# Bauteile für die effektive Fertigung von Kabel, Draht und Rohr

subec

## Ihre Quelle der Inspiration

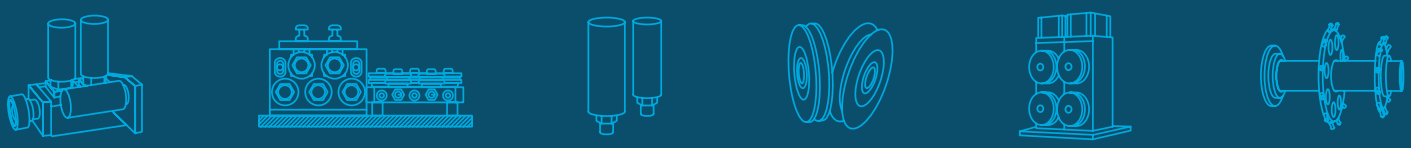

subec


Rollen  1

Rollenführung  2

Feste und verstellbare Rollenkreuze  3

Stativ und Tische  4

Räder, Rollenbögen  5

Rollenrichtgeräte, Richtrollen  6

Richtgeräte & Führung, Bänder / Hohe Kante  7

Vorformer und Nachformer  8

Antriebseinheiten und Bandabzüge  9

Bremse  10

Abwickler, Linear-Wendegetriebe, Tänzer 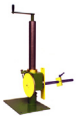 11

Keramische Führungen und Rollen 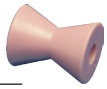 12

Wolframcarbid  13

Maschinen, Längenmesser, Verseilbögen  14

Schneidewerkzeug, Print Guides + andere Lösungen  15

# EINFÜHRUNG IN SUBEC

## Visionen und Ziele

Der Fokus von Subec liegt in der Ausrüstung einer globalen Kabel- und Drahtindustrie mit hochwertiger Ausrüstung, und wir tun dies seit 1986.

Durch enge Zusammenarbeit mit unseren Kunden und fundiertes technisches Wissen bietet Subec Lösungen, die den Kundenanforderungen entsprechen.

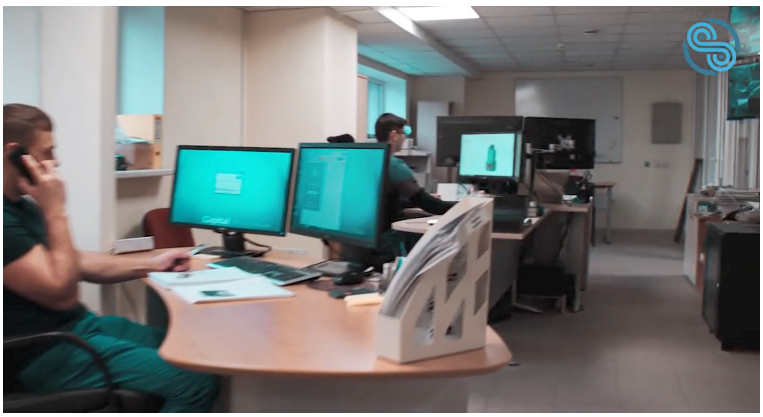

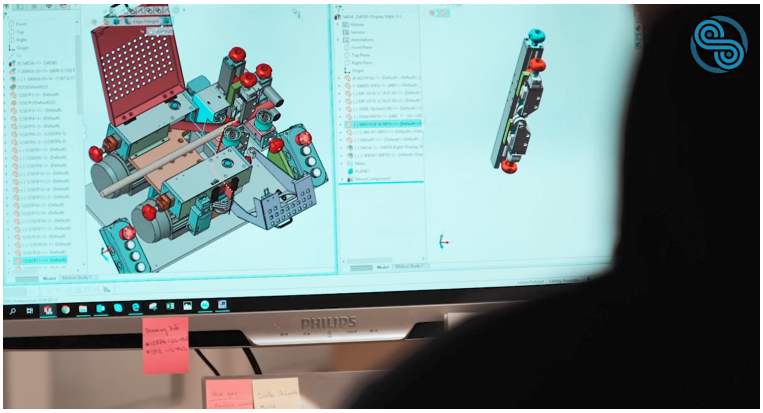

## Design und Entwicklung

Mit unseren eigenen Designern und unserer eigenen Fertigung verfügt Subec über ein breites Spektrum an Möglichkeiten. Machen Sie sich keine Sorgen, wenn Ihre Ideen oder Lösungen noch nicht fertig sind. Unser erfahrenes Team und unsere Designer helfen, ergänzen oder gestalten Produkte ganz nach Ihren Vorgaben.

Durch die Kombination unseres Konstruktionsbüros und unserer modernen Fabrik bieten wir Ihnen einen starken, zuverlässigen und flexiblen Partner. Wir produzieren Qualität in jedem Schritt des Prozesses.

*”Qualitätsprodukte können nur in einer ordentlichen, sauberen und organisierten Umgebung hergestellt werden”*



# EINFÜHRUNG IN SUBEC

## Herstellung



Mehr als die Hälfte unserer Produktion wird jedes Jahr speziell nach Kundenwunsch entwickelt. Wir erfinden das Rad nicht neu, sondern implementieren bewährte Komponenten auf neue Art und Weise, um die individuellen Anforderungen des Kunden zu erfüllen.

Unser kompetentes Team von CNC-Bedienern ist geschult und verfügt über langjährige Erfahrung in der Metallbearbeitung. Langjährige Erfahrung hat uns zu Experten auf diesem Gebiet gemacht.



## Montage

Es ist eine Freude für das Montageteam, Teil der Magie zu sein, wenn alle Teile aus der Produktion zusammen eine neue funktionale Kreation bilden.



subec



**Our continuing program of product and process improvement may make changes necessary in specifications and data contained herein without notice. Common inventory items are labeled with a *.**



**Unser fortlaufendes Programm von Produkt - und Prozessverbesserungen kann Änderungen in der Spezifikation und den Daten mit sich führen, ohne dass wir darüber informieren. Übliche Lagerware sind mit einem * gekennzeichnet.**

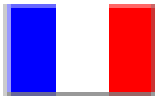

**En raison de la constante évolution de nos produits, leurs caractéristiques peuvent différer quelque peu des indications contenues dans ce catalogue. Les articles en stock commun sont marqués d'un *.**



**Debido al desarrollo y a las modificaciones constantes de nuestros productos las características de éstos pueden diferenciarse algo de las indicaciones contenidas en este catálogo. Los artículos de acciones comunes están marcados con un *.**



**В связи с постоянным развитием и эволюцией нашей продукции, ее характеристики могут отличаться от информации, содержащейся в данном каталоге. Обычные товары отмечены *.**



**Vår kontinuerliga utveckling av produkter och processer kan kräva nödvändiga ändringar i specifikationer och data som finns här utan förvarning. Vanliga lagervaror är märkta med en *.**

# ROLLEN

Rollen:

Standard: HRX (Oberflächengehärtet + verchromt)

Option: Verschiedene Kunststoffe

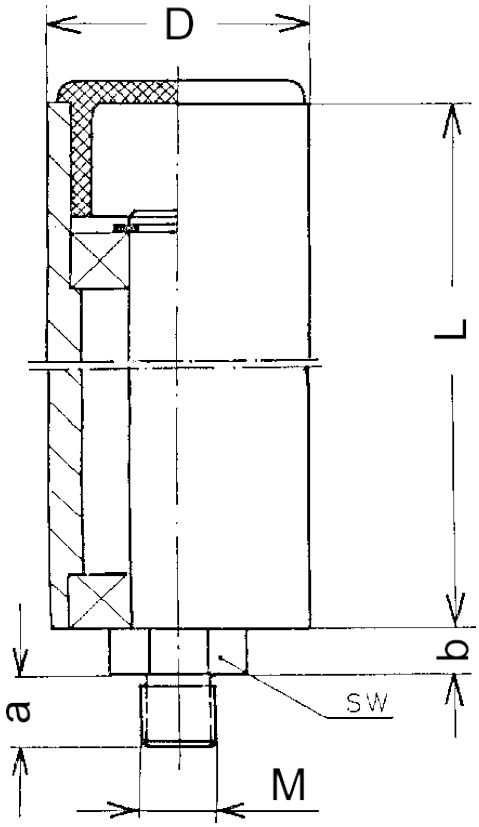


| Article. No | ØD | L | SW | M | a | b | Gewicht |
|---|---|---|---|---|---|---|---|
| **05680*** | 16 | 30 | 10 | 6 | 12 | 7 | 0,04 |
| **06814*** | 16 | 80 | 10 | 6 | 12 | 7 | 0,108 |
| **00104*** | 20 | 40 | 14 | 8 | 10 | 7 | 0,069 |
| **08981*** | 20 | 50 | 13 | 6 | 12 | 6 | 0,100 |
| **00631*** | 20 | 60 | 14 | 8 | 10 | 7 | 0,102 |
| **02383*** | 20 | 60 | 14 | 12 | 10 | 7 | 0,107 |
| **00791*** | 20 | 80 | 14 | 8 | 10 | 7 | 0,136 |
| **00607*** | 20 | 100 | 14 | 10 | 10 | 7 | 0,172 |
| **10188*** | 20 | 120 | 14 | 8 | 10 | 7 | 0,200 |
| **01177*** | 20 | 180 | 14 | 8 | 20 | 7 | 0,308 |
| **07093*** | 25 | 100 | 17 | 10 | 20 | 10 | 0,3 |
| **01872*** | 30 | 40 | 17 | 12 | 12 | 7 | 0,144 |
| **00555*** | 30 | 60 | 17 | 12 | 12 | 7 | 0,225 |
| **12986*** | 30 | 65 | 17 | 8 | 35 | 7 | 0,2 |
| **00018*** | 30 | 90 | 17 | 12 | 12 | 7 | 0,350 |
| **03893A** | 30 | 90 | 17 | 12 | 25 | 7 | 0,332 |
| **07417*** | 30 | 90 | 17 | 10 | 30 | 7 | 0,3 |
| **00019*** | 30 | 110 | 17 | 12 | 12 | 7 | 0,413 |
| **01256*** | 30 | 130 | 17 | 12 | 12 | 7 | 0,500 |
| **01259*** | 30 | 150 | 17 | 12 | 12 | 7 | 0,565 |
| **03556*** | 30 | 200 | 14 | 12 | 12 | 7 | 0,761 |
| **01493*** | 40 | 60 | 17 | 12 | 12 | 7 | 0,391 |
| **08024*** | 40 | 80 | 19 | 12 | 24 | 10 | 0,5 |
| **00021*** | 40 | 90 | 17 | 12 | 12 | 7 | 0,601 |
| **00022*** | 40 | 110 | 17 | 12 | 12 | 7 | 0,728 |
| **03121*** | 40 | 150 | 17 | 12 | 12 | 7 | 0,995 |
| **00024*** | 40 | 200 | 17 | 12 | 12 | 7 | 1,241 |
| **00025*** | 40 | 250 | 17 | 12 | 12 | 7 | 1,685 |
| **02708*** | 50 | 50 | 19 | 12 | 24 | 10 | 0,51 |



Andere Abmessungen auf Anfrage

**Zeichnungs Nr. 3-400070-00**

* Stock item

**Subec AB** **Hesselmans Torg 5** **SE- 131 54 Nacka** **Sweden**

**Phone:** **+46-8-88 46 33**
**Fax:** **+46-8-97 76 58**

**Email: info@subec.se**
**Web: www.subec.se**


Copyright © 2023 Subec

# ROLLEN

Rollen:

Standard: HRX (Oberflächengehärtet + verchromt)

Option: Verschiedene Kunststoffe

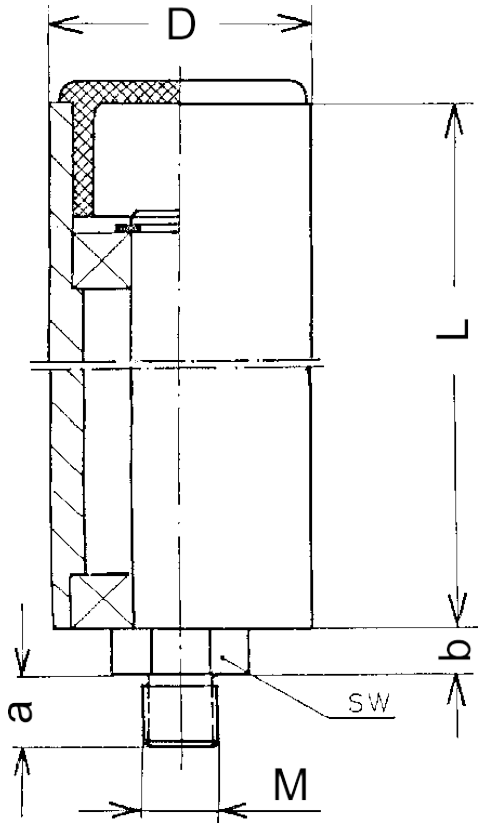


| Article. No | ØD | L | SW | M | a | b | Gewicht |
|---|---|---|---|---|---|---|---|
| **01363*** | 50 | 80 | 19 | 12 | 24 | 10 | 0,848 |
| **07098*** | 50 | 100 | 24 | 12 | 25,5 | 10 | 0,95 |
| **03407*** | 50 | 200 | 19 | 12 | 24 | 10 | 1,93 |
| **00026*** | 60 | 110 | 22 | 12 | 12 | 9 | 1,649 |
| **00027*** | 60 | 130 | 22 | 12 | 12 | 9 | 1,976 |
| **00028*** | 60 | 150 | 22 | 12 | 12 | 9 | 2,328 |
| **05272*** | 60 | 160 | 22 | 12 | 12 | 9 | 2,487 |
| **04685*** | 60 | 200 | 22 | 12 | 12 | 9 | 3,129 |
| **00656*** | 60 | 220 | 22 | 12 | 30 | 9 | 3,169 |
| **00657*** | 60 | 300 | 19 | 12 | 30 | 7 | 4,331 |



Andere Abmessungen auf Anfrage

**Zeichnungs Nr. 3-400070-00**

* Stock item

**Subec AB** **Hesselmans Torg 5** **SE- 131 54 Nacka** **Sweden**

**Phone:** **+46-8-88 46 33**
**Fax:** **+46-8-97 76 58**

**Email: info@subec.se**
**Web: www.subec.se**


Copyright © 2023 Subec

# ROLLEN

Rollen:

Stahl mit Keramikbeschichtung

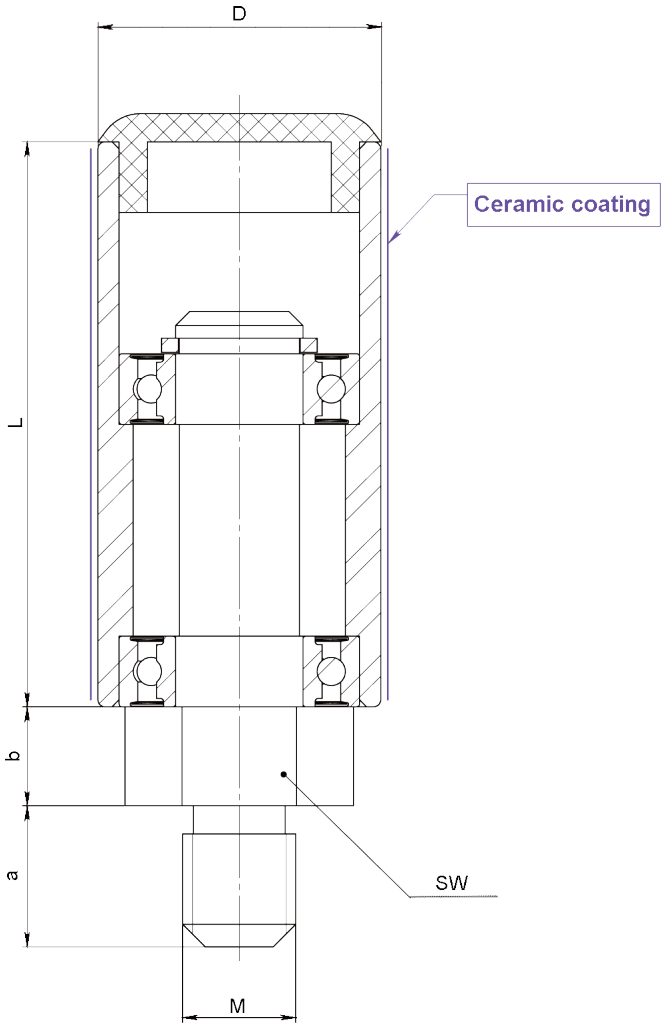


| Article. No | ØD | L | SW | M | a | b | Gewicht |
|---|---|---|---|---|---|---|---|
| **12730** | 10 | 30 | 14 | 8 | 10 | 7 | |
| **12731** | 16 | 30 | 10 | 6 | 12 | 7 | |
| **08976*** | 20 | 40 | 14 | 8 | 10 | 7 | 0,07kg |
| **08927*** | 20 | 80 | 14 | 8 | 10 | 7 | 0,1kg |
| **07681** | 30 | 40 | 17 | 12 | 12 | 7 | |
| **08773** | 40 | 60 | 17 | 12 | 12 | 7 | |
| **10938** | 40 | 76 | 17 | 12 | 12 | 7 | |
| **09527** | 40 | 110 | 17 | 12 | 25 | 7 | 0,76kg |

Andere Abmessungen auf Anfrage

**Zeichnungs Nr. 3-400070-00**

* Stock item

**Subec AB** **Hesselmans Torg 5** **SE- 131 54 Nacka** **Sweden**
**Phone:** **+46-8-88 46 33**
**Fax:** **+46-8-97 76 58**
**Email: info@subec.se**
**Web: www.subec.se**


Copyright © 2023 Subec

# ROLLEN

Rollen:

Standard: HRX (Oberflächengehärtet + verchromt)
Option: Verschiedene Kunststoffe

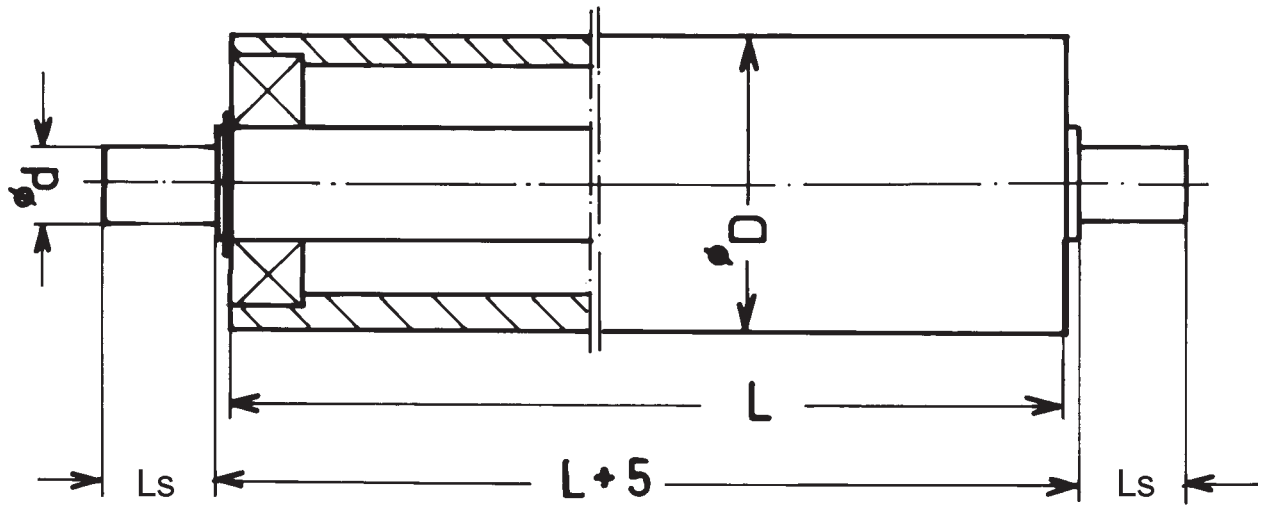


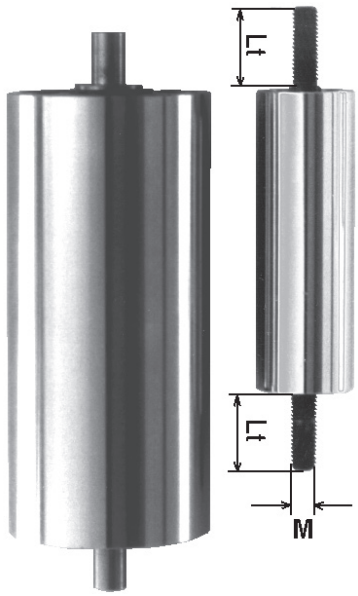


Alternative: Wellenende mit Gewinde

| Article. No | | ØD | L | Ls | Lt | Ød | M | Sym | Gewicht |
|---|---|---|---|---|---|---|---|---|---|
| Glatter Zapfen | Gewinde | | | | | | | | |
| 05273* | 06945A* | 20 | 40 | 15 | 11 | 8 | 8 | | 0,08 |
| 05274* | 03201 | 20 | 60 | 15 | 20 | 8 | 8 | | 0,12 |
| 08087 | 01483 | 20 | 80 | 15 | 20 | 8 | 6 | | - |
| 05261* | 05993 | 20 | 100 | 15 | 20 | 8 | 8 | | 0,19 |
| 05390* | - | 30 | 40 | 15 | - | 10 | - | | 0,15 |
| 00111 | 02473A* | 30 | 60 | 15 | 20 | 10 | 8 | | 0,26 |
| 06375 | 05624* | 30 | 90 | 12,5 | 20 | 10 | 8 | | - |
| 04618* | 03219* | 30 | 110 | 18 | 20 | 10 | 8 | | 0,47 |
| - | 08950* | 30 | 150 | - | 20 | 10 | 10 | X | - |
| 00134* | 01703 | 40 | 60 | 15 | 30 | 10 | 12 | | - |
| 01036* | 05806 | 40 | 90 | 15 | | 10 | 12 | | - |
| 00136* | 04370* | 40 | 110 | 15 | 20 | 10 | 12 | | 0,79 |
| 00561 | 06283* | 40 | 150 | 15 | 30 | 10 | 12 | | 1,08 |
| - | 08918* | 40 | 200 | - | 20 | - | 10 | | - |
| - | 07938* | 40 | 250 | - | 20 | - | 12 | | 1,79 |
| 01157 | - | 60 | 110 | 15 | - | 10 | 15 | | - |
| 00781* | 09018 | 60 | 130 | 15 | 30 | 10 | 12 | | 2,10 |
| 00770* | 02255* | 60 | 150 | 15 | 20 | 10 | 12 | | 2,40 |
| - | 02404* | 60 | 160 | - | 40 | - | 12 | | 2,758 |

Andere Abmessungen auf Anfrage

**Zeichnungs Nr. 3-400169-00**

* Stock item

**Subec AB** **Hesselmans Torg 5** **SE- 131 54 Nacka** **Sweden**
**Phone:** **+46-8-88 46 33**
**Fax:** **+46-8-97 76 58**
**Email: info@subec.se**
**Web: www.subec.se**


Copyright © 2023 Subec

# ROLLEN

Rollen:

Standard: HRX (Oberflächengehärtet + verchromt)

Option: Verschiedene Kunststoffe

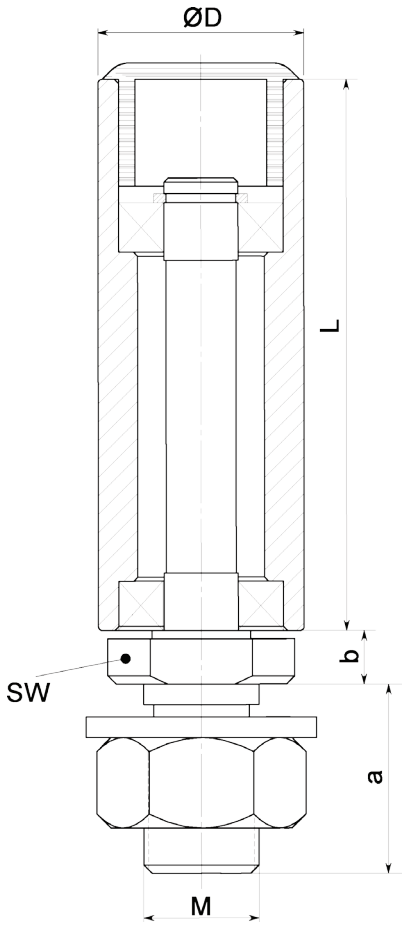


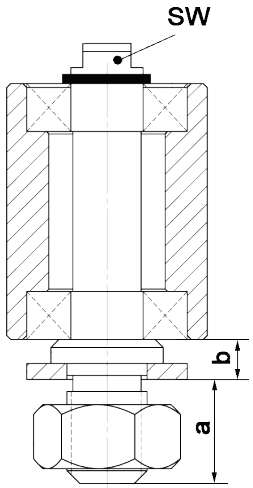


Ausführung mit top Schlüsselweite



Article: 05557*

Gewicht: 0,24 kg

| Article. No | ØD | L | SW | M | a | b | Pitch | Gewicht | Note |
|---|---|---|---|---|---|---|---|---|---|
| **07446*** | 20 | 27 | 14 | 10 | 30 | 7 | 1,25 | 0,09kg | Ohne Kunststoffkappe |
| **05966** | 20 | 60 | 19 | 14 | 23 | 6,5 | 2,0 | 0,16kg | |
| **01005*** | 24 | 54 | 19 | 14 | | | 1,0 | 0,17kg | |
| **07456*** | 25 | 32 | 6 | 10 | 13 | 5 | 1,5 | 0,11kg | Top Schlüsselweite |
| **05127*** | 25 | 67 | 19 | 14 | 23 | 6,5 | 1,0 | 0,21kg | |
| **05557*** | 24 | 67 | 19 | 14 | 27 | 6,5 | 1,5 | 0,24 | |
| **10756*** | 25 | 67 | 19 | 14 | 27 | 6,5 | 1,5 | | Mit PA6 Rollen und rostfreien Lagern |

Andere Abmessungen auf Anfrage

**Zeichnungs Nr. 3-400231-05**

* Stock item

**Subec AB** **Hesselmans Torg 5** **SE- 131 54 Nacka** **Sweden**

**Phone:** **+46-8-88 46 33**

**Fax:** **+46-8-97 76 58**

**Email: info@subec.se**

**Web: www.subec.se**



Copyright © 2023 Subec

# ROLLEN

Polyurethanbeschichtung: 90 Shore A

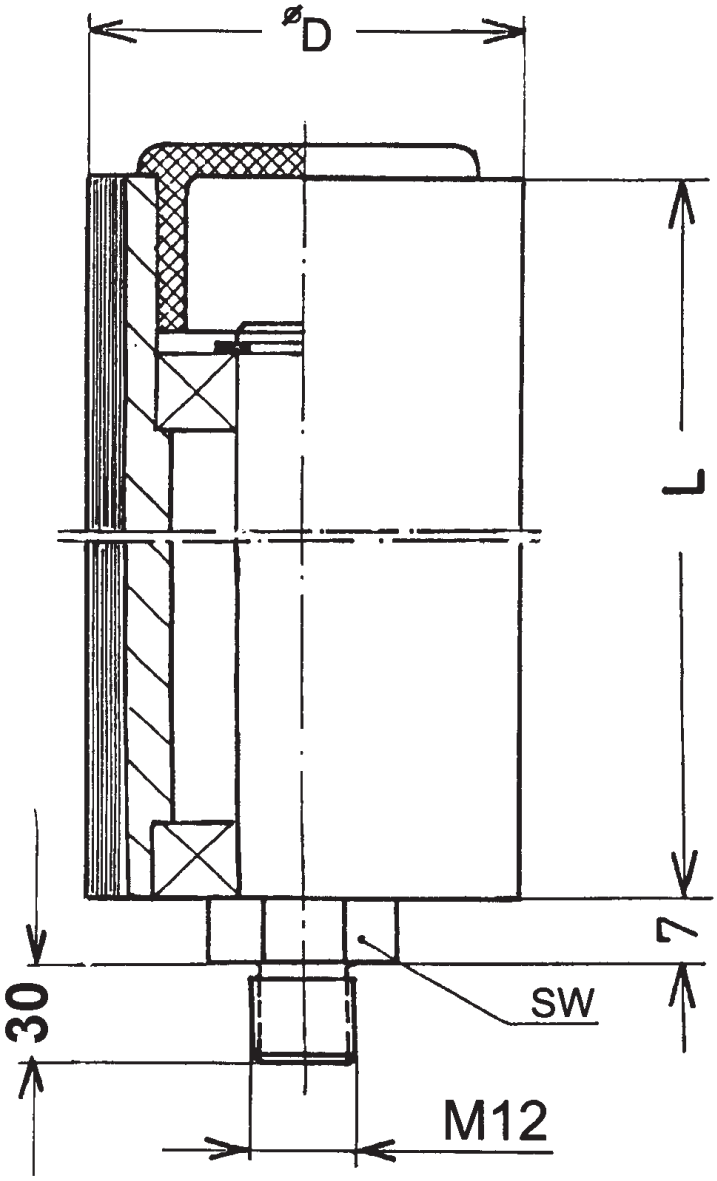




**Option:** Verschiedene Farben und Härten ShoreA



| Article. No | ØD | L | SW |
|---|---|---|---|
| 00032* | 55 | 150 | 17 |

Andere Abmessungen auf Anfrage

**Zeichnungs Nr. 3-400235-00**

* Stock item

**Subec AB** **Hesselmans Torg 5** **SE- 131 54 Nacka** **Sweden**
**Phone:** **+46-8-88 46 33**
**Fax:** **+46-8-97 76 58**
**Email: info@subec.se**
**Web: www.subec.se**


Copyright © 2023 Subec

# ROLLEN

Rollen:

Standard: HRX (Oberflächengehärtet + verchromt)
Option: Verschiedene Kunststoffe

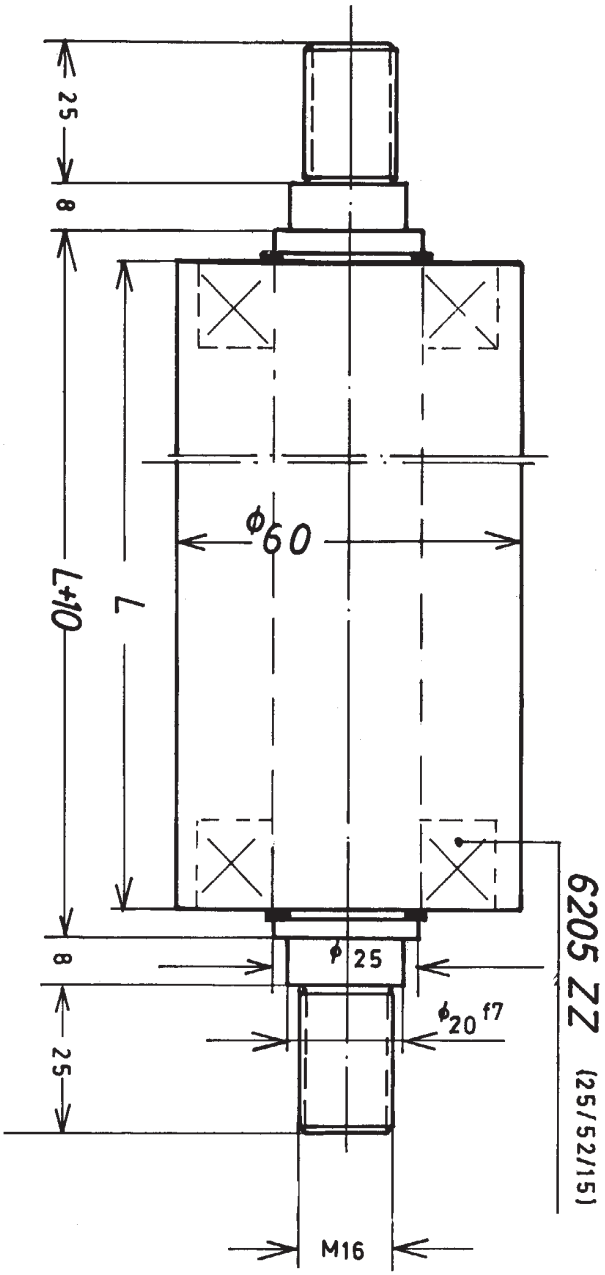


| Article. No | ØD | L |
|---|---|---|
| **02252** | 60 | 120 |
| **02254** | 60 | 140 |
| **00658*** | 60 | 170 |
| **03377** | 60 | 485 |

Andere Abmessungen auf Anfrage

**Zeichnungs Nr. 3-400288-00**

* Stock item

**Subec AB** **Hesselmans Torg 5** **SE- 131 54 Nacka** **Sweden**
**Phone:** **+46-8-88 46 33**
**Fax:** **+46-8-97 76 58**
**Email: info@subec.se**
**Web: www.subec.se**


Copyright © 2023 Subec

# ROLLEN

Rollen:

Standard: HRX (Oberflächengehärtet + verchromt)

Option: Verschiedene Kunststoffe

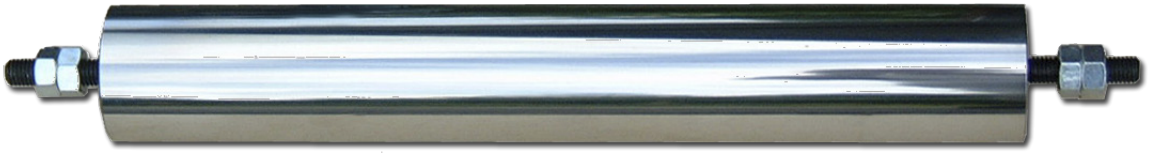

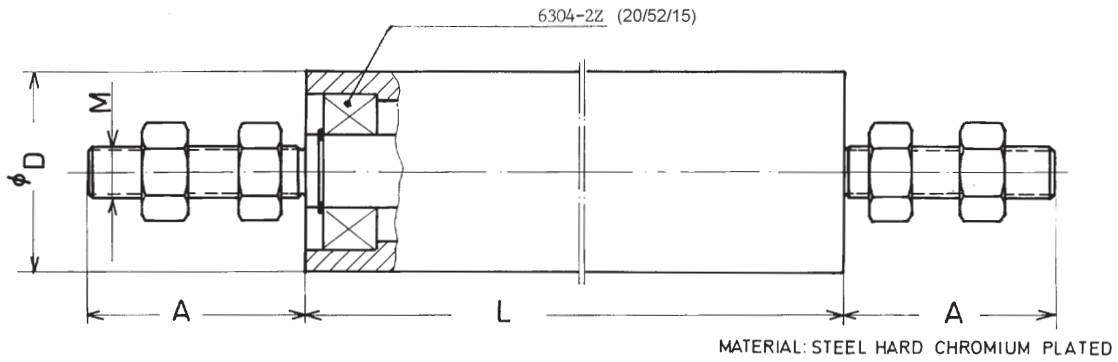


| Article. No | ØD | L | A | M |
|---|---|---|---|---|
| **04525*** | 50 | 250 | 47,5 | 12 |
| **10364*** | 50 | 280 | 47,5 | 12 |
| **02845*** | 50 | 520 | 34 | 12 |
| **02404*** | 60 | 160 | 40 | 12 |
| **00034** | 60 | 180 | 47,5 | 12 |
| **04898*** | 60 | 195 | 47,5 | 12 |
| **00036*** | 60 | 220 | 47,5 | 12 |
| **00037** | 60 | 250 | 47,5 | 12 |
| **03142*** | 60 | 320 | 47,5 | 12 |
| **01166*** | 60 | 380 | 47,5 | 12 |
| **01154** | 60 | 400 | 30 | 12 |
| **02035*** | 60 | 450 | 55 | 12 |
| **02061** | 60 | 540 | 55 | 12 |
| **02036** | 60 | 660 | 55 | 12 |
| **01905** | 60 | 680 | 47,5 | 12 |
| **06511** | 60 | 780 | 47,5 | 12 |
| **00038** | 60 | 900 | 47,5 | 12 |
| **01762** | 60 | 1000 | 47,5 | 12 |
| **00039** | 60 | 1100 | 47,5 | 12 |
| **01898*** | 80 | 250 | 56 | 20 |
| **00041** | 80 | 1000 | 47,5 | 20 |

Andere Abmessungen auf Anfrage

**Zeichnungs Nr. 3-400233-03**

* Stock item

**Subec AB** **Hesselmans Torg 5** **SE- 131 54 Nacka** **Sweden**
**Phone:** **+46-8-88 46 33**
**Fax:** **+46-8-97 76 58**
**Email: info@subec.se**
**Web: www.subec.se**


Copyright © 2023 Subec

# ROLLEN

Rollen:

Standard: HRX (Oberflächengehärtet + verchromt)
Option: Verschiedene Kunststoffe

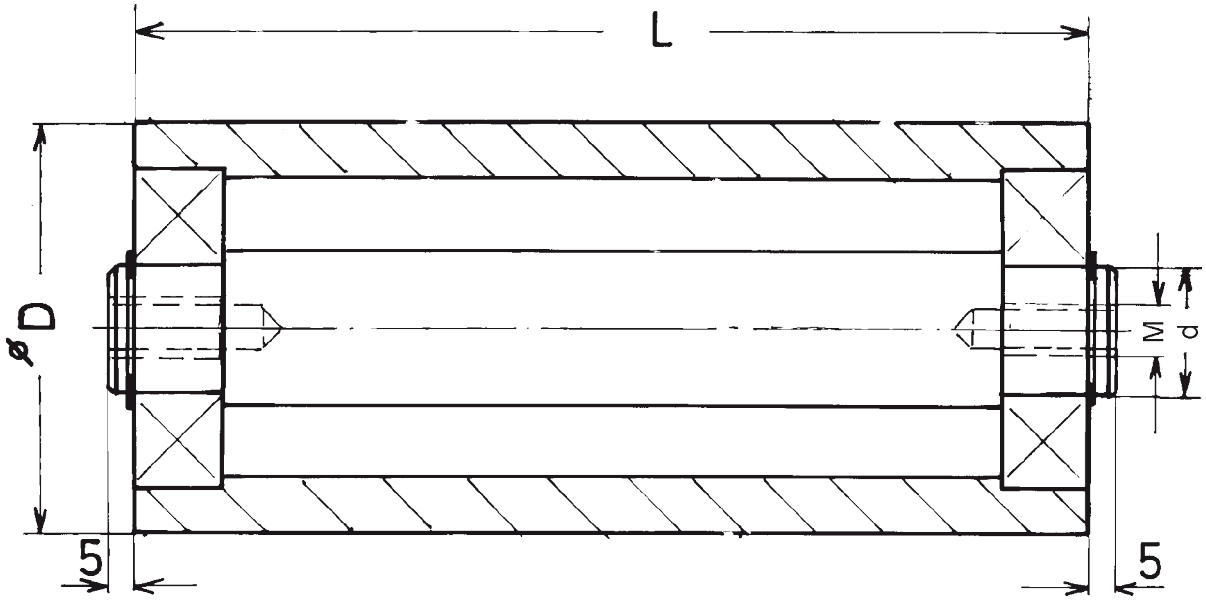


| Article. No | ØD | d | L | M | Gewicht |
|---|---|---|---|---|---|
| **11251** | 30 | | 130 | M6 | |
| **01553*** | 80 | 25 | 300 | M14 | 7,4 |
| **02532*** | 80 | 25 | 385 | M12 | 9 |
| **02321*** | 80 | 25 | 469 | M12 | 11,4 |
| **03972** | 40 | 15 | 900 | M10 | |
| **01555** | 160 | | 340 | M18 | |

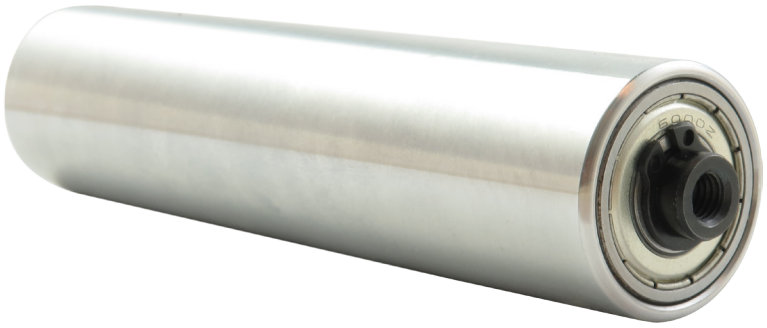

Andere Abmessungen auf Anfrage

**Zeichnungs Nr. 3-400289-01**

* Stock item

**Subec AB** **Hesselmans Torg 5** **SE- 131 54 Nacka** **Sweden**
**Phone:** **+46-8-88 46 33**
**Fax:** **+46-8-97 76 58**
**Email: info@subec.se**
**Web: www.subec.se**


Copyright © 2023 Subec

# ROLLEN

Rollen:

Standard: HRX (Oberflächengehärtet + verchromt)

Option: Verschiedene Kunststoffe

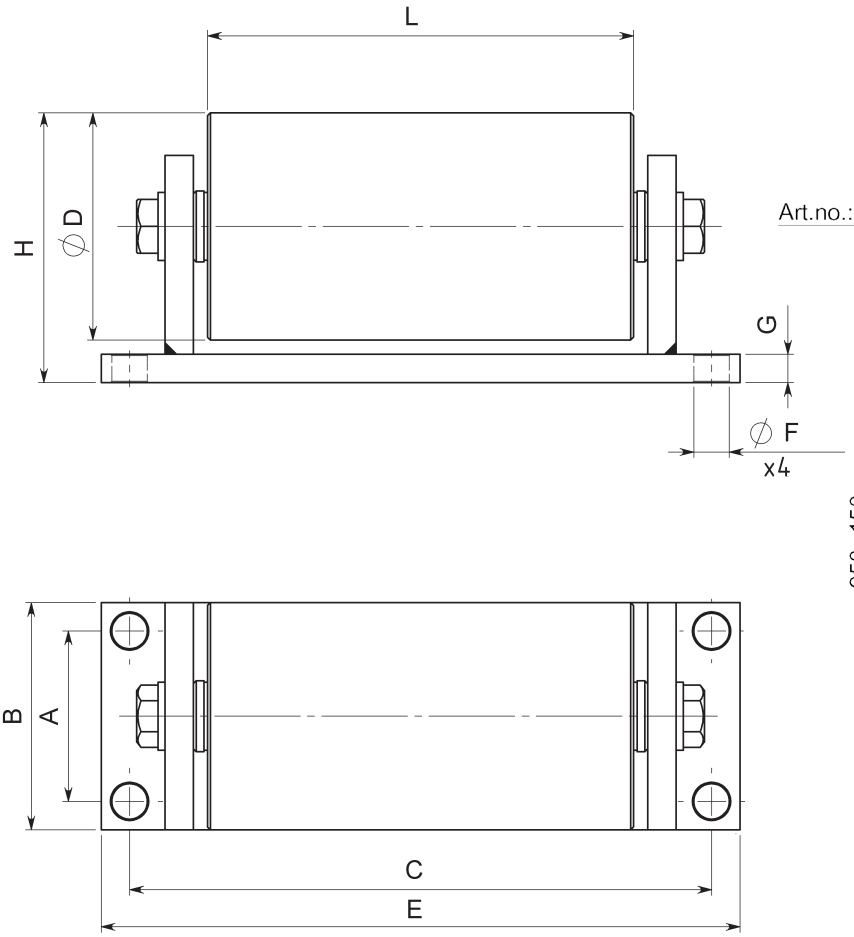


**Option:**
Auf Stativ

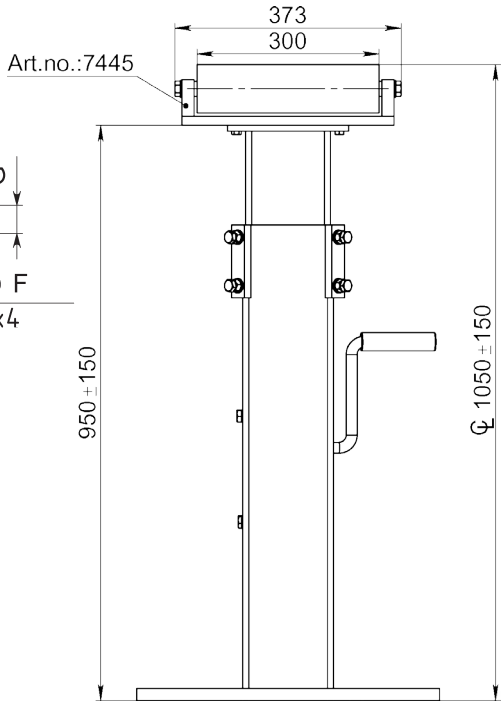


| Article. No | ØD | A | B | C | E | F | G | H | L |
|---|---|---|---|---|---|---|---|---|---|
| **02131** | 80 | 60 | 80 | 205 | 225 | 4xØ12,5 | 10 | 95 | 150 |
| **07445** | 80 | 36 | 60 | 330 | 350 | 6xM8 | | 100 | 300 |
| **08029** | 80 | 40 | 70 | 205 | 225 | 4xØ11 | 10 | 95 | 150 |
| **07444*** | 70 | 36 | 60 | 246 | 266 | 6xM8 | | 90 | 200 |
| **11714** | 80 | 160 | 200 | 160 | 200 | 4xØ12,5 | 10 | 95 | 150 |

Andere Abmessungen auf Anfrage

**Zeichnungs Nr. 3-400529-00**

* Stock item

**Subec AB** **Hesselmans Torg 5** **SE- 131 54 Nacka** **Sweden**
**Phone:** **+46-8-88 46 33**
**Fax:** **+46-8-97 76 58**
**Email: info@subec.se**
**Web: www.subec.se**


Copyright © 2023 Subec

# ROLLEN

Rollen:

Standard: HRX (Gehärtetes Stahl)
Option: Verschiedene Kunststoffe

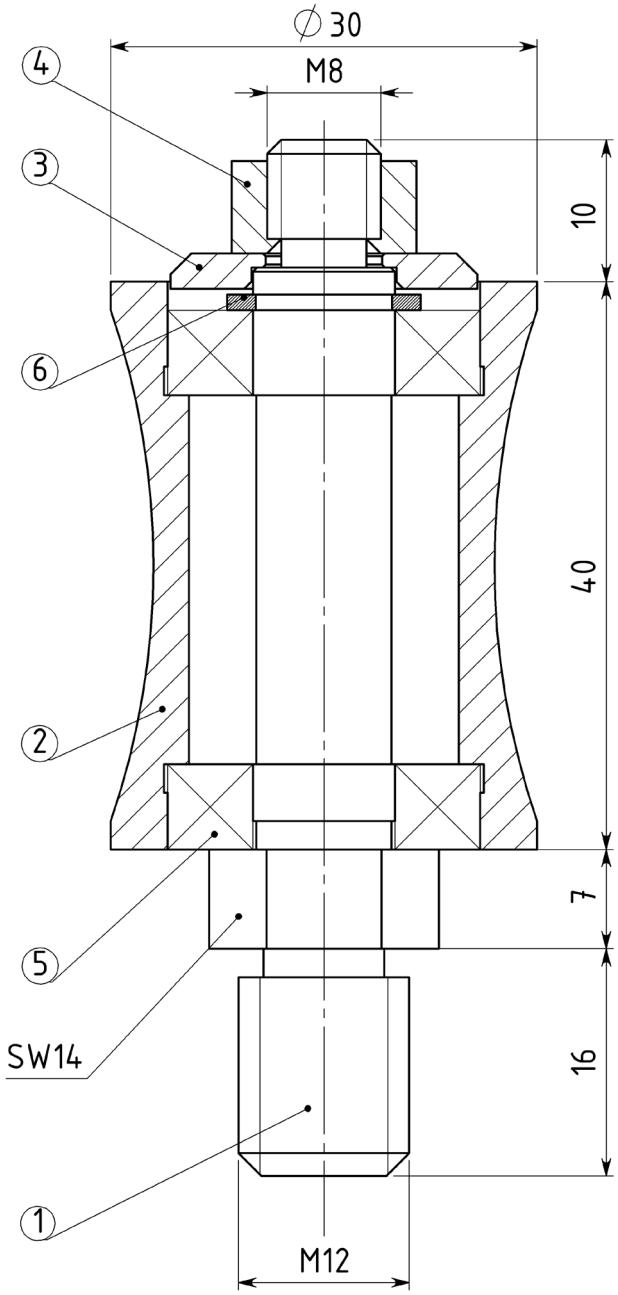


**Konkav:**



Article: 05787*

**Ballig:**



Article: 02147*

Andere Abmessungen auf Anfrage

**Zeichnungs Nr. 3-400572-24R**

* Stock item

**Subec AB** **Hesselmans Torg 5** **SE- 131 54 Nacka** **Sweden**
**Phone:** **+46-8-88 46 33**
**Fax:** **+46-8-97 76 58**
**Email: info@subec.se**
**Web: www.subec.se**


Copyright © 2023 Subec

# SONDERAUSFÜHRUNGEN, ROLLEN

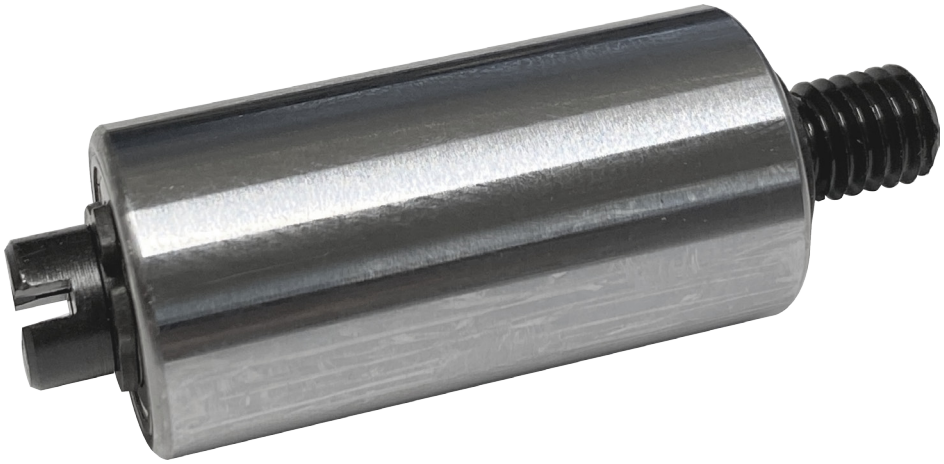

Article: 11309
Schraubendreher Schlitz am Wellenende

**Mer Information auf Anfrage**


| | | | | |
|---|---|---|---|---|
| **Subec AB** | **Hesselmans Torg 5**<br>**SE- 131 54 Nacka**<br>**Sweden** | **Phone:**<br>**Fax:** | **+46-8-88 46 33**<br>**+46-8-97 76 58** | **Email: info@subec.se**<br>**Web: www.subec.se** |



Copyright © 2023 Subec

# VERSTELLBARE ROLLENFÜHRUNG

50x45

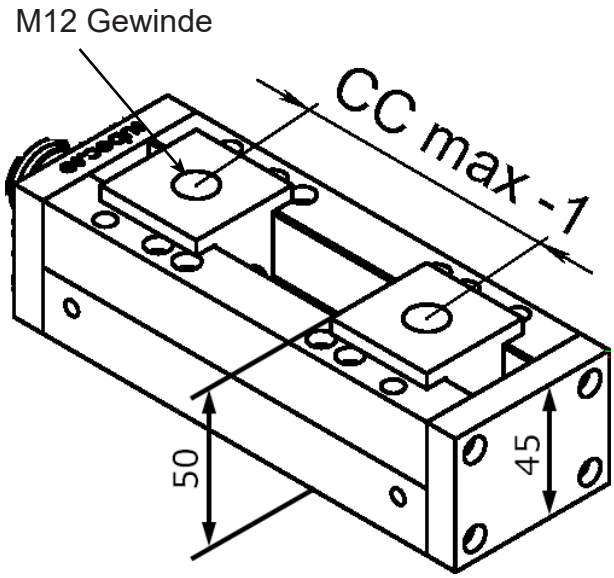


| Article No. | L | A | C | E | CCmax |
|---|---|---|---|---|---|
| **01597*** | 115 | 95 | 35 | 75 | 65 |
| **00698*** | 150 | 130 | 95 | 110 | 100 |
| **06158*** | 165 | 145 | | 110 | 115 |
| **00651*** | 220 | 200 | 160 | 110 | 170 |
| **06159** | 260 | 240 | | 110 | 210 |
| **06160** | 275 | 255 | | 110 | 225 |
| **00919*** | 280 | 260 | 220 | 110 | 230 |
| **05404** | 300 | 280 | 240 | 130 | 250 |
| **06162** | 310 | 290 | | 130 | 260 |
| **05145*** | 350 | 330 | 250 | 130 | 300 |
| **06163** | 380 | 360 | | 130 | 330 |
| **06164** | 400 | 380 | | 130 | 350 |
| **06165*** | 430 | 410 | | 130 | 380 |
| **06161** | 620 | 600 | | 130 | 570 |

Durchlass der Rollenführung ergibt sich aus:
CCmax minus gewähltem Rollendurchmesser

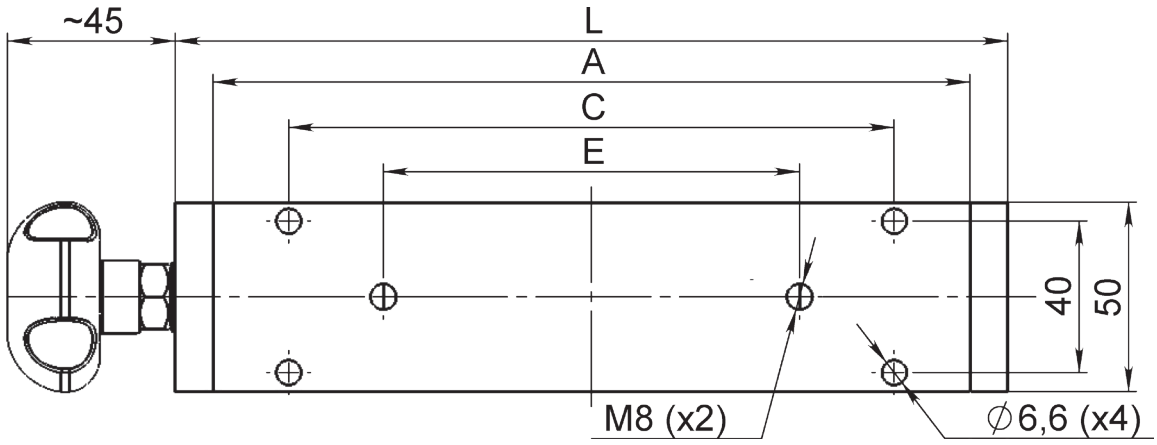


**Zeichnungs Nr. 1-300430-00**

* Stock item

**Subec AB** **Hesselmans Torg 5** **SE- 131 54 Nacka** **Sweden** **Phone:** **+46-8-88 46 33** **Fax:** **+46-8-97 76 58** **Email: info@subec.se** **Web: www.subec.se**


Copyright © 2023 Subec

# VERSTELLBARE ROLLENFÜHRUNG

80x60

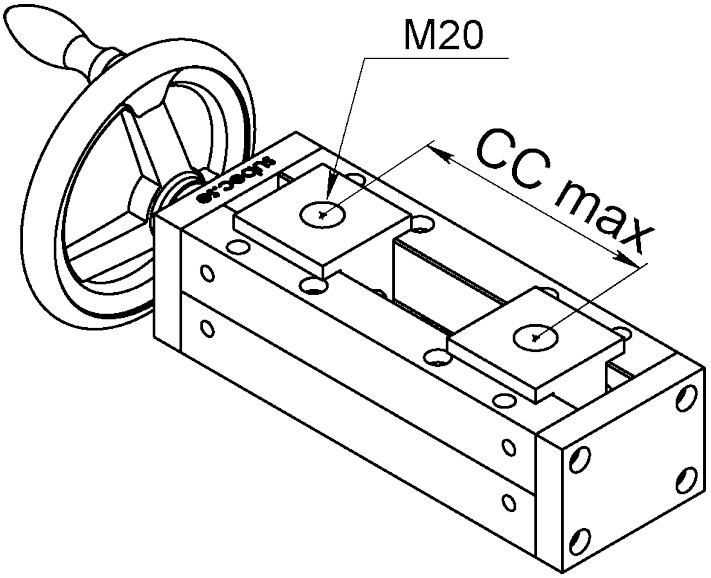


| Article No. | L | A | CCmax |
|---|---|---|---|
| **05620*** | 230 | 200 | 150 |
| **06187** | 250 | 220 | 170 |
| **02450*** | 300 | 270 | 220 |
| **06186** | 320 | 290 | 240 |
| **04372*** | 360 | 330 | 280 |
| **01144** | 370 | 340 | 290 |
| **02423** | 400 | 370 | 320 |
| **06185** | 450 | 420 | 370 |
| **02453** | 470 | 440 | 390 |
| **06184** | 490 | 460 | 410 |
| **02454** | 540 | 510 | 460 |
| **06183** | 590 | 560 | 510 |
| **06182** | 605 | 575 | 525 |
| **06181** | 675 | 645 | 595 |
| **05268** | 695 | 665 | 615 |
| **02456** | 770 | 740 | 690 |
| **06180** | 840 | 810 | 760 |

Durchlass der Rollenführung ergibt sich aus:
CCmax minus gewähltem Rollendurchmesser
(max Rollendurchmesser Ø100mm)

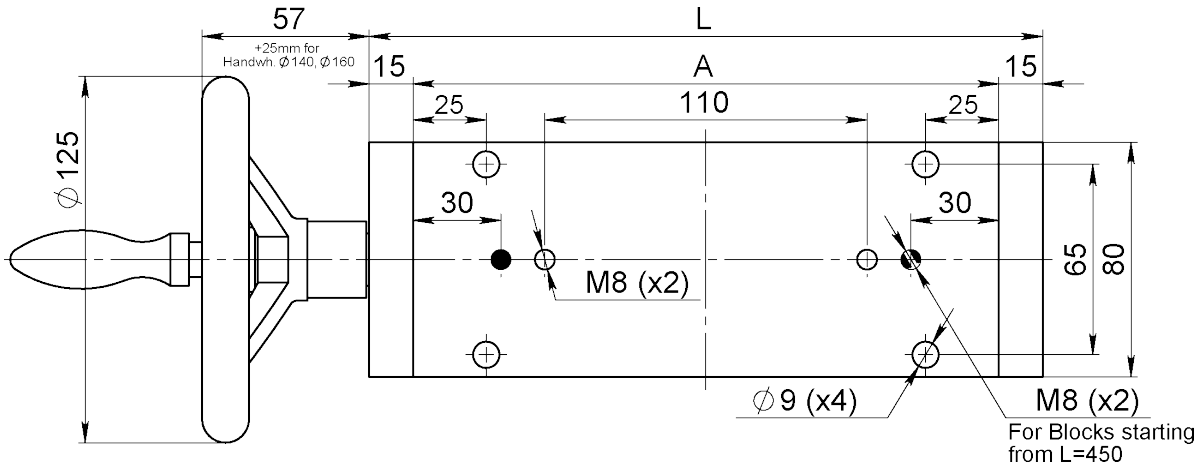


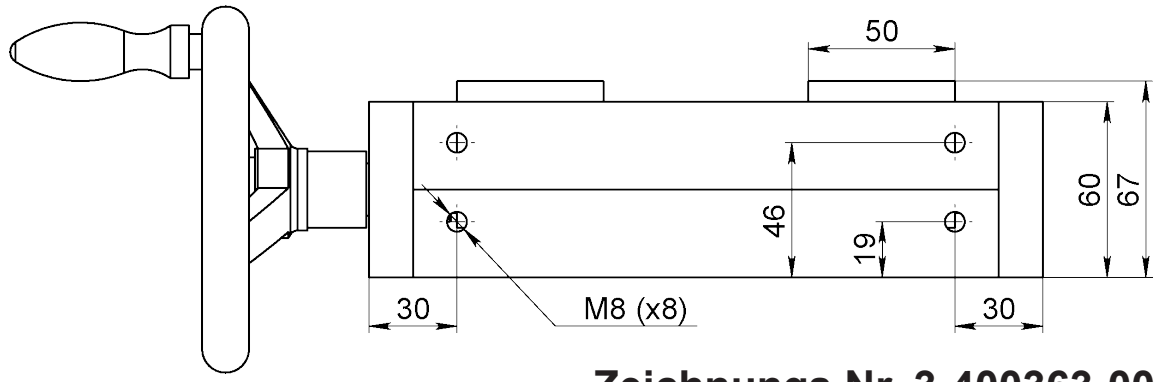


**Zeichnungs Nr. 3-400363-00**

* Stock item

**Subec AB** **Hesselmans Torg 5** **SE- 131 54 Nacka** **Sweden**
**Phone:** **+46-8-88 46 33**
**Fax:** **+46-8-97 76 58**
**Email: info@subec.se**
**Web: www.subec.se**


Copyright © 2023 Subec

# TRAVERSIEREINHEIT YZ ±30

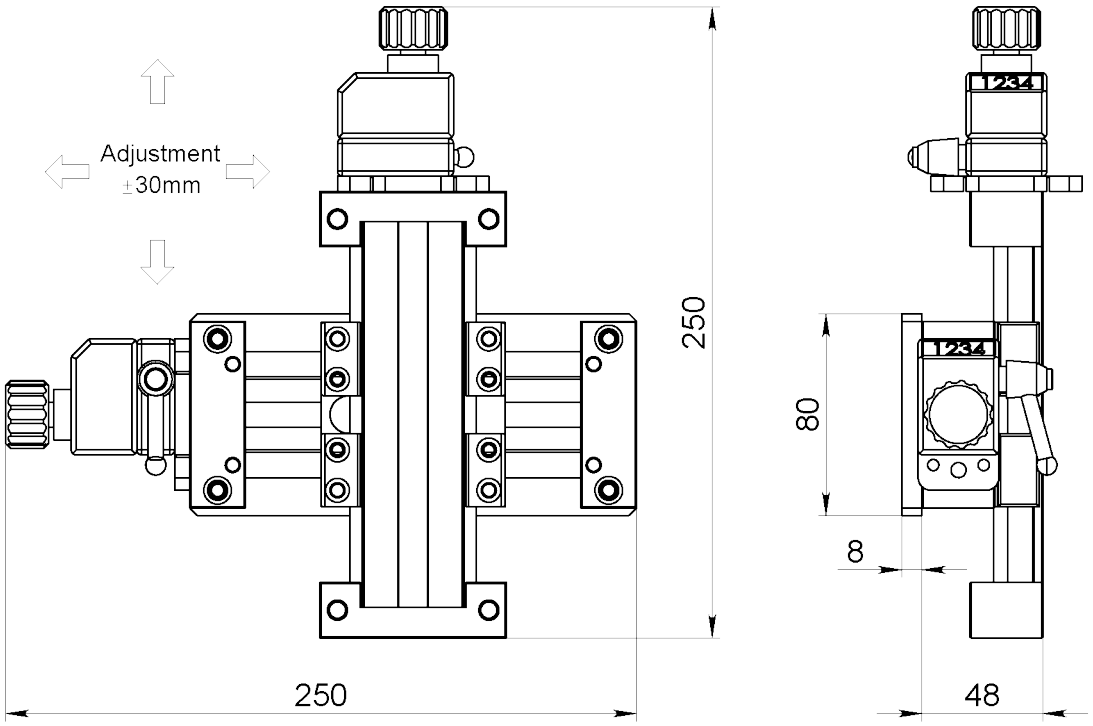


Article: 12110

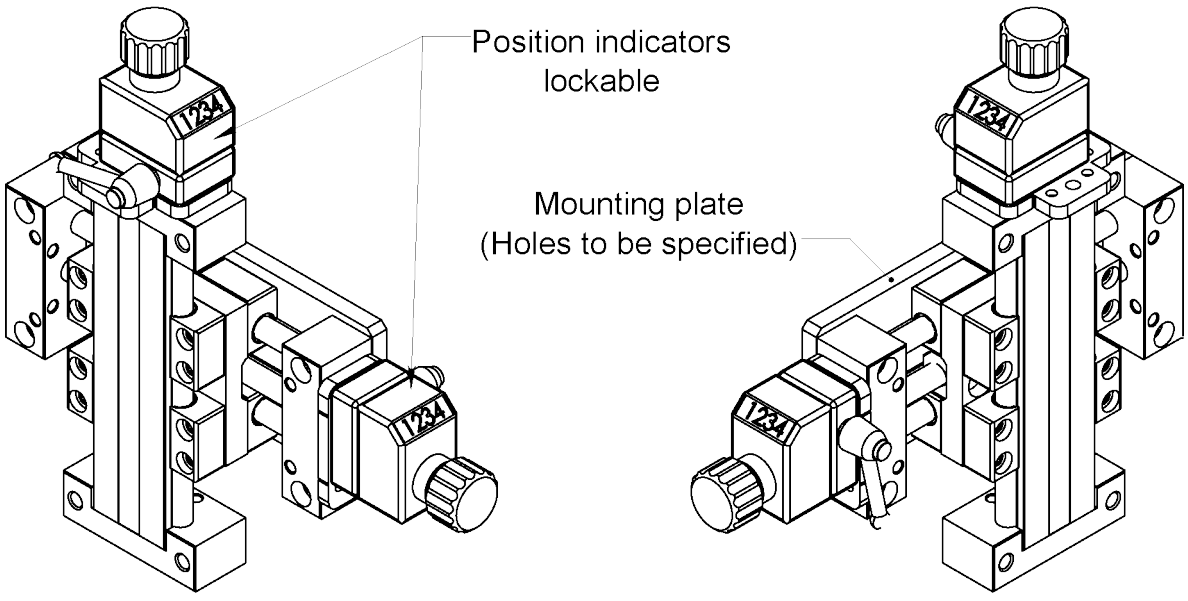


Any direction possible, must be specified upon order

**3-401289-00**

**Subec AB** **Hesselmans Torg 5** **SE- 131 54 Nacka** **Sweden** **Phone:** **+46-8-88 46 33** **Fax:** **+46-8-97 76 58** **Email: info@subec.se** **Web: www.subec.se**


Copyright © 2023 Subec

# SONDERAUSFÜHRUNGEN, ROLLENFÜHRUNGEN

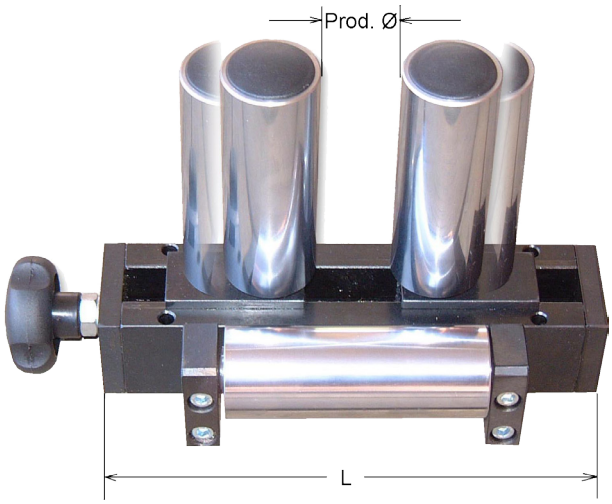


Article: 01079
Gewicht: 4,2kg
Federnde Rollen für Knoten

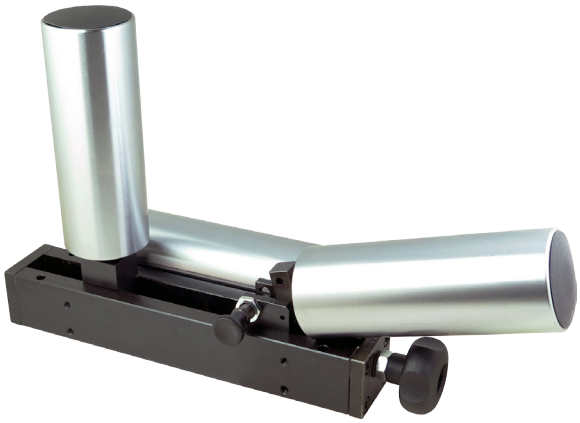

Article: 06008
Gewicht: 12kg
Mit einer umklappbaren Rolle. Gute Lösung für Ein-Auslaufrollen auf Bandabzug.

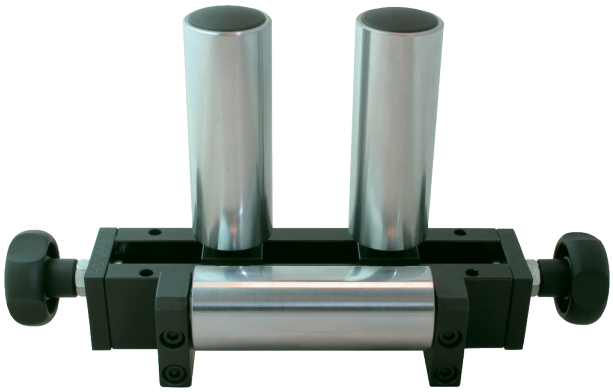

Article: 05807
Individuell verstellbare Rollen



Article: 11337
Individuell verstellbare Rollen, Mit einer umklappbaren Rolle. Gute Lösung für Ein-Auslaufrollen auf Bandabzug.

**Mehr Information auf Anfrage**

**Subec AB** **Hesselmans Torg 5** **SE- 131 54 Nacka** **Sweden** **Phone:** **+46-8-88 46 33** **Fax:** **+46-8-97 76 58** **Email: info@subec.se** **Web: www.subec.se**


Copyright © 2023 Subec

# SONDERAUSFÜHRUNGEN, ROLLENFÜHRUNGEN

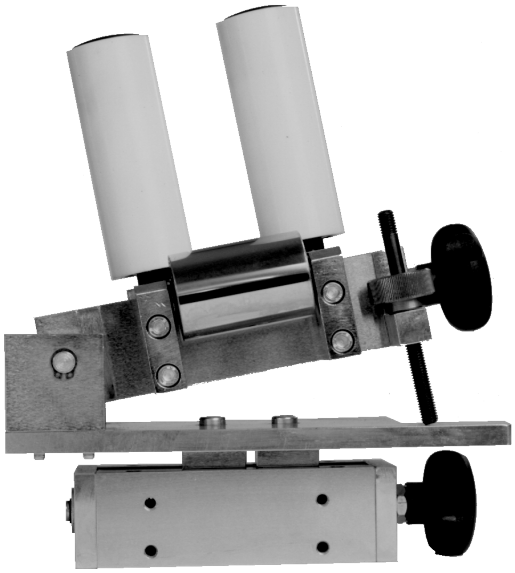

Article: 00054
Winkelverstellbare Rollenführung auf Traversiereinheit
Für asymmetrische Flachkabel



Article: 07008
Seitliche Zentrum-Verschiebung

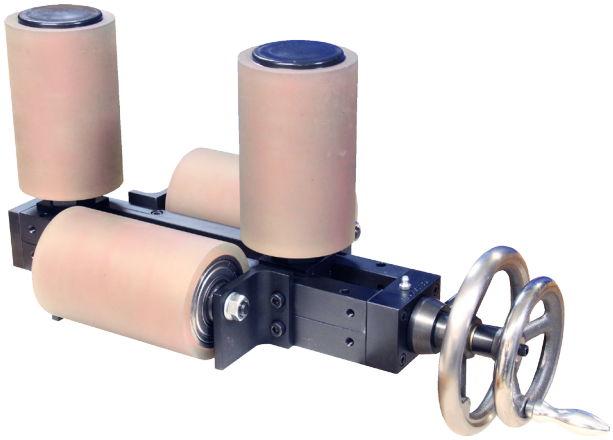

Article: 07841
Seitliche Zentrum-Verschiebung von Schwerlastrollen

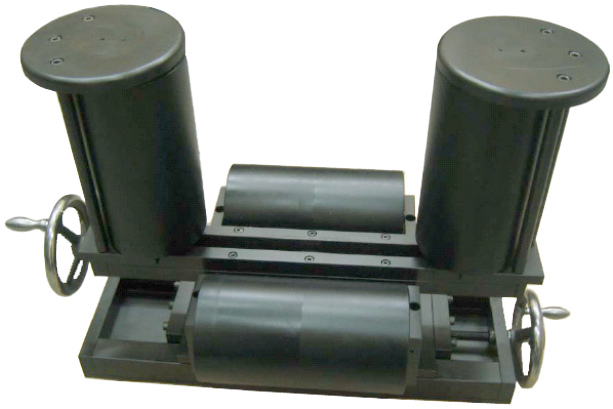

Article: 04638 + 4985
Schwere Rollenführung auf Traversiereinheit

**Mehr Information auf Anfrage**

**Subec AB** **Hesselmans Torg 5** **SE- 131 54 Nacka** **Sweden** **Phone:** **+46-8-88 46 33** **Fax:** **+46-8-97 76 58** **Email: info@subec.se** **Web: www.subec.se**


Copyright © 2023 Subec

# SONDERAUSFÜHRUNGEN, ROLLENFÜHRUNGEN

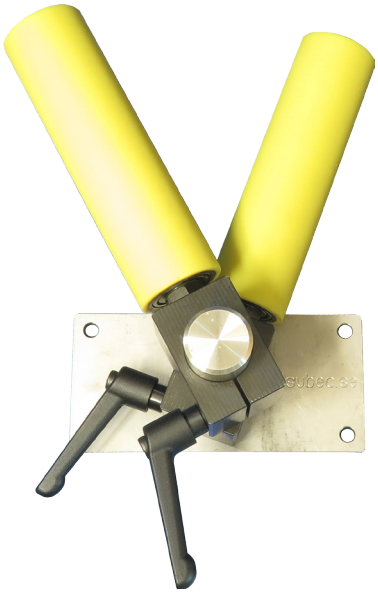

Article: 11180
Individuell verstellbare V-Rollen

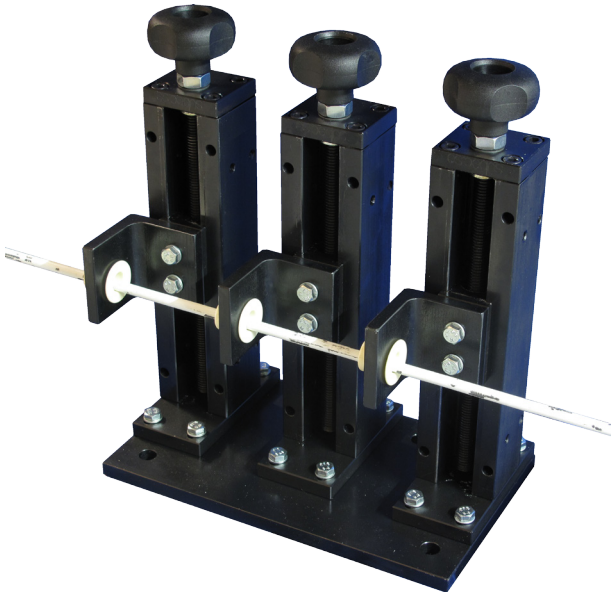

Article: 07963
Führung für folierte Produkte



Article: 08061*
Schwenkbare Rollenführung




Article: 10203A
Winkelverstellbare Rollenführung

Mehr Information auf Anfrage

* Stock item

Subec AB Hesselmans Torg 5 SE- 131 54 Nacka Sweden
Phone: +46-8-88 46 33
Fax: +46-8-97 76 58
Email: info@subec.se
Web: www.subec.se


Copyright © 2023 Subec

# SONDERAUSFÜHRUNGEN, ROLLENFÜHRUNGEN

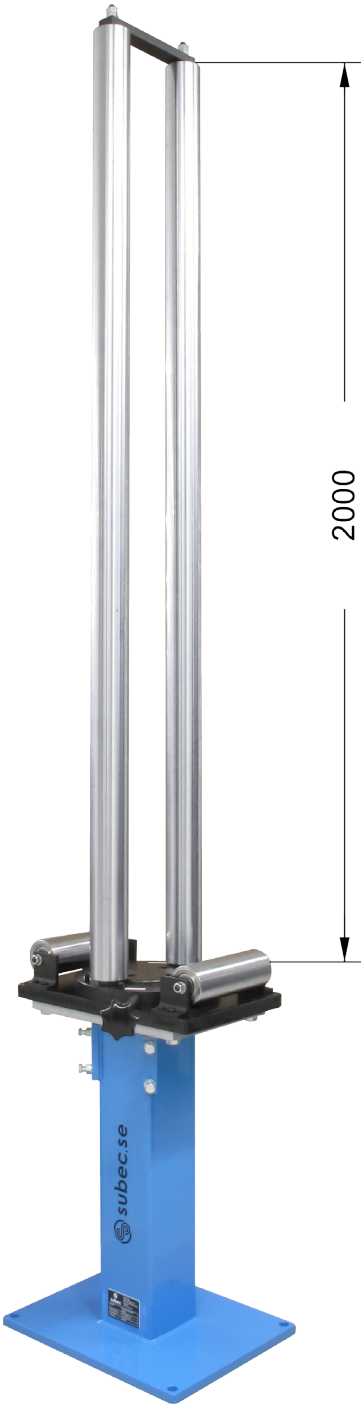


Article: 11985



Article: 07720
Schwerlastsystem mit Rollenarretierung



Article: 13128 (Stahlrollen)
Article: 15443 (PA6 Rollen)
Rollenführung mit schnellverschluss. Einfache Montage auf Standard Stativ.

**Mer Information auf Anfrage**

**Subec AB** **Hesselmans Torg 5** **SE- 131 54 Nacka** **Sweden** **Phone:** **+46-8-88 46 33** **Fax:** **+46-8-97 76 58** **Email: info@subec.se** **Web: www.subec.se**


Copyright © 2023 Subec

# SONDERAUSFÜHRUNGEN, ROLLENFÜHRUNGEN

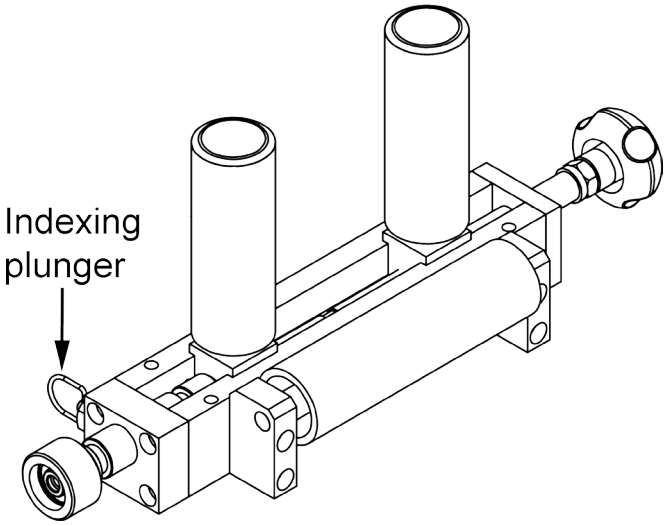


Article: 17254
Rollenführung für Bandabzüge mit 3 Zentrumlinienvoreinstellungen um die Lebensdauer des Riemens dreifach zu verlängern

* Stock item

Subec AB Hesselmans Torg 5 SE- 131 54 Nacka Sweden
Phone: +46-8-88 46 33
Fax: +46-8-97 76 58
Email: info@subec.se
Web: www.subec.se


Copyright © 2023 Subec

# PRÄZISIONSROLLENFÜHRUNG

Fûr Rollen - Max Produkt Ø: 15mm

| Article | Rollen-Typ | Product Ø | Bemerkung |
|---|---|---|---|
| **10365** | SS 22 | 0,8-1,6mm | |
| **10784B** | SL35 | 7,0-12,0mm | Rollen in Zirkonoxid |
| **13834** | SL35 | 7,0-12,0mm | Mit Positionsanzeiger |
| **11189A** | SD 35 | 2-4,5mm | Mit Positionsanzeiger |
| **8828*** | SD 35 | 2-4,5mm | |
| **9480A*** | SD 52 | 6-9,5mm | |
| **13218** | SL52 | 6-15mm | |
| **9805** | SD 80 | 7-15mm | |

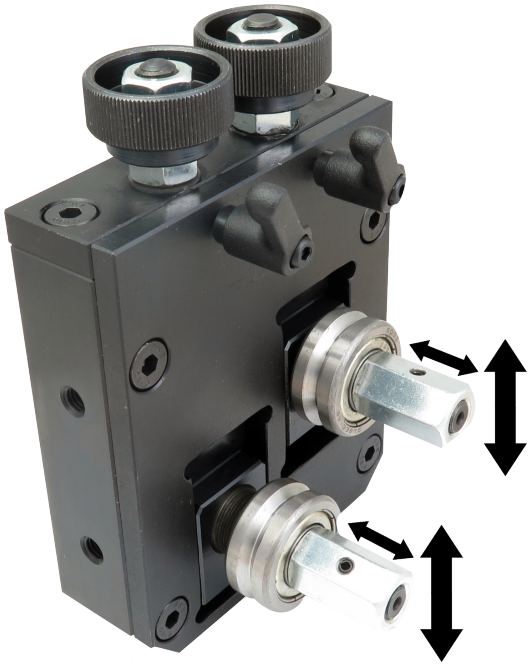

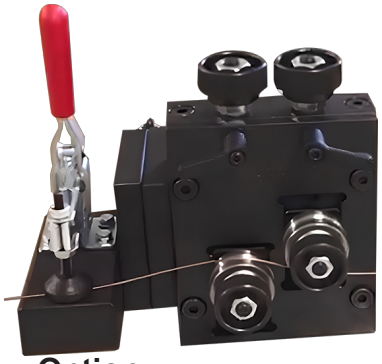

**Option:**
Drahtklemme vor dem Spritzkopf
Article: 13191

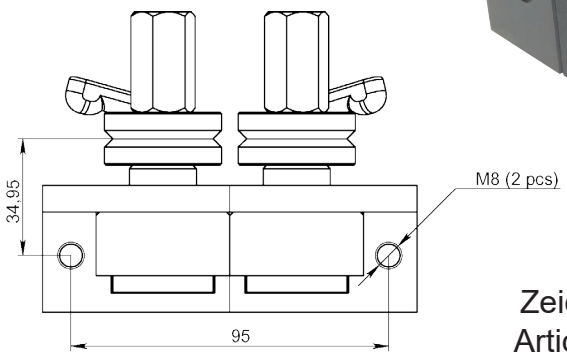


Zeichnung für
Article: 08828*



Article: 11189A

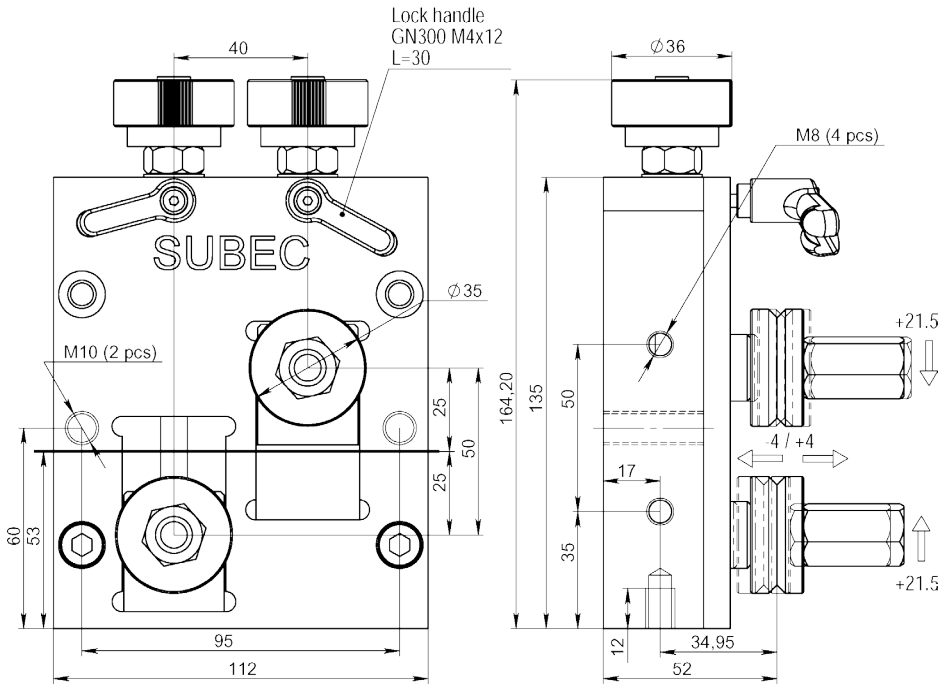


**Zeichnungs Nr. 3-400793-00**

* Stock item

**Subec AB** **Hesselmans Torg 5** **SE- 131 54 Nacka** **Sweden**
**Phone:** **+46-8-88 46 33**
**Fax:** **+46-8-97 76 58**
**Email: info@subec.se**
**Web: www.subec.se**


Copyright © 2023 Subec

# PRÄZISIONSROLLENFÜHRUNG

Fûr kleine Räder - Max Produkt Ø: 15mm

**Doppelausführung**
Article: 11845

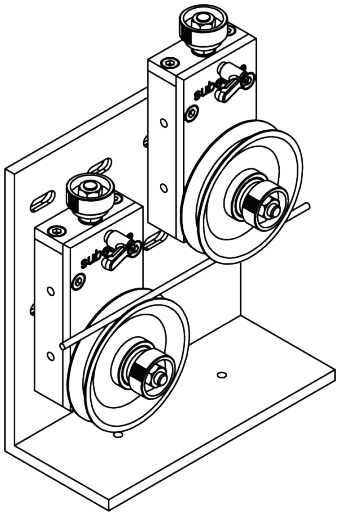

**Einzelausführung**
Article: 11844



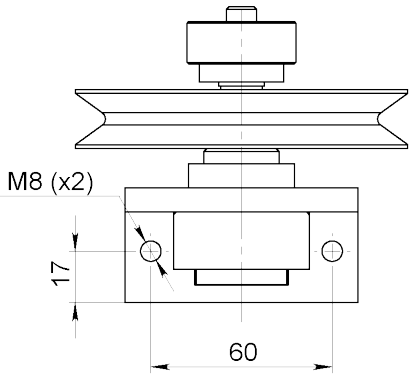


Halterung
Article: 11849

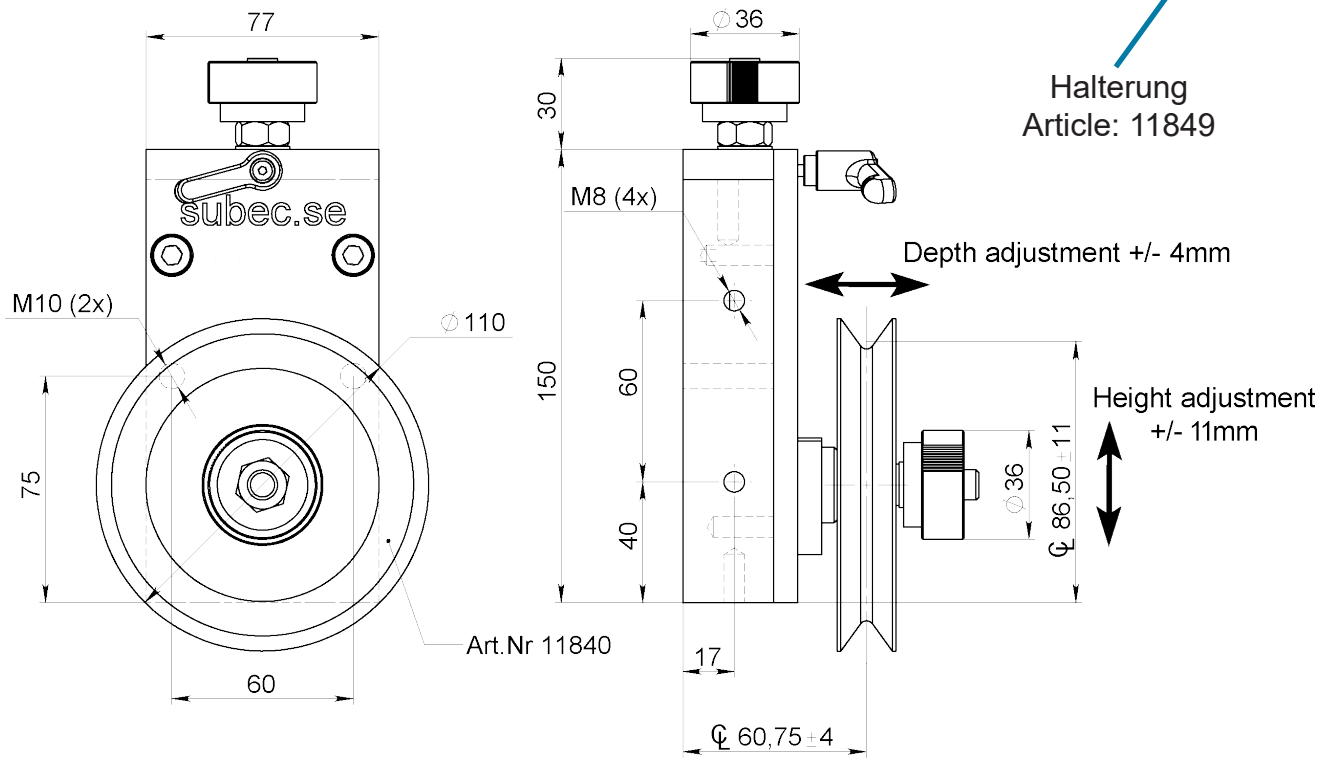


## Zeichnungs Nr. 3-400793-00


| | | | | |
|---|---|---|---|---|
| Subec AB | Hesselmans Torg 5<br>SE- 131 54 Nacka<br>Sweden | Phone:<br>Fax: | +46-8-88 46 33<br>+46-8-97 76 58 | Email: info@subec.se<br>Web: www.subec.se |



Copyright © 2023 Subec

# MINI ROLLENFÜHRUNG

Max Produkt Ø: 13mm

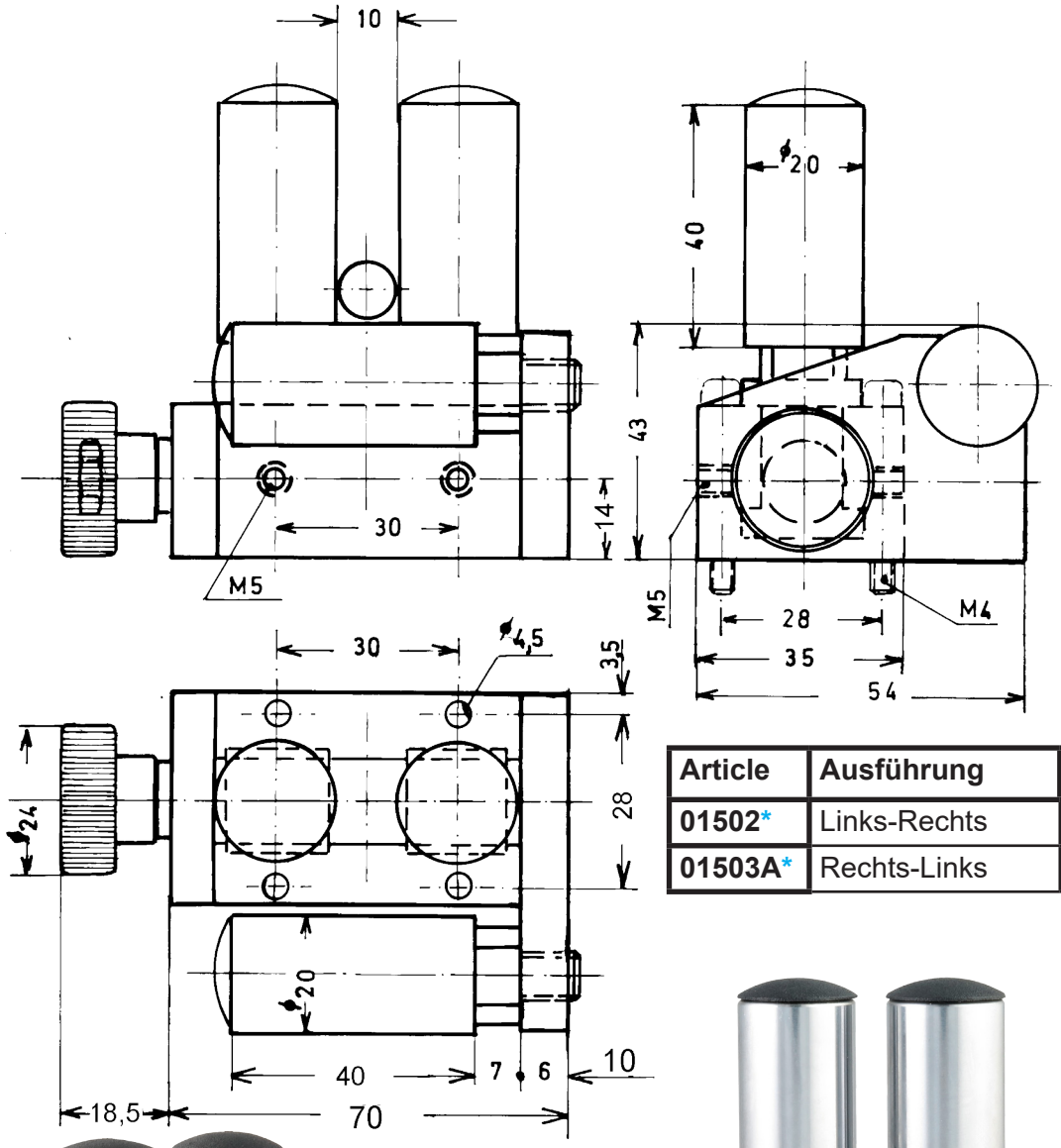


| Article | Ausführung | Gewicht |
|---|---|---|
| **01502*** | Links-Rechts | 0,75kg |
| **01503A*** | Rechts-Links | 0,75kg |



Article: 01503A
Rechts-Links

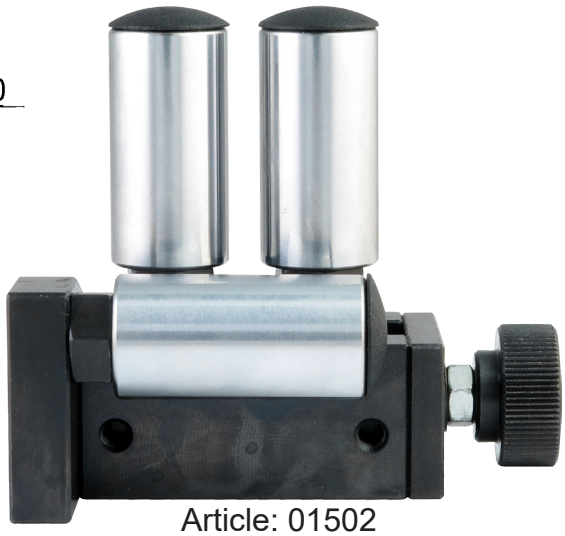

Article: 01502
Links-Rechts

**Zeichnungs Nr. 3-400370-01**

* Stock item

**Subec AB** **Hesselmans Torg 5** **SE- 131 54 Nacka** **Sweden** **Phone:** **+46-8-88 46 33** **Fax:** **+46-8-97 76 58** **Email: info@subec.se** **Web: www.subec.se**


Copyright © 2023 Subec

# WINKELVERSTELLBARE ROLLENFÜHRUNG

Max Produkt Ø: 13mm

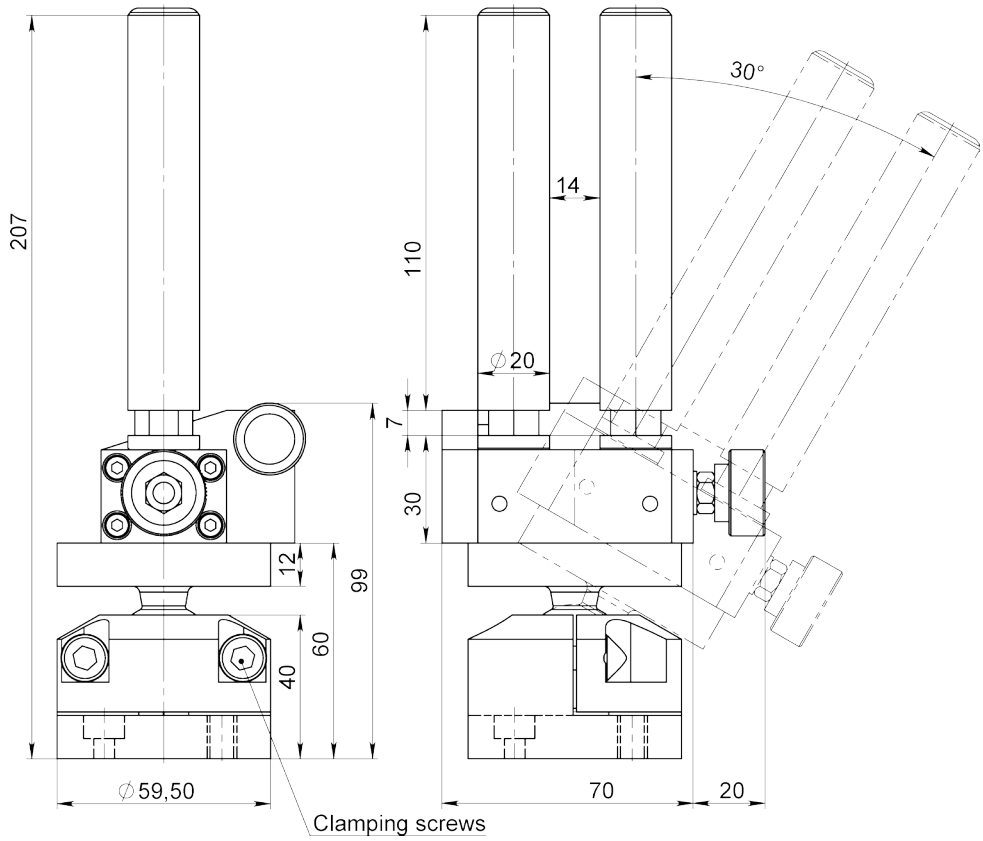





Article: 14228
Erhältlich mit verschiedenen Rollen.



Article: 10203




**Zeichnungs Nr. 3-401219-00**

**Subec AB** **Hesselmans Torg 5** **SE- 131 54 Nacka** **Sweden**
**Phone:** **+46-8-88 46 33**
**Fax:** **+46-8-97 76 58**
**Email: info@subec.se**
**Web: www.subec.se**


Copyright © 2023 Subec

# DREHBARE ROLLENFÜHRUNG

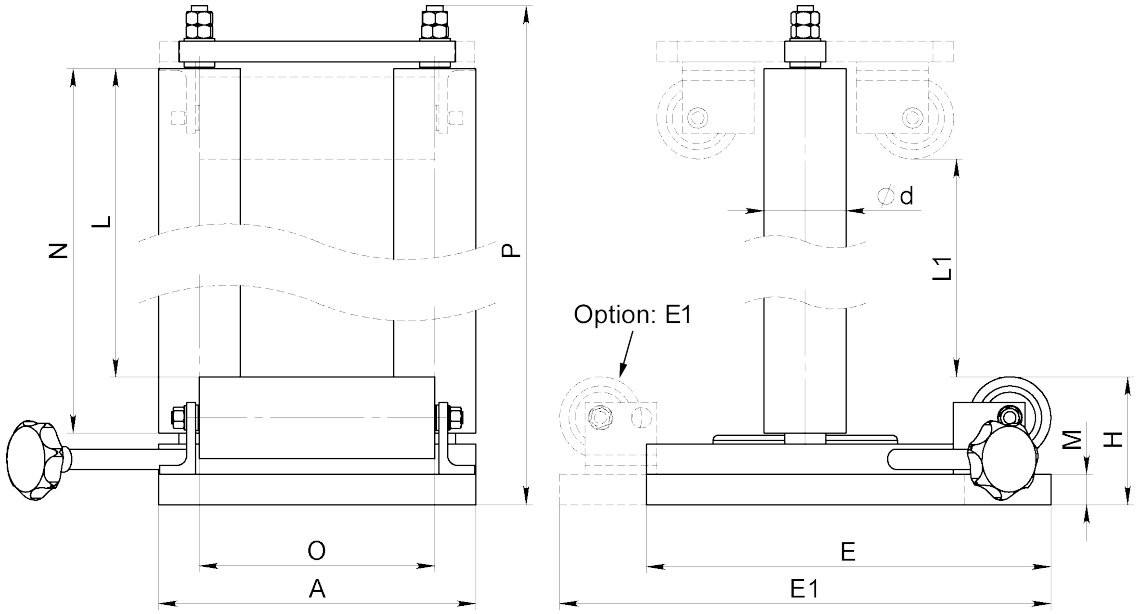




Article: 1790*

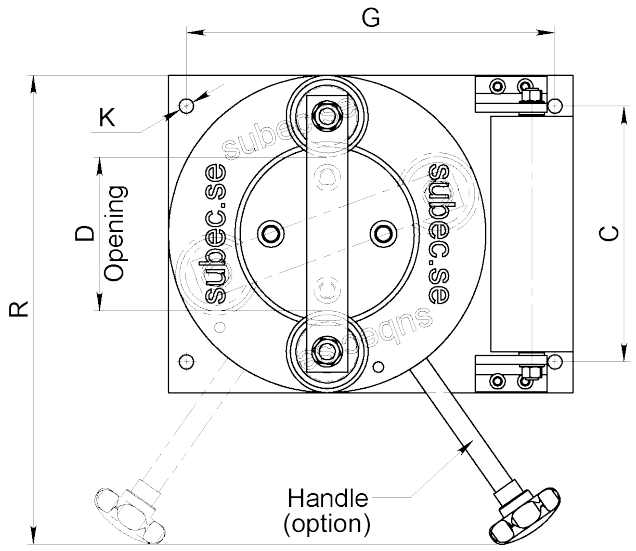


| Article | A | C | Ød | D | E | E1 | G | H | K | L | L1 | M | N | O | P | R |
|---|---|---|---|---|---|---|---|---|---|---|---|---|---|---|---|---|
| **11985** | 310 | 250 | 80 | 0-150 | - | 480 | 360 | 125 | M16 | 1945 | - | 30 | 2000 | 230 | 2132 | 458 |
| **07230** | 310 | 250 | 80 | 0-150 | - | 480 | 360 | 125 | M16 | 945 | - | 30 | 1000 | 230 | 1132 | 458 |
| **05955** | 482 | 250 | 80 | 0-150 | - | 472 | 360 | 260 | M16 | - | 1156 | 30 | 1300 | 230 | 1567 | 458 |
| **05849** | 310 | 250 | 80 | 0-150 | 395 | - | 360 | 125 | M16 | 1245 | - | 30 | 1300 | 230 | 1432 | 458 |
| **1790A*** | 100 | 70 | 30 | 0-10 | - | 130 | 40 | 40 | Ø6,6 | 95 | - | 8 | 110 | 60 | 163 | - |

**Zeichnungs Nr. 3-400419-00**

* Stock item

**Subec AB** **Hesselmans Torg 5** **SE- 131 54 Nacka** **Sweden**
**Phone:** **+46-8-88 46 33**
**Fax:** **+46-8-97 76 58**
**Email: info@subec.se**
**Web: www.subec.se**


Copyright © 2023 Subec

# V-ROLLENFÜHRUNG

Produktabmessung: Ø 10-90mm

Pneumatisch zu öffnen/schliessen

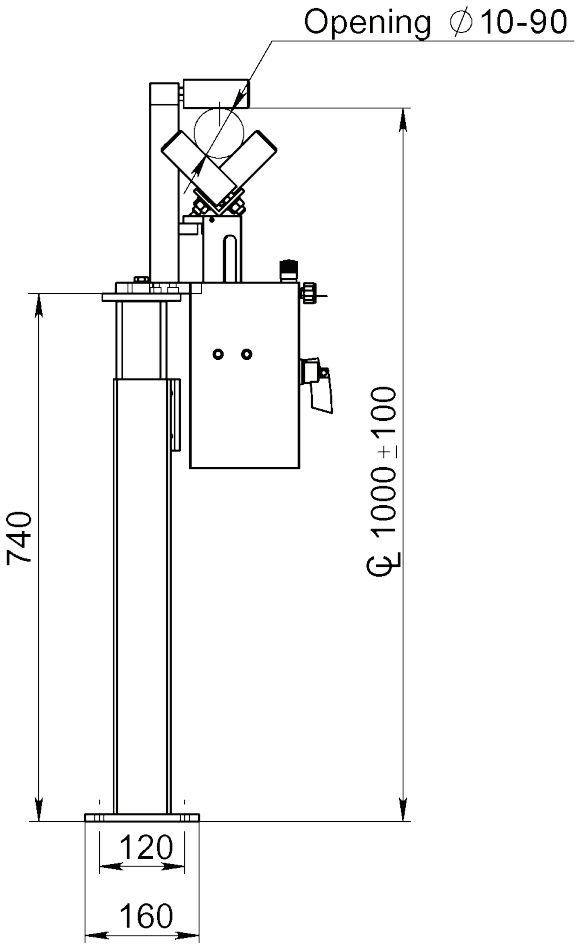


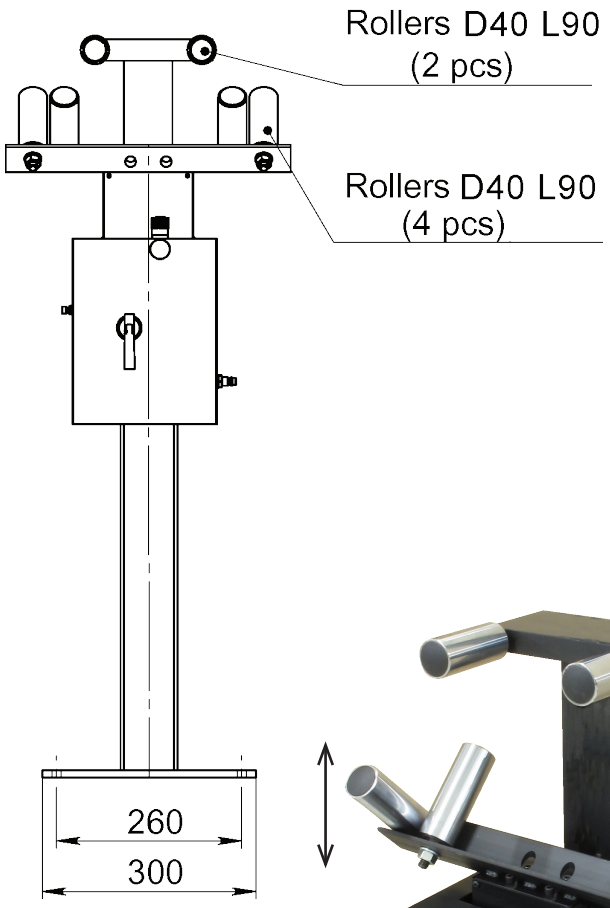




Article: 13256

**Zeichnungs Nr. 3-400946-00**


| | | | | |
|---|---|---|---|---|
| **Subec AB** | **Hesselmans Torg 5**<br>**SE- 131 54 Nacka**<br>**Sweden** | **Phone:**<br>**Fax:** | **+46-8-88 46 33**<br>**+46-8-97 76 58** | **Email: info@subec.se**<br>**Web: www.subec.se** |



Copyright © 2023 Subec

# VERSTELLBARE ROLLENFÜHRUNG

Max Produkt Ø: 14mm

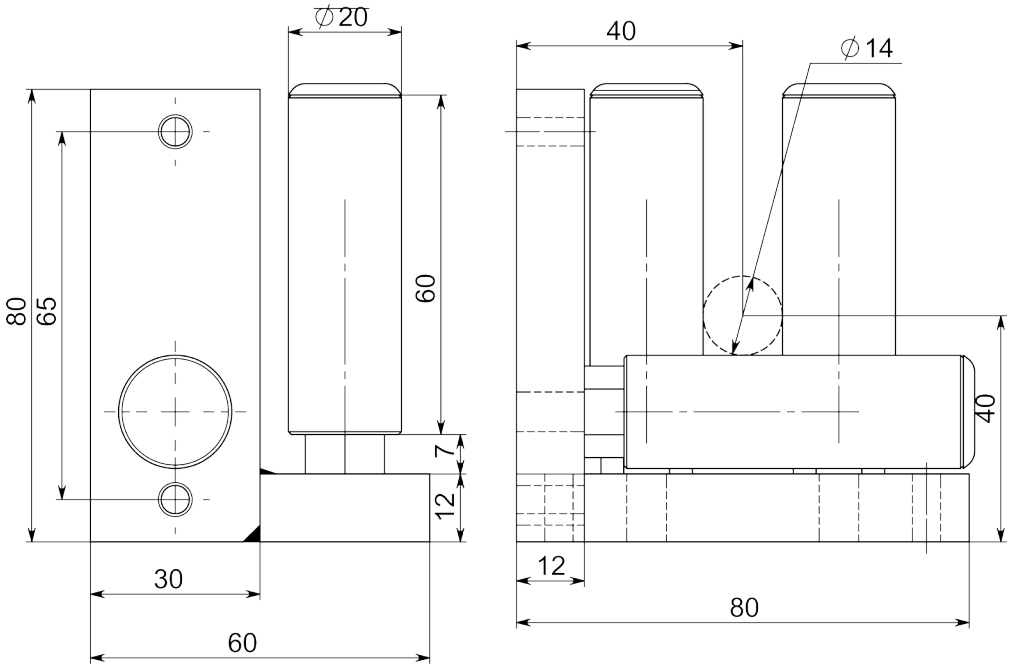


Article: 07211*
Gewicht: 0,73kg

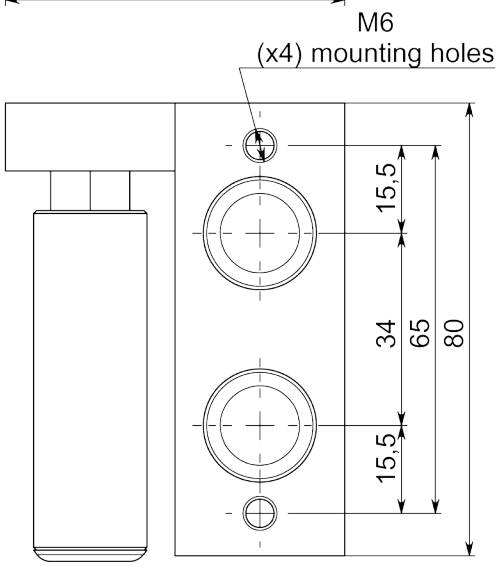




Article: 6758
Ausführung 4 Rollen
Mit D20 L40 Rollen
Öffnung 10mm

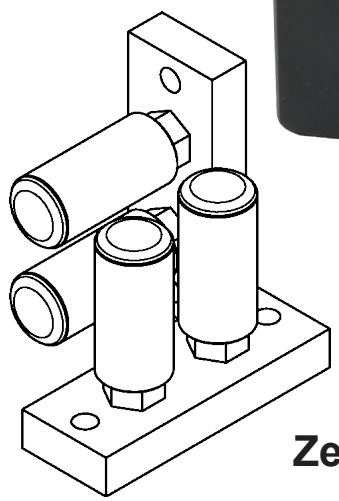

**Zeichnungs Nr. 3-400742-00**

* Stock item

**Subec AB** **Hesselmans Torg 5** **SE- 131 54 Nacka** **Sweden** **Phone:** **+46-8-88 46 33** **Fax:** **+46-8-97 76 58** **Email: info@subec.se** **Web: www.subec.se**


Copyright © 2023 Subec

# ROTIERENDE FÜHRUNG MIT STAHLROLLEN

Max Produkt Ø: 20mm

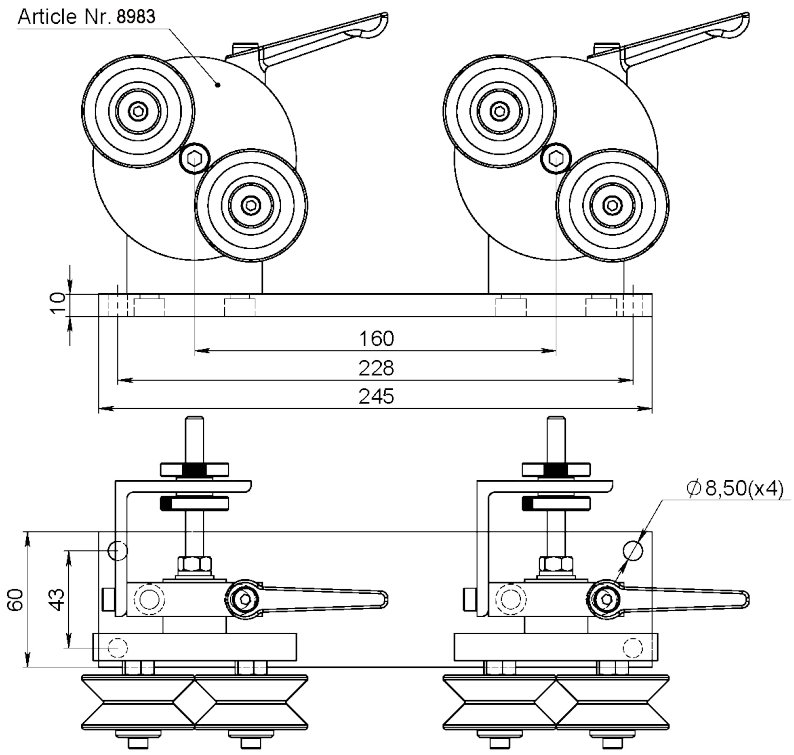


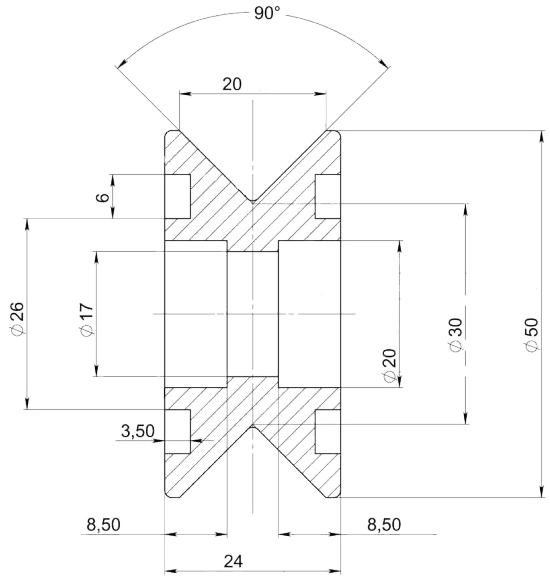


Article: 08427*
Gewicht: 0,2kg

| Article No. | Modell | Gummifeder |
|---|---|---|
| **08983*** | Single | Without |
| **08984** | Single | With |
| **08985** | Double | With |
| **08245*** | Double | Without |

Auch erhältlich mit:
Stahlrollen
Article: 8427

Alu + Keramikrollen
Article: 12906A




Article: 08245*
Gewicht: 5kg

**Zeichnungs Nr. 3-300450-01**

* Stock item

**Subec AB** **Hesselmans Torg 5** **SE- 131 54 Nacka** **Sweden**
**Phone:** **+46-8-88 46 33**
**Fax:** **+46-8-97 76 58**
**Email: info@subec.se**
**Web: www.subec.se**


Copyright © 2023 Subec

# ROTIERENDE FÜHRUNG



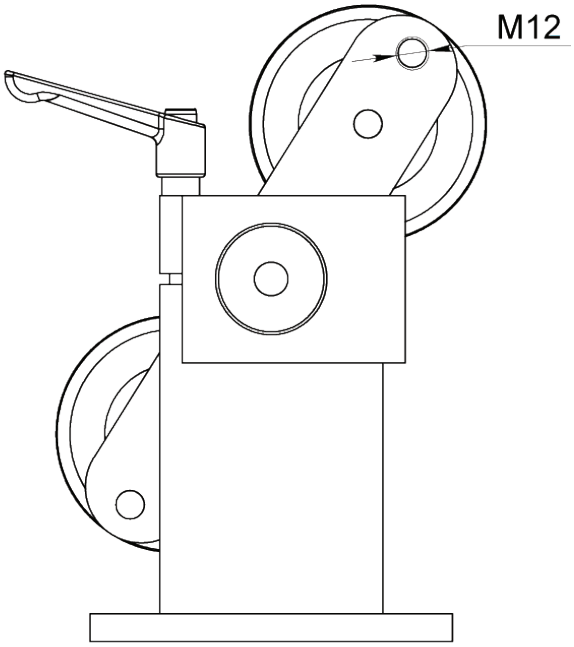


Article: 13709

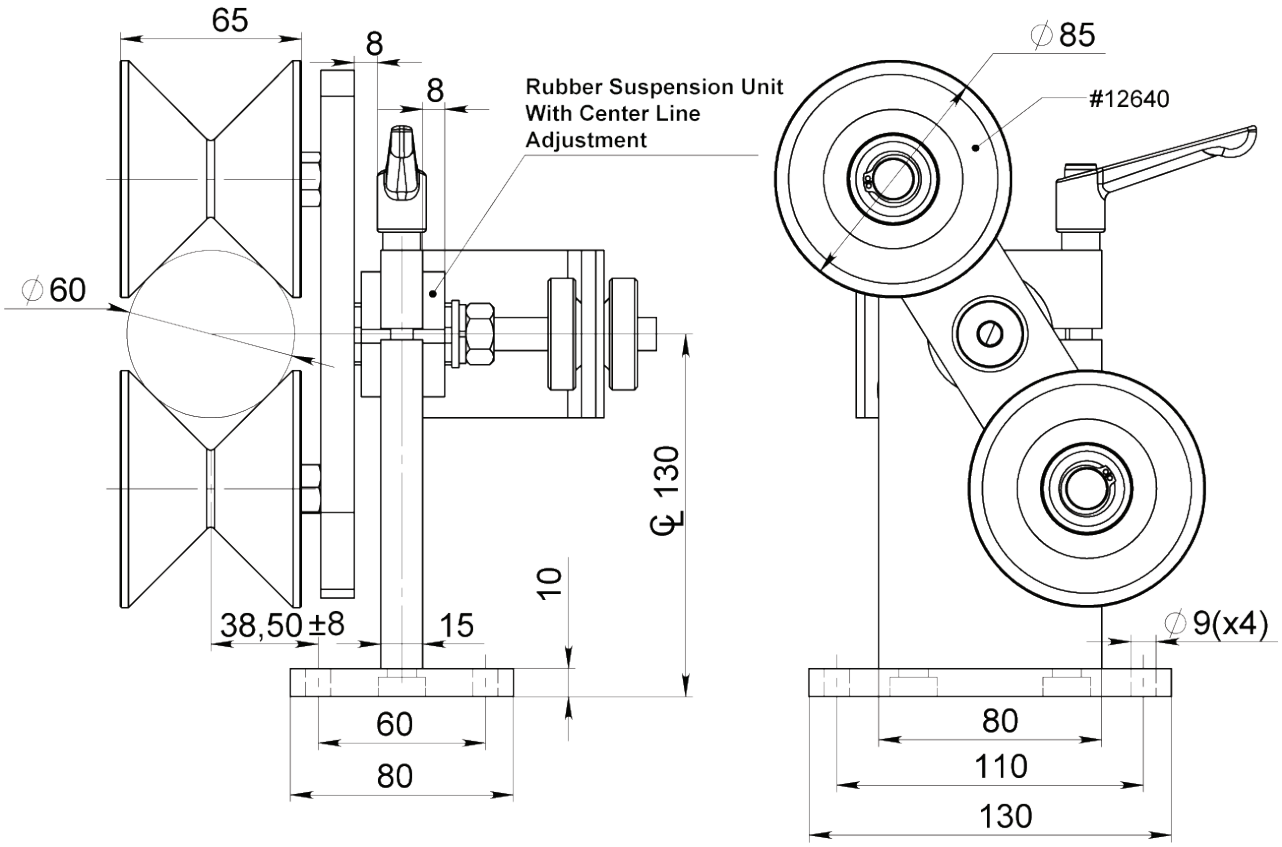


**Zeichnungs Nr. 3-400450-01**


| | | | | |
|---|---|---|---|---|
| **Subec AB** | **Hesselmans Torg 5**<br>**SE- 131 54 Nacka**<br>**Sweden** | **Phone:**<br>**Fax:** | **+46-8-88 46 33**<br>**+46-8-97 76 58** | **Email: info@subec.se**<br>**Web: www.subec.se** |



Copyright © 2023 Subec

# ROTIERENDE FÜHRUNG

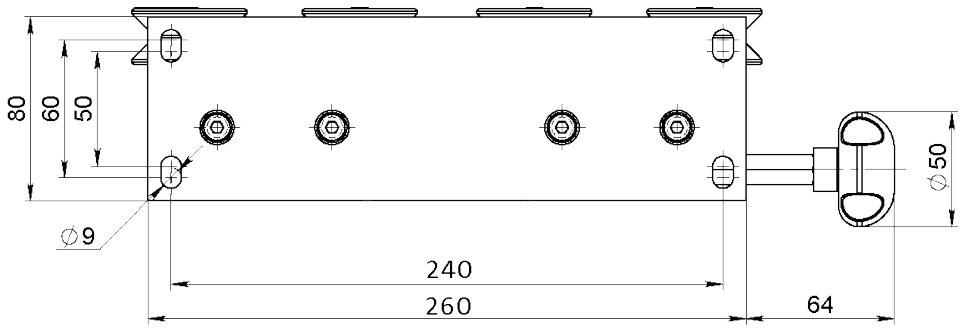


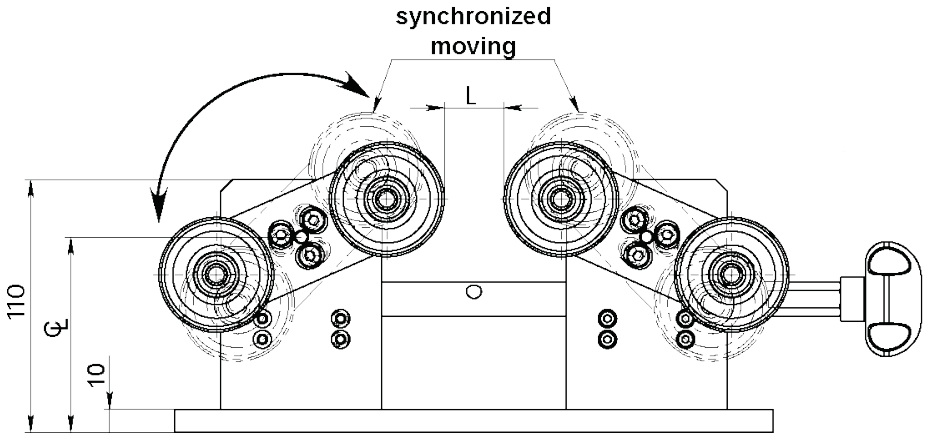


| Article No. | Rad | CL | L | Produkt-abmessung |
|---|---|---|---|---|
| 13227 | Alu. Keramisch Beschichtet. Flache Nut. Typ SL50<br>Article:13253 | 85 | 30 | Groove acc. spec. |
| | Alu. Keramisch Beschichtet. V-Nut 90°. Typ SL50<br>Article: 12906* | | | Ø 2-20mm |
| 12682 | Alu. $Cr_2O_3$ Beschichtet. V-Nut 90°. Typ SL65<br>Article: 11015 | 85 | 8 | Ø 2-30mm |

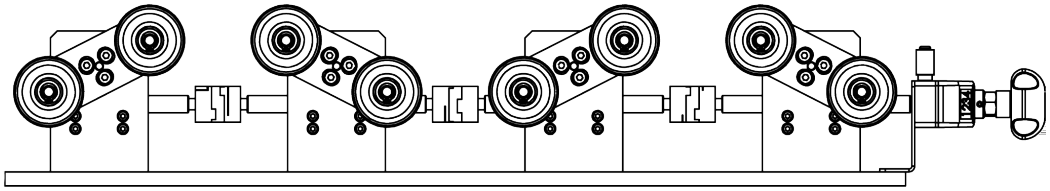

Beispiel: Sync. Quad System

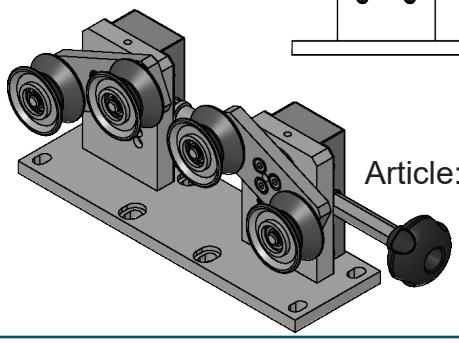

Article: 13227

**Zeichnungs Nr. 3-401341-00**

**Subec AB** **Hesselmans Torg 5** **SE- 131 54 Nacka** **Sweden**
**Phone:** **+46-8-88 46 33**
**Fax:** **+46-8-97 76 58**
**Email: info@subec.se**
**Web: www.subec.se**


Copyright © 2023 Subec

# ROTIERENDE FÜHRUNG

SWynchronisierten Rolleneinstellung

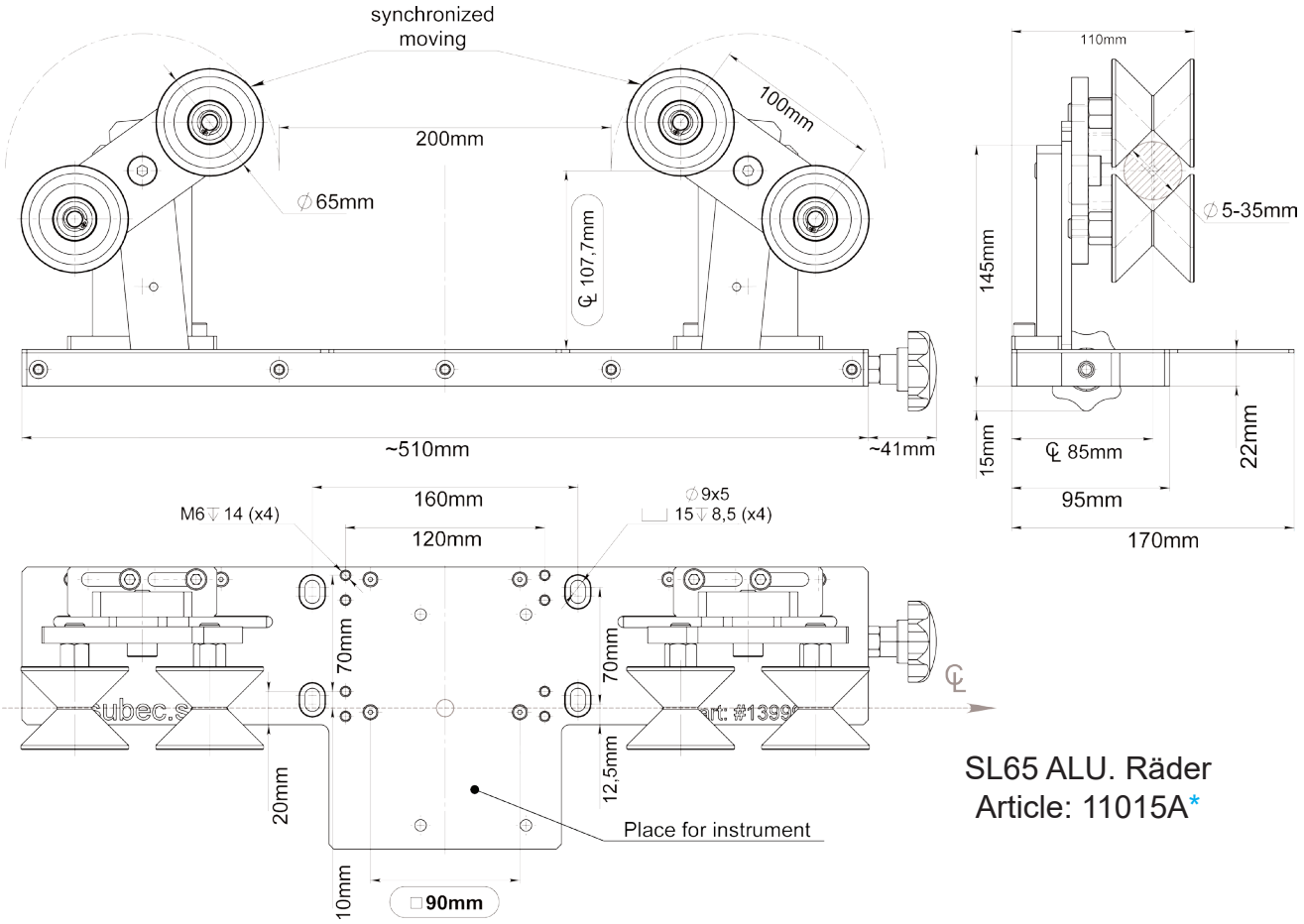


SL65 ALU. Räder
Article: 11015A*

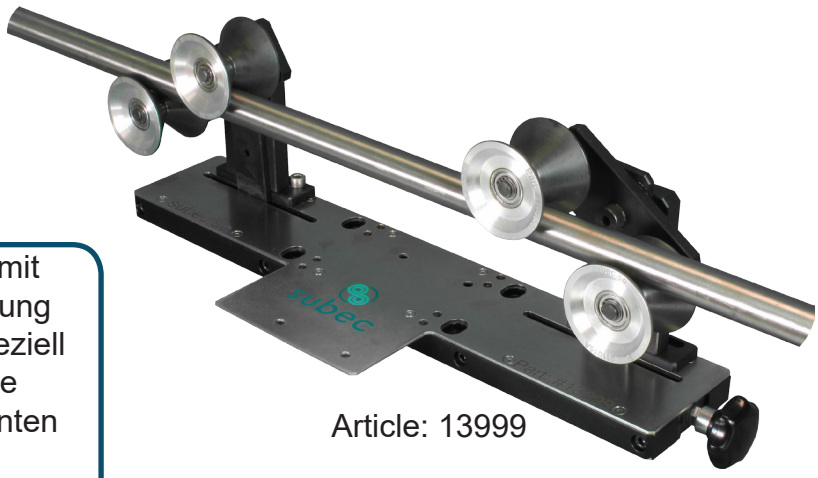

Article: 13999

**Info:** Rotierende Rollenführung mit Handknauf für einhändige Verstellung der Einlauf- und Auslaufrollen. Speziell entwickelt für präzise ausgerichtete Produktführung bei Messinstrumenten wie z.B. Kamerasysteme, Durchmesser- und Rundheitsmessung, Knotenwächter.

**Zeichnungs Nr. 3-401341-00**

**Subec AB** **Hesselmans Torg 5** **SE- 131 54 Nacka** **Sweden** **Phone:** **+46-8-88 46 33** **Fax:** **+46-8-97 76 58** **Email: info@subec.se** **Web: www.subec.se**


Copyright © 2023 Subec

# ROTIERENDE FÜHRUNG

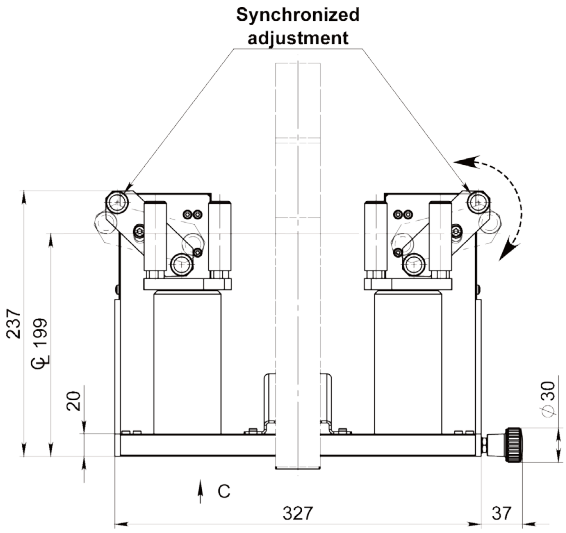


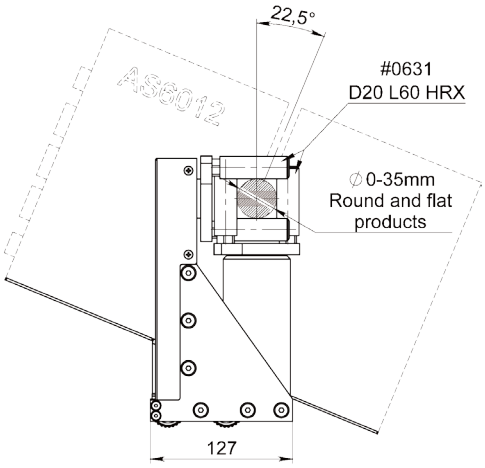


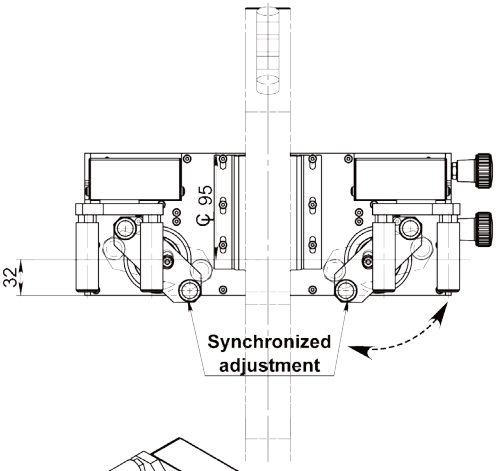


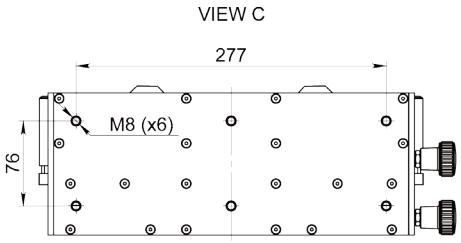


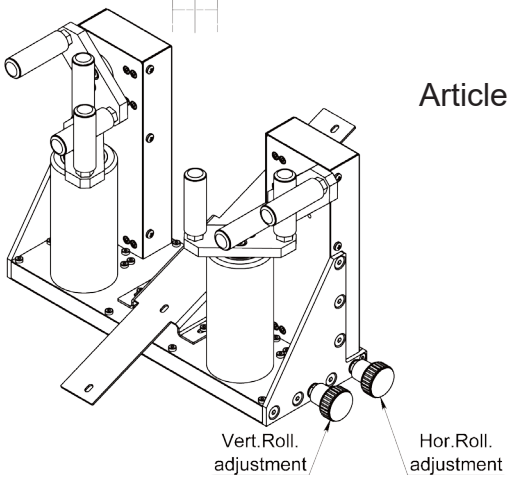


Article: 14974




**Info:**
Durchmesser Messgerät im Winkel für genaues messen auch von Flachen Produkten

| Article No. | CL | Ø-Messgerät |
|---|---|---|
| **14974** | 199 | AS6012 |
| **15141** | 309 | AS6050 |

**Zeichnungs Nr. 3-401341-00**

**Subec AB** **Hesselmans Torg 5** **SE- 131 54 Nacka** **Sweden**
**Phone:** **+46-8-88 46 33**
**Fax:** **+46-8-97 76 58**
**Email: info@subec.se**
**Web: www.subec.se**


Copyright © 2023 Subec

# ROTIERENDE FÜHRUNG

Produktabmessung: Ø 0-50mm

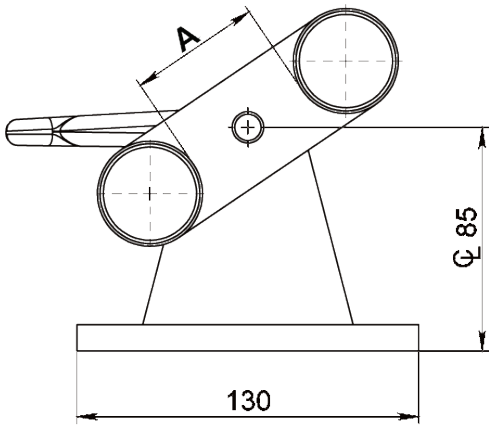


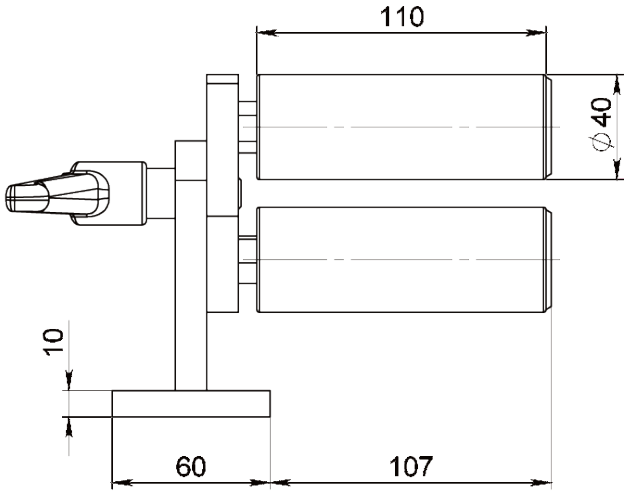


Article: 13880

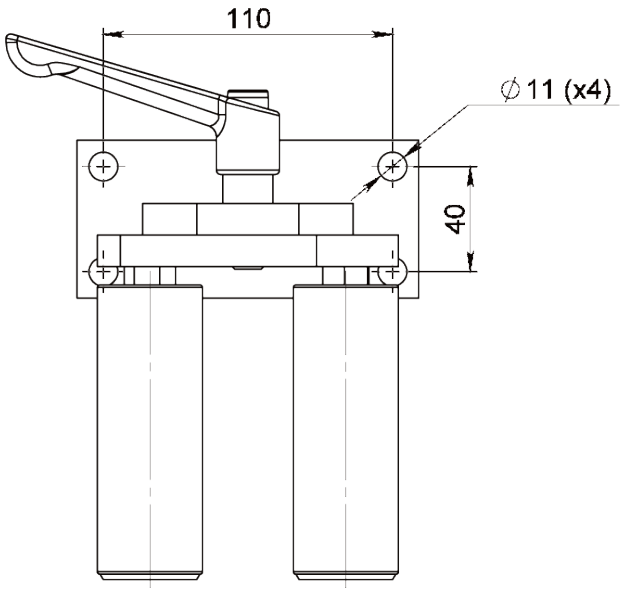





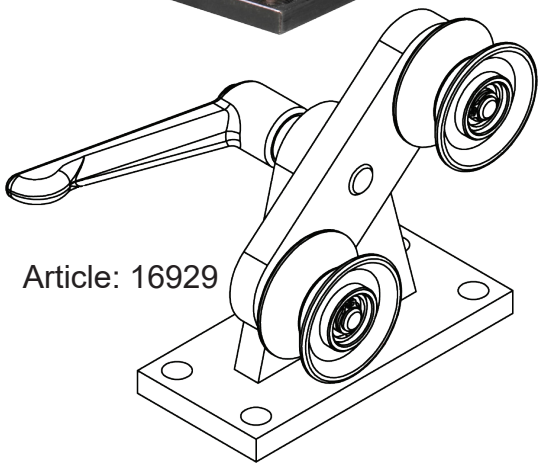

Article: 16929

| Article No. | Produkt Ø | A | Type |
|---|---|---|---|
| **16929** | 1-20mm | 40 | D50 Rad mit $Zr_2O_3$ beschichtung: 11836<br>D50 Stahlrad: 8427<br>D50 Alu. Rad mit Keramikbeschichtung: 12906 |
| **13880** | 0-50mm | 50 | D40 L110 Rollers |

## Zeichnungs Nr. 3-401282-00

**Subec AB** **Hesselmans Torg 5** **SE- 131 54 Nacka** **Sweden** **Phone:** **+46-8-88 46 33** **Fax:** **+46-8-97 76 58** **Email: info@subec.se** **Web: www.subec.se**


Copyright © 2023 Subec

# ROTIERENDE FÜHRUNG

Max Produkt Ø: 0-35mm
Für runde und flache Produkte

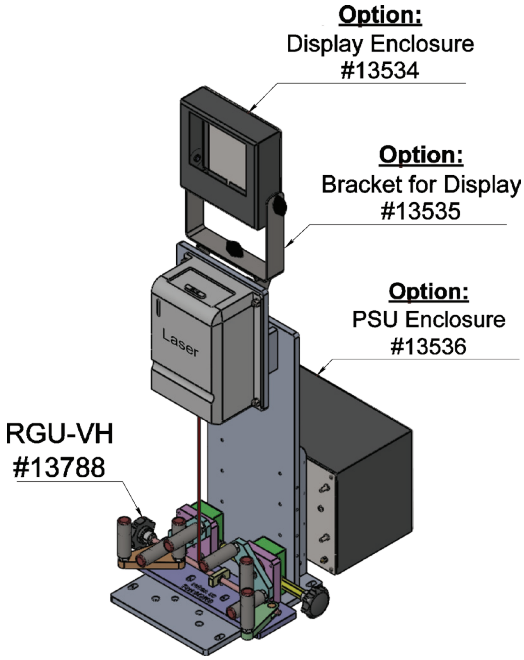


Aufbausbeispiel mit Laser Längenmesser Konsole.
Article: 12931




Mit klappbaren Außenrollen für seitlichen Produkteinschub
Article: 14781

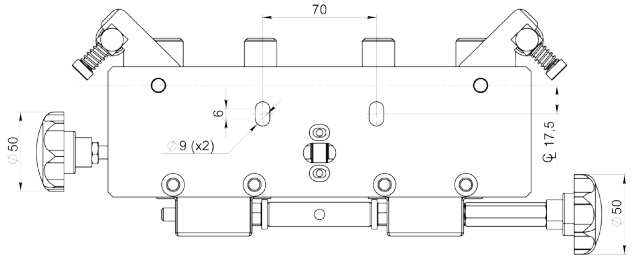


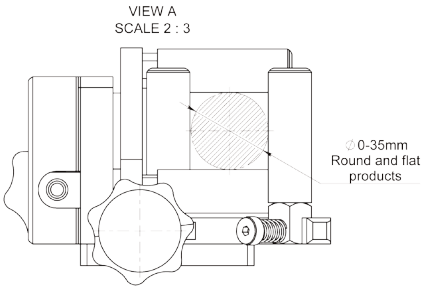


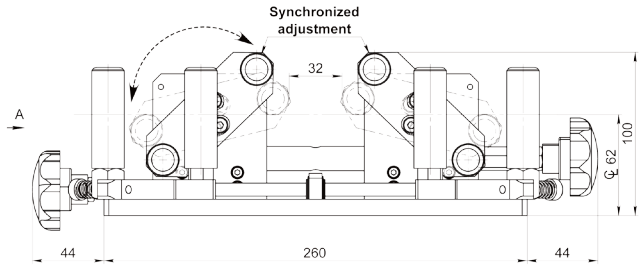


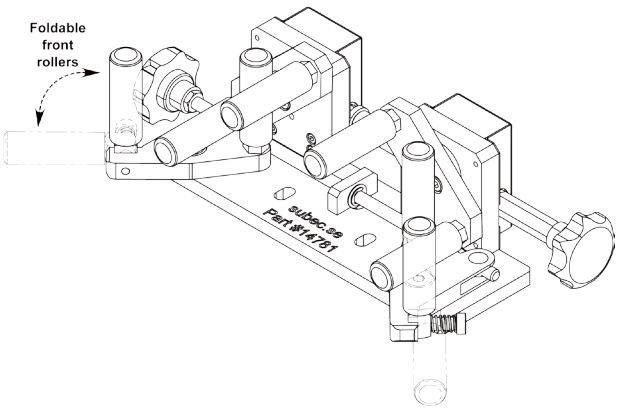


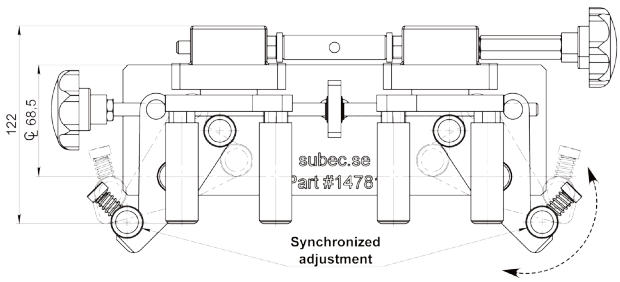


**Zeichnungs Nr. 3-401341-00**

**Subec AB** **Hesselmans Torg 5** **SE- 131 54 Nacka** **Sweden**
**Phone:** **+46-8-88 46 33**
**Fax:** **+46-8-97 76 58**
**Email: info@subec.se**
**Web: www.subec.se**


Copyright © 2023 Subec

# ROTIERENDE FÜHRUNG

Max Produkt Ø: 30mm

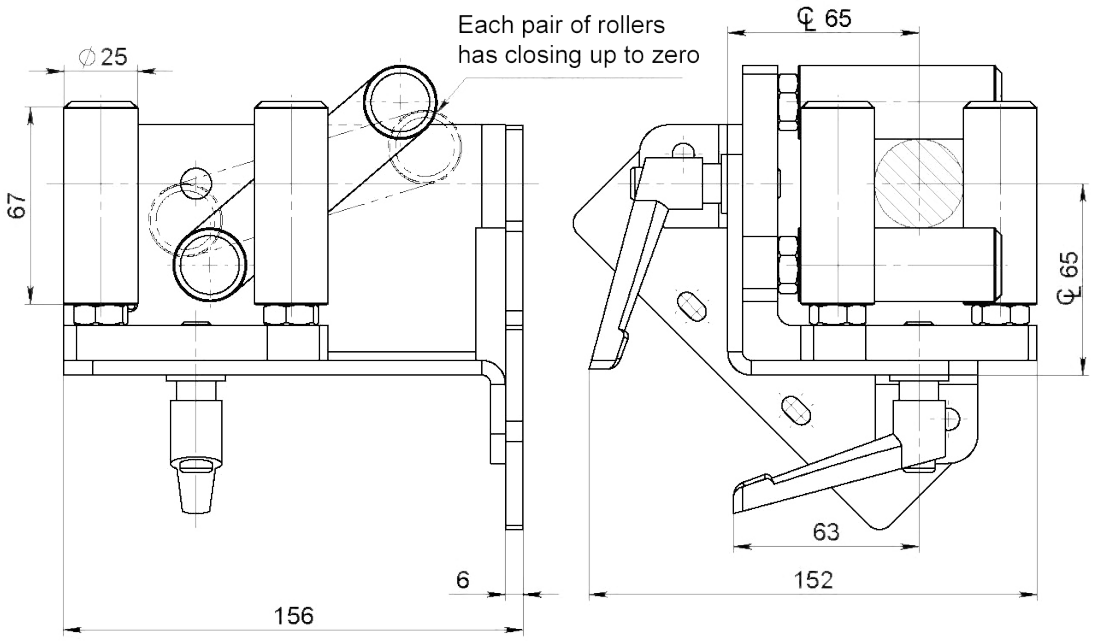


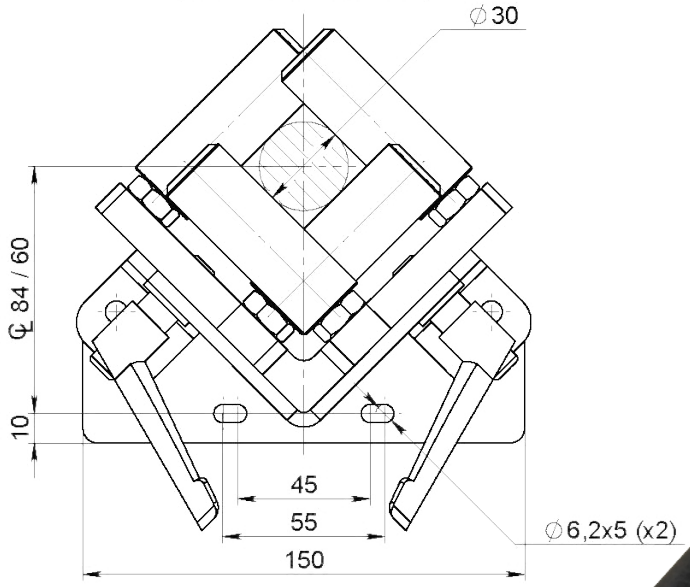


Rollen:
Article: 14159

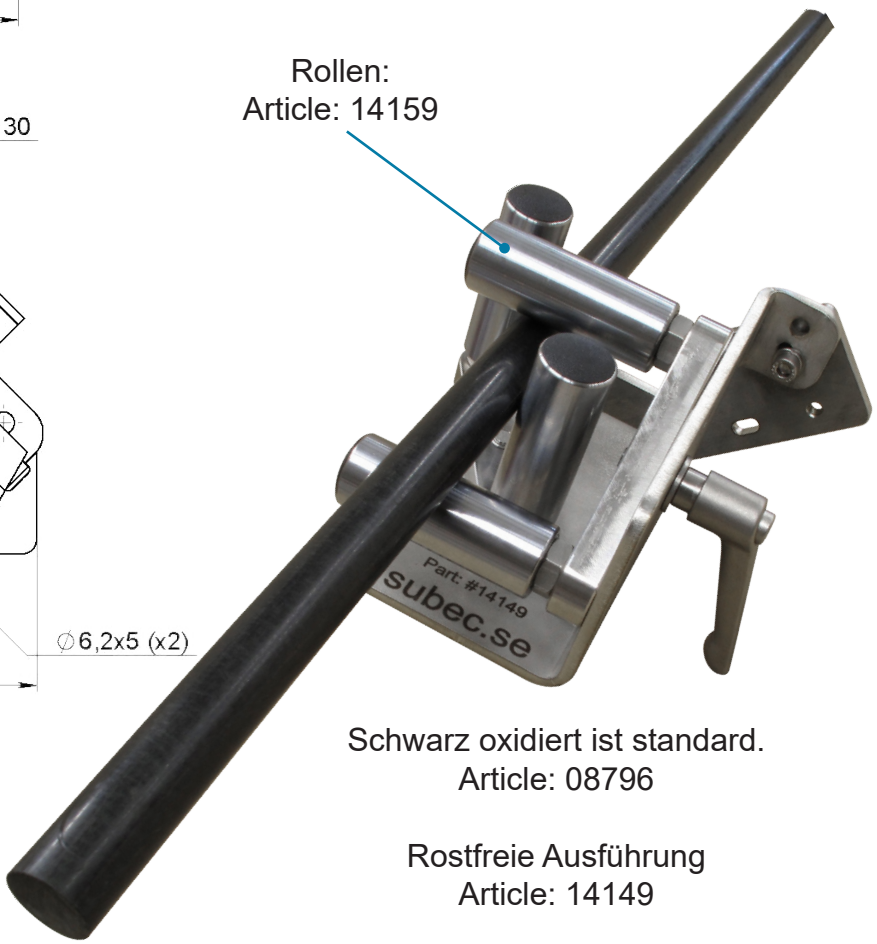


**Info:** Optimale Führung für Durchmessermessgeräte für runde und flache Produkte..

Schwarz oxidiert ist standard.
Article: 08796

Rostfreie Ausführung
Article: 14149

## Zeichnungs Nr. 3-400431-00


| | | | | |
|---|---|---|---|---|
| **Subec AB** | **Hesselmans Torg 5**<br>**SE- 131 54 Nacka**<br>**Sweden** | **Phone:**<br>**Fax:** | **+46-8-88 46 33**<br>**+46-8-97 76 58** | **Email: info@subec.se**<br>**Web: www.subec.se** |



Copyright © 2023 Subec

# ROTIERENDE FÜHRUNG

Max Produkt Ø: 20-40mm

Rotierende Einlaufführung für Durchmesser-Messgeräte, Knotenwächter und Längenmesser
Erhältlich mit verschiedenen Halterungen für Montage.

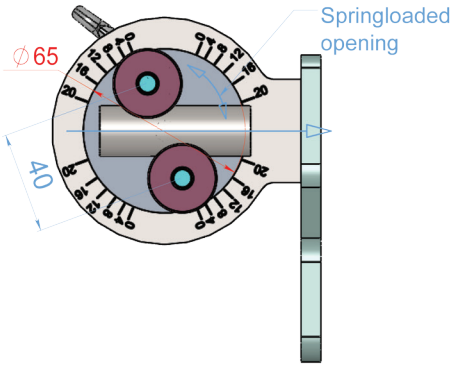


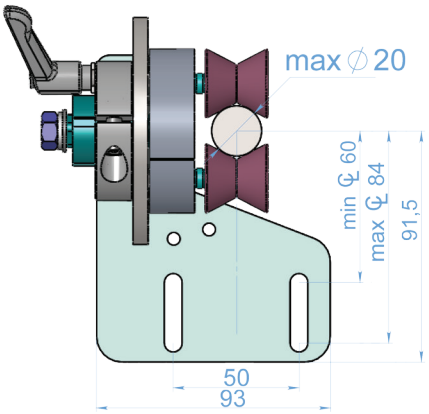


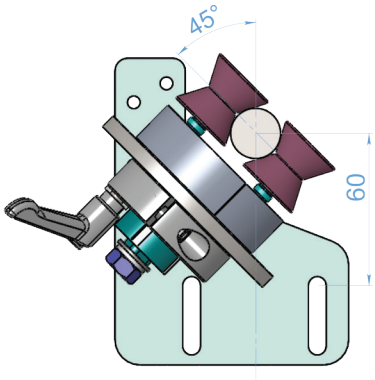


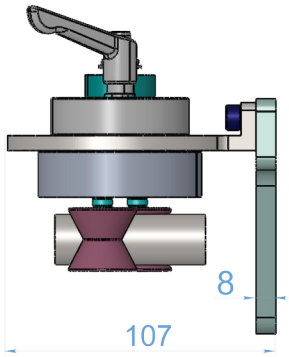


| Article No. | Max Produkt Ø | Rollen in Zirkonoxid Article No. | Note |
|---|---|---|---|
| **14142B** | 20mm | 13917, V-125° | |
| **14804B*** | 20mm | 13917, V-125° | Federnden Rollen |
| **14920*** | 40mm | 14919, V-110° | |
| **14921*** | 40mm | 14919, V-110° | Federnden Rollen |

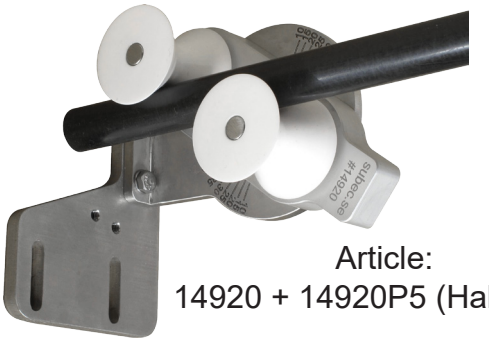

Article:
14920 + 14920P5 (Halterung)



Article:
14921A + 15140P5 (Halterung)

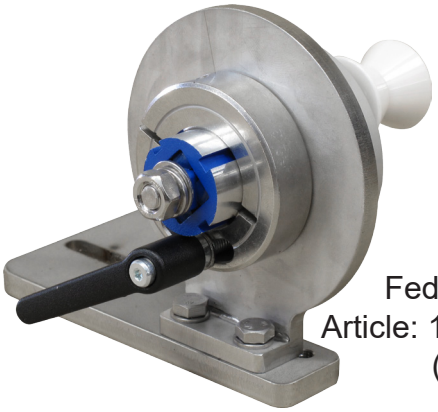

Federnden Rollen
Article: 14804B + 14920P5
(Halterung)

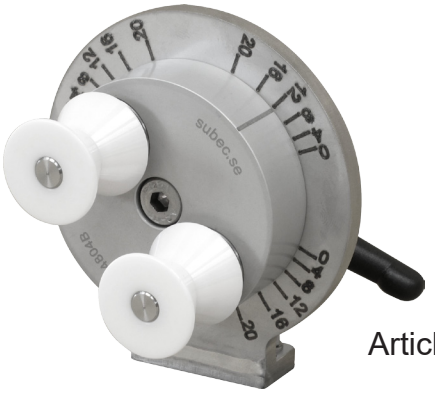

Article: 14804B

**Zeichnungs Nr. 3-300450-01**

* Stock item

**Subec AB** **Hesselmans Torg 5** **SE- 131 54 Nacka** **Sweden**
**Phone:** **+46-8-88 46 33**
**Fax:** **+46-8-97 76 58**
**Email: info@subec.se**
**Web: www.subec.se**


Copyright © 2023 Subec

# V-ROLLENFÜHRUNG

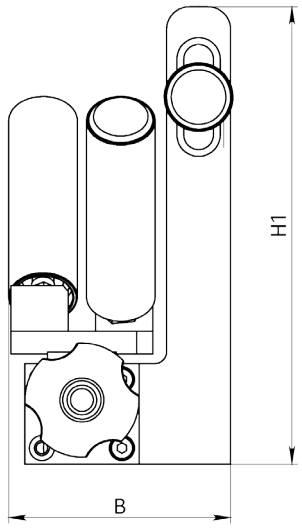


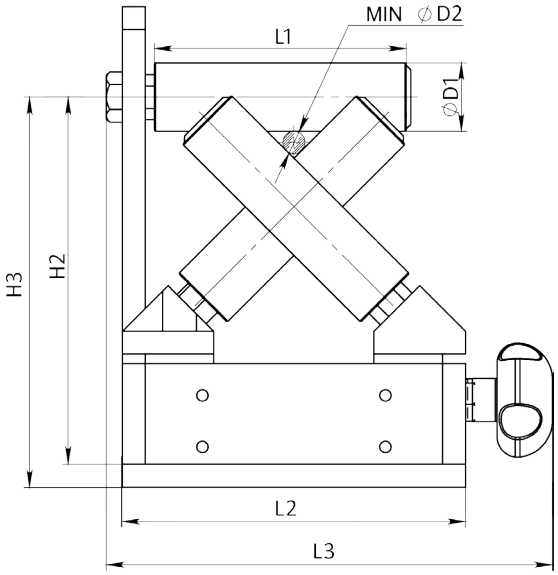


**Info:** Präzisionsführung für Draht und Kabel Durchmesserbereich 0-50mm. Die smarte Konstruktion sorgt dafür, dass sich Knoten und Spleisse ungehindert durchschlängeln können.

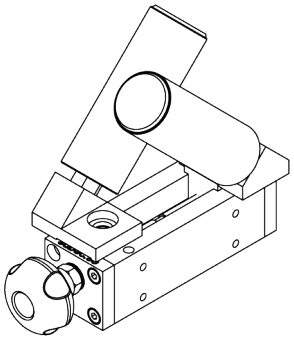

Auch ohne Horizontal-rolle erhältlich.

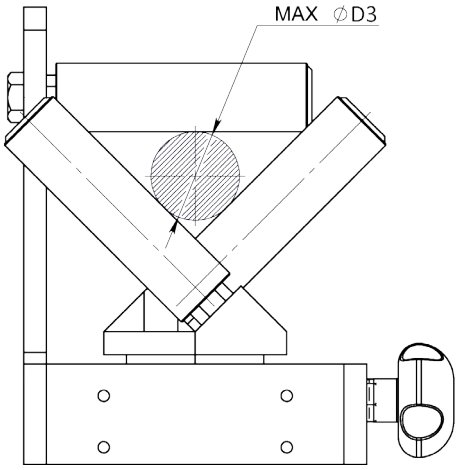




Article: 08557A*
8558A* + 8559A* + 8560
Gewicht: 2,5kg

| Article No. | D1 | L1 | D2 | D3 | L2 | L3 | H1 | H2 | H3 | B | Modell |
|---|---|---|---|---|---|---|---|---|---|---|---|
| **8557A*** | 20 | 60 | 2,6 | 20 | 94 | 113 | 118 | 94,5±5 | 102,5±5 | 148 | Double |
| **8558A*** | 20 | 60 | 2,6 | 20 | 94 | 113 | 118 | 94,5±5 | - | 64 | Single R-L |
| **8559A*** | 20 | 60 | 2,6 | 20 | 94 | 113 | 118 | 94,5±5 | - | 64 | Single L-R |
| **12157** | 30 | 110 | 5 | 40 | 150 | 176 | 200 | 160±10 | 168±10 | 214 | Double |
| **11175** | 30 | 110 | 5 | 40 | 150 | 176 | 200 | 160±10 | - | 97 | Single R-L |
| **11159** | 30 | 110 | 5 | 40 | 150 | 176 | 200 | 160±10 | - | 97 | Single L-R |
| **08865** | 40 | 110 | 6,2 | 35 | 150 | 176 | 220 | 168±5 | 176±5 | 274 | Double |
| **08866** | 40 | 110 | 6,2 | 35 | 150 | 176 | 220 | 168±5 | - | 127 | Single R-L |
| **08867** | 40 | 110 | 6,2 | 35 | 150 | 176 | 220 | 168±5 | - | 127 | Single L-R |
| **08868** | 40 | 150 | 0 | 50 | 220 | 176 | 220 | 186±5 | 194±5 | 276 | Double |
| **08869** | 40 | 150 | 0 | 50 | 220 | 176 | 220 | 186±5 | - | 128 | Single R-L |
| **08870** | 40 | 150 | 0 | 50 | 220 | 176 | 220 | 186±5 | - | 128 | Single L-R |

**Zeichnungs Nr. 3-401105-00**

* Stock item

**Subec AB** **Hesselmans Torg 5** **SE- 131 54 Nacka** **Sweden**
**Phone:** **+46-8-88 46 33**
**Fax:** **+46-8-97 76 58**
**Email: info@subec.se**
**Web: www.subec.se**


Copyright © 2023 Subec

# V-ROLLENFÜHRUNG

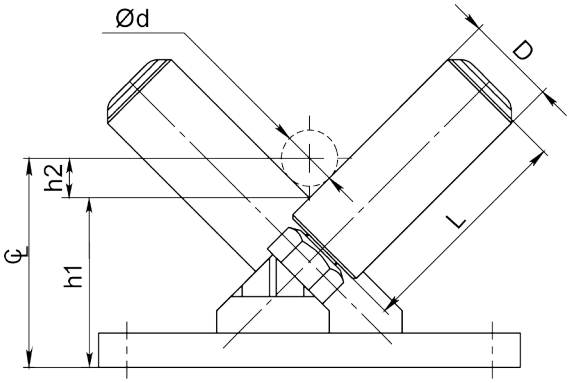


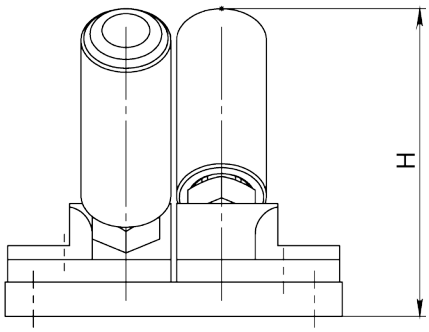


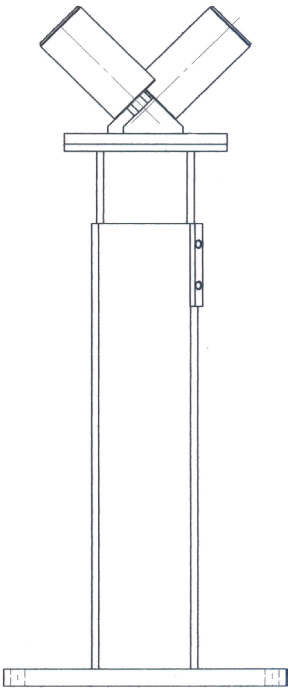

**Option:**
Verstellbares Stativ

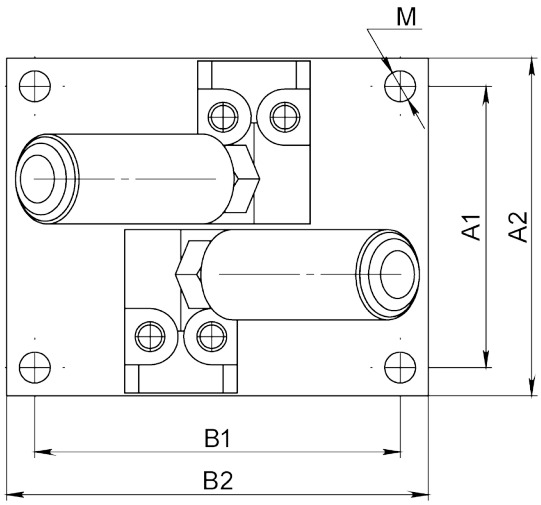


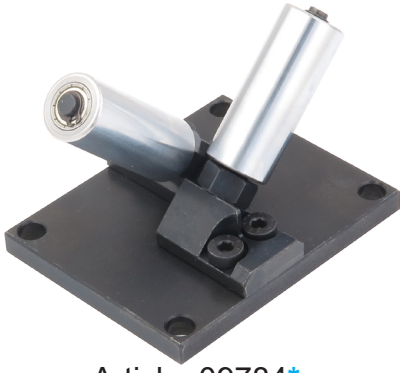

Article: 09784*
Gewicht: 0,39kg

Die Rollen sind in 90° winkel. CL = (h1 + h2).
h2 = (Ød/2)/sin(45).

| Article | D | L | Ød | h1 | H | A1 | A2 | B1 | B2 | M | Remark |
|---|---|---|---|---|---|---|---|---|---|---|---|
| **09784*** | 16 | 40 | 10-25mm | 30 | 55 | 50 | 60 | 65 | 75 | 6,5 x4 | |
| **12690*** | 30 | 90 | 25-60mm | 45 | 107,5 | 110 | 130 | - | 110 | 8 x2 | |
| **08217** | 40 | 110 | 25-75mm | 82 | 150 | 160 | 200 | 160 | 200 | 12,5 x4 | Stainless |
| **13203*** | 40 | 110 | 25-75mm | 82 | 150 | 160 | 200 | 160 | 200 | 12,5 x4 | |
| **13271** | 50/65 | 110 | 30-75mm | 100 | 158 | 160 | 200 | 160 | 200 | 12,5 x4 | PU65 Shore A |
| **12154*** | 60 | 160 | 30-100mm | 96 | 192 | 160 | 200 | 160 | 200 | 12,5 x4 | |
| **02134*** | 80 | 150 | 20-150mm | 106 | 198 | 160 | 200 | 160 | 200 | 12,5 x4 | |
| **06394** | 80 | 200 | 20-200mm | 106 | 235 | 160 | 200 | 160 | 200 | 12,5 x4 | |
| **06870** | 80 | 350 | 20-350mm | 103 | 339 | 160 | 200 | 160 | 200 | 12,5 x4 | POM |
| **09526** | 100 | 200 | 50-150mm | 110 | 242 | 160 | 200 | 160 | 200 | 12,5 x4 | PE100 steele sleeve |
| **10258** | 100 | 400 | 50-450mm | 110 | 384 | 160 | 200 | 160 | 200 | 12,5 x4 | Chromium Plated |

**Zeichnungs Nr. 3-400531-00**

* Stock item

**Subec AB** **Hesselmans Torg 5** **SE- 131 54 Nacka** **Sweden**
**Phone:** **+46-8-88 46 33**
**Fax:** **+46-8-97 76 58**
**Email: info@subec.se**
**Web: www.subec.se**


Copyright © 2023 Subec

# V-ROLLENFÜHRUNG MIT SCHWERLAST AUSFÜHRUNG

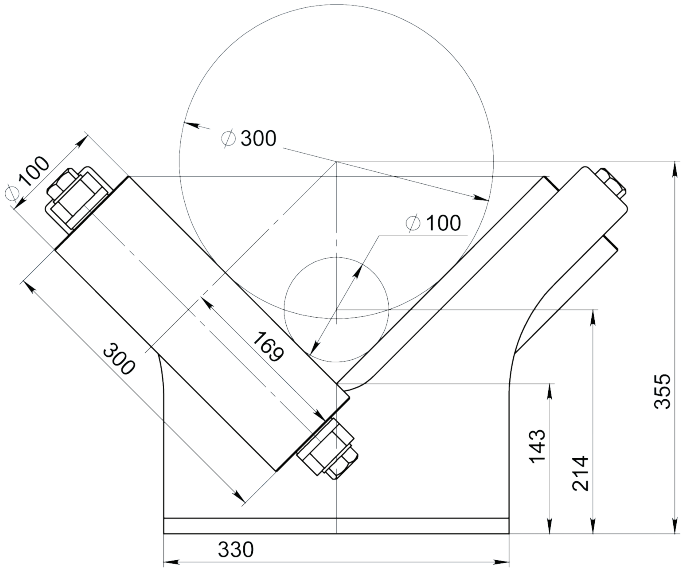


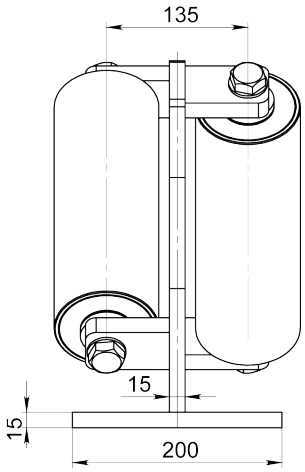


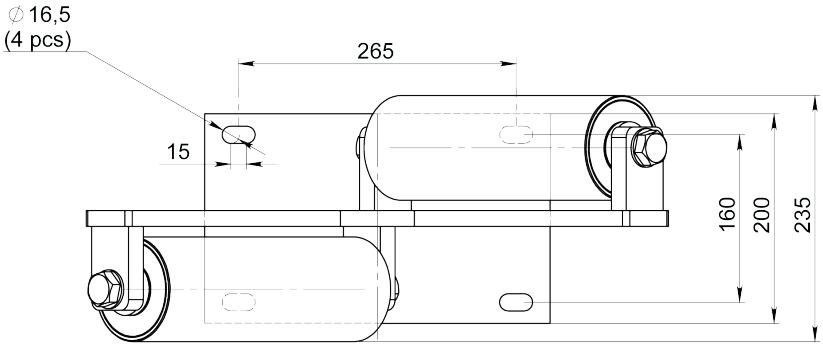





V-rollenführung
Article: 15025

Verstellbares Stativ
Article: 02016

**Zeichnungs Nr. 3-400531-00**


| | | | | |
|---|---|---|---|---|
| **Subec AB** | **Hesselmans Torg 5**<br>**SE- 131 54 Nacka**<br>**Sweden** | **Phone:**<br>**Fax:** | **+46-8-88 46 33**<br>**+46-8-97 76 58** | **Email: info@subec.se**<br>**Web: www.subec.se** |



Copyright © 2023 Subec

# KERAMISCHE FINGERFÜHRUNG

Produktabmessung: Ø 4-25mm

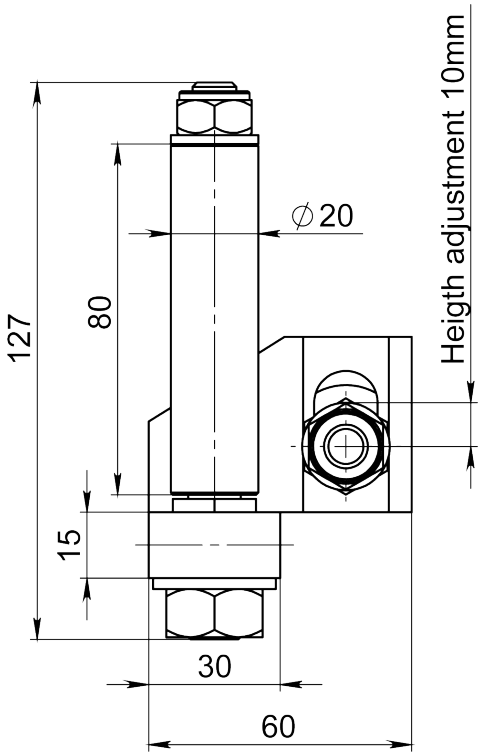


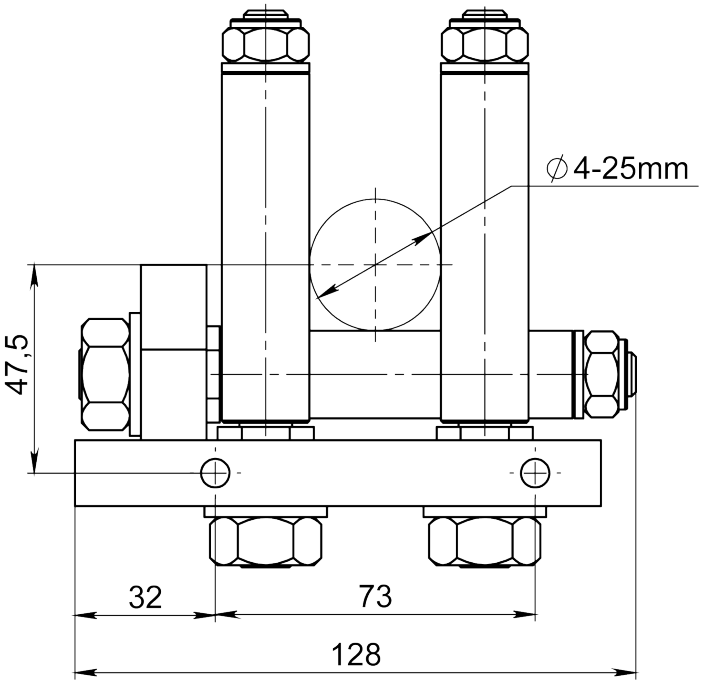





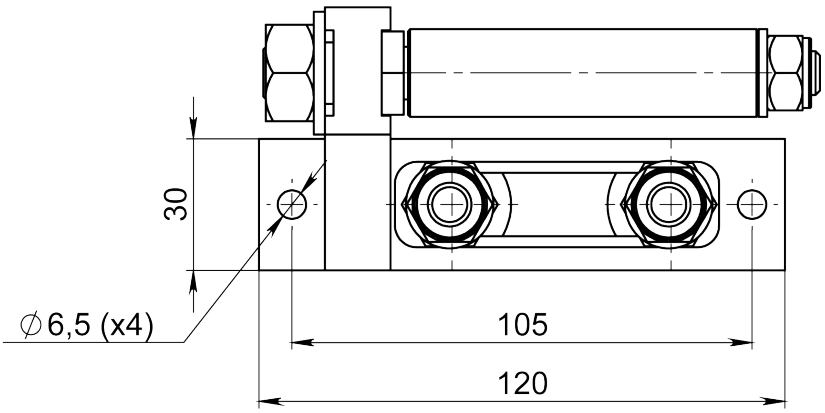


Article: 10386

**Info:**
Die keramische Fingern sind stationär.

**Zeichnungs Nr. 3-401256-00**


| | | | | |
|---|---|---|---|---|
| **Subec AB** | **Hesselmans Torg 5**<br>**SE- 131 54 Nacka**<br>**Sweden** | **Phone:**<br>**Fax:** | **+46-8-88 46 33**<br>**+46-8-97 76 58** | **Email: info@subec.se**<br>**Web: www.subec.se** |



Copyright © 2023 Subec

# VERSTELLBARE ROLLENFÜHRUNG

Max Produkt Ø: 30mm

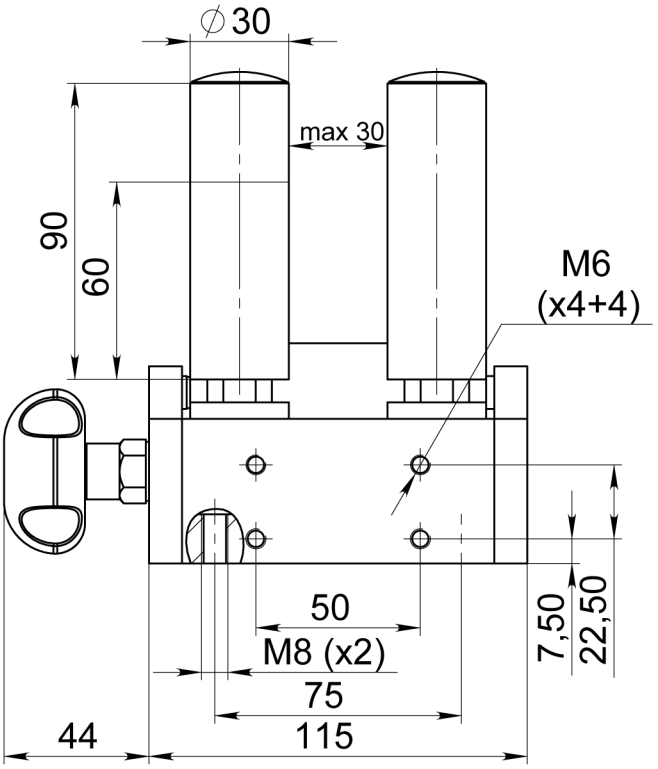


Article: 05943
**von Links**

Article: 06019
**von Rechts**

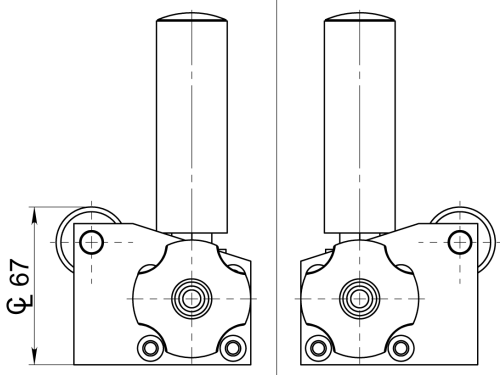


| Article No. | Vert-Rollen | Richtung |
|---|---|---|
| **05943*** | L60 | Links-Rechts |
| **06019*** | L60 | Rechts-Links |
| **01297*** | L90 | Links-Rechts |
| **01298*** | L90 | Rechts-Links |

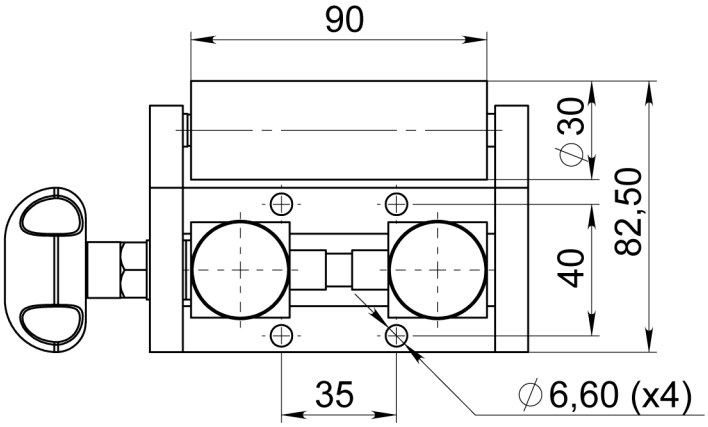




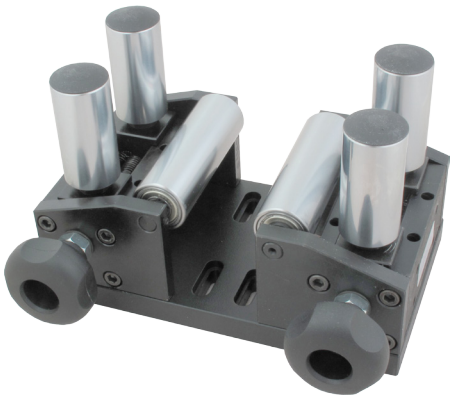

**Option:**
Article: 06112
05943, 06019
Inkl. Verbindungs-
platte

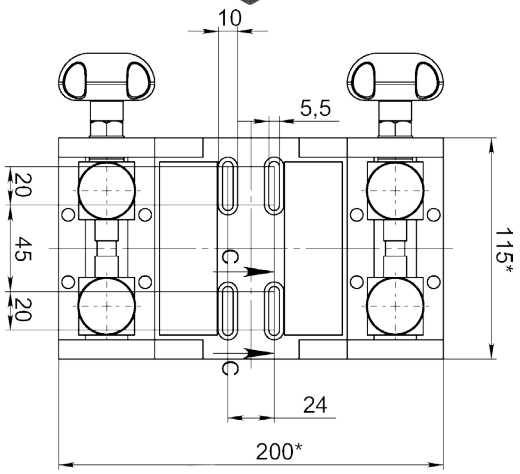


**Zeichnungs Nr. 3-400282-02**

* Stock item

**Subec AB** **Hesselmans Torg 5** **SE- 131 54 Nacka** **Sweden**
**Phone:** **+46-8-88 46 33**
**Fax:** **+46-8-97 76 58**
**Email: info@subec.se**
**Web: www.subec.se**


Copyright © 2023 Subec

# VERSTELLBARE ROLLENFÜHRUNG

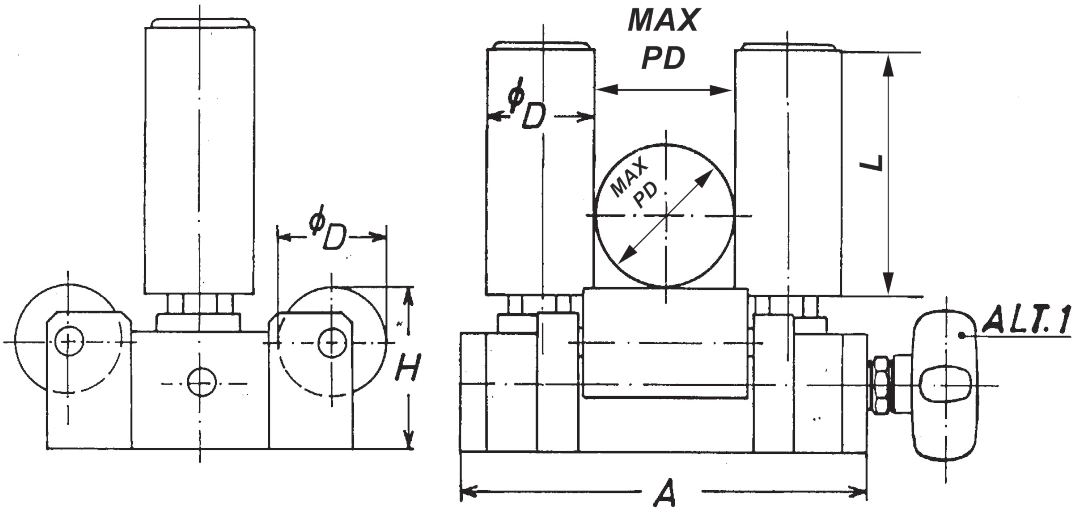


Rollenführung mit 2 Horizontalrollen

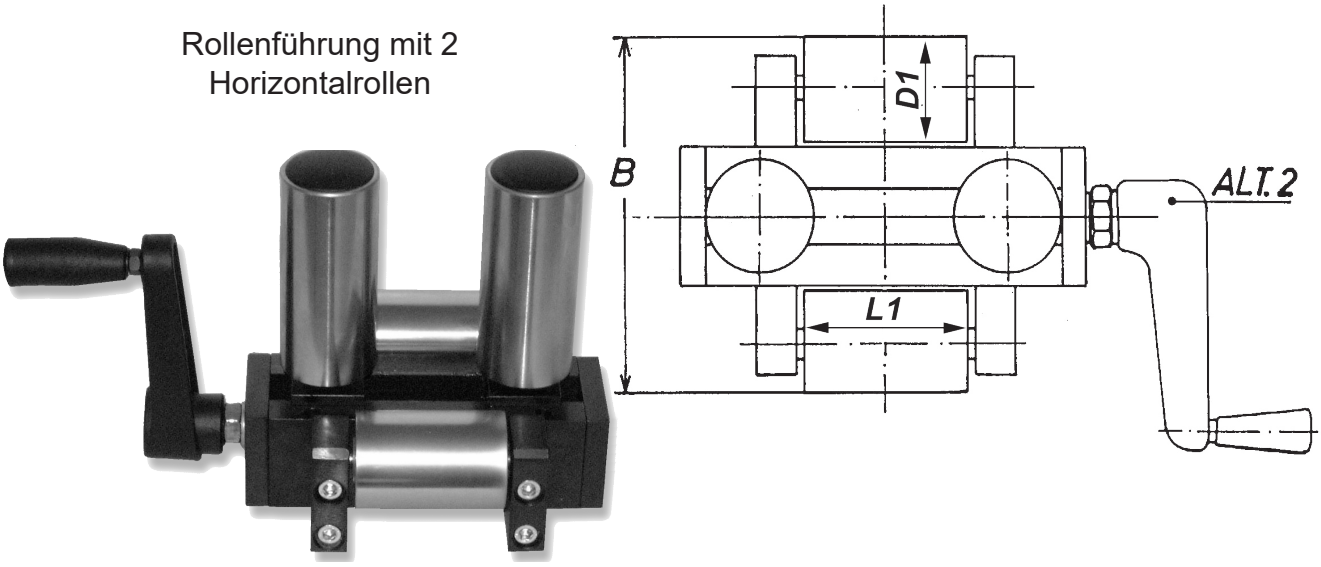


| Article No. | A | B | ØD | ØD1 | max Prod Ø | H | L | L1 |
|---|---|---|---|---|---|---|---|---|
| **01789** | 150 | 114 | 30 | 30 | 70 | 56 | 110 | 60 |
| **01788** | 150 | 134 | 30 | 40 | 70 | 61 | 110 | 60 |
| **01666** | 150 | 114 | 30 | 30 | 70 | 56 | 60 | 60 |
| **06028** | 150 | 114 | 30 | 40 | 70 | 56 | 90 | 60 |
| **05665** | 150 | 134 | 40 | 40 | 60 | 61 | 250 | 60 |
| **01480** | 150 | 134 | 40 | 40 | 60 | 61 | 90 | 60 |
| **03767** | 220 | 134 | 40 | 40 | 125 | 60 | 110 | 110 |

Einbaumasse siehe Kapitelanfang : Draw. No. 1-300430-00

**Zeichnungs Nr. 3-400277-00**

**Subec AB** **Hesselmans Torg 5** **SE- 131 54 Nacka** **Sweden** **Phone:** **+46-8-88 46 33** **Fax:** **+46-8-97 76 58** **Email: info@subec.se** **Web: www.subec.se**


Copyright © 2023 Subec

# VERSTELLBARE V-ROLLENFÜHRUNG

Produktabmessung: Ø 0-40mm

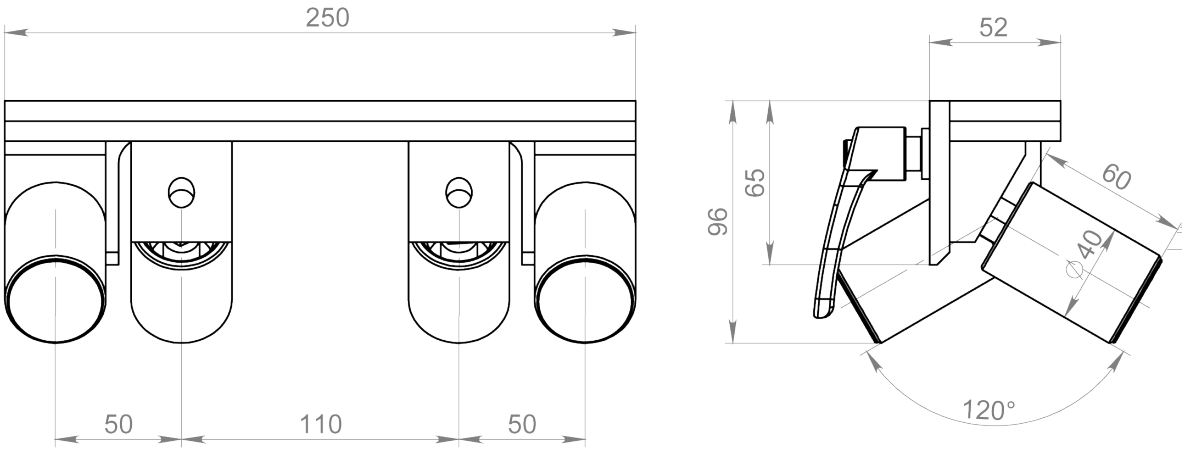


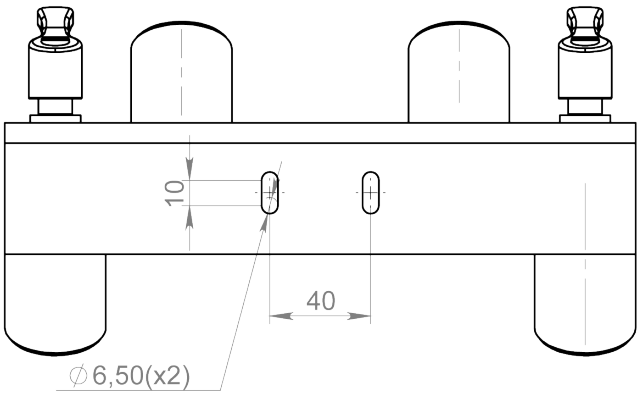


Article: 08253



**Anwendungsbeispiel:**
Rollenführung typisch
für Knotenwächter und
Durchmessermessgeräte.

**Zeichnungs Nr. 3-400995-00**


| | | | | |
|---|---|---|---|---|
| **Subec AB** | **Hesselmans Torg 5**<br>**SE- 131 54 Nacka**<br>**Sweden** | **Phone:**<br>**Fax:** | **+46-8-88 46 33**<br>**+46-8-97 76 58** | **Email: info@subec.se**<br>**Web: www.subec.se** |



Copyright © 2023 Subec

# FEDERNDE ROLLENFÜHRUNG

Max Produkt Ø: 50mm

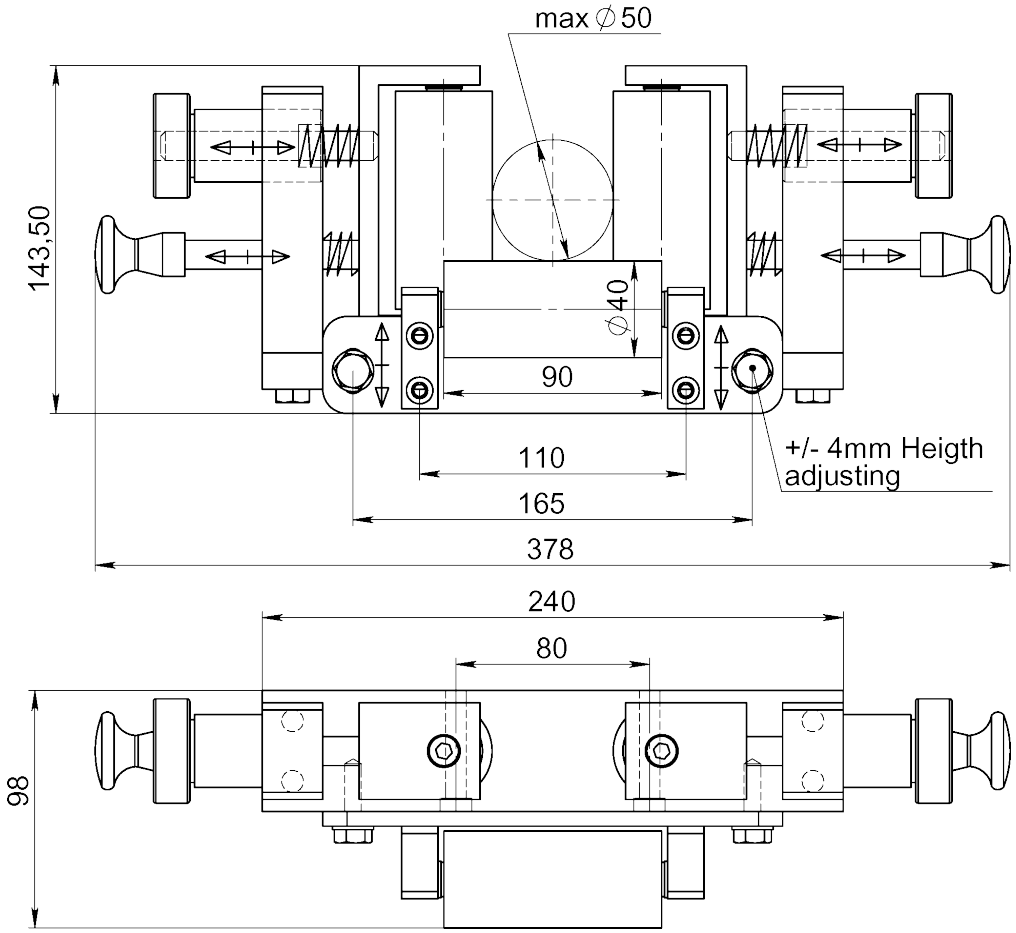





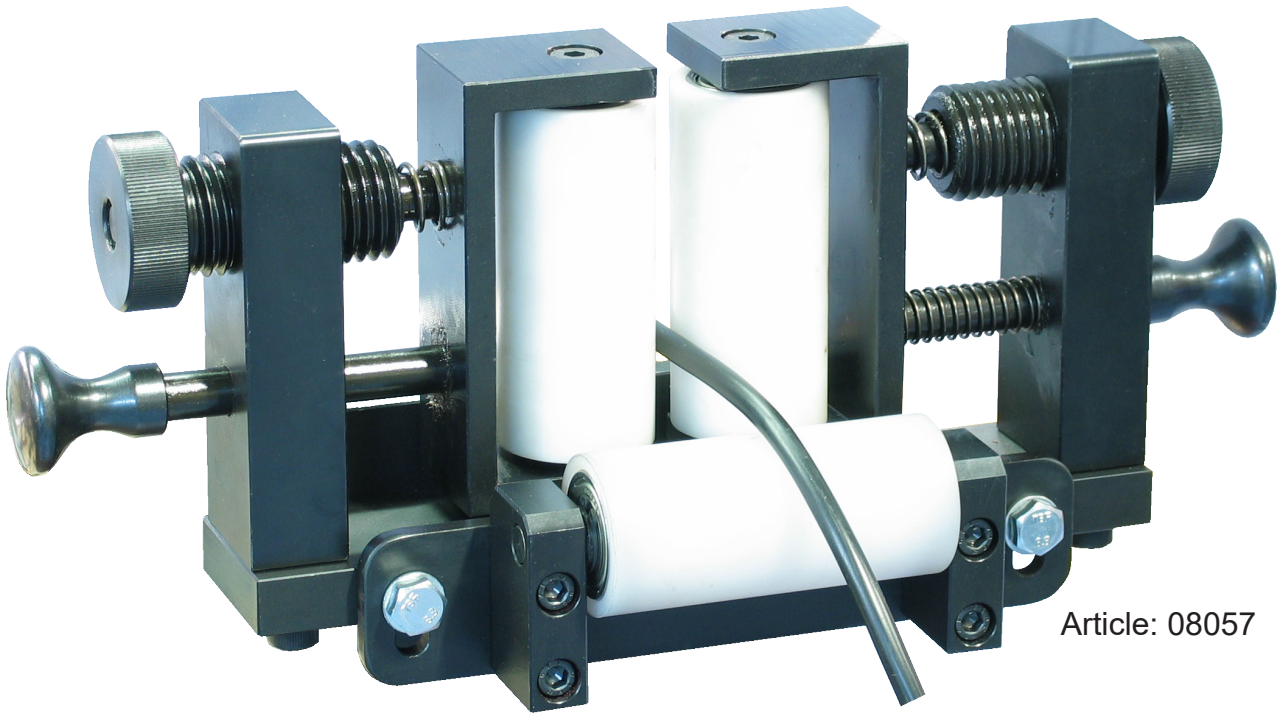

Article: 08057

**Zeichnungs Nr. 3-400968-00**

**Subec AB** **Hesselmans Torg 5** **SE- 131 54 Nacka** **Sweden**
**Phone:** **+46-8-88 46 33**
**Fax:** **+46-8-97 76 58**
**Email: info@subec.se**
**Web: www.subec.se**


Copyright © 2023 Subec

# VERSTELLBARE V-ROLLENFÜHRUNG

Max Produkt Ø: 50mm

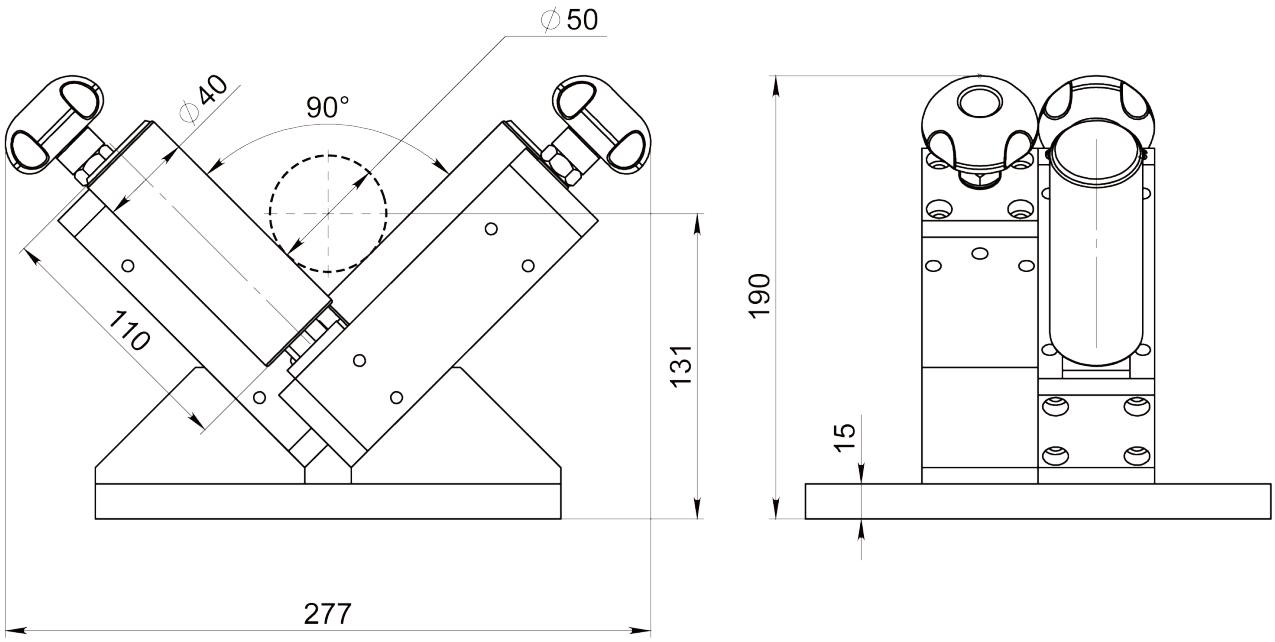


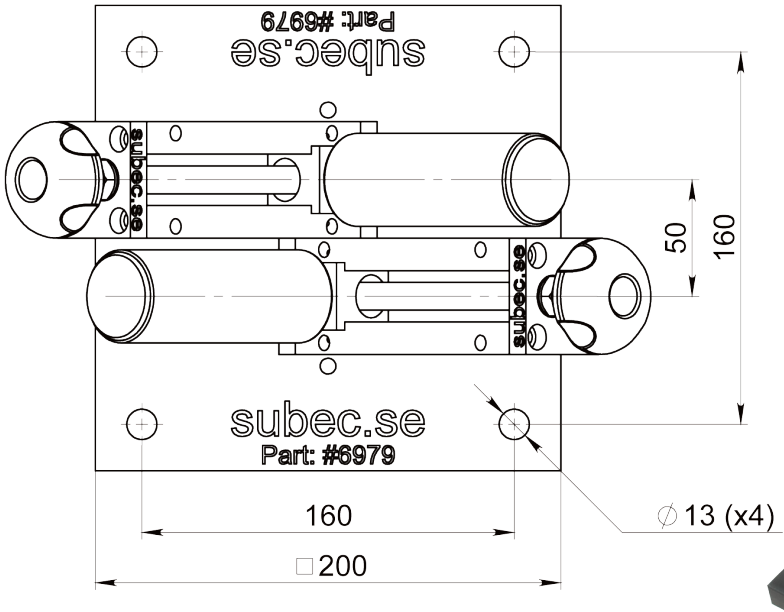


Article: 06979



Die Rollen sind in 90° winkel. CL = (h1 + h2).
h2 = (Ød/2)/sin(45).

**Zeichnungs Nr. 3-400898-00**


| | | | | |
|---|---|---|---|---|
| **Subec AB** | **Hesselmans Torg 5**<br>**SE- 131 54 Nacka**<br>**Sweden** | **Phone:**<br>**Fax:** | **+46-8-88 46 33**<br>**+46-8-97 76 58** | **Email: info@subec.se**<br>**Web: www.subec.se** |



Copyright © 2023 Subec

# VERSTELLBARE ROLLENFÜHRUNG

Max Produkt Ø: 50mm

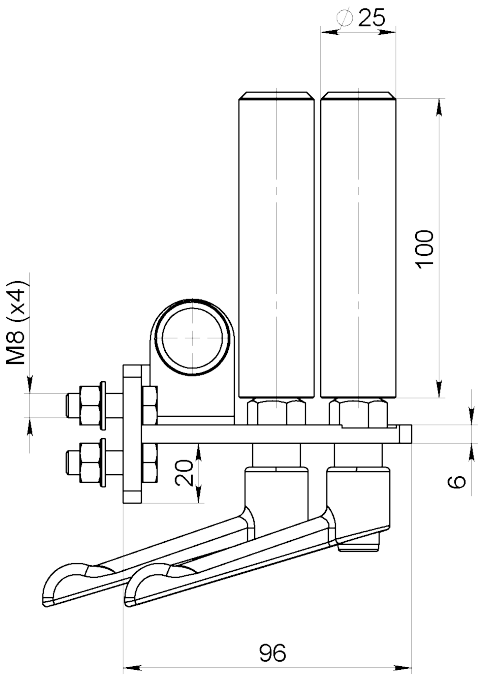


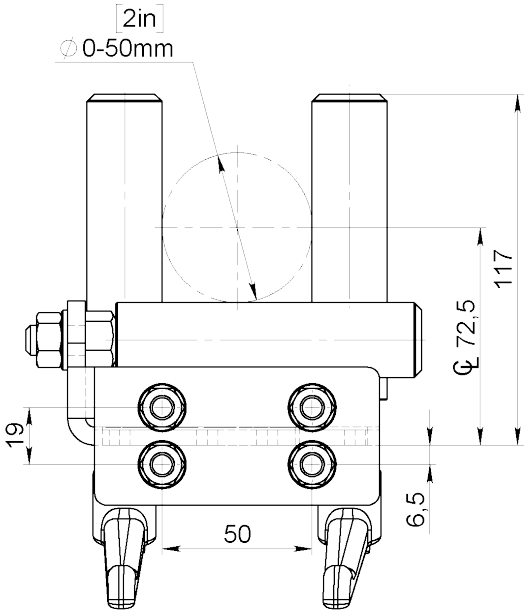


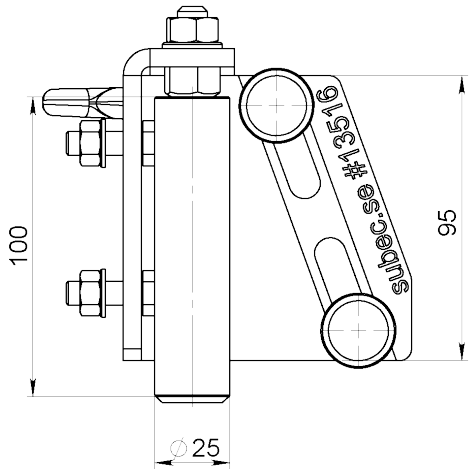


**Info:**
Die vertikalen Rollen sind versetzt angeordnet, damit sich bestimmte Knoten und Spleiße durchschlängeln können.




Article: 13516*

**Zeichnungs Nr. 3-401359-00**

* Stock item

**Subec AB** **Hesselmans Torg 5** **SE- 131 54 Nacka** **Sweden**
**Phone:** **+46-8-88 46 33**
**Fax:** **+46-8-97 76 58**
**Email: info@subec.se**
**Web: www.subec.se**


Copyright © 2023 Subec

# VERSTELLBARE ROLLENFÜHRUNG

Max Produkt Ø: 60mm

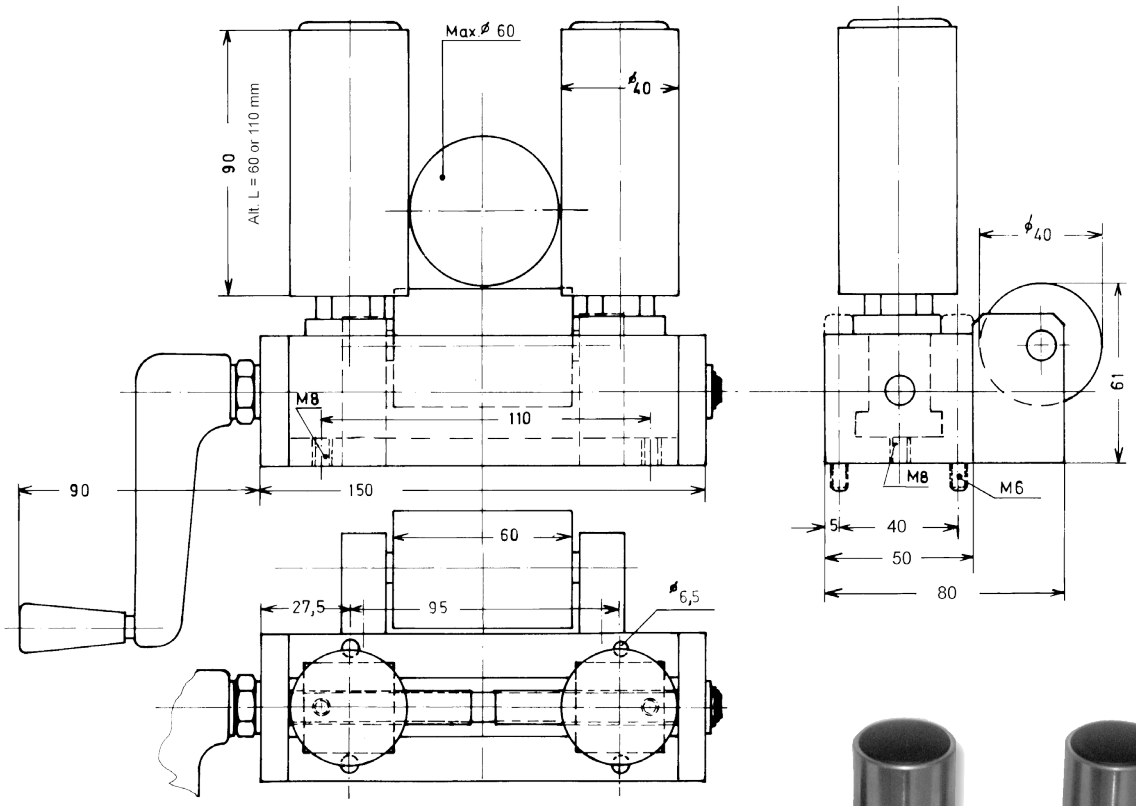


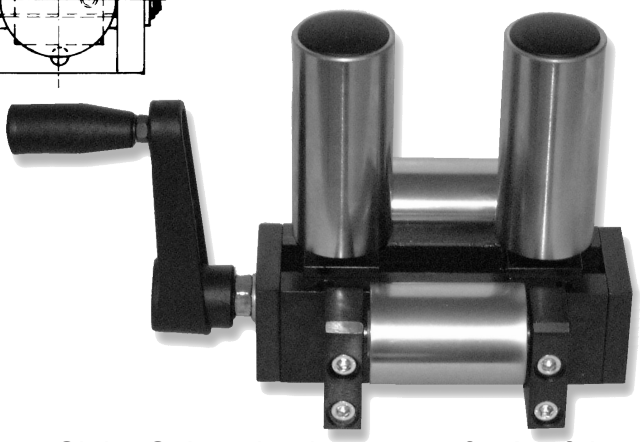



Siehe Seite mit3-400277-00 für Ausführung mit 2 Horizontalrollen

Article: 00052*
Gewicht: 4kg

**Zeichnungs Nr. 3-400080-00**

* Stock item

**Subec AB** **Hesselmans Torg 5** **SE- 131 54 Nacka** **Sweden** **Phone:** **+46-8-88 46 33** **Fax:** **+46-8-97 76 58** **Email: info@subec.se** **Web: www.subec.se**


Copyright © 2023 Subec

# ROLLENFÜHRUNG FEDERND

Max Produkt Ø: 40-110mm

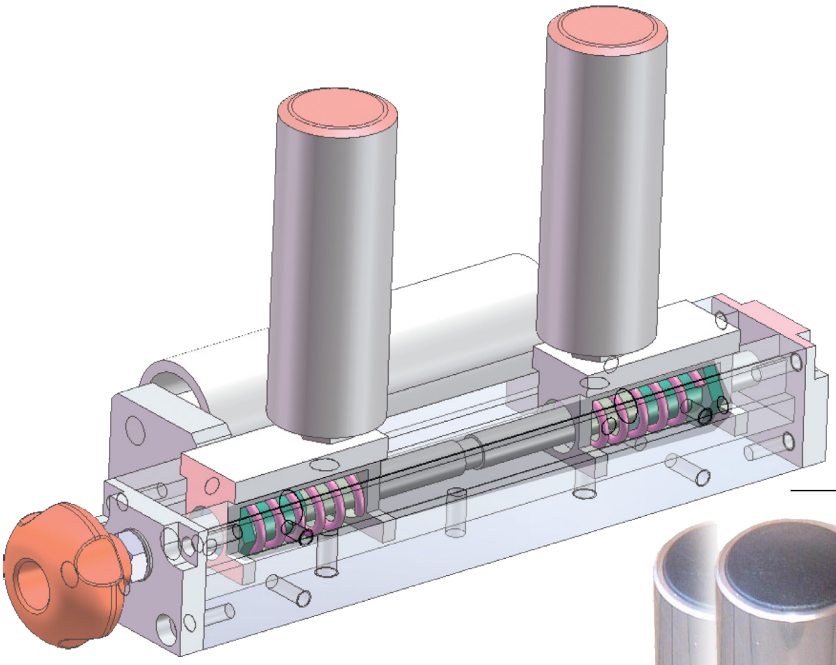

Auswärts federnd für Unebenheiten

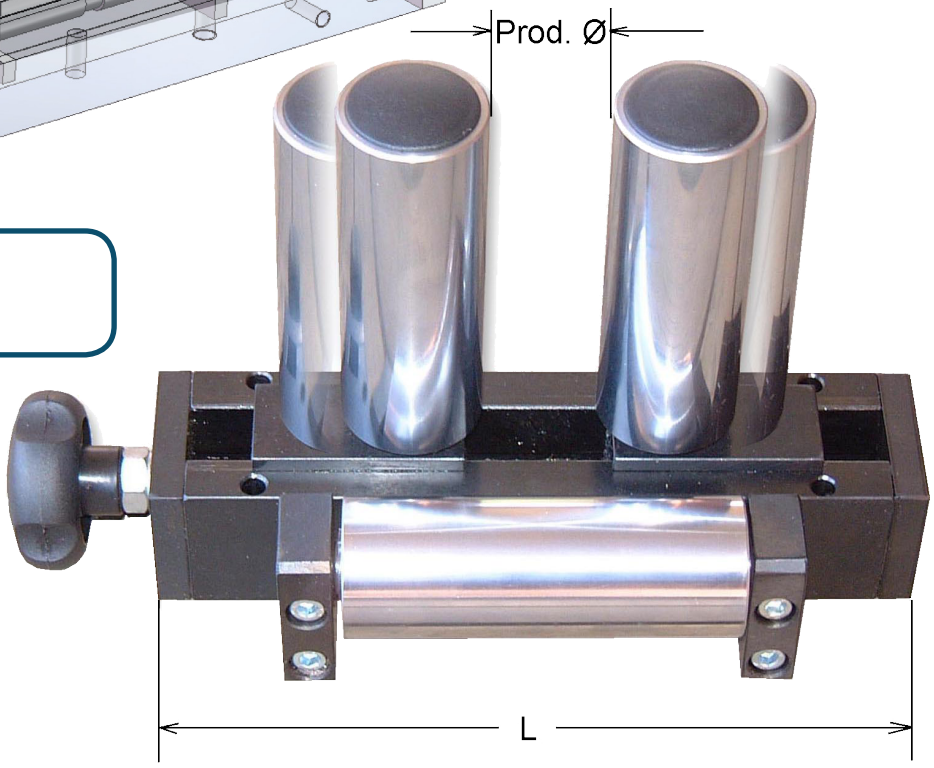


**Info:**
**Federkraft**
**(~44N STD)**

| Article No. | Prod. Ø | L | D | Hor-Rollen ØxL | Vert-Rollen ØxL |
|---|---|---|---|---|---|
| **05031** | 0-40 | 220 | 40+20 | 40x110 | 40x110 |
| **01079** | 0-40 | 220 | 40+20 | 40x110 | 40x90 |
| **05771** | 0-50 | 220 | 50+20 | 40x110 | 30x60 |
| **03623** | 0-90 | 280 | 90+20 | 60x150 | 60x160 |
| **05772** | 0-110 | 280 | 110+20 | 40x150 | 40x60 |
| **05831** | 0-110 | 280 | 110+20 | 40x150 | 40x90 |
| **01275** | 0-110 | 280 | 110+20 | 40x150 | 40x110 |

**Zeichnungs Nr. 3-400440-00**

**Subec AB** **Hesselmans Torg 5** **SE- 131 54 Nacka** **Sweden** **Phone:** **+46-8-88 46 33** **Fax:** **+46-8-97 76 58** **Email: info@subec.se** **Web: www.subec.se**


Copyright © 2023 Subec

# VERSTELLBARE ROLLENFÜHRUNG

Max Produkt Ø: 80-165mm

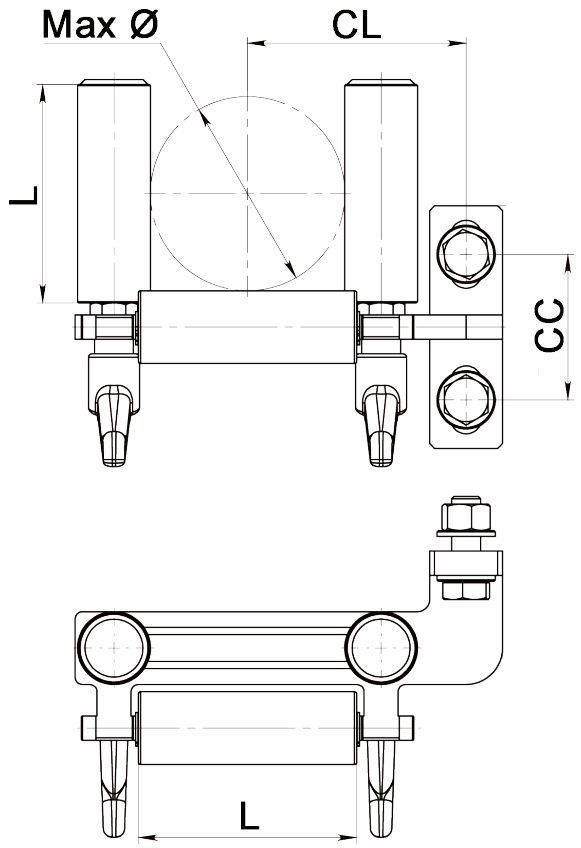


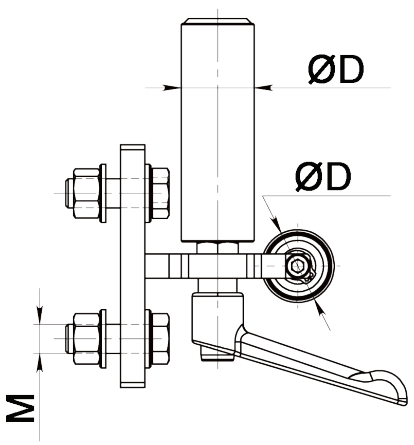




Article: 13938*
Gewicht: 7,5kg

| Article No. | Max Ø | ØD | L | CL | CC | M | Orientierung |
|---|---|---|---|---|---|---|---|
| **14227** | 80 | 50 | 150 | 107,5 | 85 | 10 | L-R |
| **13938** | 80 | 50 | 150 | 107,5 | 85 | 10 | R-L |
| **13910** | 80 | 30 | 90 | 90 | 60 | 12 | R-L |
| **13911** | 100 | 40 | 110 | 120 | 70 | 16 | R-L |
| **13912*** | 165 | 60 | 200 | 187,5 | 100 | 20 | R-L |

Erhältlich in Rechts-Links (R-L) und Links-Rechts (L-R) Orientierung.

**Zeichnungs Nr. 3-401382-00**

* Stock item

**Subec AB** **Hesselmans Torg 5** **SE- 131 54 Nacka** **Sweden** **Phone:** **+46-8-88 46 33** **Fax:** **+46-8-97 76 58** **Email: info@subec.se** **Web: www.subec.se**


Copyright © 2023 Subec

# VERSTELLBARE ROLLENFÜHRUNG

Max Öffnung: 90mm

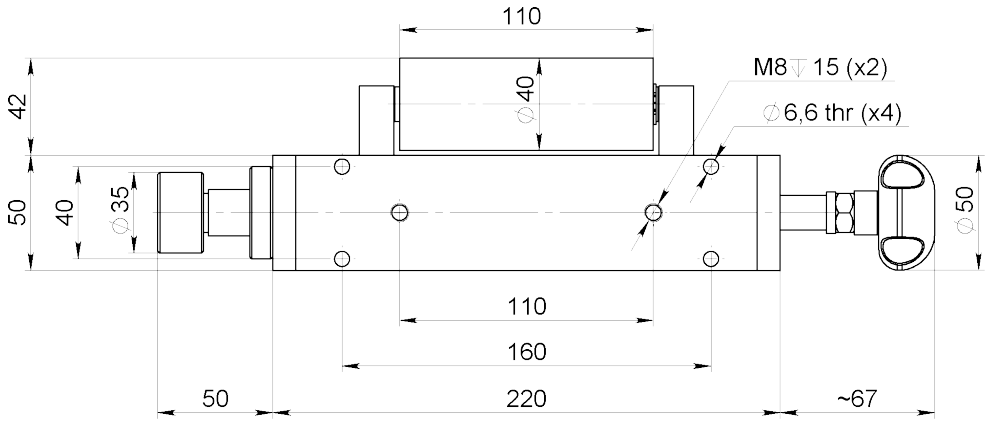


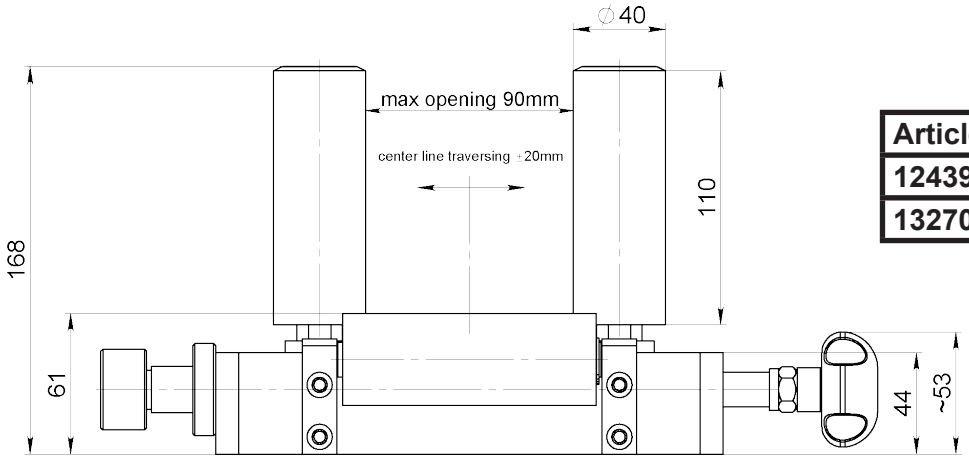


| Article No. | Vert-Rollen |
|---|---|
| **12439** | L110 |
| **13270** | L150 |

**Info:**
Zentrumlinienverstellung der vertikalen Rollen

Article: 12439



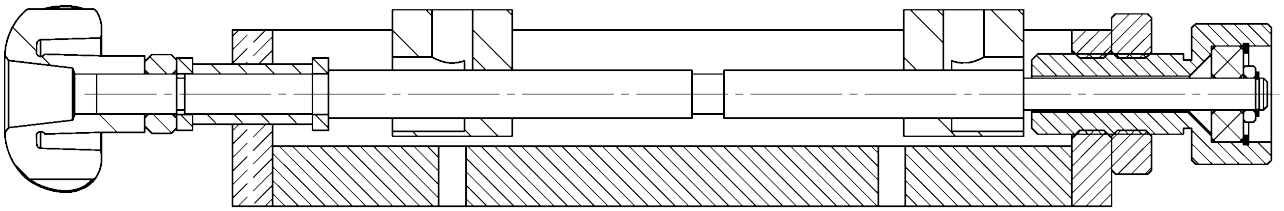

Block
Article: 8462

**Zeichnungs Nr. 3-400860-00**

**Subec AB** **Hesselmans Torg 5** **SE- 131 54 Nacka** **Sweden**
**Phone:** **+46-8-88 46 33**
**Fax:** **+46-8-97 76 58**
**Email: info@subec.se**
**Web: www.subec.se**


Copyright © 2023 Subec

# VERSTELLBARE ROLLENFÜHRUNG

Max Produkt Ø: 70mm



Article: 05554
Gewicht: 18,4kg

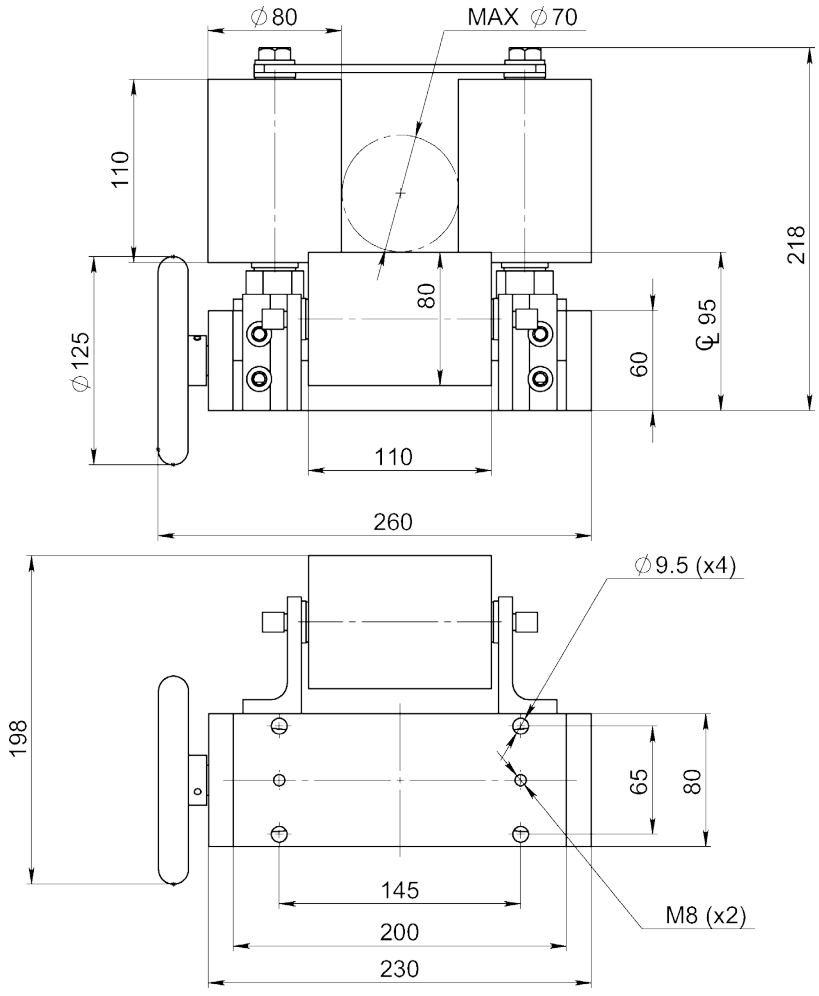


**Zeichnungs Nr. 3-300438-00**


| | | | | |
|---|---|---|---|---|
| **Subec AB** | **Hesselmans Torg 5**<br>**SE- 131 54 Nacka**<br>**Sweden** | **Phone:**<br>**Fax:** | **+46-8-88 46 33**<br>**+46-8-97 76 58** | **Email: info@subec.se**<br>**Web: www.subec.se** |



Copyright © 2023 Subec

# SEKTORENFÜHRUNG

Max Produkt Ø: 80mm

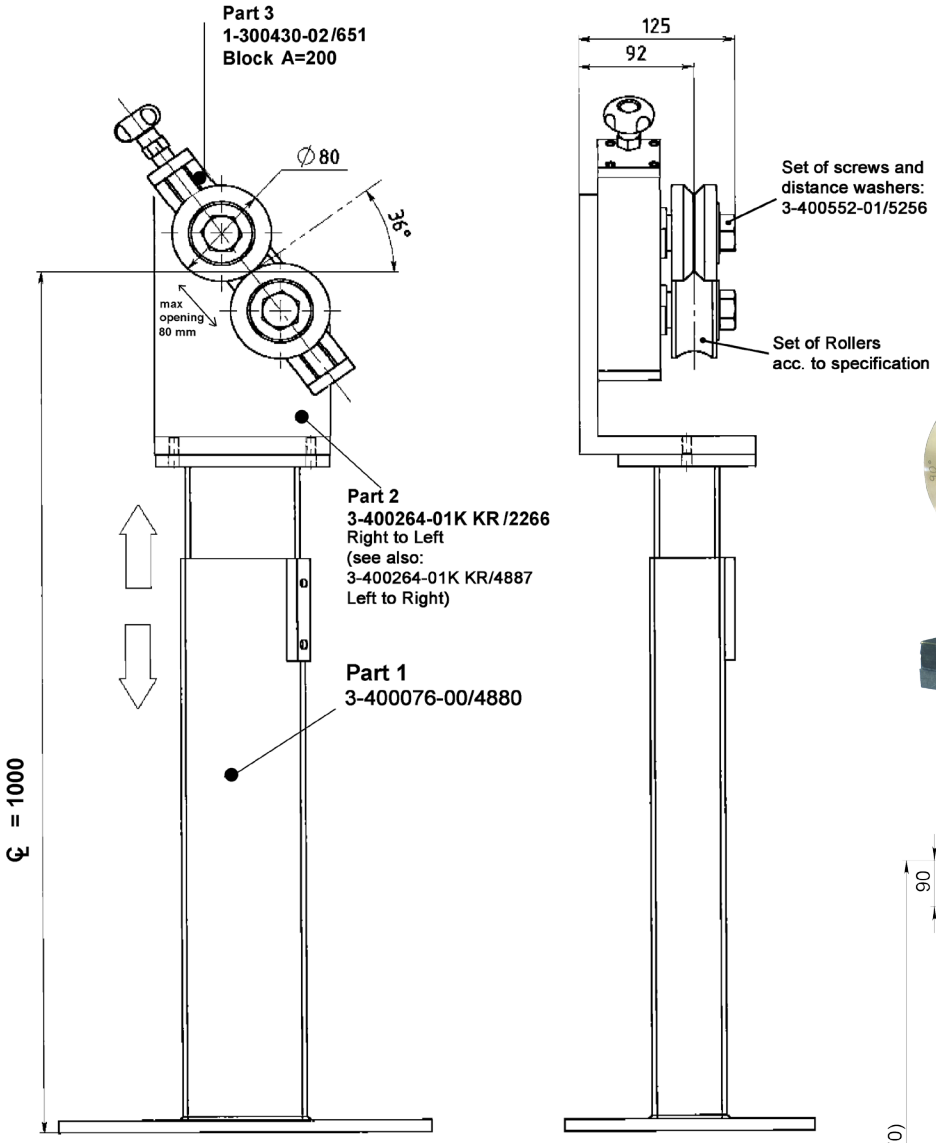


Article: 06032

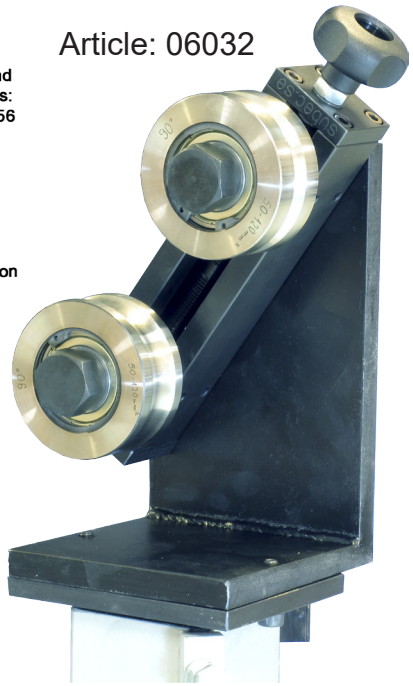

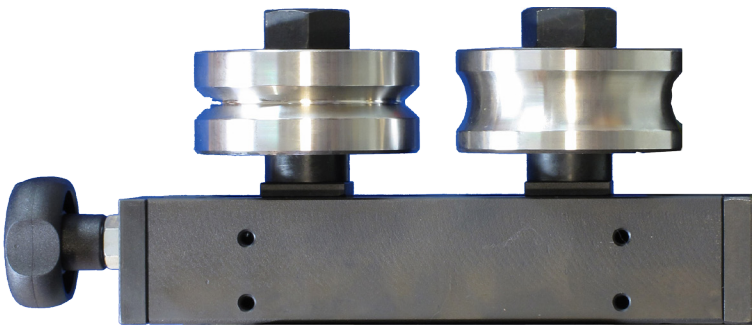

Article: 02175

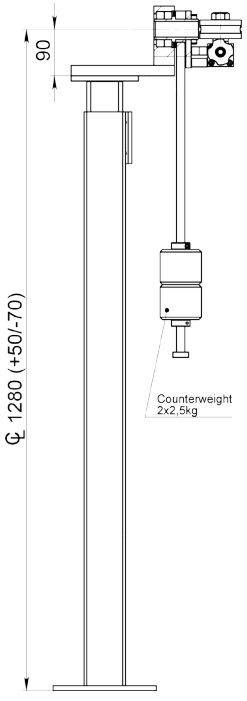


Drehblock mit verstellbarem Stand und Gegengewicht
Article: 9313

## Zeichnungs Nr. 3-400552-01


| | | | | |
|---|---|---|---|---|
| Subec AB | Hesselmans Torg 5<br>SE- 131 54 Nacka<br>Sweden | Phone:<br>Fax: | +46-8-88 46 33<br>+46-8-97 76 58 | Email: info@subec.se<br>Web: www.subec.se |



Copyright © 2023 Subec

# VERSTELLBARE ROLLENFÜHRUNG

Max Produkt Ø: 80mm

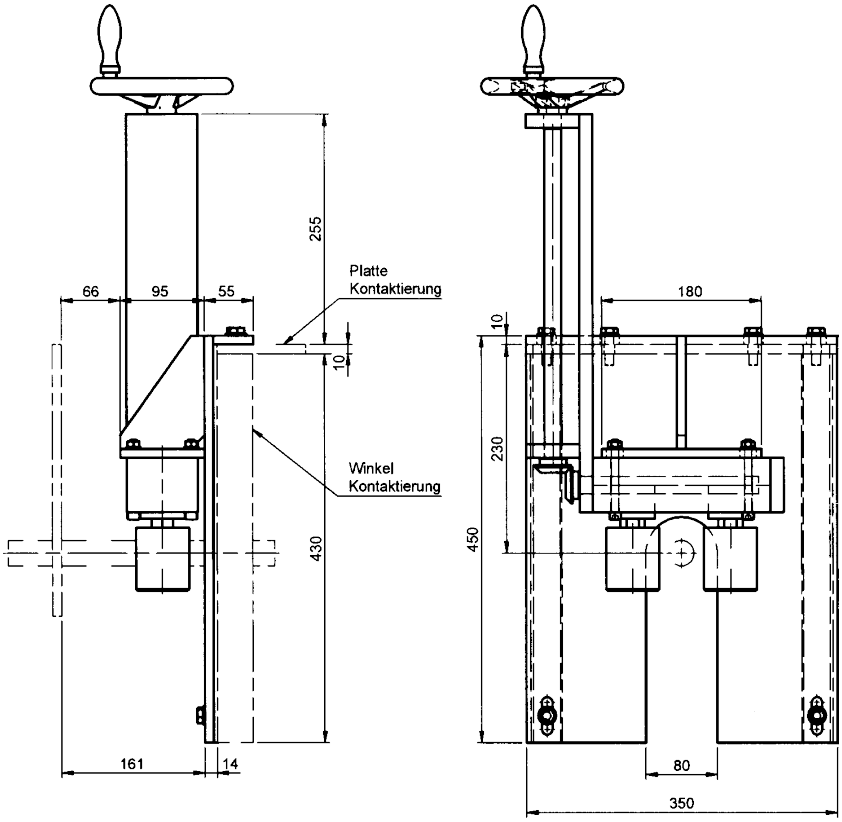


Komplett V2A für Kühlrinne

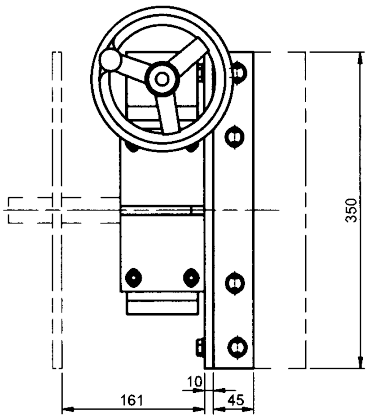


Article: 06667



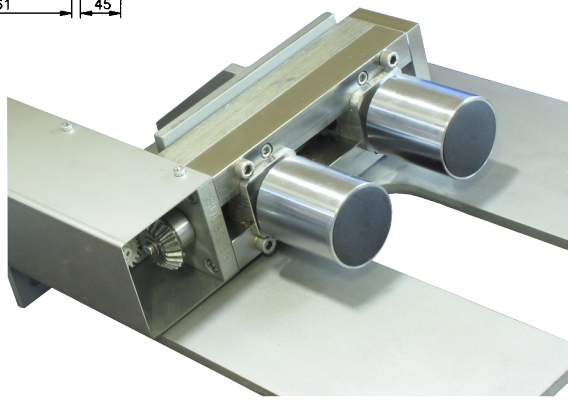

**Zeichnungs Nr. 3-400363-00**


| | | | | |
|---|---|---|---|---|
| **Subec AB** | **Hesselmans Torg 5**<br>**SE- 131 54 Nacka**<br>**Sweden** | **Phone:**<br>**Fax:** | **+46-8-88 46 33**<br>**+46-8-97 76 58** | **Email: info@subec.se**<br>**Web: www.subec.se** |



Copyright © 2023 Subec

# SEKTORENFÜHRUNG

Anwendungsbeispiel

Article: 06032

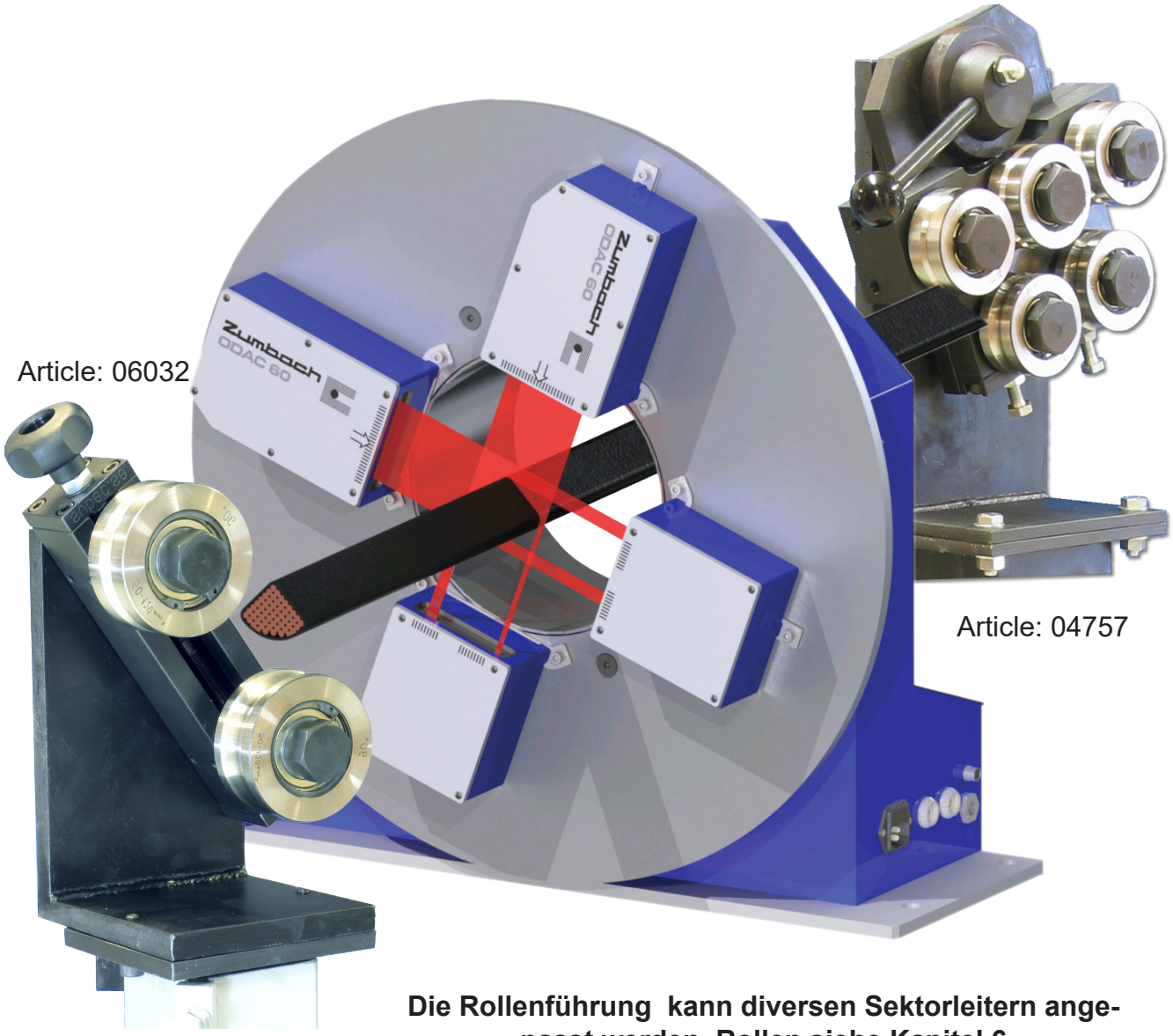


Article: 04757

**Die Rollenführung kann diversen Sektorleitern angepasst werden, Rollen siehe Kapitel 6**

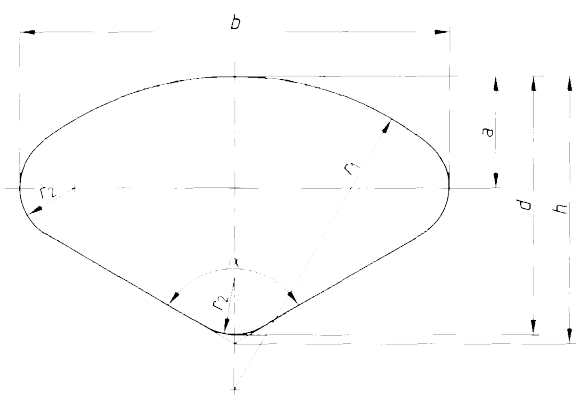


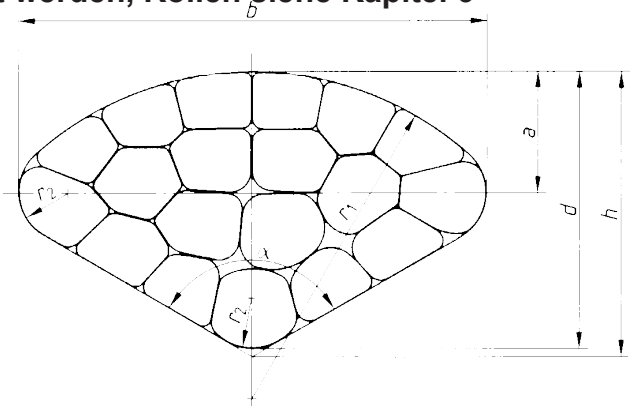


**Subec AB** | **Hesselmans Torg 5, SE- 131 54 Nacka, Sweden** | **Phone: +46-8-88 46 33** | **Fax: +46-8-97 76 58** | **Email: info@subec.se** | **Web: www.subec.se**


Copyright © 2023 Subec

# SCHWERE ROLLENFÜHRUNG

Produktabmessung: Ø 0-80mm

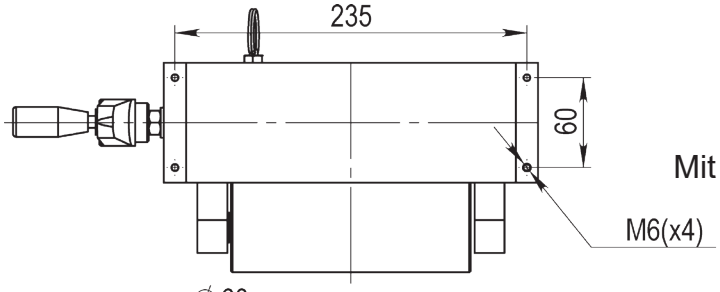


Mit einer umklappbaren vertikalen Rolle

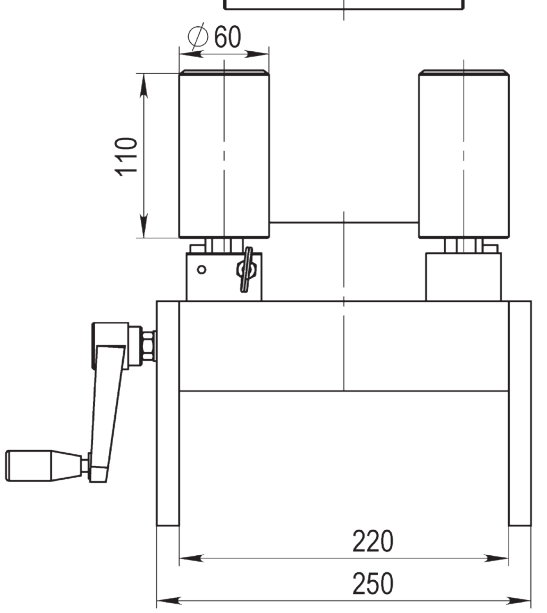


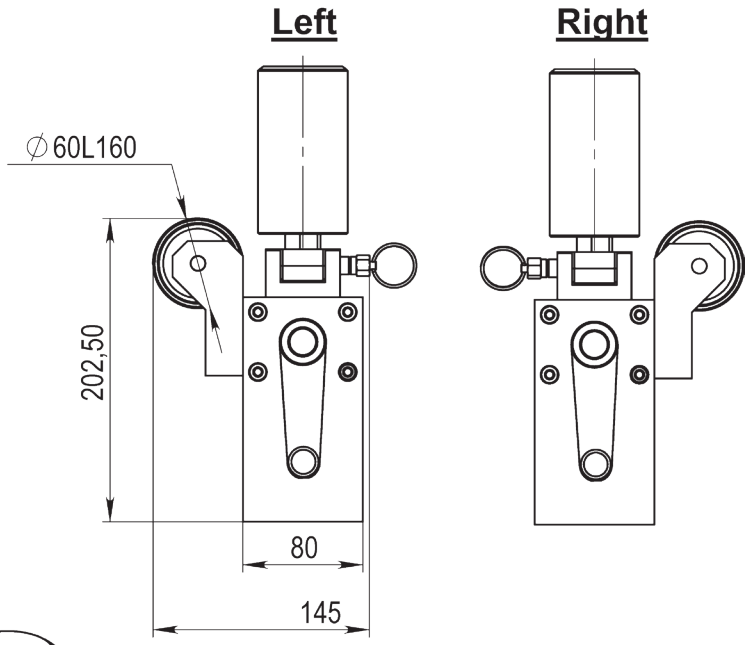


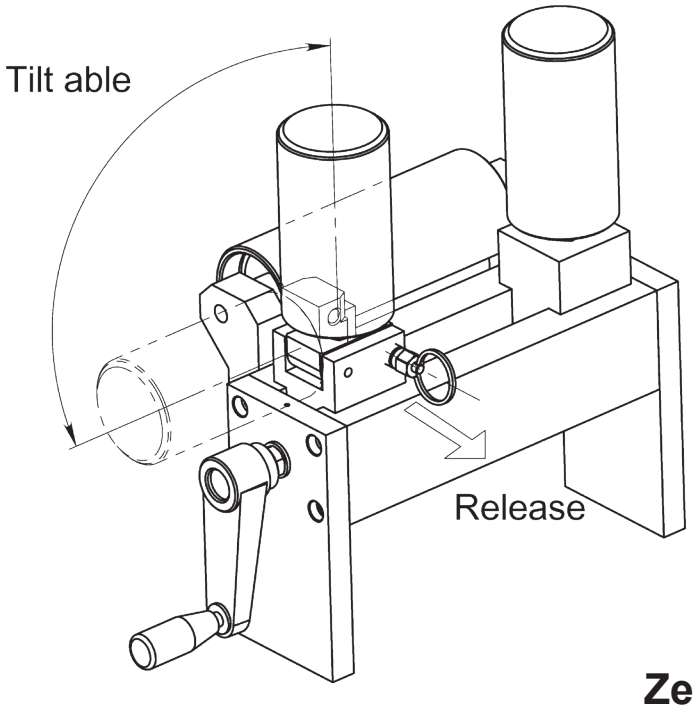


Article: 05025

**Zeichnungs Nr. 3-400481-02**

**Subec AB** **Hesselmans Torg 5** **SE- 131 54 Nacka** **Sweden** **Phone:** **+46-8-88 46 33** **Fax:** **+46-8-97 76 58** **Email: info@subec.se** **Web: www.subec.se**


Copyright © 2023 Subec

# VERSTELLBARE ROLLENFÜHRUNG

Produktabmessung: Ø 0-100mm

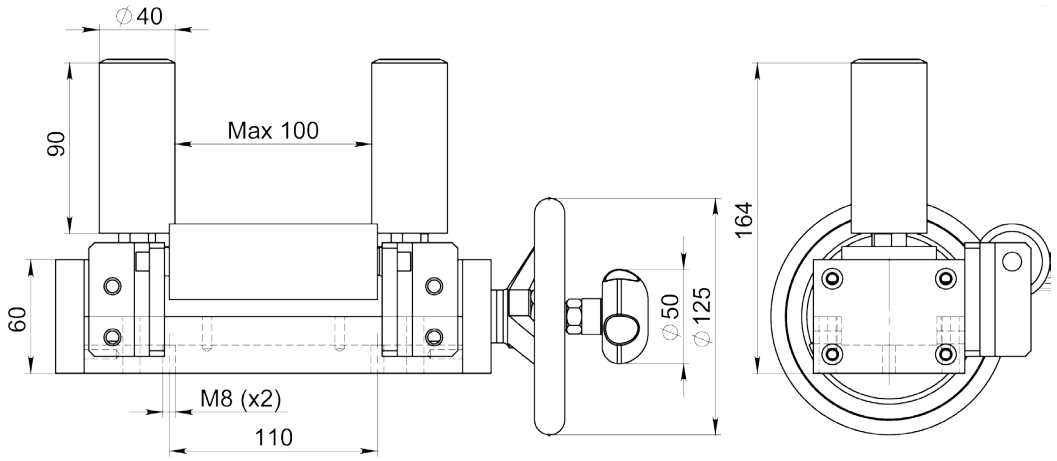


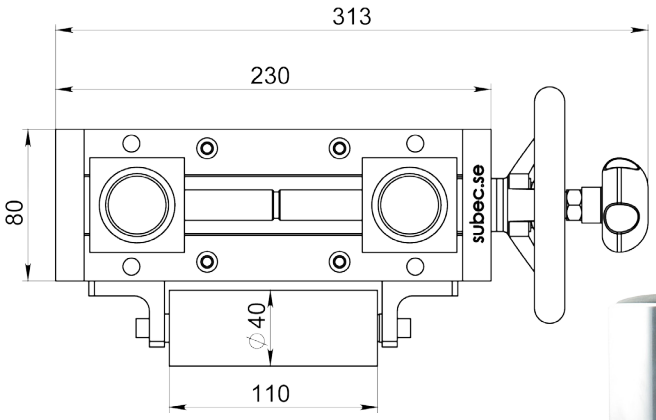


Individuell verstellbare Rollen

Article: 11105

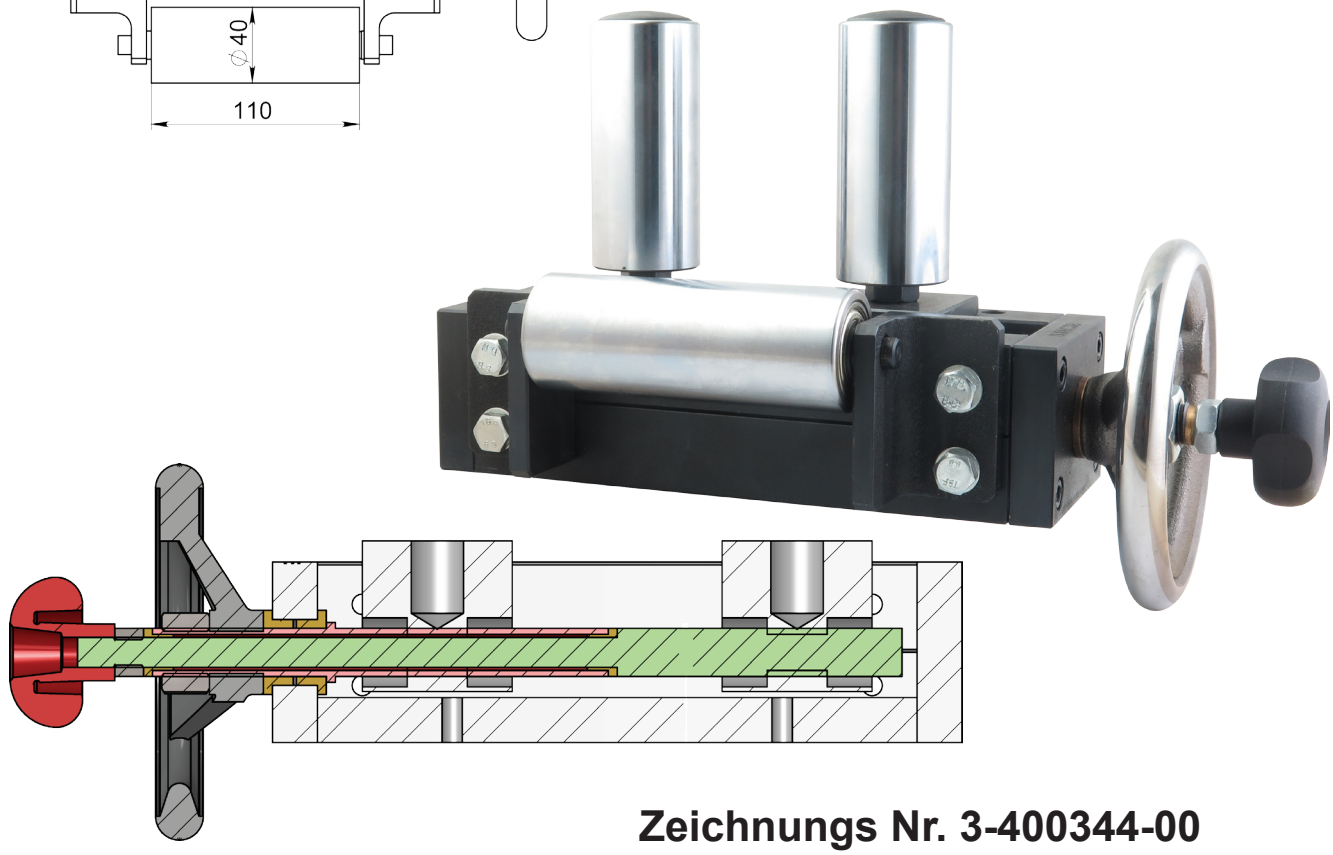

**Zeichnungs Nr. 3-400344-00**

**Subec AB** **Hesselmans Torg 5** **SE- 131 54 Nacka** **Sweden** **Phone:** **+46-8-88 46 33** **Fax:** **+46-8-97 76 58** **Email: info@subec.se** **Web: www.subec.se**


Copyright © 2023 Subec

# VERSTELLBARE ROLLENFÜHRUNG

Max Produkt Ø: 125mm

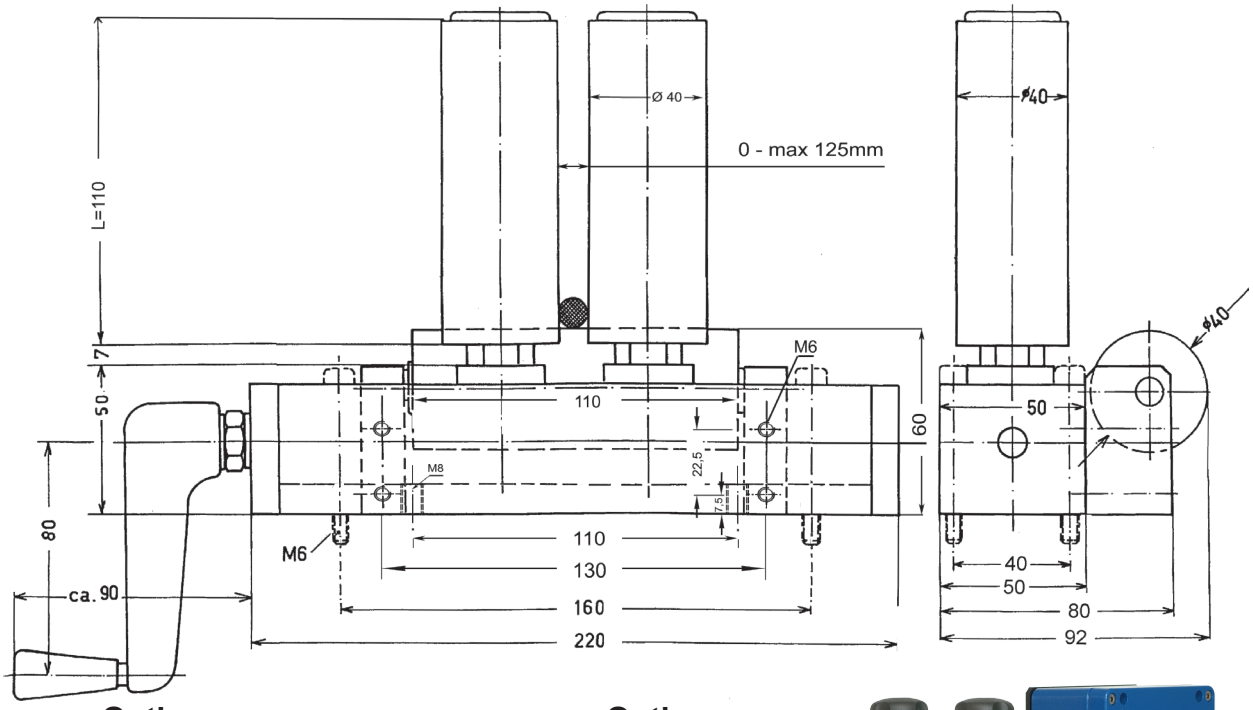


**Option:**
Induviduell vestellbar
Article: 05807*
Gewicht: 5,4kg

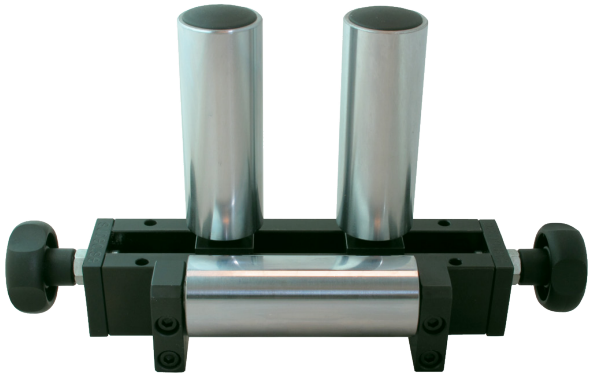

**Option:**
Mit einer verstellbaren Rolle
Article: 02765




**Option:** Kurbel für synchronisierten Rolleneinstellung
Article: 01180*
Gewicht: 5,4kg

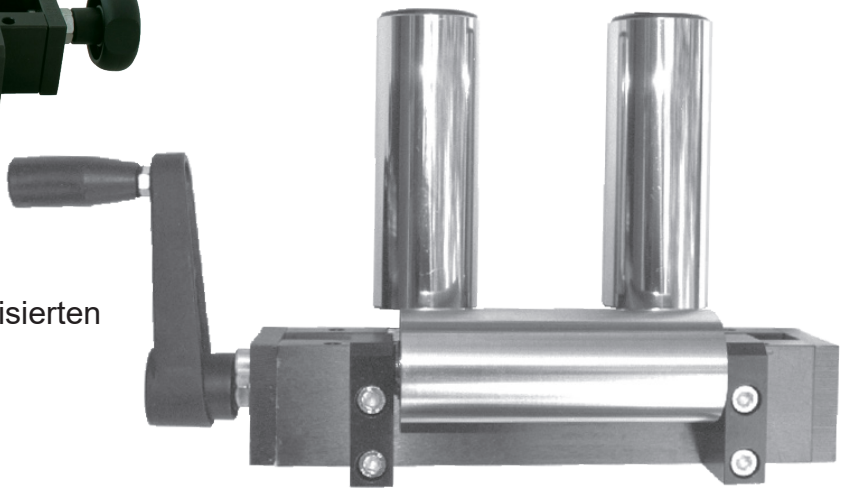

**Zeichnungs Nr. 3-300077-00**

* Stock item

**Subec AB** **Hesselmans Torg 5** **SE- 131 54 Nacka** **Sweden**
**Phone:** **+46-8-88 46 33**
**Fax:** **+46-8-97 76 58**
**Email: info@subec.se**
**Web: www.subec.se**


Copyright © 2023 Subec

# SCHWERE ROLLENFÜHRUNG

Max Produkt Ø: 150-510mm

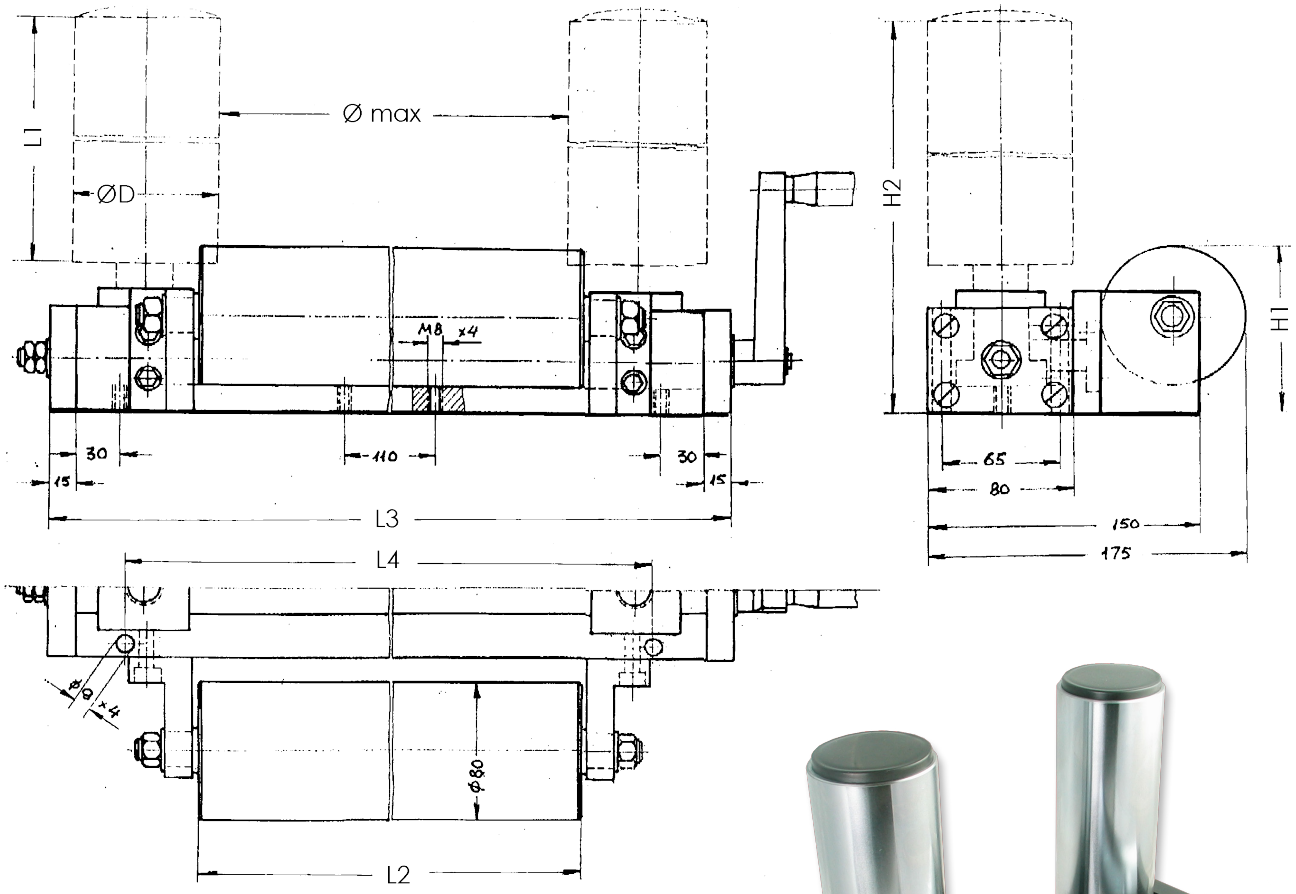




Article: 05266

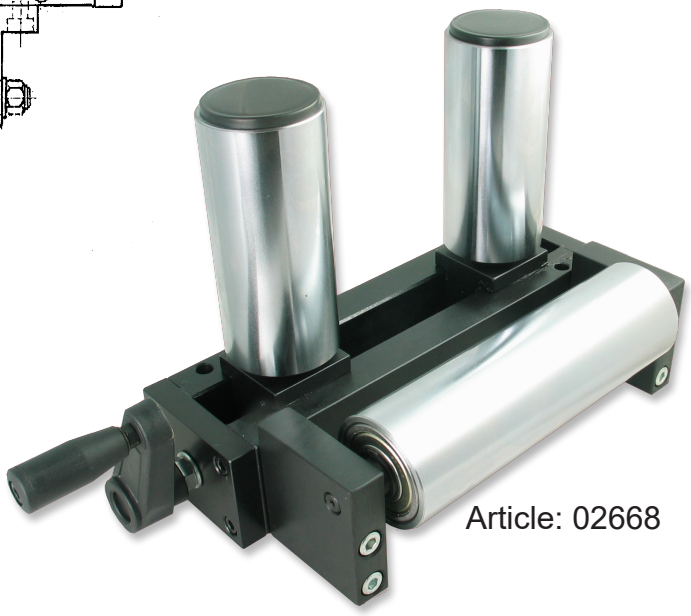

Article: 02668

| Article No. | Ø max | ØD | L1 | L2 | L3 | L4 | H1 | H2 | Adj. |
|---|---|---|---|---|---|---|---|---|---|
| **02668** | 150 | 60 | 130 | 200 | 300 | 220 | 90 | 207 | Kürbel |
| **12753** | 160 | 60 | 160 | 200 | 300 | 220 | 90 | 238 | HW |
| **05266** | 510 | 80 | 200 | 530 | 695 | 610 | 100 | 285 | HW |

HW = Öffnen/schliessen per Handrad

**Zeichnungs Nr. 3-300438-00**

**Subec AB** **Hesselmans Torg 5** **SE- 131 54 Nacka** **Sweden** **Phone:** **+46-8-88 46 33** **Fax:** **+46-8-97 76 58** **Email: info@subec.se** **Web: www.subec.se**


Copyright © 2023 Subec

# SCHWERE ROLLENFÜHRUNG

Max Produkt Ø: 150-208mm
Mit Zentrumlinienverstellung

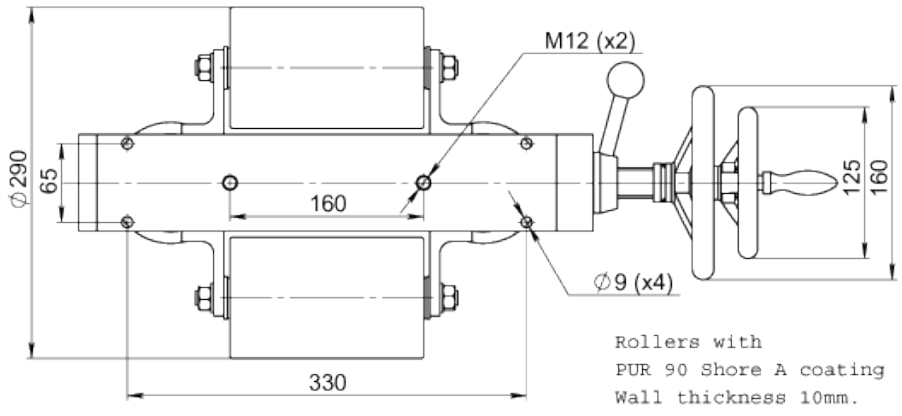


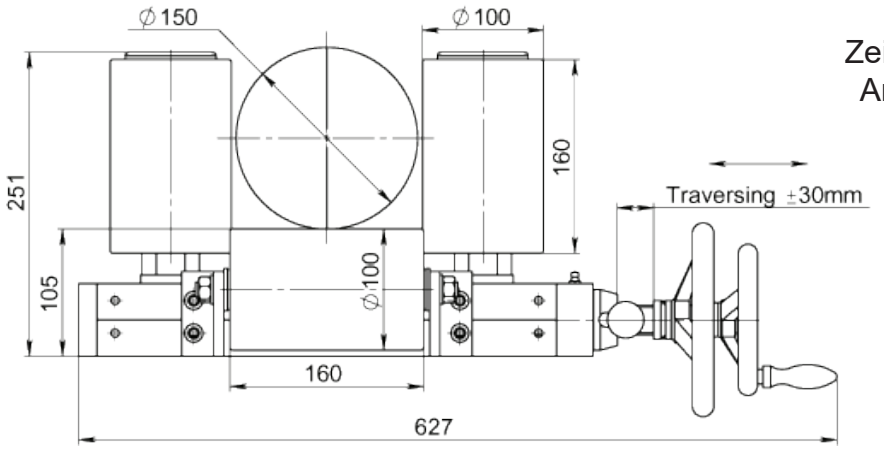


Zeichnen zeigt
Article: 7841

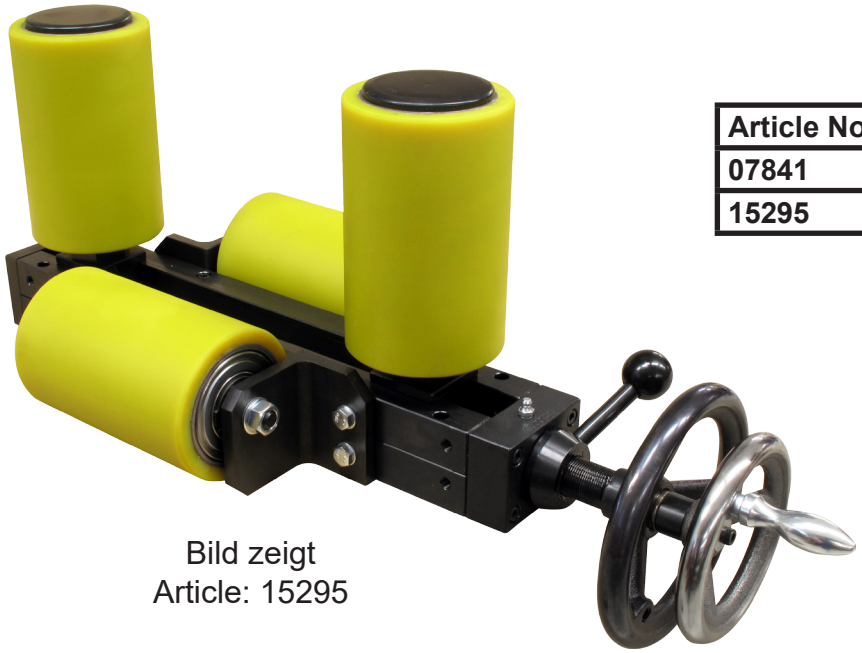

Bild zeigt
Article: 15295

| Article No. | Max Öffnung |
|---|---|
| **07841** | 150 |
| **15295** | 208 |

**Zeichnungs Nr. 3-400344-00**

**Subec AB** **Hesselmans Torg 5** **SE- 131 54 Nacka** **Sweden** **Phone:** **+46-8-88 46 33** **Fax:** **+46-8-97 76 58** **Email: info@subec.se** **Web: www.subec.se**


Copyright © 2023 Subec

# SCHWERE ROLLENFÜHRUNG

Produktabmessung: 0-175mm



Article: 11598
Gewicht: 30kg
Mit Polyurethanrollen Shore 80A



Article: 15114 (POM)
Gewicht: 29,3kg
Mit POM-Rollen

**Zeichnungs Nr. 3-400344-00**


| | | | | |
|---|---|---|---|---|
| **Subec AB** | **Hesselmans Torg 5**<br>**SE- 131 54 Nacka**<br>**Sweden** | **Phone:**<br>**Fax:** | **+46-8-88 46 33**<br>**+46-8-97 76 58** | **Email: info@subec.se**<br>**Web: www.subec.se** |



Copyright © 2023 Subec

# ROLLENFÜHRUNG FÜR KÜHLRINNEN

Standard mit POM Rollen

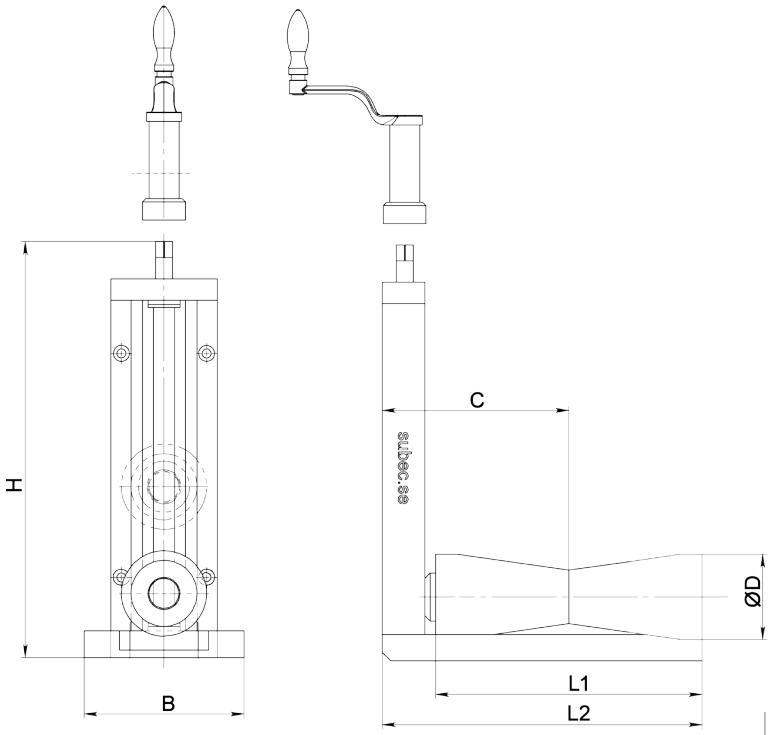




Doppelsystem
Article: 7668



Article: 07224
Gewicht: 13,5kg

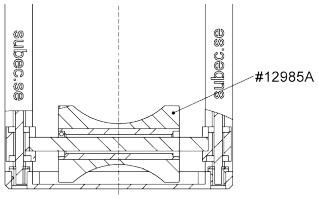


**Option:**
Radius in Laufnut



Rostfreie Rolle
Article: 13044

| Article No. | ØD | L1 | L2 | C | B | H | Note |
|---|---|---|---|---|---|---|---|
| **12839** | 20 | 60 | 90 | 50 | 40 | 140 | Handrad |
| **13044** | 50 | 88 | 130 | 85 | 60 | 222 | Rostfreie Rolle + Kurbel |
| **12669** | 80 | 180 | - | 132,5 | 100 | 382 | Kurbel + Keine Grundplatte |
| **14124** | 80 | 180 | 240 | 132,5 | 150 | 275 | Kurbel |
| **07224** | 80 | 180 | 250 | 132,5 | 150 | 387 | Kurbel |
| **12320** | 80 | 235 | 330 | 165 | 146 | 387 | Kurbel + Doppel |
| **08552** | 80 | 250 | 300 | 175 | 150 | 390 | Kurbel + Lager |
| **08651** | 80 | 300 | 390 | 200 | 150 | 437 | Kurbel + Maßstab |
| **07778** | 90 | 240 | 350 | 175 | 150 | 385 | Kurbel |
| **07768** | 90 | 240 | 350 | 175 | 150 | 595 | Kurbel + Doppel |

**Zeichnungs Nr. 3-400924-00**

**Subec AB** **Hesselmans Torg 5** **SE- 131 54 Nacka** **Sweden** **Phone:** **+46-8-88 46 33** **Fax:** **+46-8-97 76 58** **Email: info@subec.se** **Web: www.subec.se**


Copyright © 2023 Subec

# VERSTELLBARE ROLLENFÜHRUNG

Max Produkt Ø: 170mm

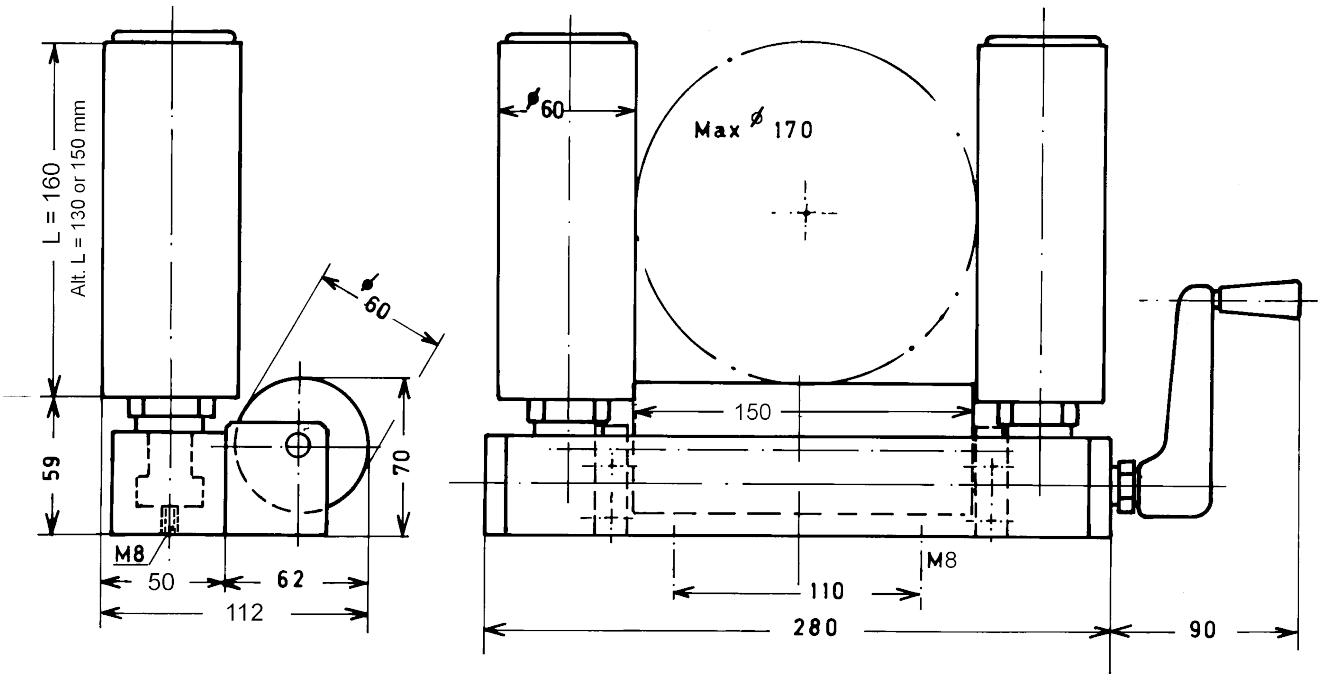


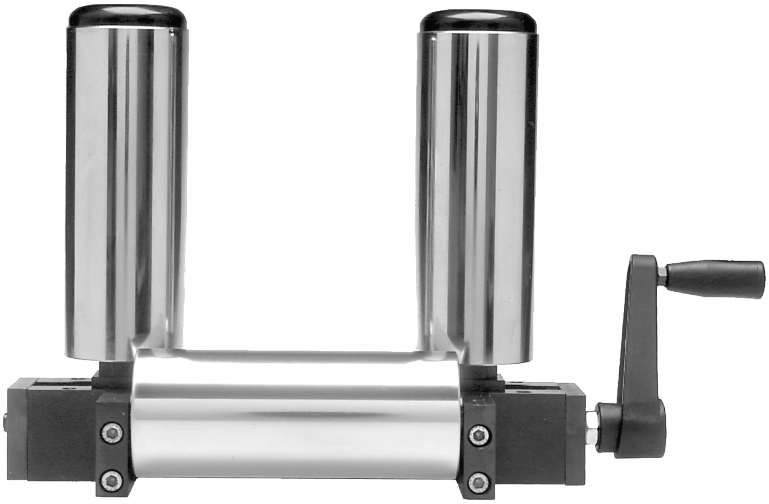

| Article No. | Vert-Rollen |
|---|---|
| 03186 | Ø60 L110 |
| 06302 | Ø60 L130 |
| 00154 | Ø60 L160 |
| 05340 | Ø60 L200 |

**Option:**
Mit PUR V-Rollen
Article: 01188

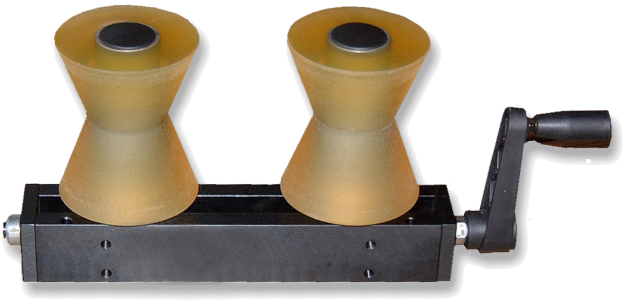

**Option:**
Mit Sektorrollen
Article 01134

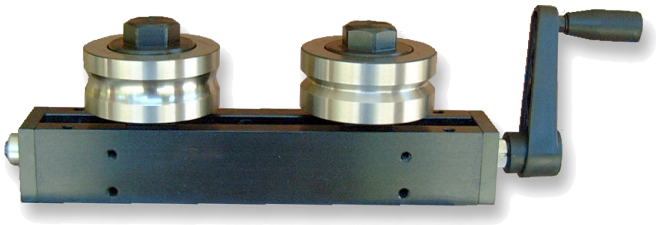

**Zeichnungs Nr. 3-400264-00**

**Subec AB** **Hesselmans Torg 5** **SE- 131 54 Nacka** **Sweden**
**Phone:** **+46-8-88 46 33**
**Fax:** **+46-8-97 76 58**
**Email: info@subec.se**
**Web: www.subec.se**


Copyright © 2023 Subec

# SCHWERE ROLLENFÜHRUNG

Max Produkt Ø: 175mm

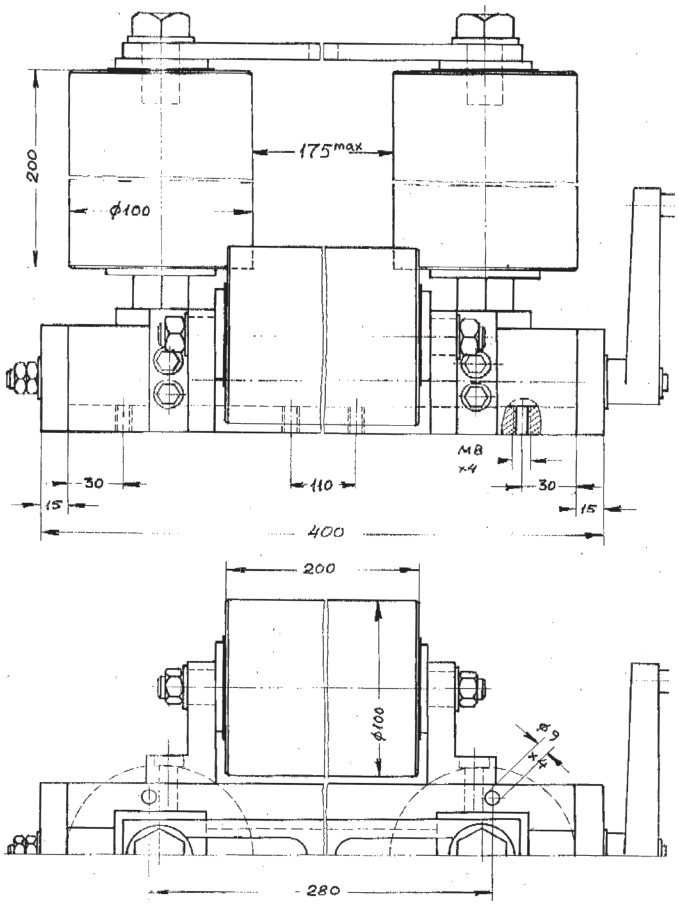


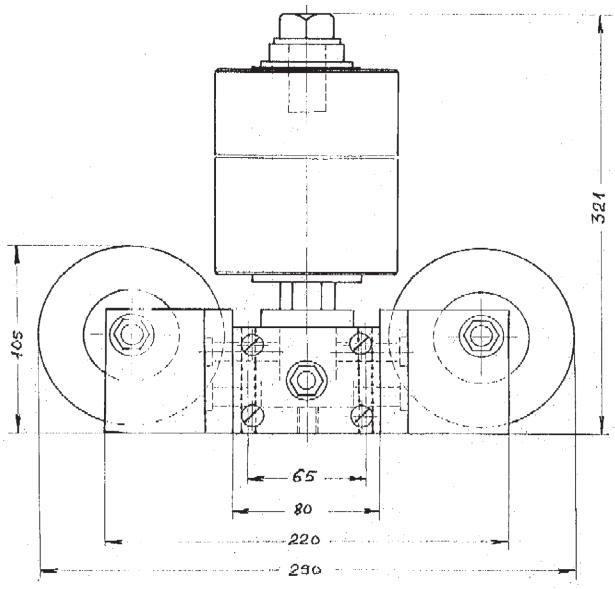


**Option:**
Mit Hubsäule und POM-Rollen
Article: 05041



Article: 00061
Gewicht: 49kg

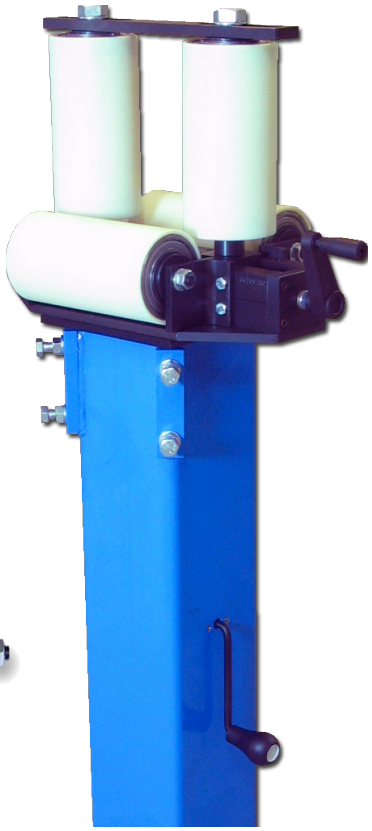

**Zeichnungs Nr. 3-400344-00**

**Subec AB** **Hesselmans Torg 5** **SE- 131 54 Nacka** **Sweden**
**Phone:** **+46-8-88 46 33**
**Fax:** **+46-8-97 76 58**
**Email: info@subec.se**
**Web: www.subec.se**


Copyright © 2023 Subec

# VERSTELLBARE ROLLENFÜHRUNG

Max Produkt Ø: 180-600mm

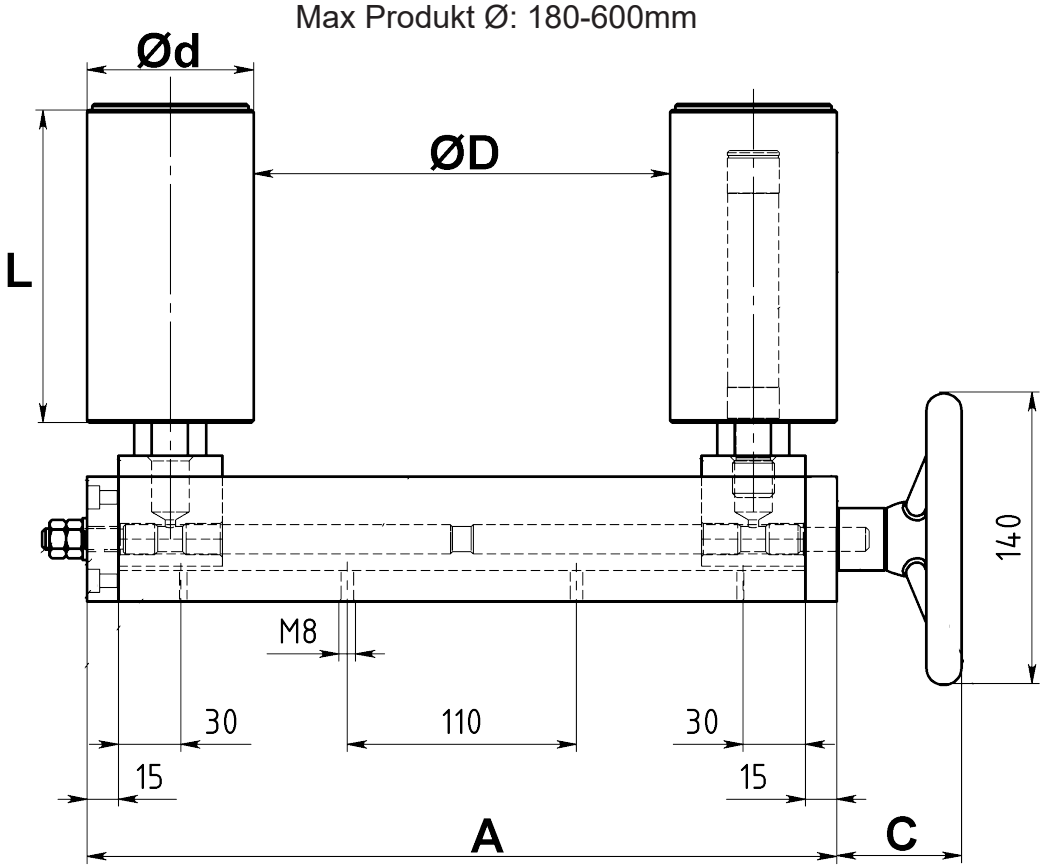


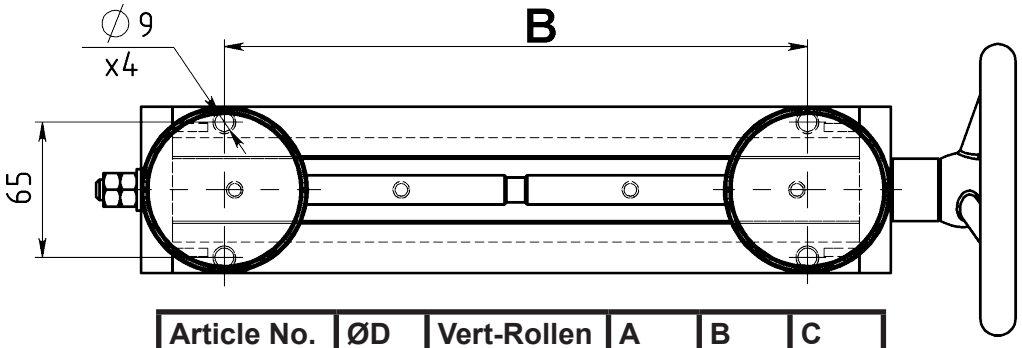


| Article No. | ØD | Vert-Rollen | A | B | C |
|---|---|---|---|---|---|
| **11831** | 120 | Ø100 L150 | 350 | 220 | 60 |
| **03806** | 180 | Ø100 L150 | 360 | 280 | |
| **01856** | 200 | Ø80 L150 | 360 | 280 | |
| **02518** | 220 | Ø60 L160 | 360 | 280 | |
| **05130** | 270 | Ø100 L270 | 450 | 370 | |
| **02515** | 300 | Ø60 L160 | 470 | 390 | |
| **05188** | 310 | Ø80 L300 | 470 | 390 | 60 |
| **02497** | 400 | Ø60 L160 | 570 | 490 | |
| **01853** | 600 | Ø80 L150 | 770 | 640 | 265 |

**Zeichnungs Nr. 3-400363-00**

**Subec AB** **Hesselmans Torg 5** **SE- 131 54 Nacka** **Sweden** **Phone:** **+46-8-88 46 33** **Fax:** **+46-8-97 76 58** **Email: info@subec.se** **Web: www.subec.se**


Copyright © 2023 Subec

# VERSTELLBARE ROLLENFÜHRUNG

Max Produkt Ø: 285mm

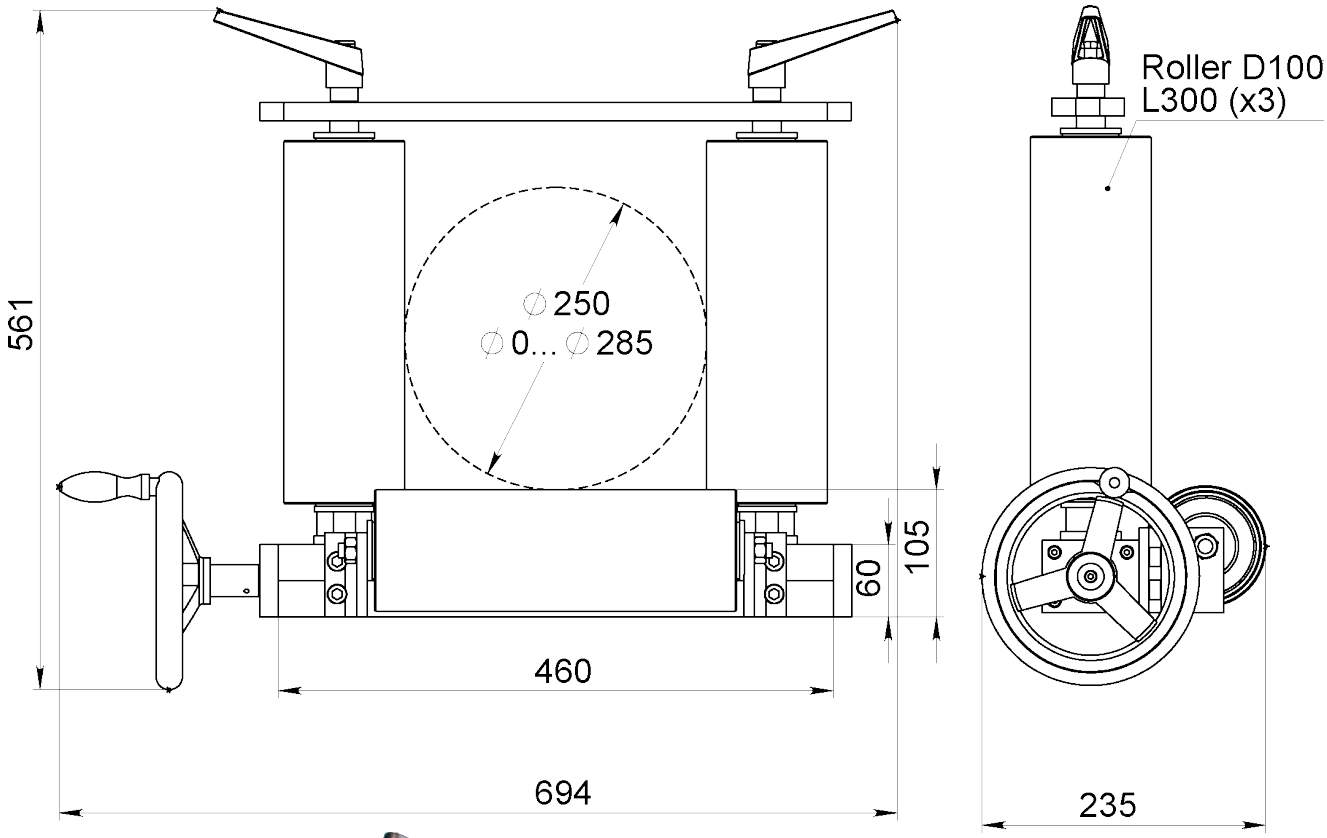




Article: 07720

**Zeichnungs Nr. 3-300438-00**


| | | | | |
|---|---|---|---|---|
| **Subec AB** | **Hesselmans Torg 5**<br>**SE- 131 54 Nacka**<br>**Sweden** | **Phone:**<br>**Fax:** | **+46-8-88 46 33**<br>**+46-8-97 76 58** | **Email: info@subec.se**<br>**Web: www.subec.se** |



Copyright © 2023 Subec

# VERSTELLBARE ROLLENFÜHRUNG

Max Produkt Ø: 310mm

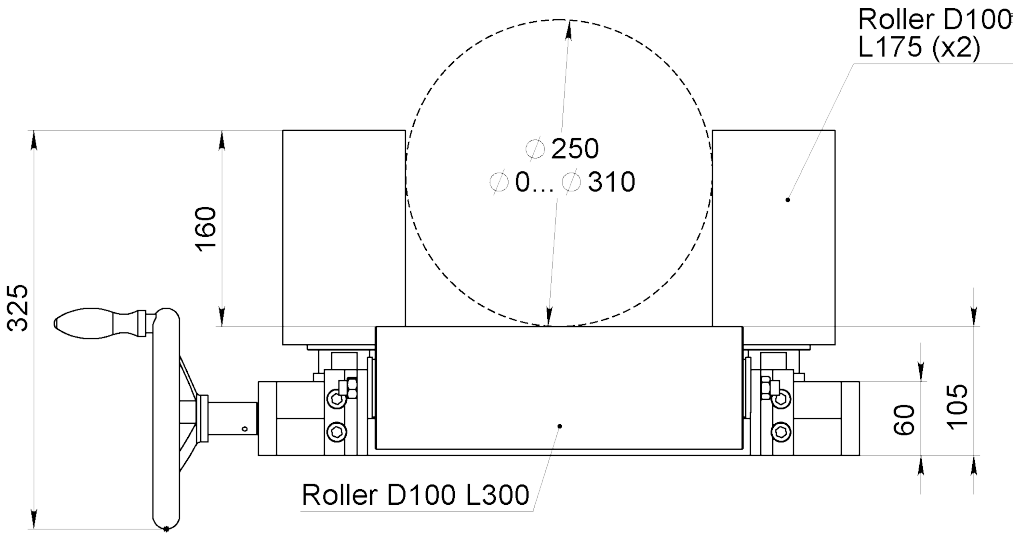


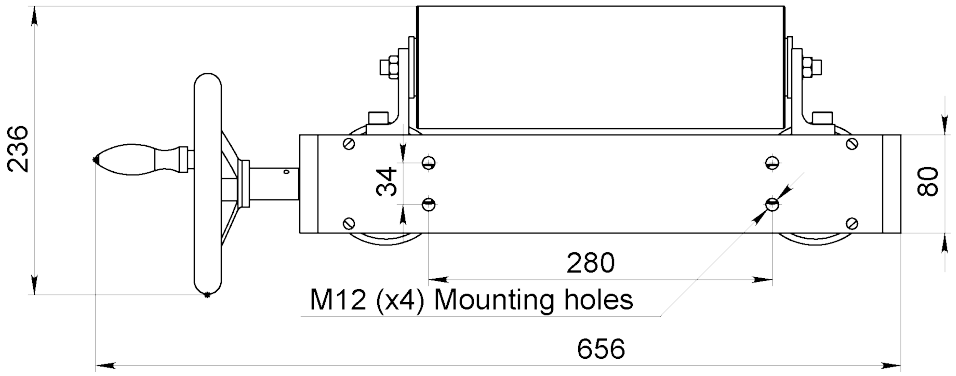


Article: 07764

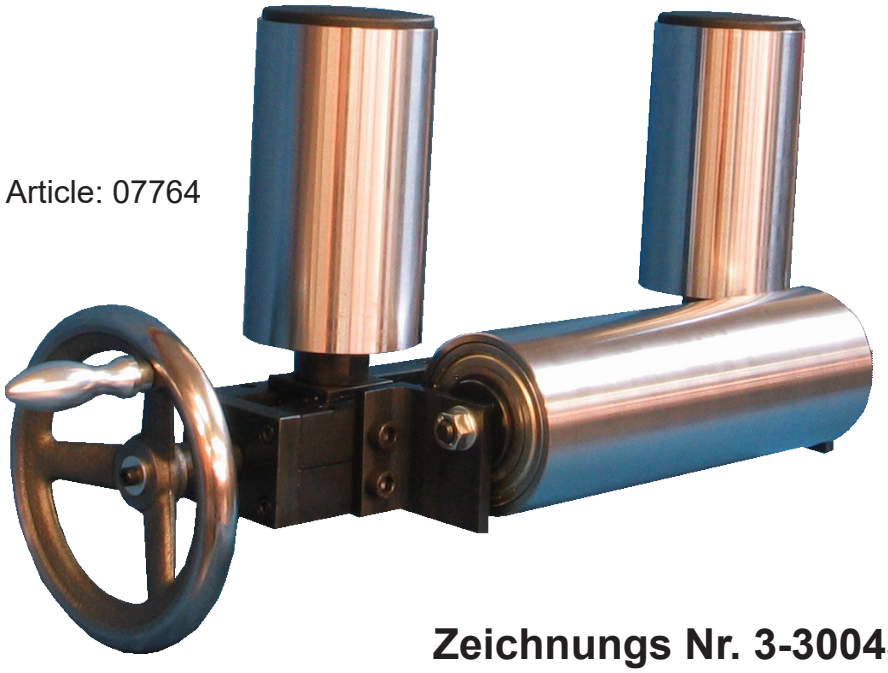

**Zeichnungs Nr. 3-300438-00**


| | | | | |
|---|---|---|---|---|
| **Subec AB** | **Hesselmans Torg 5**<br>**SE- 131 54 Nacka**<br>**Sweden** | **Phone:**<br>**Fax:** | **+46-8-88 46 33**<br>**+46-8-97 76 58** | **Email: info@subec.se**<br>**Web: www.subec.se** |



Copyright © 2023 Subec

# SCHWERE ROLLENFÜHRUNG
# MIT SEITLICHER VERSCHIEBUNG

Max Produkt Ø: 320mm

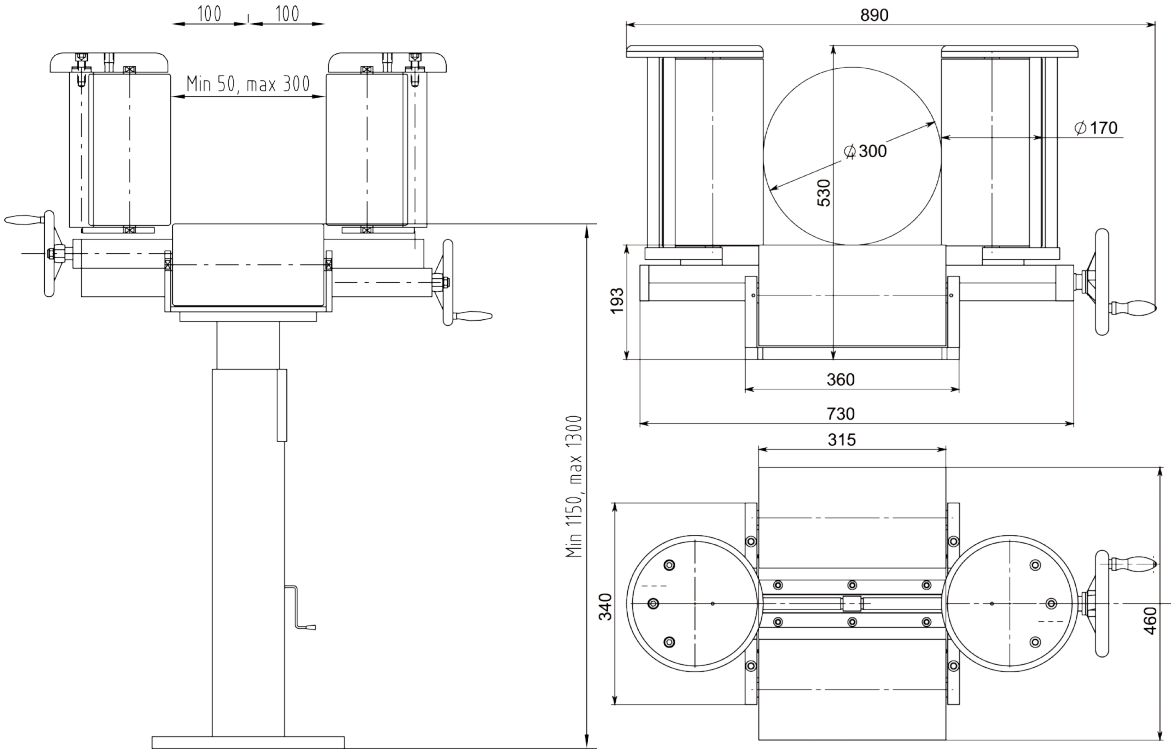





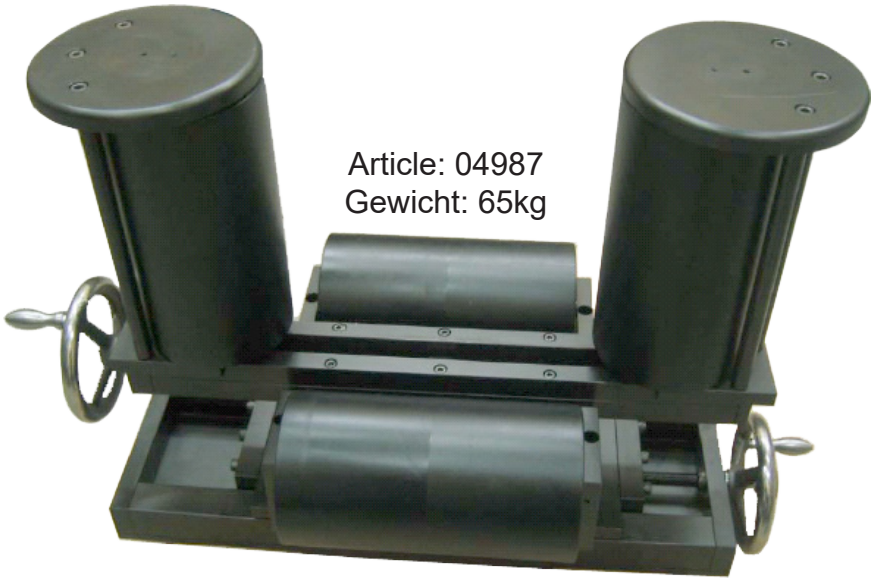

Article: 04987
Gewicht: 65kg

Auf Hubsäule
Article: 7679

**Zeichnungs Nr. 3-300133-00**

**Subec AB** **Hesselmans Torg 5** **SE- 131 54 Nacka** **Sweden**
**Phone:** **+46-8-88 46 33**
**Fax:** **+46-8-97 76 58**
**Email: info@subec.se**
**Web: www.subec.se**


Copyright © 2023 Subec

# BANDFÜHRUNG

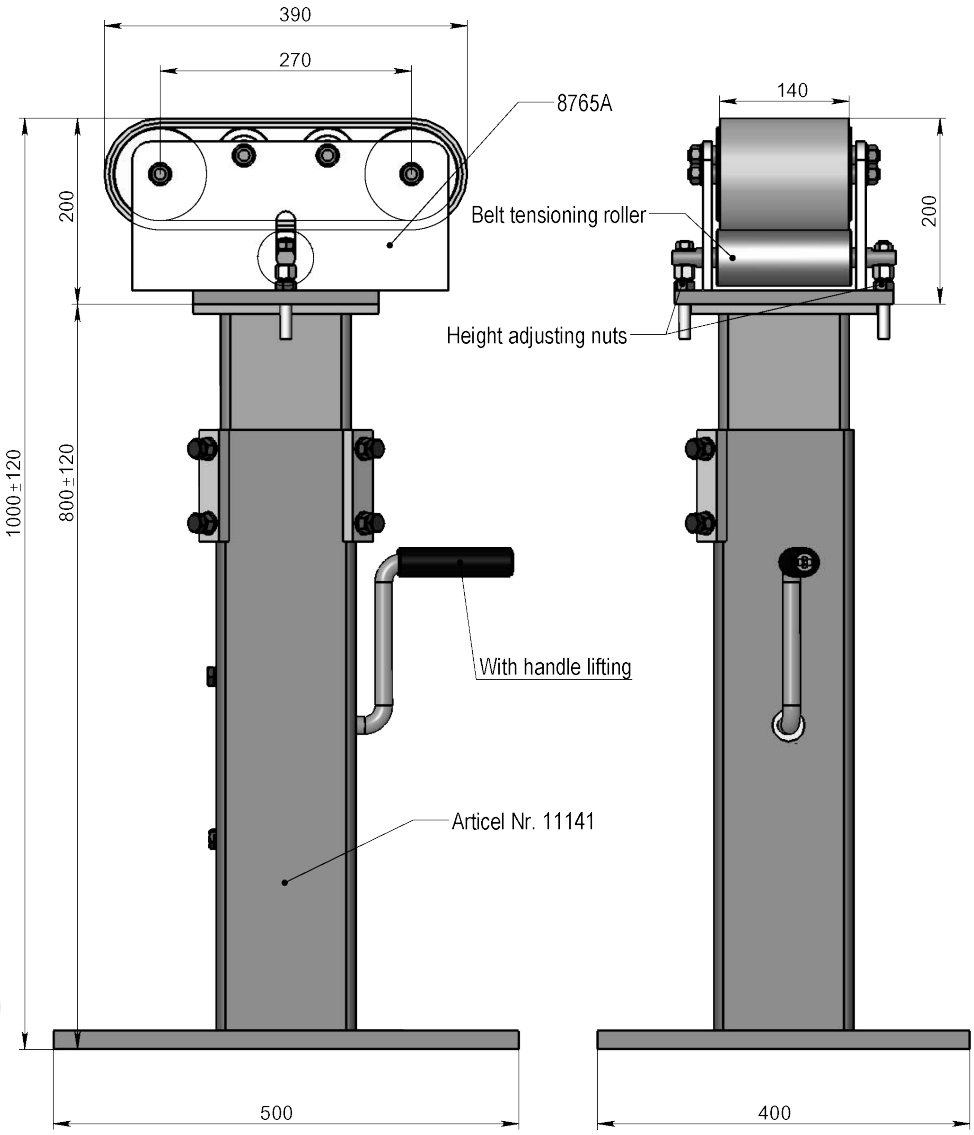





Auf Hubsäule

Bandführung Article: 08765A
Mit Handkurbel: 3-400461-00
Alt. Teleskopisch verstellbar: 1-300110-00

**Zeichnungs Nr. 3-401122-00**

**Subec AB** **Hesselmans Torg 5** **SE- 131 54 Nacka** **Sweden**
**Phone:** **+46-8-88 46 33**
**Fax:** **+46-8-97 76 58**
**Email: info@subec.se**
**Web: www.subec.se**


Copyright © 2023 Subec

# SONDERAUSFÜHRUNGEN, ROLLENKREUZ

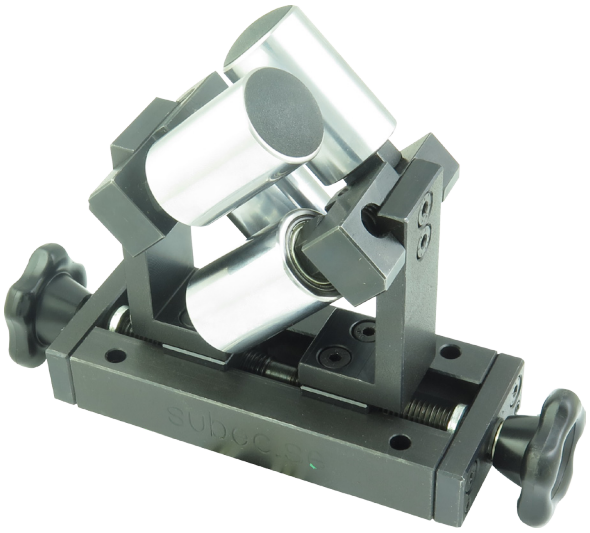

Article: 10312
Beide Seiten einzeln verstellbar




Article: 14742
Kabel- und Drahtverteiler
6 Vertikalrollen 2 Horizontalrollen




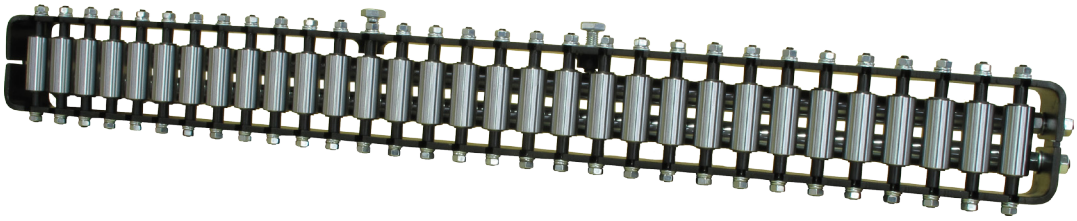

Article: 11838
Kabel- und Drahtverteiler
31 Vertikalrollen 2 Horizontalrollen

**Mehr Information auf Anfrage**

**Subec AB** **Hesselmans Torg 5** **SE- 131 54 Nacka** **Sweden** **Phone:** **+46-8-88 46 33** **Fax:** **+46-8-97 76 58** **Email: info@subec.se** **Web: www.subec.se**


Copyright © 2023 Subec

# ROLLENKREUZ, IN VERSCHIEDENE AUSFÜHRUNGEN

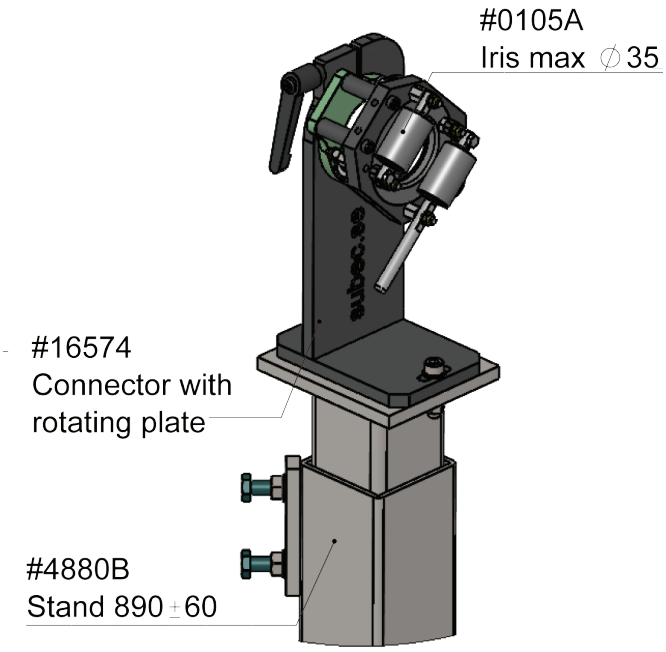


Article: 16574
Rotierende Rollbox zur Richtungssteuerung von Flachkabeln.

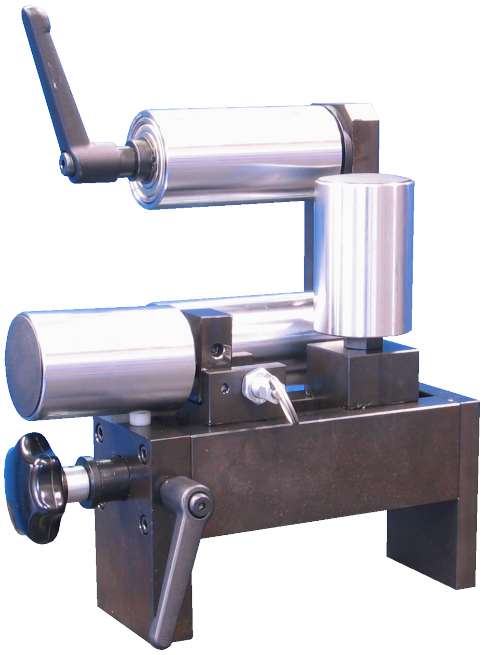

Article: 06204
Eine klappbare vertikale Rolle zum Einlegen der Produkte

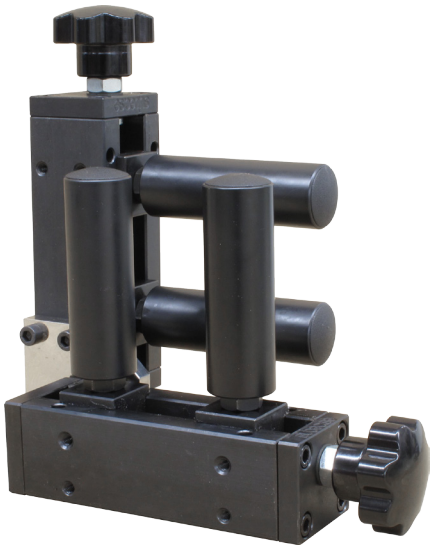

Article: 13250
Rollenkreuz mit ‘Antihaft’ Teflonrollen

**Subec AB** **Hesselmans Torg 5** **SE- 131 54 Nacka** **Sweden** **Phone:** **+46-8-88 46 33** **Fax:** **+46-8-97 76 58** **Email: info@subec.se** **Web: www.subec.se**


Copyright © 2023 Subec

# MINI VERSTELLBARES ROLLENKREUZ

Max Öffnung: 0-13mm (1/2 inch)

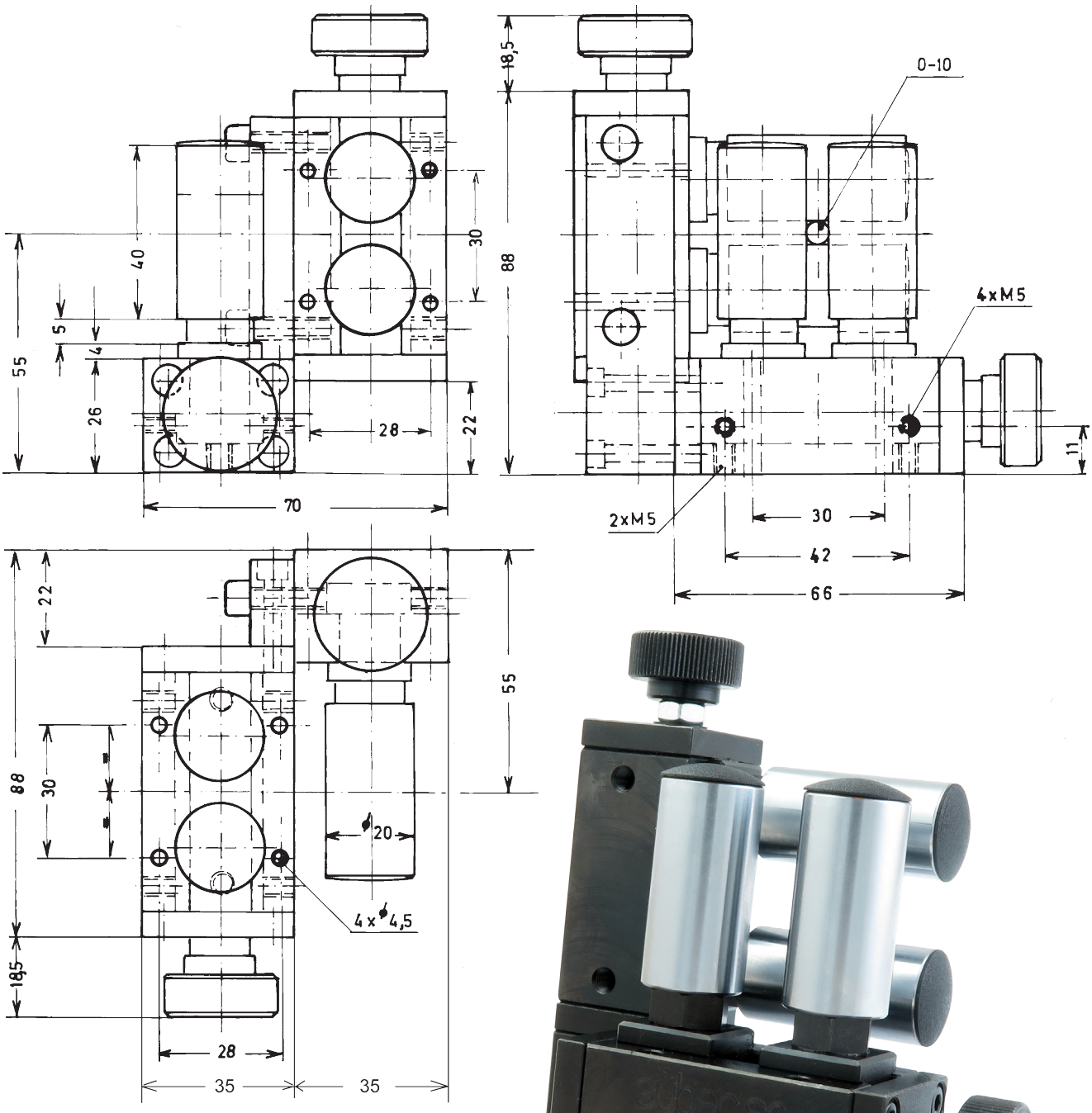




L-R Article: 14847
R-L Article: 03945*
Gewicht: 1,25kg

**Zeichnungs Nr. 3-300124-00**

* Stock item

**Subec AB** **Hesselmans Torg 5** **SE- 131 54 Nacka** **Sweden**
**Phone:** **+46-8-88 46 33**
**Fax:** **+46-8-97 76 58**
**Email: info@subec.se**
**Web: www.subec.se**


Copyright © 2023 Subec

# MINI VERSTELLBARES ROLLENKREUZ

Max Öffnung: 45mm

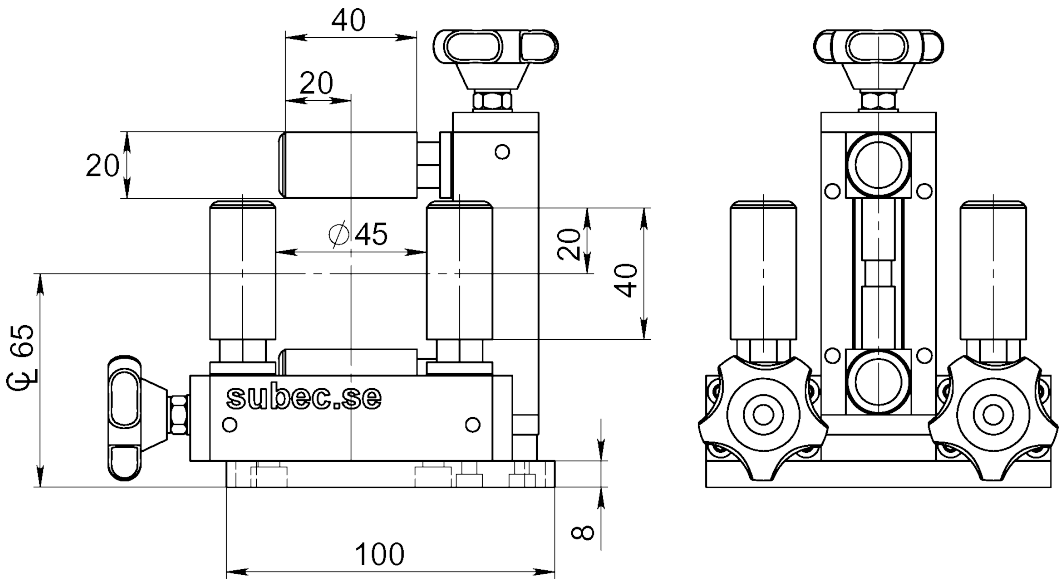


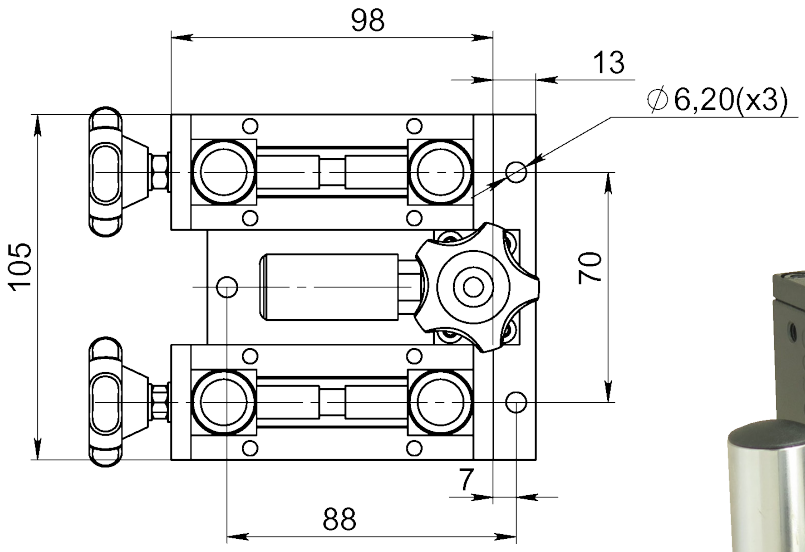




Article: 00047*
Gewicht: 2,8kg

**Zeichnungs Nr. 3-400350-00**

* Stock item

**Subec AB** **Hesselmans Torg 5** **SE- 131 54 Nacka** **Sweden**
**Phone:** **+46-8-88 46 33**
**Fax:** **+46-8-97 76 58**
**Email: info@subec.se**
**Web: www.subec.se**


Copyright © 2023 Subec

# VERSTELLBARES ROLLENKREUZ

Max Öffnung: 0-30mm

Rollen:

Standard: HRX (Oberflächengehärtet + verchromt)

Option: Verschiedene Kunststoffe, Rostfrei

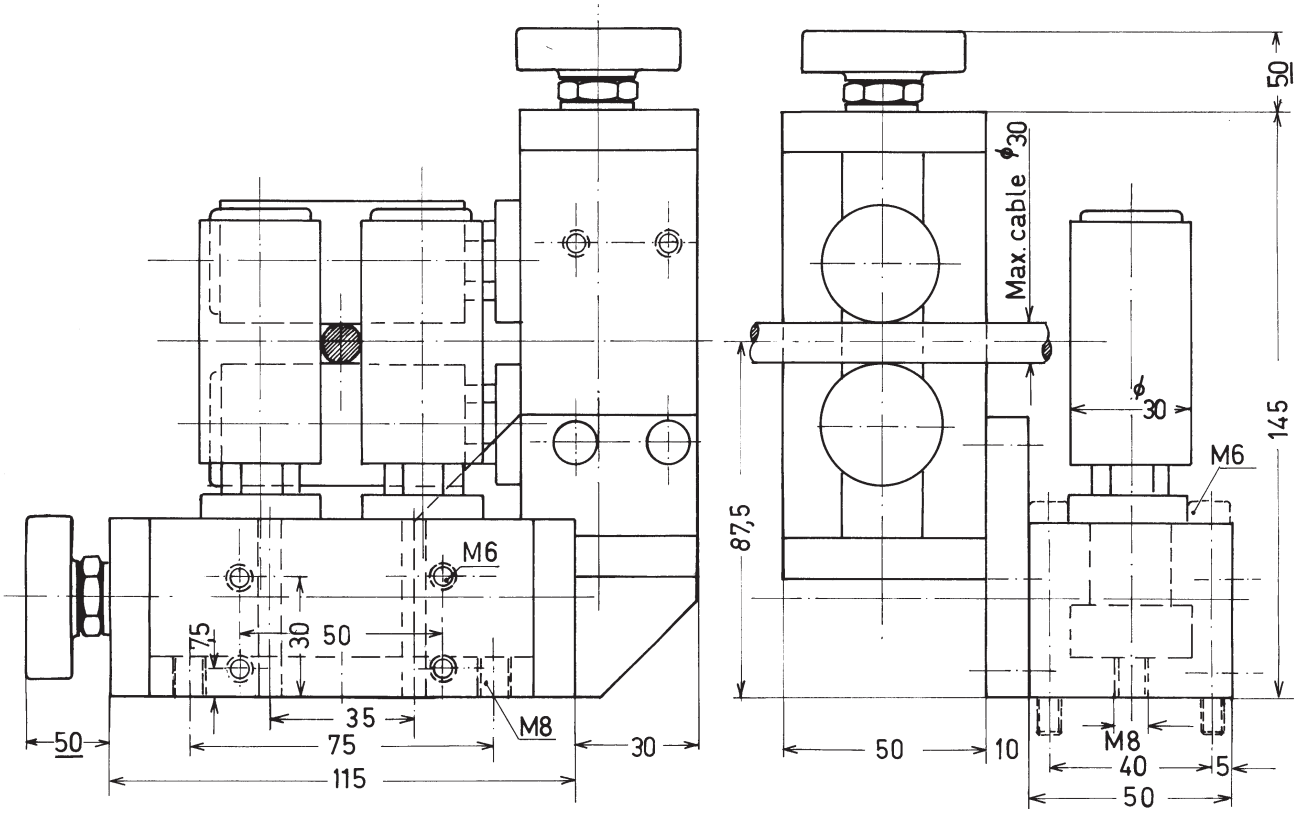


Article: 00051*

Gewicht: 5kg



**Zeichnungs Nr. 3-400283-00**

* Stock item

**Subec AB** **Hesselmans Torg 5** **SE- 131 54 Nacka** **Sweden**

**Phone:** **+46-8-88 46 33**

**Fax:** **+46-8-97 76 58**

**Email: info@subec.se**

**Web: www.subec.se**



Copyright © 2023 Subec

# VERSTELLBARES ROLLENKREUZ

Max Öffnung: 30mm

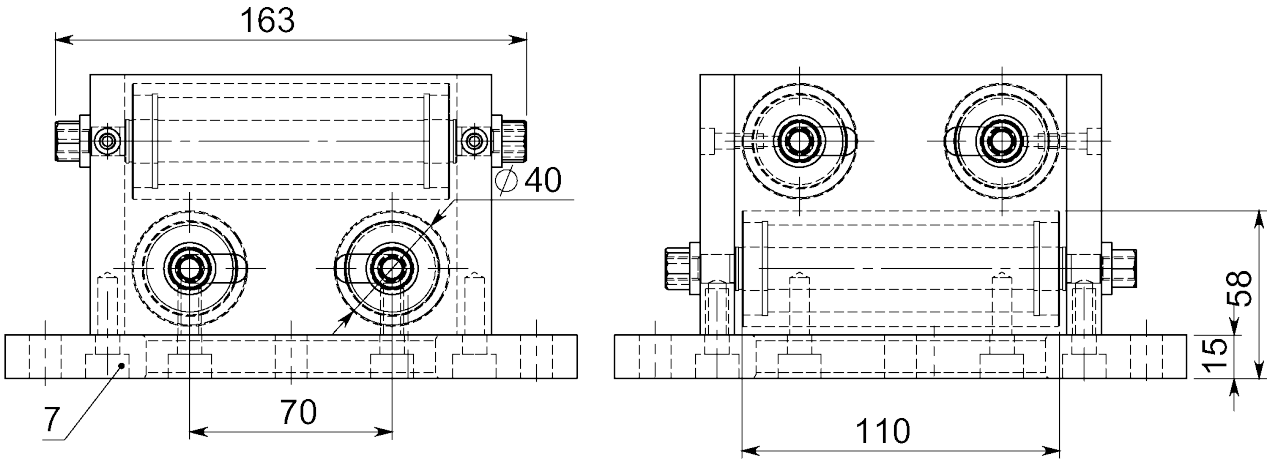


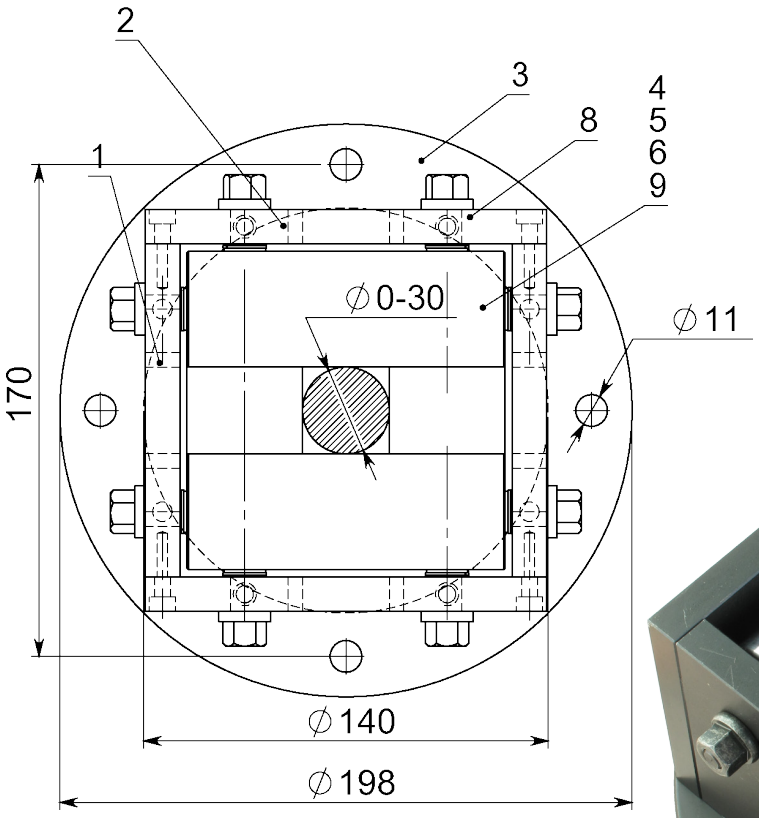


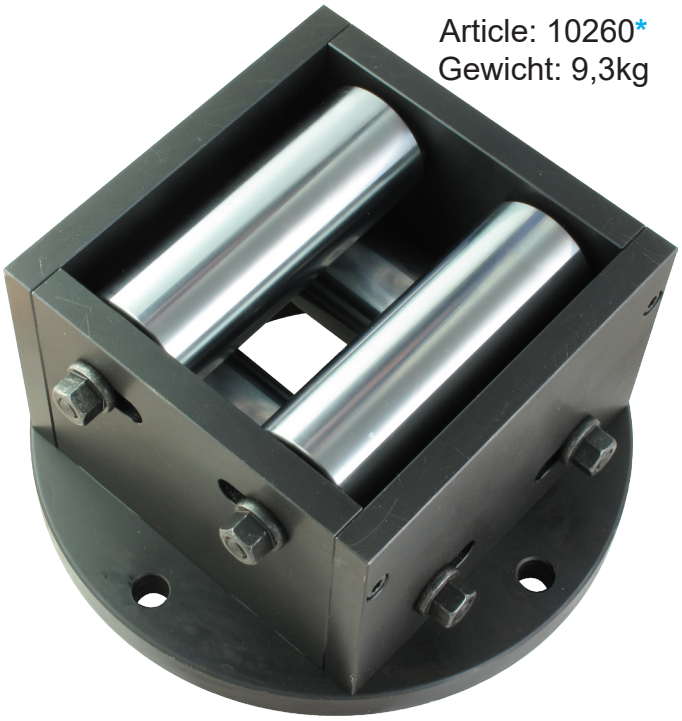

Article: 10260*
Gewicht: 9,3kg

**Zeichnungs Nr. 3-300119-00**

* Stock item

**Subec AB** **Hesselmans Torg 5** **SE- 131 54 Nacka** **Sweden**
**Phone:** **+46-8-88 46 33**
**Fax:** **+46-8-97 76 58**
**Email: info@subec.se**
**Web: www.subec.se**


Copyright © 2023 Subec

# VERSTELLBARES FEDERNDES ROLLENKREUZ

Produktabmessung: Ø 0-20mm (+20mm spring)

Rollen:

Standard: HRX (Oberflächengehärtet + verchromt)

Option: Verschiedene Kunststoffe, Rostfrei

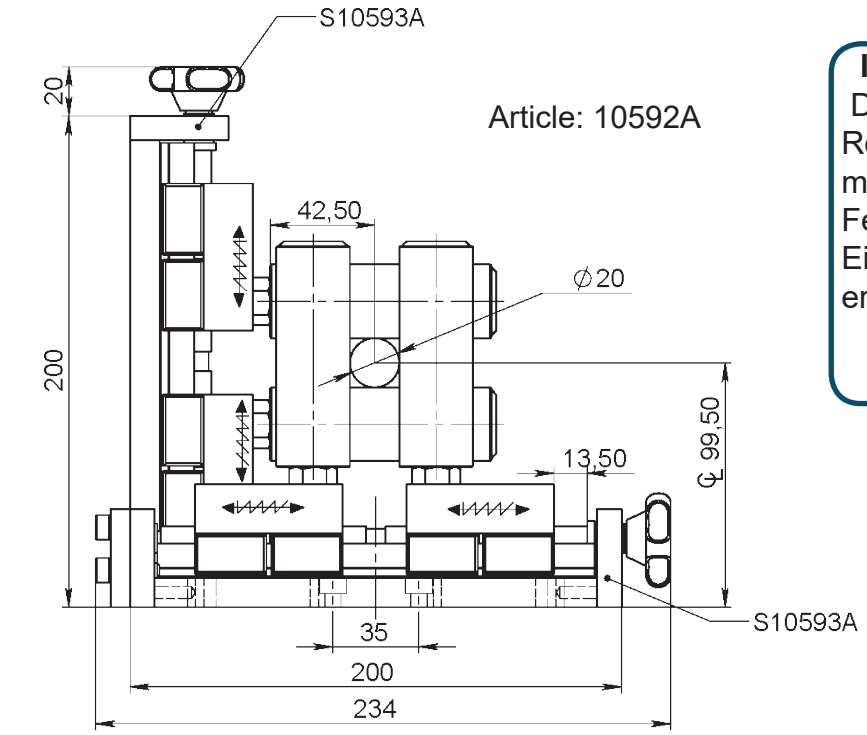


Article: 10592A

**Info:**
Diese gefederten Rollenkreuze sind auch mit verschiedenen Federkräften und als Einzelausführung erhältlich 10593A

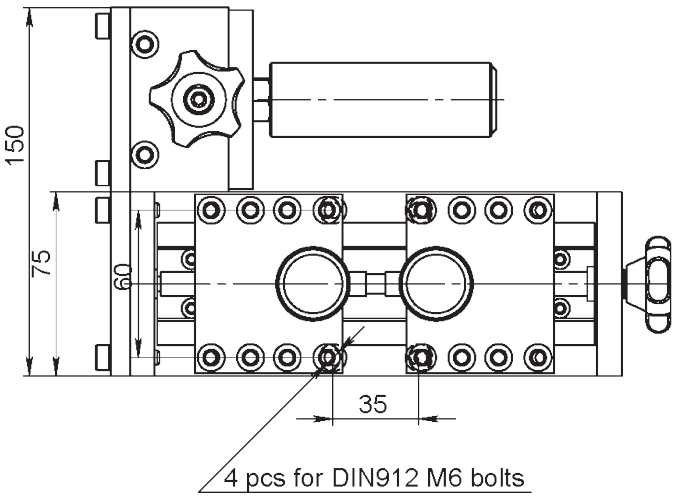


Article: 11987

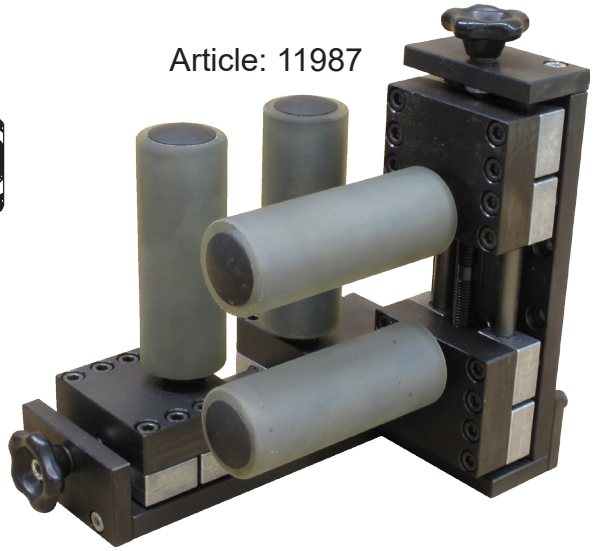

| Article No. | Rollen |
|---|---|
| **10592A** | Ø30x90 HRX |
| **11987** | Ø30x110 PU65 Shore A |

**Zeichnungs Nr. 3-401250-00**

**Subec AB** **Hesselmans Torg 5** **SE- 131 54 Nacka** **Sweden** **Phone:** **+46-8-88 46 33** **Fax:** **+46-8-97 76 58** **Email: info@subec.se** **Web: www.subec.se**


Copyright © 2023 Subec

# PNEUMATISCH VERSTELLBARES ROLLENKREUZ

Max Öffnung: 36mm

Rollen:

Standard: HRX (Oberflächengehärtet + verchromt)

Option: Verschiedene Kunststoffe, Rostfrei

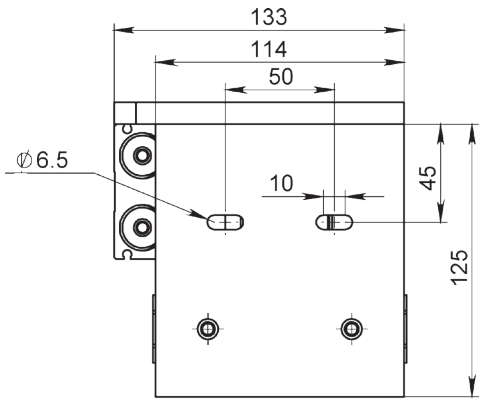


Article: 09082*

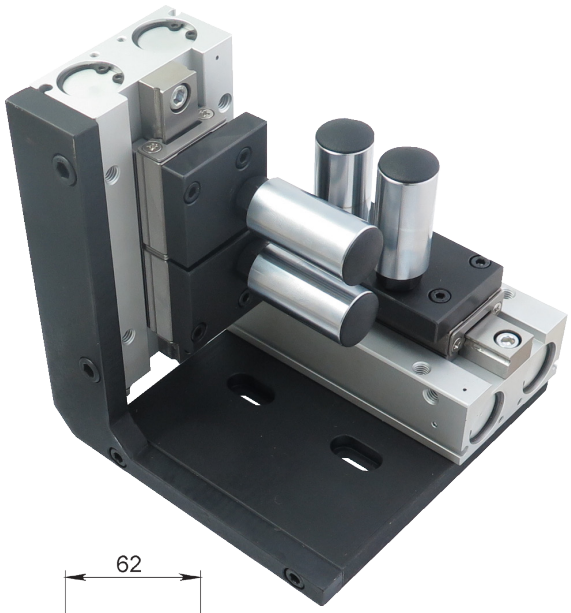

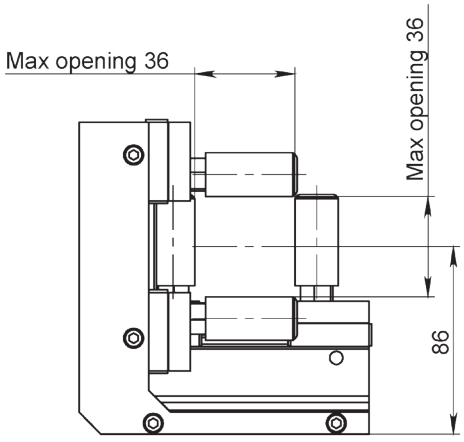


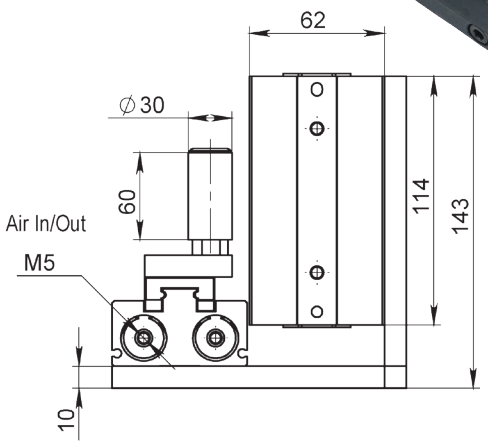


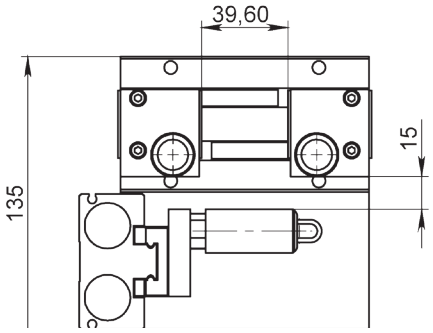


**Max. Öffnung: 80mm**
D40 L110 Rollen
PU-Beschichtete Rollen - Article: 10244
(Alternativ)



**Zeichnungs Nr. 3-401144-00**

* Stock item

**Subec AB** **Hesselmans Torg 5** **SE- 131 54 Nacka** **Sweden**
**Phone:** **+46-8-88 46 33**
**Fax:** **+46-8-97 76 58**
**Email: info@subec.se**
**Web: www.subec.se**


Copyright © 2023 Subec

# VERSTELLBARES ROLLENKREUZ

Max Öffnung: 0-60mm

Rollen:

Standard: HRX (Oberflächengehärtet + verchromt)

Option: Verschiedene Kunststoffe, Rostfrei

Handrad ist Standard aber Kurbel als Option

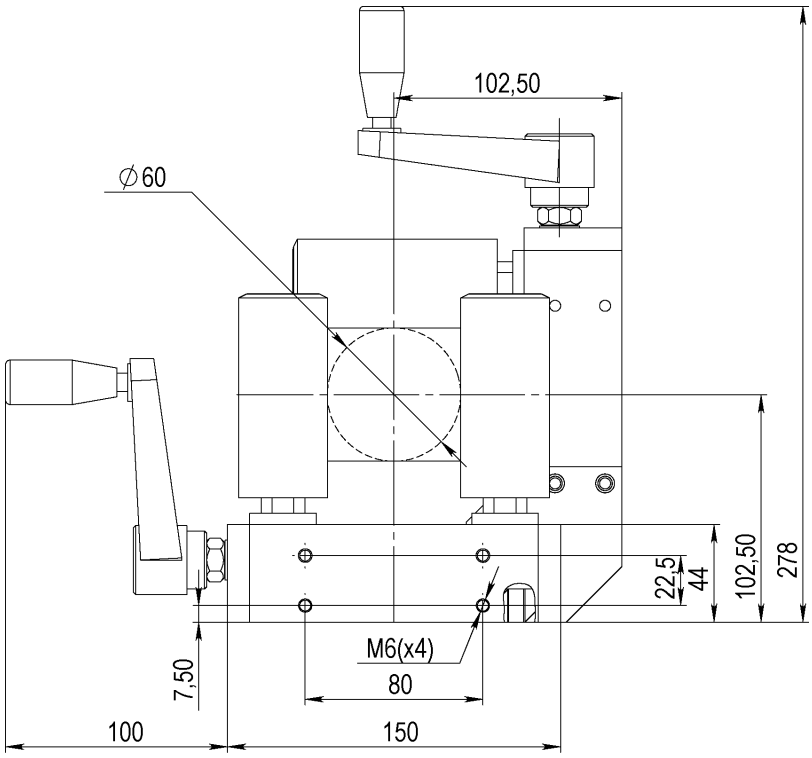


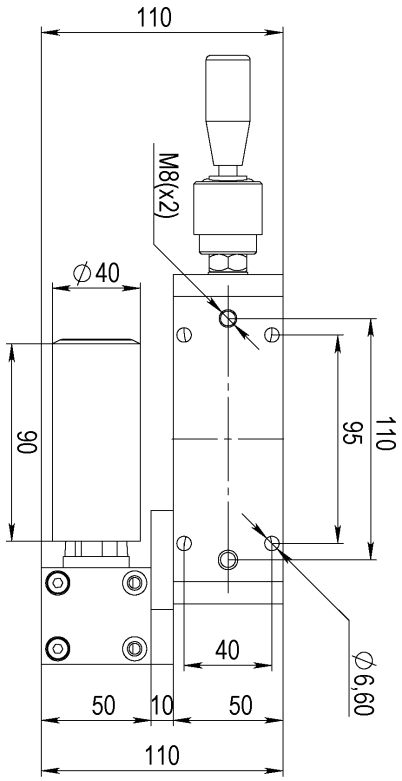


Article: 13020
Rollen in hartmetall



Article: 14973A
Alle Rollen gefedert und individuell verstellbares horizontale Rollen

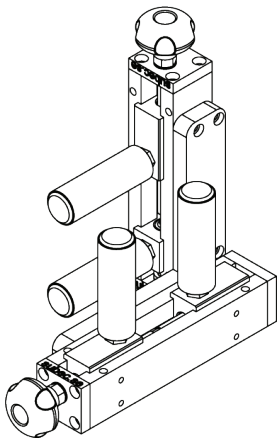

Article: 00053*
Gewicht: 7kg



**Zeichnungs Nr. 3-300079-00**

* Stock item

**Subec AB** **Hesselmans Torg 5** **SE- 131 54 Nacka** **Sweden**
**Phone:** **+46-8-88 46 33**
**Fax:** **+46-8-97 76 58**
**Email: info@subec.se**
**Web: www.subec.se**


Copyright © 2023 Subec

# VERSTELLBARES ROLLENKREUZ

Max Öffnung: 0-70mm

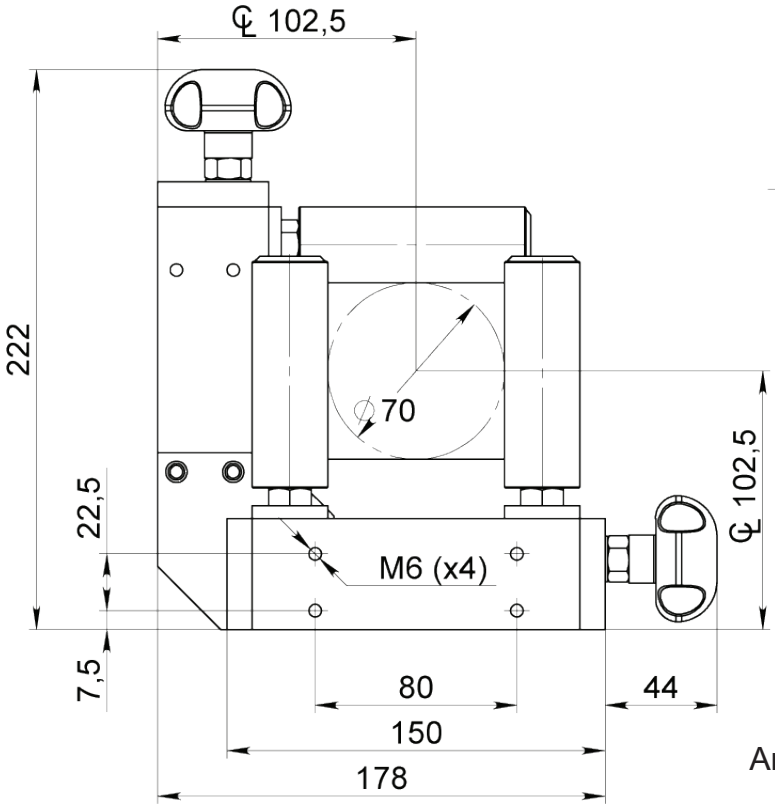


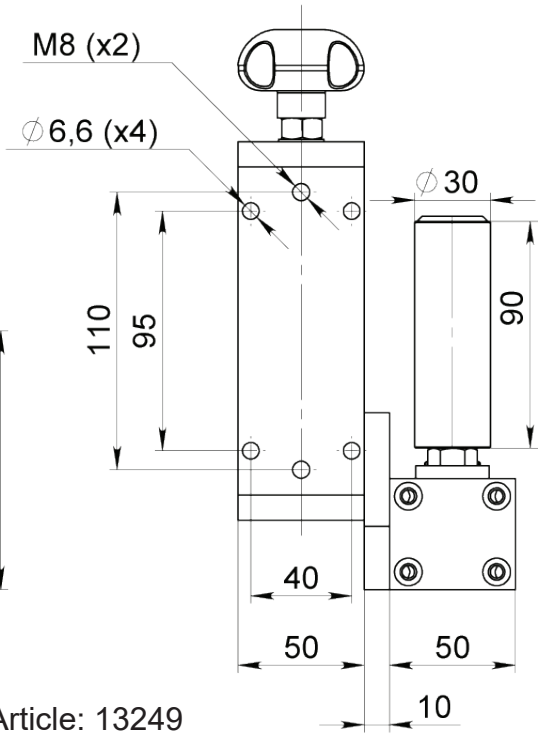


Article: 13249

**Option:** Mit feststellbarem Handrad

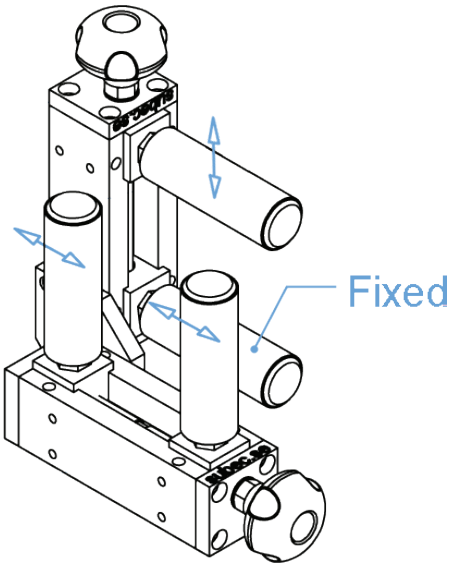


Erhältlich mit fixierte Rollen
Article: 13250

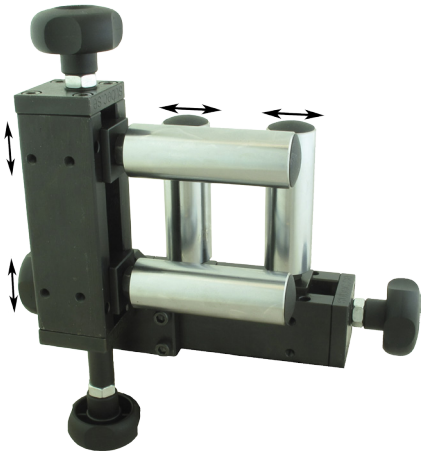

Erhältlich mit allen Rollen einzeln verstellbar.
Article: 06292*
Gewicht: 6,1kg

**Zeichnungs Nr. 3-300079-00**

* Stock item

**Subec AB** **Hesselmans Torg 5** **SE- 131 54 Nacka** **Sweden** **Phone:** **+46-8-88 46 33** **Fax:** **+46-8-97 76 58** **Email: info@subec.se** **Web: www.subec.se**


Copyright © 2023 Subec

# SCHWERES VERSTELLBARES ROLLENKREUZ

Max Öffnung: 0-90mm

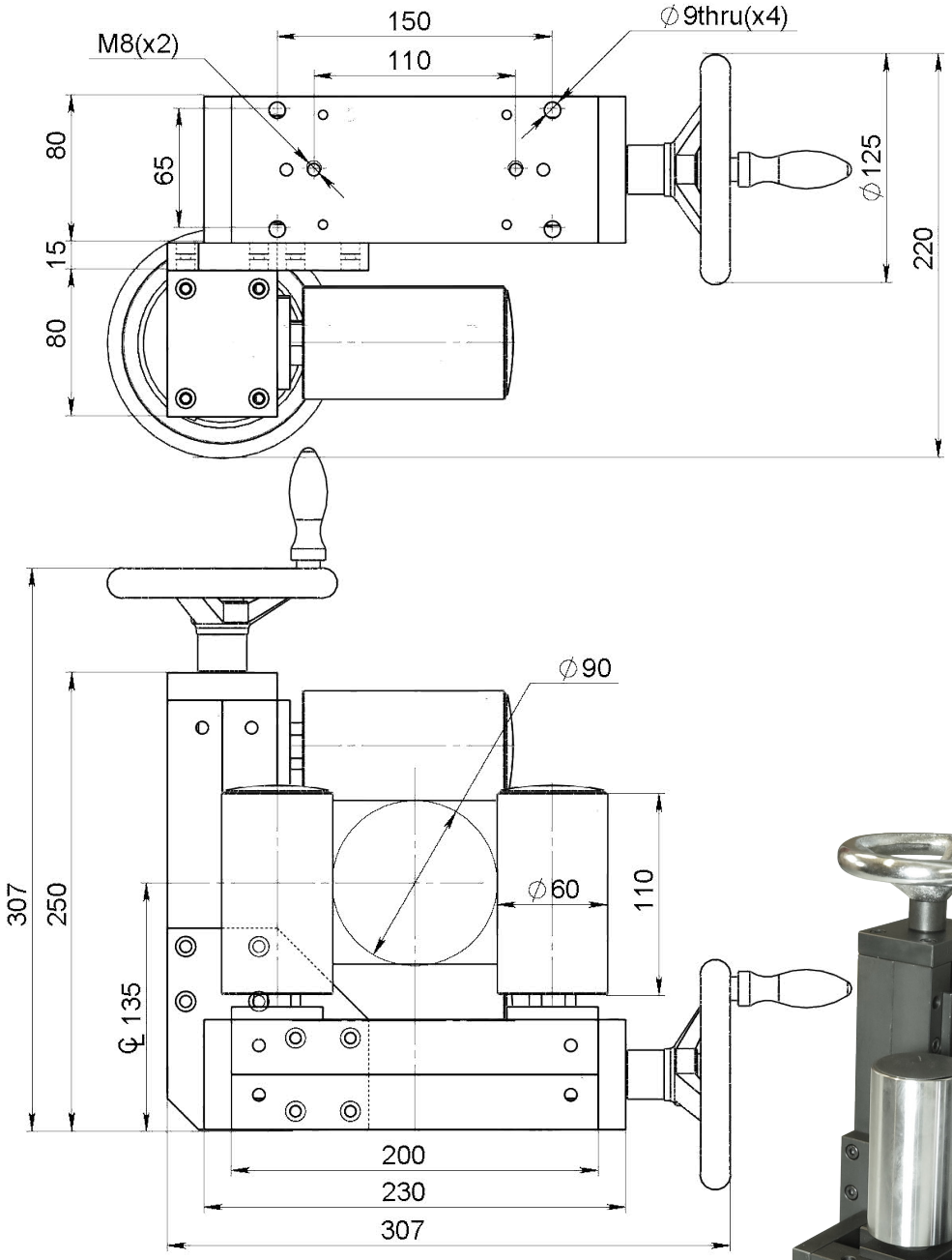




Article: 01414*
Gewicht: 24,1kg

**Zeichnungs Nr. 3-400481-00**

* Stock item

**Subec AB** **Hesselmans Torg 5** **SE- 131 54 Nacka** **Sweden**
**Phone:** **+46-8-88 46 33**
**Fax:** **+46-8-97 76 58**
**Email: info@subec.se**
**Web: www.subec.se**


Copyright © 2023 Subec

# VERSTELLBARES ROLLENKREUZ

Max Öffnung: 0-125mm

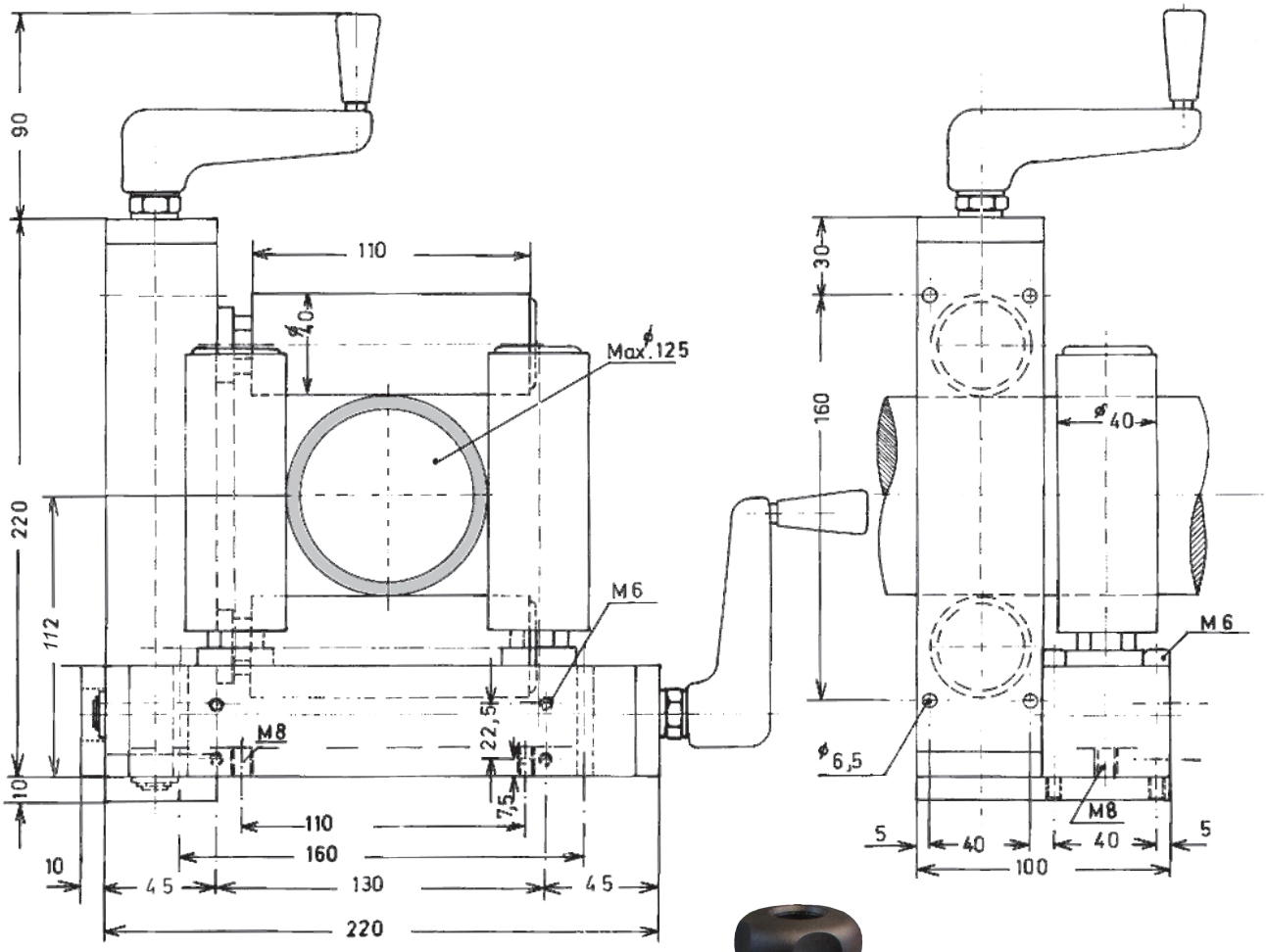


L-R Article: 6454*
R-L Article: 7007*
Gewicht: 9,8kg

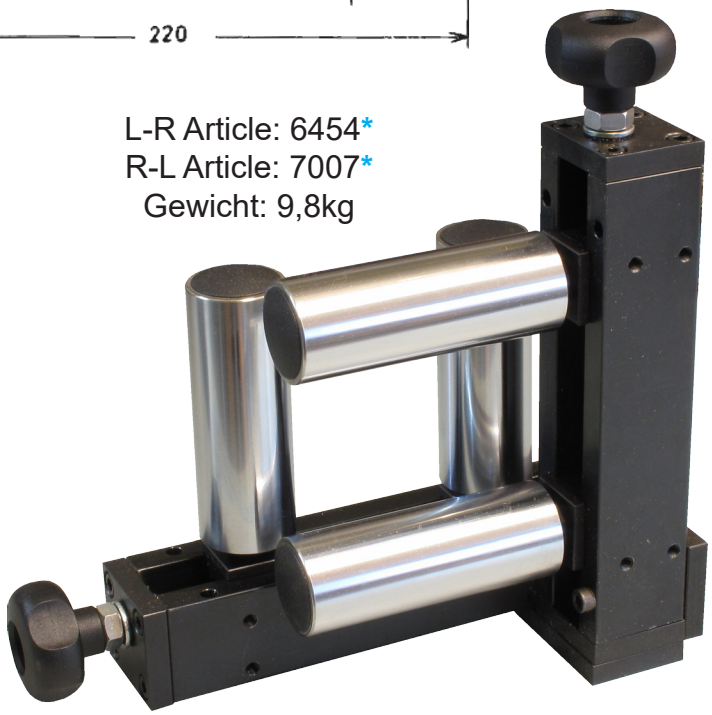

**Zeichnungs Nr. 3-200012-00**

* Stock item

**Subec AB** **Hesselmans Torg 5** **SE- 131 54 Nacka** **Sweden**
**Phone:** **+46-8-88 46 33**
**Fax:** **+46-8-97 76 58**
**Email: info@subec.se**
**Web: www.subec.se**


Copyright © 2023 Subec

# VERSTELLBARES ROLLENKREUZ

Max Öffnung: 0-150mm

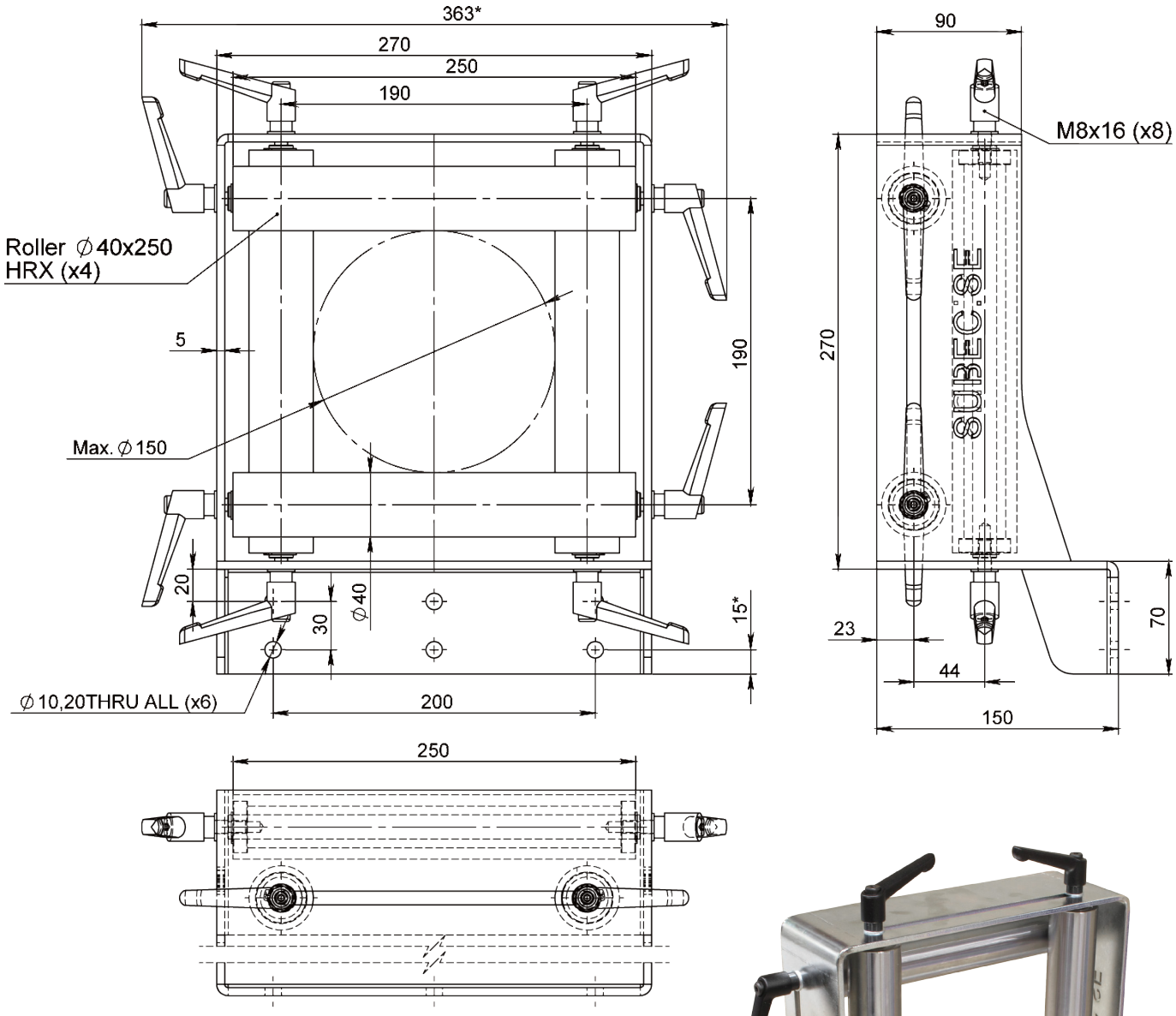





Article: 16737
Gewicht: 12,75kg

**Zeichnungs Nr. 3-401450-00**


| | | | | |
|---|---|---|---|---|
| **Subec AB** | **Hesselmans Torg 5**<br>**SE- 131 54 Nacka**<br>**Sweden** | **Phone:**<br>**Fax:** | **+46-8-88 46 33**<br>**+46-8-97 76 58** | **Email: info@subec.se**<br>**Web: www.subec.se** |



Copyright © 2023 Subec

# VERSTELLBARES ROLLENKREUZ

Max Öffnung: 0-170mm

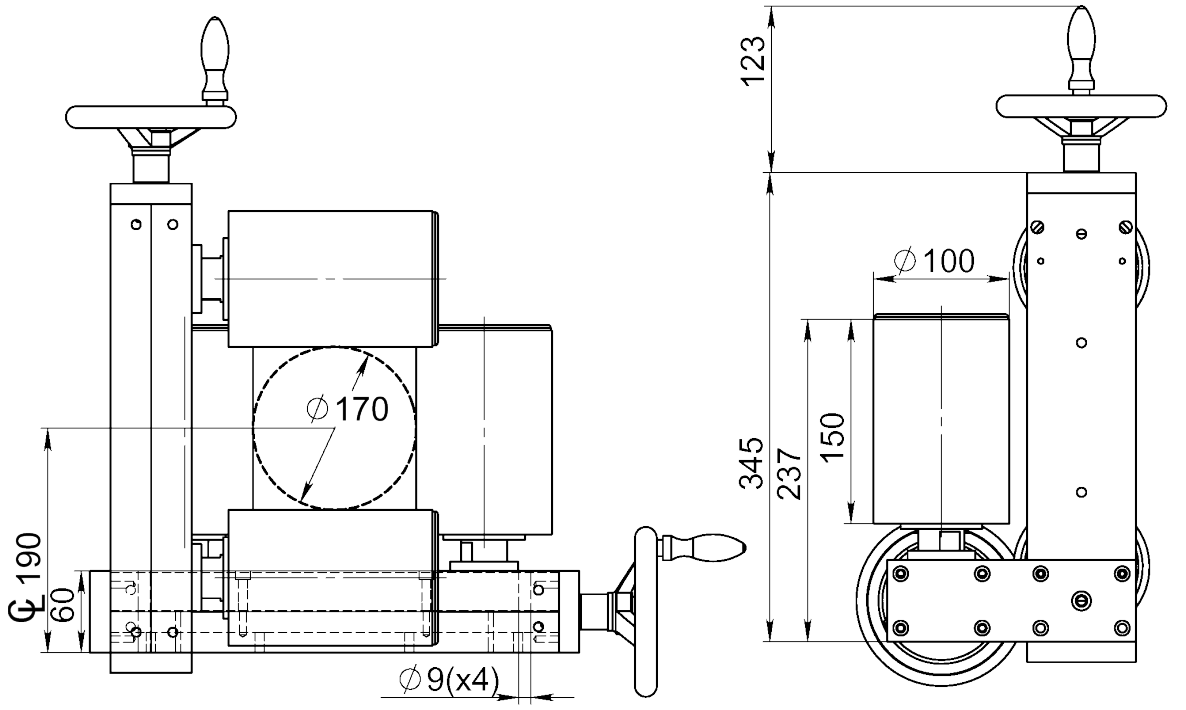


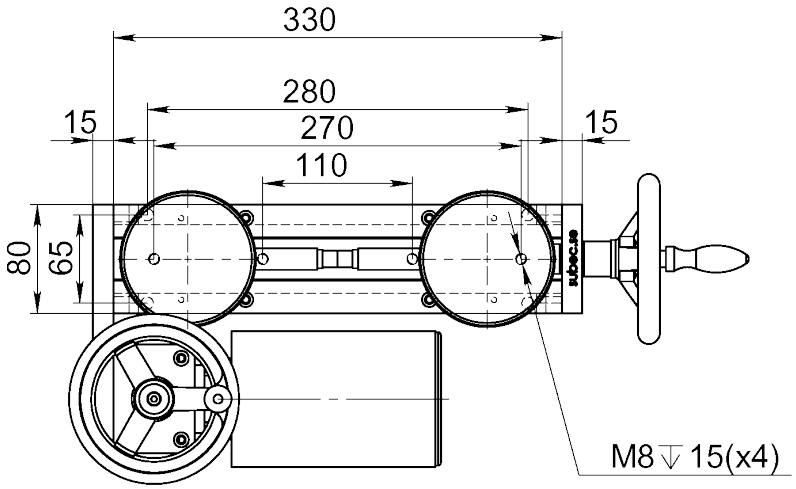


Article: 00059
Gewicht: 41kg

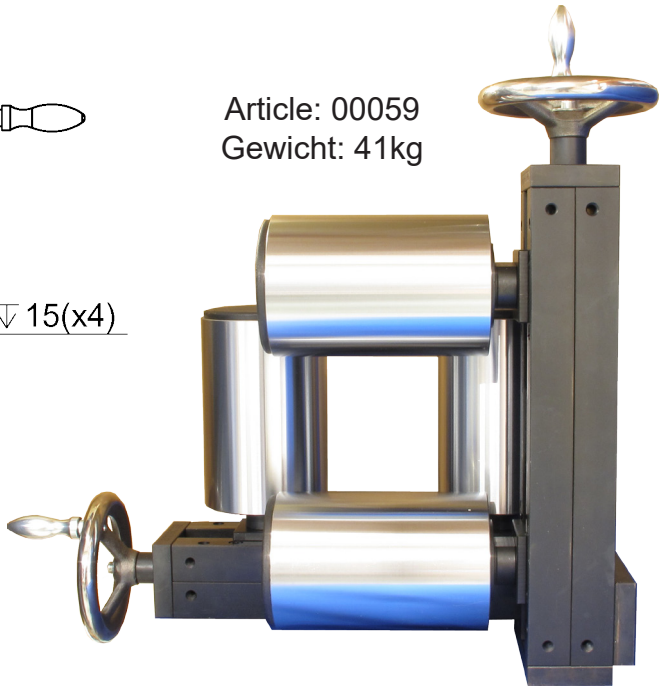

**Zeichnungs Nr. 3-300093-02**


| | | | | |
|---|---|---|---|---|
| Subec AB | Hesselmans Torg 5<br>SE- 131 54 Nacka<br>Sweden | Phone:<br>Fax: | +46-8-88 46 33<br>+46-8-97 76 58 | Email: info@subec.se<br>Web: www.subec.se |



Copyright © 2023 Subec

# VERSTELLBARES ROLLENKREUZ

Max Öffnung: 0-170mm

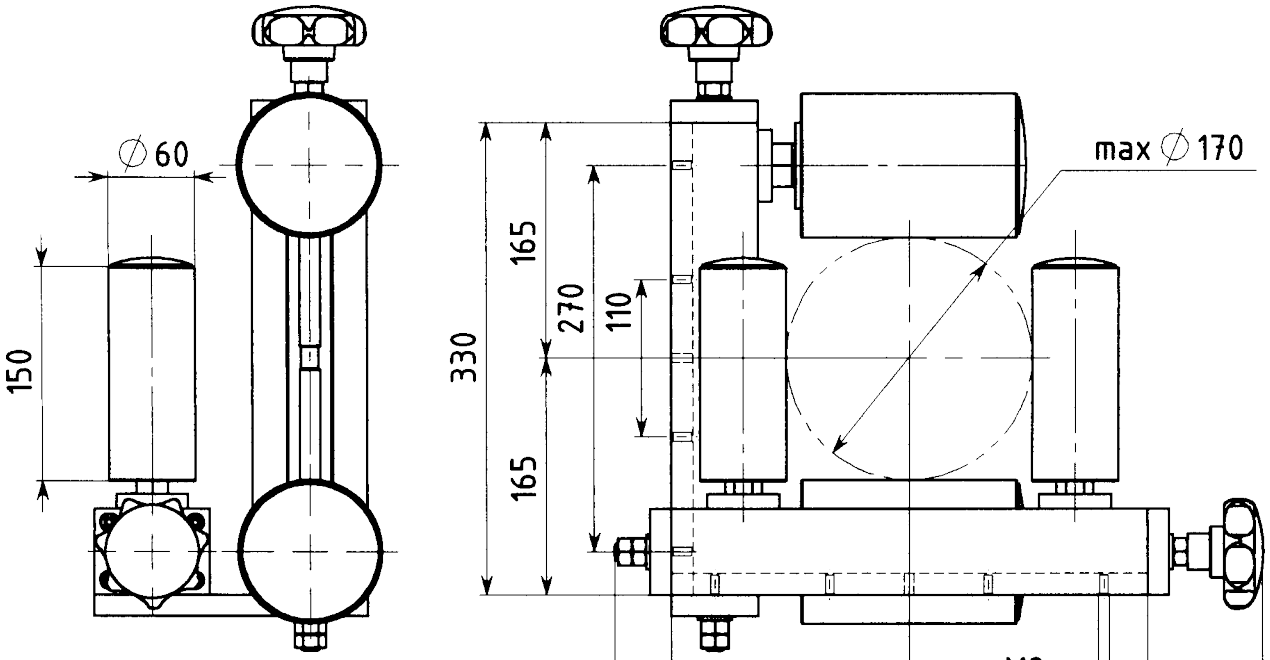


Article: 01214
Gewicht: 42kg

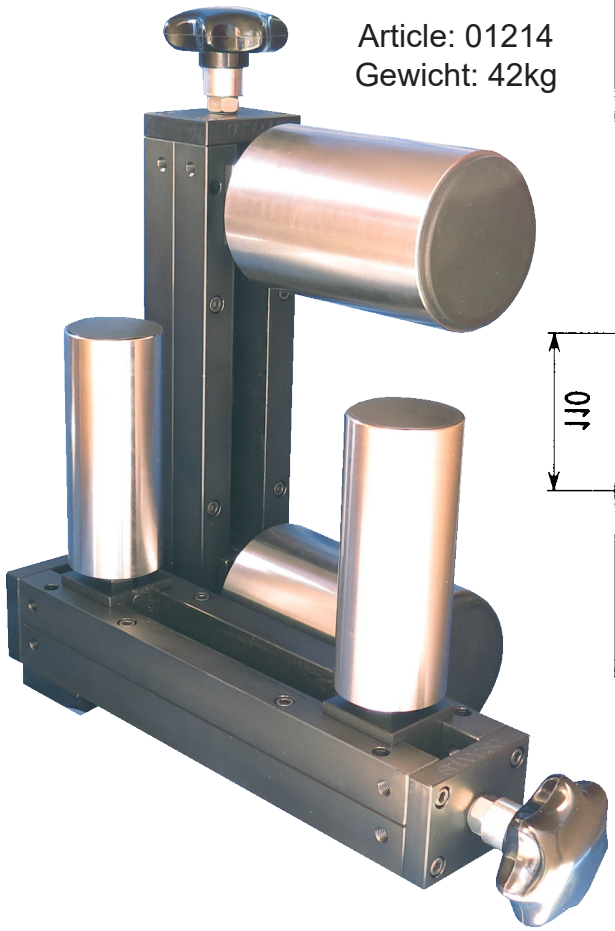

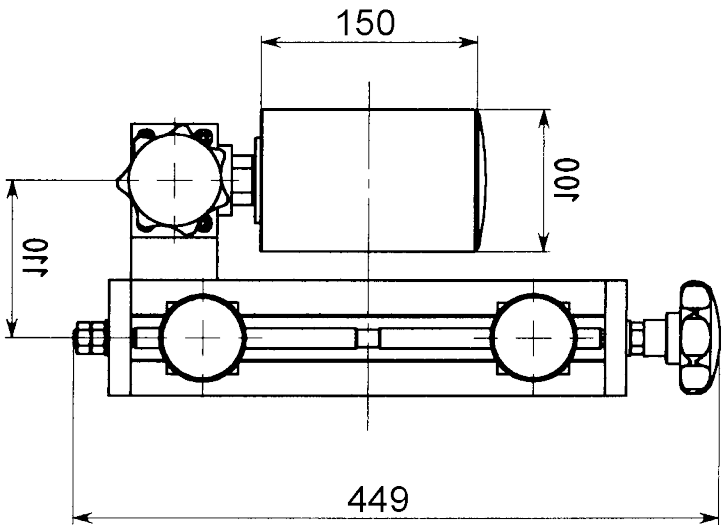


**Zeichnungs Nr. 3-400465-01**


| | | | | |
|---|---|---|---|---|
| **Subec AB** | **Hesselmans Torg 5**<br>**SE- 131 54 Nacka**<br>**Sweden** | **Phone:**<br>**Fax:** | **+46-8-88 46 33**<br>**+46-8-97 76 58** | **Email: info@subec.se**<br>**Web: www.subec.se** |



Copyright © 2023 Subec

# SCHWERES VERSTELLBARES ROLLENKREUZ

Max Öffnung: 0-180mm

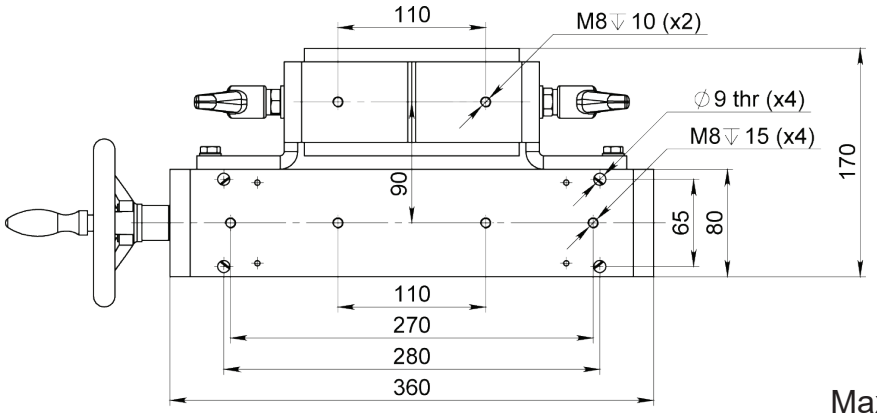


Article: 10616
Max Produkt Ø: 170mm
Gewicht: 28kg

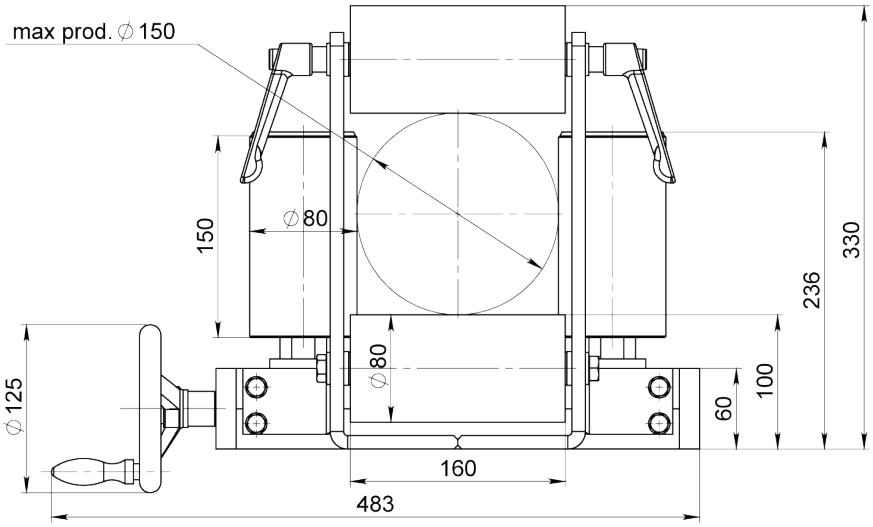




Auch mit D30 L90 Rollen verfügbar.Max Produkt Ø: 180mm
Article: 12766

**Zeichnungs Nr. 3-400363-00**


| | | | | |
|---|---|---|---|---|
| **Subec AB** | **Hesselmans Torg 5**<br>**SE- 131 54 Nacka**<br>**Sweden** | **Phone:**<br>**Fax:** | **+46-8-88 46 33**<br>**+46-8-97 76 58** | **Email: info@subec.se**<br>**Web: www.subec.se** |



Copyright © 2023 Subec

# VERSTELLBARES ROLLENKREUZ

Max Öffnung: 0-200mm

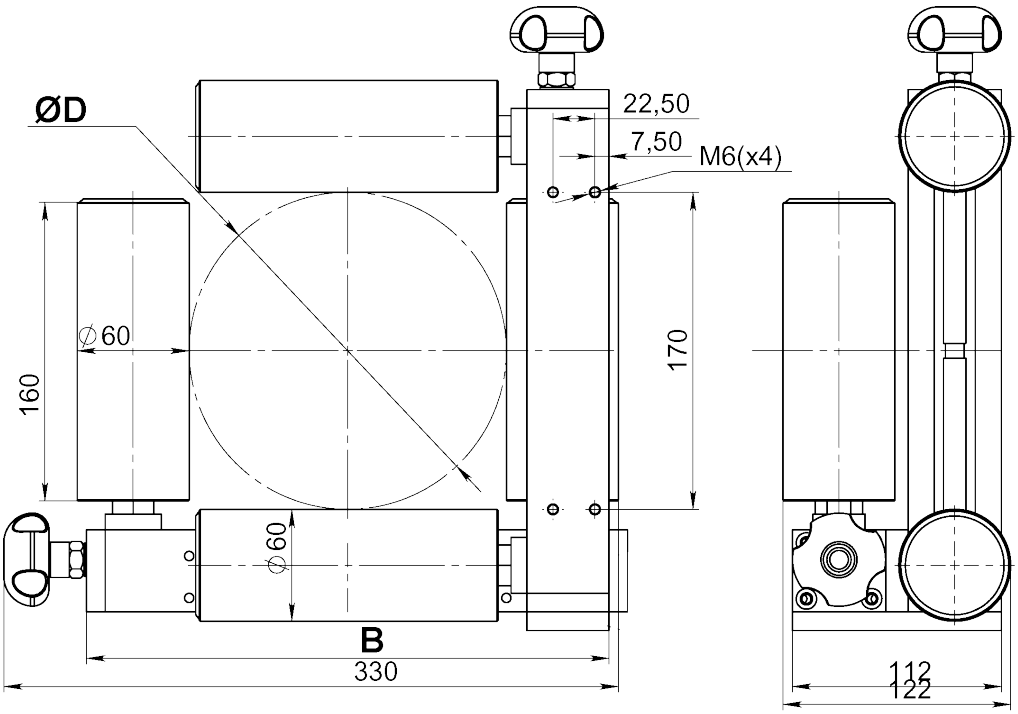


**Option:** Mit Handrad aud Stahl
Article: 04594

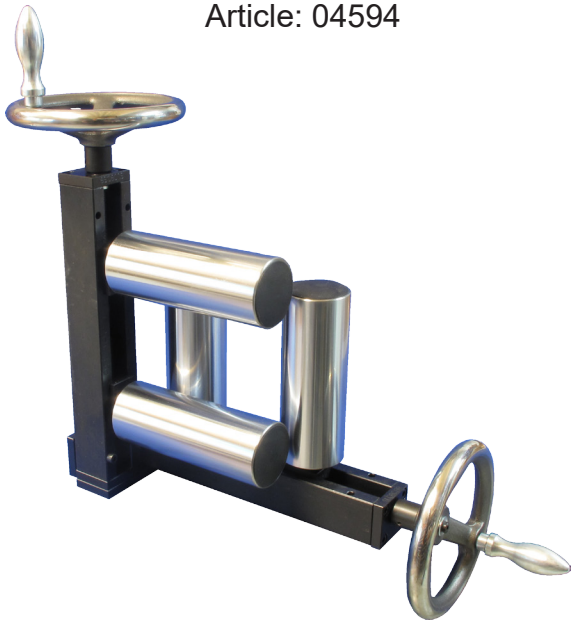

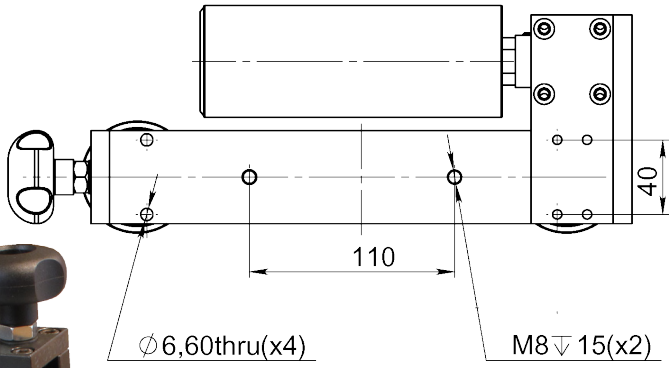


Article: 00058

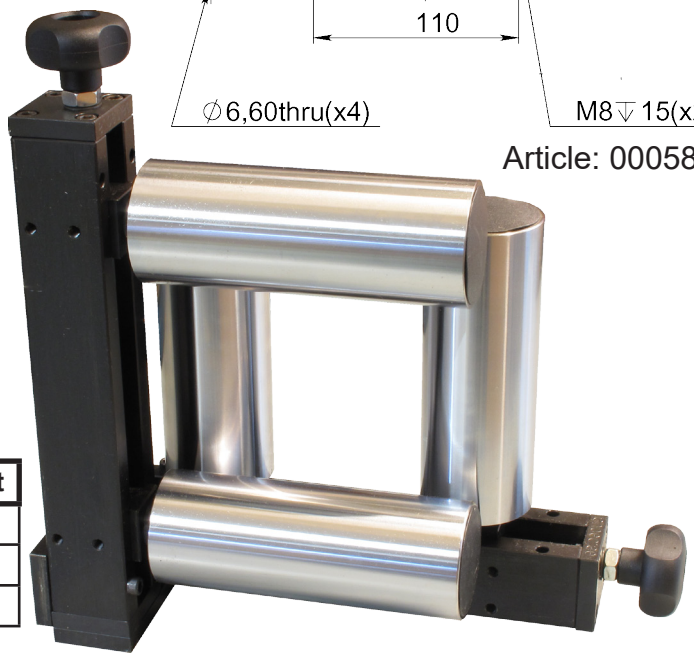

| Article No. | ØD | B | Richtung | Gewicht |
|---|---|---|---|---|
| **00058** | 170 | 280 | R - L | 18,2 kg |
| **04593** | 200 | 310 | R - L | 21,8 kg |
| **04594** | 200 | 310 | L - R | 21,8 kg |

**Zeichnungs Nr. 3-400263-00**

**Subec AB** **Hesselmans Torg 5** **SE- 131 54 Nacka** **Sweden** **Phone:** **+46-8-88 46 33** **Fax:** **+46-8-97 76 58** **Email: info@subec.se** **Web: www.subec.se**


Copyright © 2023 Subec

# VERSTELLBARES ROLLENKREUZ

Max Öffnung: 0-250mm

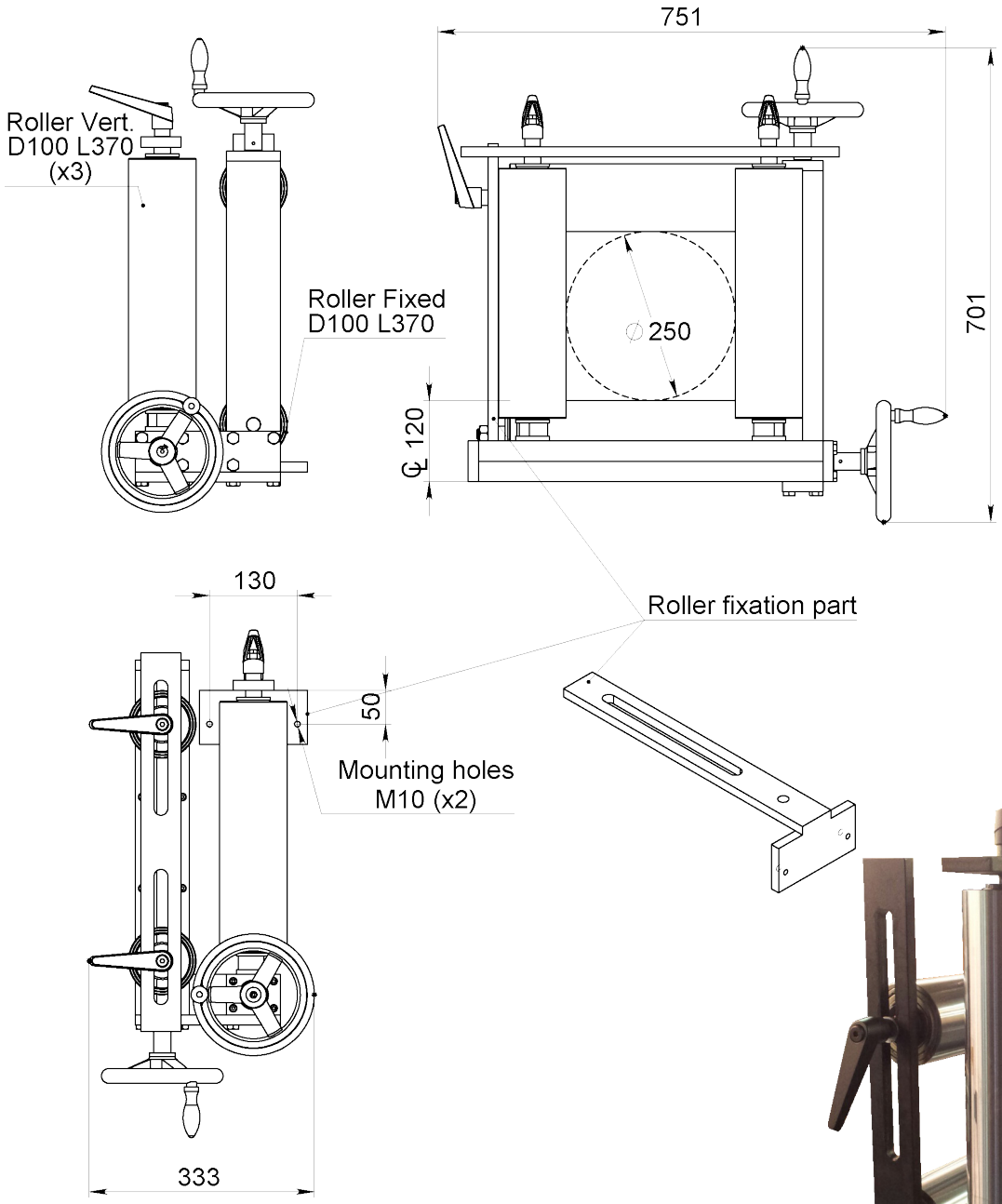




Article: 07482

**Zeichnungs Nr. 3-300093-02**

**Subec AB** **Hesselmans Torg 5** **SE- 131 54 Nacka** **Sweden**
**Phone:** **+46-8-88 46 33**
**Fax:** **+46-8-97 76 58**
**Email: info@subec.se**
**Web: www.subec.se**


Copyright © 2023 Subec

# FESTES ROLLENKREUZ

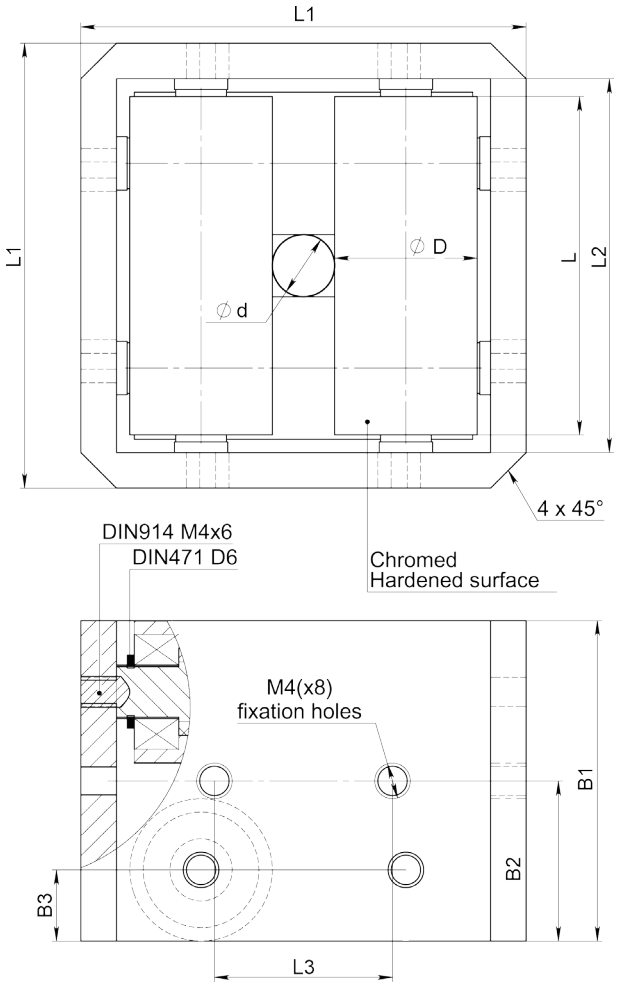


**Mit Alu-Gehäuse**



| Article No. | Ød | ØD | L | L1 | L2 | L3 | B1 | B2 | B3 | Gewicht [kg] |
|---|---|---|---|---|---|---|---|---|---|---|
| **07816*** | 7 | 16 | 38 | 50 | 42 | 20 | 36 | 18 | 8 | 0,285 |
| **11368*** | 6 | 12 | 31 | 40 | 32 | 18 | 29 | 14,5 | 8 | 0,135 |
| **11369*** | 4 | 8 | 21 | 30 | 22 | 16 | 20 | 10 | 5,5 | 0,05 |
| **11370** | 3,3 | 5,7 | 18 | 25 | 19 | 14 | 16 | 8 | 3,5 | |

**Zeichnungs Nr. 3-400956-00**

* Stock item

**Subec AB** **Hesselmans Torg 5** **SE- 131 54 Nacka** **Sweden** **Phone:** **+46-8-88 46 33** **Fax:** **+46-8-97 76 58** **Email: info@subec.se** **Web: www.subec.se**


Copyright © 2023 Subec

# FESTES ROLLENKREUZ

Öffnung: 6-130mm

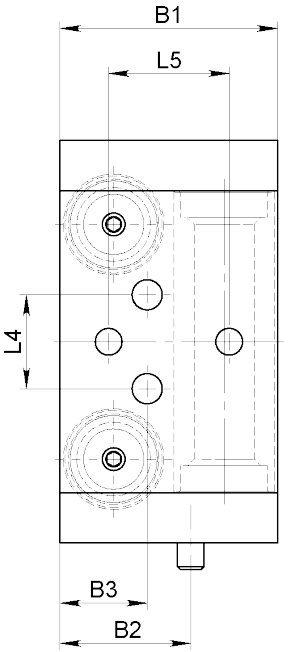


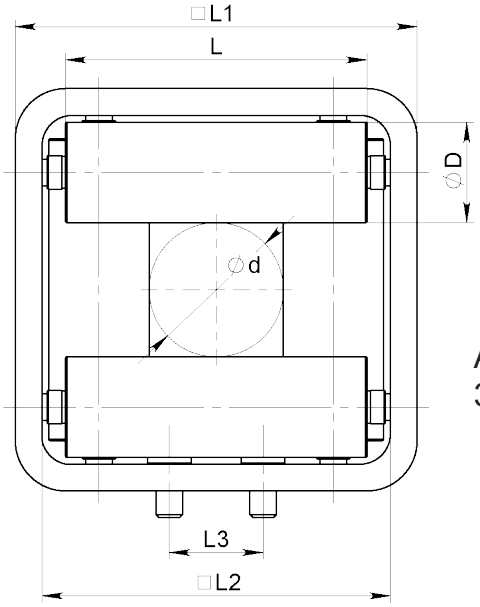


Ausführung mit 2 oder 3 Rollen auf Anfrage

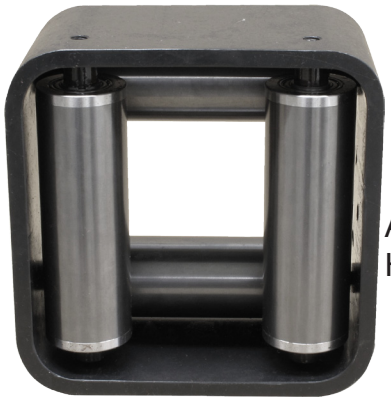

Article: 13021
Hartmetall



Article: 00056

| Article No. | Ød | ØD | L | L1 | L2 | L3 | L4 | L5 | B1 | B2 | B3 | Gewicht | Rollen |
|---|---|---|---|---|---|---|---|---|---|---|---|---|---|
| **8718A*** | 6 | 25 | 60 | 80 | 68 | - | 36 (M10) | 36 (M10) | 54 | - | - | 1,7kg | |
| **10908*** | 8 | 20 | 40 | 60 | 50 | - | 30 (M8) | 30 (M8) | 44 | - | - | 0,7kg | |
| **10852*** | 13 | 25 | 60 | 80 | 68 | - | 36 (M10) | 36 (M10) | 54 | - | - | 1,5kg | |
| **08441*** | 40 | 30 | 90 | 120 | 104 | 28 | 28 (Ø9) | 36 (M10) | 65 | 39 | 26 | 3kg | |
| **00056*** | 60 | 20 | 100 | 120 | 108 | 40 | 40 (Ø7) | - | 50 | 25 | 25 | 1,7kg | |
| **07087*** | 60 | 40 | 130 | 160 | 144 | 40 | 40 (M8) | - | 90 | 45 | 45 | 7kg | |
| **13021** | 60 | 40 | 130 | 160 | 144 | 40 | 40 (M8) | - | 90 | 45 | 45 | 7kg | Hartmetall |
| **06862** | 80 | 20 | 120 | 150 | 138 | 40 | 40 (Ø7) | - | 50 | 25 | 25 | | |
| **09885** | 130 | 60 | 250 | 300 | 280 | 110 | 110 (Ø17) | - | 130 | 80 | 50 | 27,5kg | |

**Zeichnungs Nr. 3-400401-00**

* Stock item

**Subec AB** **Hesselmans Torg 5** **SE- 131 54 Nacka** **Sweden**
**Phone:** **+46-8-88 46 33**
**Fax:** **+46-8-97 76 58**
**Email: info@subec.se**
**Web: www.subec.se**


Copyright © 2023 Subec

# SCHWERES ROLLENKREUZ
# FÜR KORBVERSEILMASCHINEN

Öffnung: 80mm

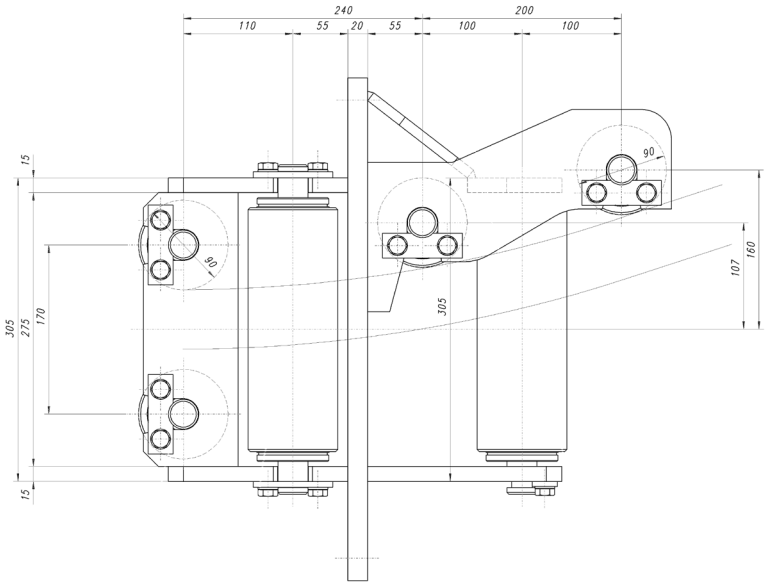


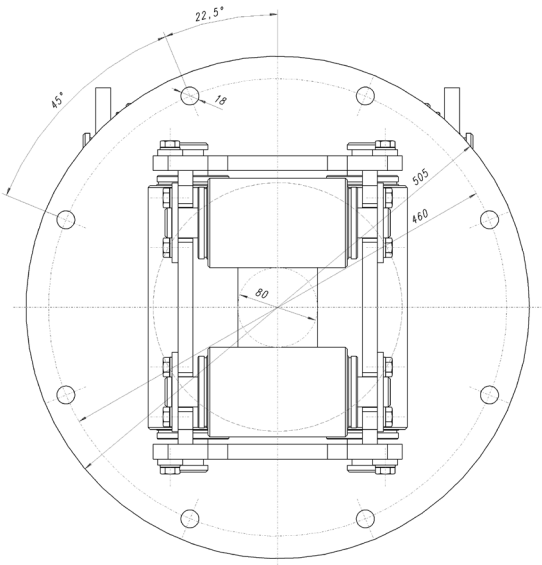




Article: 04157
Gewicht: 100kg

**3-400866-00**

**Subec AB** | **Hesselmans Torg 5**, **SE- 131 54 Nacka**, **Sweden** | **Phone:** **+46-8-88 46 33** | **Fax:** **+46-8-97 76 58** | **Email: info@subec.se** | **Web: www.subec.se**


Copyright © 2023 Subec

# FESTES ROLLENKREUZ
# FÜR KORBVERSEILMASCHINEN

Öffnung: 10mm

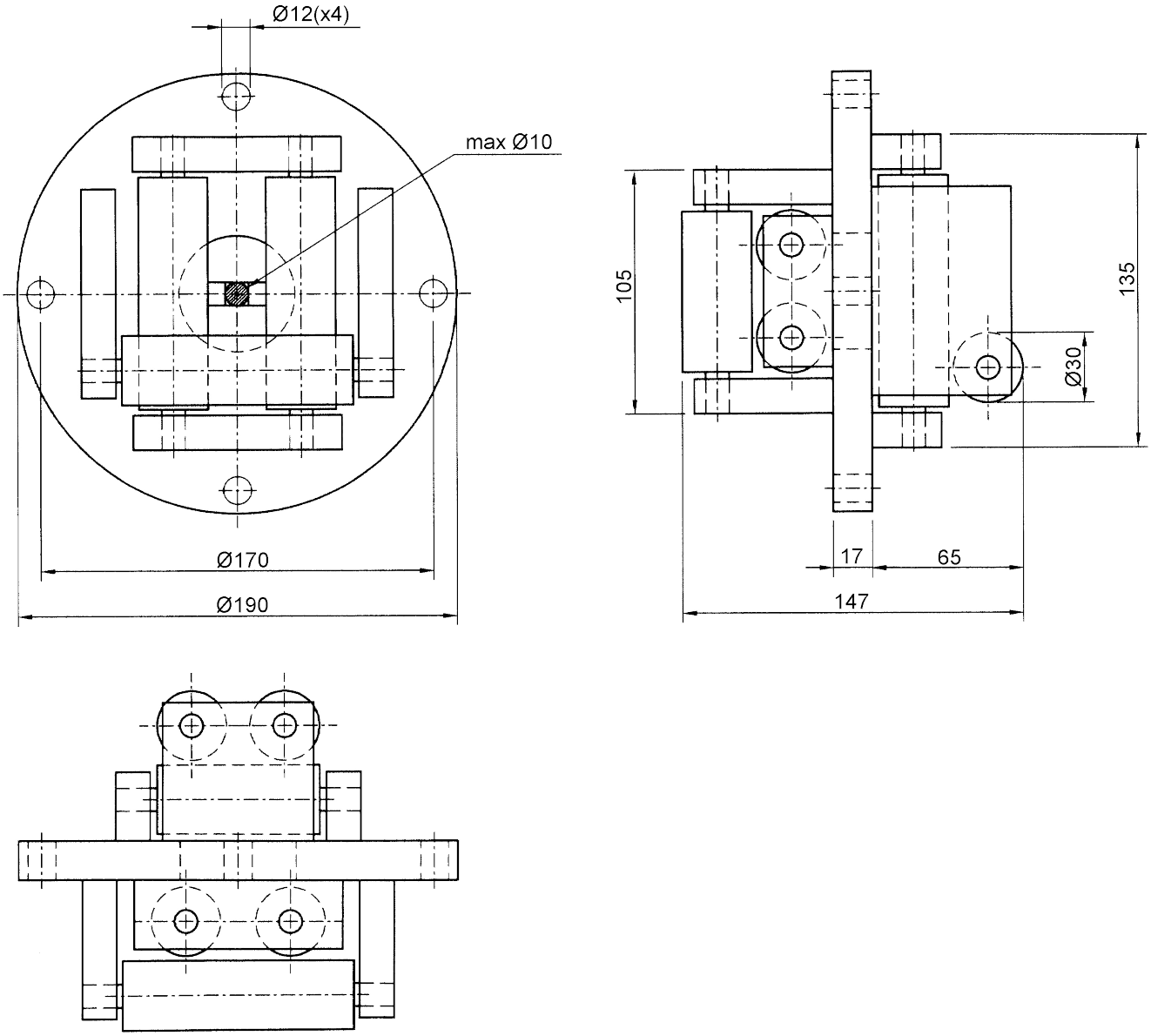


Article: 00070

**3-300118-00**

**Subec AB** | **Hesselmans Torg 5**, **SE- 131 54 Nacka**, **Sweden** | **Phone:** **+46-8-88 46 33** | **Fax:** **+46-8-97 76 58** | **Email: info@subec.se** | **Web: www.subec.se**


Copyright © 2023 Subec

# FESTES ROLLENKREUZ

Öffnung: 10 or 20mm

**Type A**
Öffnung**:** 10mm
Rollen**Ø:** 30mm
Article: 00069
Gewicht: 3,1kg

**Type B**
Öffnung**:** 20mm
**RollenØ:** 25mm
Article: 00623*
Gewicht: 2,8kg

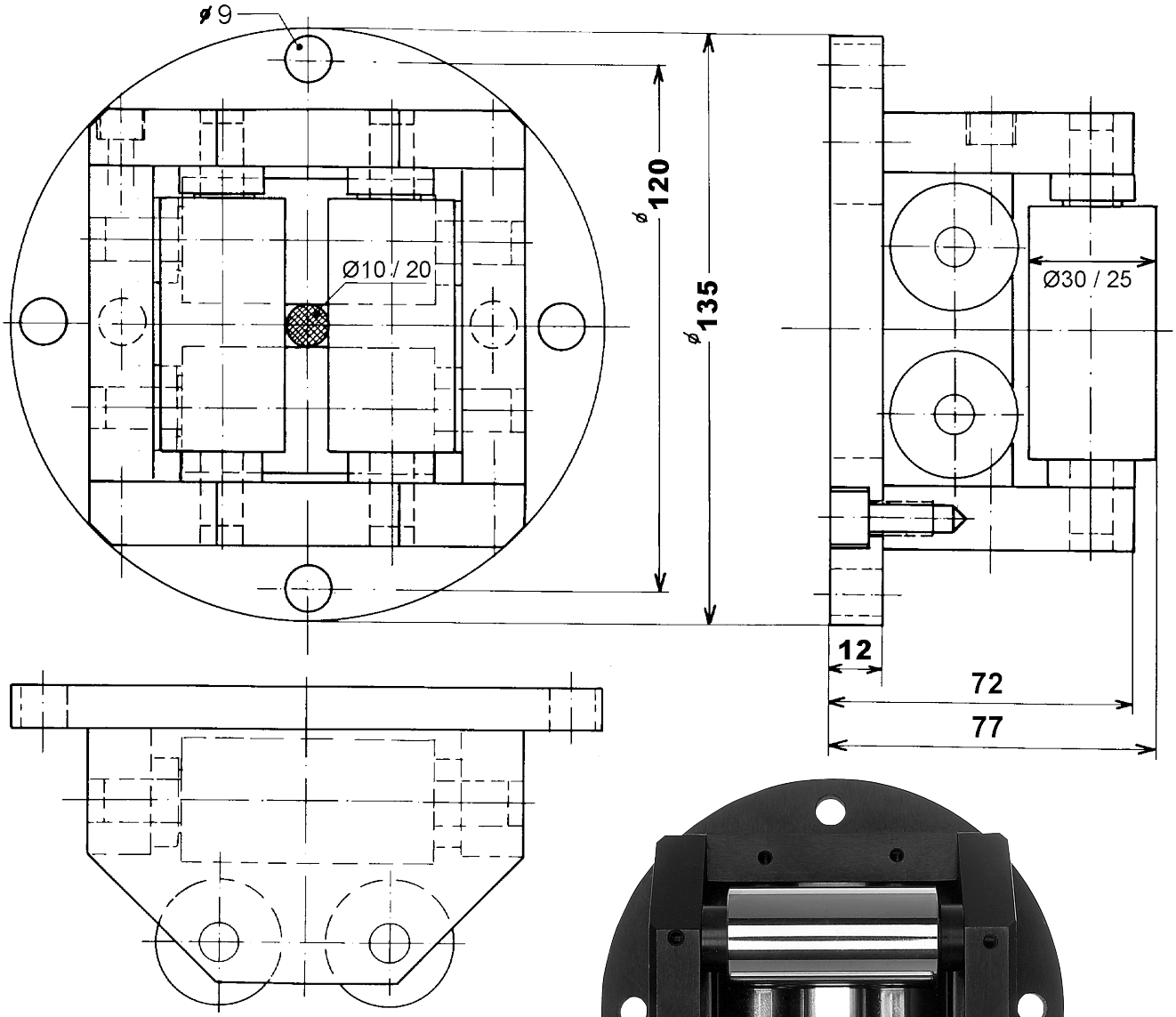




**Zeichnungs Nr. 3-400074-01**

* Stock item

**Subec AB** **Hesselmans Torg 5** **SE- 131 54 Nacka** **Sweden**
**Phone:** **+46-8-88 46 33**
**Fax:** **+46-8-97 76 58**
**Email: info@subec.se**
**Web: www.subec.se**


Copyright © 2023 Subec

# FESTES ROLLENKREUZ

Öffnung: 15-20mm

Rollen:

Standard: HRX (Oberflächengehärtet + verchromt)

Option: Verschiedene Kunststoffe, Rostfrei

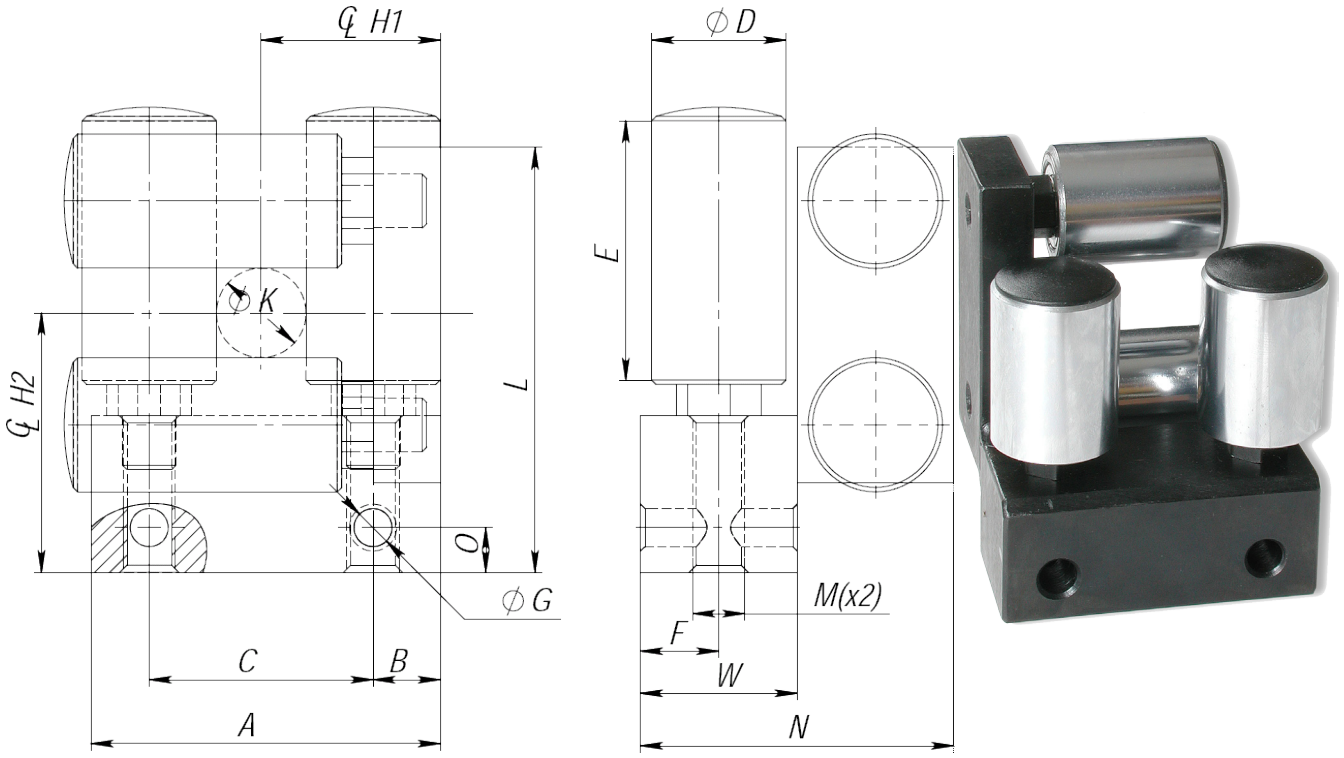


| Article No. | A | B | C | D | E | F | G | H1 | H2 | K | L | M | N | O | W | Gewicht [kg] |
|---|---|---|---|---|---|---|---|---|---|---|---|---|---|---|---|---|
| **05693*** | 68 | 14 | 40 | 25 | 40 | 15 | 8,5 | 34 | 49 | 15 | 83 | M12 | 60 | 7 | 30 | 1,15 |
| **05081*** | 78 | 15 | 50 | 30 | 60 | 17,5 | 8,5 | 40 | 58 | 20 | 96 | M12 | 70 | 10 | 35 | 1,8 |
| **04741*** | 78 | 15 | 50 | 30 | 40 | 17,5 | 8,5 | 40 | 58 | 20 | 96 | M12 | 70 | 10 | 35 | 1,35 |

Andere Abmessungen auf Anfrage

**Zeichnungs Nr. 3-400403-00**

* Stock item

**Subec AB** **Hesselmans Torg 5** **SE- 131 54 Nacka** **Sweden** **Phone:** **+46-8-88 46 33** **Fax:** **+46-8-97 76 58** **Email: info@subec.se** **Web: www.subec.se**


Copyright © 2023 Subec

# FESTES ROLLENKREUZ

Öffnung: 20 or 80mm

**Type A**
Öffnung: 20mm
Article: 00554*
Gewicht: 33,4kg

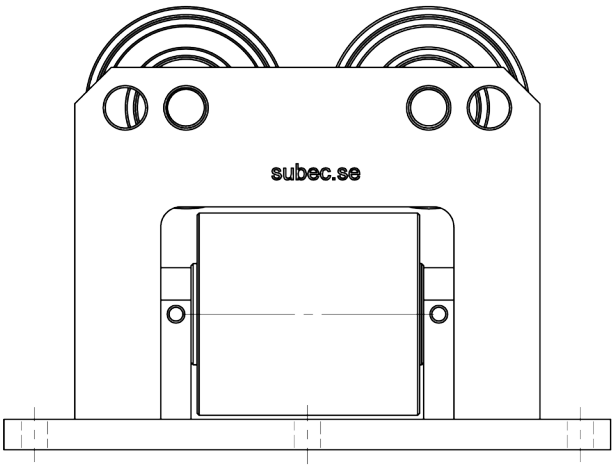


**Type B**
Öffnung: 80mm
Article: 05517
Gewicht: 33,3kg

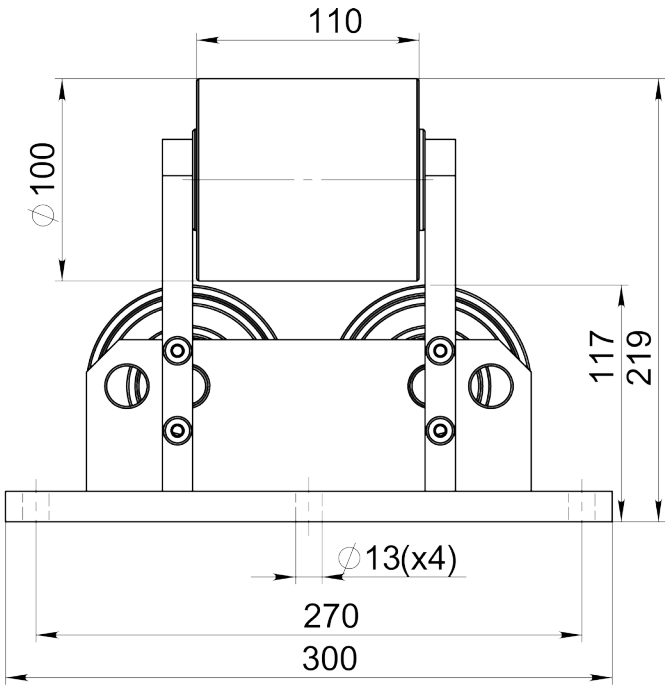


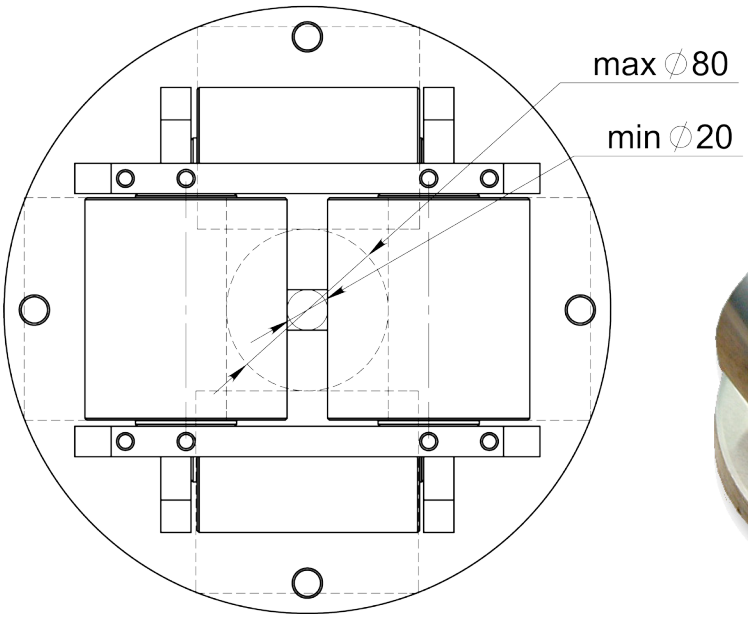




**Zeichnungs Nr. 3-300442-00**

* Stock item

**Subec AB** **Hesselmans Torg 5** **SE- 131 54 Nacka** **Sweden**
**Phone:** **+46-8-88 46 33**
**Fax:** **+46-8-97 76 58**
**Email: info@subec.se**
**Web: www.subec.se**


Copyright © 2023 Subec

# FESTES ROLLENKREUZ

Öffnung: 30mm

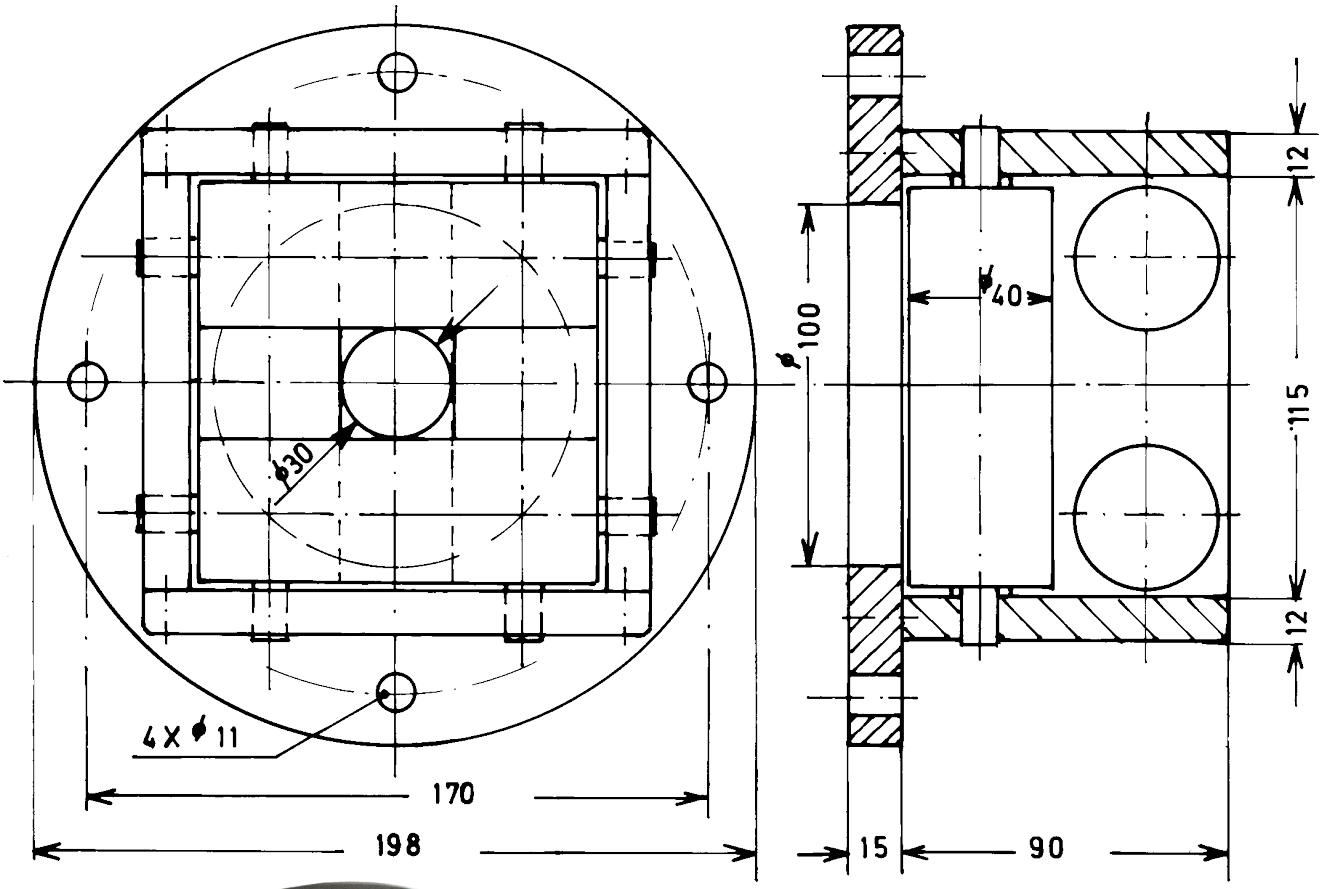


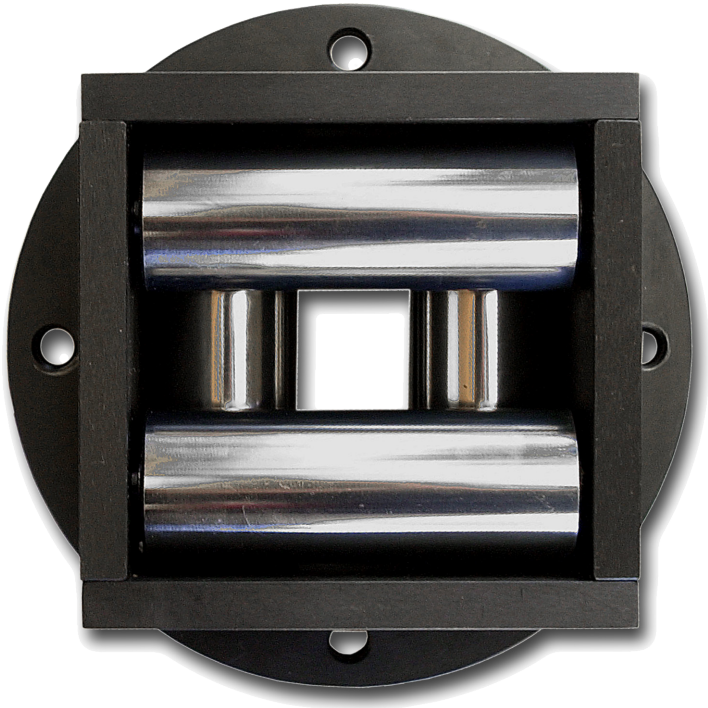



Article: 00128*
Gewicht: 9,3kg

**Zeichnungs Nr. 3-300119-00**

* Stock item

**Subec AB** **Hesselmans Torg 5** **SE- 131 54 Nacka** **Sweden**
**Phone:** **+46-8-88 46 33**
**Fax:** **+46-8-97 76 58**
**Email: info@subec.se**
**Web: www.subec.se**


Copyright © 2023 Subec

# FESTES ROLLENKREUZ

Öffnung: 30mm

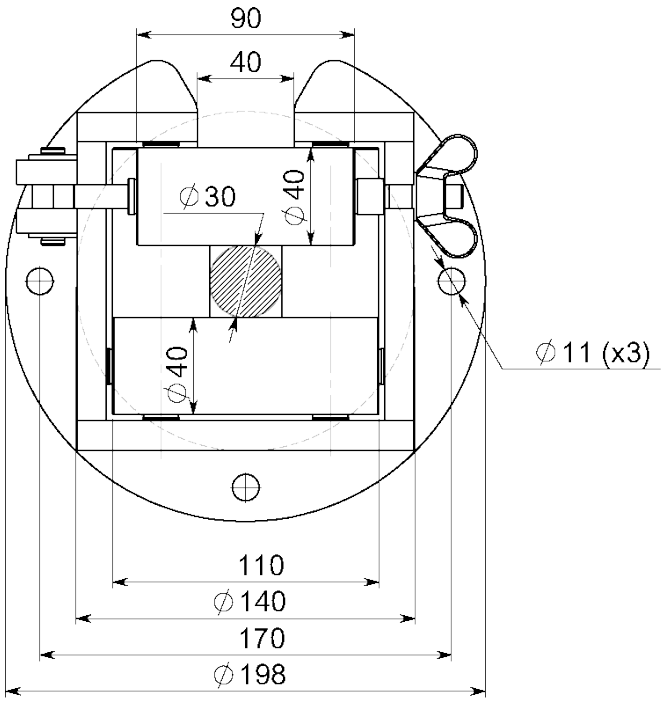


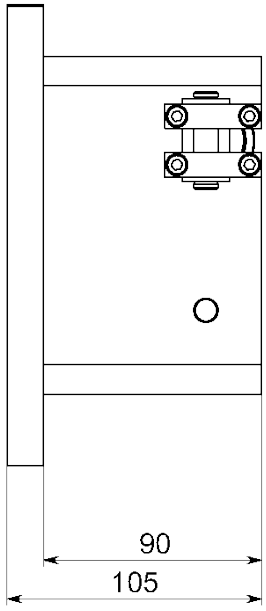


Article: 09122
Rechts-Links

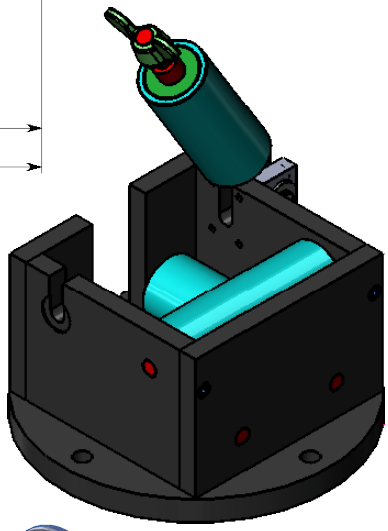

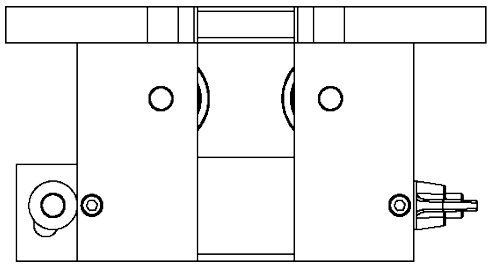

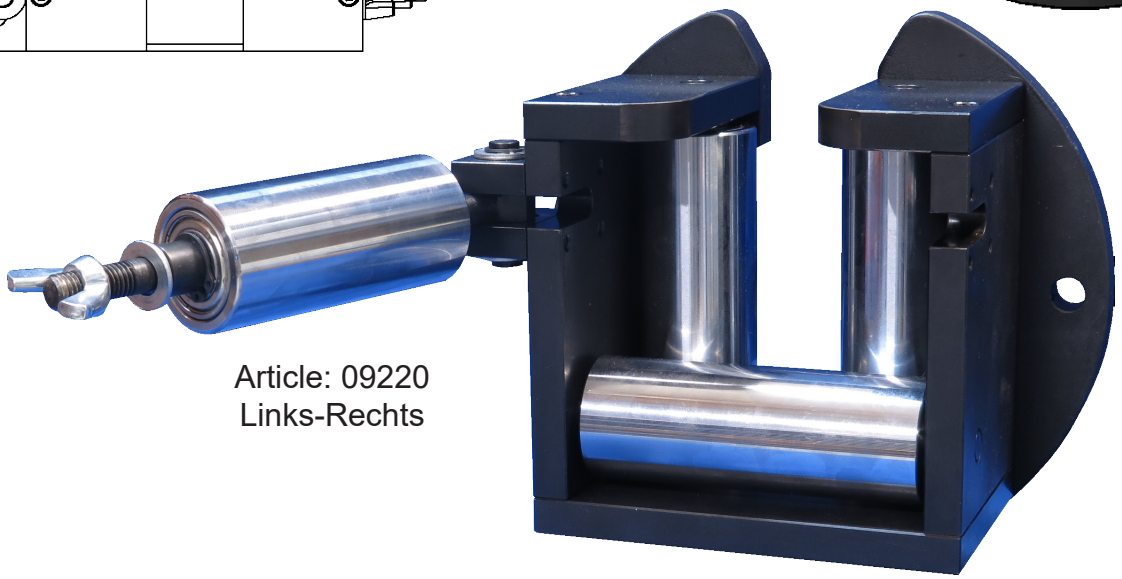

Article: 09220
Links-Rechts

**Zeichnungs Nr. 3-300119-00**


| | | | | |
|---|---|---|---|---|
| **Subec AB** | **Hesselmans Torg 5**<br>**SE- 131 54 Nacka**<br>**Sweden** | **Phone:**<br>**Fax:** | **+46-8-88 46 33**<br>**+46-8-97 76 58** | **Email: info@subec.se**<br>**Web: www.subec.se** |



Copyright © 2023 Subec

# FESTES ROLLENKREUZ

Öffnung: 40mm

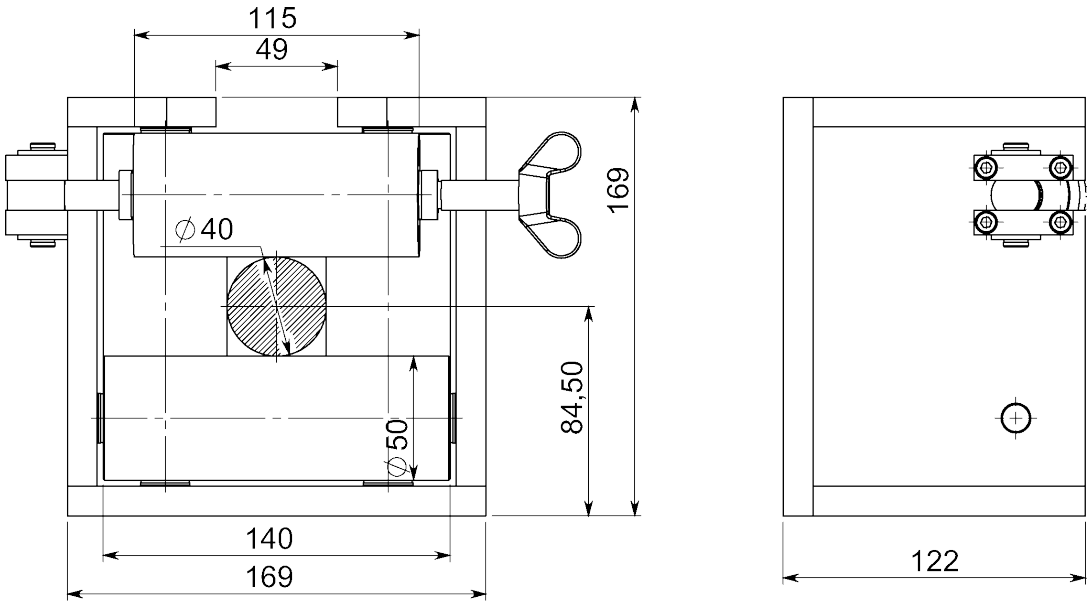


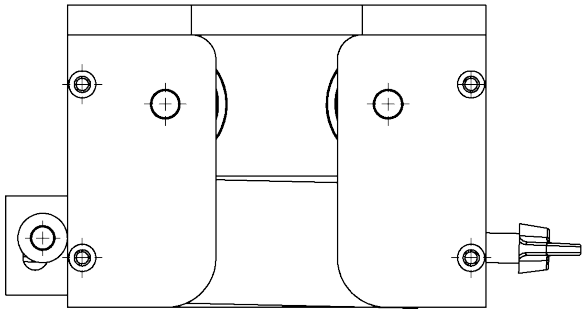






**Option:** Mit Stativ
Article: 11457A

Article: 11457A
Rechts-Links

Article: 9950A
Links-Rechts
Gewicht: 14kg

**Zeichnungs Nr. 3-300119-00**

**Subec AB** **Hesselmans Torg 5** **SE- 131 54 Nacka** **Sweden**
**Phone:** **+46-8-88 46 33**
**Fax:** **+46-8-97 76 58**
**Email: info@subec.se**
**Web: www.subec.se**


Copyright © 2023 Subec

# FESTES ROLLENKREUZ

Öffnung: 220mm




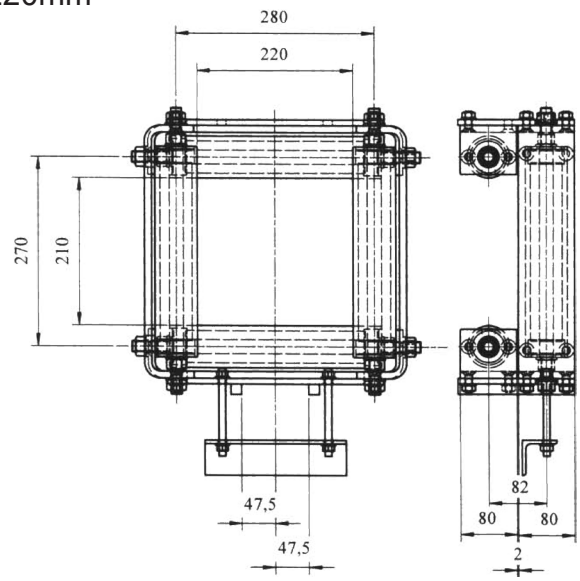


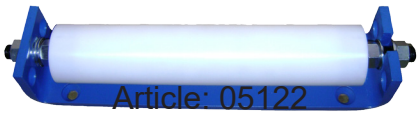




Article: 07675




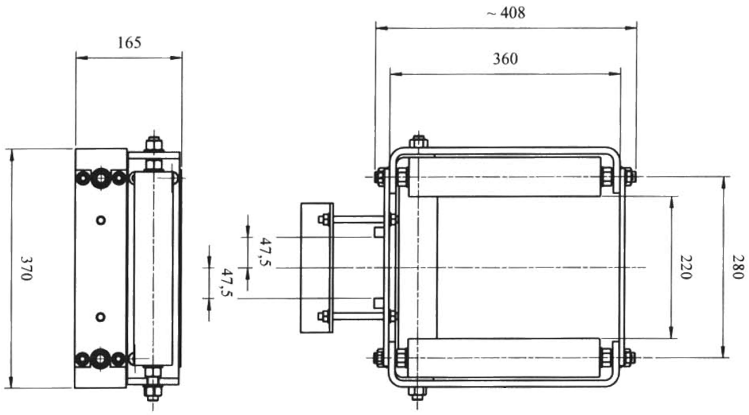


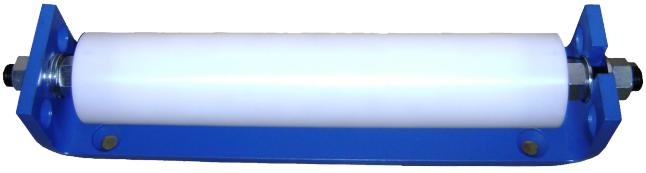

Article: 05313

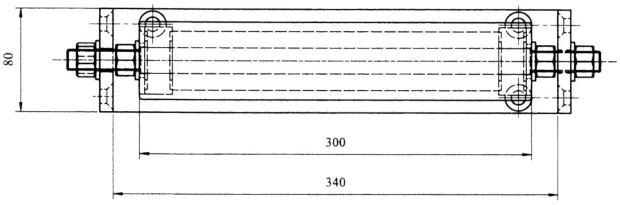


**Zeichnungs Nr. 3-400777-00**

**Subec AB** **Hesselmans Torg 5** **SE- 131 54 Nacka** **Sweden** **Phone:** **+46-8-88 46 33** **Fax:** **+46-8-97 76 58** **Email: info@subec.se** **Web: www.subec.se**


Copyright © 2023 Subec

# FESTES ROLLENKREUZ

Öffnung: 300mm

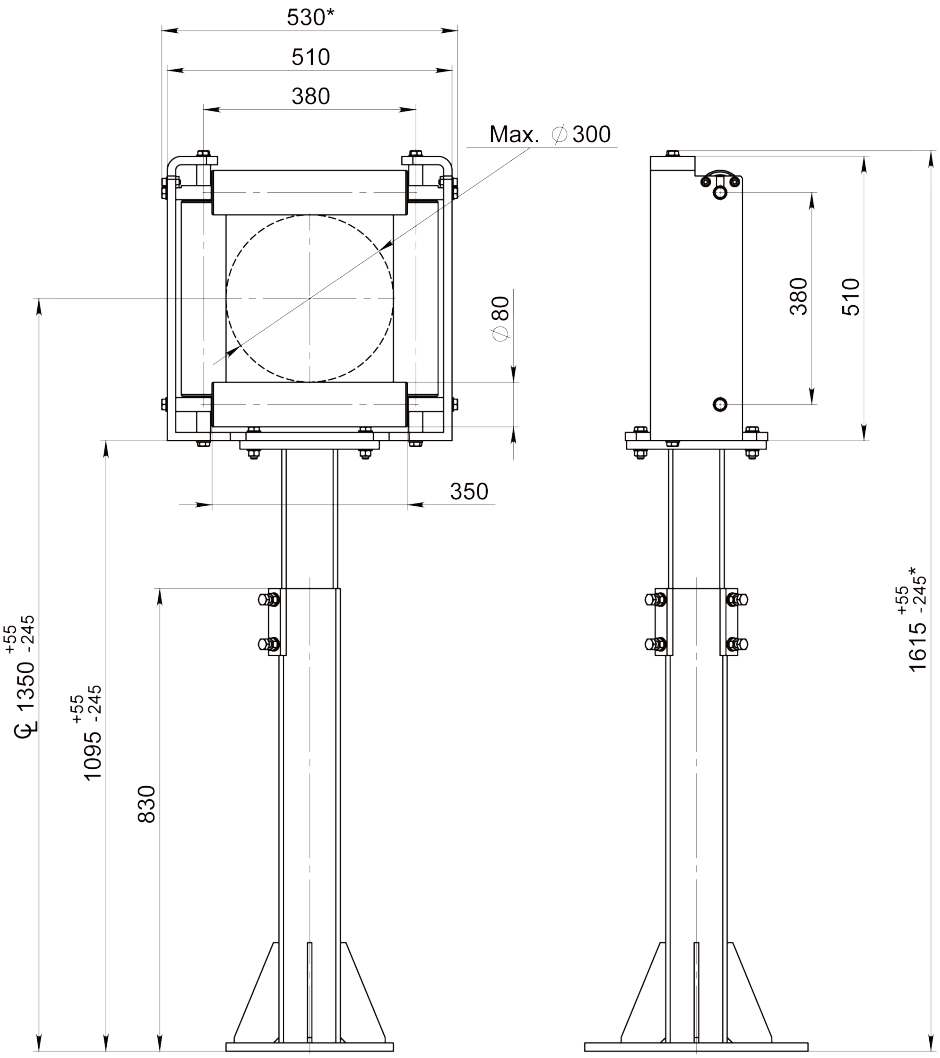


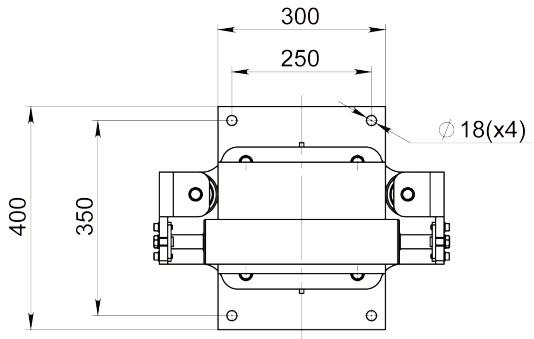


Festes Rollenkreuz
Article: 16799




Stativ (1000±100mm)
Article: 16811

**Zeichnungs Nr. 3-400777-00**

**Subec AB** **Hesselmans Torg 5** **SE- 131 54 Nacka** **Sweden**
**Phone:** **+46-8-88 46 33**
**Fax:** **+46-8-97 76 58**
**Email: info@subec.se**
**Web: www.subec.se**


Copyright © 2023 Subec

# FESTES ROLLENKREUZ

Öffnung: 250mm

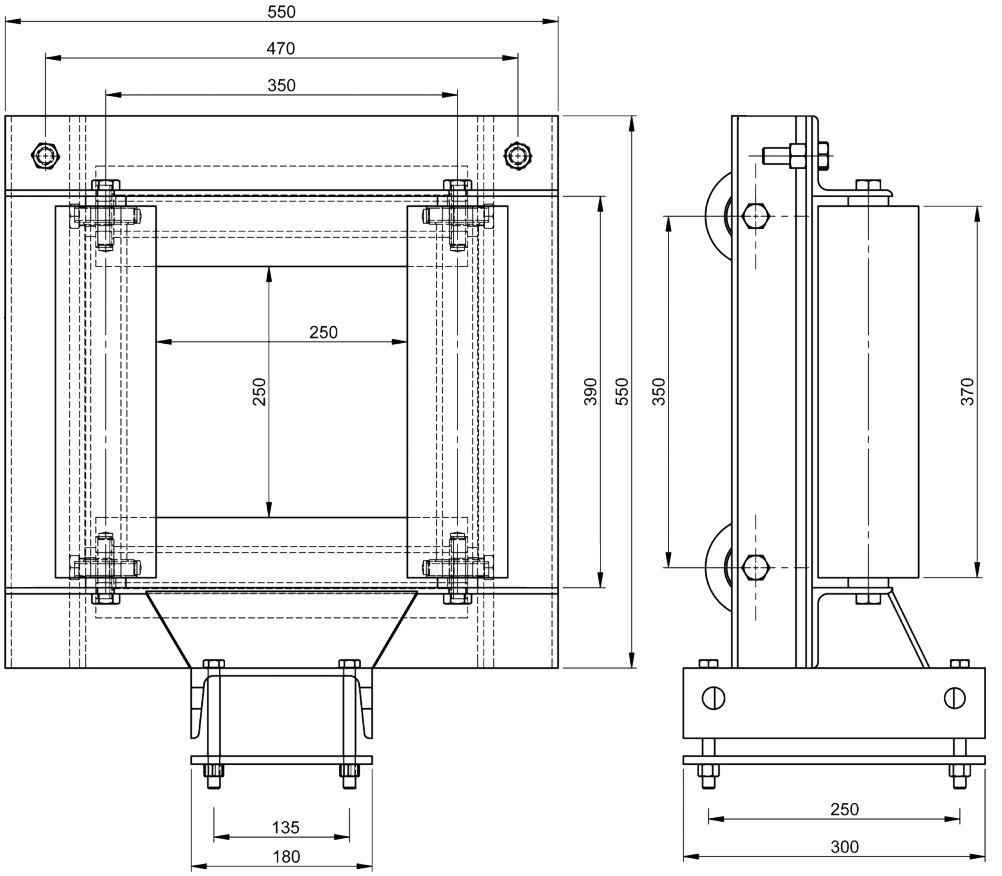








**Zeichnungs Nr. 3-400778-00**

**Subec AB** **Hesselmans Torg 5** **SE- 131 54 Nacka** **Sweden** **Phone:** **+46-8-88 46 33** **Fax:** **+46-8-97 76 58** **Email: info@subec.se** **Web: www.subec.se**


Copyright © 2023 Subec

# FESTES ROLLENKREUZ

Öffnung: 400mm

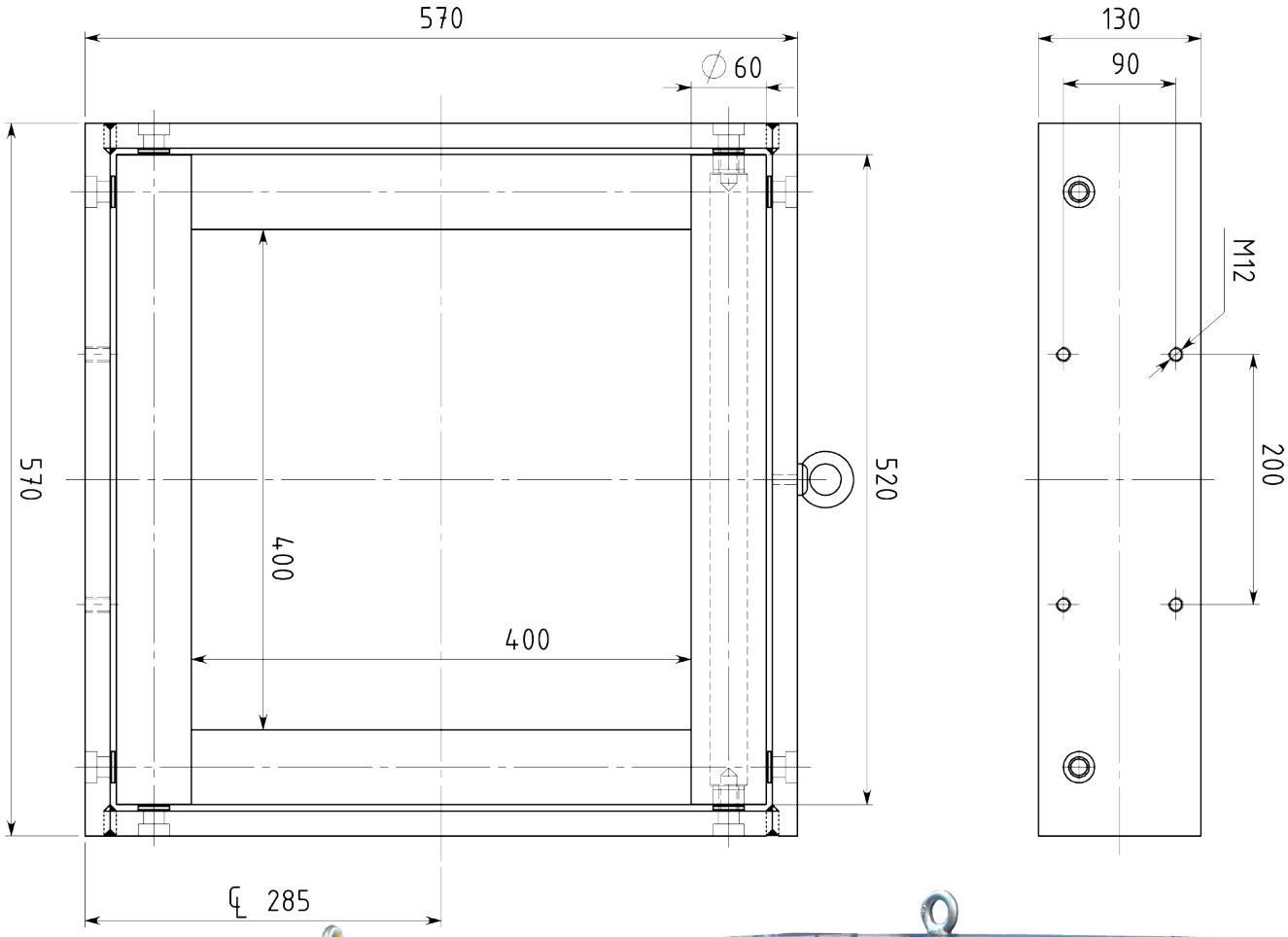




Article: 07674
**Option:** Rollen-material POM



Article: 02248
Gewicht: 75kg

**Zeichnungs Nr. 3-400551-00**

**Subec AB** **Hesselmans Torg 5** **SE- 131 54 Nacka** **Sweden**
**Phone:** **+46-8-88 46 33**
**Fax:** **+46-8-97 76 58**
**Email: info@subec.se**
**Web: www.subec.se**


Copyright © 2023 Subec

# VERSTELLBARES ROLLENKREUZ, 45º

Produktabmessung: Ø 1-40mm

Rollen:

Standard: HRX (Oberflächengehärtet + verchromt)

Option: Verschiedene Kunststoffe, Rostfrei

Article: 13031*

Gewicht: 1,5kg

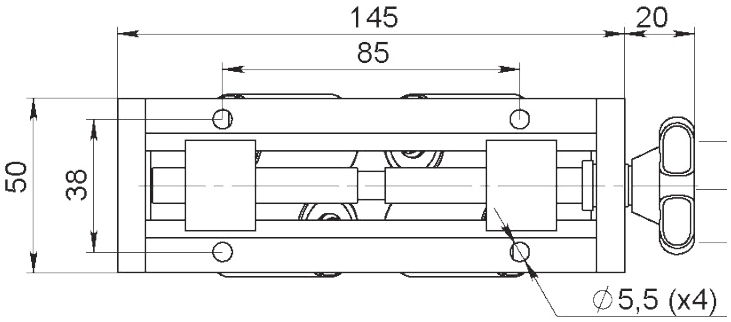


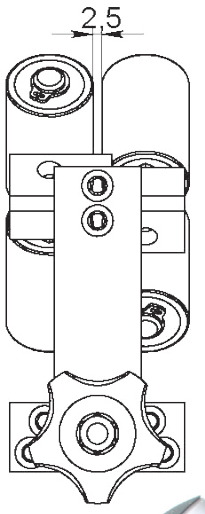


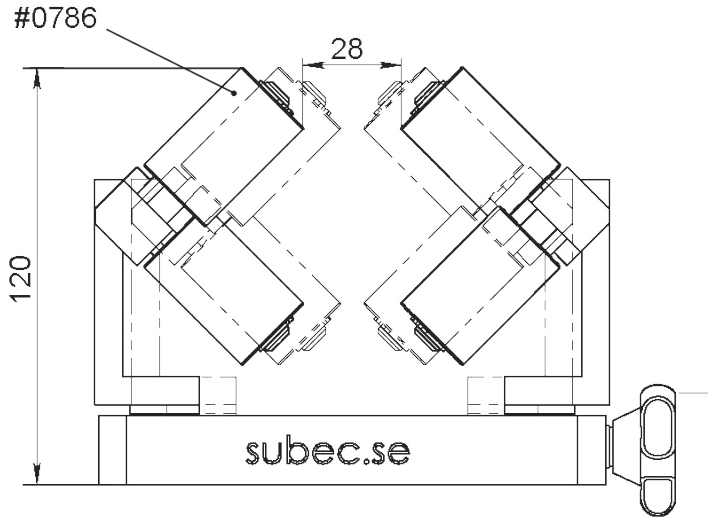


Article: 10924

**Option:** Rostfreie Ausführung

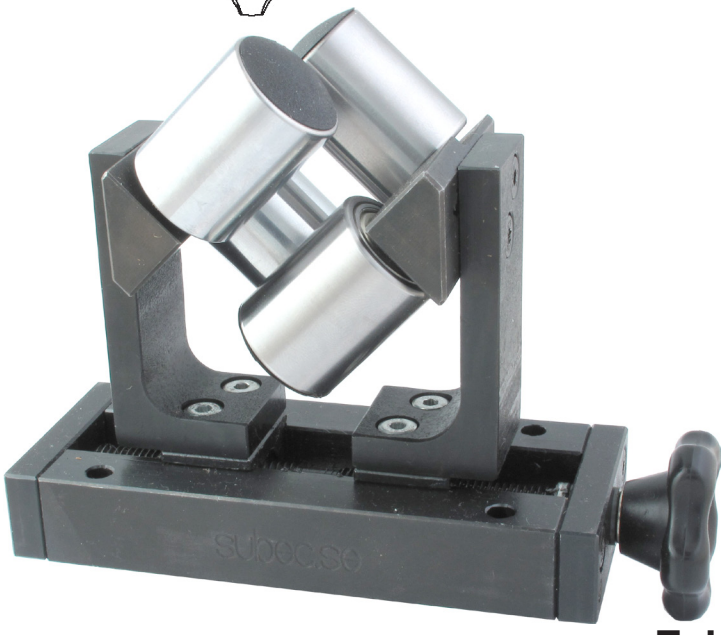





**Zeichnungs Nr. 3-400327-00**

* Stock item

**Subec AB** **Hesselmans Torg 5** **SE- 131 54 Nacka** **Sweden**

**Phone:** **+46-8-88 46 33**

**Fax:** **+46-8-97 76 58**

**Email: info@subec.se**

**Web: www.subec.se**



Copyright © 2023 Subec

# VERSTELLBARES ROLLENKREUZ, 45º

Produktabmessung: Ø0,6-60mm or Ø50-120mm

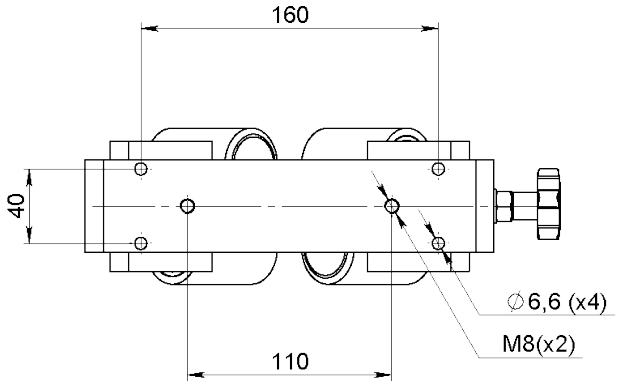


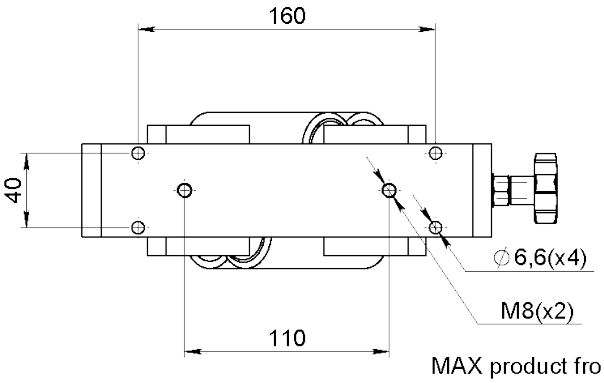


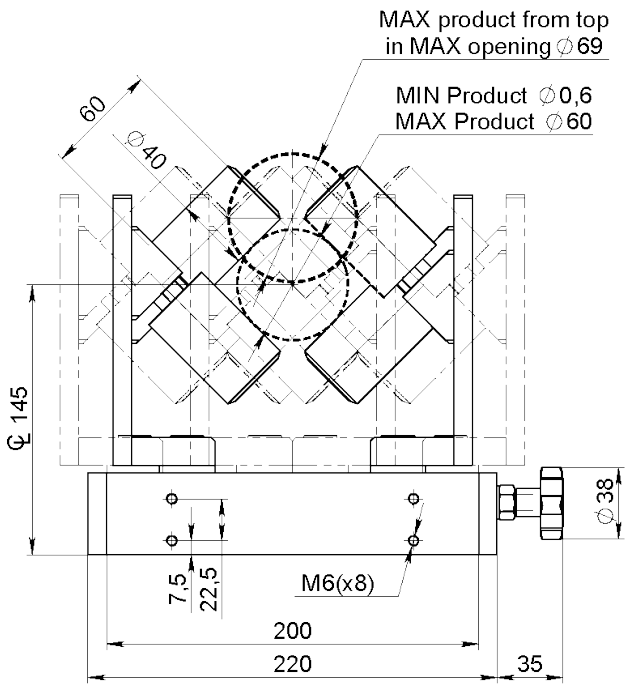


Article: 05946A*
Gewicht: 7,5kg

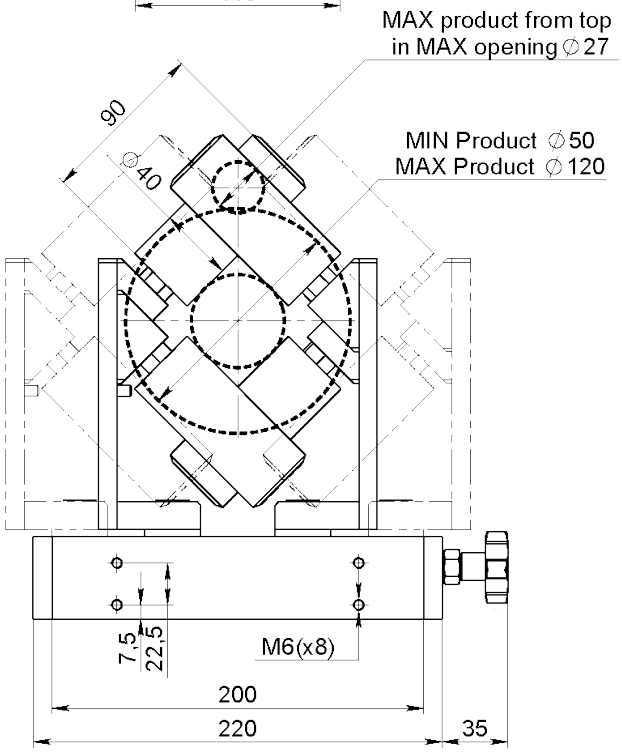


Article: 05947A
Gewicht: 7,8kg

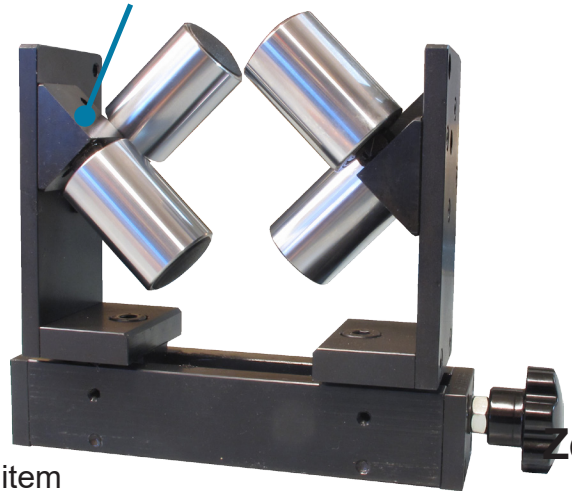

**Option:**
Erhältlich mit blauer Zinkbeschichtung
Article: 11400 für Ø0,6-60mm

**Zeichnungs Nr. 3-300437-04**

* Stock item

**Subec AB** **Hesselmans Torg 5** **SE- 131 54 Nacka** **Sweden**
**Phone:** **+46-8-88 46 33**
**Fax:** **+46-8-97 76 58**
**Email: info@subec.se**
**Web: www.subec.se**


Copyright © 2023 Subec

# VERSTELLBARES ROLLENKREUZ, 45º

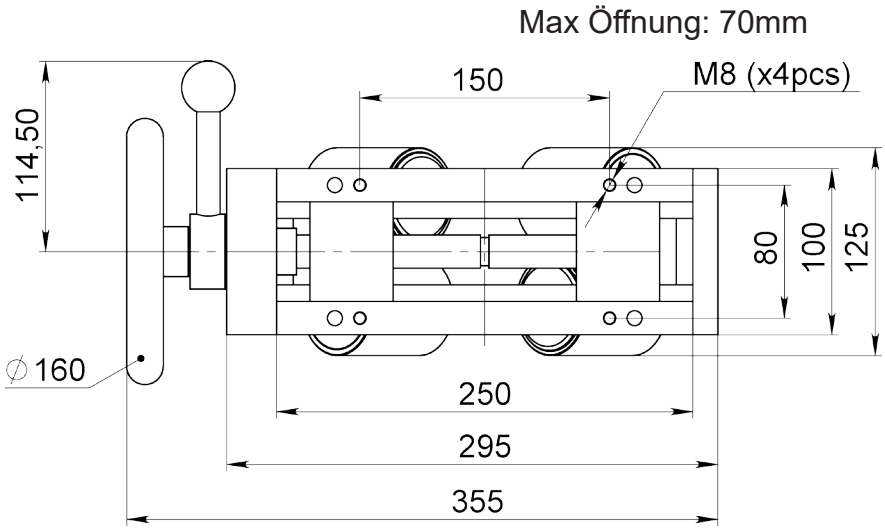


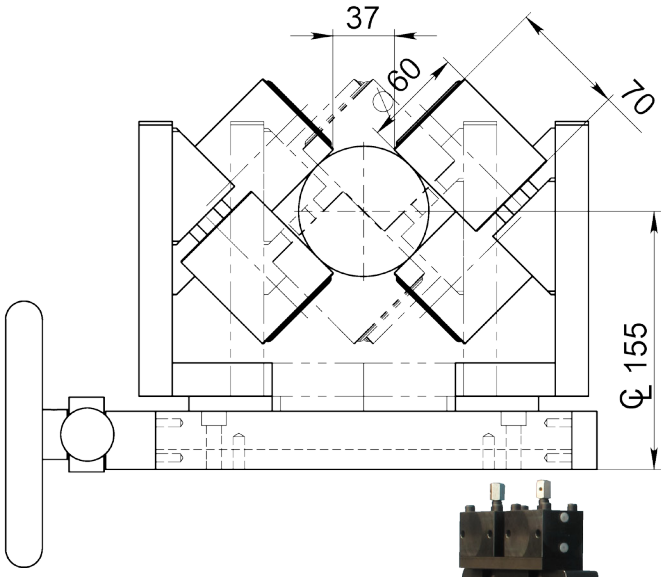


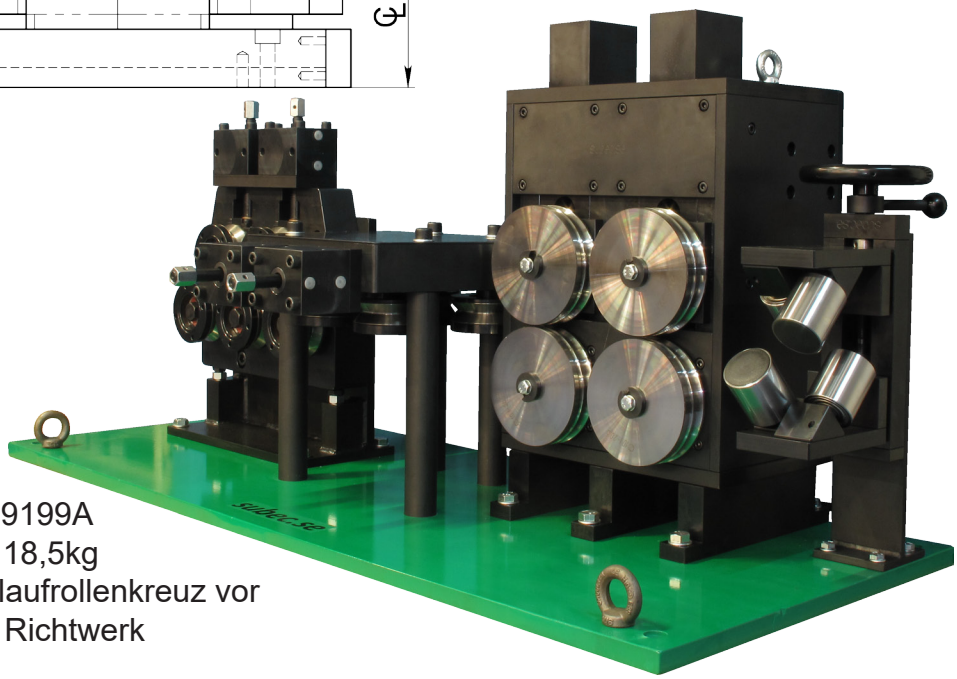

Article: 09199A
Gewicht: 18,5kg
Anwendungsfall: Einlaufrollenkreuz vor Vortrieb und Richtwerk

**Zeichnungs Nr. 3-400327-00**

**Subec AB** | **Hesselmans Torg 5, SE- 131 54 Nacka, Sweden** | **Phone: +46-8-88 46 33** | **Fax: +46-8-97 76 58** | **Email: info@subec.se** | **Web: www.subec.se**


Copyright © 2023 Subec

# VERSTELLBARES ROLLENKREUZ, 45º

Max Öffnung: 120mm

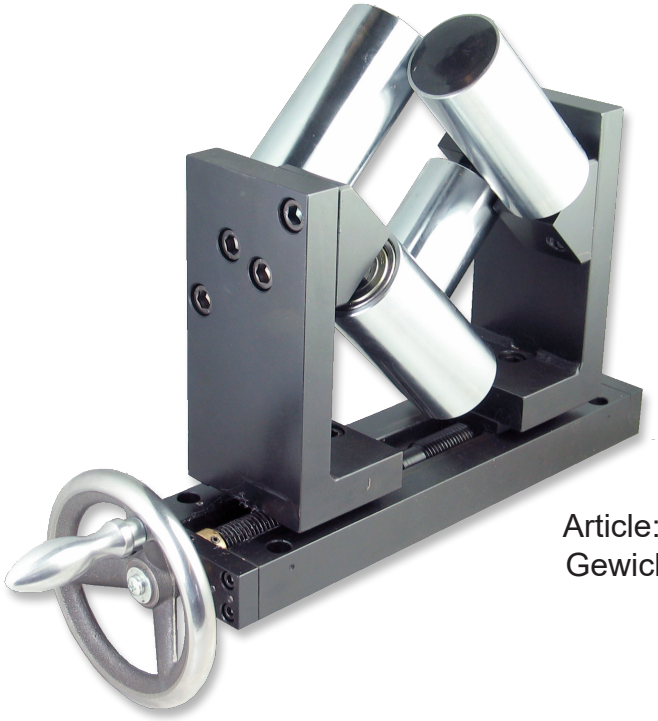

Article: 00767*
Gewicht: 26kg

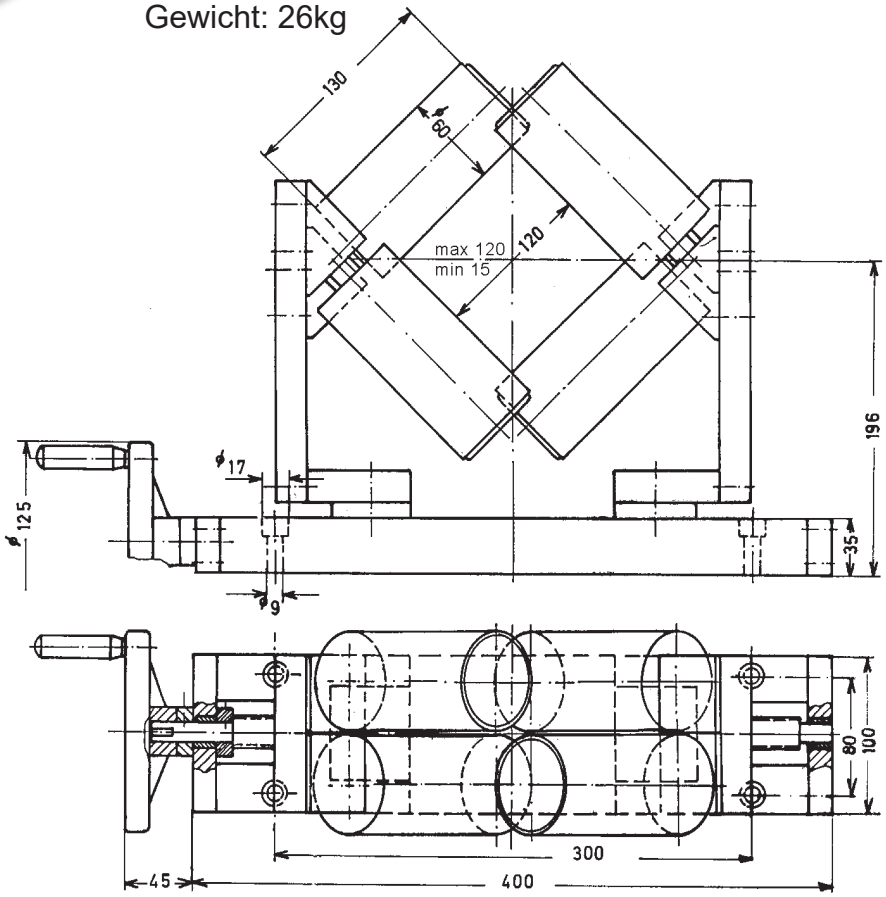


**Zeichnungs Nr. 3-400327-00**

* Stock item

**Subec AB** **Hesselmans Torg 5** **SE- 131 54 Nacka** **Sweden**
**Phone:** **+46-8-88 46 33**
**Fax:** **+46-8-97 76 58**
**Email: info@subec.se**
**Web: www.subec.se**


Copyright © 2023 Subec

# VERSTELLBARES ROLLENKREUZ, 45º

Produktabmessung: Ø 40-200mm

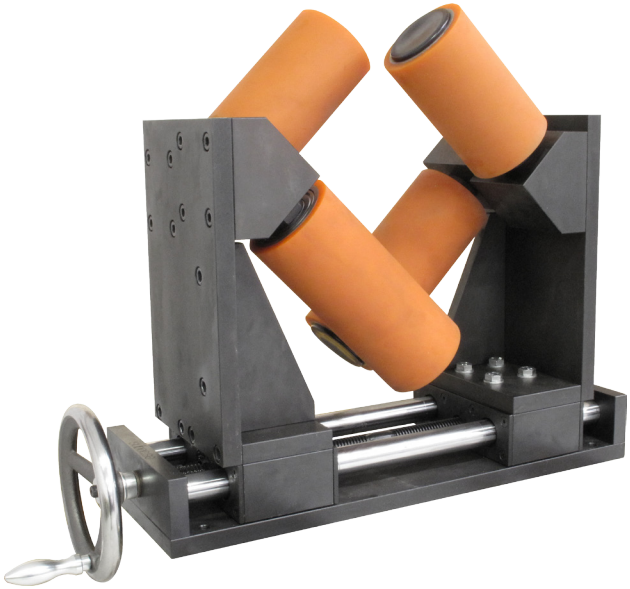

Mit PU Shore 80A Rollen
Article: 12033

Schwerlastausführung
Article: 11390
Gewicht: 120kg

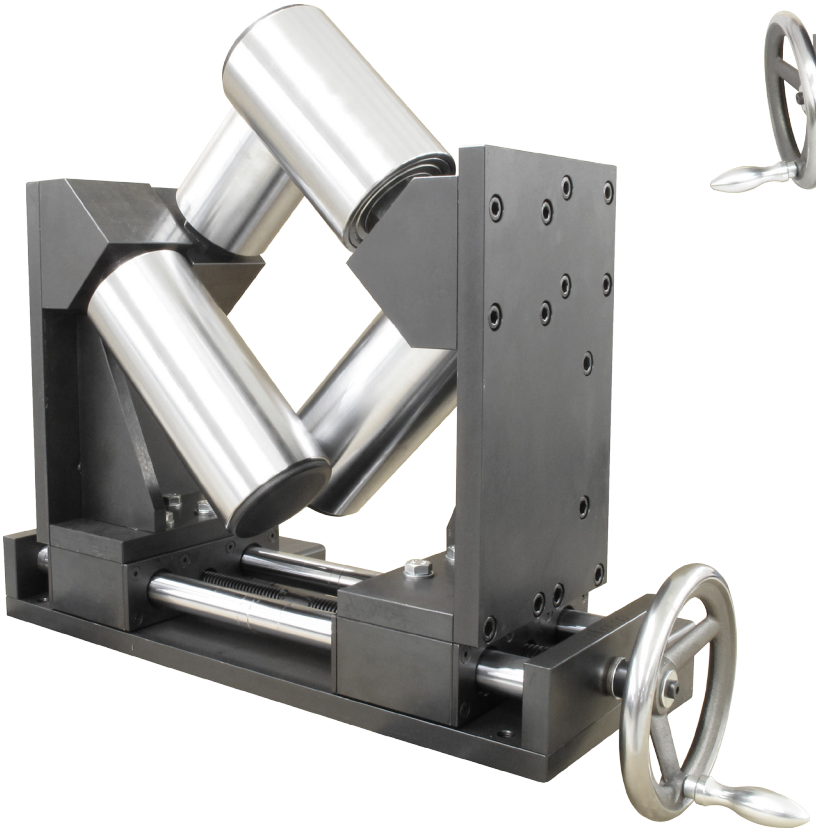

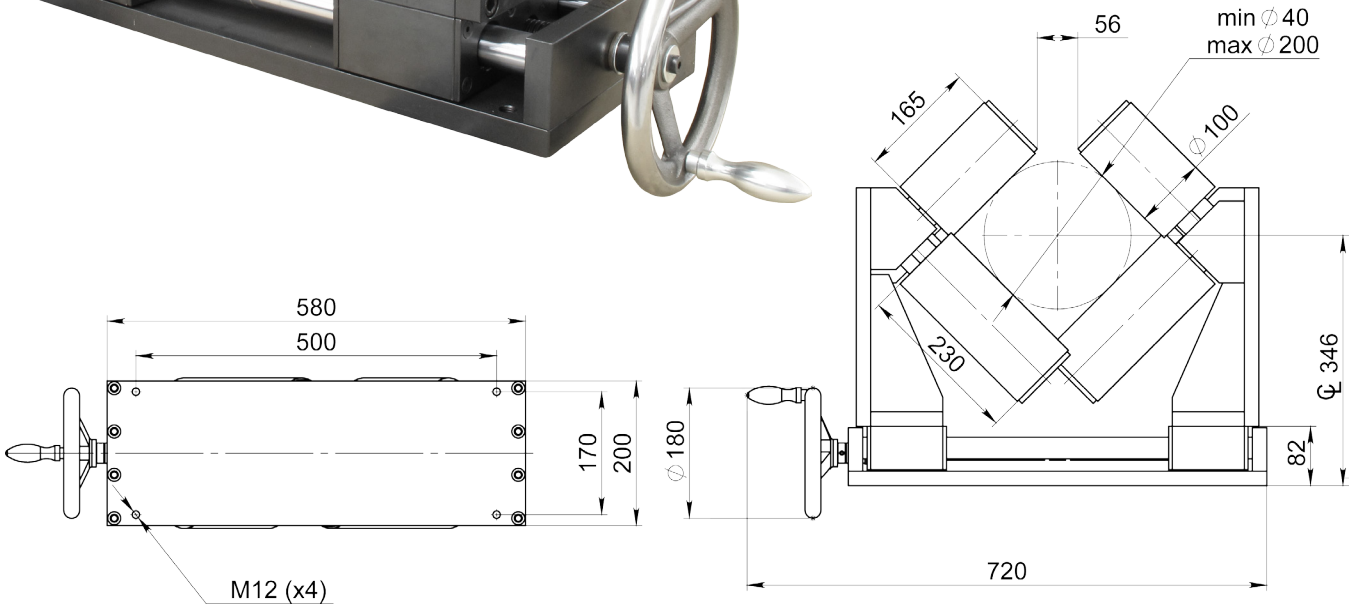


**Zeichnungs Nr. 3-401284-00**

**Subec AB** **Hesselmans Torg 5** **SE- 131 54 Nacka** **Sweden**
**Phone:** **+46-8-88 46 33**
**Fax:** **+46-8-97 76 58**
**Email: info@subec.se**
**Web: www.subec.se**


Copyright © 2023 Subec

# VERSTELLBARES ROLLENKREUZ, 45º

Rollen:

Standard: HRX (Oberflächengehärtet + verchromt)
Option: Verschiedene Kunststoffe, Rostfrei

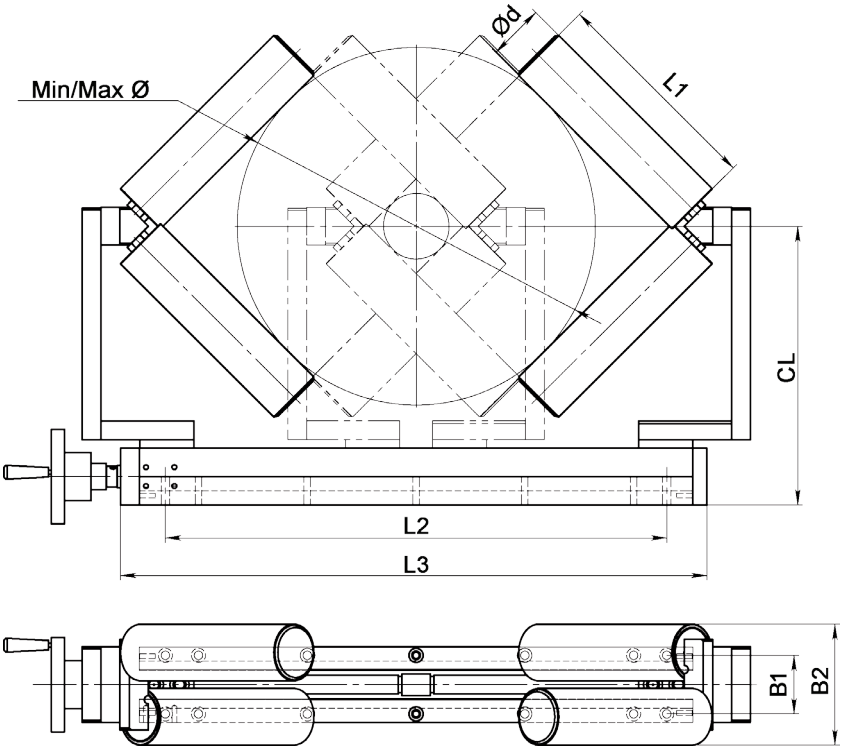


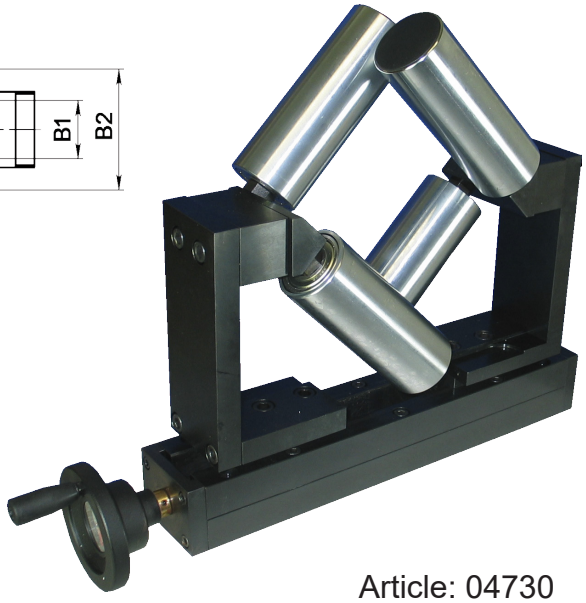

Article: 04730

| Article No. | Ød | L1 | L2 | L3 | B1 | B2 | CL | Min/Max Ø | Gewicht [kg] |
|---|---|---|---|---|---|---|---|---|---|
| **03887** | 60 | 160 | 340 | 420 | 62 | 128 | 240 | 20-200 | 32 |
| **04729A** | 60 | 180 | 340 | 580 | 62 | 128 | 260 | 20-290 | 38 |
| **04730A** | 60 | 230 | 340 | 620 | 62 | 128 | 295 | 70-370 | 42 |
| **10251B** | 100 | 230 | 340 | 620 | 62 | 210 | 320 | 40-320 | 60 |

## Zeichnungs Nr. 3-400697-01

**Subec AB** **Hesselmans Torg 5** **SE- 131 54 Nacka** **Sweden** **Phone:** **+46-8-88 46 33** **Fax:** **+46-8-97 76 58** **Email: info@subec.se** **Web: www.subec.se**


Copyright © 2023 Subec

# ROTIERENDE FEDERNDE 3-PUNKT FÜHRUNG

Max Öffnung: 38mm

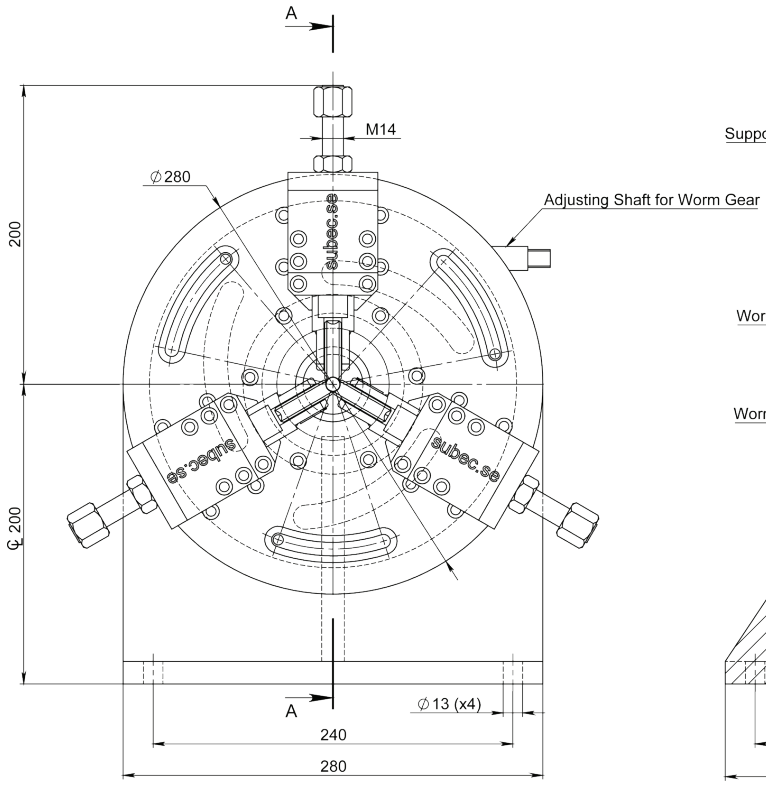


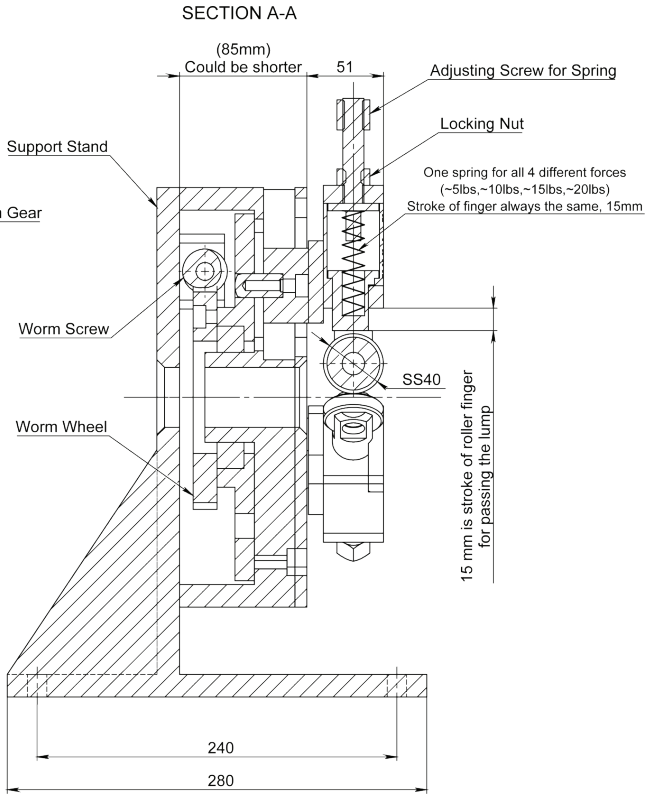


Article: 10486
Gewicht: 50,5kg

Stationäre Ausführung
Article: 01228

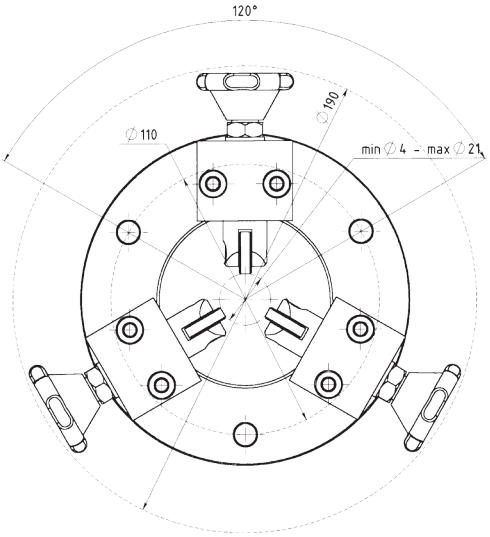





**Zeichnungs Nr. 3-401238-00**

**Subec AB** **Hesselmans Torg 5** **SE- 131 54 Nacka** **Sweden** **Phone:** **+46-8-88 46 33** **Fax:** **+46-8-97 76 58** **Email: info@subec.se** **Web: www.subec.se**


Copyright © 2023 Subec

# INDIVIDUELL VERSTELLBARES ROLLENKREUZ

Max Öffnung: 25mm

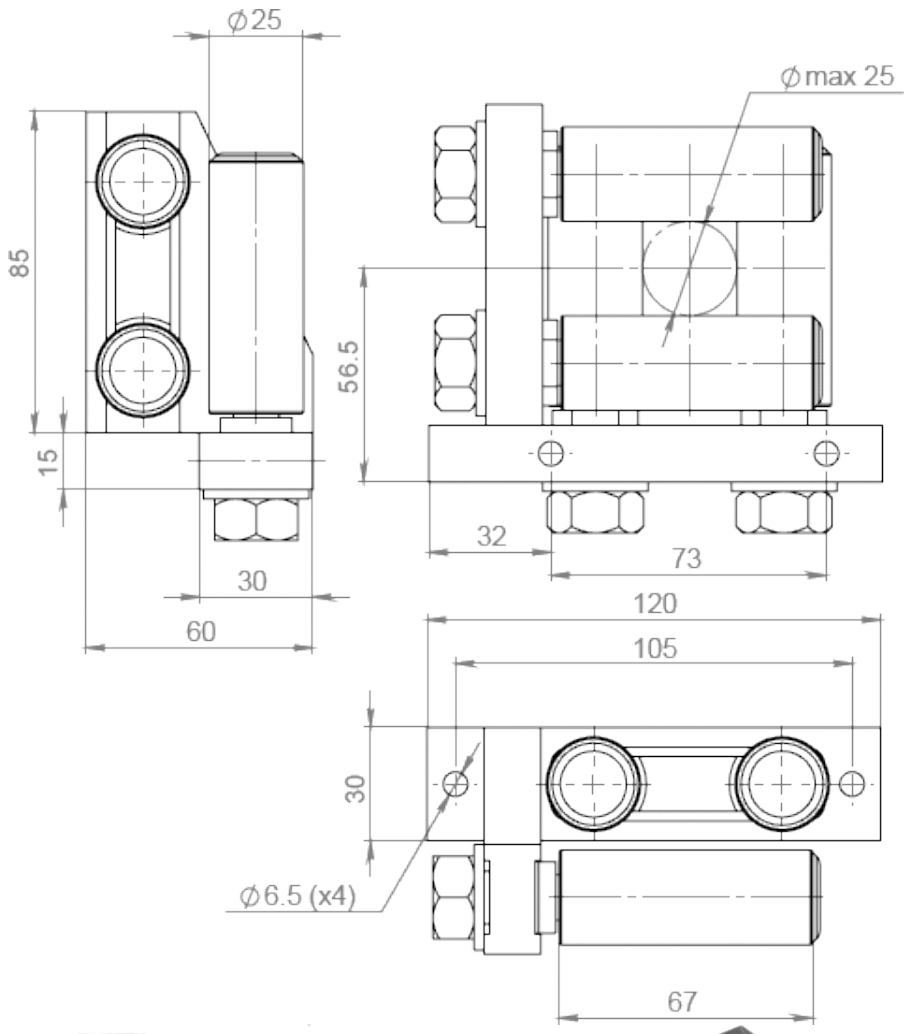


**Rollen-Typ**
Ø25 L67 Rollen
Article: 5557





Article: 02247A*
Gewicht: 1,6kg

**Zeichnungs Nr. 3-400431-01**

**Subec AB** **Hesselmans Torg 5** **SE- 131 54 Nacka** **Sweden**
**Phone:** **+46-8-88 46 33**
**Fax:** **+46-8-97 76 58**
**Email: info@subec.se**
**Web: www.subec.se**


Copyright © 2023 Subec

# INDIVIDUELL VERSTELLBARES ROLLENKREUZ

Max Öffnung: 50mm

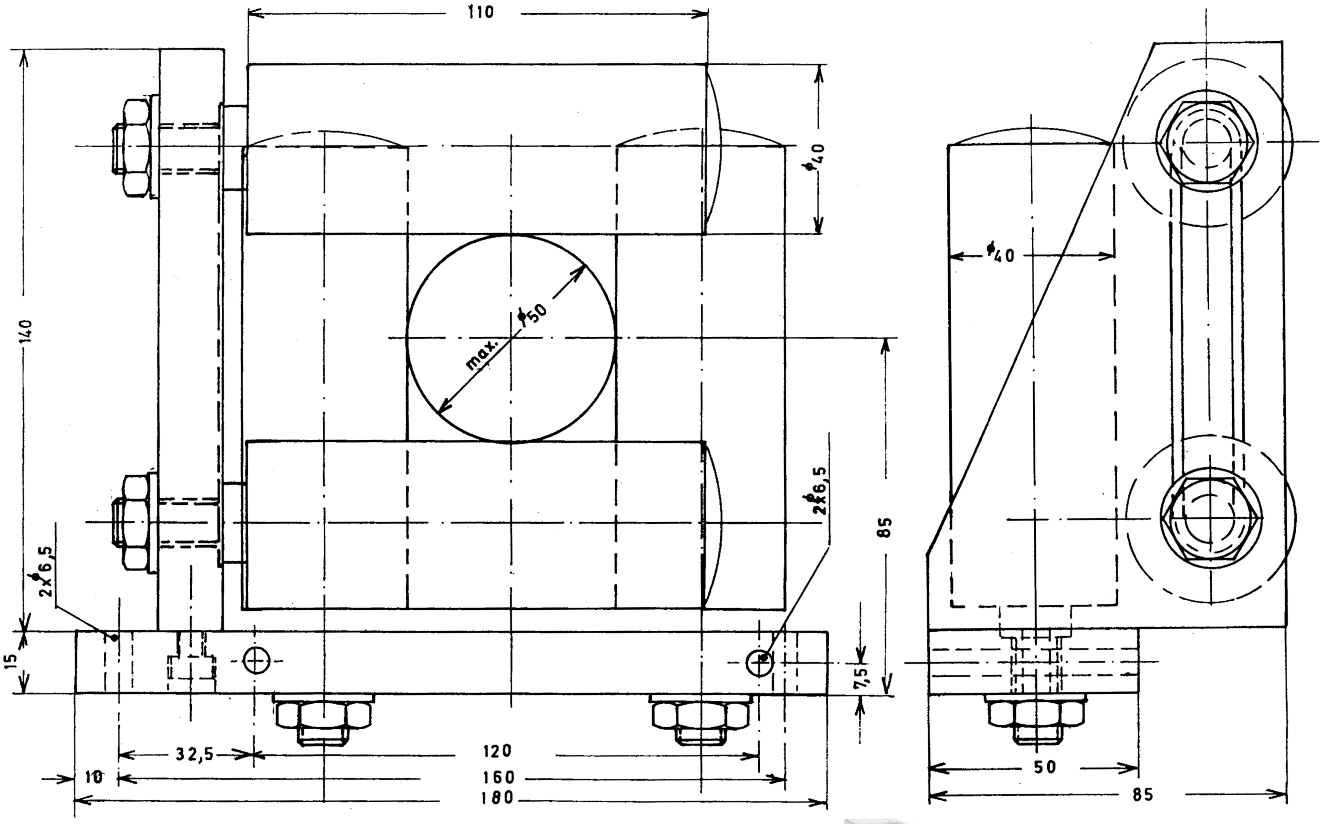


Article: 01151
Gewicht: 4,5kg



**Zeichnungs Nr. 3-300123-00**


| | | | | |
|---|---|---|---|---|
| **Subec AB** | **Hesselmans Torg 5**<br>**SE- 131 54 Nacka**<br>**Sweden** | **Phone:**<br>**Fax:** | **+46-8-88 46 33**<br>**+46-8-97 76 58** | **Email: info@subec.se**<br>**Web: www.subec.se** |



Copyright © 2023 Subec

# SONDERAUSFÜHRUNGEN, IRIS ROLLENFÜHRUNG



Article: 08129

Iris 70mm mit PUR-Rollen

Anwendung bei kontakt-loser Längenmessung

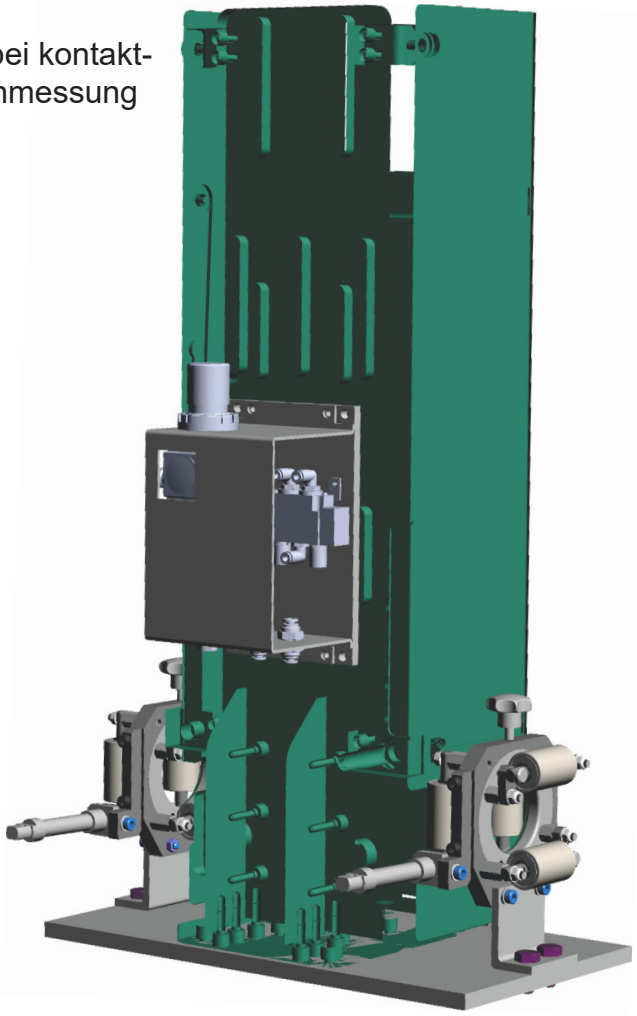

**Info:** Die Iris Kreuze werden mit einem Signal gesteuert um Knoten kontrolliert durchzulassen. Dies um Schaden an Produkt oder Maschine zu vermeiden. Bei kleinen Knoten agiert die Pneumatik wie eine Feder.

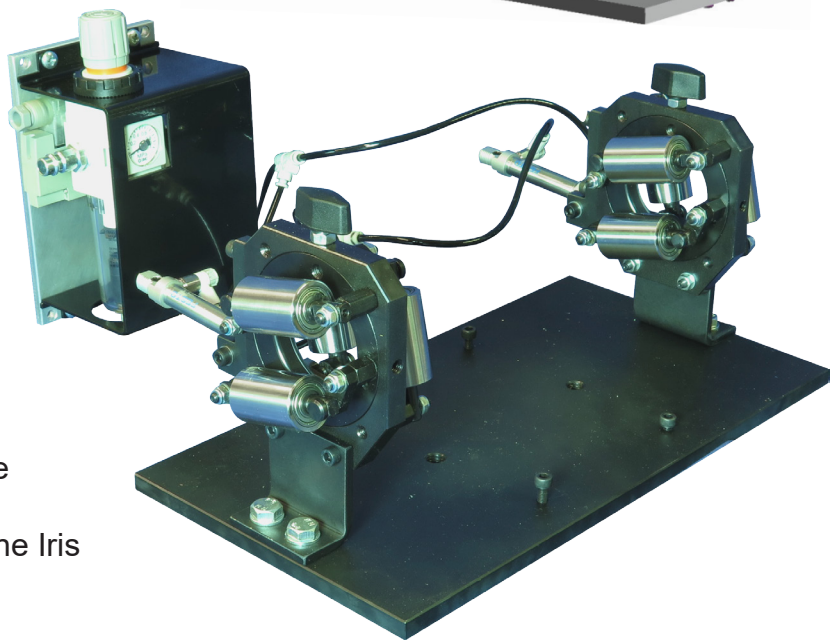

Article: 08854 Grundplatte
+ 2pcs 05858 (Iris)
Signalkontrollierte pneumatische Iris

Mehr Information auf Anfrage

Subec AB Hesselmans Torg 5 SE- 131 54 Nacka Sweden
Phone: +46-8-88 46 33
Fax: +46-8-97 76 58
Email: info@subec.se
Web: www.subec.se


Copyright © 2023 Subec

# IRIS ROLLENFÜHRUNG, VERSCHIEDENE AUSFÜHRUNGEN




**Option:** Erhältlich mit Halterungen für Montage auf Bodenstativ oder horizontalen Flächen.

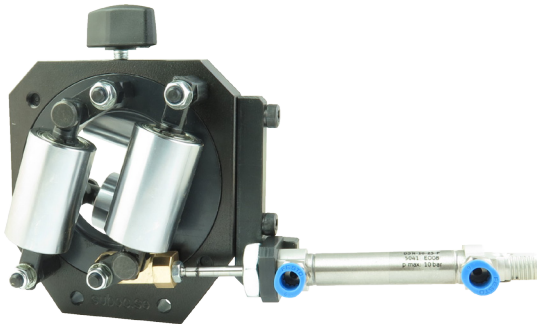

**Option:** Mit pneumatischer Öffnung/Schliessung. Der pneumatische Zylinder lässt die Rollen gegen das Produkt mit dem gewählten Druck anliegen und federt bei Überschreitung des Anliegedrucks aus.

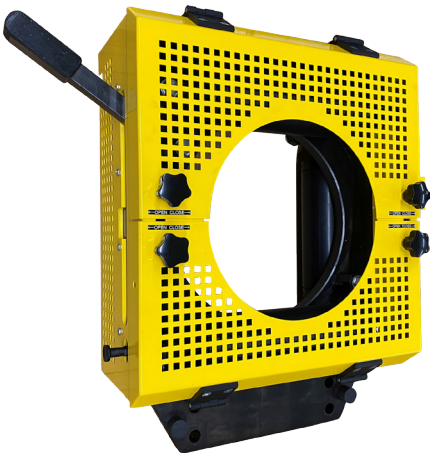

**Option:** Mit Schutzhaube oder Sicherheitsschalter.

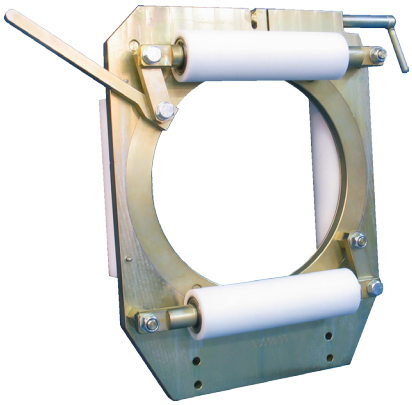

**Option:** Verschiedene Rollenmaterialien wie Stahl gehärtet und verchromt (Standardausführung), Wolframkarbid, PU-Beschichtung auf Stahl, POM, PA6 für unterschiedliche Anwendungen. Auch mit Gehäuserollen erhältllich,

Subec AB
Hesselmans Torg 5
SE- 131 54 Nacka
Sweden
Phone: +46-8-88 46 33
Fax: +46-8-97 76 58
Email: info@subec.se
Web: www.subec.se


Copyright © 2023 Subec

# IRIS ROLLENFÜHRUNG, VERSCHIEDENE AUSFÜHRUNGEN



Article: 8104
Pneumatisches Zubehör




Article: 13266
Iris Ø20-105mm mit kundenspezifischem Adapter für rotierende Anwendungen

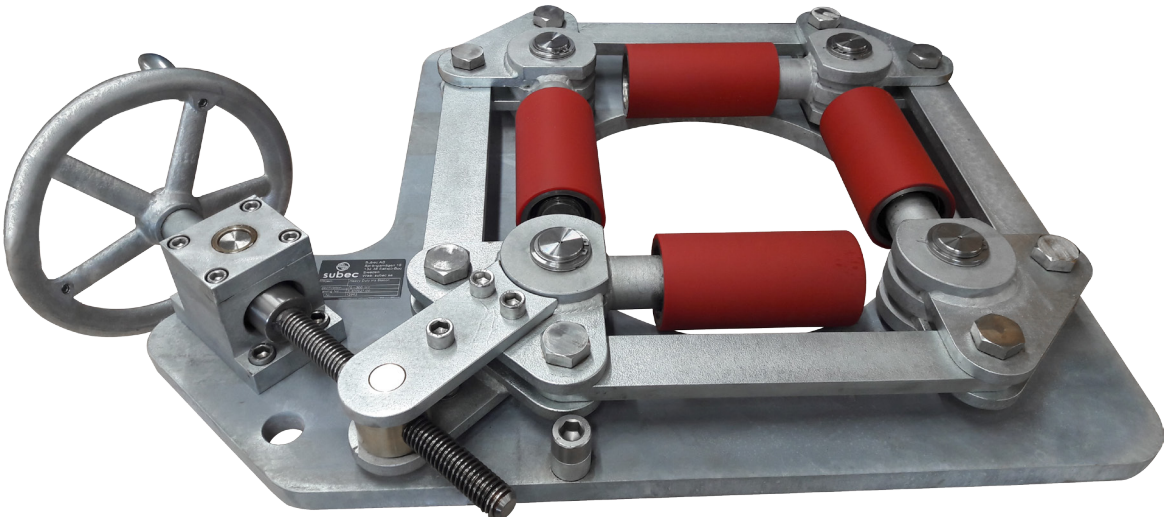

Article: 12963 (Wetterfest)
Die Iris-Gehäuse sind in verschiedenen Materialien erhältlich, wie brünierter Stahl (Standardausführung), Stahl verzinkt, Edelstahl.

**Subec AB** **Hesselmans Torg 5** **SE- 131 54 Nacka** **Sweden** **Phone:** **+46-8-88 46 33** **Fax:** **+46-8-97 76 58** **Email: info@subec.se** **Web: www.subec.se**


Copyright © 2023 Subec

# IRIS ROLLENFÜHRUNG

Max Öffnung: 5mm

Rollen:

Standard: HRX (Oberflächengehärtet + verchromt)

Option: Verschiedene Kunststoffe, Rostfrei

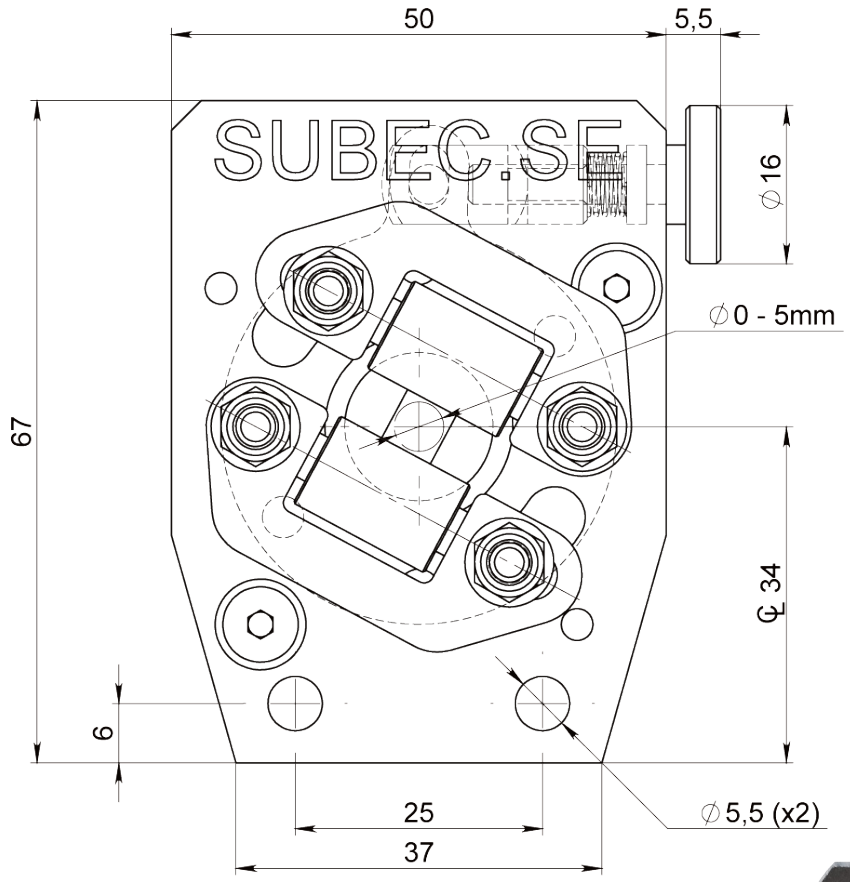


Article: 00063B*

Gewicht: 0,75kg

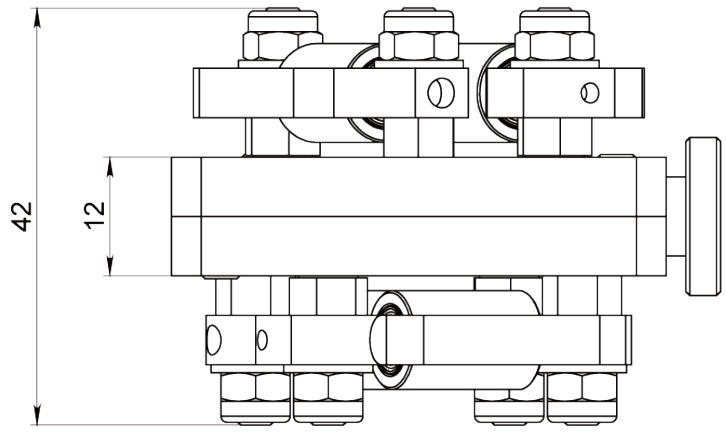





**Zeichnungs Nr. 3-400354-00**

* Stock item

**Subec AB** **Hesselmans Torg 5** **SE- 131 54 Nacka** **Sweden**

**Phone:** **+46-8-88 46 33**

**Fax:** **+46-8-97 76 58**

**Email: info@subec.se**

**Web: www.subec.se**



Copyright © 2023 Subec

# IRIS ROLLENFÜHRUNG

Max Öffnung: 35mm

Rollen:

Standard: HRX (Oberflächengehärtet + verchromt)
Option: Verschiedene Kunststoffe, Rostfrei

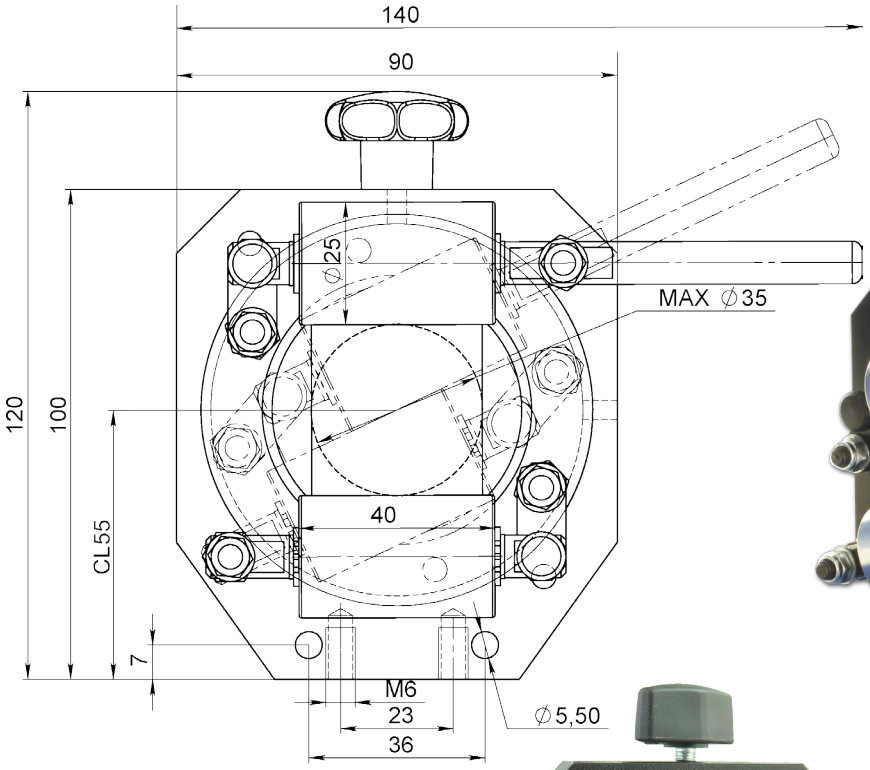


Article: 00105*
Gewicht: 1,3kg

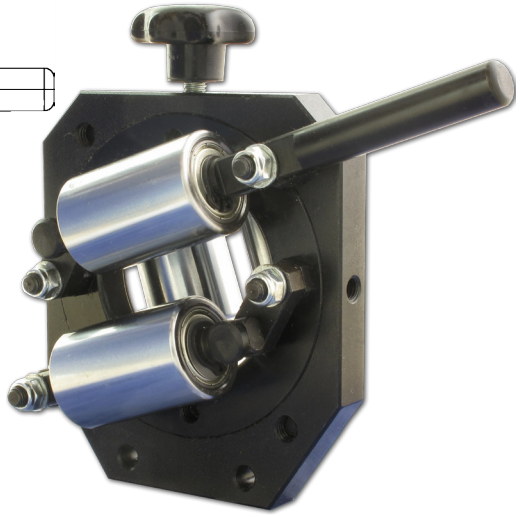

Article: 05858
**Option:** Pneumatik-zylinder



Article: 11442
**Option:** Rollen in hartmet-all



Verbindungswinkel
Article: 12297

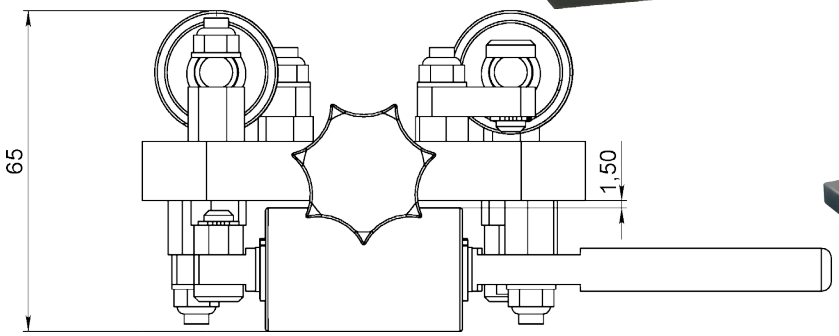


**Zeichnungs Nr. 3-400306-03**

* Stock item

**Subec AB** **Hesselmans Torg 5** **SE- 131 54 Nacka** **Sweden**
**Phone:** **+46-8-88 46 33**
**Fax:** **+46-8-97 76 58**
**Email: info@subec.se**
**Web: www.subec.se**


Copyright © 2023 Subec

# IRIS ROLLENFÜHRUNG
# 50, 70, 110, 120, 160, 200, 300MM

Rollen:

Standard: HRX (Oberflächengehärtet + verchromt)

Option: Verschiedene Kunststoffe, Rostfrei

Article: 00065B*

Gewicht: 29,1kg

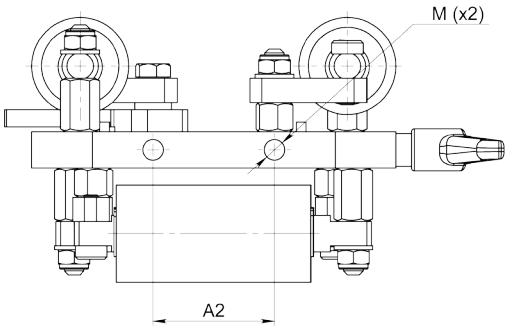




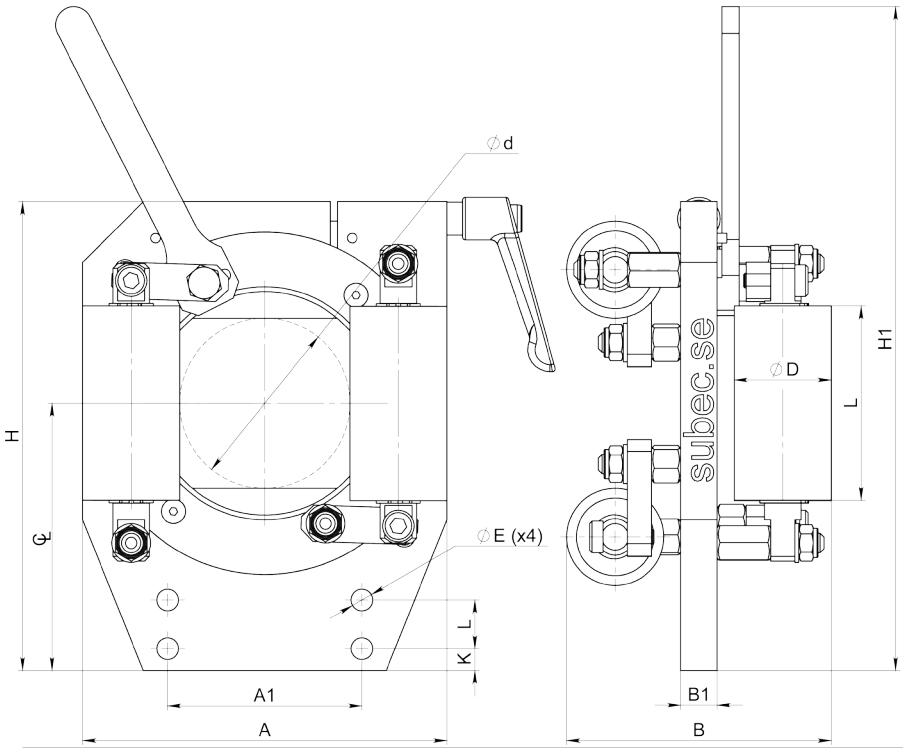


**Option:**
Pneumatisch zu öffnen/schliessen.

**Grundkörper:**
Auch in rostfreier Ausführung oder mit Zinkbeschichtung erhältlich.

**Rollen**
Verschiedene Farben und Härten ShoreA

| Article | Ød | D | L | CL | A | A1 | A2 | B | B1 | H | H1 | K | L | ØE | M |
|---|---|---|---|---|---|---|---|---|---|---|---|---|---|---|---|
| **02992*** | 0-50 | 30 | 60 | 90 | 110 | 60 | 40 | 78 | 12 | 150 | 205 | 10 | 15 | 6.5 | M8 |
| **1181B*** | 10-70 | 40 | 80 | 110 | 150 | 80 | 50 | 109 | 15 | 193 | 273 | 9 | 20 | 9 | M10 |
| **2069B*** | 0-110 | 60 | 110 | 190 | 240 | 120 | - | 159 | 25 | 334 | 420 | 15 | 30 | 13 | - |
| **9617A** | 10-120 | 50 | 110 | 190 | 240 | 120 | - | 149 | 25 | 334 | 420 | 15 | 30 | 13 | - |
| **0065B*** | 10-160 | 60 | 160 | 220 | 300 | 160 | - | 170 | 23 | 380 | 511 | 15 | 40 | 13 | - |
| **0066A*** | 35-200 | 60 | 200 | 243 | 350 | 160 | - | 161 | 25 | 445 | 586 | 15 | 40 | 13 | - |
| **05021*** | 20-300 | 100 | 300 | 385 | 510 | 280 | - | 238 | 28 | 695 | - | 25 | 50 | 17 | - |

* Stock item

**Subec AB** **Hesselmans Torg 5** **SE- 131 54 Nacka** **Sweden**
**Phone:** **+46-8-88 46 33**
**Fax:** **+46-8-97 76 58**
**Email: info@subec.se**
**Web: www.subec.se**


Copyright © 2023 Subec

# IRIS ROLLENFÜHRUNG

Produktabmessung: Ø 12-70mm

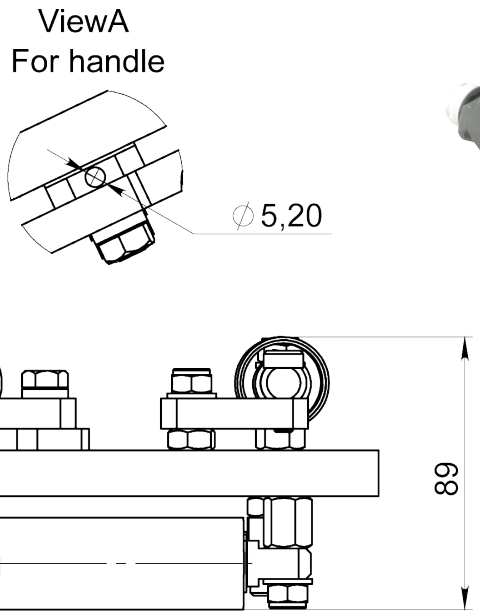




Article: 11062
Für rotierende Anwendungen

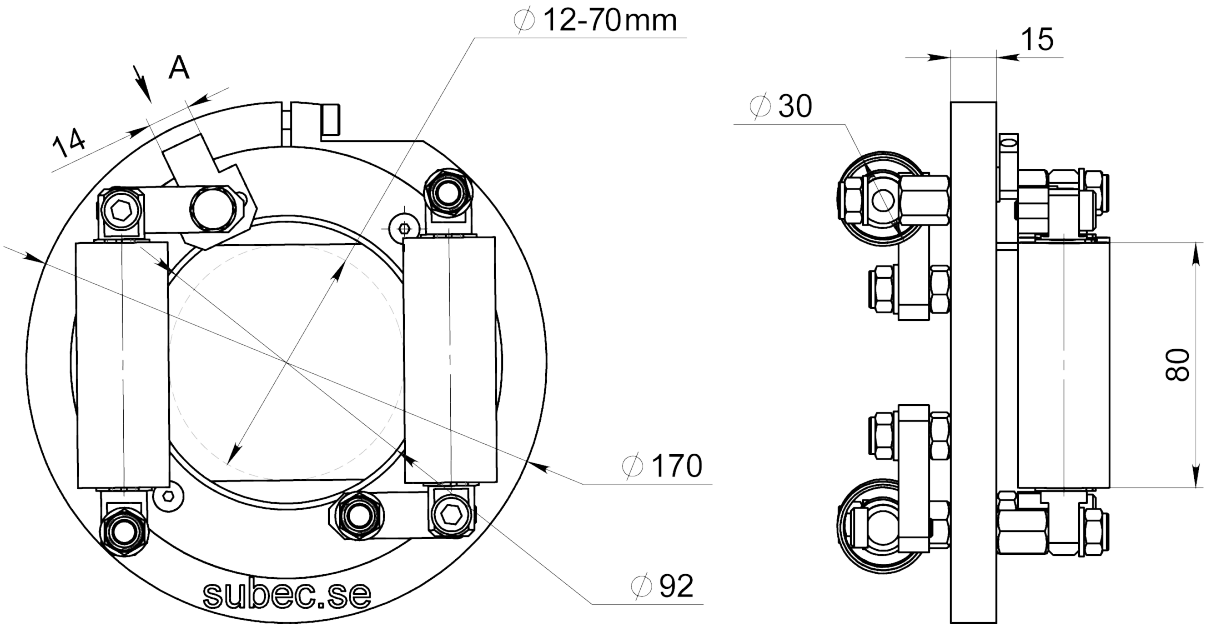


**Zeichnungs Nr. 3-400301-01**


| | | | | |
|---|---|---|---|---|
| **Subec AB** | **Hesselmans Torg 5**<br>**SE- 131 54 Nacka**<br>**Sweden** | **Phone:**<br>**Fax:** | **+46-8-88 46 33**<br>**+46-8-97 76 58** | **Email: info@subec.se**<br>**Web: www.subec.se** |



Copyright © 2023 Subec

# IRIS ROLLENFÜHRUNG

Max Öffnung: 160mm

Rollen:

Standard: HRX (Oberflächengehärtet + verchromt)
Option: Verschiedene Kunststoffe, Rostfrei

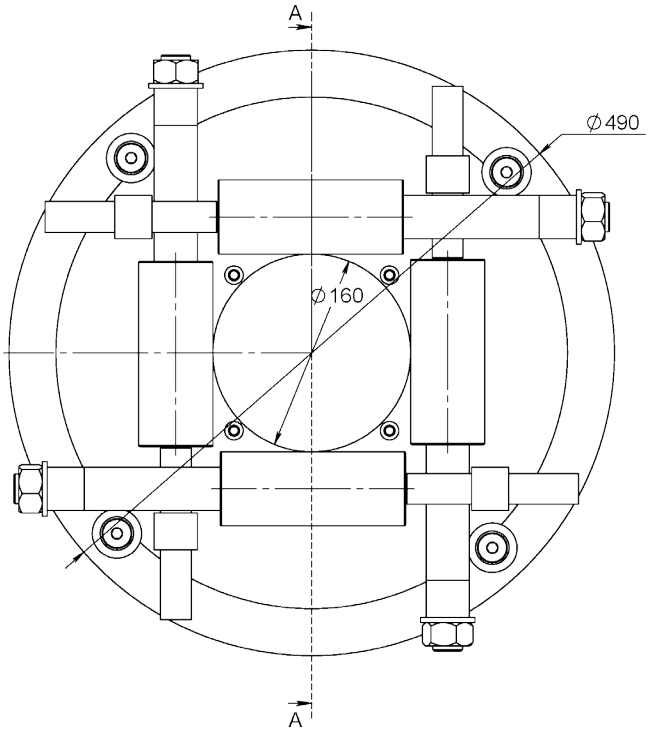


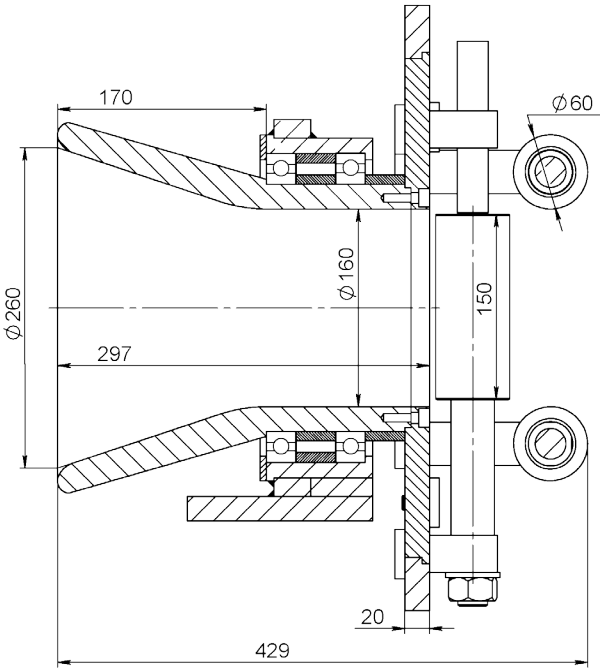


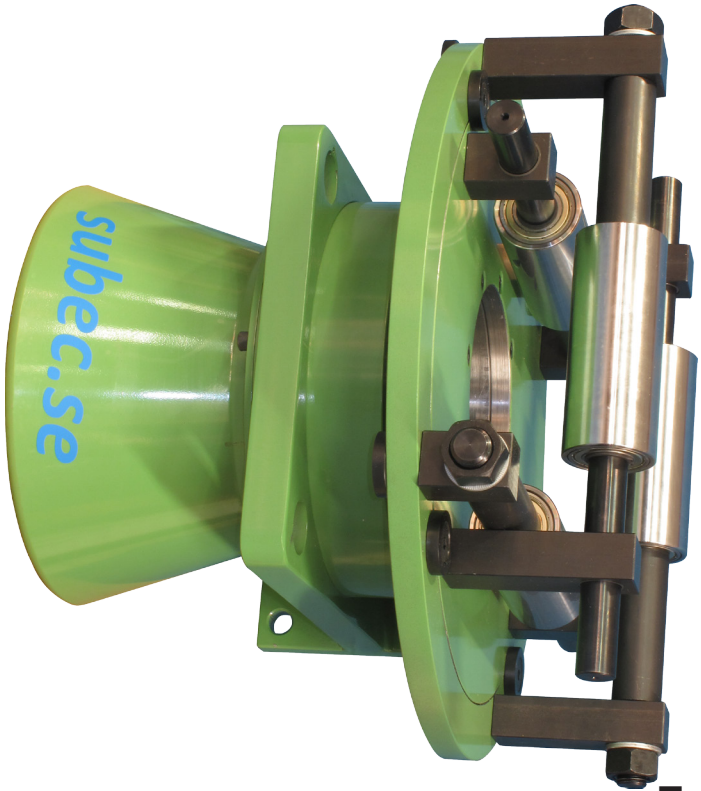


Rotierend mit
Einlauftrichter
Article: 09576

**Zeichnungs Nr. 3-401195-00**

**Subec AB** **Hesselmans Torg 5** **Phone:** **+46-8-88 46 33** **Email: info@subec.se**
**SE- 131 54 Nacka** **Fax:** **+46-8-97 76 58** **Web: www.subec.se**
**Sweden**


Copyright © 2023 Subec

# IRIS ROLLENFÜHRUNG

Öffnung: 100-200mm

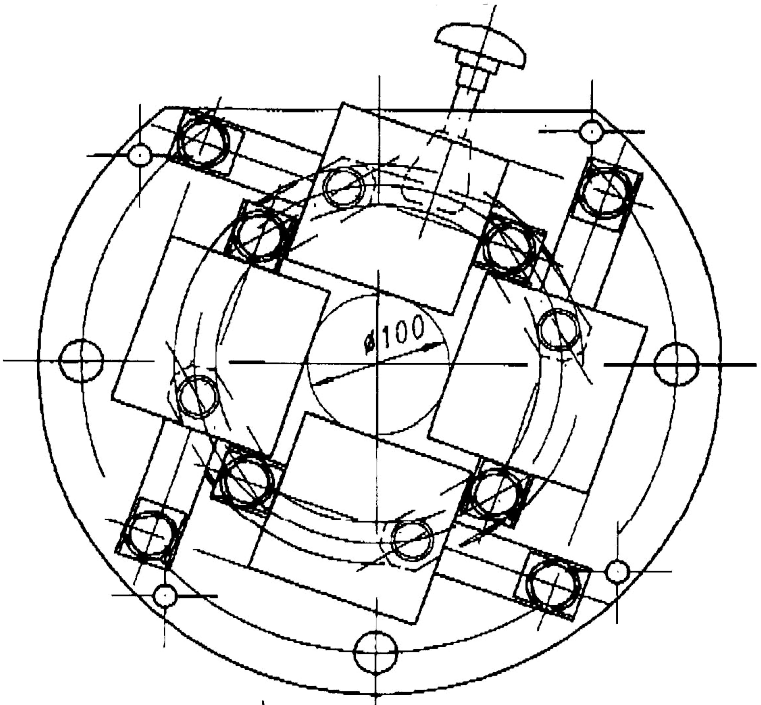


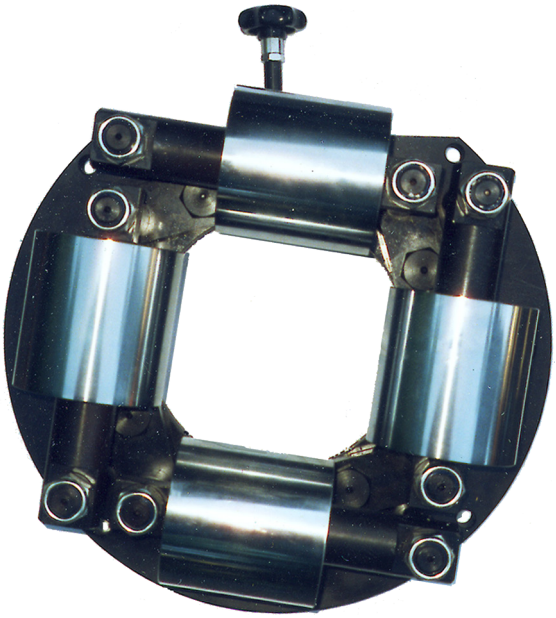

Article: 00067
Gewicht: 70kg

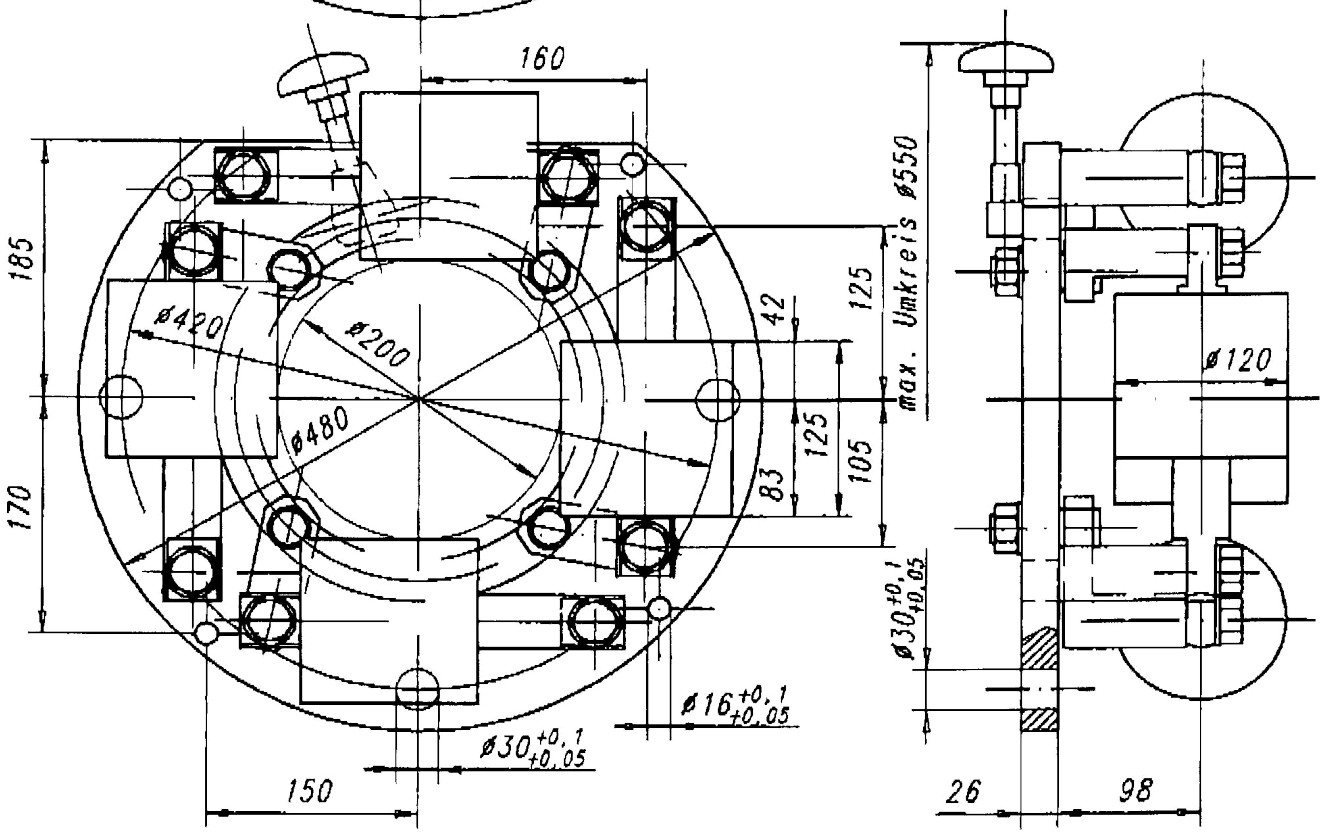


**Option:** Federbelastete Ausführung
Article: 10388

## Zeichnungs Nr. 3-400373-00


| | | | | |
|---|---|---|---|---|
| Subec AB | Hesselmans Torg 5<br>SE- 131 54 Nacka<br>Sweden | Phone:<br>Fax: | +46-8-88 46 33<br>+46-8-97 76 58 | Email: info@subec.se<br>Web: www.subec.se |



Copyright © 2023 Subec

# IRIS ROLLENFÜHRUNG

Öffnung: 20-300mm

Rollen:
Austauschbare Sleeverollen

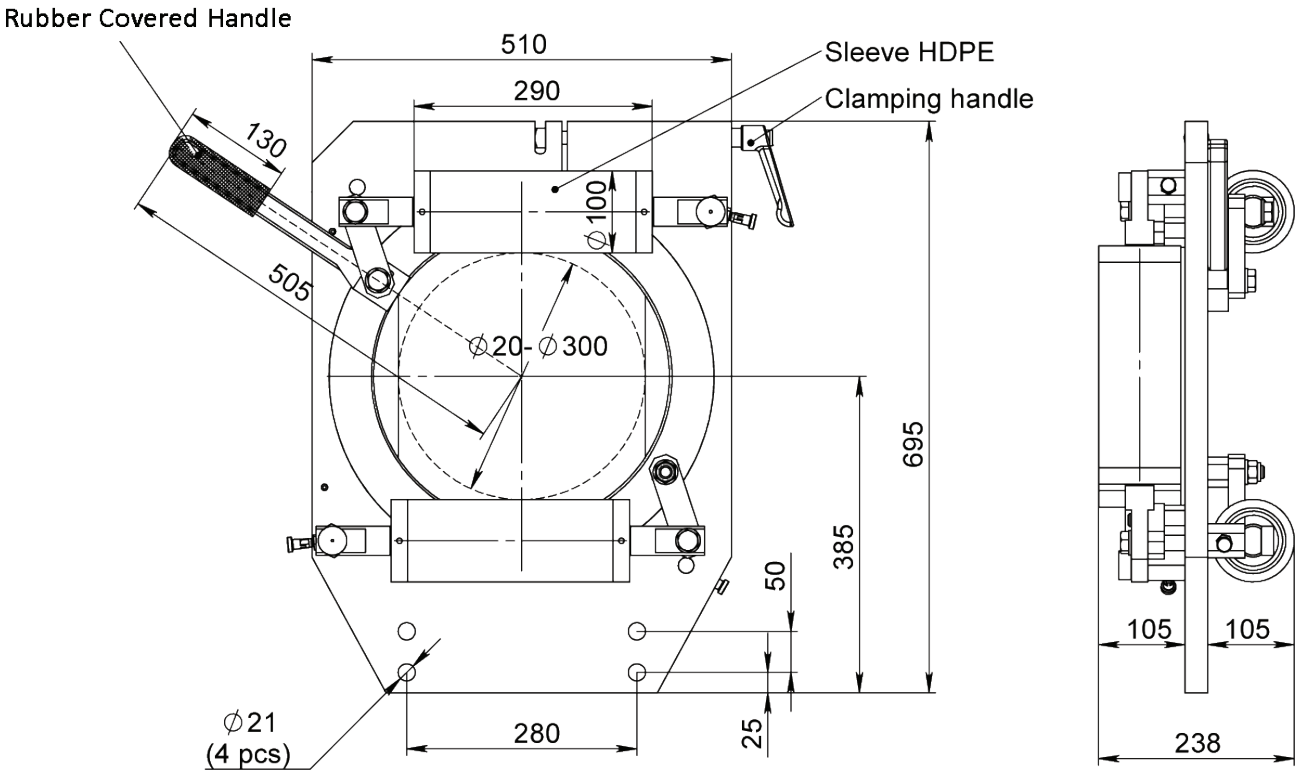




Article: 13674
Gewicht: 120kg



**Option:** Sicherheitsabdeckung
Article: 12609A
**Option:** Sicherheitsverriegelung

## Zeichnungs Nr. 3-400539-00


| | | | | |
|---|---|---|---|---|
| **Subec AB** | **Hesselmans Torg 5**<br>**SE- 131 54 Nacka**<br>**Sweden** | **Phone:**<br>**Fax:** | **+46-8-88 46 33**<br>**+46-8-97 76 58** | **Email: info@subec.se**<br>**Web: www.subec.se** |



Copyright © 2023 Subec

# IRIS ROLLENFÜHRUNG

Max Öffnung: 200mm, 300mm, 450mm
Rollen: Option PUR,HRX oder Rostfrei

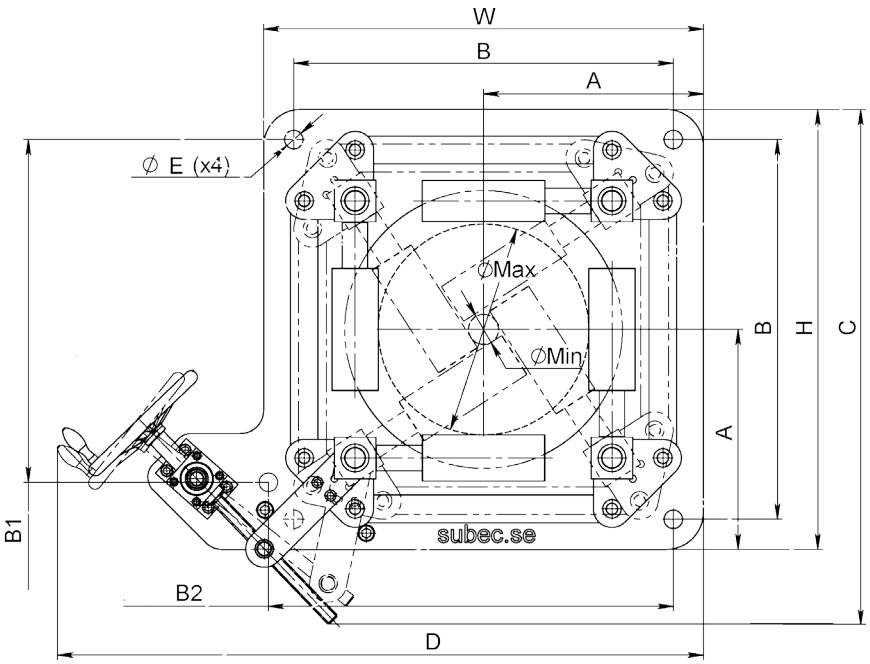


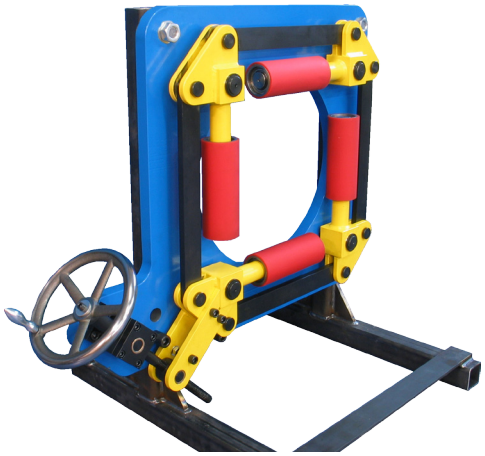

Article: 07285

| Article | A | B | B1 | B2 | C | D | H | W | ØE | ØMin | ØMax | Gewicht | Rollen |
|---|---|---|---|---|---|---|---|---|---|---|---|---|---|
| **09134** | 325 | 435 | 435 | 480 | 550 | 705 | 550 | 500 | 31 | 0 | 200 | 80 | Ø75 PUR |
| **08760** | 390 | 650 | 645 | 780 | 847 | 1186 | 780 | 780 | 37 | 70 | 300 | 225 | Ø100 PUR |
| **09706** | 390 | 650 | 645 | 780 | 847 | 1186 | 780 | 780 | 37 | 70 | 300 | 225 | Ø100 HRX |
| **07285** | 475 | 820 | 740 | 875 | 1111 | 1396 | 950 | 950 | 40 | 70 | 450 | 350 | Ø100 PUR |
| **08377** | 475 | 820 | 740 | 875 | 1111 | 1396 | 950 | 950 | 40 | 70 | 450 | 350 | Ø100 Cr |

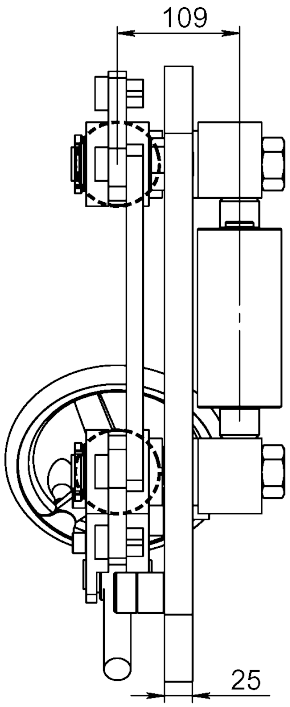


**Info:** Schwerlastausführung, Bedienung unter Last möglich

**Pic:** Iris (09134) Ausführung mit Rollen beidseitig ermöglicht schliessen der Öffnung auf Null

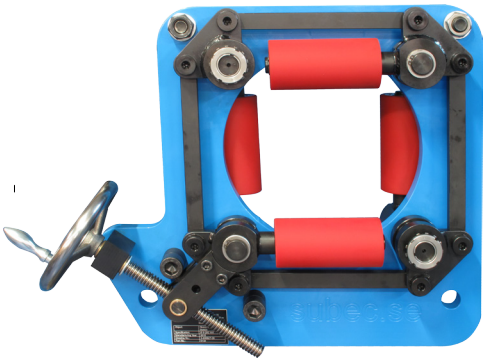

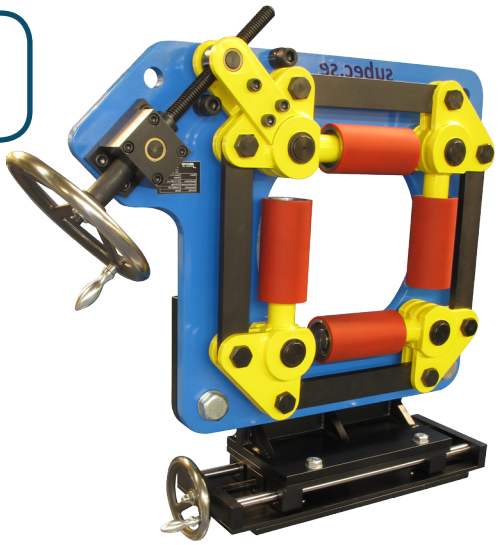

**Option:** Iris 300 (08760) Auf Traversiereinheit (09094)

## Zeichnungs Nr. 3-400927-00

**Subec AB** **Hesselmans Torg 5** **SE- 131 54 Nacka** **Sweden**
**Phone:** **+46-8-88 46 33**
**Fax:** **+46-8-97 76 58**
**Email: info@subec.se**
**Web: www.subec.se**


Copyright © 2023 Subec

# IRIS ROLLENFÜHRUNG

Max Öffnung: 400mm

Rollen:

Standard: HRX (Oberflächengehärtet + verchromt)

Option: Verschiedene Kunststoffe, Rostfrei

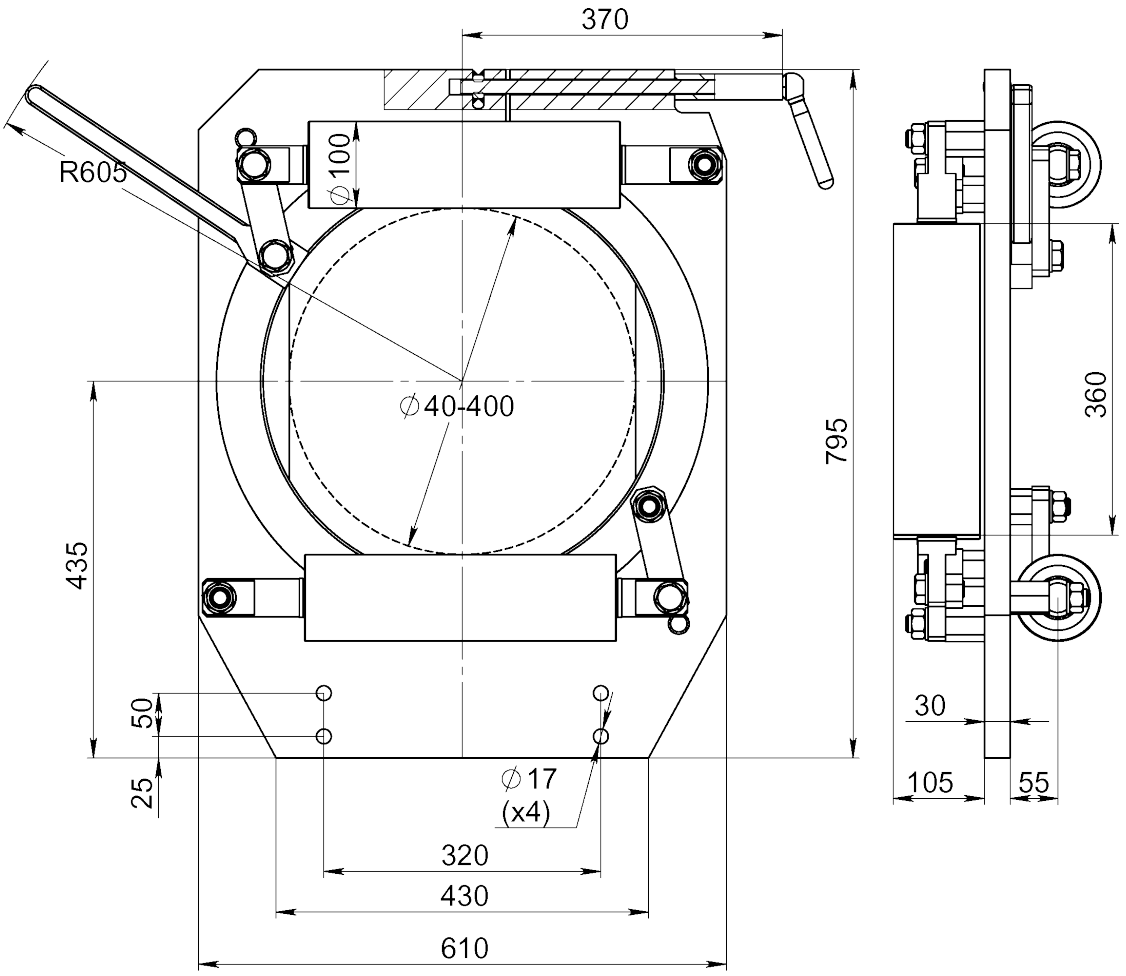


Option: Verzinkt mit POM-Rollen

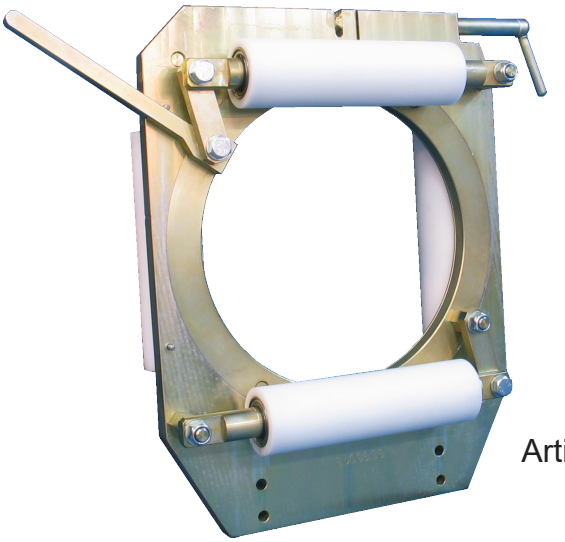

| Article | Rollenmaterial |
|---|---|
| **08329** | HRX |
| **07441** | POM |
| **08141** | PUR |
| **07673** | PA6 |

Article: 07441

**Zeichnungs Nr. 3-400939-00**

**Subec AB** **Hesselmans Torg 5** **SE- 131 54 Nacka** **Sweden** **Phone:** **+46-8-88 46 33** **Fax:** **+46-8-97 76 58** **Email: info@subec.se** **Web: www.subec.se**


Copyright © 2023 Subec

# IRIS ROLLENFÜHRUNG

Öffnung: 50-450mm

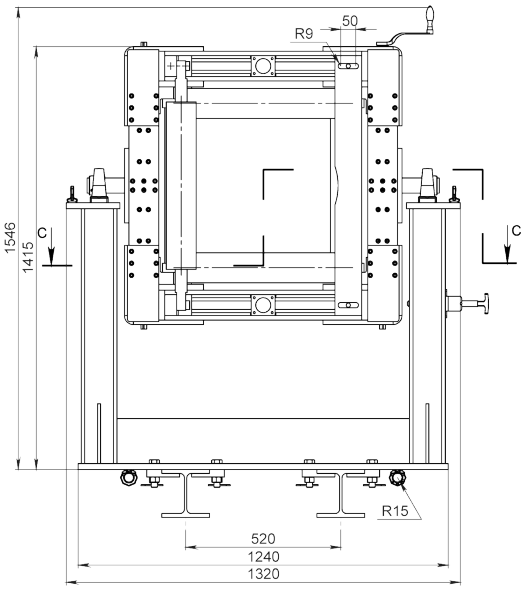


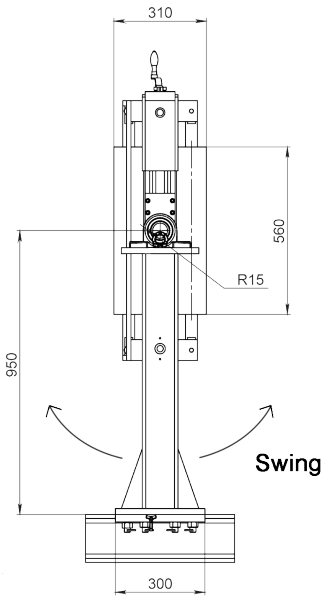


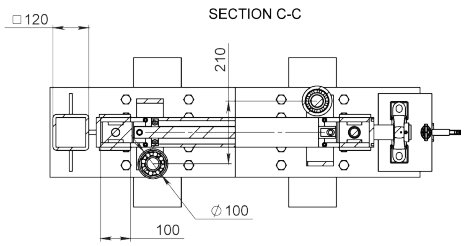


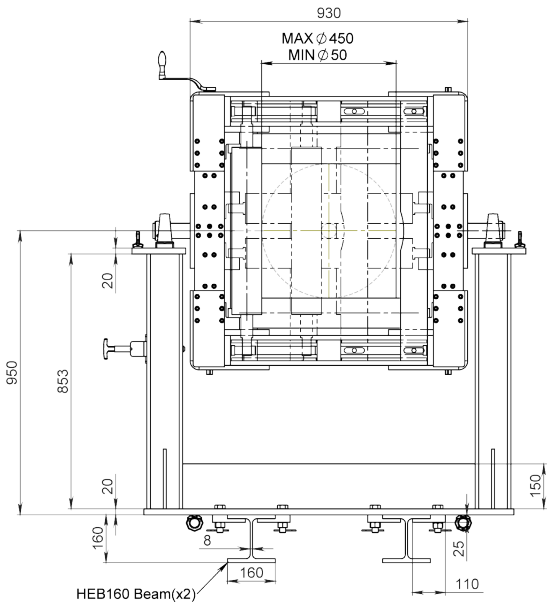


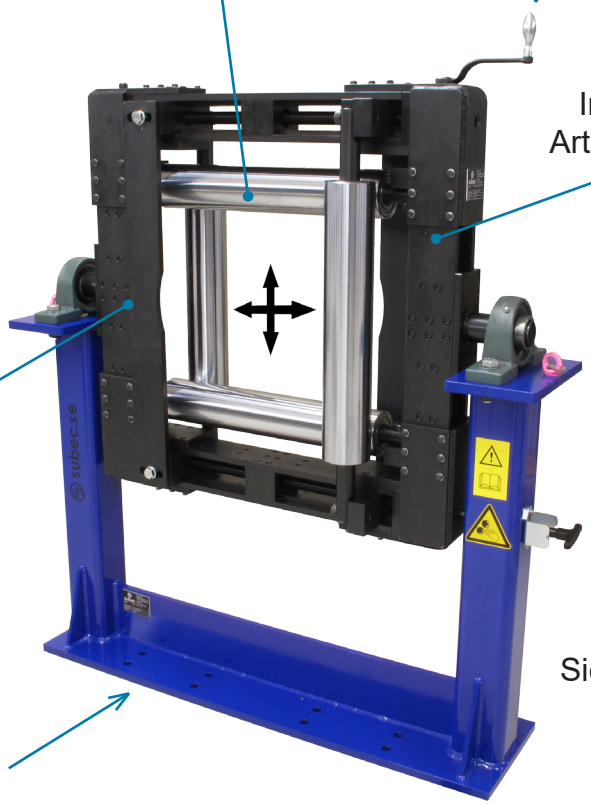


**Subec AB** **Hesselmans Torg 5** **SE- 131 54 Nacka** **Sweden** **Phone:** **+46-8-88 46 33** **Fax:** **+46-8-97 76 58** **Email: info@subec.se** **Web: www.subec.se**


Copyright © 2023 Subec

# IRIS ROLLENFÜHRUNG

Max Öffnung: 500mm

Rollen:

Standard: HRX (Oberflächengehärtet + verchromt)
Option: Verschiedene Kunststoffe, Rostfrei

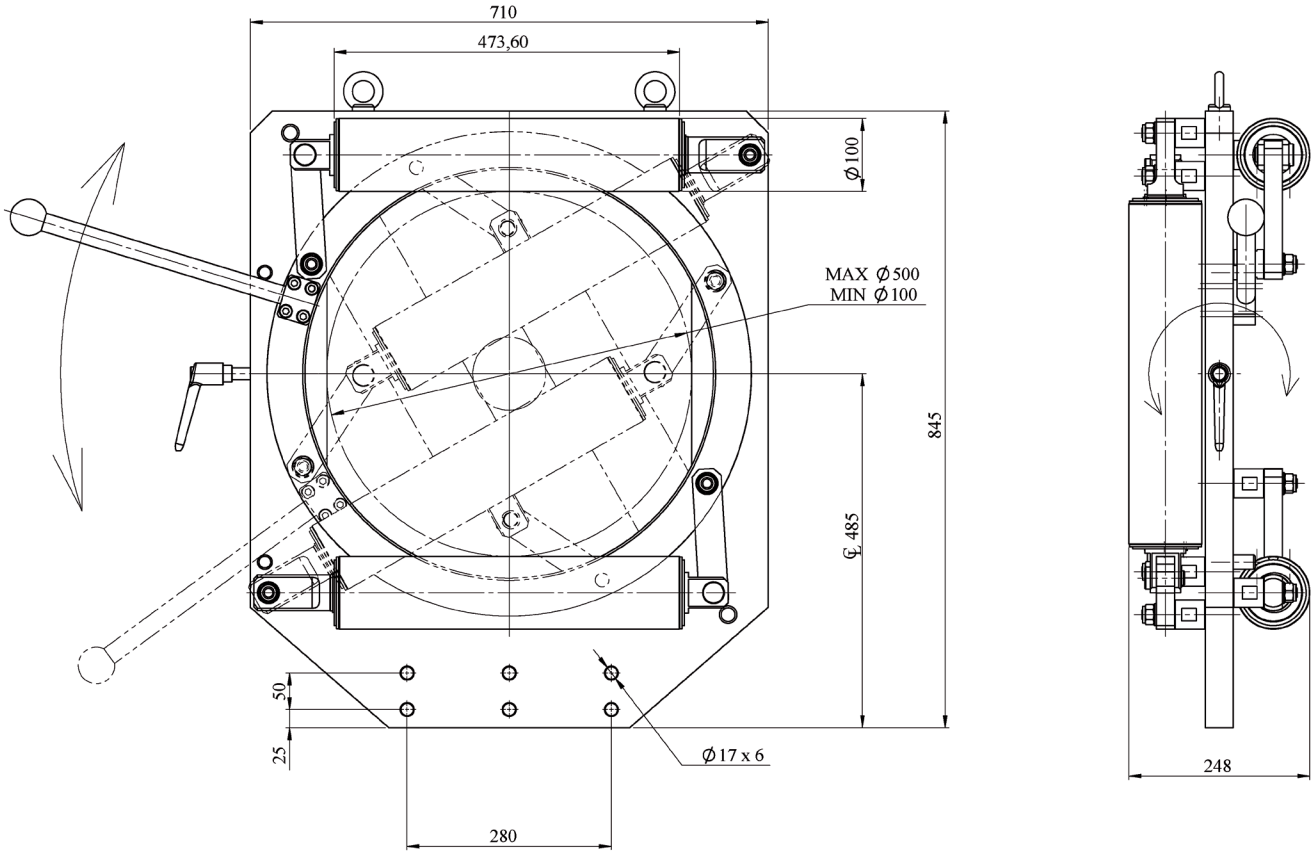


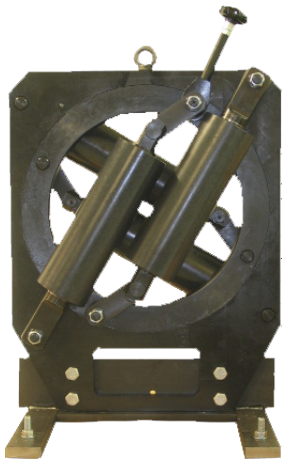

Article: 04239

**Zeichnungs Nr. 3-400724-00**

**Subec AB** **Hesselmans Torg 5** **SE- 131 54 Nacka** **Sweden** **Phone:** **+46-8-88 46 33** **Fax:** **+46-8-97 76 58** **Email: info@subec.se** **Web: www.subec.se**


Copyright © 2023 Subec

# SEKTORFÛHRUNG 72°, 90° & 120°

Max Öffnung: 50-300mm²

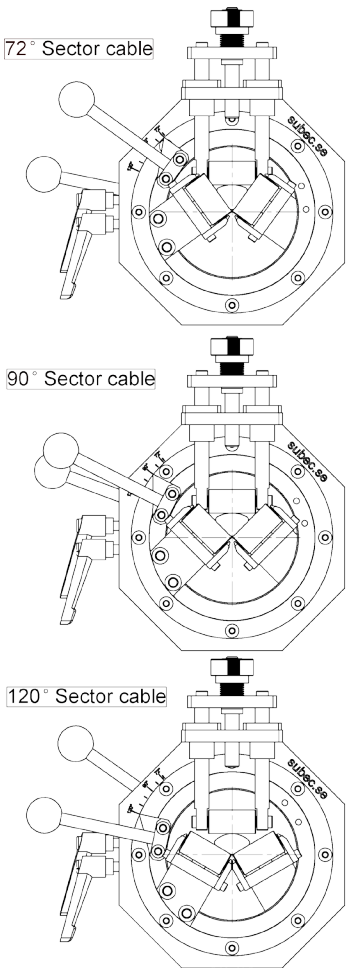


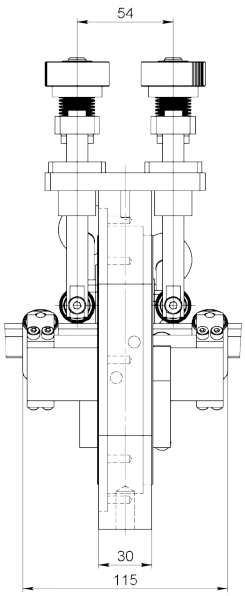


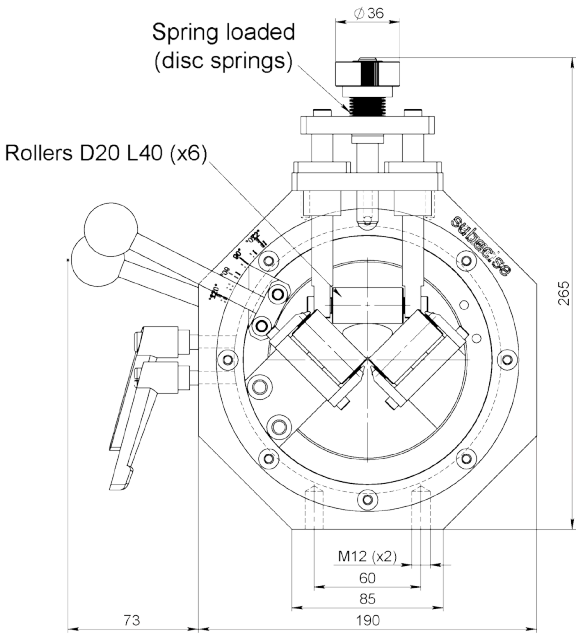




Anwendungsbeispiel
Sektor: 72° x 5

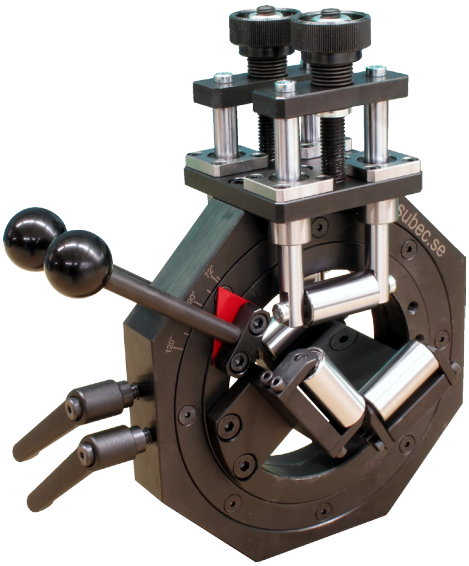

Article: 11972

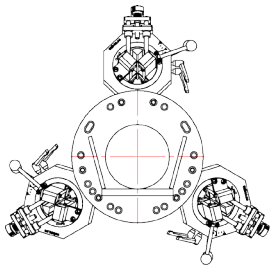

3pcs #11972

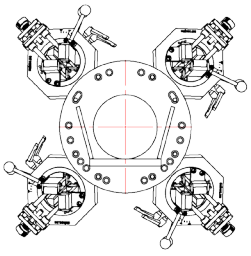

4pcs #11972

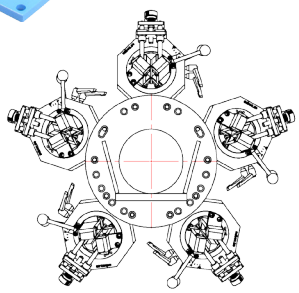

5pcs #11972

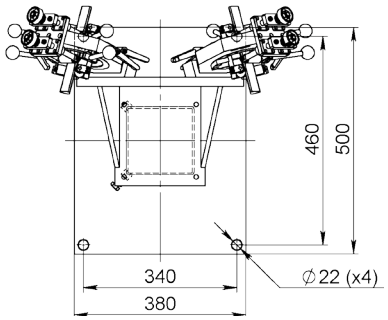


## Zeichnungs Nr. 3-401327-00


| | | | | |
|---|---|---|---|---|
| Subec AB | Hesselmans Torg 5<br>SE- 131 54 Nacka<br>Sweden | Phone:<br>Fax: | +46-8-88 46 33<br>+46-8-97 76 58 | Email: info@subec.se<br>Web: www.subec.se |



Copyright © 2023 Subec

# STATIV
# MIT VERSCHIEBEEINHEIT

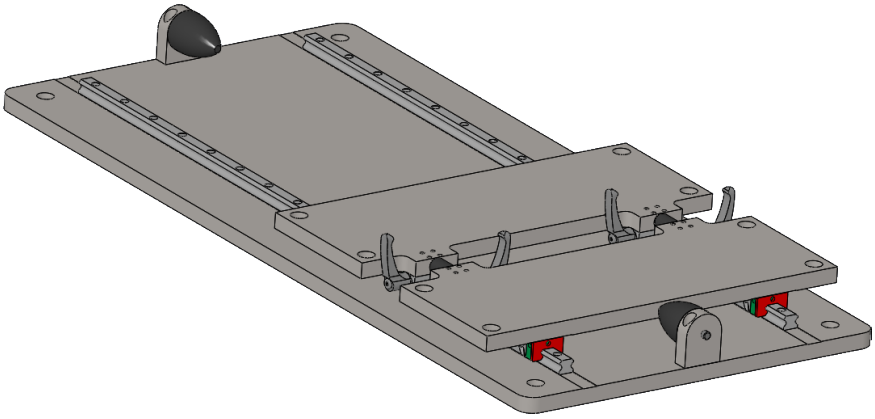

Article: 15132
Traversiereinheit




Stativ article: 02016
auf Traversiereinheits article: 07173




Längenmessermodul article: 14786
auf Traversiereinheits article: 15132

**Subec AB** **Hesselmans Torg 5** **Phone:** **+46-8-88 46 33** **Email: info@subec.se**
**SE- 131 54 Nacka** **Fax:** **+46-8-97 76 58** **Web: www.subec.se**
**Sweden**


Copyright © 2023 Subec

# SONDERAUSFÜHRUNGEN, STATIV



Article: 17271 + 16934
Höhenverstellbares Stativ mit Aufbewahrung-skasten für passive Richtwerke




Article: 13663+13097+12564
Höhenverstellbares Stativ mit drehbarem Rollenhalter für Diabolo-Rolle

**Subec AB** **Hesselmans Torg 5** **SE- 131 54 Nacka** **Sweden** **Phone:** **+46-8-88 46 33** **Fax:** **+46-8-97 76 58** **Email: info@subec.se** **Web: www.subec.se**


Copyright © 2023 Subec

# STATIV HÖHENVERSTELLUNG MITTELS MOTOR

Höhe: 510 +- 20mm

Komplette System
Article: 16880

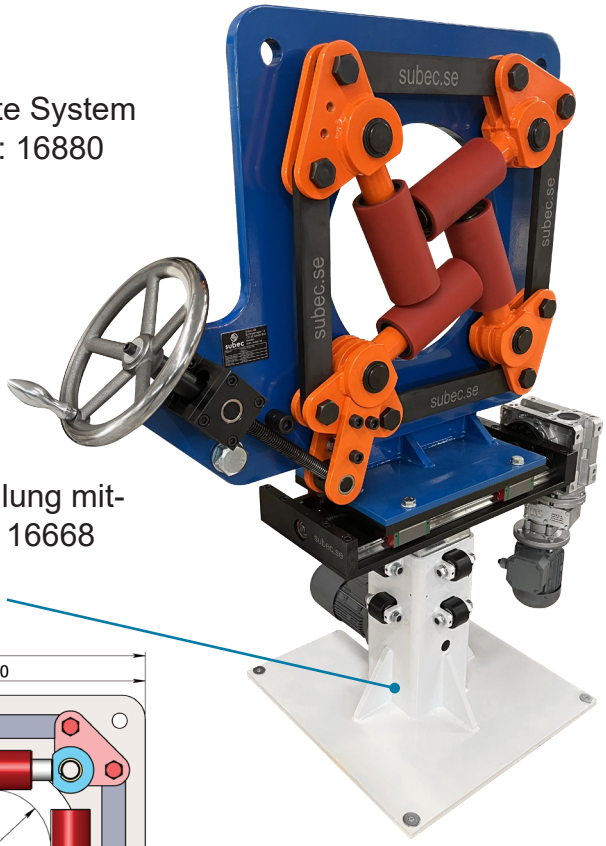


Stativ höhenverstellung mit-
tels MotorArticle: 16668

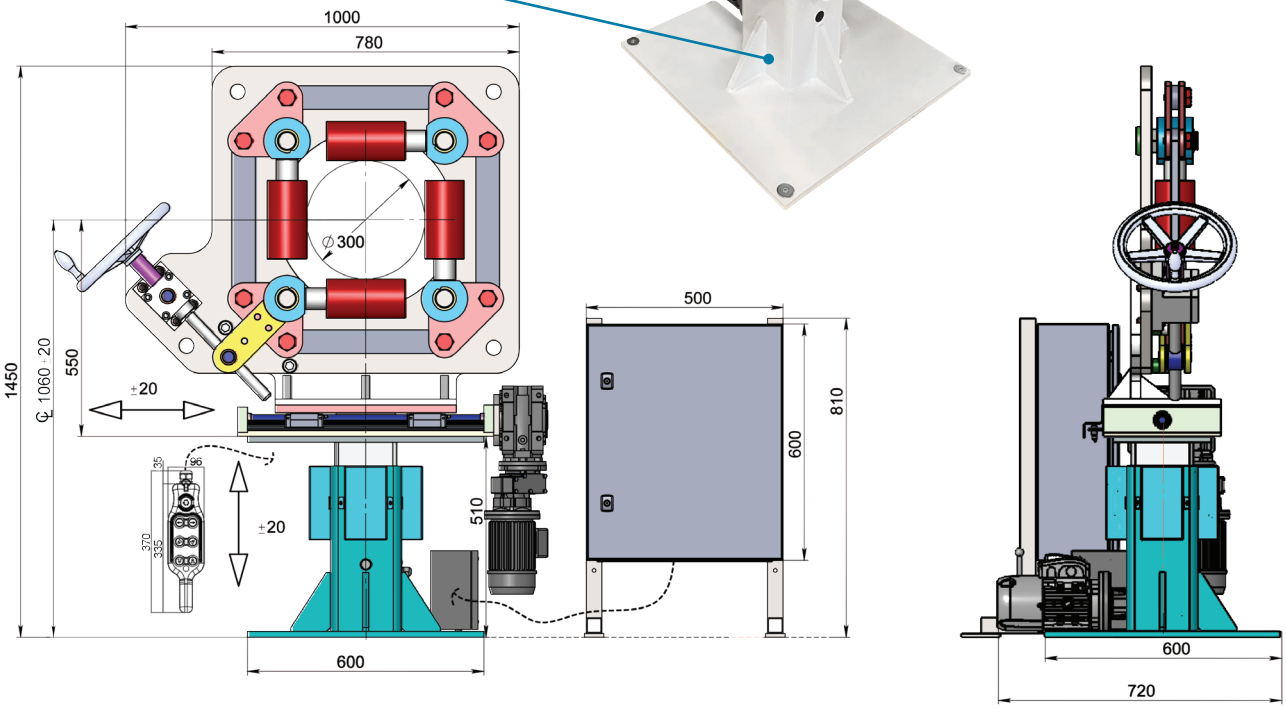


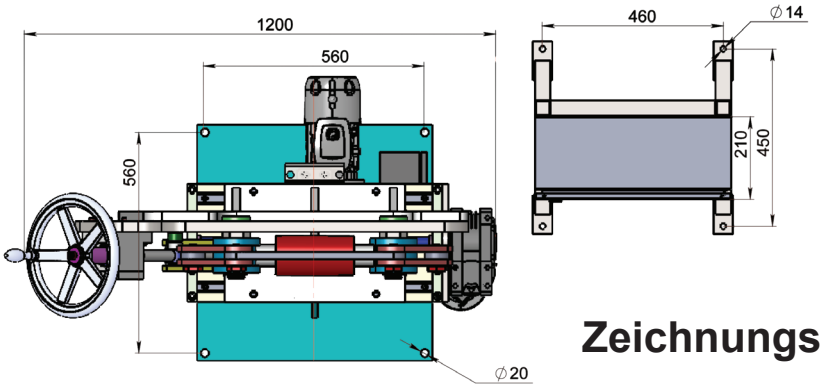


**Zeichnungs Nr. 3-401443-00**

**Subec AB** **Hesselmans Torg 5** **SE- 131 54 Nacka** **Sweden**
**Phone:** **+46-8-88 46 33**
**Fax:** **+46-8-97 76 58**
**Email: info@subec.se**
**Web: www.subec.se**


Copyright © 2023 Subec

# HÖHENVERSTELLBARES STATIV

**Mit Hydraulik-Zylinder**

Höhe: 830 +- 108mm

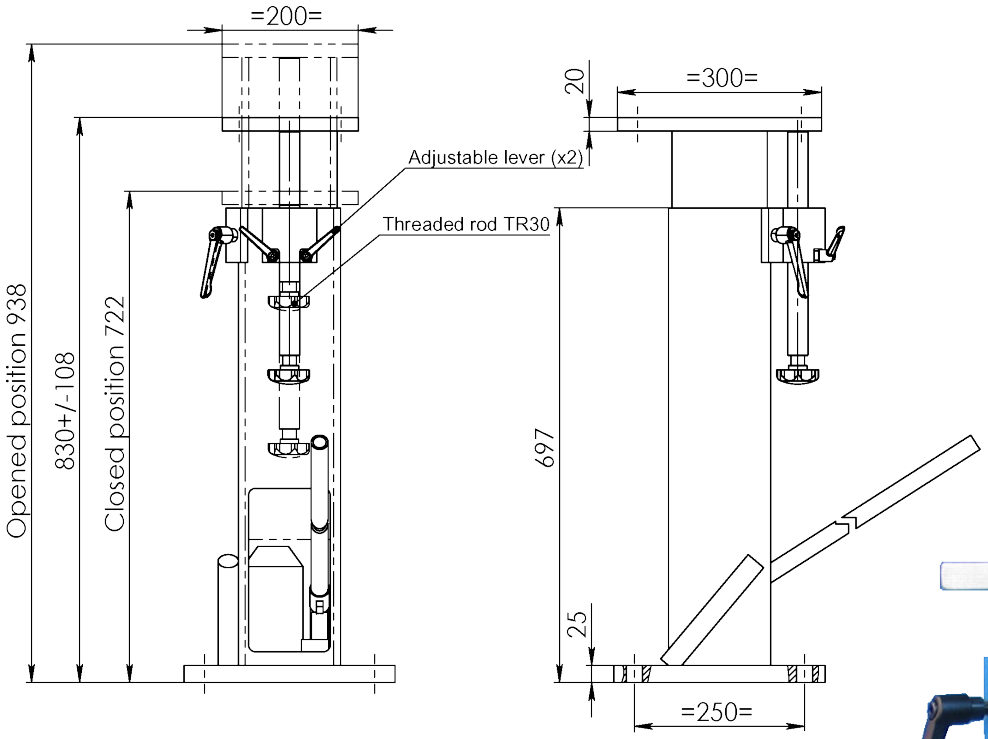


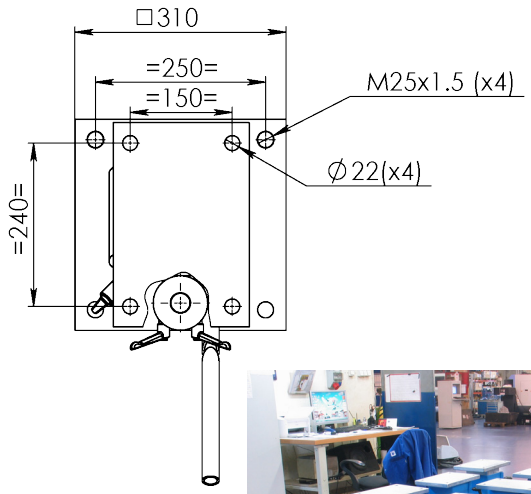


Article: 07227
Gewicht: 68kg
Hebekraft ≈ 3T





**Zeichnungs Nr. 3-400461-00**


| | | | | |
|---|---|---|---|---|
| **Subec AB** | **Hesselmans Torg 5**<br>**SE- 131 54 Nacka**<br>**Sweden** | **Phone:**<br>**Fax:** | **+46-8-88 46 33**<br>**+46-8-97 76 58** | **Email: info@subec.se**<br>**Web: www.subec.se** |



Copyright © 2023 Subec

# HÖHENVERSTELLBARES STATIV

Höhe: 890 +- 60mm

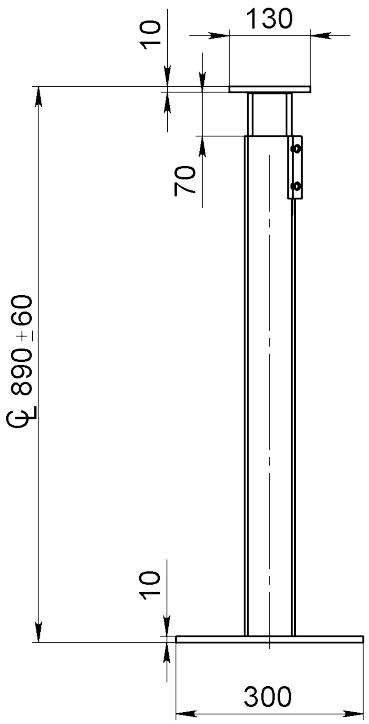


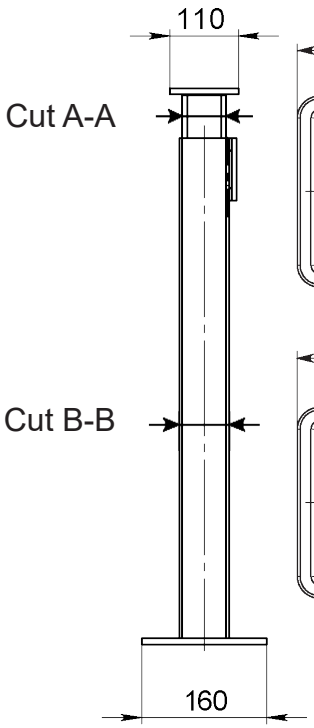


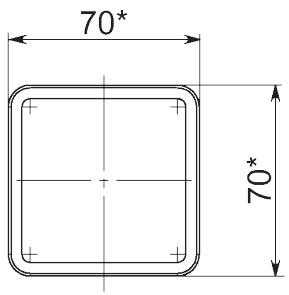


Innenprofil
70X70mm
Cut A-A

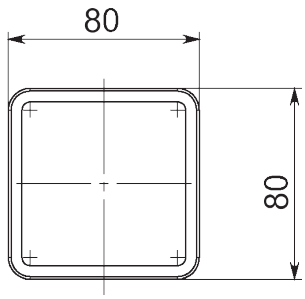


Aussenprofil
80X80mm
Cut B-B

**Option:** Mit Richtgerät, S40-Q-7

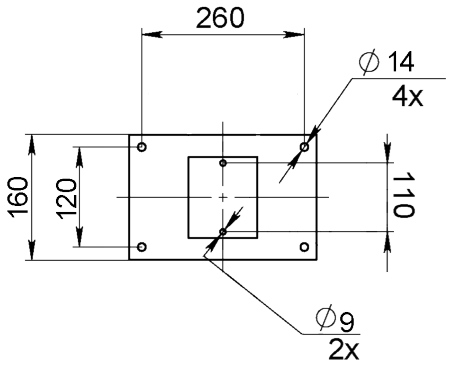


Article: 04880B
Gewicht: 15,5kg

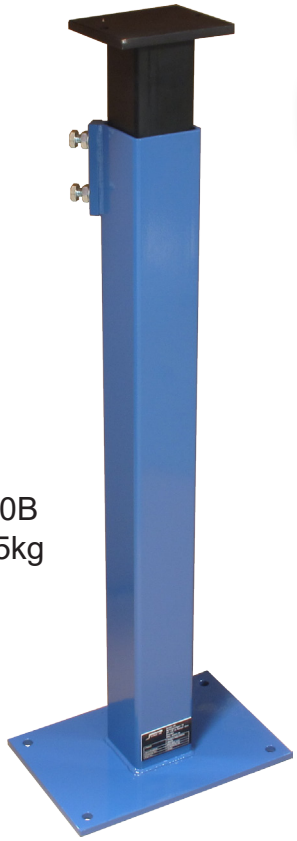



**Zeichnungs Nr. 3-400076-04**


| | | | | |
|---|---|---|---|---|
| **Subec AB** | **Hesselmans Torg 5**<br>**SE- 131 54 Nacka**<br>**Sweden** | **Phone:**<br>**Fax:** | **+46-8-88 46 33**<br>**+46-8-97 76 58** | **Email: info@subec.se**<br>**Web: www.subec.se** |



Copyright © 2023 Subec

# HÖHENVERSTELLBARES STATIV

**Mit Kurbelheber, Hebekraft selbsthemmend:** 500kg
Höhe: 950 +- 150mm




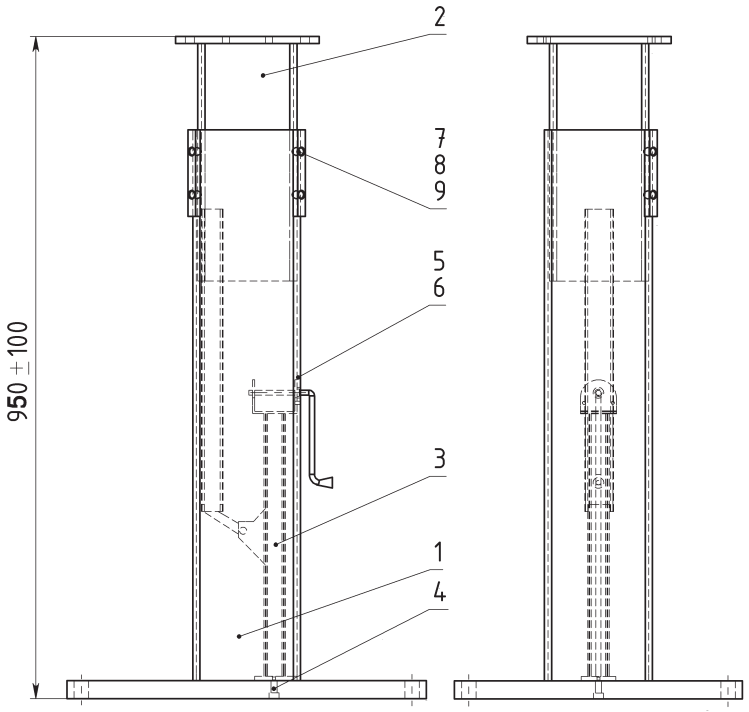


Article: 02016
Gewicht: 70kg

**Option:** Mit Hydraulik
Article: 03072
Gewicht: 67kg

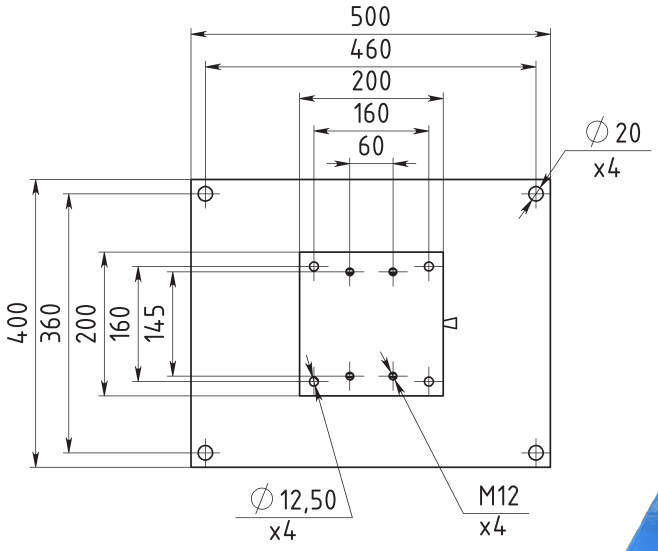




## Zeichnungs Nr. 3-400461-00

**Subec AB** **Hesselmans Torg 5** **SE- 131 54 Nacka** **Sweden** **Phone:** **+46-8-88 46 33** **Fax:** **+46-8-97 76 58** **Email: info@subec.se** **Web: www.subec.se**


Copyright © 2023 Subec

# HUBSÄULEN-VERSTELLUNG

Höhe: x +- 150mm

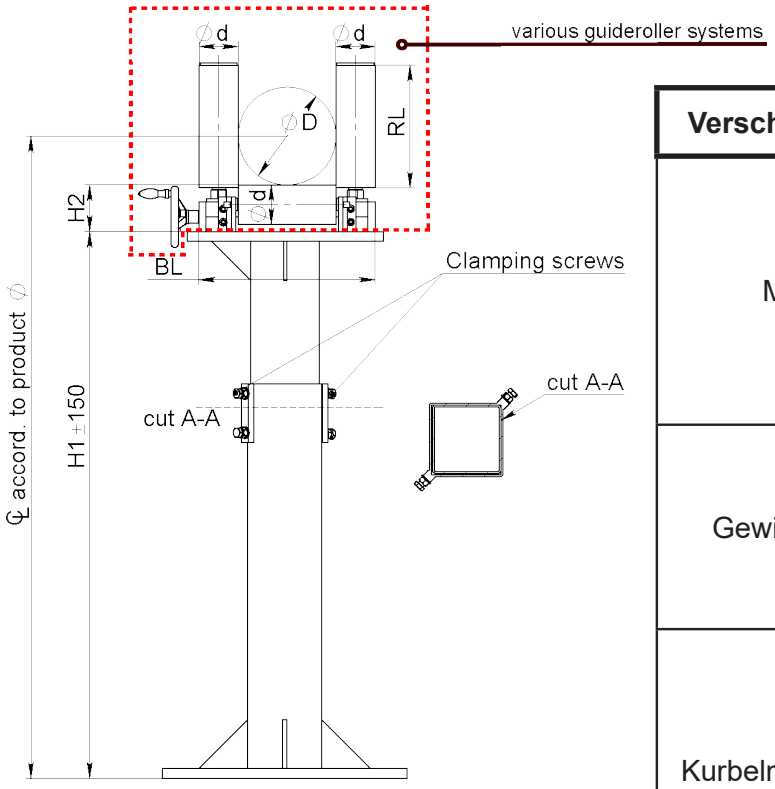


| Verschiedene Ausführungen zur Verfügung. | |
|---|---|
| Manuell | 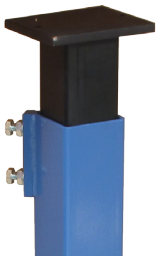 |
| Gewindestange |  |
| Kurbelmechanismus |   |
| Hydraulik-Zylinder |  |
| Drehbare Montage-platte | 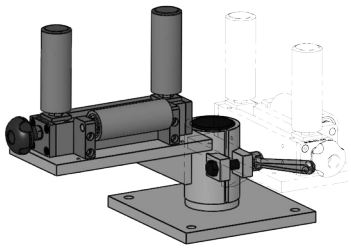 |

## Zeichnungs Nr. 3-400997-00

**Subec AB** **Hesselmans Torg 5** **SE- 131 54 Nacka** **Sweden** **Phone:** **+46-8-88 46 33** **Fax:** **+46-8-97 76 58** **Email: info@subec.se** **Web: www.subec.se**


Copyright © 2023 Subec

# RADSTATIV

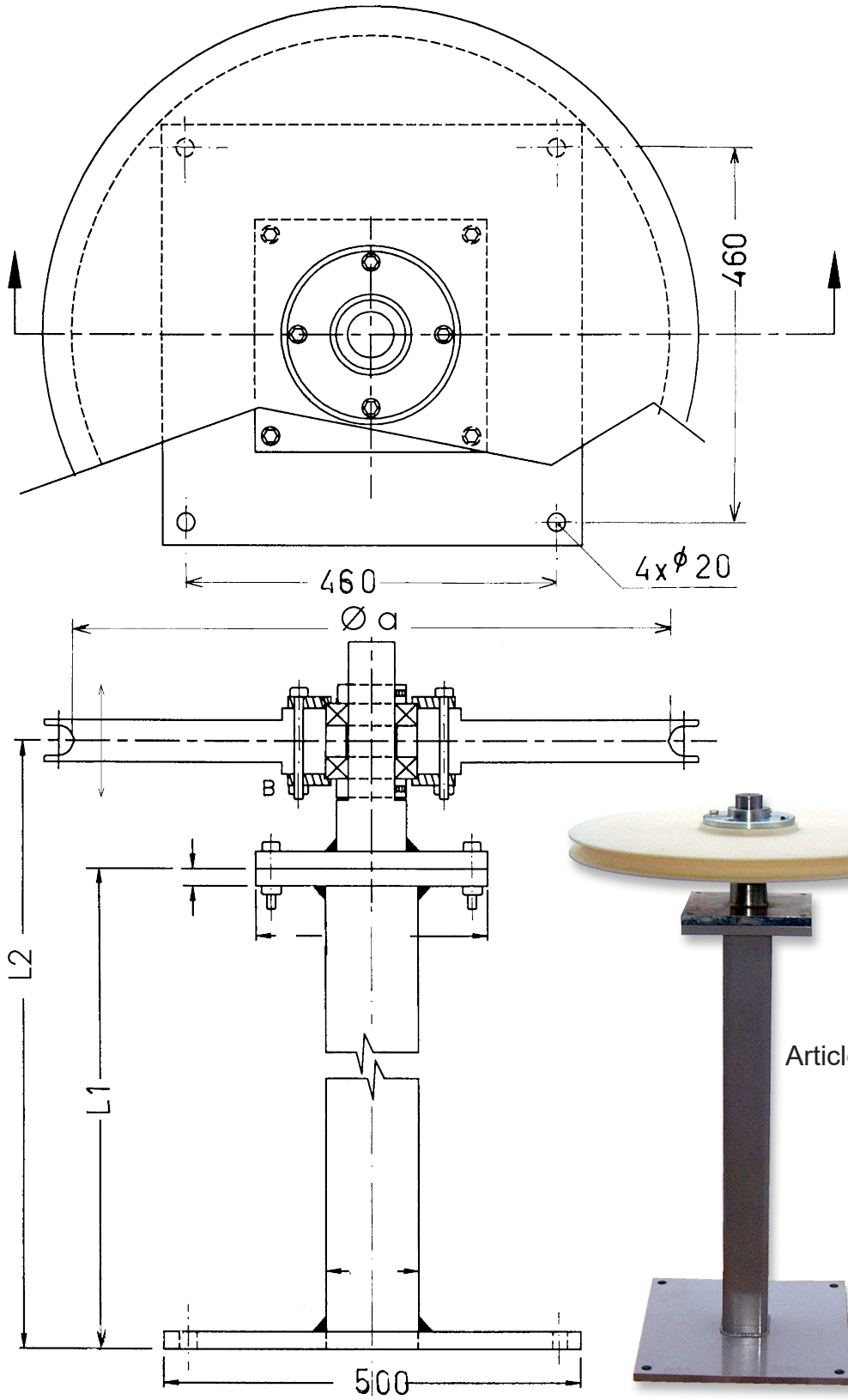




Article: 00927

**Zeichnungs Nr. 3-400430-00**


| | | | | |
|---|---|---|---|---|
| Subec AB | Hesselmans Torg 5<br>SE- 131 54 Nacka<br>Sweden | Phone:<br>Fax: | +46-8-88 46 33<br>+46-8-97 76 58 | Email: info@subec.se<br>Web: www.subec.se |



Copyright © 2023 Subec

# HÖHEN- & TIEFENVERSTELLBARES STATIV

Höhe: 983 +- 100mm

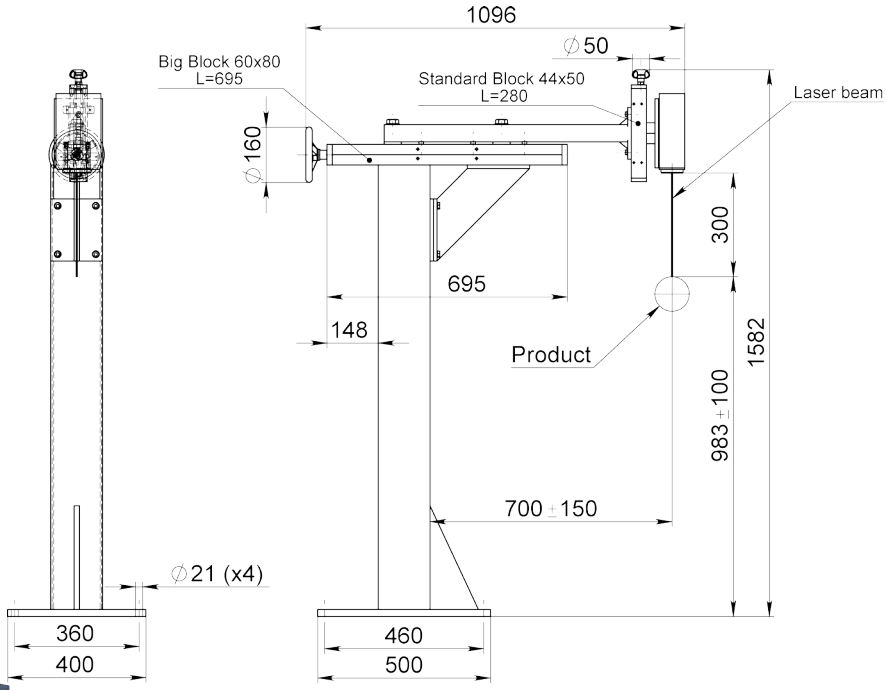


Article: 08077



**Article: 8077,**
Anwendungsfall: Kontaktlose Längenmessung

Option Rollenführung:
**Article: 0065**, Iris guide
**Article: 8140**, Hubsäule Iris guide

Article: 00065

Article: 08140

**Zeichnungs Nr. 3-300111-01**

**Subec AB** **Hesselmans Torg 5** **SE- 131 54 Nacka** **Sweden** **Phone:** **+46-8-88 46 33** **Fax:** **+46-8-97 76 58** **Email: info@subec.se** **Web: www.subec.se**


Copyright © 2023 Subec

# IRIS ROLLENFÜHRUNG UND STATIV FÜR LASER-LÄNGEMESSUNG

Höhe: 1000mm

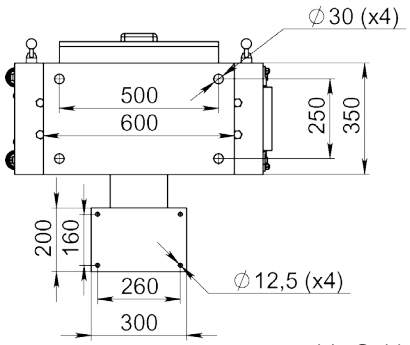


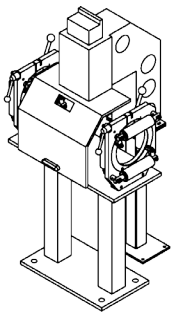

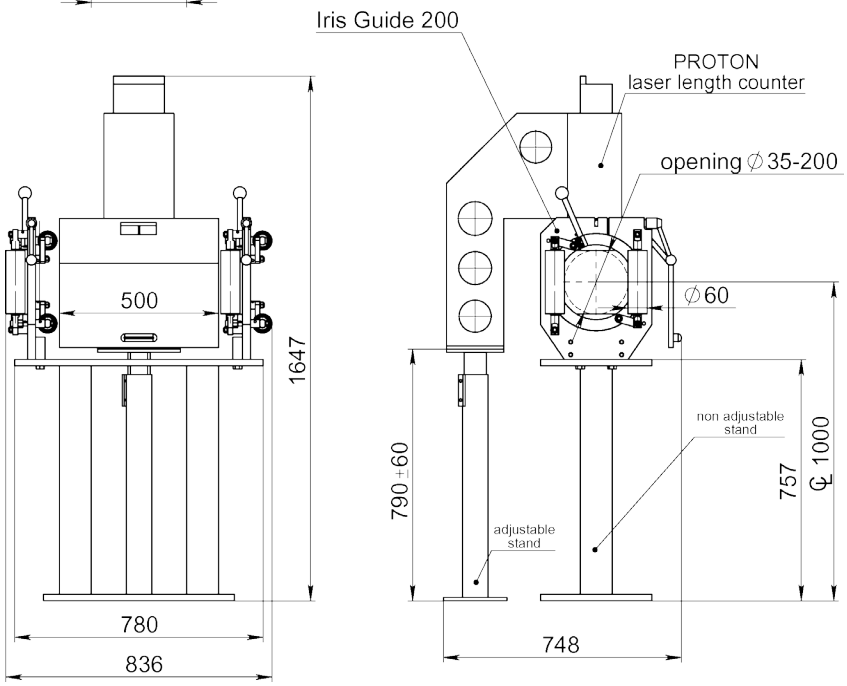


Article: 07712




**Zeichnungs Nr. 3-400953-00**

**Subec AB** **Hesselmans Torg 5** **SE- 131 54 Nacka** **Sweden**
**Phone:** **+46-8-88 46 33**
**Fax:** **+46-8-97 76 58**
**Email: info@subec.se**
**Web: www.subec.se**


Copyright © 2023 Subec

# HÖHENVERSTELLBARES STATIV

Höhe: 1000 +- 100mm

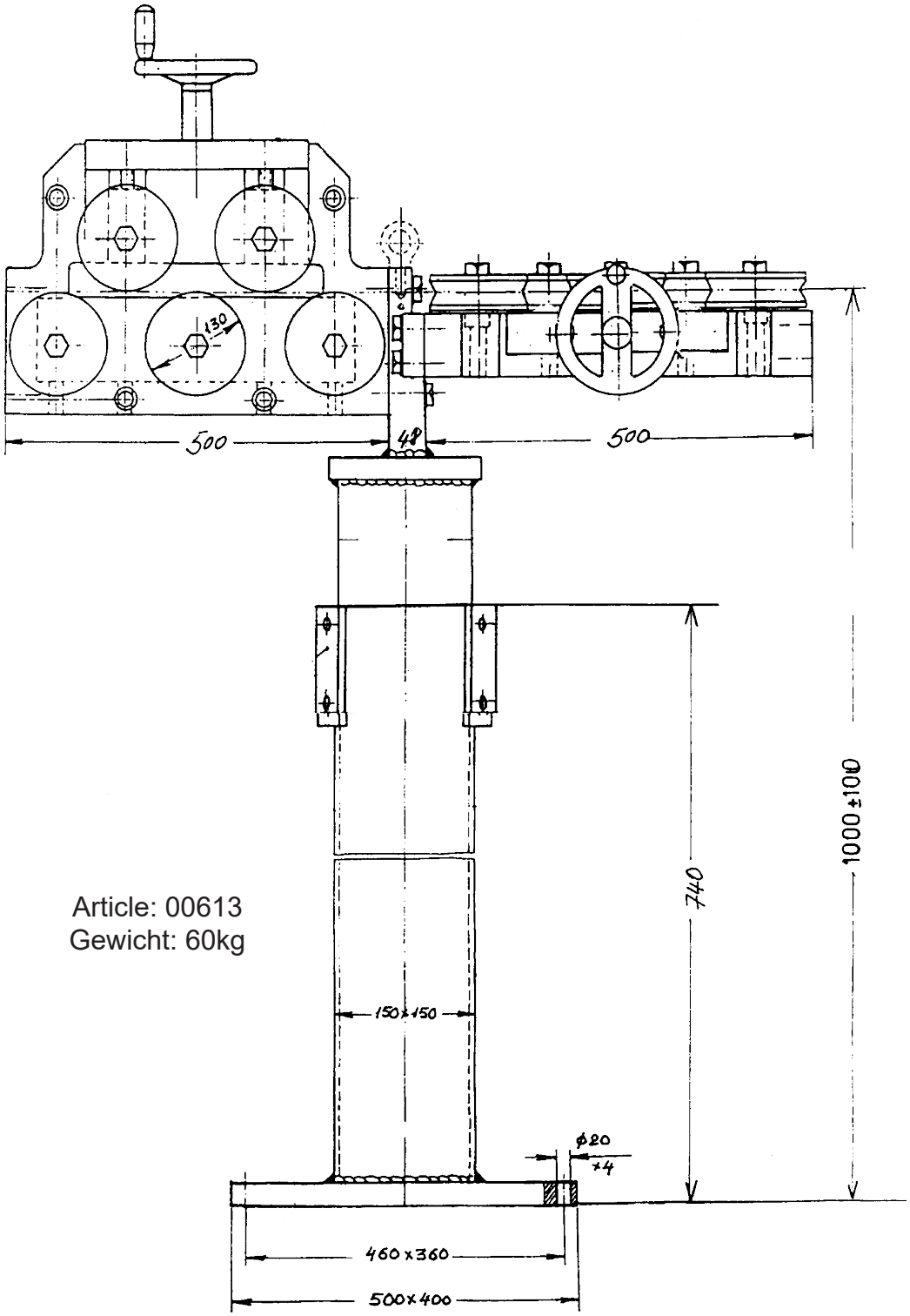


Article: 00613
Gewicht: 60kg

**Zeichnungs Nr. 3-300111-01**

Subec AB | Hesselmans Torg 5, SE- 131 54 Nacka, Sweden | Phone: +46-8-88 46 33 | Fax: +46-8-97 76 58 | Email: info@subec.se | Web: www.subec.se


Copyright © 2023 Subec

# HÖHENVERSTELLBARES STATIV MIT VERSCHIEBEEINHEIT

Höhe: 1000 +- 100mm

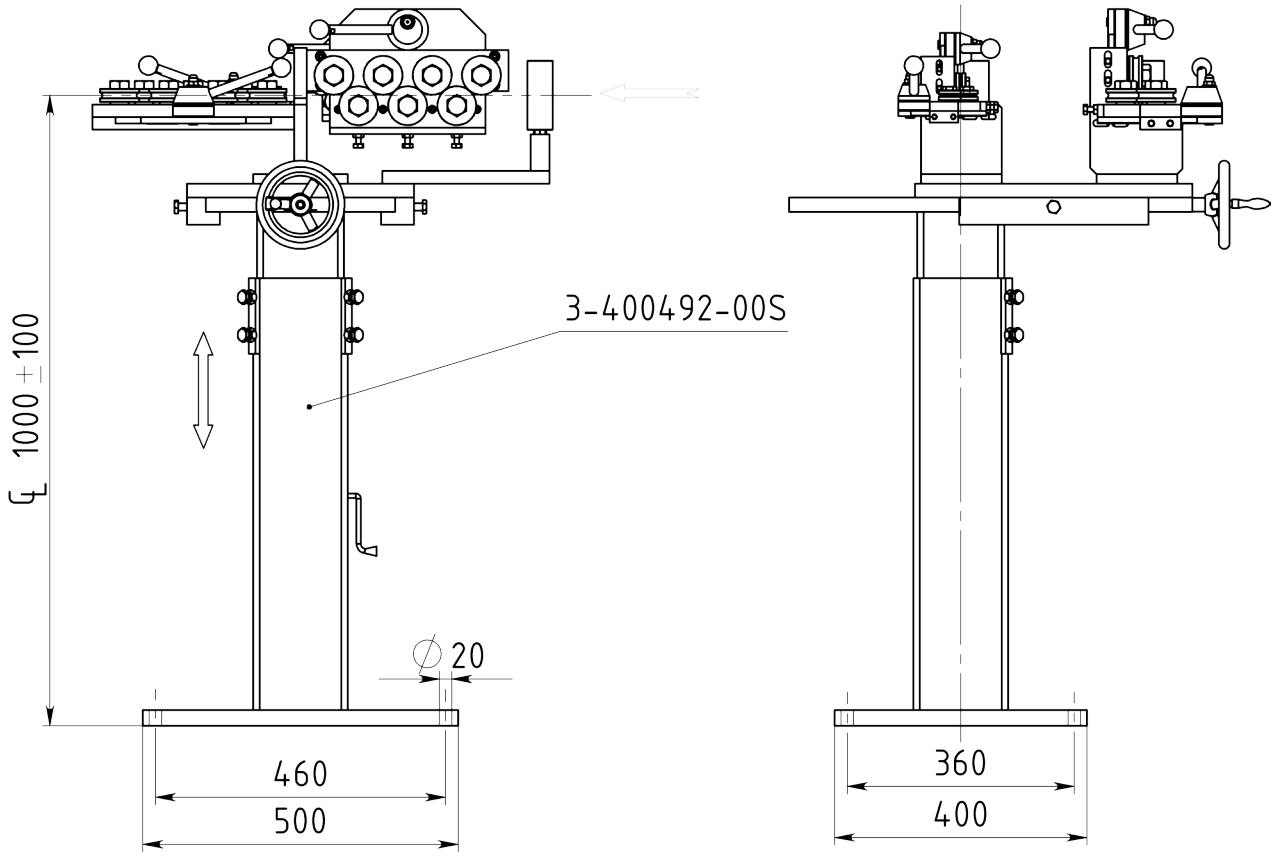


Article: 01589
Gewicht: 74kg

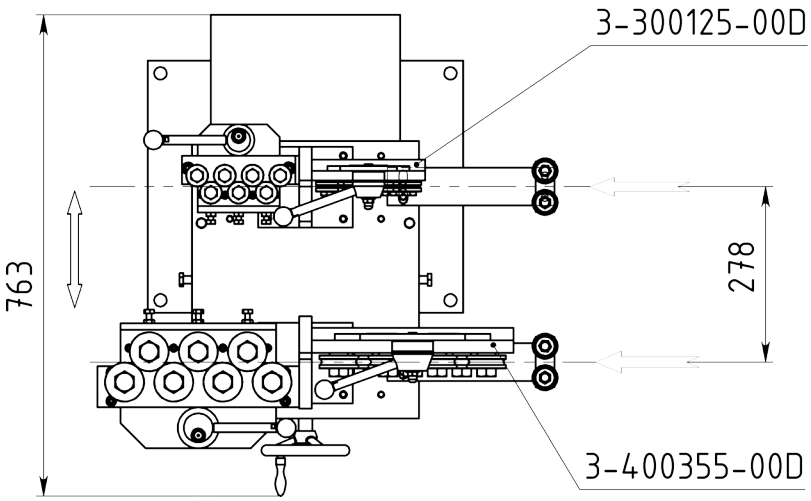


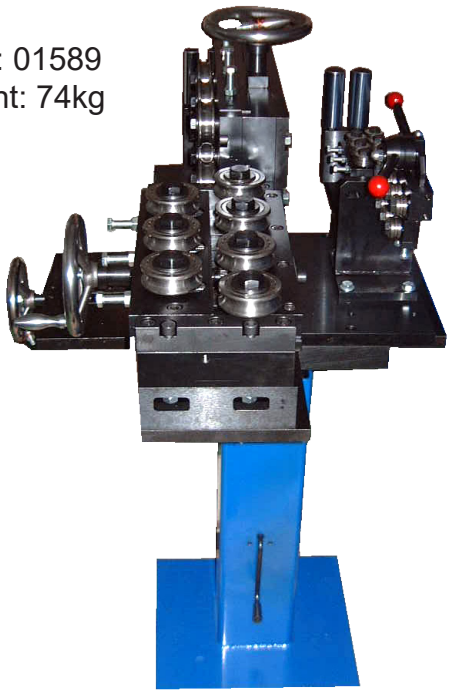

**Zeichnungs Nr. 3-400461-00**

Subec AB | Hesselmans Torg 5, SE- 131 54 Nacka, Sweden | Phone: +46-8-88 46 33 | Fax: +46-8-97 76 58 | Email: info@subec.se | Web: www.subec.se


Copyright © 2023 Subec

# HÖHENVERSTELLBARES STATIV MIT VERSCHIEBEEINHEIT

Höhe: 1000 +- 60mm

Article: 04985
Gewicht: 68kg



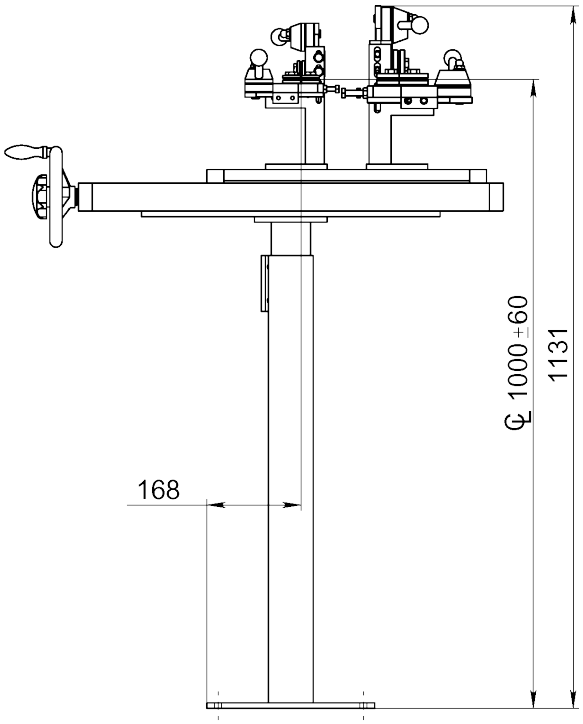


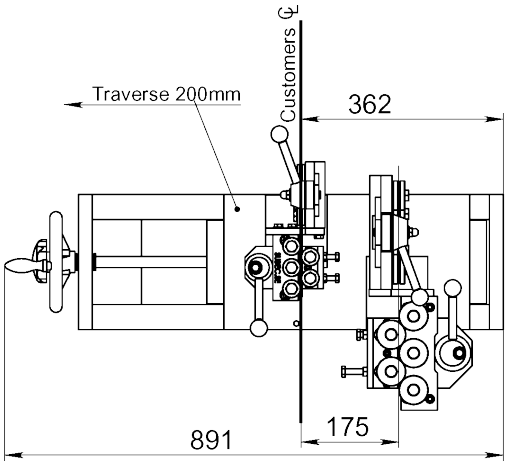


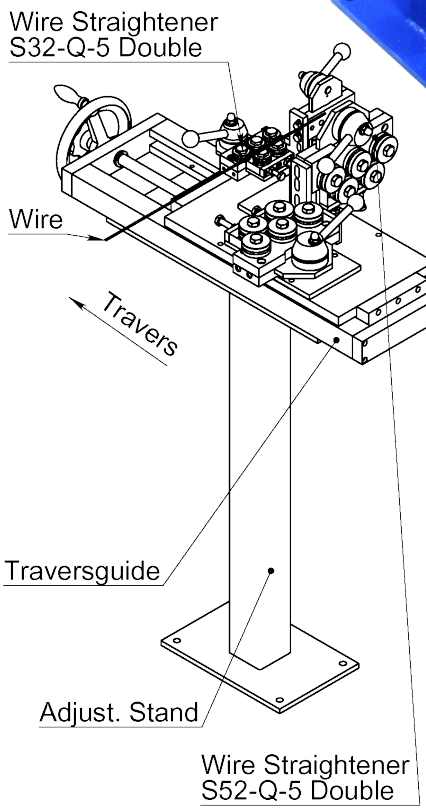


**Zeichnungs Nr. 3-300135-01**

**Subec AB** **Hesselmans Torg 5** **SE- 131 54 Nacka** **Sweden** **Phone:** **+46-8-88 46 33** **Fax:** **+46-8-97 76 58** **Email: info@subec.se** **Web: www.subec.se**


Copyright © 2023 Subec

# HÖHENVERSTELLBARES STATIV

Höhe: 1000 +- 140mm

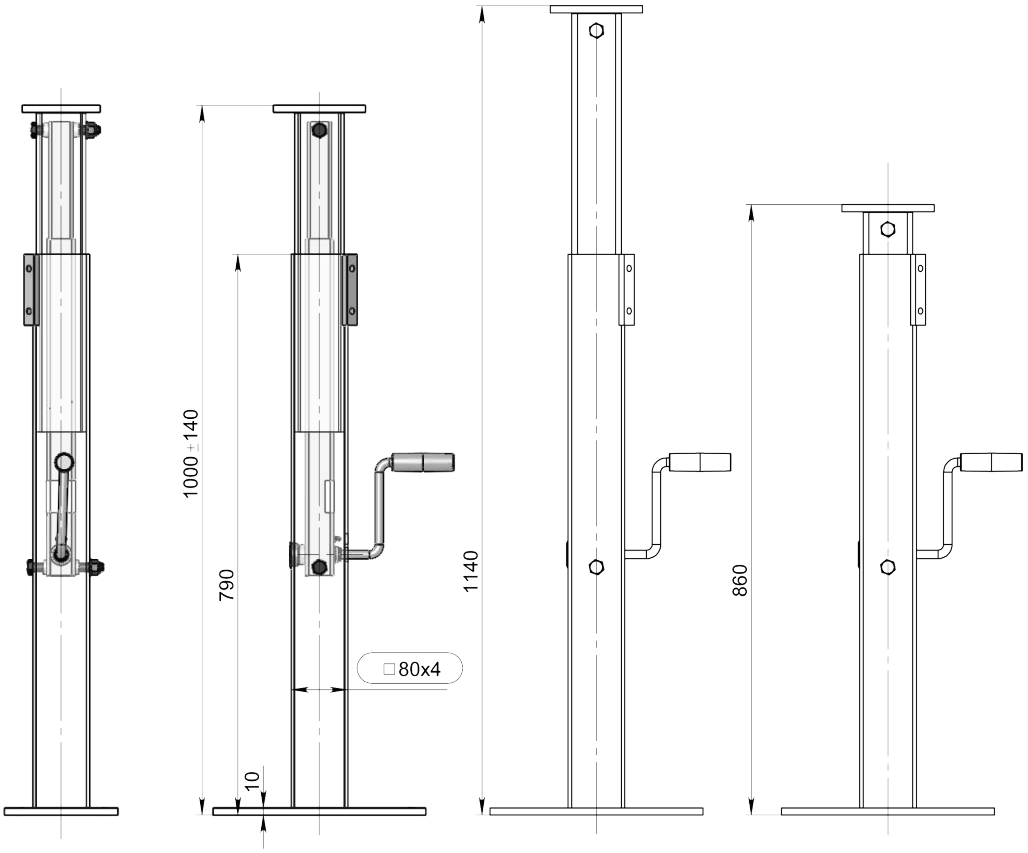


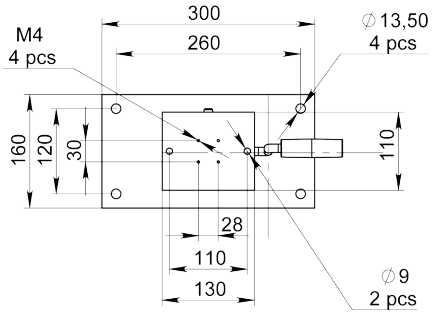





Article: 13436
Gewicht: 22kg

**Info:**
**Höchstzulässig vertikale statische Belastung: 500kg**

**Für höhere Belastung siehe Artikel: 02016**

**Zeichnungs Nr. 3-400076-08**

**Subec AB** | **Hesselmans Torg 5, SE- 131 54 Nacka, Sweden** | **Phone: +46-8-88 46 33** | **Fax: +46-8-97 76 58** | **Email: info@subec.se** | **Web: www.subec.se**


Copyright © 2023 Subec

# HÖHENVERSTELLBARES RADSTATIV

Höhe: 1065 +- 100mm

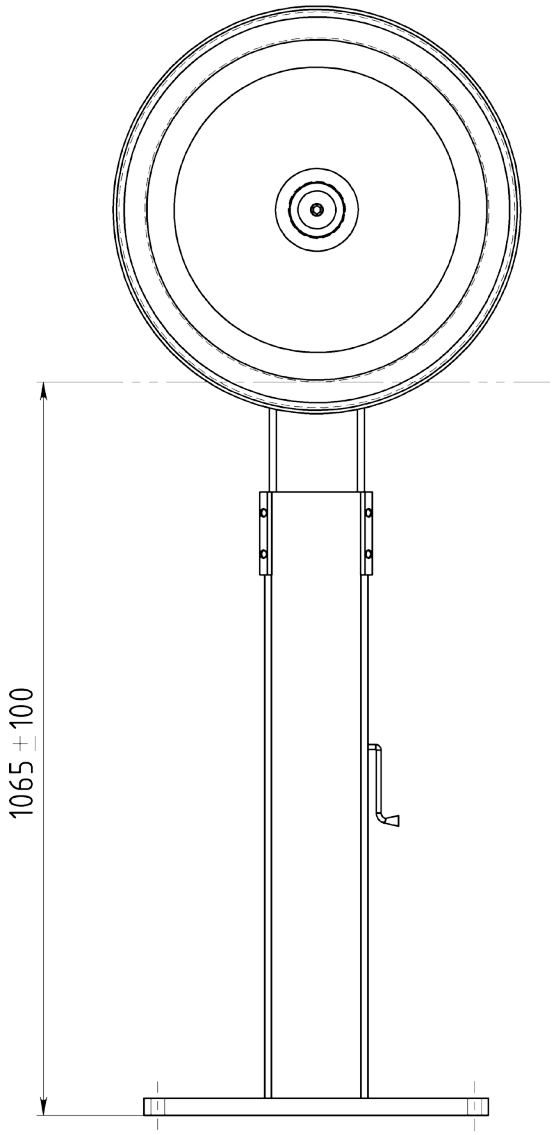


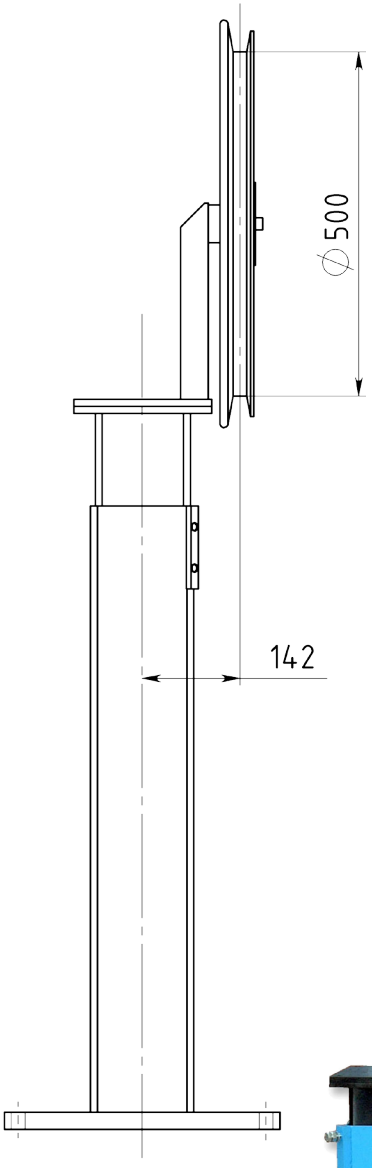


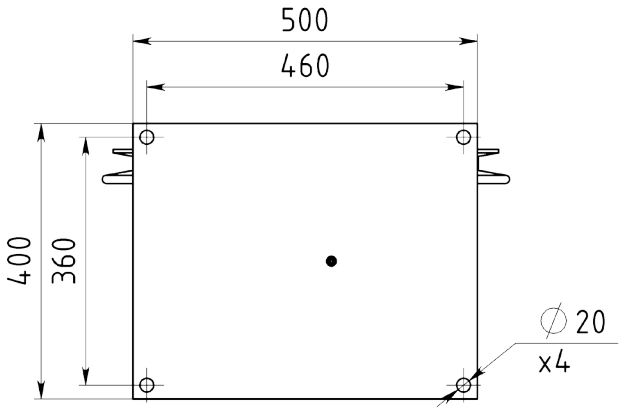


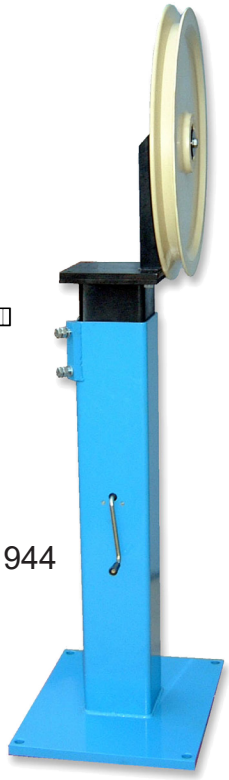

Article: 01944

**Zeichnungs Nr. 3-400461-04**

**Subec AB** | **Hesselmans Torg 5, SE- 131 54 Nacka, Sweden** | **Phone: +46-8-88 46 33** | **Fax: +46-8-97 76 58** | **Email: info@subec.se** | **Web: www.subec.se**


Copyright © 2023 Subec

# HÖHENVERSTELLBARES STATIV

Höhe: 1082,5 +- 117,5mm

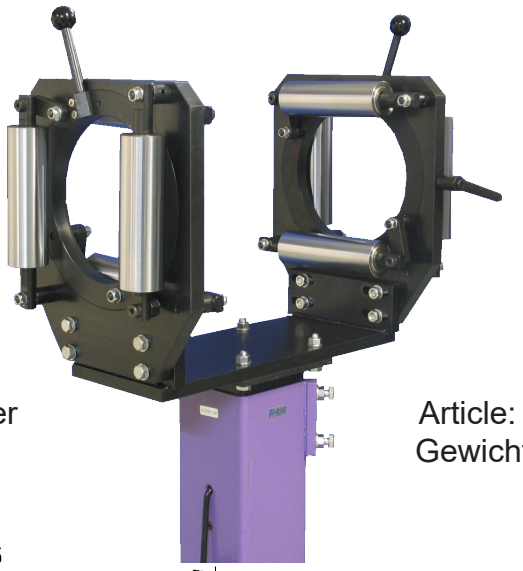

-- Führungsrollen bei kontaktloser Längenmessung

Article: 05363
Gewicht: 21kg

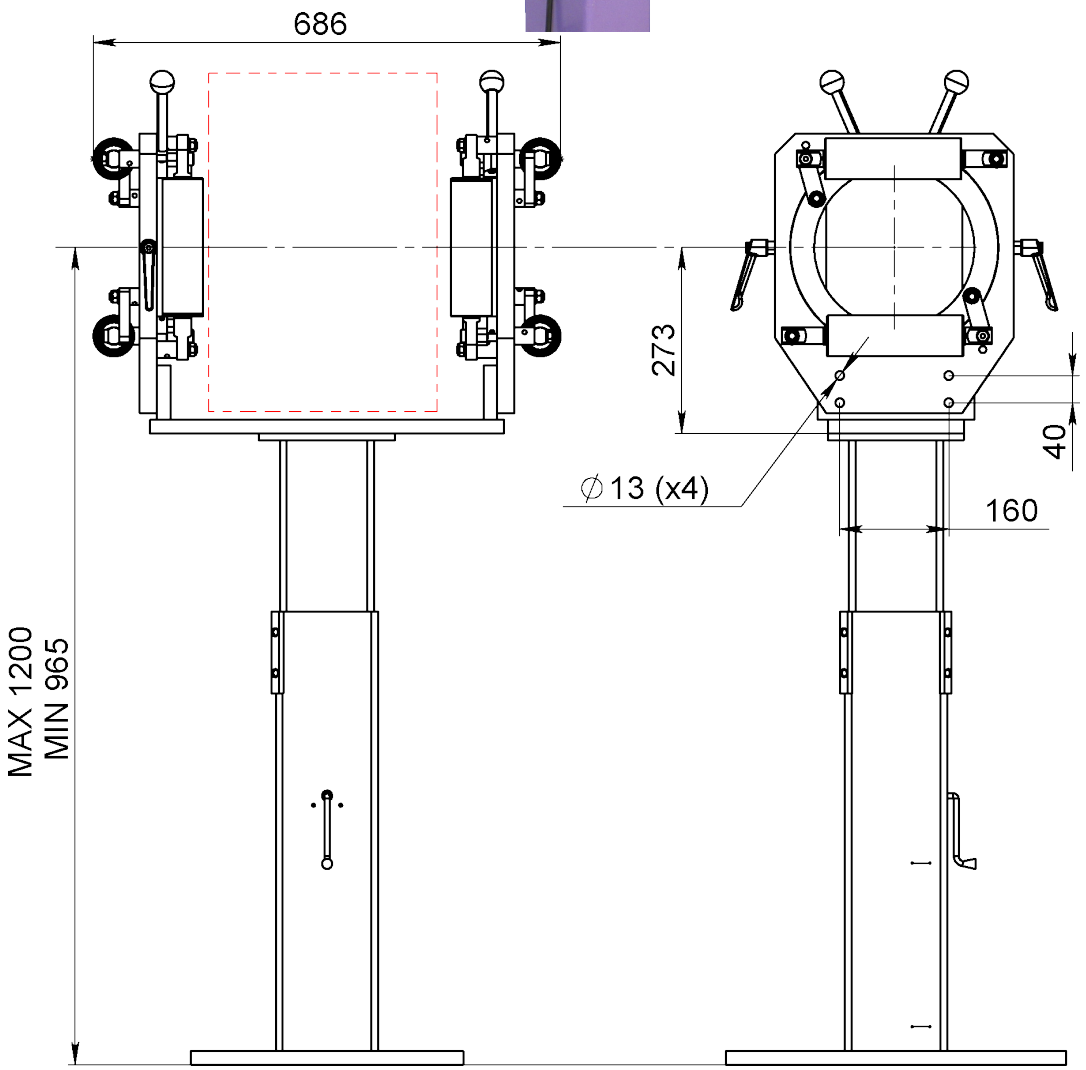


**Zeichnungs Nr. 3-400461-00**

**Subec AB** **Hesselmans Torg 5** **SE- 131 54 Nacka** **Sweden**
**Phone:** **+46-8-88 46 33**
**Fax:** **+46-8-97 76 58**
**Email: info@subec.se**
**Web: www.subec.se**


Copyright © 2023 Subec

# HÖHENVERSTELLBARES STATIV

Höhe: 1100 +- 300mm



Article: 0669

**Option:** Gewindestange

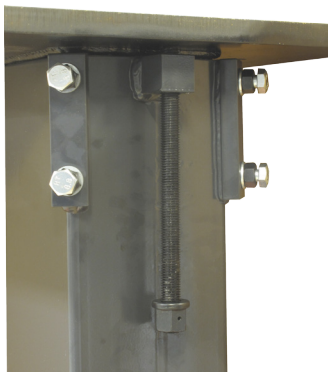

Article: 09086
Gewicht: 67kg

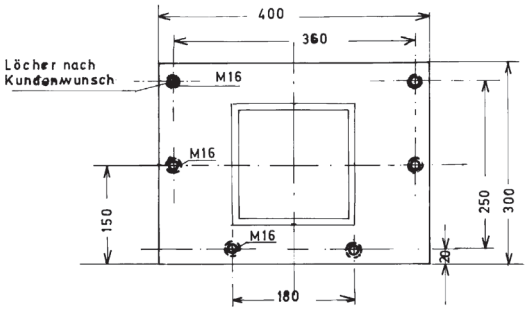


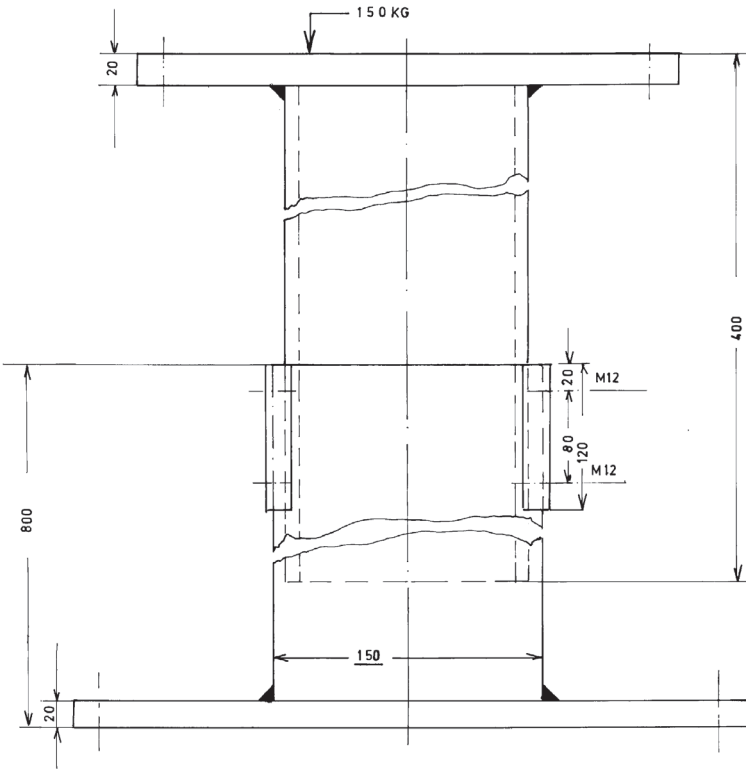


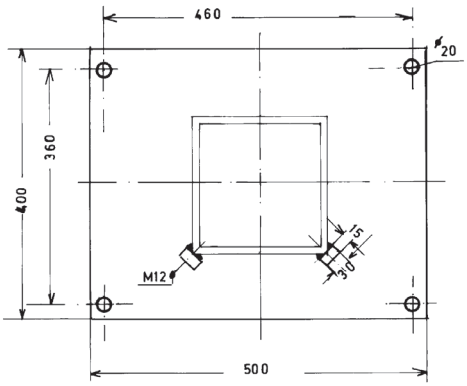


**Zeichnungs Nr. 1-300110-00**


| | | | | |
|---|---|---|---|---|
| **Subec AB** | **Hesselmans Torg 5**<br>**SE- 131 54 Nacka**<br>**Sweden** | **Phone:**<br>**Fax:** | **+46-8-88 46 33**<br>**+46-8-97 76 58** | **Email: info@subec.se**<br>**Web: www.subec.se** |



Copyright © 2023 Subec

# HÖHENVERSTELLBARES STATIV MIT VERSCHIEBEEINHEIT

Höhe: 1000 +- 80mm

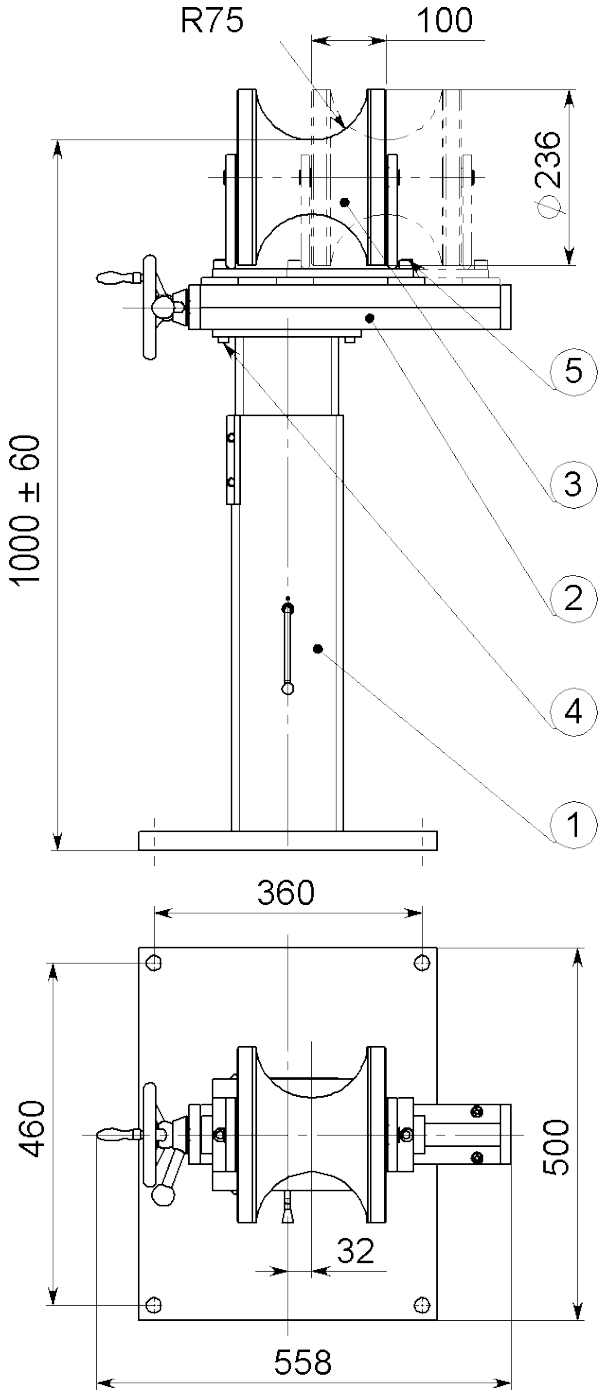


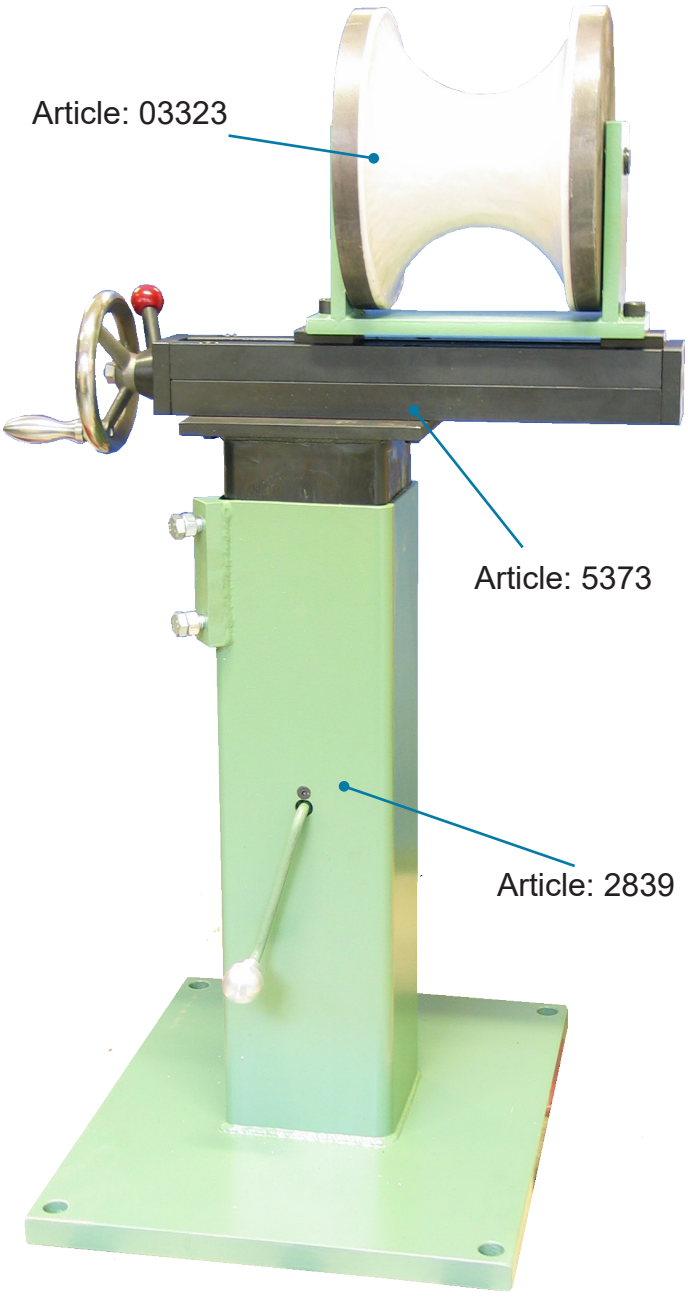


| Drawing No. | Article | Beschreibung |
|---|---|---|
| 3-400461-06 | 02839 | Stativ |
| 3-400652-00 | 05373 | Traversiereinheit |
| 3-300053-00 | 03323 | Führungsrolle |

**Zeichnungs Nr. 3-400651-00**

* Stock item

Subec AB Hesselmans Torg 5 SE- 131 54 Nacka Sweden
Phone: +46-8-88 46 33
Fax: +46-8-97 76 58
Email: info@subec.se
Web: www.subec.se


Copyright © 2023 Subec

# STATIV
# MIT SCHWEBENDEM DRAHTRICHTER

Höhe: 1250 +- 750mm

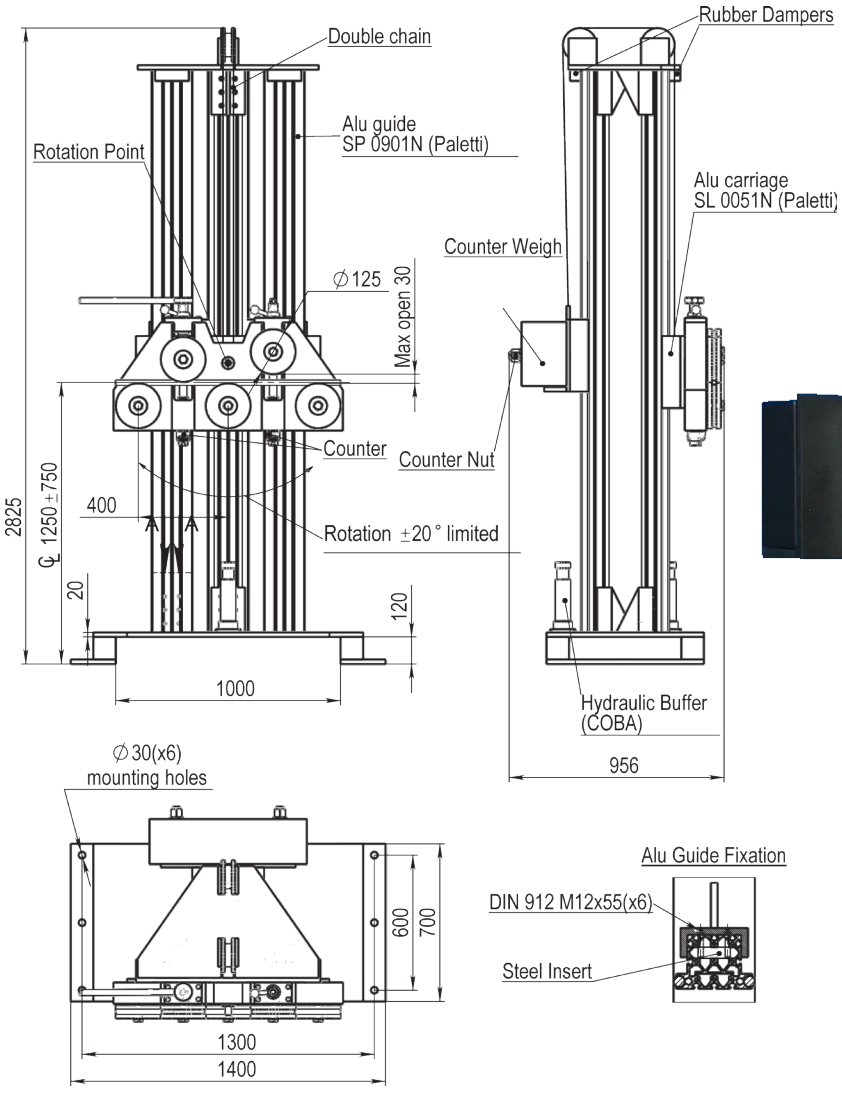


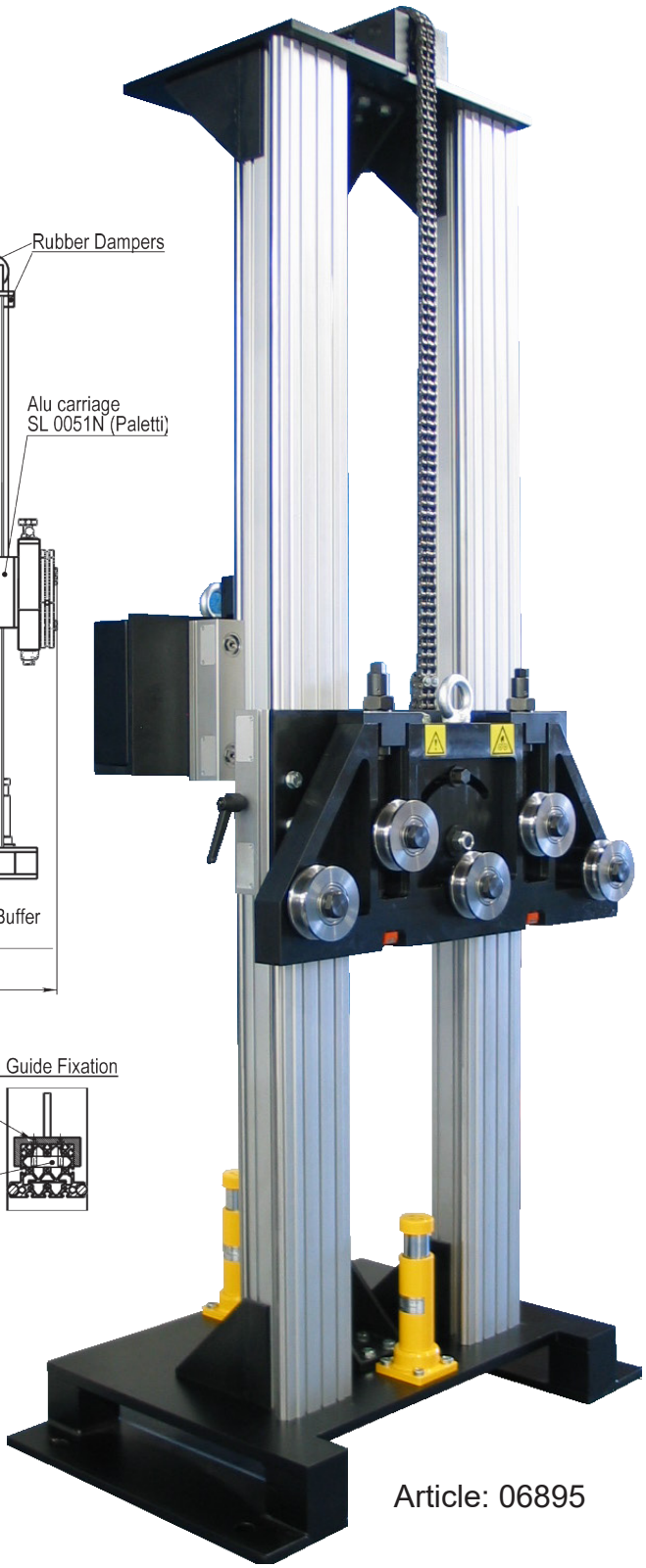

Article: 06895

## Zeichnungs Nr. 3-400887-00


| | | | | |
|---|---|---|---|---|
| **Subec AB** | **Hesselmans Torg 5**<br>**SE- 131 54 Nacka**<br>**Sweden** | **Phone:**<br>**Fax:** | **+46-8-88 46 33**<br>**+46-8-97 76 58** | **Email: info@subec.se**<br>**Web: www.subec.se** |



Copyright © 2023 Subec

# KLEINES RAD

Material: PA-6, Hardened Steel

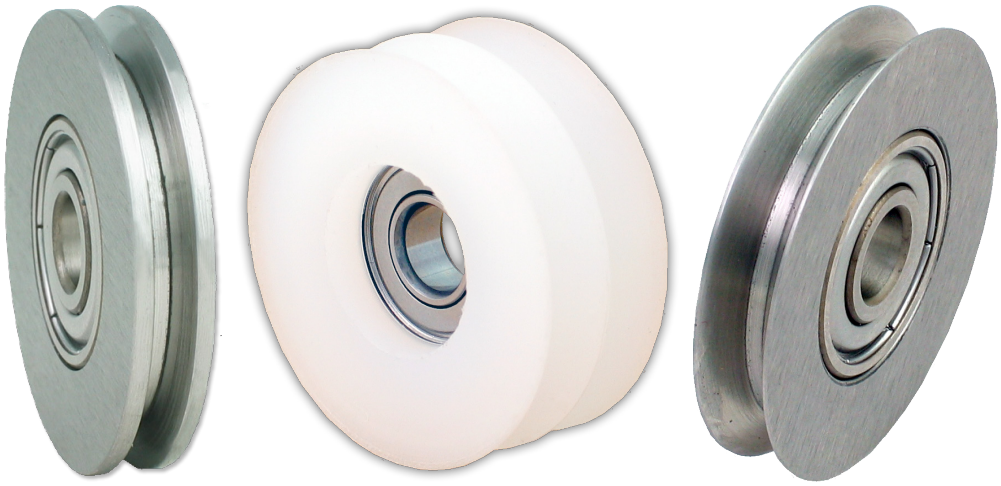

Typ 1

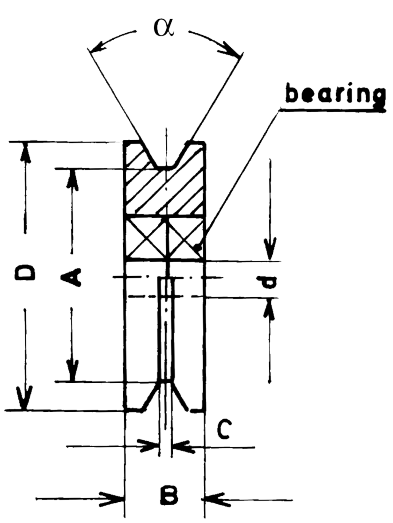


Typ 2

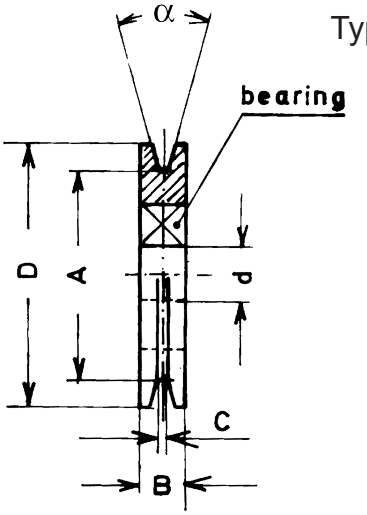


| Article | ØD | Ød | ØA | α | B | C | Material | Beschichtung | Typ | Gewicht |
|---|---|---|---|---|---|---|---|---|---|---|
| **00617*** | 40 | | | | | | PA 6-G | | 1 | 0,03kg |
| **00619** | 40 | | | | | | PA 6-G | | 2 | |
| **06261** | 40 | 8 | 32 | 60° | 7 | 1,5 | HM | | 2 | |
| **02151*** | 40 | 8 | 32 | 50° | 7 | 1,5 | HRC | | 2 | 0,05kg |
| **03064** | 47 | 15 | 44,5 | | 11 | 4 | HRC | | 2 | |
| **01738** | 60 | 5 | 52 | 30° | 16 | 1,5 | POM | | 1 | |
| **04076** | 68 | 6 | 56 | 30° | 10 | 1,5 | HRC | | 1 | |
| **03839*** | 80 | 12 | 62 | | 12 | 3 | HRC | | 2 | 0,36kg |
| **03947*** | 80 | 10 | 62 | 30° | 16 | 8 | Steel | | 1 | 0,44kg |
| **01739** | 80 | 8 | 74 | 30° | 22 | 1,5 | POM | | 1 | |
| **06466** | 80 | 10 | 62 | | 16 | 8 | HRC | | 1 | 0,40kg |
| **03782** | 80 | 10 | 62 | 30° | 16 | 8 | Aluminium | | 1 | |
| **06907*** | 85 | 15 | 79 | | 13 | | Aluminium | CR203 | 2 | 0,17kg |

**Zeichnungs Nr. 1-400392-01**

* Stock item

**Subec AB** **Hesselmans Torg 5** **SE- 131 54 Nacka** **Sweden**
**Phone:** **+46-8-88 46 33**
**Fax:** **+46-8-97 76 58**
**Email: info@subec.se**
**Web: www.subec.se**


Copyright © 2023 Subec

# KLEINES RAD

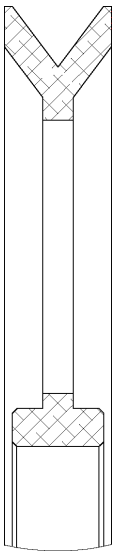

Typ 1

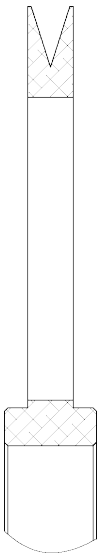

Typ 2

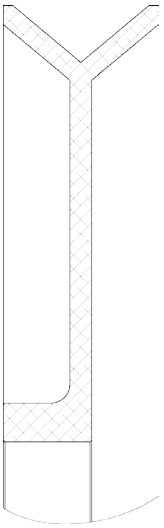

Typ 3

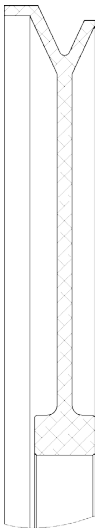

Typ 4



Article: 12171*

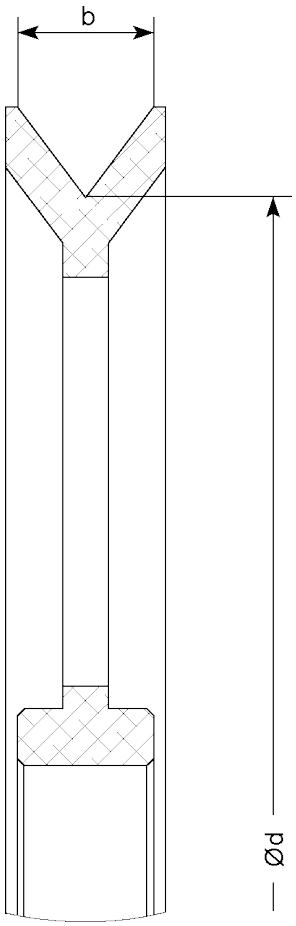


| Article | Ød | V-Laufnut | b | Material | Beschichtung | Typ | Bemerkung |
|---|---|---|---|---|---|---|---|
| **13501*** | 50 | 90° | 4 | Alu | $Cr_2O_3$ | 1 | Löchern |
| **13503*** | 50 | 90° | 8 | Alu | $Cr_2O_3$ | 1 | |
| **12171*** | 60 | 35° | 2,5 | Alu | - | 2 | Löchern |
| **12340** | 60 | 35° | 2,5 | Alu | $ZrO_2$ | 2 | Löchern |
| **12170*** | 60 | 35° | 2,5 | Alu | - | 2 | |
| **12341** | 60 | 35° | 2,5 | Alu | $ZrO_2$ | 2 | |
| **13607** | 60 | 73,74° | 6 | Alu | $Cr_2O_3$ | 1 | Löchern |
| **14945*** | 60 | 73,74° | 6 | Alu | Hartmetall | 1 | Löchern |
| **14143A*** | 88,7 | 50,9 | 7 | Alu | - | 4 | Überlappung |
| **12168*** | 90 | 50° | 4,3 | Alu | - | 4 | Überlappung |
| **12342** | 90 | 50° | 4,3 | Alu | $ZrO_2$ | 4 | Überlappung |
| **12474*** | 90 | 50° | 4,3 | Alu | CrN | 4 | Überlappung |

**Zeichnungs Nr. 3-401316-00**

* Stock item

**Subec AB** **Hesselmans Torg 5** **SE- 131 54 Nacka** **Sweden** **Phone:** **+46-8-88 46 33** **Fax:** **+46-8-97 76 58** **Email: info@subec.se** **Web: www.subec.se**


Copyright © 2023 Subec

# KLEINES RAD

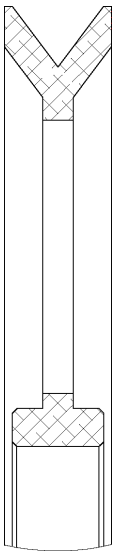

Typ 1

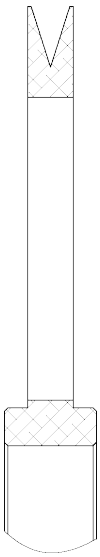

Typ 2

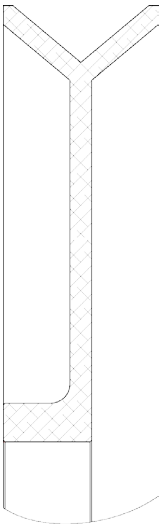

Typ 3

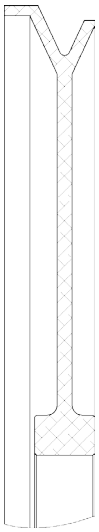

Typ 4



Article: 12171*

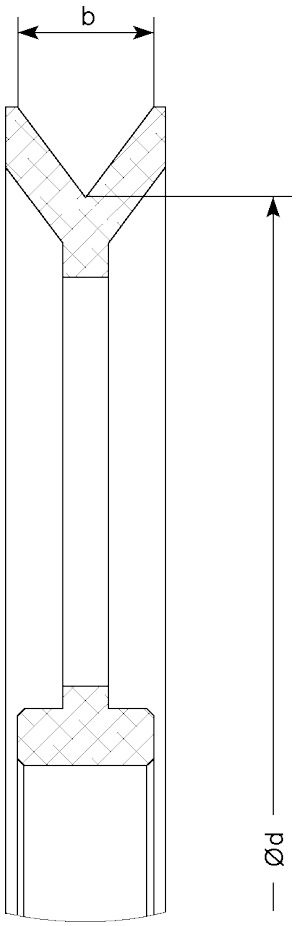


| Article | Ød | V-Laufnut | b | Material | Beschichtung | Typ | Bemerkung |
|---|---|---|---|---|---|---|---|
| **14775*** | 90 | 65° | 5 | Alu | Anod. | 4 | Überlappung |
| **13600** | 90 | 100° | 14,3 | Alu | Anod. | 3 | |
| **12166*** | 92 | 110° | 7,1 | Alu | - | 3 | |
| **12343** | 92 | 110° | 7,1 | Alu | $ZrO_2$ | 3 | |

**Zeichnungs Nr. 3-401316-00**

* Stock item

**Subec AB** **Hesselmans Torg 5** **SE- 131 54 Nacka** **Sweden**
**Phone:** **+46-8-88 46 33**
**Fax:** **+46-8-97 76 58**
**Email: info@subec.se**
**Web: www.subec.se**


Copyright © 2023 Subec

# RAD PA6

Material: PA6-G Natural



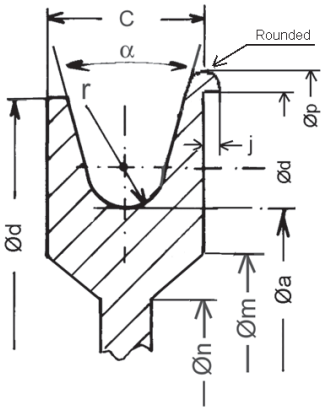


Typ 3

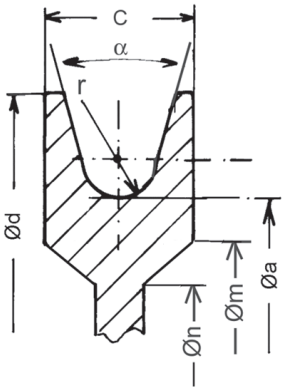


Typ 2

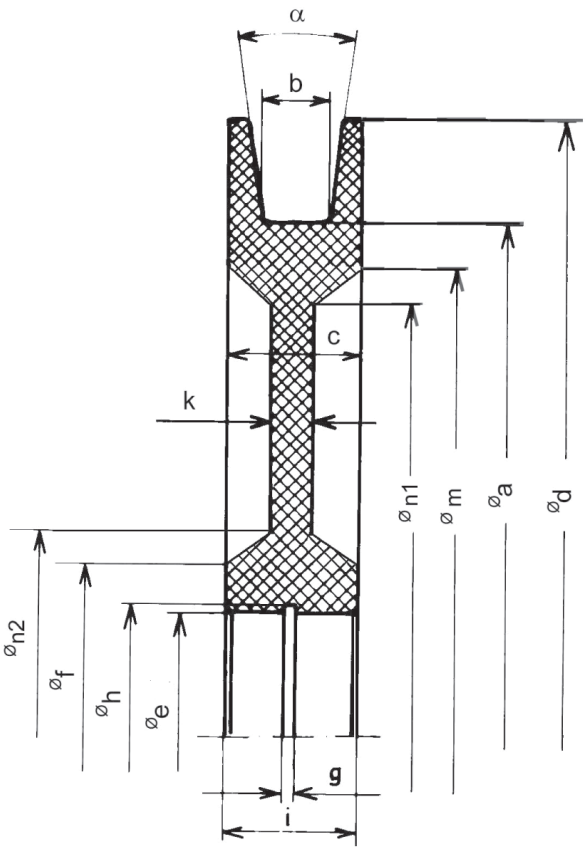


Typ 1

Lagerartikel, andere Masse werden auf Anfrage gefertigt

| Art. No | Øa | b | r | c | Ød | Øe | Øf | Øm | Øn1 | Øn2 | g | Øh | i | j | k | α | Lager | Gewicht [kg] |
|---|---|---|---|---|---|---|---|---|---|---|---|---|---|---|---|---|---|---|
| 01504* | 140 | - | 5 | 18 | 180 | 32 | 50 | 120 | 120 | 50 | 1,3 | 33,7 | 18 | - | 6 | 15° | 6002-2Z | 0,5 |
| 00634* | 140 | 12 | 5 | 30 | 160 | 55 | 75 | 120 | - | - | - | 58 | - | - | 6 | 0° | - | 0,38 |
| 01505* | 200 | - | 5 | 18 | 230 | 32 | 55 | 190 | 55 | 50 | 1,3 | 33,7 | 18 | - | 8 | 10° | 6002-2Z | 0,52 |
| 08342* | 200 | - | 8 | 28 | 250 | 32 | 50 | 170 | 150 | 70 | 1,3 | 33,7 | 28 | - | 10 | 10° | 6002-2Z | 1,1 |
| 06970* | 200 | 12 | - | 18 | 230 | 32 | 50 | 170 | - | - | - | 33,7 | - | - | 8 | 10° | - | 0,45 |
| 01683* | 200 | 5 | - | 18 | 230 | 28 | 50 | 160 | - | - | - | 29,5 | - | - | 12 | 10° | - | 0,63 |
| 13510* | 200 | 6 | - | 15 | 230 | 28 | 50 | 170 | - | - | - | 29,5 | - | - | 8 | 6° | - | 0,53 |
| 06853* | 200 | 10 | - | 18 | 230 | 32 | 50 | 170 | - | - | - | 33,7 | - | - | 8 | 10° | - | 0,48 |
| 03937* | 200 | 14,5 | - | 26,5 | 260 | 47 | - | - | - | - | 5 | 40 | - | - | 26,5 | 10° | - | 1,1 |
| 02586 | 220 | - | 5 | 18 | 250 | 32 | 50 | 200 | 180 | 70 | 1,3 | 33,7 | 18 | - | 10 | 10° | 6002-2Z | 0,64 |
| 07545* | 220 | - | 5 | 20 | 250 | 32 | 60 | 200 | 190 | 70 | 1,3 | 33,7 | 18 | 2 | 8 | 30° | 6002-2Z | 0,6 |
| 06266* | 220 | - | 3 | 37 | 250 | 55 | 85 | 199 | 199 | 85 | 2,15 | 58 | 37 | - | 17 | 61° | 6006Z | 1,3 |

**Zeichnungs Nr. 1-400385-01**

* Stock item

**Subec AB** **Hesselmans Torg 5** **SE- 131 54 Nacka** **Sweden** **Phone:** **+46-8-88 46 33** **Fax:** **+46-8-97 76 58** **Email: info@subec.se** **Web: www.subec.se**


Copyright © 2023 Subec

# RAD PA6

Material: PA6-G Natural



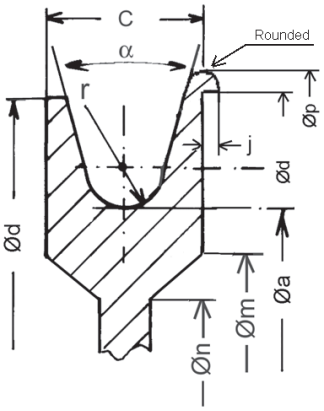


Typ 3

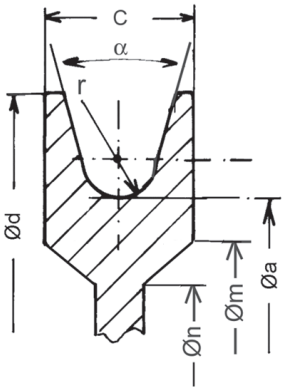


Typ 2

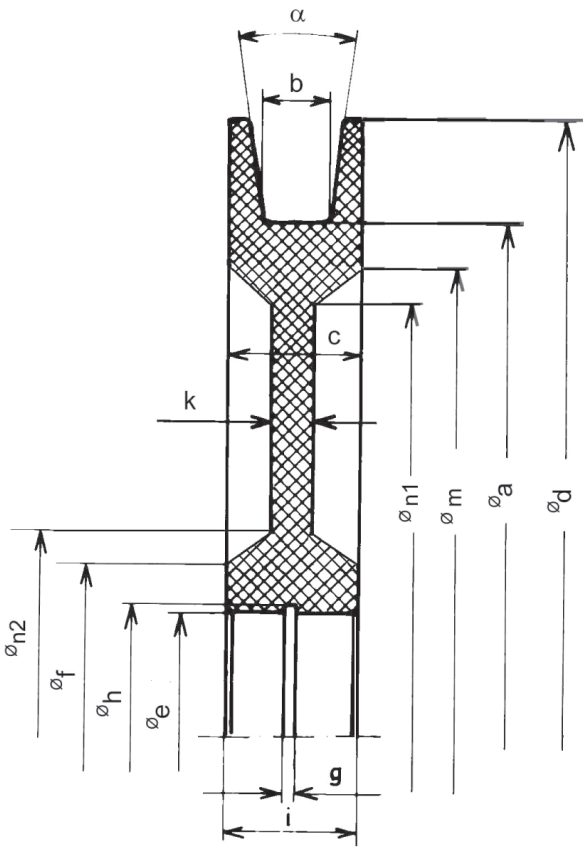


Typ 1

Lagerartikel, andere Masse werden auf Anfrage gefertigt

| Art. No | Øa | b | r | c | Ød | Øe | Øf | Øm | Øn1 | Øn2 | g | Øh | i | j | k | α | Lager | Gewicht [kg] |
|---|---|---|---|---|---|---|---|---|---|---|---|---|---|---|---|---|---|---|
| 04021* | 250 | - | 3 | 30 | 280 | 47 | 70 | 230 | 210 | 90 | 1,85 | 49,5 | 30 | - | 12 | 50° | 6202-2Z | 1,25 |
| 01655* | 270 | - | 5 | 20 | 300 | 32 | 60 | 255 | 255 | 60 | 1,3 | 33,7 | 20 | - | 7 | 30° | 6002-2Z | 0,7 |
| 07450* | 270 | 10 | - | 20 | 300 | 32 | 60 | 255 | - | - | - | 33,7 | | | 7 | 15° | - | 0,74 |
| 07519 | 270 | - | 5 | 20 | 300 | 32 | 60 | 255 | 255 | 60 | 1,3 | 33,7 | 20 | - | 7 | 30° | 6002-2Z | 0,7 |
| 01656* | 270 | - | 5 | 20 | 300 | 37 | 60 | 255 | 255 | 60 | 1,6 | 39 | 20 | - | 7 | 30° | 6904-2Z | 0,7 |
| 05415* | 290 | 25 | 12,5 | 30 | 320 | 55 | 75 | 270 | - | - | - | 58 | - | - | 10 | - | - | 1,1 |
| 04448* | 288 | - | 6 | 25 | 330 | 90 | 130 | 280 | 255 | 145 | 3,15 | 93,5 | 30 | 4 | 10 | 30° | 16011 | 1,2 |
| 01487* | 300 | - | 7,5 | 30 | 340 | 55 | 75 | 260 | 260 | 75 | 2,15 | 58 | 30 | - | 10 | 10° | 6006-2Z | 1,7 |
| 00662* | 300 | 15 | - | 30 | 340 | 55 | 75 | 280 | 260 | 95 | 2,15 | 58 | 30 | - | 10 | 10° | 6006-2Z | 1,5 |
| 04511* | 330 | 30 | - | 45 | 380 | 80 | 110 | 290 | 290 | 110 | 2,65 | 83,5 | 45 | - | 12 | 10° | various | 2,4 |
| 09781 | 330 | - | 15 | 45 | 380 | 80 | 110 | 290 | 290 | 110 | 2,65 | 83,5 | 45 | 5 | 12 | 10° | 6006-2Z | 2,4 |
| 04962* | 360 | 15 | - | 30 | 400 | 55 | 75 | 330 | 310 | 95 | 2,15 | 58 | 30 | - | 10 | 10° | 6006-2z | 2,1 |

**Zeichnungs Nr. 1-400385-01**

* Stock item

**Subec AB** **Hesselmans Torg 5** **SE- 131 54 Nacka** **Sweden** **Phone:** **+46-8-88 46 33** **Fax:** **+46-8-97 76 58** **Email: info@subec.se** **Web: www.subec.se**


Copyright © 2023 Subec

# RAD PA6

Material: PA6-G Natural



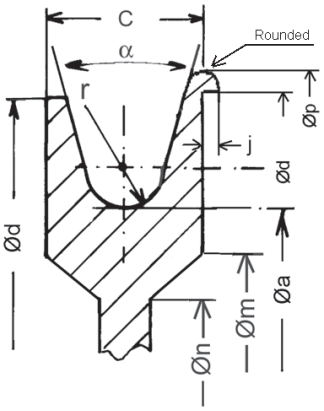


Typ 3

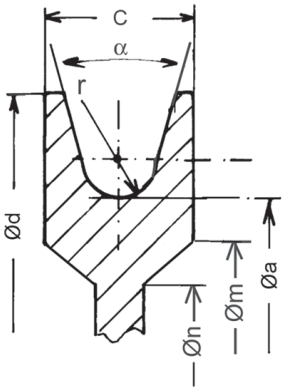


Typ 2

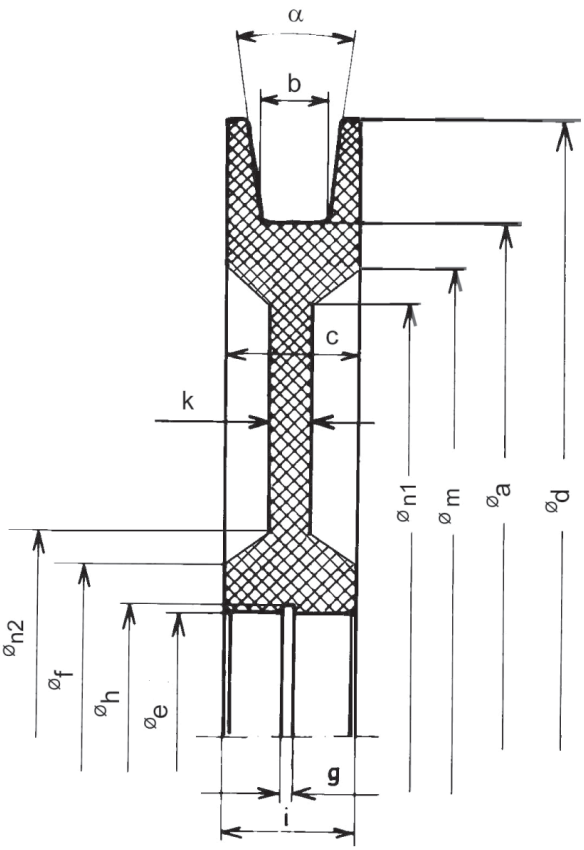


Typ 1

Lagerartikel, andere Masse werden auf Anfrage gefertigt

| Art. No | Øa | b | r | c | Ød | Øe | Øf | Øm | Øn1 | Øn2 | g | Øh | i | j | k | α | Lager | Gewicht [kg] |
|---|---|---|---|---|---|---|---|---|---|---|---|---|---|---|---|---|---|---|
| **07644*** | 370 | - | 10 | 45 | 395 | 55 | 75 | 330 | 310 | 95 | 2,15 | 58 | 45 | - | - | 15° | 6006-2z | 3,5 |
| **07831*** | 390 | 25 | 12,5 | 30 | 420 | 55 | 85 | 370 | - | - | - | 58 | - | - | 10 | - | - | 2,0 |
| **00542*** | 400 | - | 7,5 | 30 | 440 | 55 | 85 | 370 | 370 | 85 | 2,15 | 58 | 30 | - | 10 | 10° | 6006-2Z | 2,7 |
| **03269*** | 400 | 15 | - | 30 | 440 | 55 | 85 | 370 | 370 | 85 | 2,15 | 58 | 30 | - | 10 | 10° | 6006-2Z | 2,4 |
| **07242*** | 500 | - | 10 | 30 | 540 | 68 | 90 | 480 | 470 | 100 | 2,15 | 71 | 30 | - | 15 | 10° | 6008 | 4,3 |
| **04320*** | 500 | - | 12,5 | 38 | 535 | 80 | 120 | 475 | 460 | 135 | 0 | 0 | 38 | 6 | 12 | 10° | 6010 | 4,26 |
| **02745** | 500 | 25 | - | 38 | 550 | 55 | 103 | 492 | 472 | 93 | 2,15 | 58 | 38 | - | 20 | 10° | 6006-2Z | 5,4 |
| **07591** | 600 | 27 | - | 47 | 672 | 80 | 110 | 590 | 560 | 140 | 5 | 71 | 47 | - | 15 | 10° | 6307-2Z | 7,5 |
| **03586*** | 800 | - | 16 | 45 | 870 | 150 | 250 | 750 | 750 | 250 | 0 | 0 | 32 | - | 20 | 8° | 61824-2Z | 15,6 |

**Zeichnungs Nr. 1-400385-01**

* Stock item

**Subec AB** **Hesselmans Torg 5** **SE- 131 54 Nacka** **Sweden**
**Phone:** **+46-8-88 46 33**
**Fax:** **+46-8-97 76 58**
**Email: info@subec.se**
**Web: www.subec.se**


Copyright © 2023 Subec

# RAD ABS

Material: ABS-Plastic

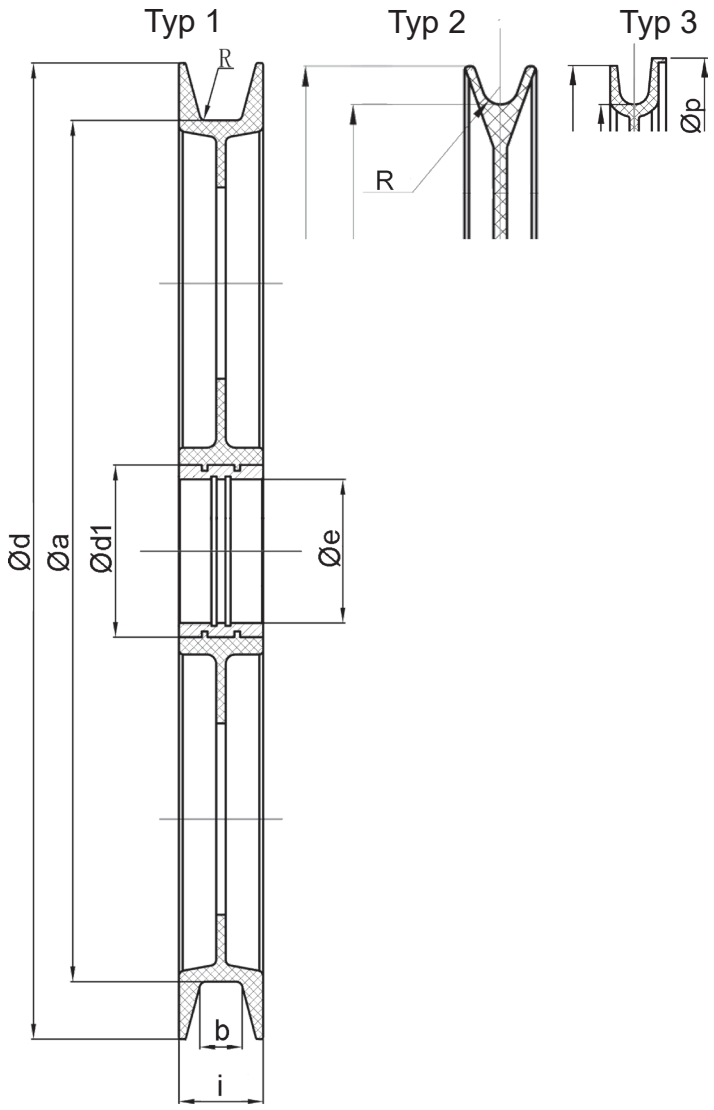




| Art. No | Ød | Øa | Ød1 | Øe | b | i | R | Øp | Gewicht | Typ |
|---|---|---|---|---|---|---|---|---|---|---|
| **07349*** | 217 | 200 | | 24 | 12 | 16 | | | 0,211kg | 1 |
| **07235*** | 270 | 240 | | 32 | 13,5 | 22 | 4 | | 0,345kg | 3 |
| **012563** | 300 | 270 | | 47 | 10 | 16 | 1 | | 0,37kg | 1 |
| **13706*** | 381 | 350 | | 55 | 18 | 26 | | 390 | 0,9kg | 3 |
| **07351*** | 400 | 364 | | 55 | 16,5 | 26 | 6,8 | | 0,88kg | 3 |
| **07352A** | 510 | 450 | | 75 | 22 | 44 | | | | 1 |
| **07232*** | 550 | 500 | | 55 | 20 | 28 | | | 2,0kg | 1 |

**Zeichnungs Nr. 3-400925-00**

* Stock item

**Subec AB** **Hesselmans Torg 5** **SE- 131 54 Nacka** **Sweden**
**Phone:** **+46-8-88 46 33**
**Fax:** **+46-8-97 76 58**
**Email: info@subec.se**
**Web: www.subec.se**


Copyright © 2023 Subec

# FÜHRUNGSROLLEN

Material: Diverse Materialien und Beschichtungen

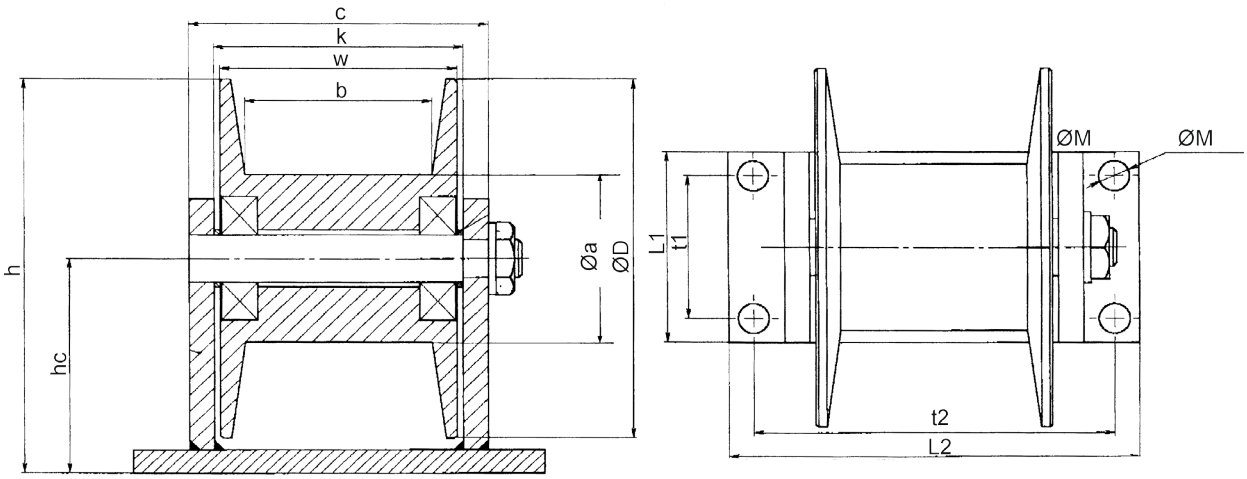


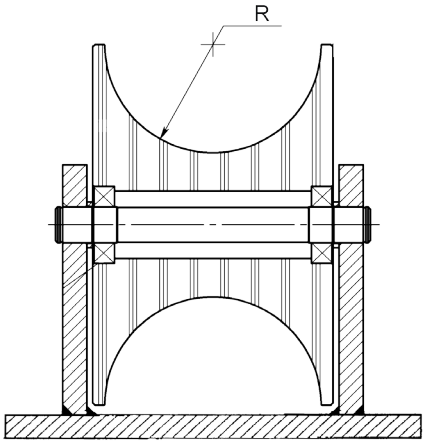


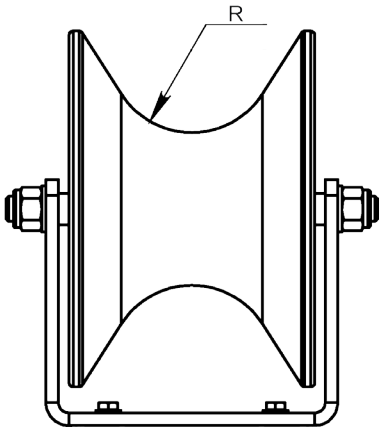


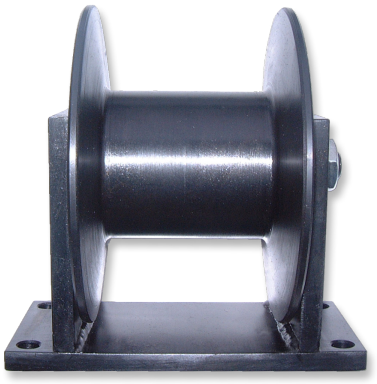



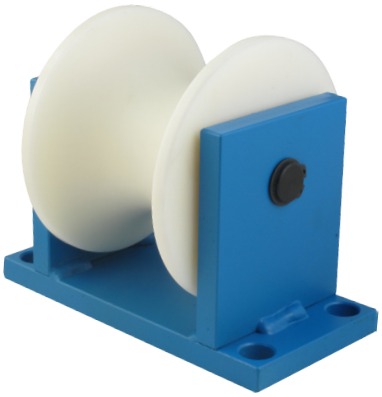



| Art. No | L1 | t1 | L2 | t2 | ØM | h | hc | ØD | Øa | c | k | w | b | R | Material | Gewicht |
|---|---|---|---|---|---|---|---|---|---|---|---|---|---|---|---|---|
| **02278** | 70 | 50 | 140 | 120 | 12,5 | 115 | 65 | 100 | 34 | | 80 | 75 | | 33 | PA6 | 1,9 |
| **01801*** | 80 | 60 | 165 | 145 | 12,5 | 165 | 90 | 150 | 60 | | 105 | 100 | | 45 | PA6 | 3,2 |
| **03892** | 80 | 60 | 165 | 145 | 12,5 | 165 | 90 | 150 | 60 | | 105 | 100 | | 45 | HRC | |
| **00930** | 80 | 60 | 165 | 145 | 12,5 | 165 | 90 | 150 | 70 | 120 | 100 | 95 | 75 | | Steel | |
| **12564** | Keine Halterung | | | | | | | 340 | 146 | - | - | 235 | - | 80 | 75 Shore A | |

**Zeichnungs Nr. 3-300053-00**

* Stock item

**Subec AB** **Hesselmans Torg 5** **SE- 131 54 Nacka** **Sweden**
**Phone:** **+46-8-88 46 33** **Fax:** **+46-8-97 76 58**
**Email: info@subec.se** **Web: www.subec.se**


Copyright © 2023 Subec

# RAD Ø12, 21MM

Material: Aluminium

Keramisch beschichtete Laufnut

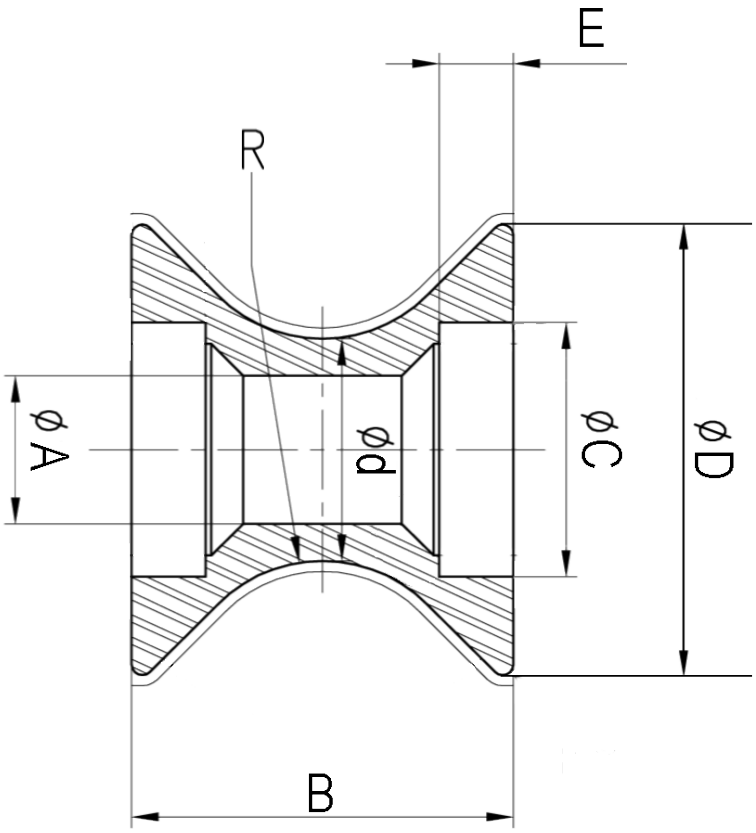


| Article nr: | Ød | ØD | ØA | B | ØC | E | R |
|---|---|---|---|---|---|---|---|
| **9759*** | 12 | 30 | 4 | 23 | 13 | 5 | 9,25 |
| **10562*** | 12 | 45 | 7 | 36 | 16 | 5 | 13 |
| **10065*** | 21 | 42,6 | 14 | 36 | 20 | 7 | 14 |



Article: 10065*
Gewicht: 0,046kg



Article: 10562*
Gewicht: 0,03



Article: 9759*

* Stock item

**Subec AB** **Hesselmans Torg 5** **SE- 131 54 Nacka** **Sweden**
**Phone:** **+46-8-88 46 33**
**Fax:** **+46-8-97 76 58**
**Email: info@subec.se**
**Web: www.subec.se**


Copyright © 2023 Subec

# RAD Ø20-50MM

Material: Keramik-Ring mit Plastikflansch



Typ A: Keramik Al2O3, 99,5%, Lauffäche diamantpoliert Ra 0,2
Plastikflansche und Kugellager montiert

Typ B: Keramik Al2O3, 95%, Lauffäche diamantpoliert Ra 1 Plastikflansche und Kugellager montiert

Typ C: Stahl, Nut Induktionsgehärtet

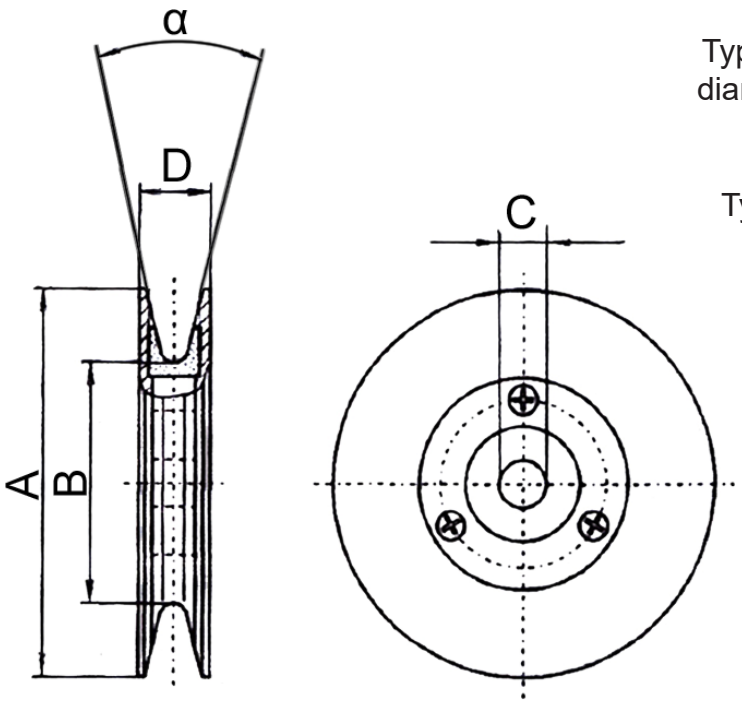


| Article. No. Typ A | Article. No. Typ B | Article. No. Typ C | A | B | C | D | α | Lager | Gewicht |
|---|---|---|---|---|---|---|---|---|---|
| **05504** | **05500*** | - | 80 | 50 | 10 | 13,5 | 17° | 6200-2Z | 0,09kg |
| **05505** | **05501*** | - | 60 | 40 | 8 | 13 | 40° | 608-2Z | 0,04kg |
| **05506** | **05502*** | - | 45 | 30 | 6 | 12 | 50° | 626-2Z | 0,02kg |
| - | **08270*** | - | 45 | 30 | 5 | 12 | 50° | 635-2Z | 0,02kg |
| **05507** | **13468*** | - | 30 | 20 | 4 | 6,8 | 30° | 694-ZZ | 0,01kg |

**Zeichnungs Nr. 3-400575-01**

* Stock item

**Subec AB** **Hesselmans Torg 5** **SE- 131 54 Nacka** **Sweden** **Phone:** **+46-8-88 46 33** **Fax:** **+46-8-97 76 58** **Email: info@subec.se** **Web: www.subec.se**


Copyright © 2023 Subec

# ALU. RÄDER
# NUT KERAMIK BESCHICHTET

Nut Typ

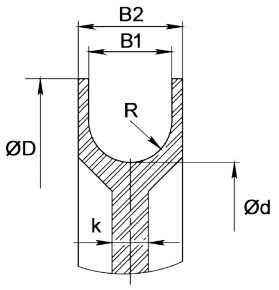


Typ 1

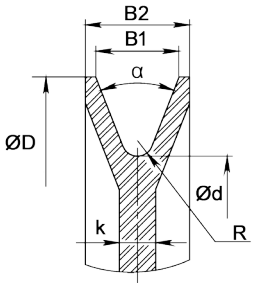


Typ 2

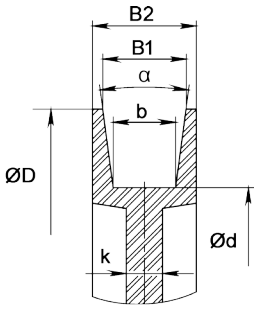


Typ 3

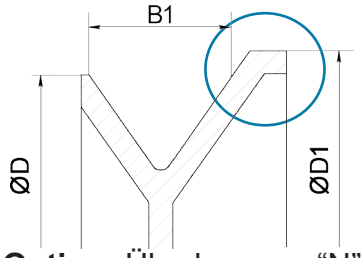


**Option:** Überlappung “N”

Standard
“St”

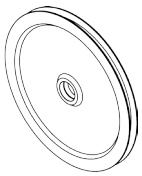

Lagergehäuse

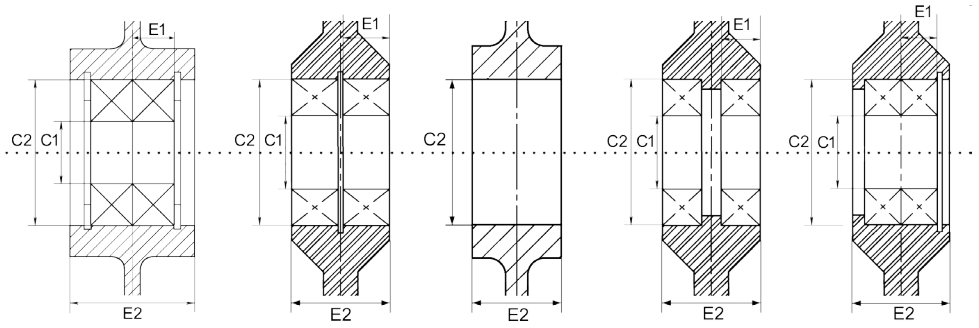


Typ A Typ B Typ C Typ D Typ E

Gewichtreduk-
tionslöcher
“Wh”

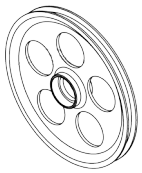

Speichen
“Sp”

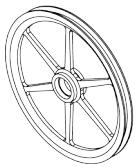

| Article: | Ød | ØD | ØD1 | B1 | B2 | b | k | R | α | C1 | C2 | E1 | E2 | Bearing | Max Produkt Ø | Design |
|---|---|---|---|---|---|---|---|---|---|---|---|---|---|---|---|---|
| **06581*** | 40 | 49 | 54 | - | 11 | - | 5 | 1 | - | - | 22 | - | 7 | | Ø4 | 2-C-N-St |
| **07215** | 50 | 68 | - | 16 | 21 | - | 21 | 8 | - | | 32 | 9,85 | 21 | 6210-2Z | Ø16 | 1-B-St |
| **15396** | 55 | 70 | - | - | 18 | 6,4 | 2,5 | - | 55° | - | 10 | - | 13,5 | W627/6 R-2Z | Ø9,5 | 3-C-Wh |
| **12070A*** | 55 | 70 | - | 14 | 18 | - | 2,5 | 1 | 82° | - | 10 | - | 18 | W627/6 R-2Z | Ø11 | 2-C-Wh |
| **13972*** | 70 | 77,59 | 81 | 8,2 | 12,7 | - | 2 | 0,7 | 90° | | 16,8 | 4,95 | 11 | 619-2Z | Ø5 | 2-B-N-St |
| **09918A** | 76 | 88 | 94 | - | 22 | 4,5 | 4 | - | 70° | | 28 | | 19 | 6001-2Z | Ø11 | 3-B-N-St |
| **04980B*** | 76 | 96 | - | 18 | 20 | 4 | 3 | - | 70° | 12 | 28 | 8 | 24 | 6001-2Z | Ø15 | 3-A-St |
| **06580*** | 80 | 91,5 | 102 | 10 | 20 | - | 4 | 1,5 | 70° | - | 35 | - | 10 | 6003-2Z | Ø8 | 2-C-N-St |
| **11840*** | 90 | 110 | - | 17 | 19,5 | - | 3 | 2,5 | 72° | 15 | 32 | 9 | 19,5 | 6002-2Z | Ø14 | 2-B-St |
| **6578A*** | 90 | 110 | - | 18 | 20 | - | 3 | 2,5 | 72° | 17 | 35 | 9 | 20 | 6804-2Z | Ø14 | 2-B-St |
| **10396** | 120 | - | - | - | - | 4 | | - | - | - | - | - | 22 | 6203-2Z | Ø5 | 3-B-St |
| **07924A** | 123 | 143 | - | 11 | 17,5 | - | 3 | 3 | 40° | 12 | 28 | 8 | 17,5 | 6001-2Z | Ø6 | 2-B-St |
| **13958*** | 125,7 | 140,5 | 147 | - | 24,63 | - | 3,5 | 1 | 90° | - | 35 | - | 21,5 | | Ø15 | 2-C-N-St |
| **13515*** | 158 | 176 | - | 12,7 | 22 | - | 6 | 2 | 60° | 17 | 35 | 22 | 10 | 6003-2Z | Ø10 | 2-B-St |
| **05959*** | 160 | 175 | - | 26 | 32 | 22 | 5 | - | 30° | - | 55 | - | 36 | 6006-2Z | Ø22 | 3-D-St |
| **10511A*** | 170 | 200 | - | - | 26 | - | 4 | 3 | 45° | 25 | 47 | 12 | 26 | 6005-2Z | Ø19 | 2-B-St |
| **16747** | 170 | 200 | - | 14 | 18 | - | 4 | 6 | 12° | 25 | 47 | 12 | 26 | 6005-2Z | Ø12 | 2-B-St |
| **08269*** | 170 | 210 | - | 21 | 26 | - | 8 | 3 | 45° | 25 | 47 | 12 | 26 | 6005-2Z | Ø19 | 2-B-St |
| **05070A*** | 200 | 240 | - | 21 | 26 | - | 8 | 3 | 45° | 25 | 47 | 12 | 26 | 6005-2Z | Ø19 | 2-B-St |
| **14107** | 250 | 265 | - | 8 | 12 | - | 3 | 1 | 48° | 20 | 42 | 8 | 18 | 16004-2Z | Ø8 | 2-D-St |

* Stock item

**Subec AB** **Hesselmans Torg 5** **SE- 131 54 Nacka** **Sweden**
**Phone:** **+46-8-88 46 33**
**Fax:** **+46-8-97 76 58**
**Email: info@subec.se**
**Web: www.subec.se**


Copyright © 2023 Subec

# ALU. RÄDER
# NUT KERAMIK BESCHICHTET

Nut Typ

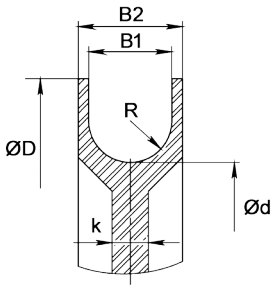


Typ 1

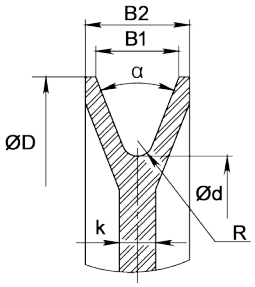


Typ 2

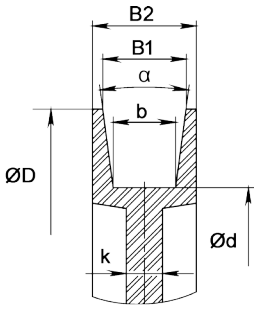


Typ 3

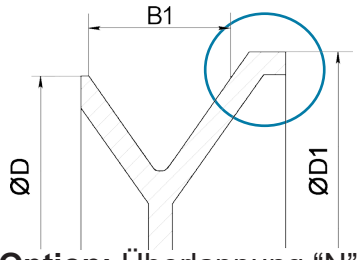


**Option:** Überlappung “N”



Standard
“St”

Lagergehäuse

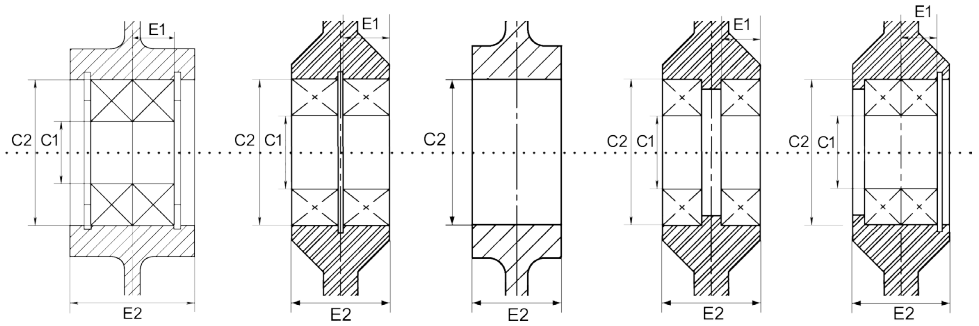


Typ A Typ B Typ C Typ D Typ E

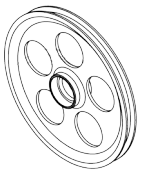

Gewichtreduk-
tionslöcher
“Wh”

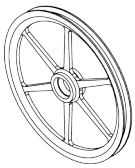

Speichen
“Sp”

| Article: | Ød | ØD | ØD1 | B1 | B2 | b | k | R | α | C1 | C2 | E1 | E2 | Bearing | Max Produkt Ø | Design |
|---|---|---|---|---|---|---|---|---|---|---|---|---|---|---|---|---|
| **06557*** | 250 | 265 | - | 11 | 12 | 8 | 4 | - | 20° | 20 | 42 | 8 | 18 | 16004-2Z | Ø11 | 3-D-St |
| **06558*** | 250 | 270 | - | | 16 | 10 | 4 | - | 20° | | 42 | | 16 | | Ø8 | 3-B-St |
| **15324*** | 270 | 296 | 304 | | 20,5 | - | 5 | 4,5 | 15° | 15 | 28 | 7 | 15,3 | 61902-2Z | Ø9 | 2-B-N-Wh |
| **13921*** | 300 | 340 | - | 18 | 20 | - | 7 | 3 | 40° | 25 | 47 | 9,08 | 20 | 6005-2Z | Ø20 | 2-B-Wh |
| **09256*** | 300 | 350 | - | 18 | 25,85 | - | 5 | 2 | 40° | 20 | 42 | 12 | 25,85 | 6004-2Z | Ø20 | 2-B-Wh |
| **11070*** | 300 | 350 | - | 24 | 25,85 | - | 5 | 5,5 | 35° | 20 | 42 | 12 | 25,85 | 6004-2Z | Ø23 | 2-B-Wh |
| **06683** | 300 | 400 | - | 54 | 70 | 45 | 6 | - | 10° | 40 | 68 | 33,68 | 70 | 6008-2Z | Ø49 | 3-B-St |
| **05798** | 310 | 370 | - | 30 | 40 | - | 15 | 15 | - | 55 | 80 | 28,68 | 60 | 61911-2Z | Ø30 | 1-B-St |
| **05810*** | 320 | 380 | - | 34,6 | 50 | - | 16 | 1,5 | 60° | 35 | 80 | 23,68 | 50 | 6307-2Z | Ø34 | 2-B-St |
| **09677*** | 700 | 730 | - | 42 | 48 | 40 | 10 | - | 10° | 75 | 115 | 20 | 44 | 6015-2Z | Ø20 | 3-B-Wh |

* Stock item

**Subec AB** **Hesselmans Torg 5** **SE- 131 54 Nacka** **Sweden**
**Phone:** **+46-8-88 46 33** **Fax:** **+46-8-97 76 58**
**Email: info@subec.se** **Web: www.subec.se**


Copyright © 2023 Subec

# RAD Ø30MM

Material: Aluminium

Keramisch beschichtete Laufnut

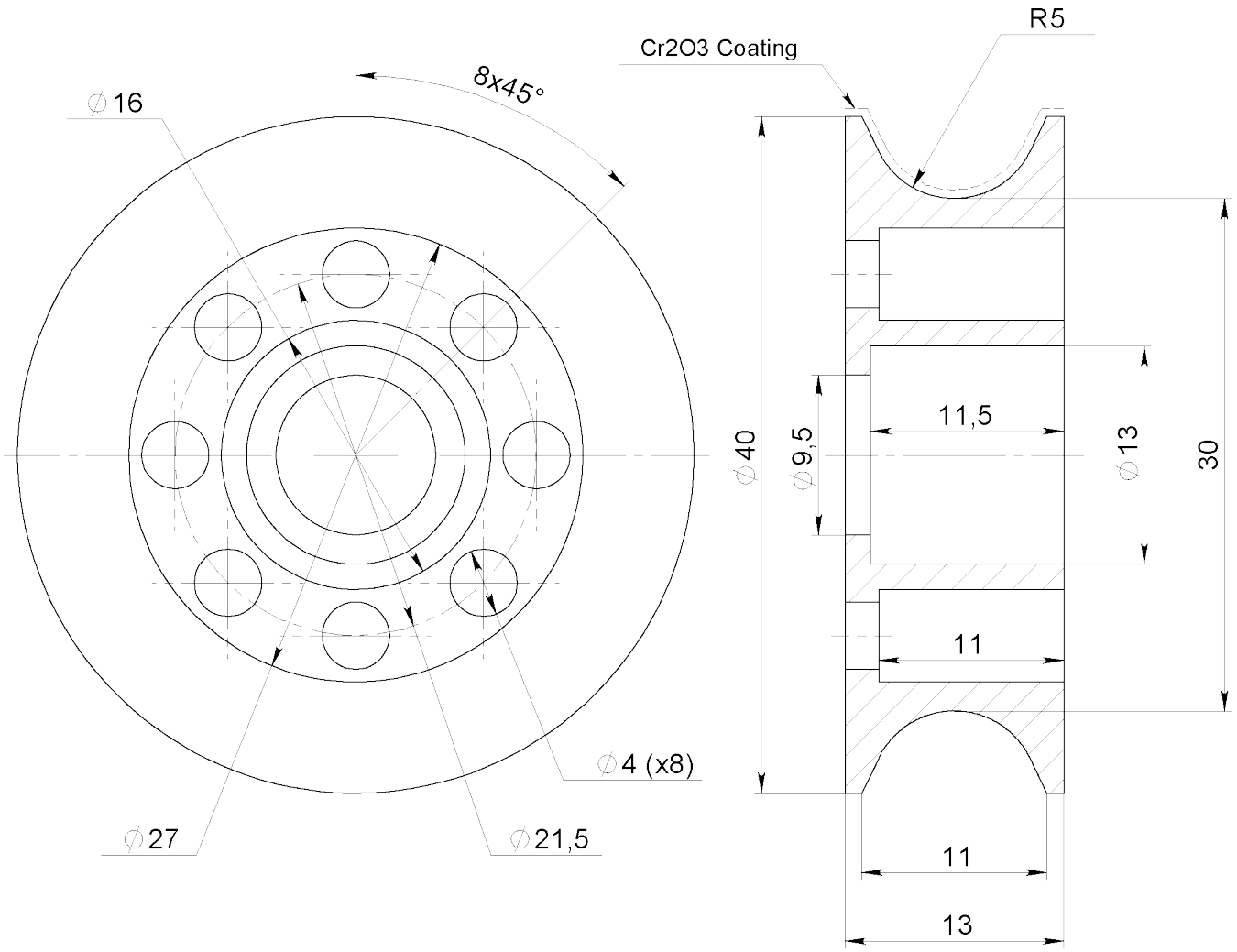


Article: 9378

## Zeichnungs Nr. 1-400764-02

Subec AB
Hesselmans Torg 5
SE- 131 54 Nacka
Sweden
Phone: +46-8-88 46 33
Fax: +46-8-97 76 58
Email: info@subec.se
Web: www.subec.se


Copyright © 2023 Subec

# GEHÄUSEROLLEN

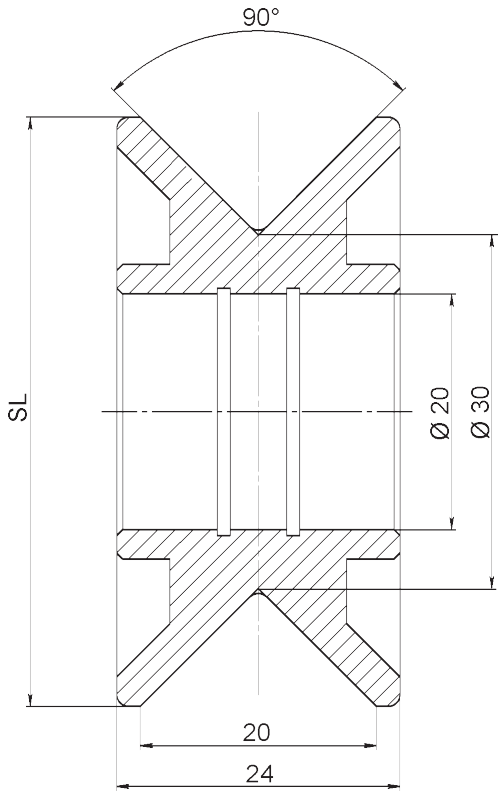


| V-Groove | | | |
|---|---|---|---|
| **Article** | **SL** | **Material** | **Coat** |
| **13184** | 50 | Hartmetall | - |
| **13229** | 50 | ALU | Hartmetall |
| **12906A*** | 50 | ALU | $Cr_2O_3$ |



Article: 12906A*

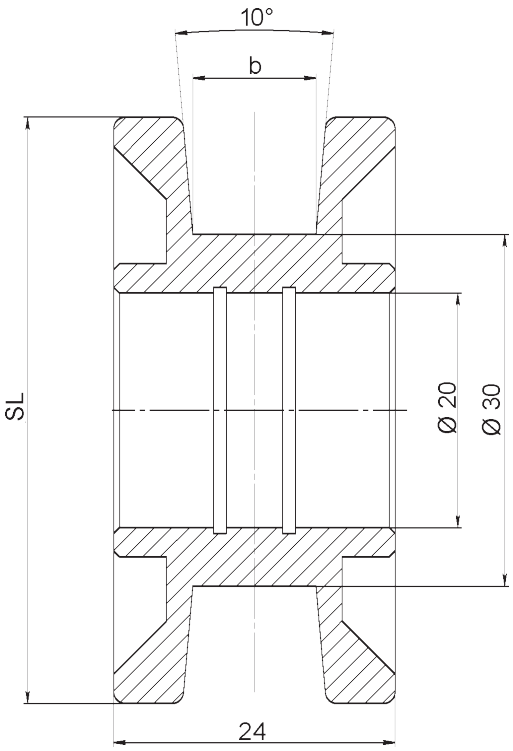


| Flat-Groove | | | | |
|---|---|---|---|---|
| **Article** | **SL** | **b** | **Material** | **Coat** |
| **13185** | 50 | 10,5 | Hartmetall | - |
| **13230** | 50 | 10,5 | ALU | Hartmetall |
| **13253** | 50 | 15,8 | ALU | $Cr_2O_3$ |

## Zeichnungs Nr. 3-400764-02

**Subec AB** **Hesselmans Torg 5** **SE- 131 54 Nacka** **Sweden**
**Phone:** **+46-8-88 46 33**
**Fax:** **+46-8-97 76 58**
**Email: info@subec.se**
**Web: www.subec.se**


Copyright © 2023 Subec

# RAD Ø37MM

Material: Aluminium

Keramisch beschichtete Laufnut

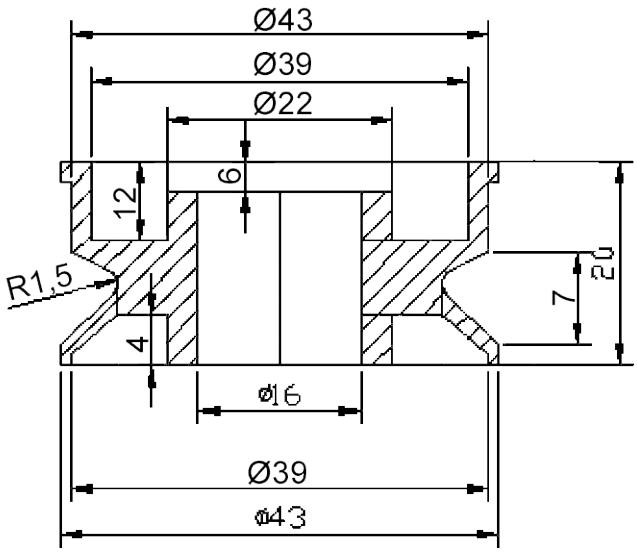




Article: 06582*
Gewicht: 0,033kg

* Stock item

**Subec AB** **Hesselmans Torg 5** **SE- 131 54 Nacka** **Sweden**
**Phone:** **+46-8-88 46 33**
**Fax:** **+46-8-97 76 58**
**Email: info@subec.se**
**Web: www.subec.se**


Copyright © 2023 Subec

# RAD Ø60MM

Material: Aluminium

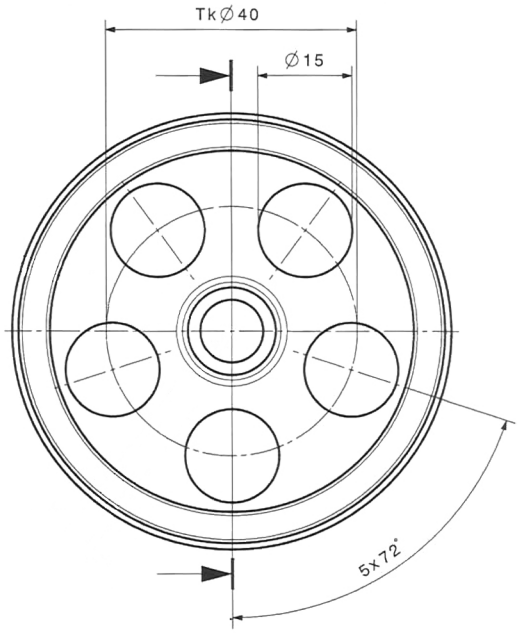


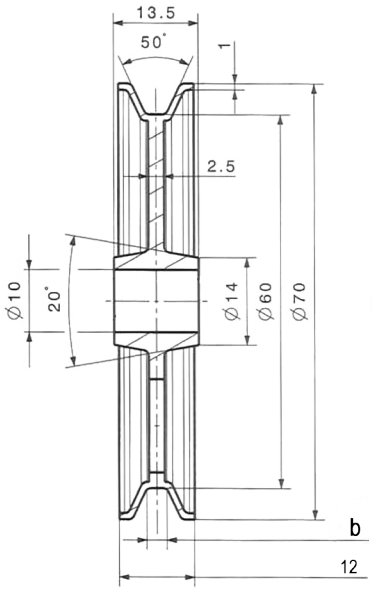


Flache Nut

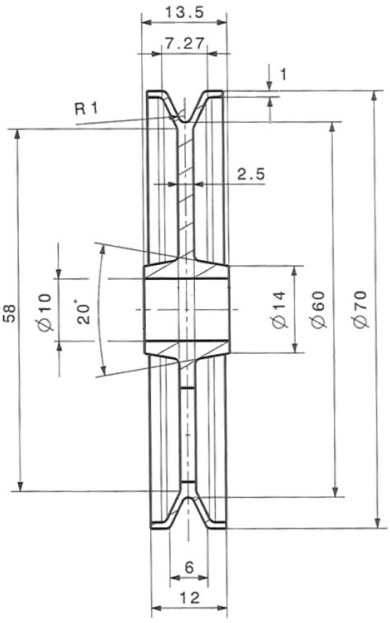


V-Laufnut

Für Lager: SMF106

| Article | b | Produktabmessung | Nut |
|---|---|---|---|
| **11111** | 3,2 | Ø5-8 | Flache, keramische beschichtung |
| **11146*** | 3,2 | Ø5-8 | Flache |
| **11112** | 3,8 | Ø5-8 | Flache, keramische beschichtung |
| **11113** | 4,7 | Ø5-8 | Flache, keramische beschichtung |
| **11114** | - | Ø1-6 | V-Laufnut, keramische beschichtung |
| **11148*** | - | Ø1-6 | V-Laufnut |

**Zeichnungs Nr. 3-401275-00**

* Stock item

**Subec AB** **Hesselmans Torg 5** **SE- 131 54 Nacka** **Sweden**
**Phone:** **+46-8-88 46 33**
**Fax:** **+46-8-97 76 58**
**Email: info@subec.se**
**Web: www.subec.se**


Copyright © 2023 Subec

# RAD Ø65, 80, 85 MM

Material: Aluminium

Keramisch beschichtete Laufnut

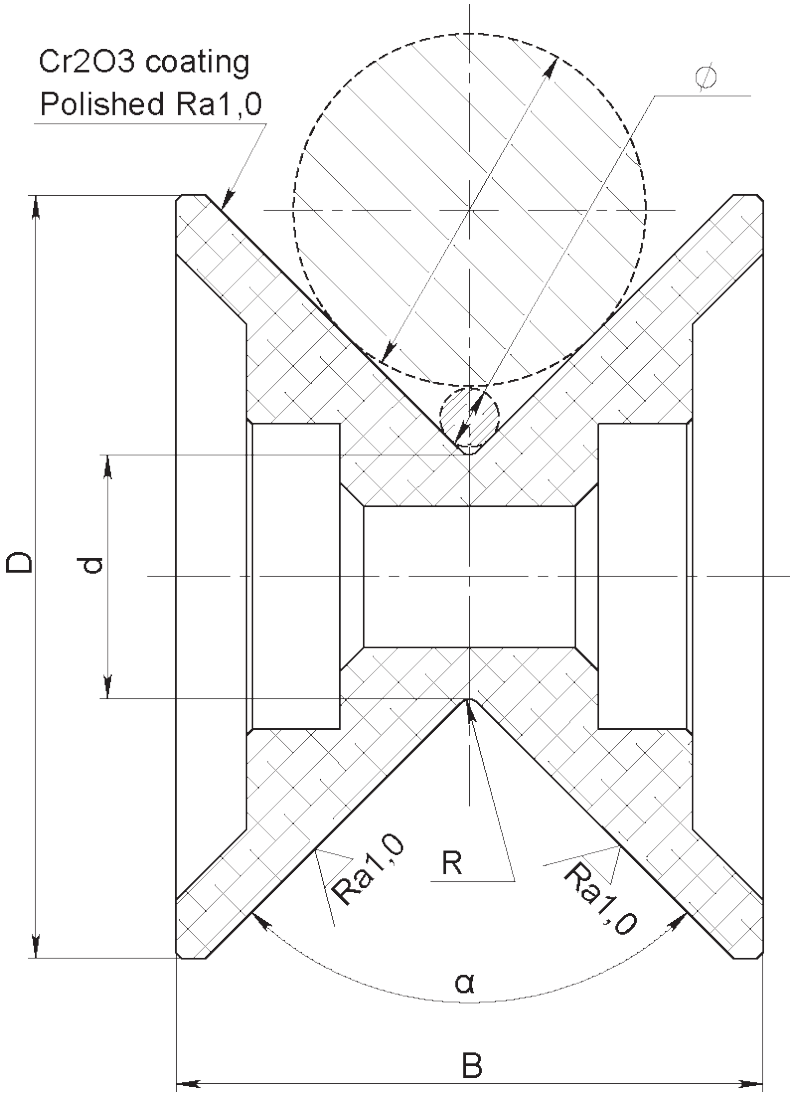




Article: 11015A*

| Article | D | B | d | R | α | Lager | Produktabmessung Ø | Gewicht |
|---|---|---|---|---|---|---|---|---|
| **11397** | 41 | 30 | 23,5 | 8 | 100 | 696-2Z | 5-25mm | 0,09kg |
| **11015A*** | 65 | 50 | 20 | 1 | 90 | 6000-2Z | 2-40mm | 0,13kg |
| **11585*** | 80 | 60 | 35 | 1,5 | 86 | 6202-2Z | 5-50mm | |
| **12640*** | 85 | 65 | 32 | 2 | 90 | 6002-2Z | 5-60mm | 0,27kg |

**Zeichnungs Nr. 3-401270-00**

* Stock item

**Subec AB** **Hesselmans Torg 5** **SE- 131 54 Nacka** **Sweden**
**Phone:** **+46-8-88 46 33**
**Fax:** **+46-8-97 76 58**
**Email: info@subec.se**
**Web: www.subec.se**


Copyright © 2023 Subec

# RAD Ø63-178MM

Keramik-Ring mit Aluminiumflansch

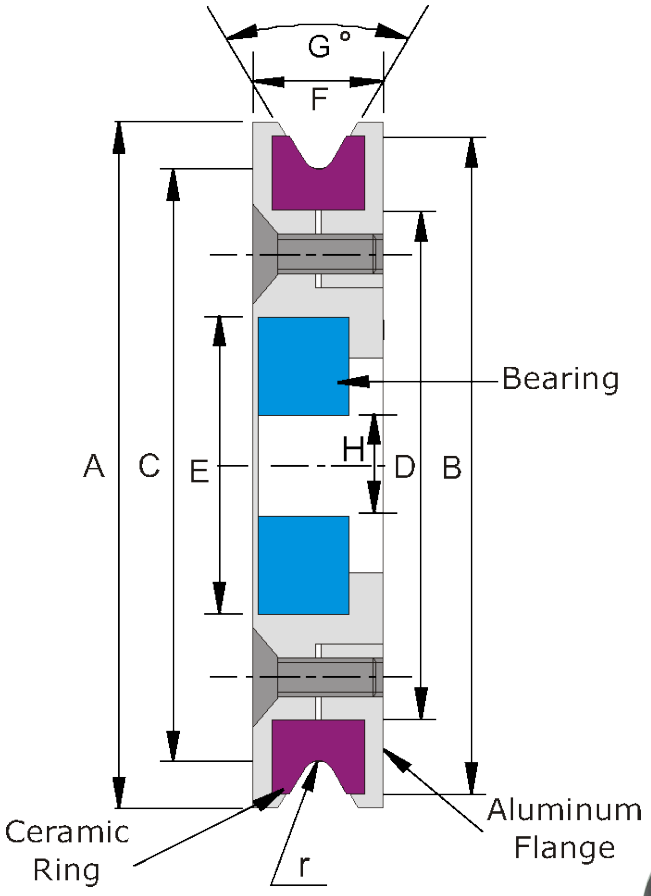


Material: Keramikring Al2O3 95%
Aluminium Flansche, coatiert, rostfreie Lager und Schrauben, dynamisch balanciert



| Art.No. | A | B | C | D | E | F | G | H | r | Gewicht |
|---|---|---|---|---|---|---|---|---|---|---|
| **06822*** | 69 | 66,3 | 56 (2,2”) | | 30 | 16,5 | 60° | 10 | 0,8 | 0,17kg |
| **06809*** | 76,2 | 70 | 63,5 (2,5”) | 55 | 30 | 12,7 | 60° | 10 | 1,6 | 0,15kg |
| **06810*** | 88,9 | 83 | 76,2 (3”) | 68 | 32 | 12,7 | 60° | 12 | 1,6 | |
| **06811*** | 123,8 | 111 | 101,6 (4”) | 91 | 35 | 14,3 | 45° | 15 | 1,6 | 0,42kg |
| **06812*** | 152,4 | 138 | 127 (5”) | 116 | 40 | 15,6 | 45° | 17 | 1,6 | 0,70kg |
| **06949*** | 191 | 175 | 159,2 (6,27”) | 150 | 35 | 18,8 | 25° | 15 | 3 | |
| **06813*** | 203,2 | 190 | 177,8 (7”) | 166 | 52 | 19,1 | 60° | 20 | 1,6 | 1,5kg |

**Zeichnungs Nr. 3-400575-00**

* Stock item

**Subec AB** **Hesselmans Torg 5** **SE- 131 54 Nacka** **Sweden**
**Phone:** **+46-8-88 46 33** **Fax:** **+46-8-97 76 58**
**Email: info@subec.se** **Web: www.subec.se**


Copyright © 2023 Subec

# RAD Ø80MM

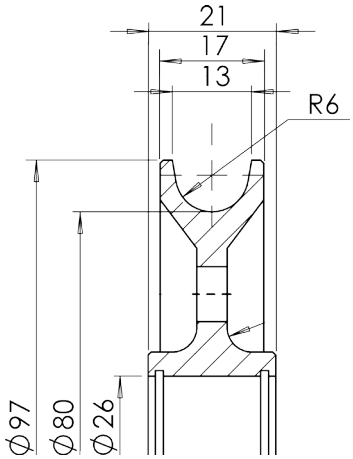


Article: 3723
Material: Stahl, 50-55HRC



Article: 03723

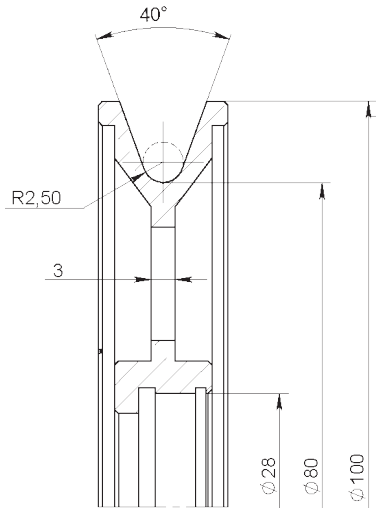


Article: 8978
Material: Aluminium

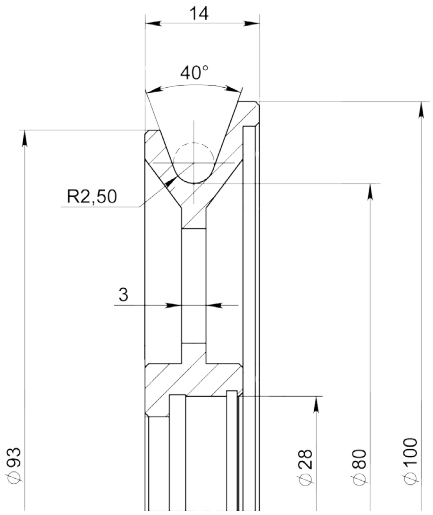


Article: 8979
Material: Aluminium

Article: 9008
Material: Hart eloxiert

Article: 9009
Material: Aluminium + Cr2O3 Beschichtete Laufnut

**Subec AB** **Hesselmans Torg 5** **SE- 131 54 Nacka** **Sweden**
**Phone:** **+46-8-88 46 33**
**Fax:** **+46-8-97 76 58**
**Email: info@subec.se**
**Web: www.subec.se**


Copyright © 2023 Subec

# RAD Ø85MM

Produktabmessung: 1-8mm

Material: Aluminium

Keramisch beschichtete Laufnut

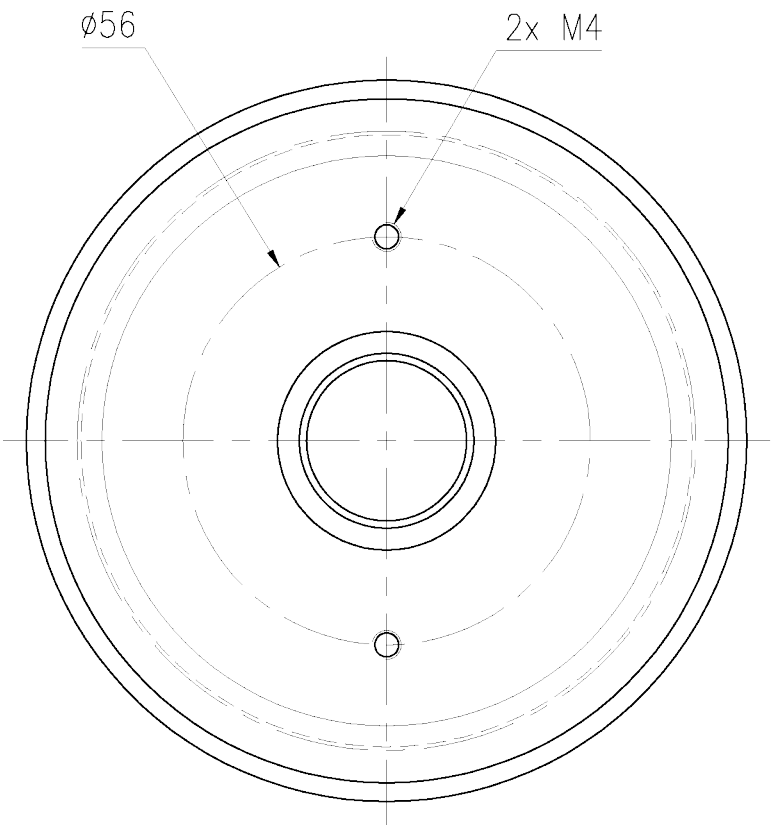


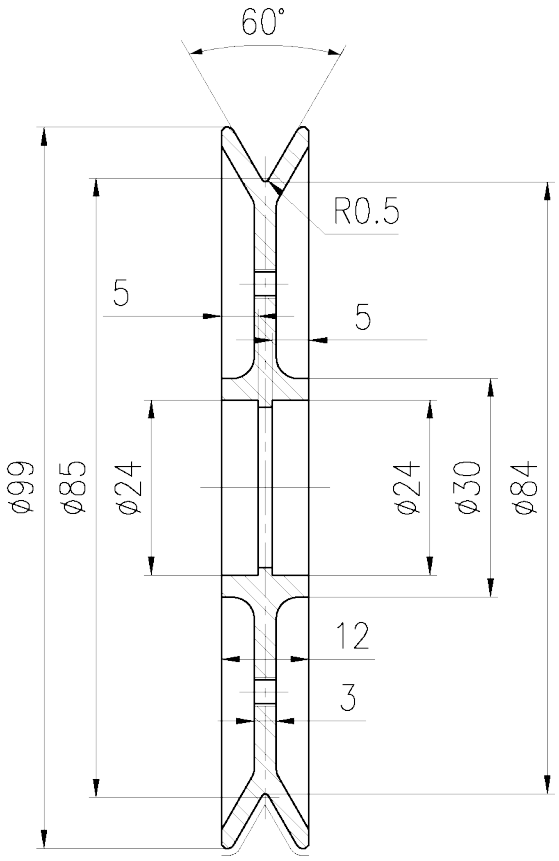




Article: 10921*

Gewicht: 0,08kg

**Zeichnungs Nr. 3-400290-00**

**Subec AB** **Hesselmans Torg 5** **SE- 131 54 Nacka** **Sweden**

**Phone:** **+46-8-88 46 33**

**Fax:** **+46-8-97 76 58**

**Email: info@subec.se**

**Web: www.subec.se**



Copyright © 2023 Subec

# RAD Ø100MM

Material: Aluminium

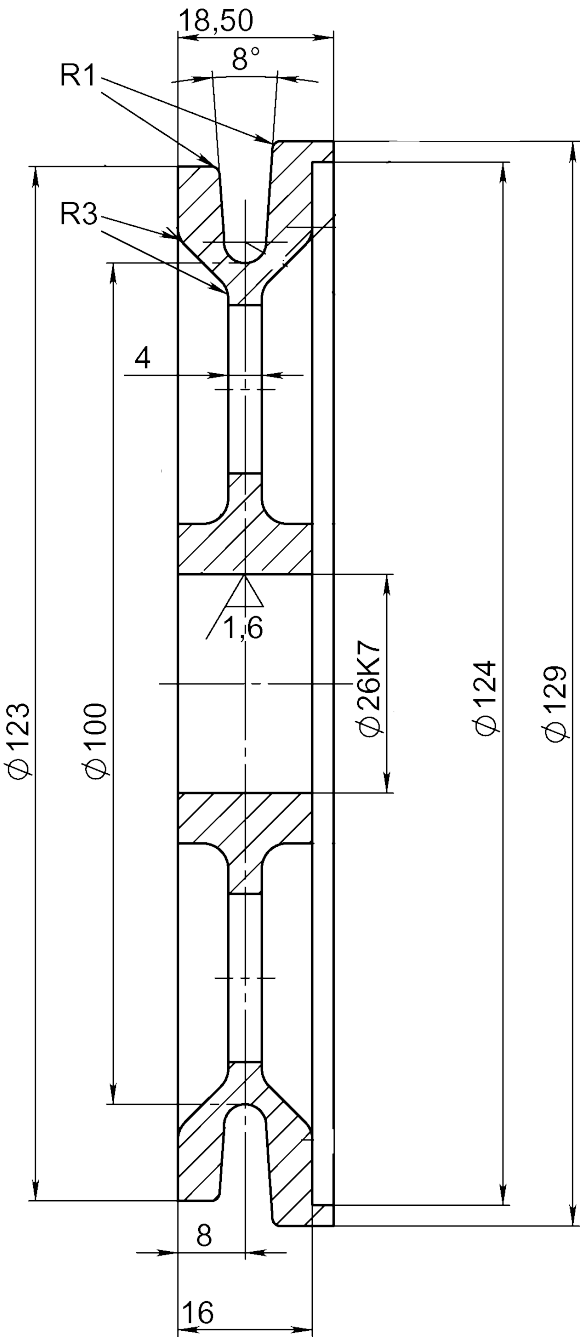


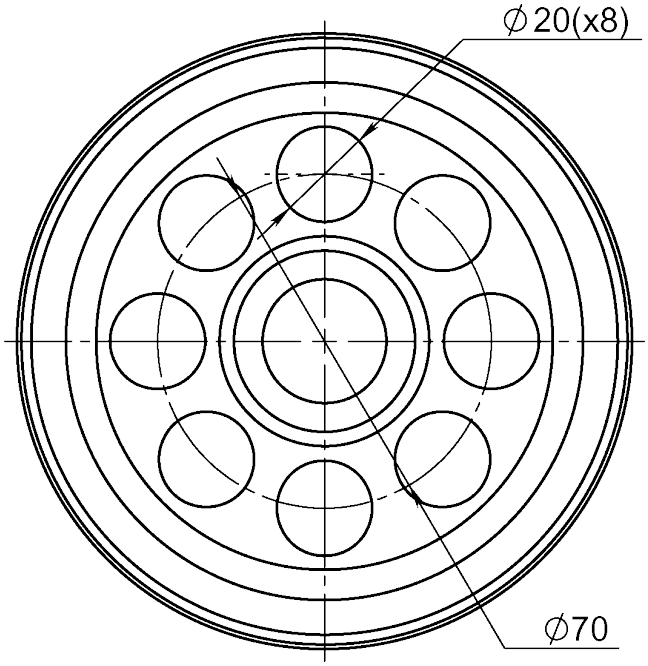




Article: 06666



**Zeichnungs Nr. 1-400427-00**


| | | | | |
|---|---|---|---|---|
| **Subec AB** | **Hesselmans Torg 5**<br>**SE- 131 54 Nacka**<br>**Sweden** | **Phone:**<br>**Fax:** | **+46-8-88 46 33**<br>**+46-8-97 76 58** | **Email: info@subec.se**<br>**Web: www.subec.se** |



Copyright © 2023 Subec

# RAD Ø123MM

Material: Aluminium
Keramisch beschichtete Nut, elektrisch isoliert

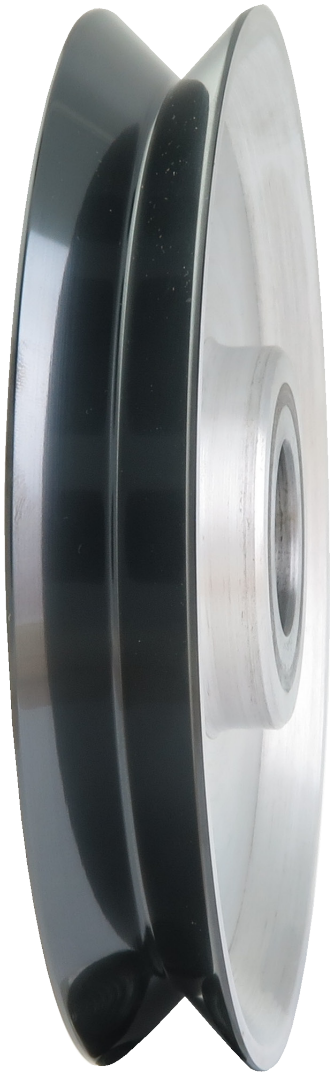

Article: 10744*

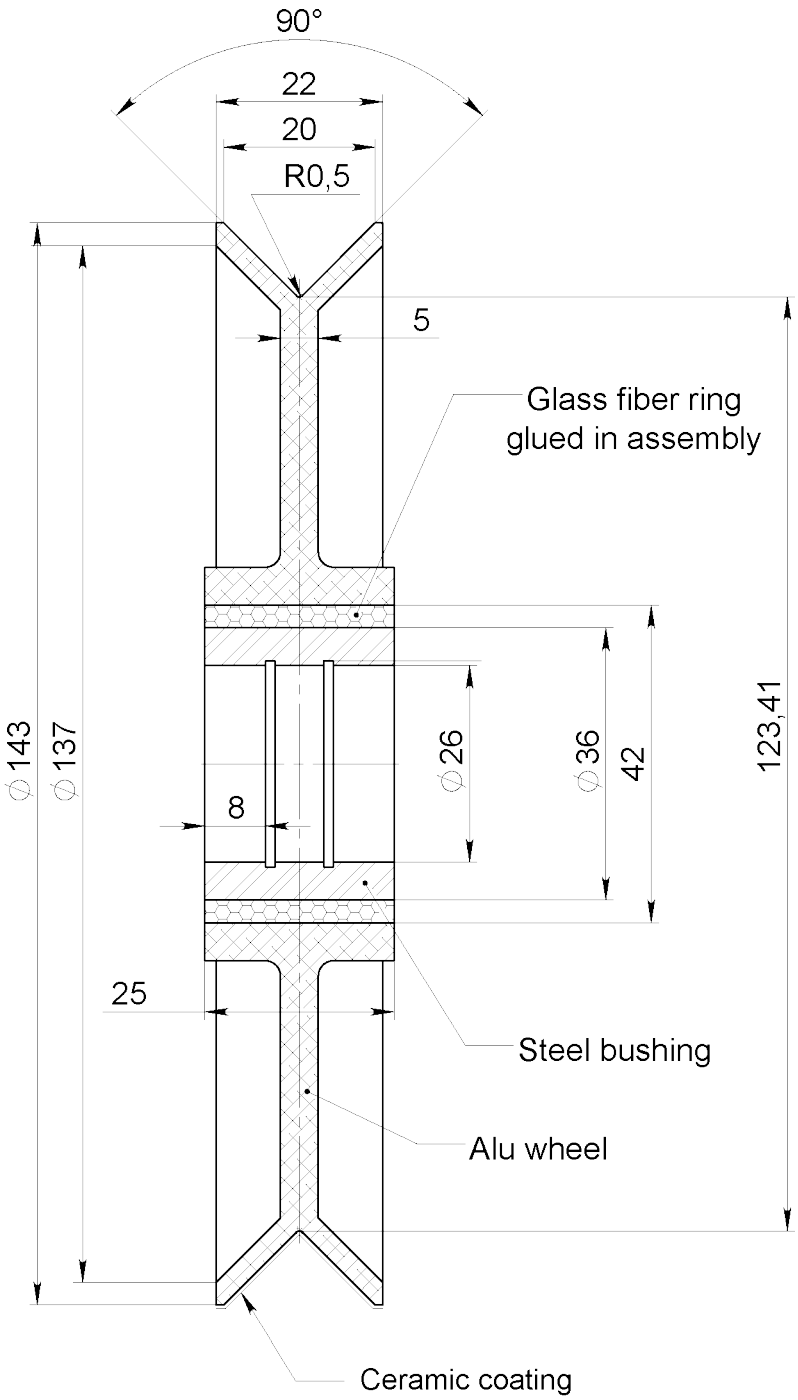


Dynamic balanced to 4700rpm

**Zeichnungs Nr. 3-400290-00**

* Stock item

**Subec AB** **Hesselmans Torg 5** **SE- 131 54 Nacka** **Sweden**
**Phone:** **+46-8-88 46 33**
**Fax:** **+46-8-97 76 58**
**Email: info@subec.se**
**Web: www.subec.se**


Copyright © 2023 Subec

# RAD Ø127MM

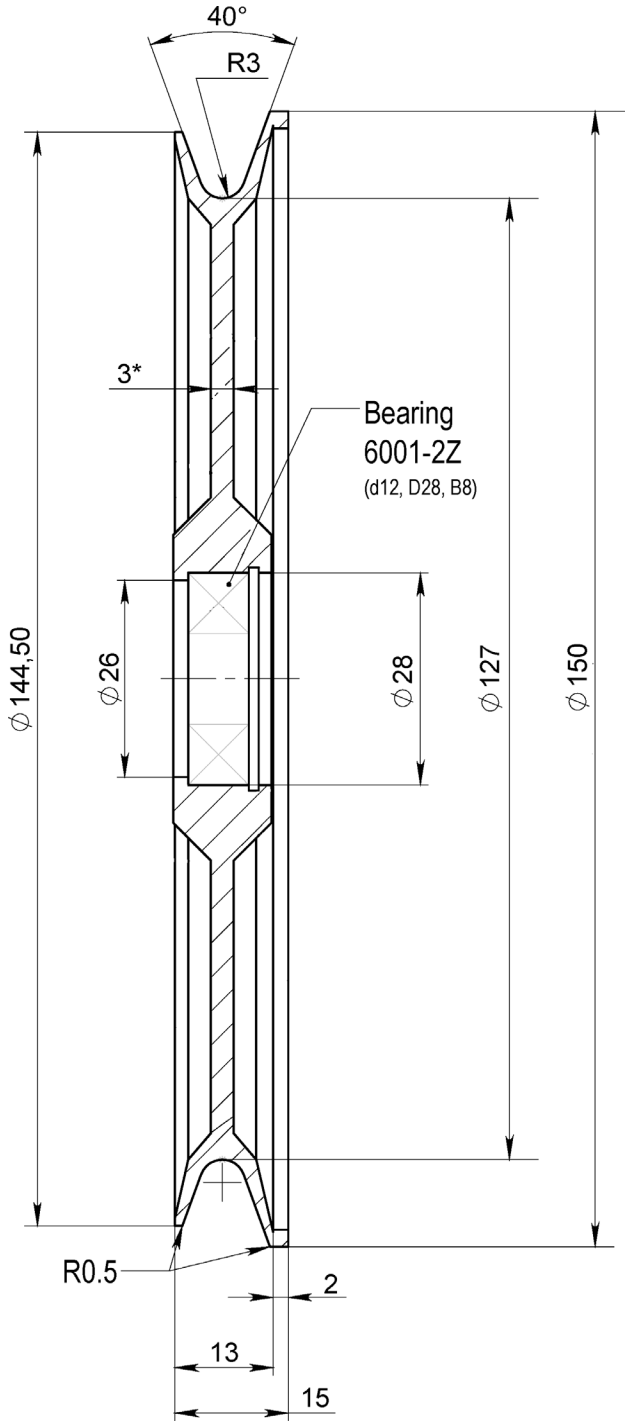


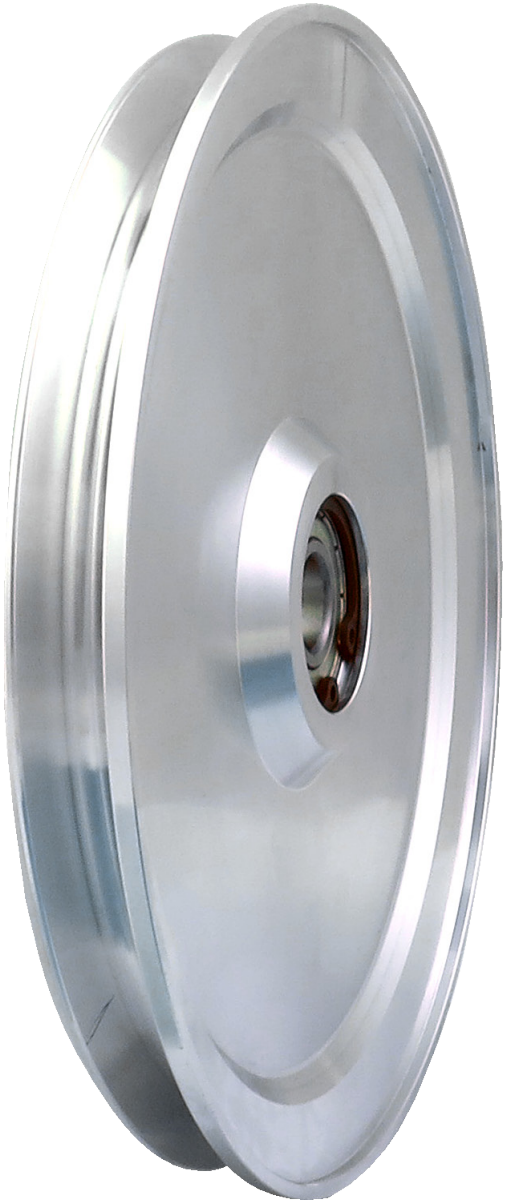

Article: 11181*
Lager: 6001-2Z

**Zeichnungs Nr. 3-401136-00**

* Stock item

**Subec AB** **Hesselmans Torg 5** **SE- 131 54 Nacka** **Sweden**
**Phone:** **+46-8-88 46 33**
**Fax:** **+46-8-97 76 58**
**Email: info@subec.se**
**Web: www.subec.se**


Copyright © 2023 Subec

# RAD Ø135MM

Material: Aluminium

Alternative: Keramisch beschichtete Laufnut

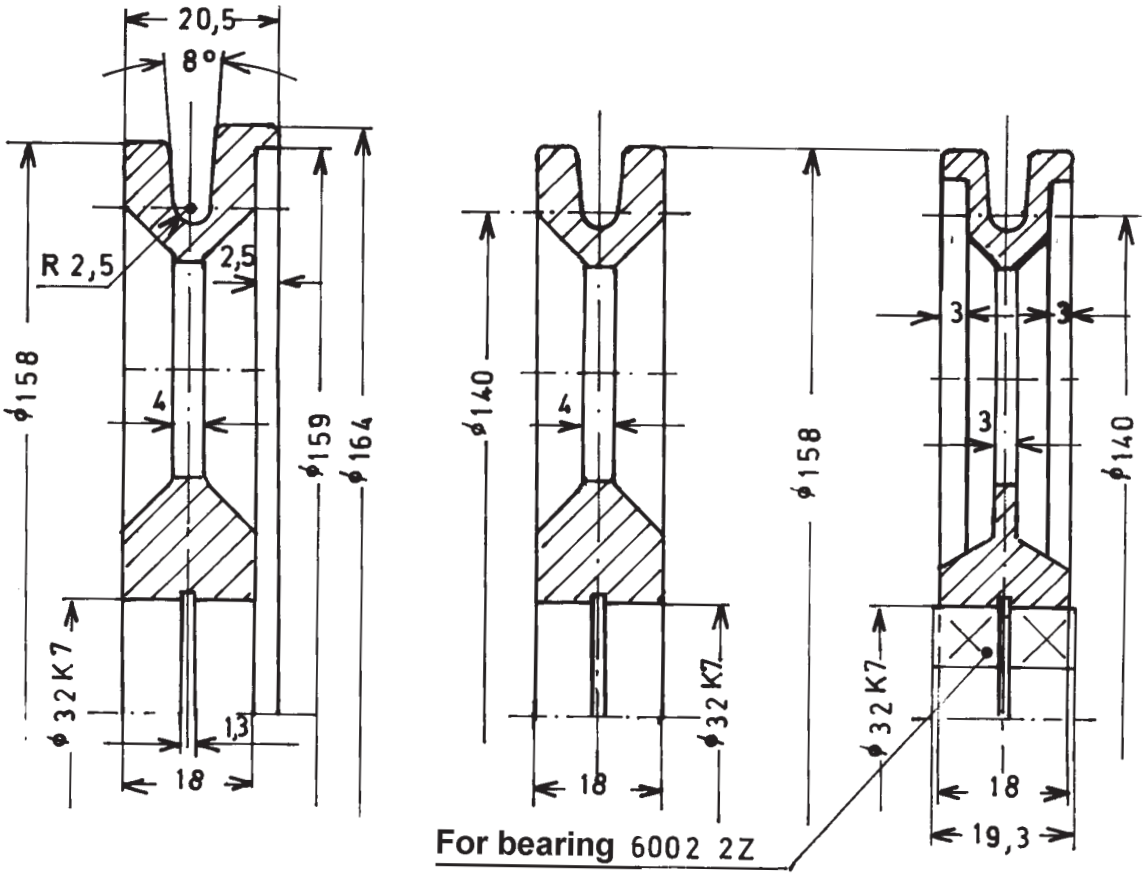


| Article No. | Überwurf | ohne Überwurf | doppelter Überwurf |
|---|---|---|---|
| Standard | **05729** | **00947** | **04977** |
| keramisch beschichtet | **07025** | **07026** | **07027** |



**Zeichnungs Nr. 1-400427-00**

**Subec AB** | **Hesselmans Torg 5** | **SE- 131 54 Nacka** | **Sweden** | **Phone:** +46-8-88 46 33 | **Fax:** +46-8-97 76 58 | **Email:** info@subec.se | **Web:** www.subec.se


Copyright © 2023 Subec

# RAD Ø135, 260, 560MM

Material: Stahl

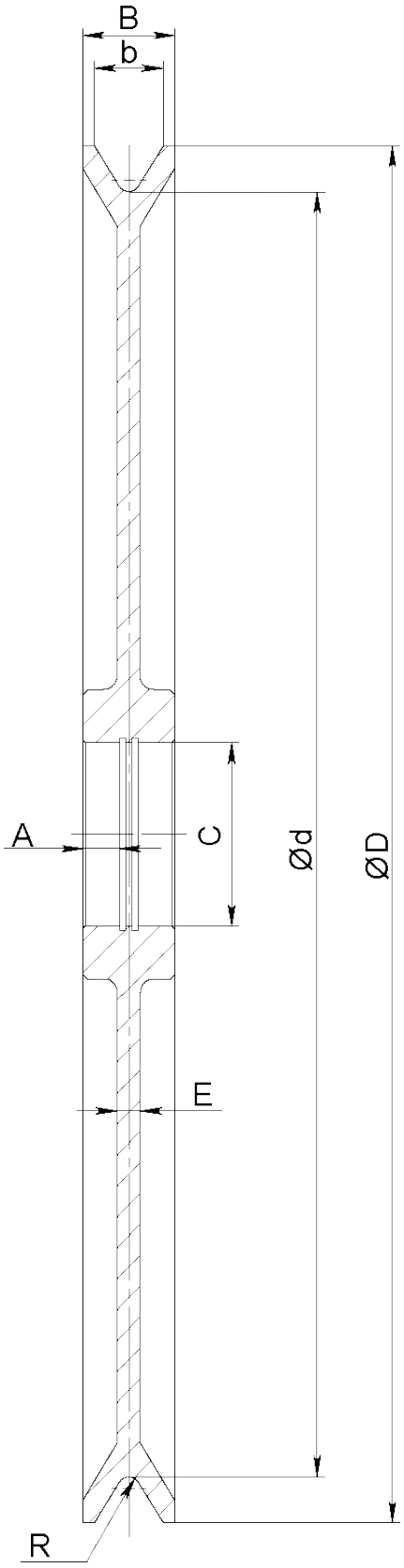




| Art.No. | Ød | ØD | b | B | A | C | E | R |
|---|---|---|---|---|---|---|---|---|
| **08996** | 135 | 155 | 14,5 | 25 | | 75 | 25 | 3,75 |
| **08995** | 260 | 300 | 27 | 38 | 17,5 | 75 | 10 | 5 |
| **08994** | 560 | 600 | 30 | 40 | 16 | 80 | 10 | 5 |

## Zeichnungs Nr. 3-400290-00

**Subec AB** **Hesselmans Torg 5** **SE- 131 54 Nacka** **Sweden** **Phone:** **+46-8-88 46 33** **Fax:** **+46-8-97 76 58** **Email: info@subec.se** **Web: www.subec.se**


Copyright © 2023 Subec

# RAD Ø160MM

Material: Aluminium

Mit Zirkonoxidring

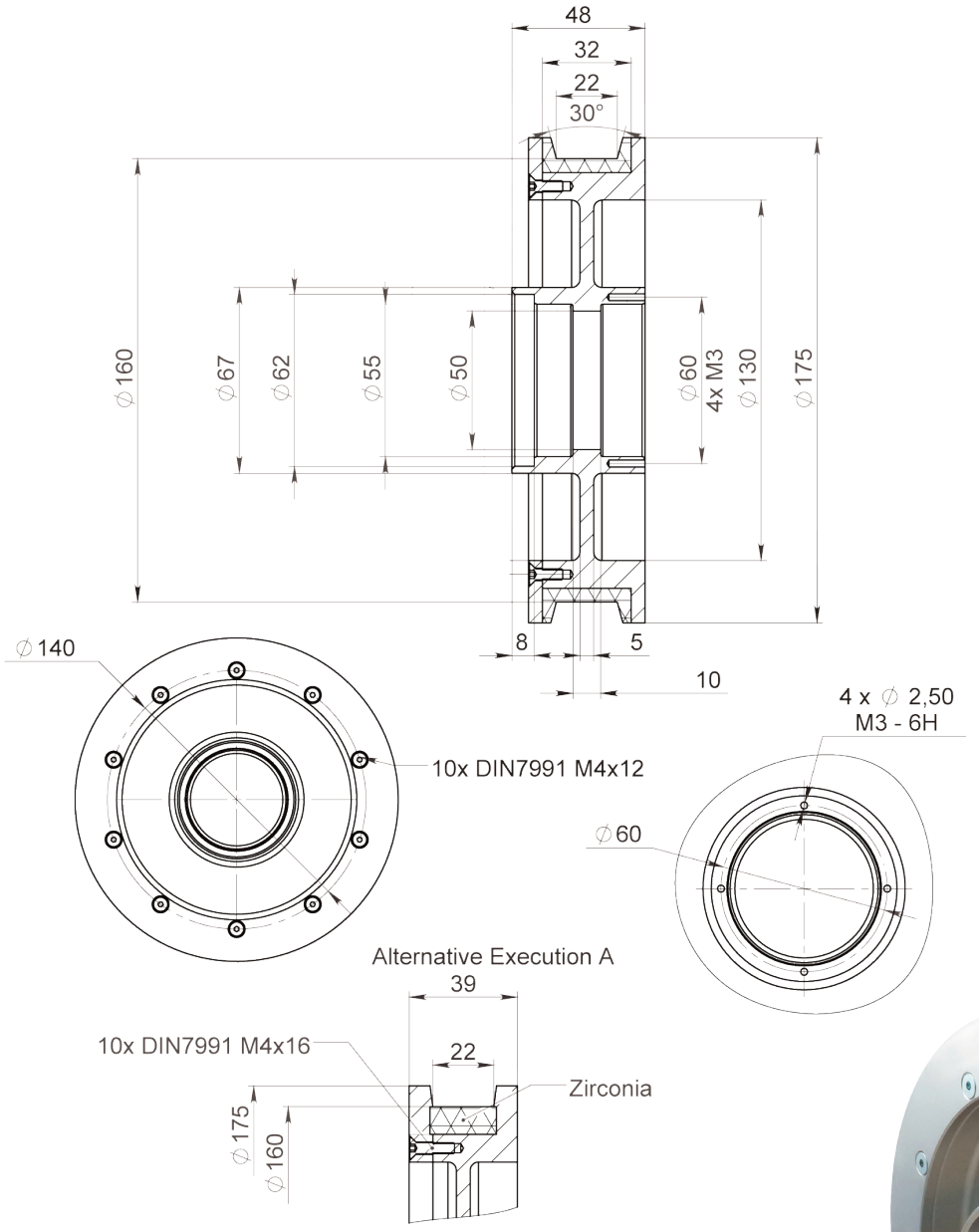




Article: 10620A*

Gewicht: 1,6kg

**Zeichnungs Nr. 3-401254-00**

* Stock item


**Subec AB** **Hesselmans Torg 5** **SE- 131 54 Nacka** **Sweden**

**Phone:** **+46-8-88 46 33**

**Fax:** **+46-8-97 76 58**

**Email: info@subec.se**

**Web: www.subec.se**




Copyright © 2023 Subec

# RAD Ø169MM

Material: Aluminium

Diverse Laufnuten erhältlich

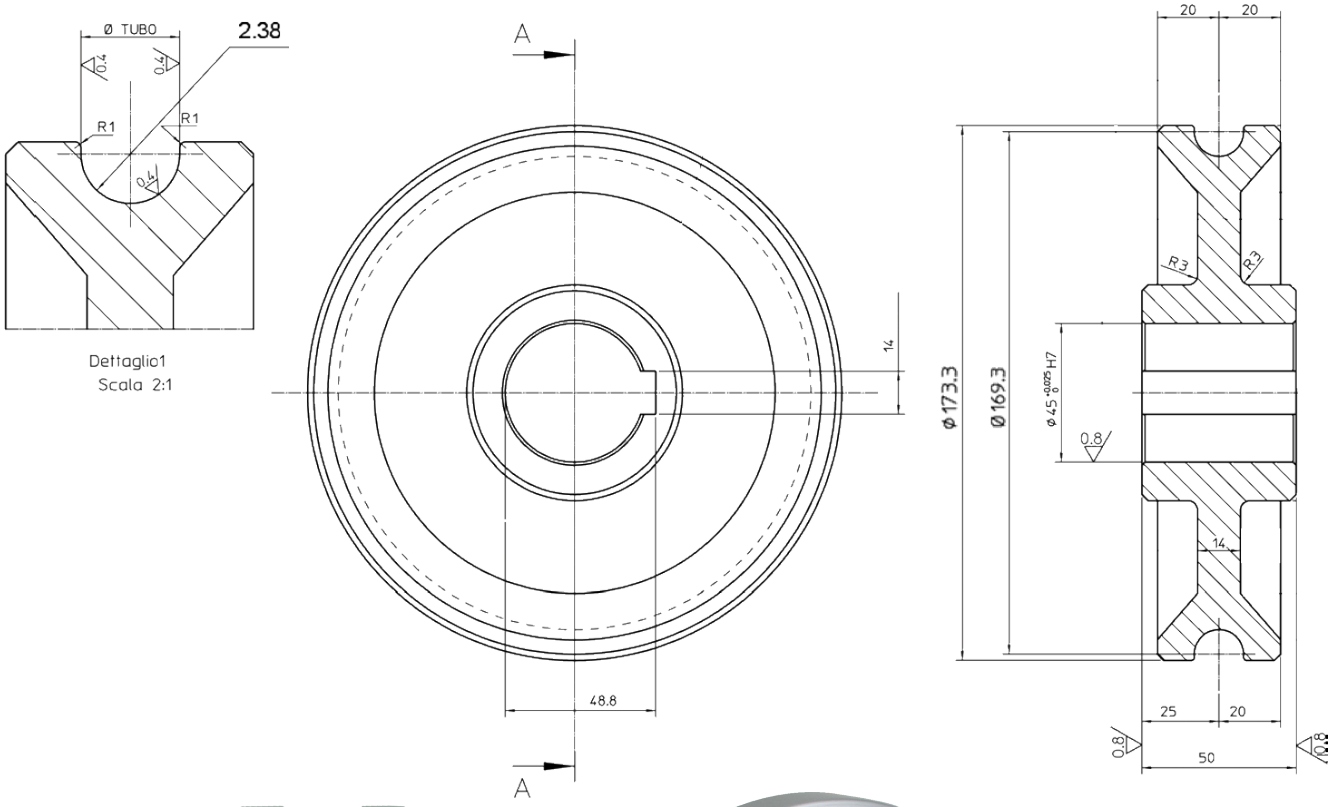





Article: 07669
Gewicht: 3,6kg

**Zeichnungs Nr. 3-400938-00**

**Subec AB** **Hesselmans Torg 5** **SE- 131 54 Nacka** **Sweden** **Phone:** **+46-8-88 46 33** **Fax:** **+46-8-97 76 58** **Email: info@subec.se** **Web: www.subec.se**


Copyright © 2023 Subec

# RAD Ø200MM

Material: rostfreier Stahl + POM

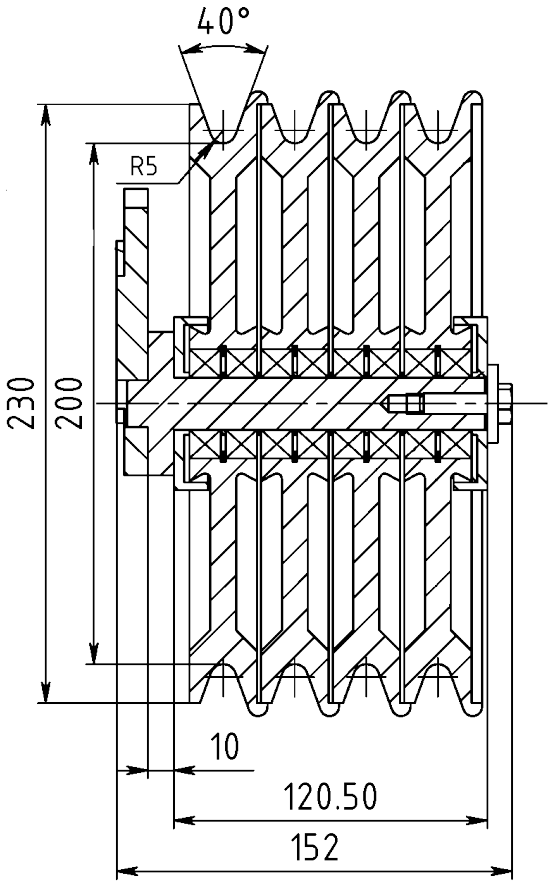


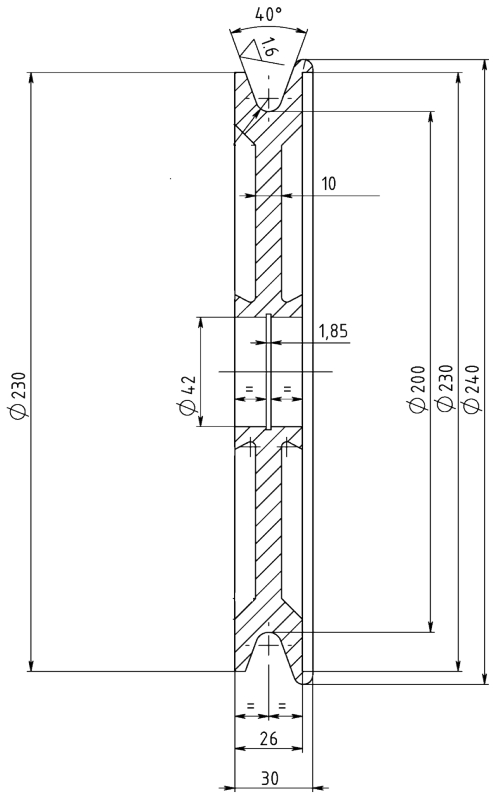


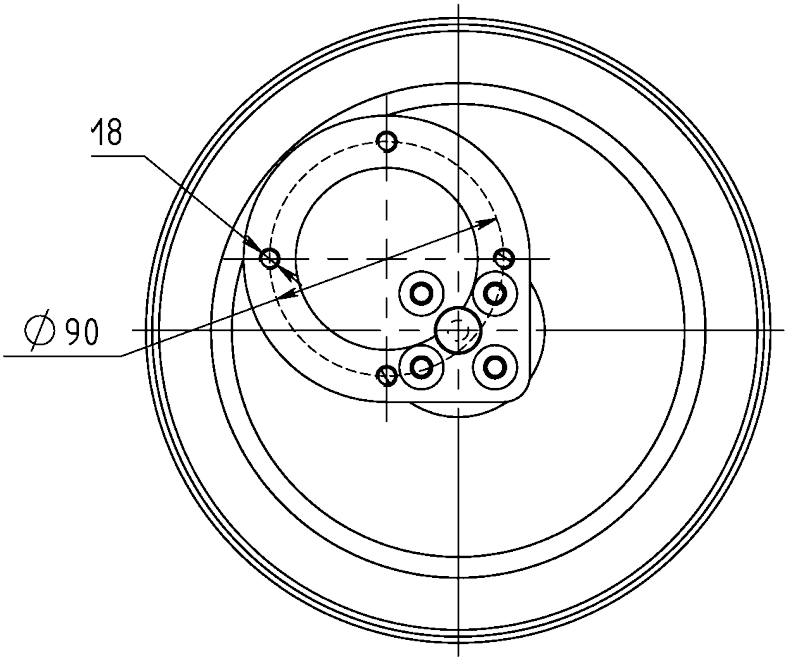


Baugruppe für Kühllinie



Article: 02080
Gewicht: 0,8kg

## Zeichnungs Nr. 3-400507-00


| | | | | |
|---|---|---|---|---|
| Subec AB | Hesselmans Torg 5<br>SE- 131 54 Nacka<br>Sweden | Phone:<br>Fax: | +46-8-88 46 33<br>+46-8-97 76 58 | Email: info@subec.se<br>Web: www.subec.se |



Copyright © 2023 Subec

# RAD Ø220MM

Material: Aircraft Aluminum AW7075-T6

**Typ A**
Article: 04946A

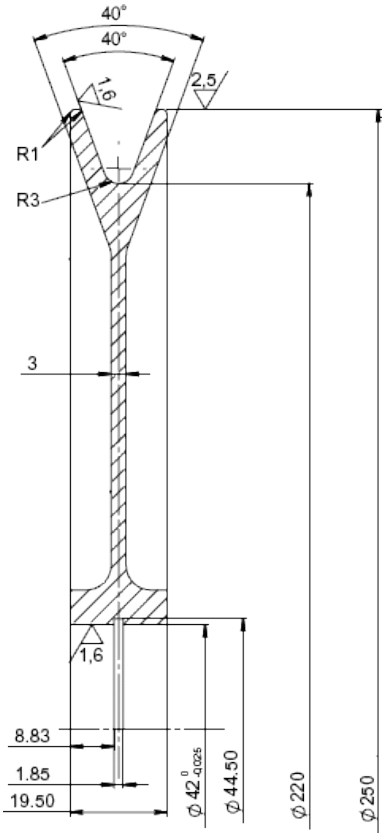


**Typ B**
Überlappung
Article: 04947

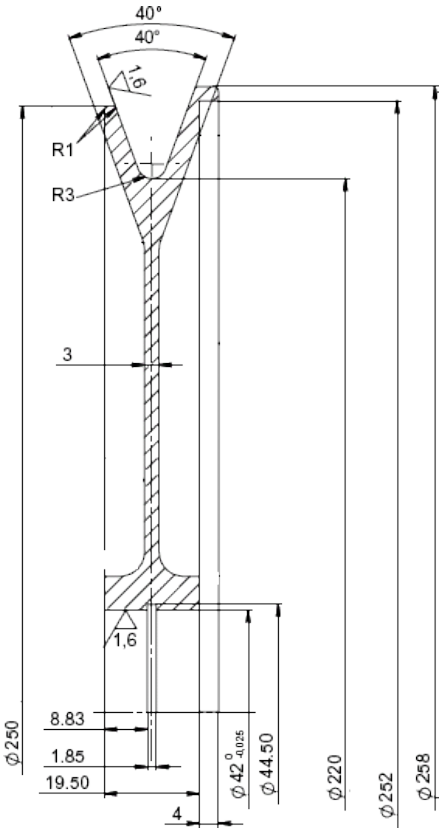


**Typ C**
Gewichtreduktionslöcher
Article: 13408

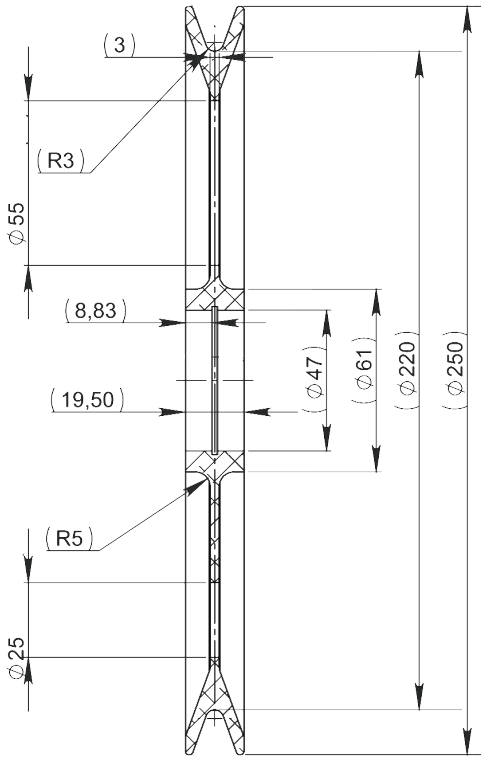




**Option:** Teflon beschichtete Laufnut
Article: 05640
Gewicht: 0,9kg

## Zeichnungs Nr. 3-400290-02

**Subec AB** **Hesselmans Torg 5** **SE- 131 54 Nacka** **Sweden**
**Phone:** **+46-8-88 46 33**
**Fax:** **+46-8-97 76 58**
**Email: info@subec.se**
**Web: www.subec.se**


Copyright © 2023 Subec

# RAD Ø240MM

Material: Aluminium

Beschichtung Polyurethan, Shore A 70

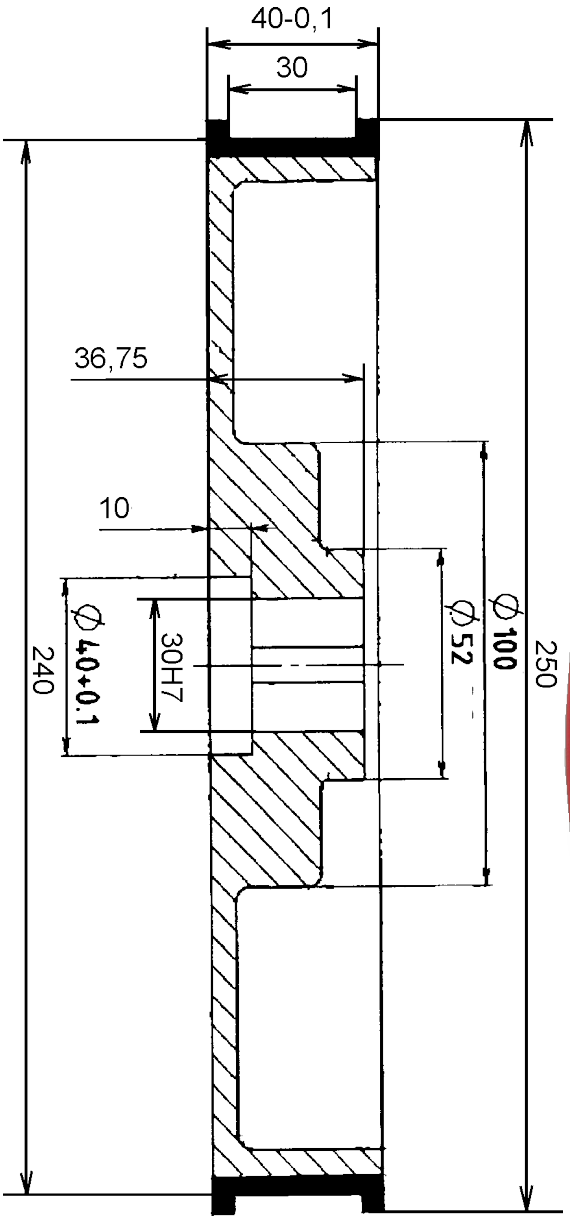




Article: 05818

## Zeichnungs Nr. 3-400512-00


| | | | | |
|---|---|---|---|---|
| Subec AB | Hesselmans Torg 5<br>SE- 131 54 Nacka<br>Sweden | Phone:<br>Fax: | +46-8-88 46 33<br>+46-8-97 76 58 | Email: info@subec.se<br>Web: www.subec.se |



Copyright © 2023 Subec

# RAD Ø250, 400MM

Material: Stahl

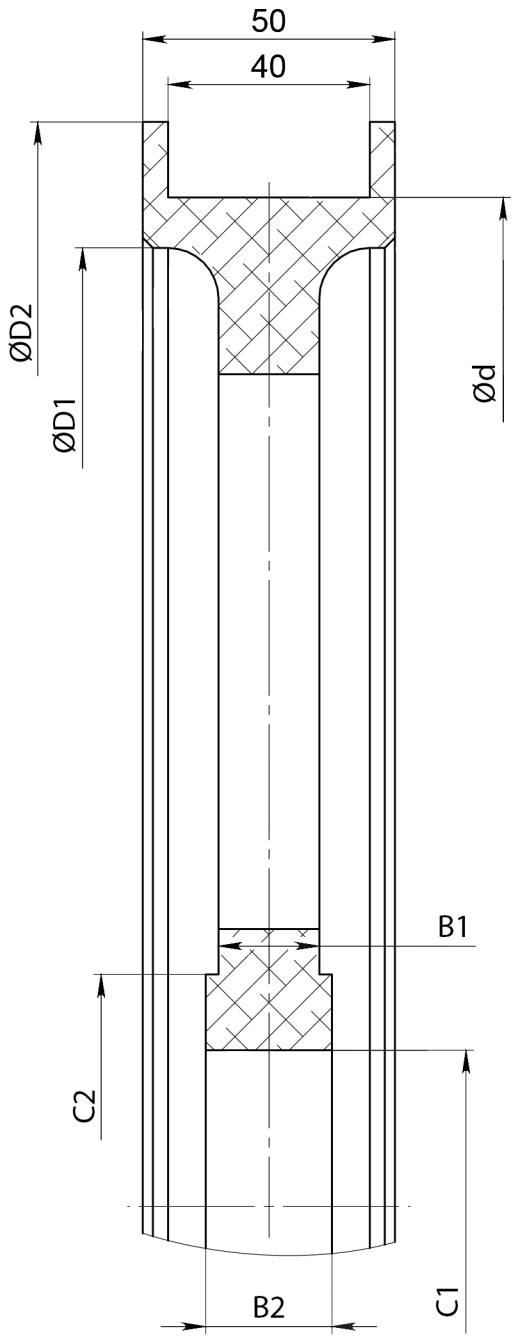


Anwendungsbeispiel
Article: 15056

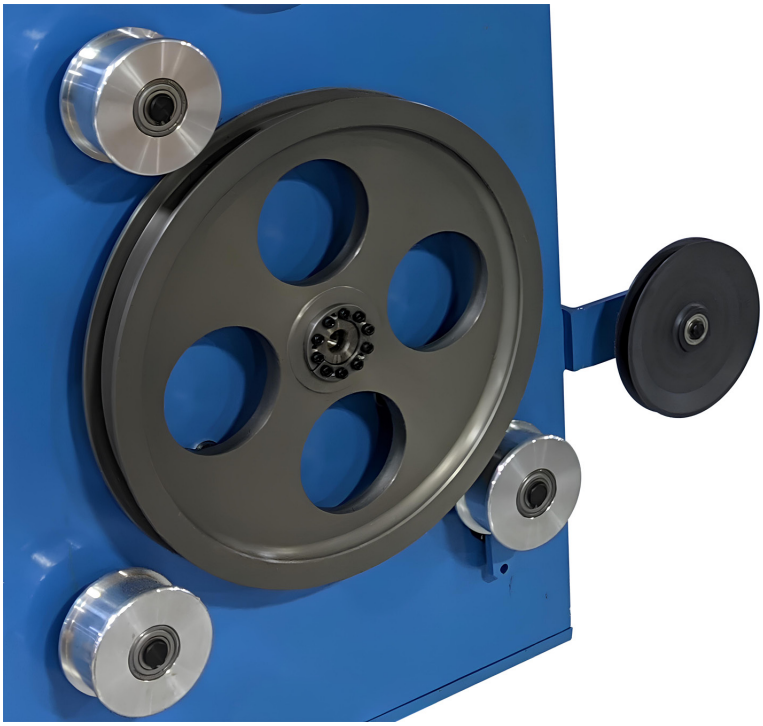

| Art.No. | Ød | ØD1 | ØD2 | B1 | B2 | C1 | C2 | Weight |
|---|---|---|---|---|---|---|---|---|
| **09429** | 250 | 240 | 270 | 7 | 56 | 25 | 52 | 4,5kg |
| **15056** | 400 | 380 | 430 | 20 | 25 | 62 | 92 | 8,7kg |

## Zeichnungs Nr. 3-400645-00

**Subec AB** **Hesselmans Torg 5** **SE- 131 54 Nacka** **Sweden** **Phone:** **+46-8-88 46 33** **Fax:** **+46-8-97 76 58** **Email: info@subec.se** **Web: www.subec.se**


Copyright © 2023 Subec

# LÄNGENMESSRAD

Material: Aluminium

Polyurethanbeschichtet, Shore A 83

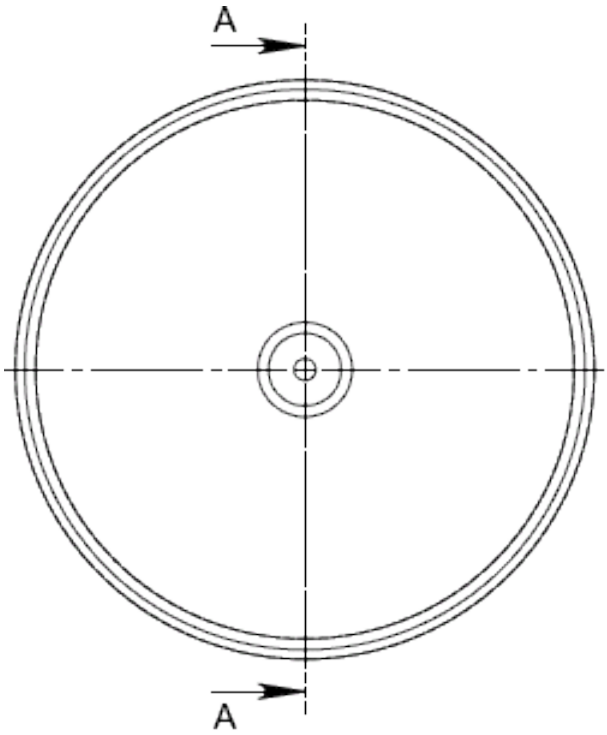


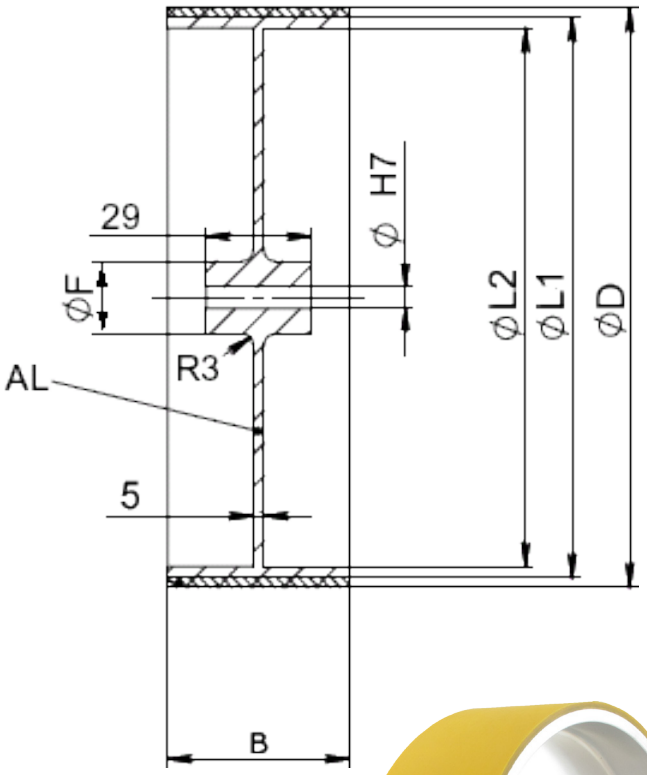




| Article | ØdH7 | B | Umfang | L1 | L2 | ØF | D ≈ | Gewicht |
|---|---|---|---|---|---|---|---|---|
| **05267** | 6 | 50 | 500 | 154 | 148 | 50 | 159,15 | |
| **05486** | 7 | 25 | 500 | 154 | 148 | 20 | 159,15 | |
| **05487** | 10 | 25 | 500 | 154 | 148 | 20 | 159,15 | |
| **05525*** | 10 | 50 | 500 | 154 | 148 | 50 | 159,15 | |
| **05488** | 12 | 50 | 500 | 154 | 148 | 20 | 159,15 | 0,8kg |
| **06829** | 12 | 100 | 500 | 154 | 148 | 20 | 159,15 | |
| **06354** | 17 | 58 | 500 | 154 | 148 | 20 | 159,15 | |
| **06001** | 15 | 40 | 1000 | 308 | 288 | 40 | 318,3 | |
| **04589** | 25 | 50 | 500 | 154 | 148 | 50 | 159,15 | |

**Zeichnungs Nr. 3-400775-00**

* Stock item

**Subec AB** **Hesselmans Torg 5** **SE- 131 54 Nacka** **Sweden** **Phone:** **+46-8-88 46 33** **Fax:** **+46-8-97 76 58** **Email: info@subec.se** **Web: www.subec.se**


Copyright © 2023 Subec

# RAD Ø300MM

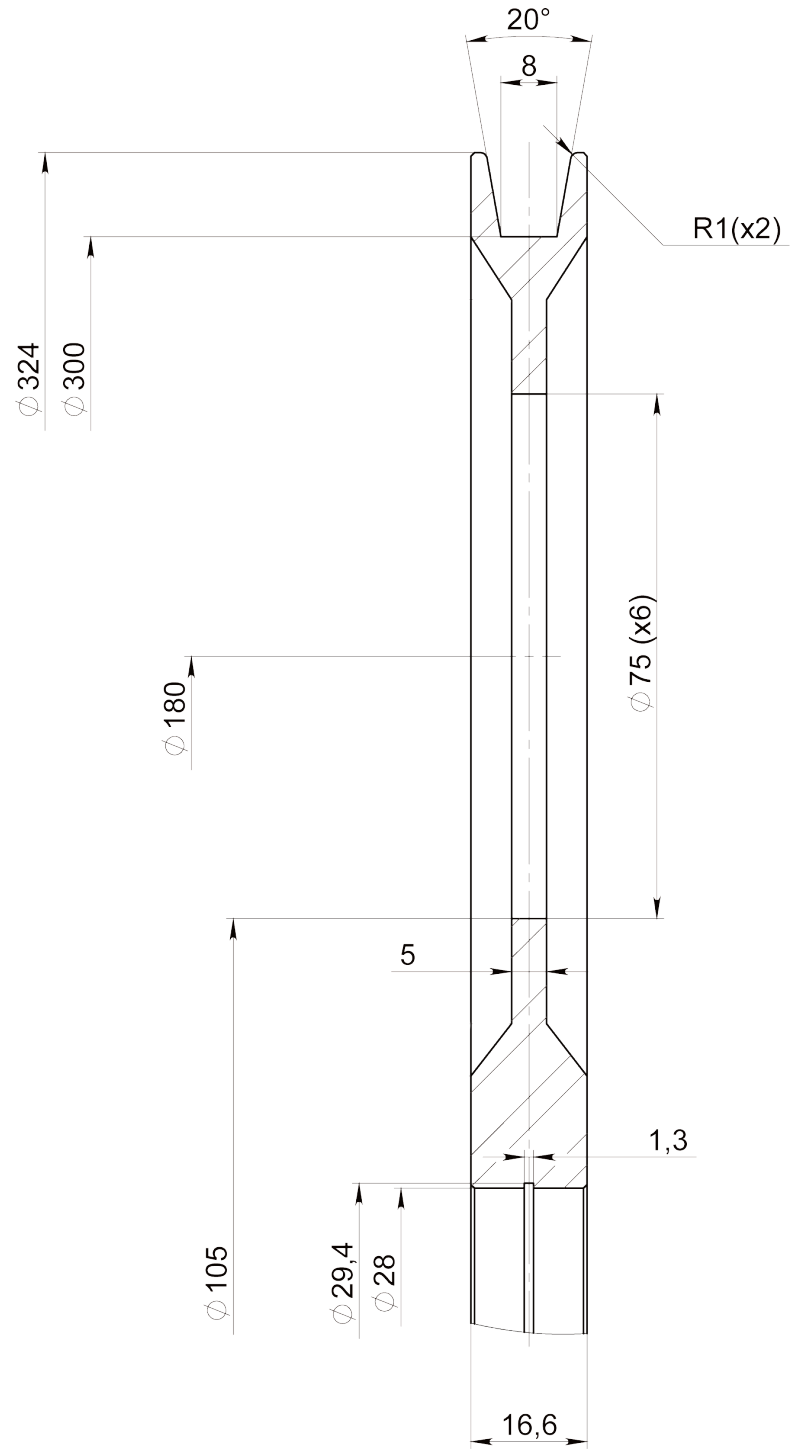


Article: 14836*



Für Lager:
6001-2Z or 6001-2RS

## Zeichnungs Nr. 1-401178-00

* Stock item

**Subec AB** **Hesselmans Torg 5** **SE- 131 54 Nacka** **Sweden**
**Phone:** **+46-8-88 46 33**
**Fax:** **+46-8-97 76 58**
**Email: info@subec.se**
**Web: www.subec.se**


Copyright © 2023 Subec

# RAD Ø300, 500MM

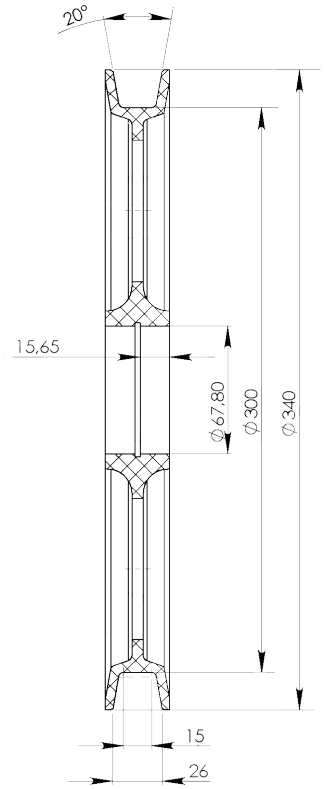




Article: 11620 Ø300mm, POM

Für Lager:
6008-2Z

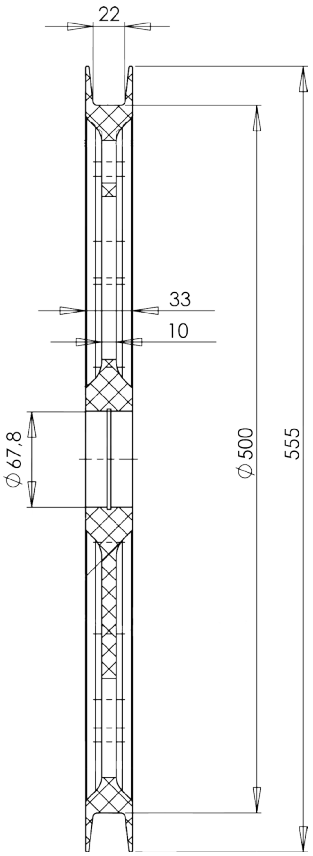




Article: 09207 Ø500mm, PA6
Gewicht: 2,9kg

Article: 11623 Ø500mm, POM
Gewicht: 3,6kg

Für Lager:
6008-2Z

**Zeichnungs Nr. 3-401150-00**

**Subec AB** | **Hesselmans Torg 5**, **SE- 131 54 Nacka**, **Sweden** | **Phone:** +46-8-88 46 33 | **Fax:** +46-8-97 76 58 | **Email:** info@subec.se | **Web:** www.subec.se


Copyright © 2023 Subec

# RAD Ø320MM

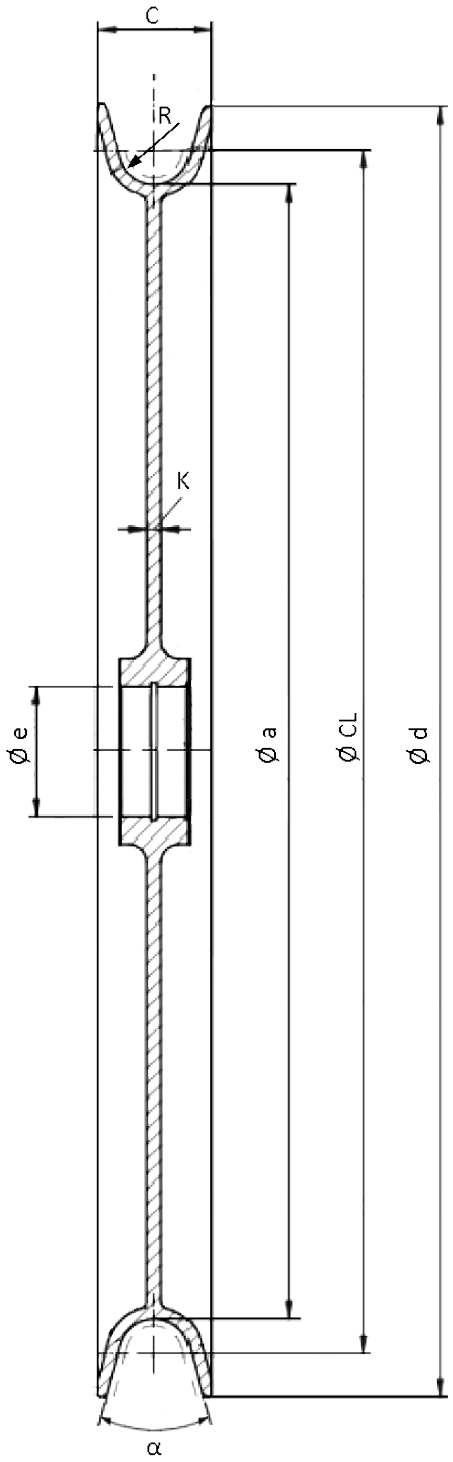





Article: 10454*

| Article | Ø d | Ø CL | Ø a | Ø e | C | K | R | α° | Gewicht | Material | Not |
|---|---|---|---|---|---|---|---|---|---|---|---|
| **10454*** | 364 | 340 | 320 | 37 | 32 | 4 | 10 | 30 | 1,5kg | Aluminium | Keramische Beschichtung Poliert Ra 1.0 |
| **10543** | 364 | 340 | 320 | 37 | 32 | 4 | 10 | 30 | | Stahl | Hartmetall Beschichtung |

## Zeichnungs Nr. 3-401285-00

* Stock item

**Subec AB** **Hesselmans Torg 5** **SE- 131 54 Nacka** **Sweden**
**Phone:** **+46-8-88 46 33**
**Fax:** **+46-8-97 76 58**
**Email: info@subec.se**
**Web: www.subec.se**


Copyright © 2023 Subec

# CAPSTAN RAD Ø400MM

Material: Aluminium

Polyurethanbeschichtet, Shore A 70

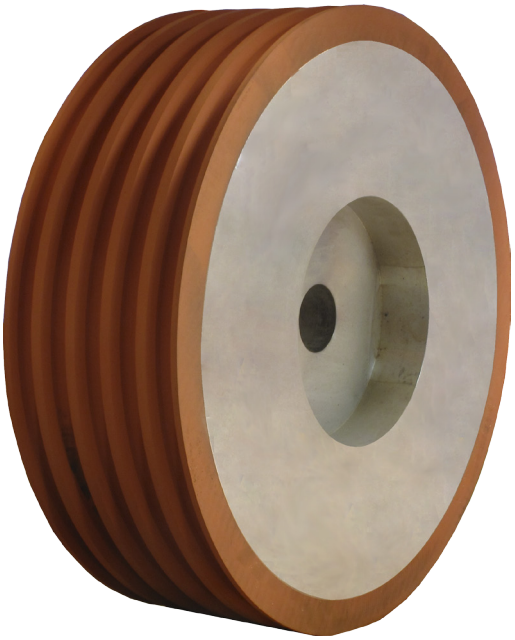



Article: 05819
Gewicht: 52kg

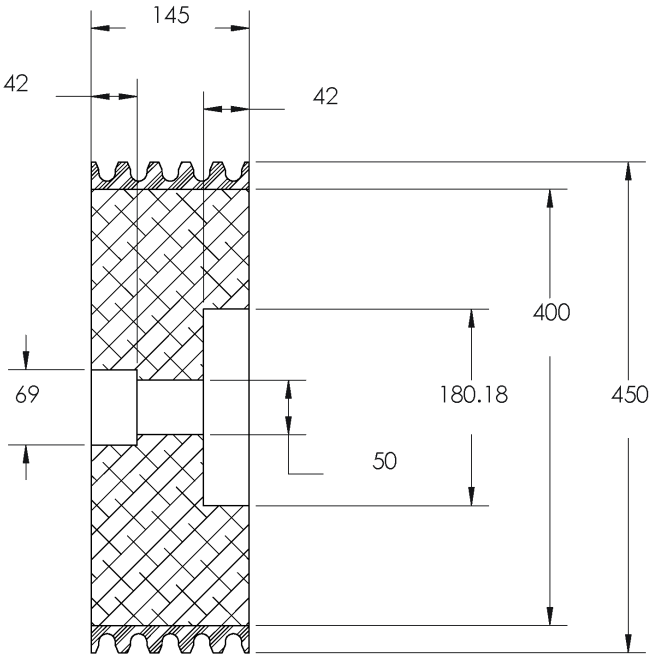


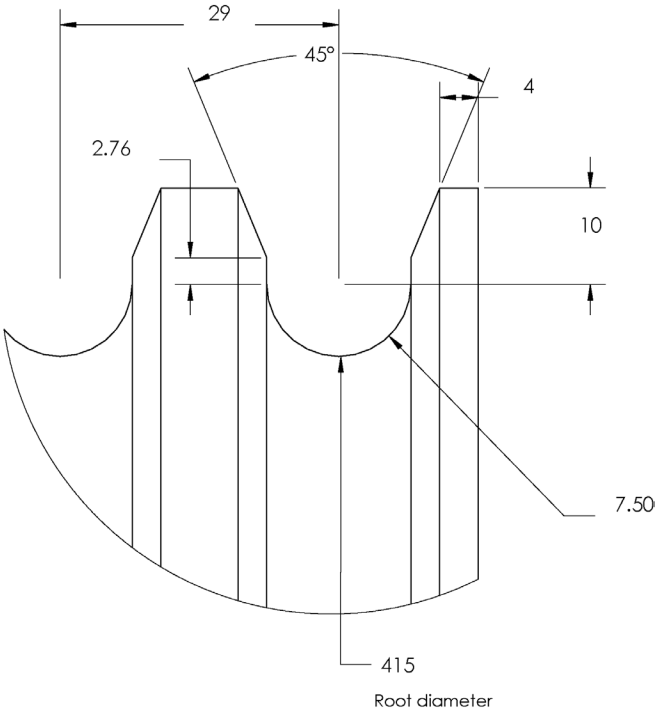


## Zeichnungs Nr. 3-400512-02

**Subec AB** **Hesselmans Torg 5** **SE- 131 54 Nacka** **Sweden** **Phone:** **+46-8-88 46 33** **Fax:** **+46-8-97 76 58** **Email: info@subec.se** **Web: www.subec.se**


Copyright © 2023 Subec

# RAD Ø440MM

Material: Aluminium

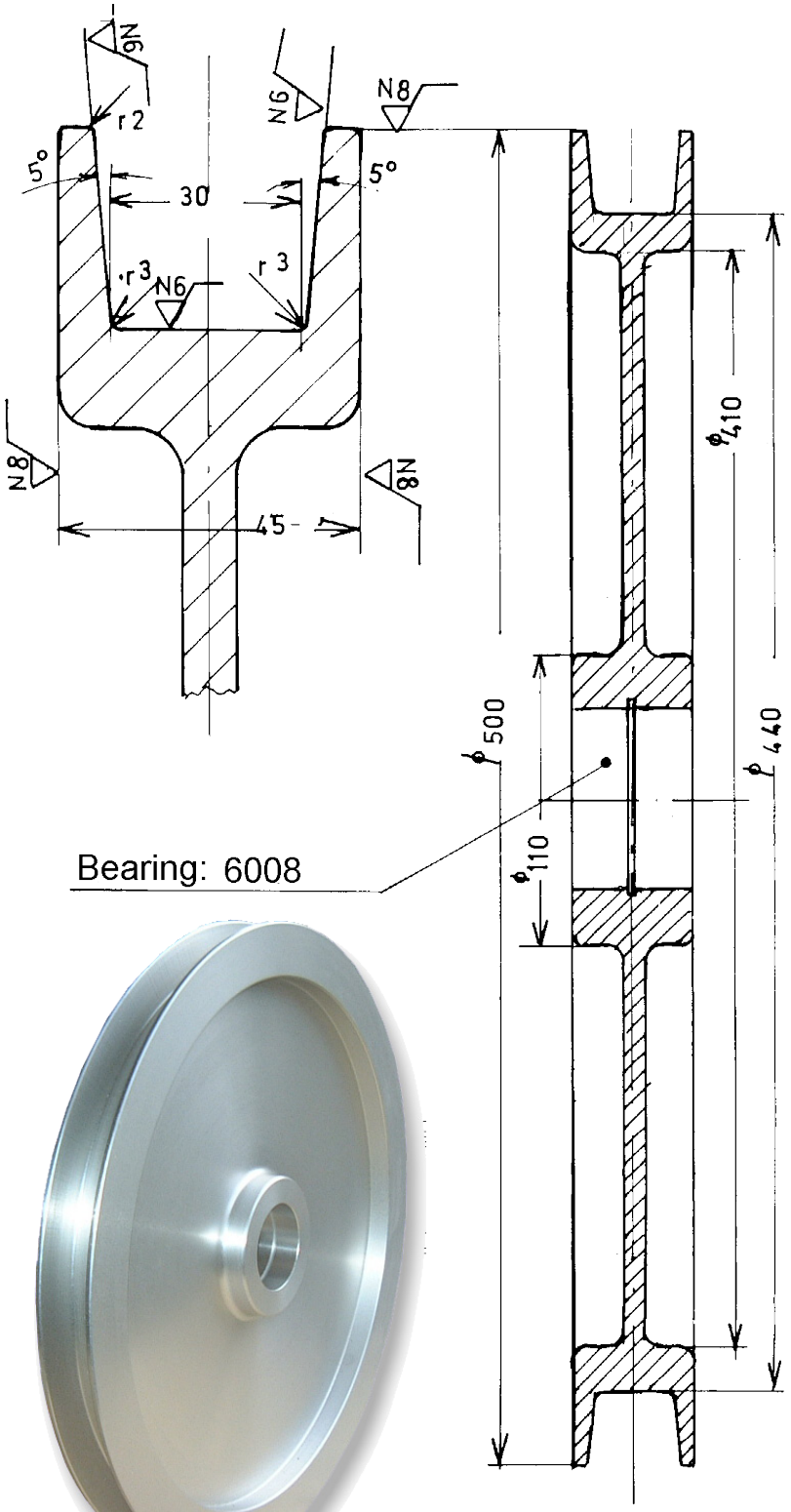


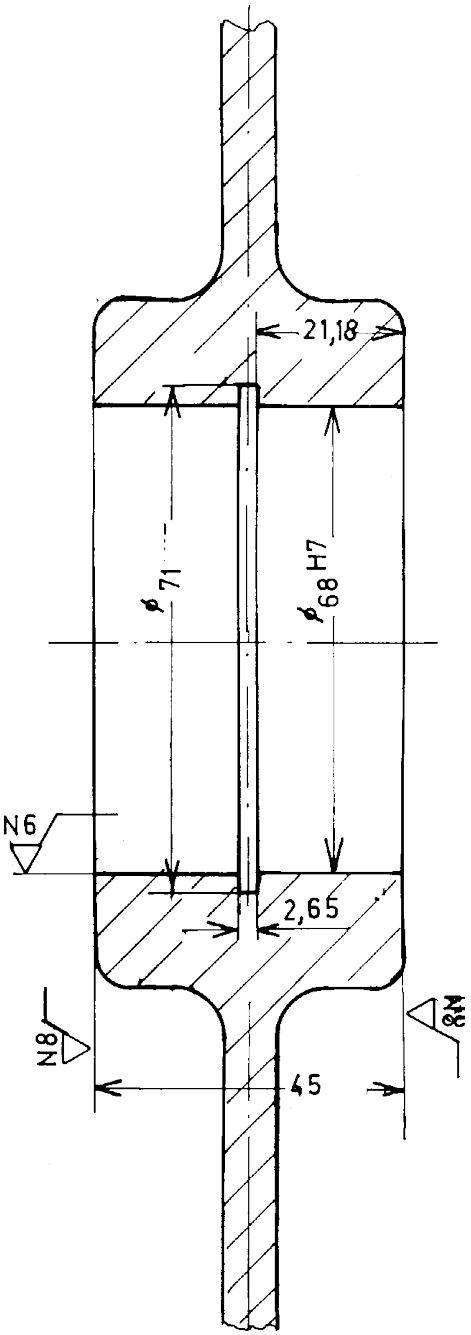




Article: 00081*
Gewicht: 6,6kg

**Zeichnungs Nr. 3-300109-00**

* Stock item

**Subec AB** **Hesselmans Torg 5** **SE- 131 54 Nacka** **Sweden**
**Phone:** **+46-8-88 46 33**
**Fax:** **+46-8-97 76 58**
**Email: info@subec.se**
**Web: www.subec.se**


Copyright © 2023 Subec

# RAD Ø440MM
# MIT HÖHENVERSTELLBAREM STATIV

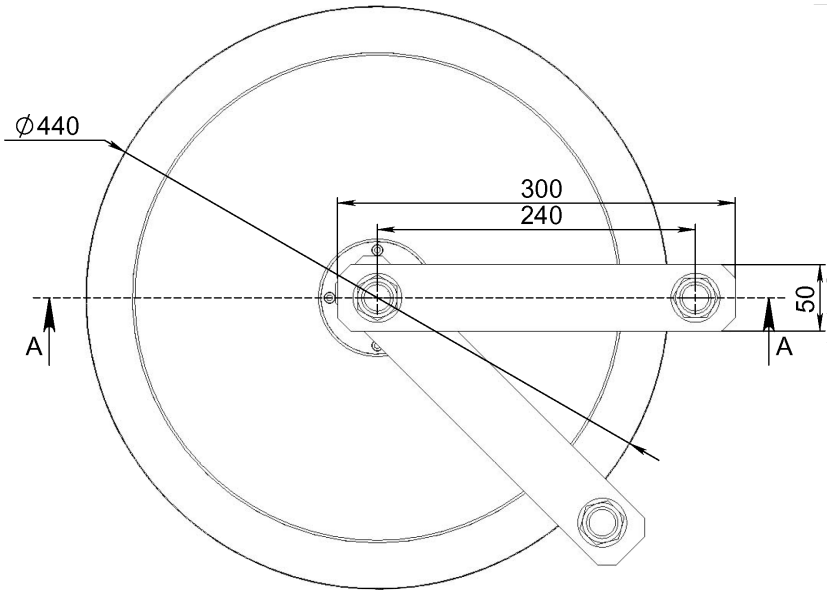


**Option:**
Mit Führungsrollen

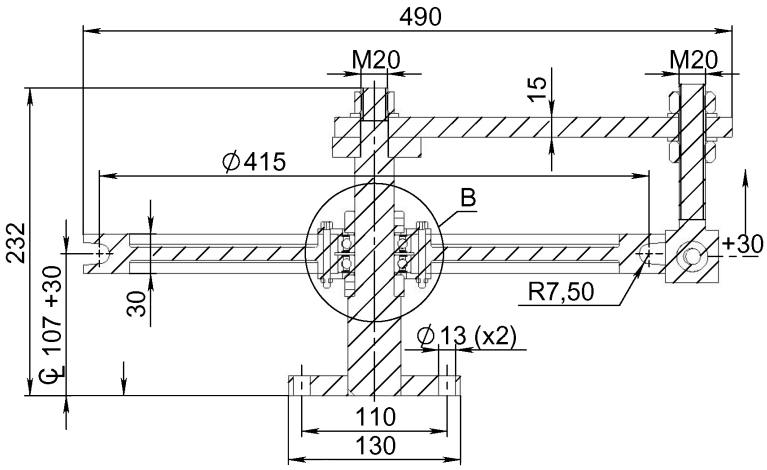


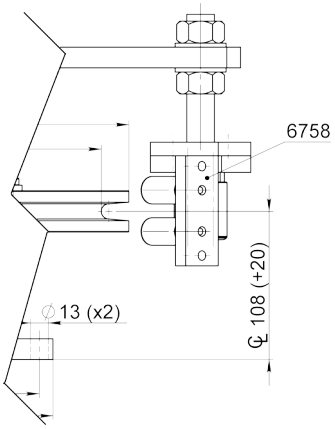


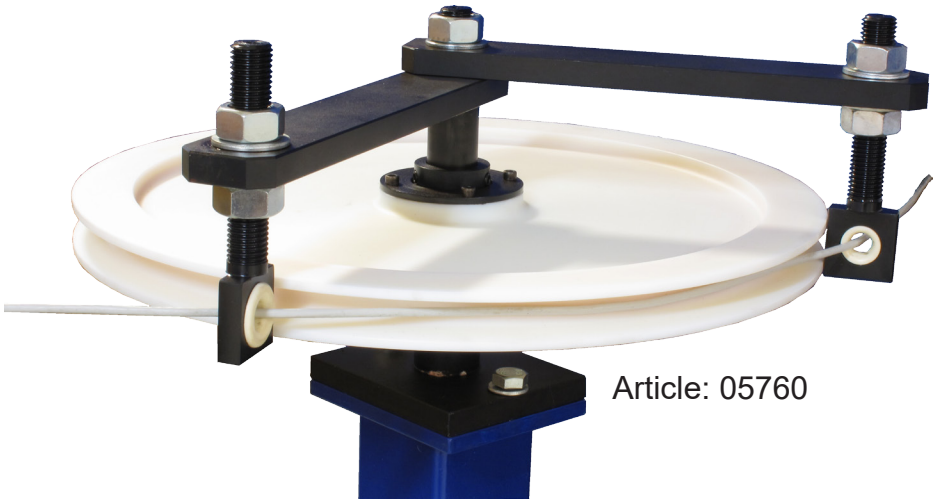

Article: 05760

## Zeichnungs Nr. 3-400430-00


| | | | | |
|---|---|---|---|---|
| Subec AB | Hesselmans Torg 5<br>SE- 131 54 Nacka<br>Sweden | Phone:<br>Fax: | +46-8-88 46 33<br>+46-8-97 76 58 | Email: info@subec.se<br>Web: www.subec.se |



Copyright © 2023 Subec

# RAD Ø496MM

Material: Aluminium, Hart Eloxierte Nut

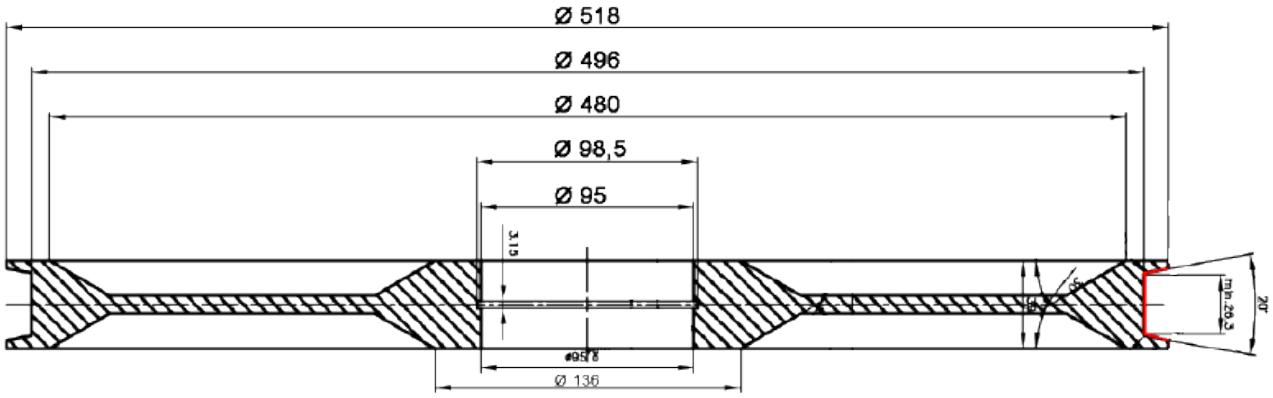




Article: 8290
Gewicht: 8,5kg

## Zeichnungs Nr. 3-400796-01

**Subec AB** | **Hesselmans Torg 5**, **SE- 131 54 Nacka**, **Sweden** | **Phone:** **+46-8-88 46 33** | **Fax:** **+46-8-97 76 58** | **Email: info@subec.se** | **Web: www.subec.se**


Copyright © 2023 Subec

# RAD Ø500, 600MM

Material: Aluminium

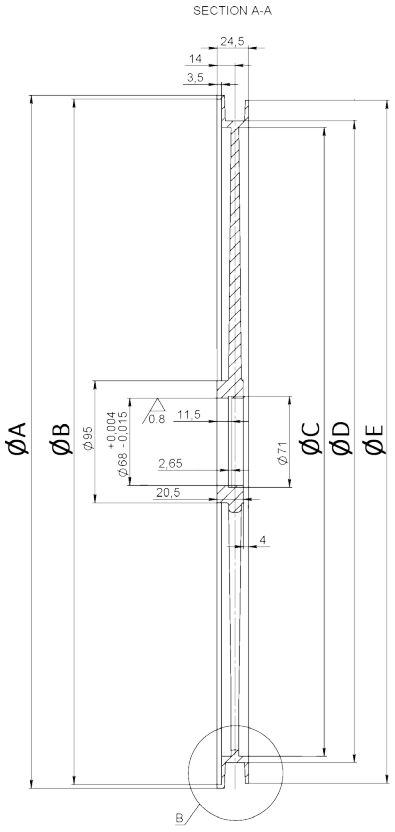


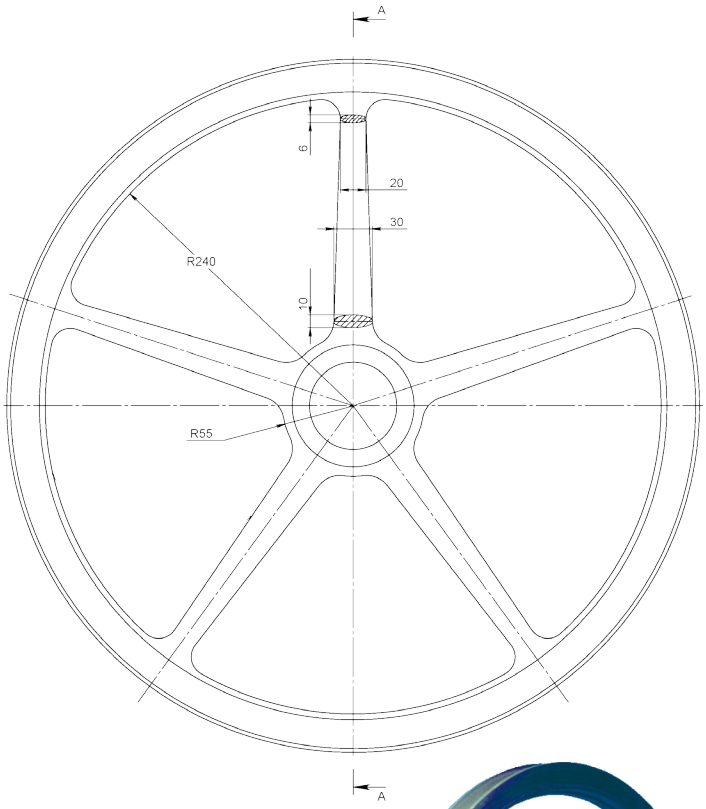


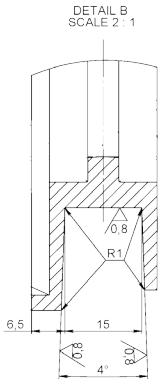


**Option:**
Radius in Laufnut



| Article | ØD | ØA | ØB | ØC | ØE | Gewicht | Nut |
|---|---|---|---|---|---|---|---|
| **00080*** | 500 | 540 | 534 | 490 | 532 | 1,7kg | Flache |
| **07358*** | 500 | 540 | 534 | 490 | 532 | 2.2kg | Flache, keramische be-schichtung |
| **07359*** | 600 | 640 | 634 | 590 | 632 | 2,4kg | Flache |

**Zeichnungs Nr. 3-400312-00**

* Stock item

**Subec AB** **Hesselmans Torg 5** **SE- 131 54 Nacka** **Sweden**
**Phone:** **+46-8-88 46 33**
**Fax:** **+46-8-97 76 58**
**Email: info@subec.se**
**Web: www.subec.se**


Copyright © 2023 Subec

# RAD Ø500, 600MM

Material: Aluminium

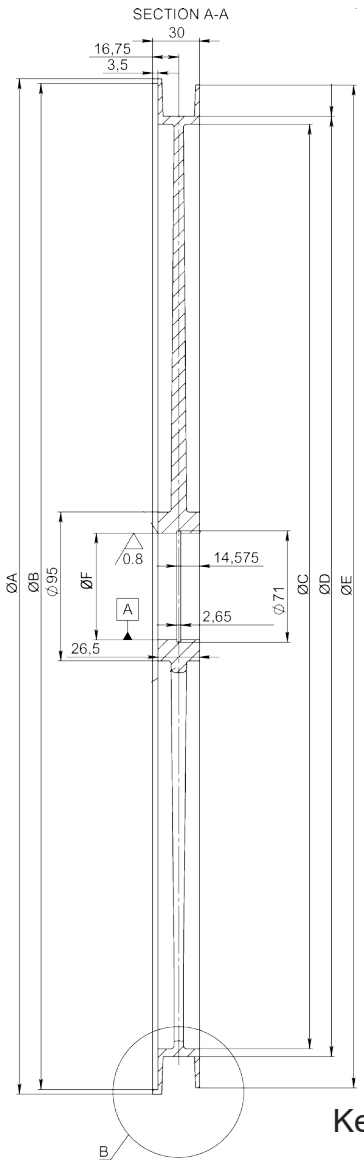


**Option:**
Keramikbeschichtung in flacher Laufnut
Article: 8487

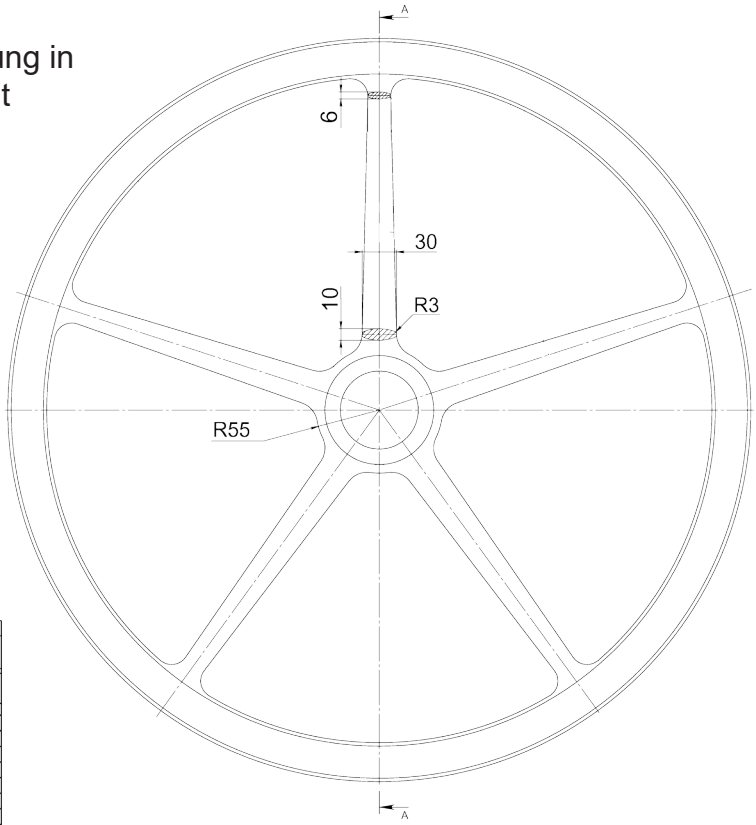


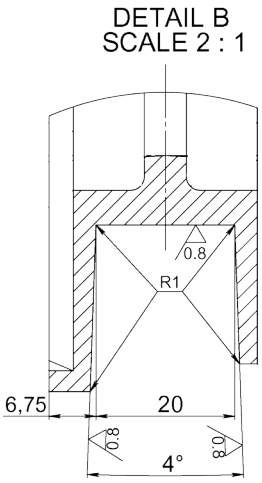


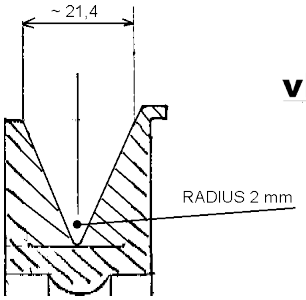


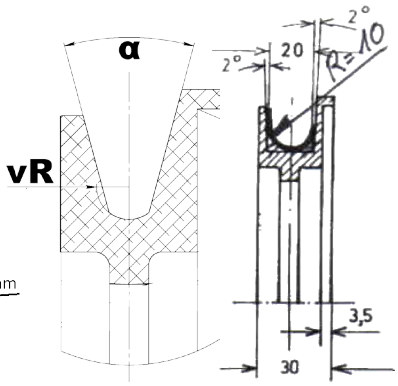


**Option:**
Keramikbeschichtung in flacher Laufnut
Article: 7409



| Article | ØD | ØA | ØB | ØC | ØE | ØF | α | vR | Laufnut | Gewicht | Note |
|---|---|---|---|---|---|---|---|---|---|---|---|
| **03635*** | 500 | 540 | 534 | 490 | 532 | 68 | 30° | 5 | V-Round | | |
| **06124*** | 500 | 540 | 534 | 490 | 532 | 72 | | | Flat | | Anderer Lagersitz |
| **00082*** | 500 | 548 | 542 | 490 | 540 | 68 | | | Flat | 2,3kg | |
| **09074*** | 500 | 548 | 542 | 490 | 540 | 72 | | | Flat | 1,9kg | Anderer Lagersitz |
| **06843*** | 500 | 548 | 542 | 490 | 540 | 68 | | | Round | 2,3kg | |
| **03642** | 500 | 548 | 542 | 490 | 540 | 68 | | | V | 2,9kg | |
| **03366A** | 600 | 648 | 642 | 590 | 640 | 68 | | | Flat | 3,0kg | |
| **10874*** | 800 | 848 | 842 | 790 | 840 | 68 | | | Flat | | 6 Speichen |

**Zeichnungs Nr. 3-400337-00**

* Stock item

**Subec AB** **Hesselmans Torg 5** **SE- 131 54 Nacka** **Sweden**
**Phone:** **+46-8-88 46 33**
**Fax:** **+46-8-97 76 58**
**Email: info@subec.se**
**Web: www.subec.se**


Copyright © 2023 Subec

# RAD Ø500, 800MM

Material: PUR-Hartschaum

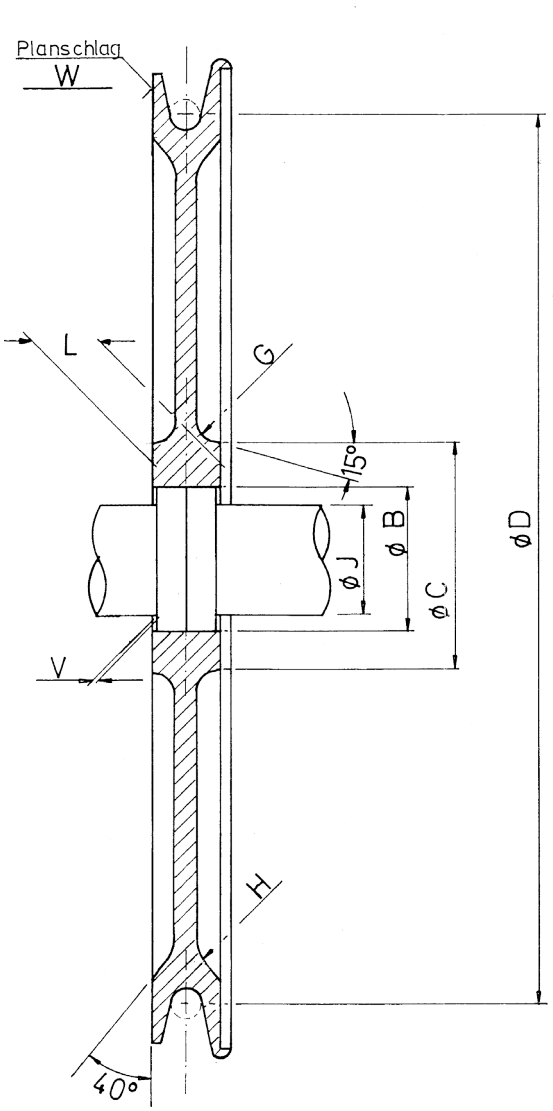




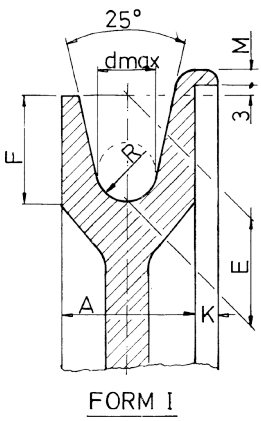

FORM I

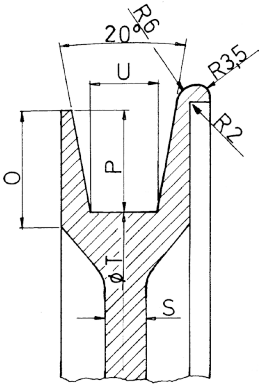

FORM II

## Form 1

| Article | D | d | $A_0^{+1}$ | B | C | E | F | G | H | J | K | $L_0^{+1}$ | M | R | S | T | V | W | Lager | Gewicht |
|---|---|---|---|---|---|---|---|---|---|---|---|---|---|---|---|---|---|---|---|---|
| 01225* | 500 | 16 | 38 | 80 | 120 | 30 | 30 | 10 | 18 | 50 | 6 | 38 | 5 | 9 | 12 | 480 | 3 | 2 | 6010-2z | 3,3kg |
| 16729* | 500 | 16 | 38 | 80 | 120 | 30 | 30 | 10 | 18 | 50 | 6 | 38 | 5 | 12 | 12 | 480 | 3 | 2 | 6010-2z | |
| 00862* | 800 | 25 | 64 | 130 | 150 | 40 | 40 | 16 | 22 | 60 | 10 | 64 | 7 | 15 | 12 | 765 | 3 | - | 6312-2z | |

## Form 2

| Article | D | d | $A_0^{+1}$ | B | C | G | H | J | K | $L_0^{+1}$ | M | O | P | S | T | U | V | W | Lager | Gewicht |
|---|---|---|---|---|---|---|---|---|---|---|---|---|---|---|---|---|---|---|---|---|
| 01448* | 500 | 16 | 38 | 80 | 120 | 10 | 18 | 50 | 6 | 38 | 5 | 33 | 30 | 12 | 480 | 20 | 3 | 2 | 6010-2z | |
| 01379* | 800 | 25 | 64 | 130 | 150 | 16 | 22 | 60 | 10 | 64 | 7 | 45 | 40 | 12 | 765 | 30 | 3 | - | 6312-2z | 11,3kg |

**Zeichnungs Nr. 1-400332-00**

* Stock item

**Subec AB** **Hesselmans Torg 5** **SE- 131 54 Nacka** **Sweden**
**Phone:** **+46-8-88 46 33**
**Fax:** **+46-8-97 76 58**
**Email: info@subec.se**
**Web: www.subec.se**


Copyright © 2023 Subec

# RAD Ø600MM

Material: Aluminium

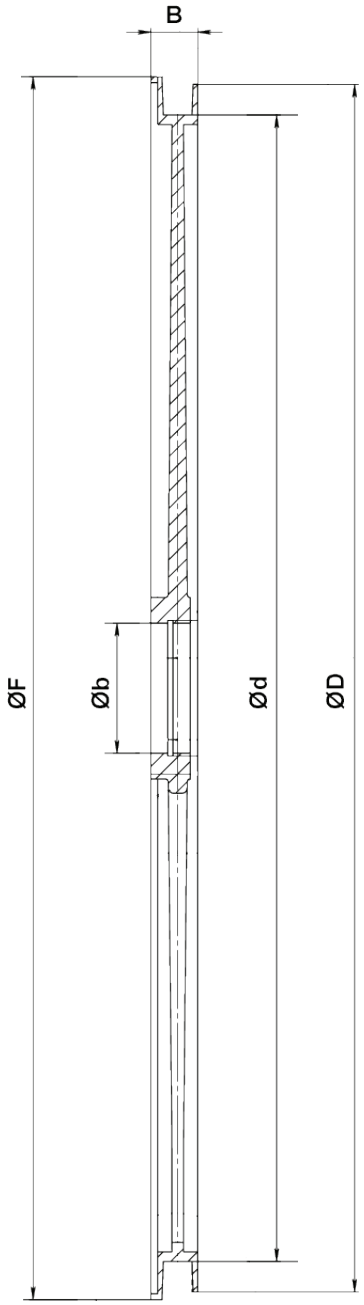


**Option:** With protection plates



Article: 07406*

| Article | Ød | ØD | ØF | Øb | B | Lager | Nut | Gewicht |
|---|---|---|---|---|---|---|---|---|
| **07406*** | 600 | 640 | 650 | 68 | 48.5 | 6008-2z | 32mm Flat | 5,3kg |
| **07490*** | 600 | 632 | 640 | 68 | 24.5 | 61909 RZ | 15mm Flat | 2kg |

## Zeichnungs Nr. 1-400804-00

* Stock item

**Subec AB** **Hesselmans Torg 5** **SE- 131 54 Nacka** **Sweden**
**Phone:** **+46-8-88 46 33** **Fax:** **+46-8-97 76 58**
**Email: info@subec.se** **Web: www.subec.se**


Copyright © 2023 Subec

# RAD Ø600MM

Material: Aluminium





Article: 07332*
Gewicht: 2,6kg

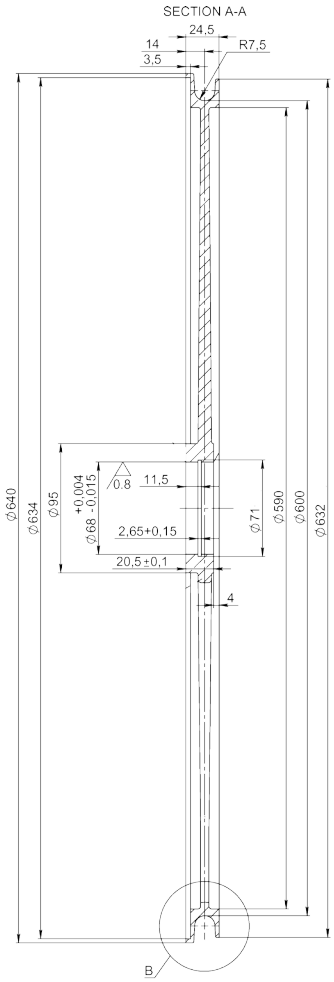


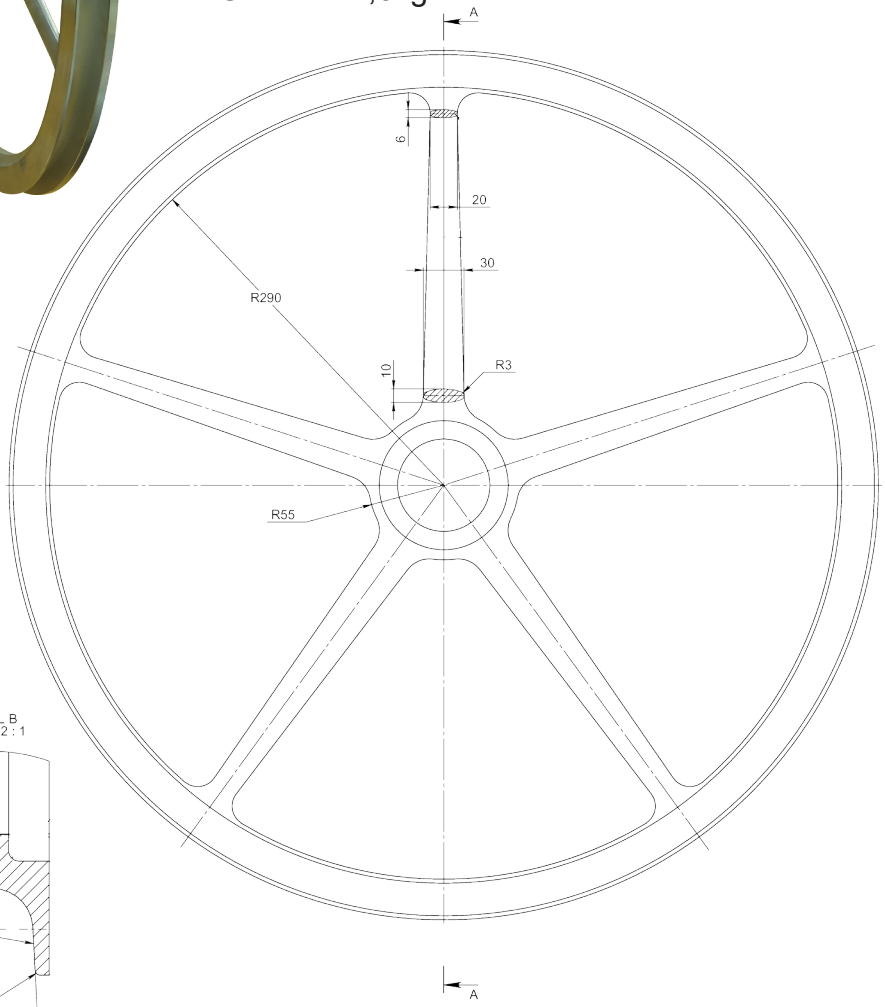


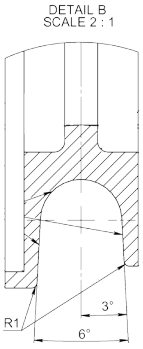


**Zeichnungs Nr. 3-400312-00**

* Stock item

**Subec AB** **Hesselmans Torg 5** **SE- 131 54 Nacka** **Sweden**
**Phone:** **+46-8-88 46 33**
**Fax:** **+46-8-97 76 58**
**Email: info@subec.se**
**Web: www.subec.se**


Copyright © 2023 Subec

# RAD Ø630MM

Material: Aluminium



Article: 00817*
Gewicht: 15kg



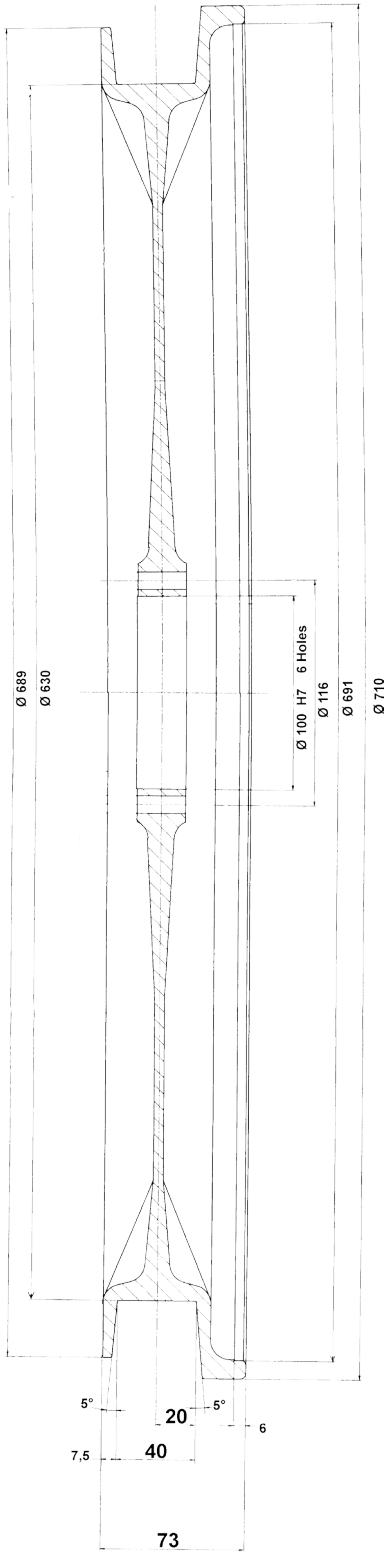


**Zeichnungs Nr. 3-400424-00**

* Stock item

**Subec AB** **Hesselmans Torg 5** **SE- 131 54 Nacka** **Sweden**
**Phone:** **+46-8-88 46 33**
**Fax:** **+46-8-97 76 58**
**Email: info@subec.se**
**Web: www.subec.se**


Copyright © 2023 Subec

# RAD Ø800MM

Material: Aluminium

Typ 1

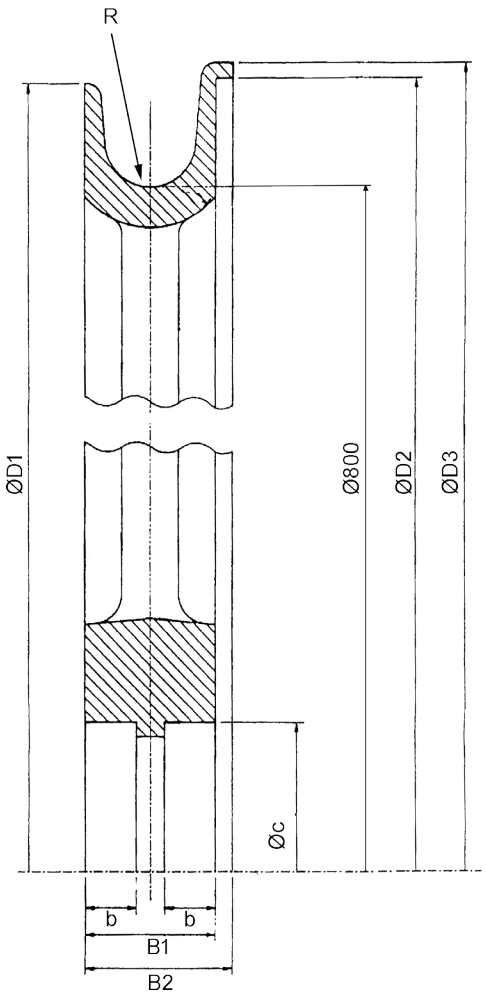


Typ 2

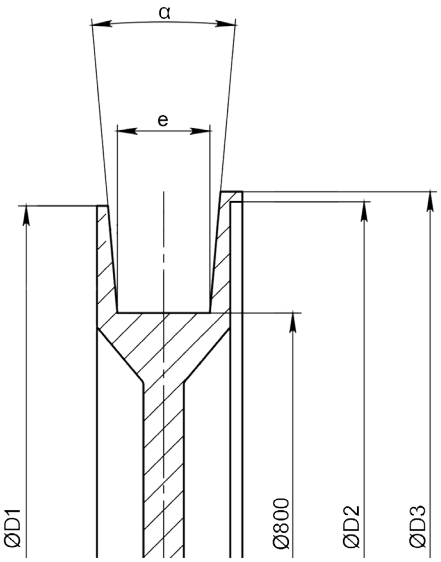




Article: 07035*

**Option:**
Alt. Kugellagersitz
Beschichtung in der Nut

| Article | Øc | b | B1 | B2 | D1 | D2 | D3 | e | R | Laufnut | Lager | Typ | Gewicht |
|---|---|---|---|---|---|---|---|---|---|---|---|---|---|
| **08200** | 65 | - | 66 | 72 | 906 | 910 | 920 | 45,80 | - | - | Nutenstein | 2 | 21,2kg |
| **14769*** | 68 | 12 | 34 | 38 | 840 | 842 | 848 | 26 | - | - | 61909-2Z | 2 | 6,5kg |
| **07035*** | 95 | 18 | 66 | 72 | 906 | 910 | 920 | - | 25 | Cr2O3 | 6012-2Z | 1 | 26kg |
| **00083*** | 100 | 18 | 66 | 72 | 906 | 910 | 920 | - | 25 | - | 6013-2Z | 1 | 21,2kg |
| **08606** | 100 | 18 | 66 | 72 | 906 | 910 | 920 | 45,80 | - | Keramische | 6013-2Z | 2 | - |
| **15034** | 100 | 18 | 66 | 72 | 906 | 910 | 920 | 45,80 | - | - | 6013-2Z | 2 | - |

**Zeichnungs Nr. 1-400278-01**

* Stock item

**Subec AB** **Hesselmans Torg 5** **SE- 131 54 Nacka** **Sweden**
**Phone:** **+46-8-88 46 33**
**Fax:** **+46-8-97 76 58**
**Email: info@subec.se**
**Web: www.subec.se**


Copyright © 2023 Subec

# RAD Ø800MM

Material: Aluminium



Article: 00743
Gewicht: 27kg



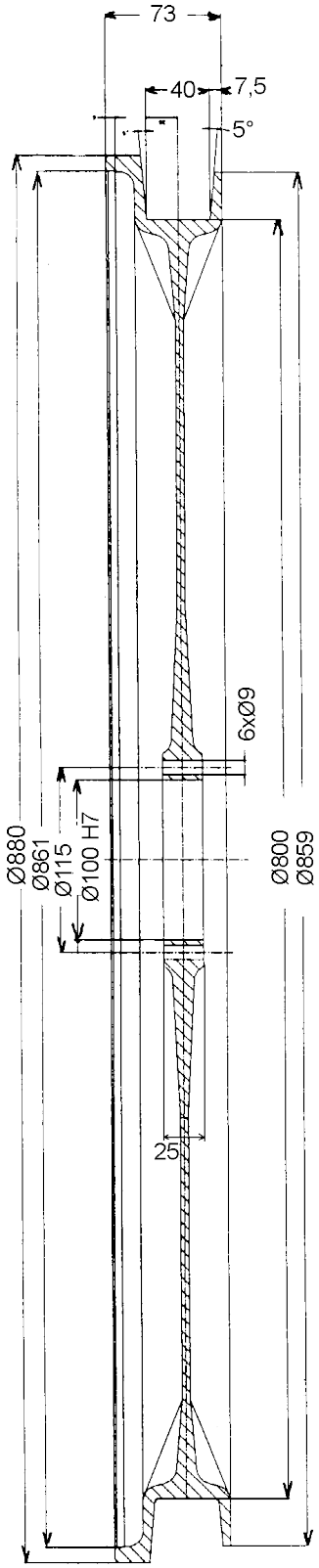


**Zeichnungs Nr. 3-400417-00**

**Subec AB** **Hesselmans Torg 5** **SE- 131 54 Nacka** **Sweden** **Phone:** **+46-8-88 46 33** **Fax:** **+46-8-97 76 58** **Email: info@subec.se** **Web: www.subec.se**


Copyright © 2023 Subec

# RAD Ø900MM

Material: Aluminium

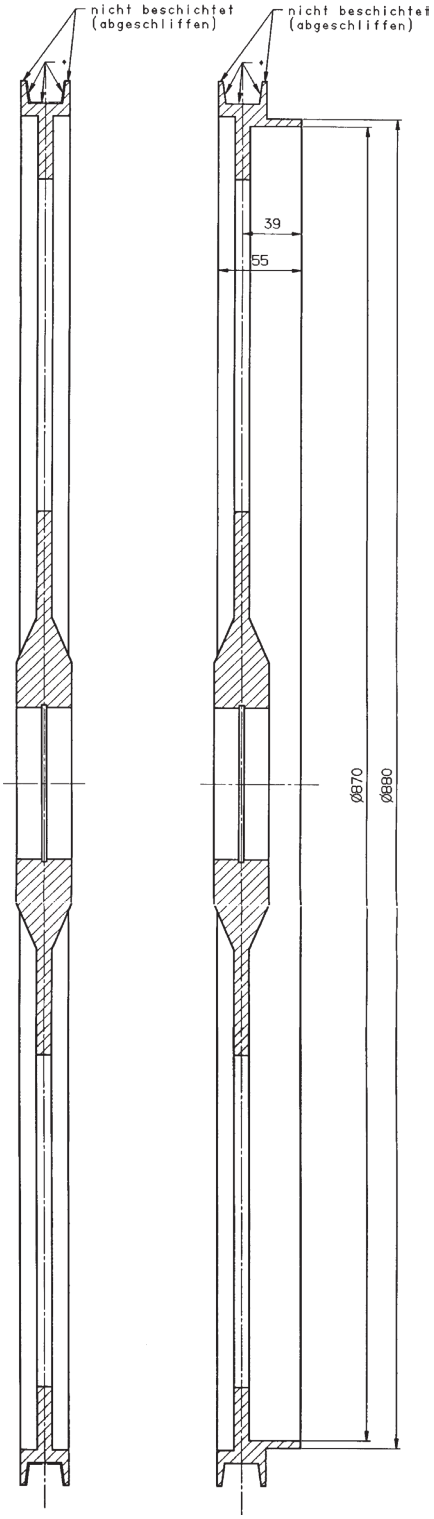




Article: 04805
Gewicht: 17,5kg



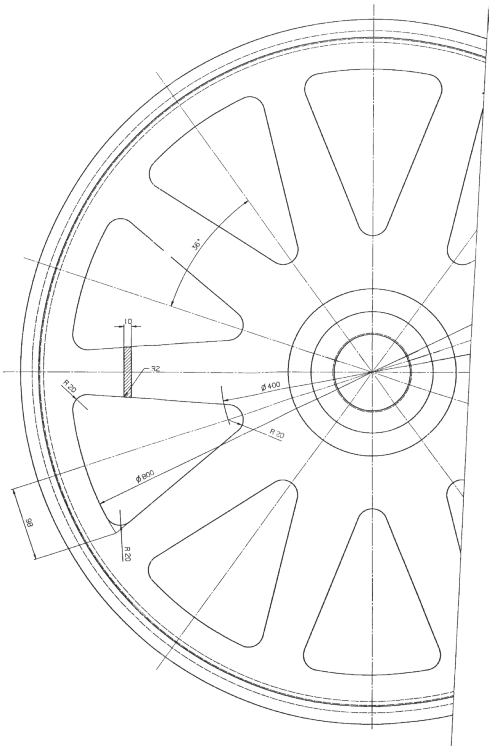

## Zeichnungs Nr. 3-400463-00


| | | | | |
|---|---|---|---|---|
| Subec AB | Hesselmans Torg 5<br>SE- 131 54 Nacka<br>Sweden | Phone:<br>Fax: | +46-8-88 46 33<br>+46-8-97 76 58 | Email: info@subec.se<br>Web: www.subec.se |



Copyright © 2023 Subec

# RAD Ø1000MM

Material: Aluminium

Conformal Polymer Beschichtung

Speziell geeignet in feuchter Umgebung wie z.B. Kühlrinnen

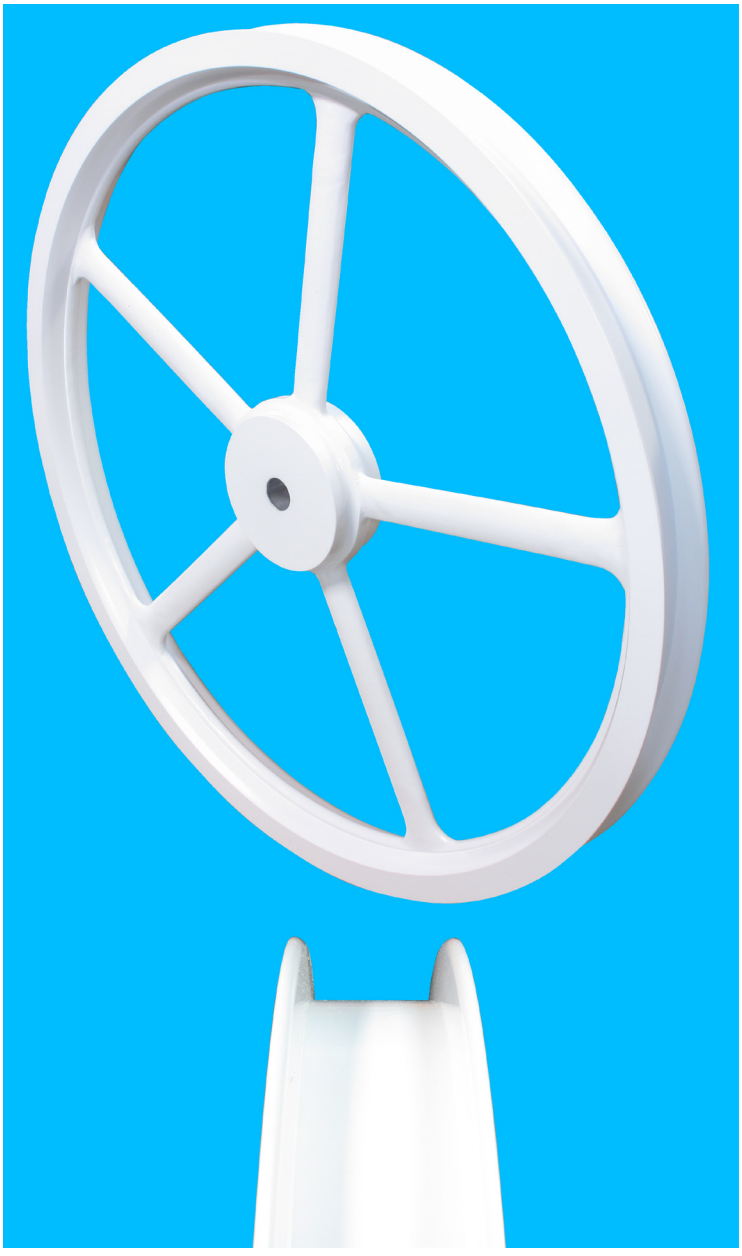

Article: 07969

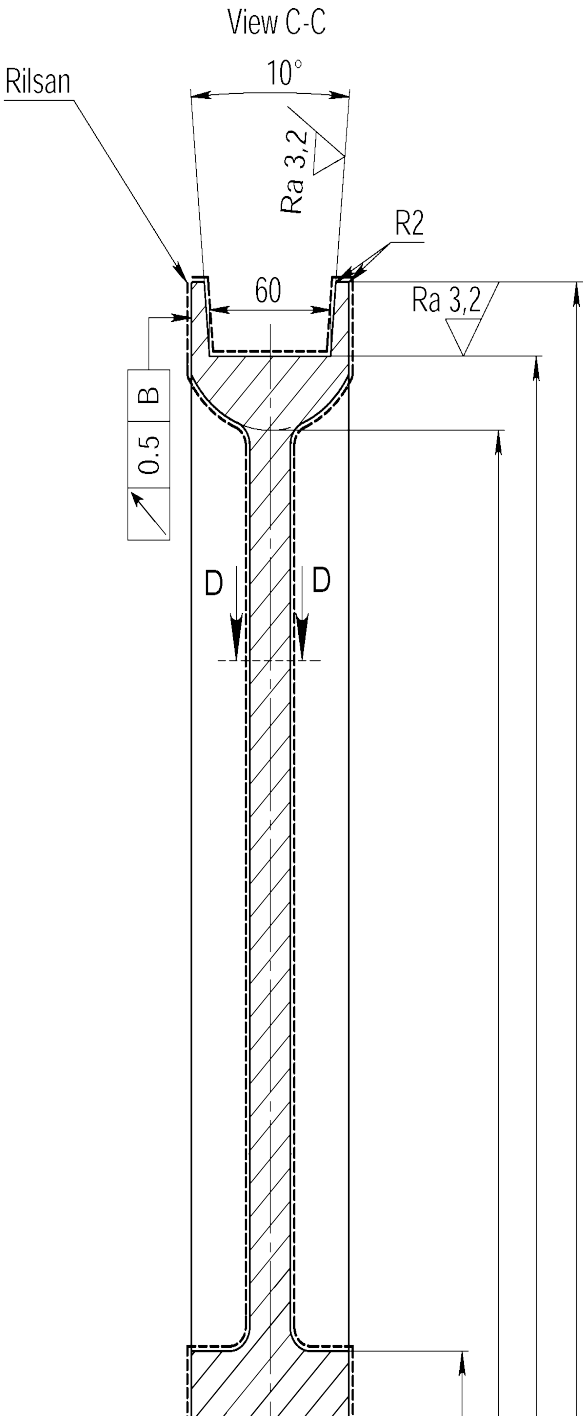


## Zeichnungs Nr. 1-400943-00

Subec AB
Hesselmans Torg 5
SE- 131 54 Nacka
Sweden
Phone: +46-8-88 46 33
Fax: +46-8-97 76 58
Email: info@subec.se
Web: www.subec.se


Copyright © 2023 Subec

# RAD Ø1000MM

Material: Aluminium

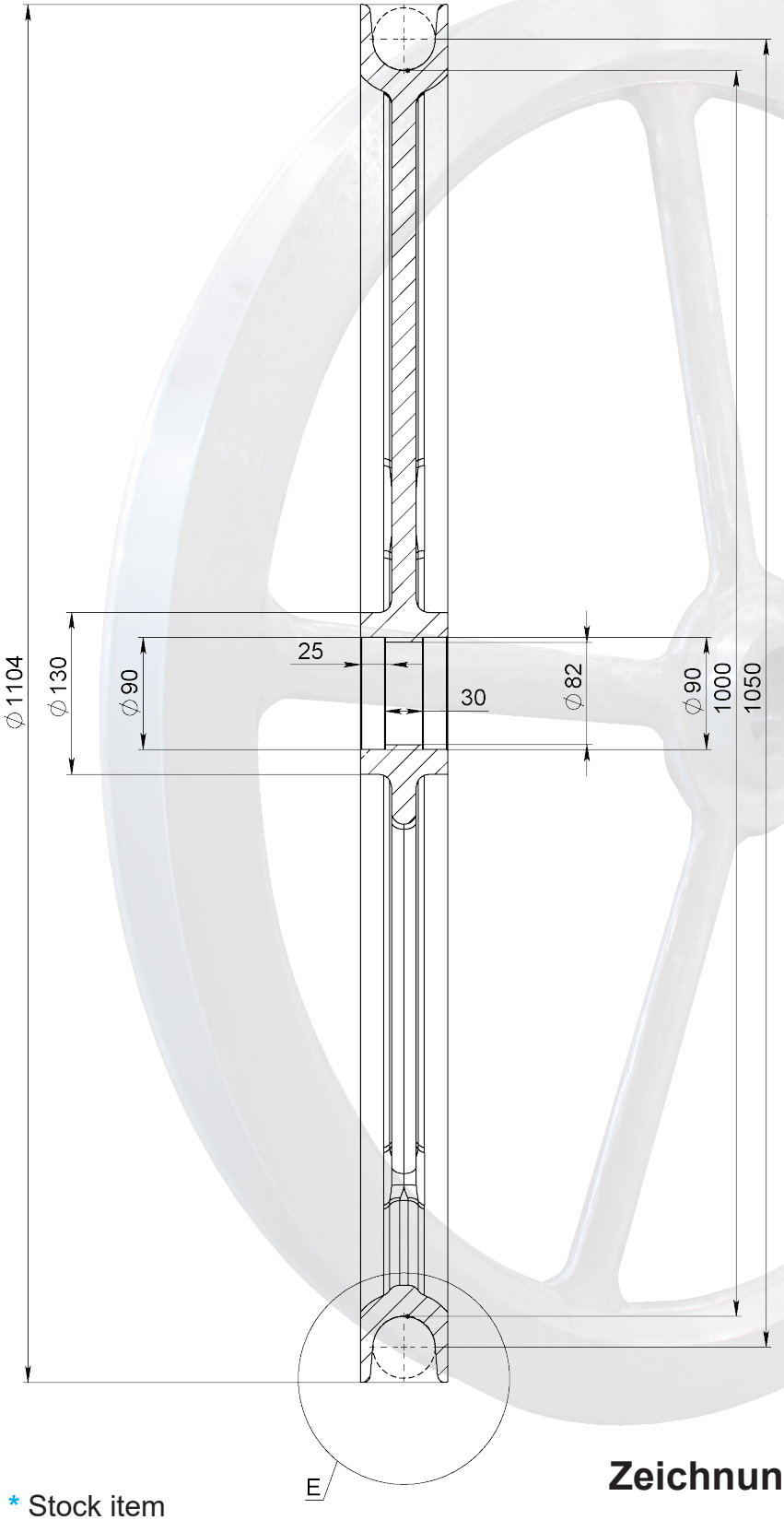


Mit Überwurf
Article: 07487*
Gewicht: 29kg

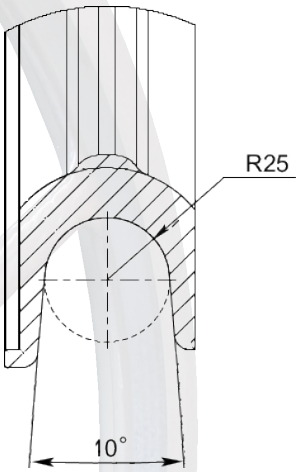


Ohne Überwurf
Article: 07912*
Gewicht: 29kg

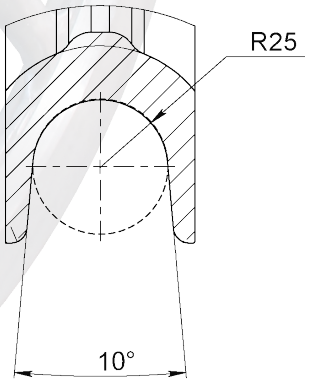


**Zeichnungs Nr. 1-400943-00**

* Stock item

**Subec AB** **Hesselmans Torg 5** **SE- 131 54 Nacka** **Sweden** **Phone:** **+46-8-88 46 33** **Fax:** **+46-8-97 76 58** **Email: info@subec.se** **Web: www.subec.se**


Copyright © 2023 Subec

# RAD Ø1200, 1600MM

Material: Aluminium

Typ 1 Typ 2

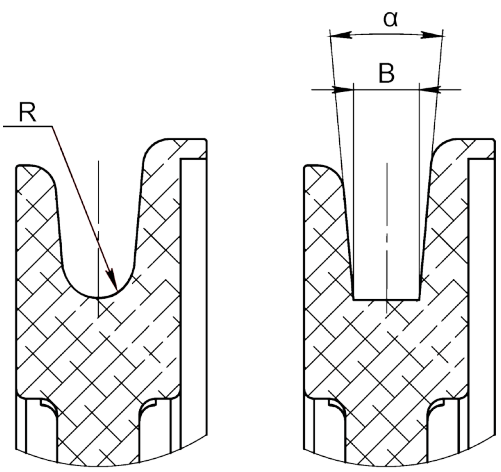


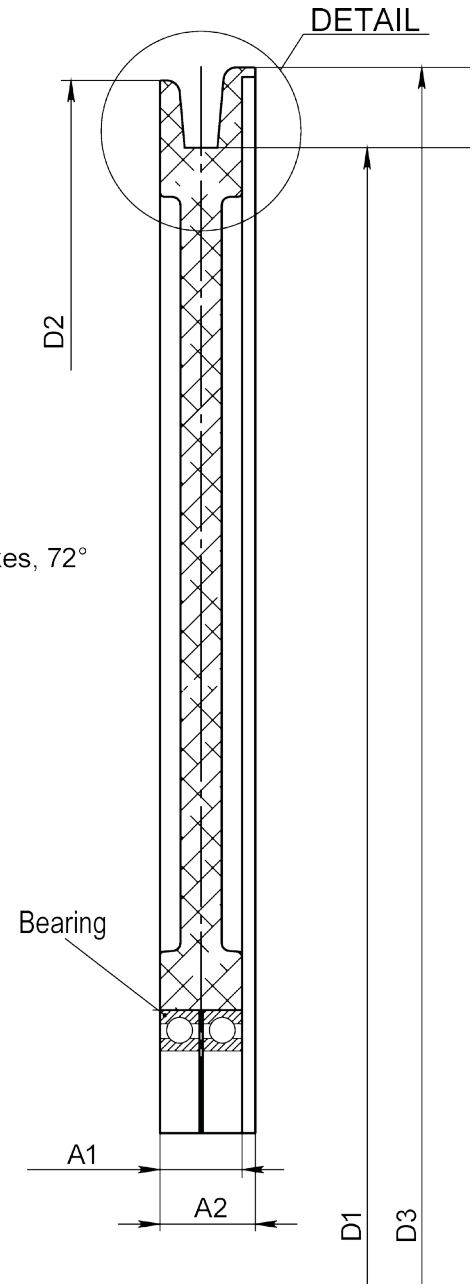




Article: 00084*

**Option:**
Alt. Kugellagersitz
Beschichtung in der Nut

| Article | D1 | D2 | D3 | A1 | A2 | B | α | R | Lager | Typ | Gewicht |
|---|---|---|---|---|---|---|---|---|---|---|---|
| **17007** | 1200 | 1282 | 1298 | 50 | 58 | 20 | 10° | - | 6020-2Z, d=100 | 2 | |
| **12645** | 1200 | 1282 | 1298 | 75 | 83 | - | - | 20 | 6016-2Z, d=80 | 1 | 46,3kg |
| **00084** | 1200 | 1282 | 1298 | 75 | 83 | - | - | 27 | 6020-2Z, d=100 | 1 | 49kg |
| **06696** | 1600 | 1682 | 1698 | 75 | 83 | - | - | 27 | 6020-2Z, d=100 | 1 | |

## Zeichnungs Nr. 395-101-B

* Stock item

**Subec AB** **Hesselmans Torg 5** **SE- 131 54 Nacka** **Sweden**
**Phone:** **+46-8-88 46 33**
**Fax:** **+46-8-97 76 58**
**Email: info@subec.se**
**Web: www.subec.se**


Copyright © 2023 Subec

# RAD Ø1250MM

Material: PA6

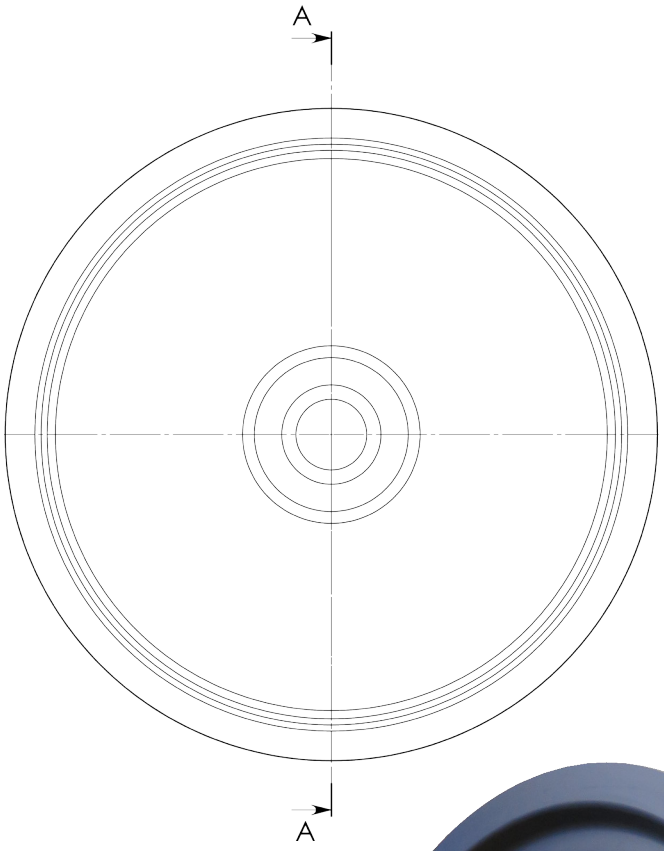


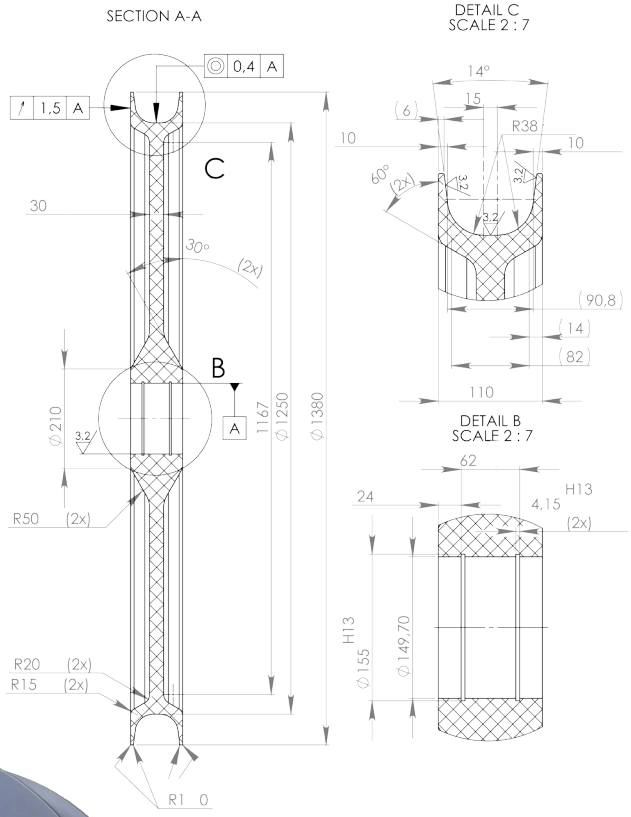




Article: 08227
Gewicht: 60,6kg

**Zeichnungs Nr. 1-400385-00**


| | | | | |
|---|---|---|---|---|
| **Subec AB** | **Hesselmans Torg 5**<br>**SE- 131 54 Nacka**<br>**Sweden** | **Phone:**<br>**Fax:** | **+46-8-88 46 33**<br>**+46-8-97 76 58** | **Email: info@subec.se**<br>**Web: www.subec.se** |



Copyright © 2023 Subec

# RAD Ø1600MM

Material: Aluminium

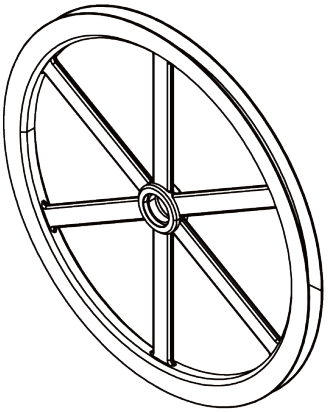

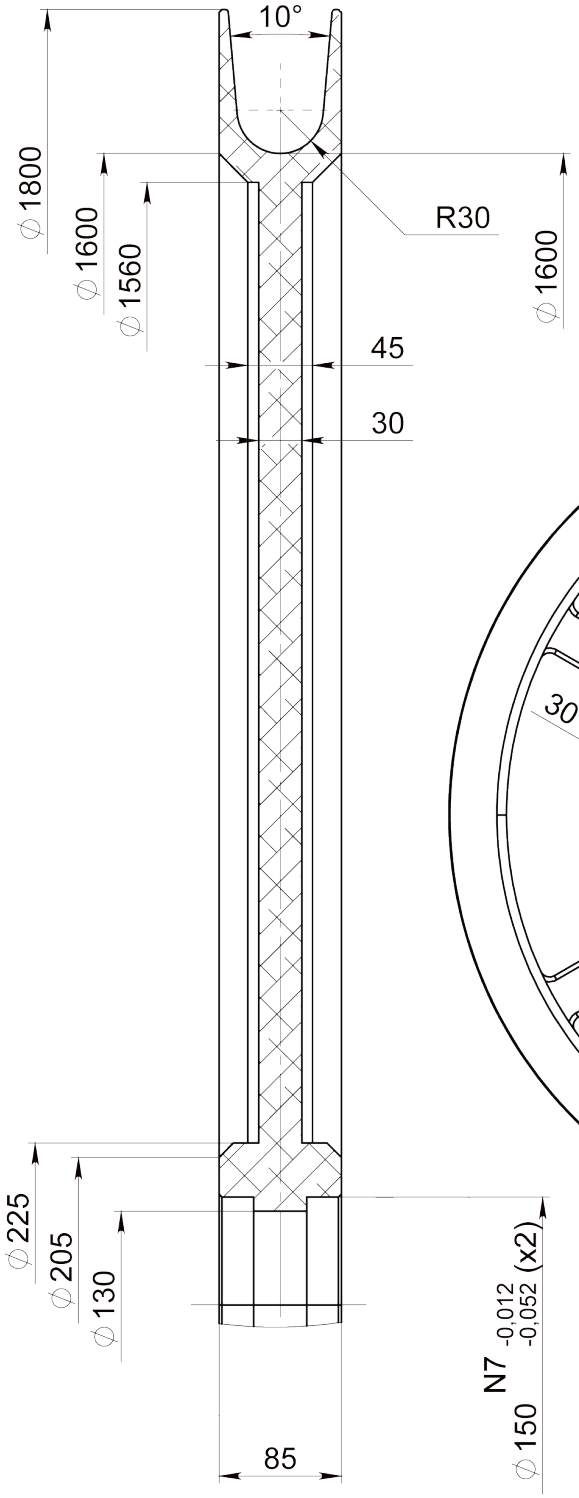


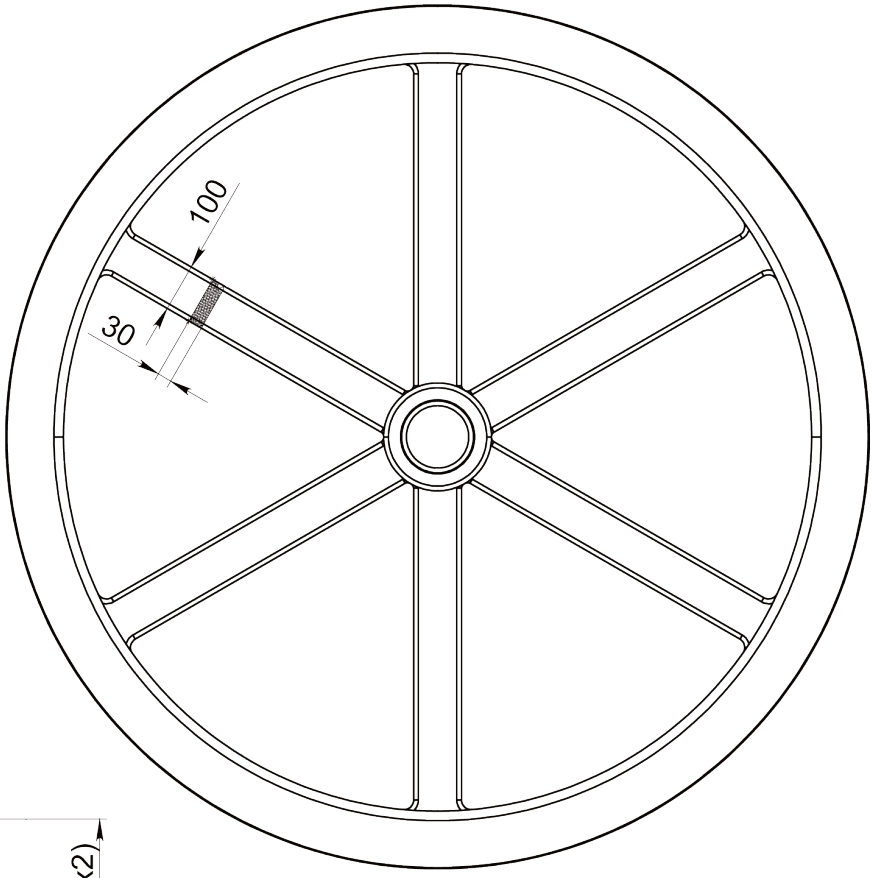


Article: 13718
Gewicht: 89kg

## Zeichnungs Nr. 3-400269-00


| | | | | |
|---|---|---|---|---|
| Subec AB | Hesselmans Torg 5<br>SE- 131 54 Nacka<br>Sweden | Phone:<br>Fax: | +46-8-88 46 33<br>+46-8-97 76 58 | Email: info@subec.se<br>Web: www.subec.se |



Copyright © 2023 Subec

# RAD Ø2000MM

Material: Aluminium

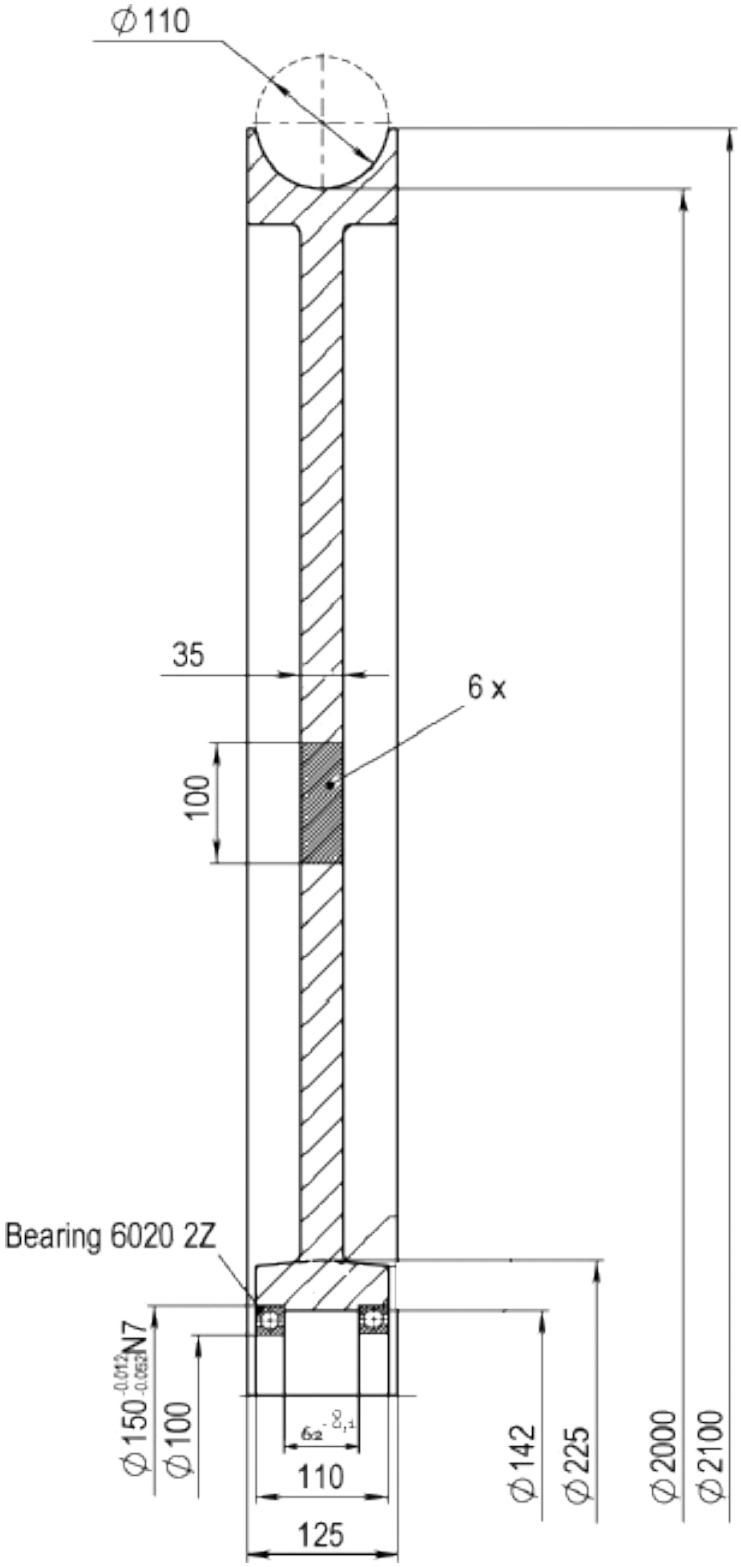




Article: 05559
Gewicht: 150kg

## Zeichnungs Nr. 3-400269-00


| | | | | |
|---|---|---|---|---|
| Subec AB | Hesselmans Torg 5<br>SE- 131 54 Nacka<br>Sweden | Phone:<br>Fax: | +46-8-88 46 33<br>+46-8-97 76 58 | Email: info@subec.se<br>Web: www.subec.se |



Copyright © 2023 Subec

# RAD ZUBEHÖR



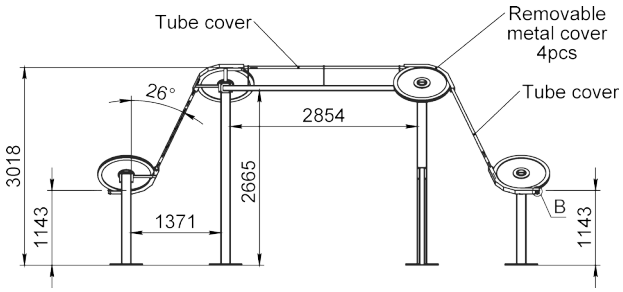


Article: 10904
Sichere Drahtwegumlenkung

* Stock item

**Subec AB** **Hesselmans Torg 5** **SE- 131 54 Nacka** **Sweden**
**Phone:** **+46-8-88 46 33**
**Fax:** **+46-8-97 76 58**
**Email: info@subec.se**
**Web: www.subec.se**


Copyright © 2023 Subec

# ROLLENBOGEN



Rollenbögen habe folgende Vorteile gegenüber Rädern.

- Rollenbögen können in kleinster Stückzahl in allen möglichen Grössen gefertigt werden, wobei Räder meist eine neue Form erfordern.
- Bei grossen Durchmessern sind Räder eine Sicherheitsfrage mit einer grossen rotierenden Masse. Rollenbögen hingegen reduzieren die rotierende Masse auf kleine Rollen.
- Rollenbögen erfordern weniger Platz bei Umlenkwinkel kleiner 180° - Räder hingegen erfordern immer den vollen Durchmesser als Platz.
- Rollenbögen können mit Rollen aus verschiedenen Materialien versehen werden, z.B. PA6 oder Stahl, dabei ist das Gehäuse immer aus kräftigen Stahlplatten.
- Rollenbögen können zu einem geringen Preis mit unterschiedlichen Rollennuten versehen werden.
- Der Vorteil eines Rads gegenüber dem Rollenbogen ist eine glatte, gleichmässige Auflagefläche für das Kabel.

**Subec AB** **Hesselmans Torg 5** **SE- 131 54 Nacka** **Sweden** **Phone:** **+46-8-88 46 33** **Fax:** **+46-8-97 76 58** **Email: info@subec.se** **Web: www.subec.se**


Copyright © 2023 Subec

# ROLLENBOGEN ZUBEHÖR

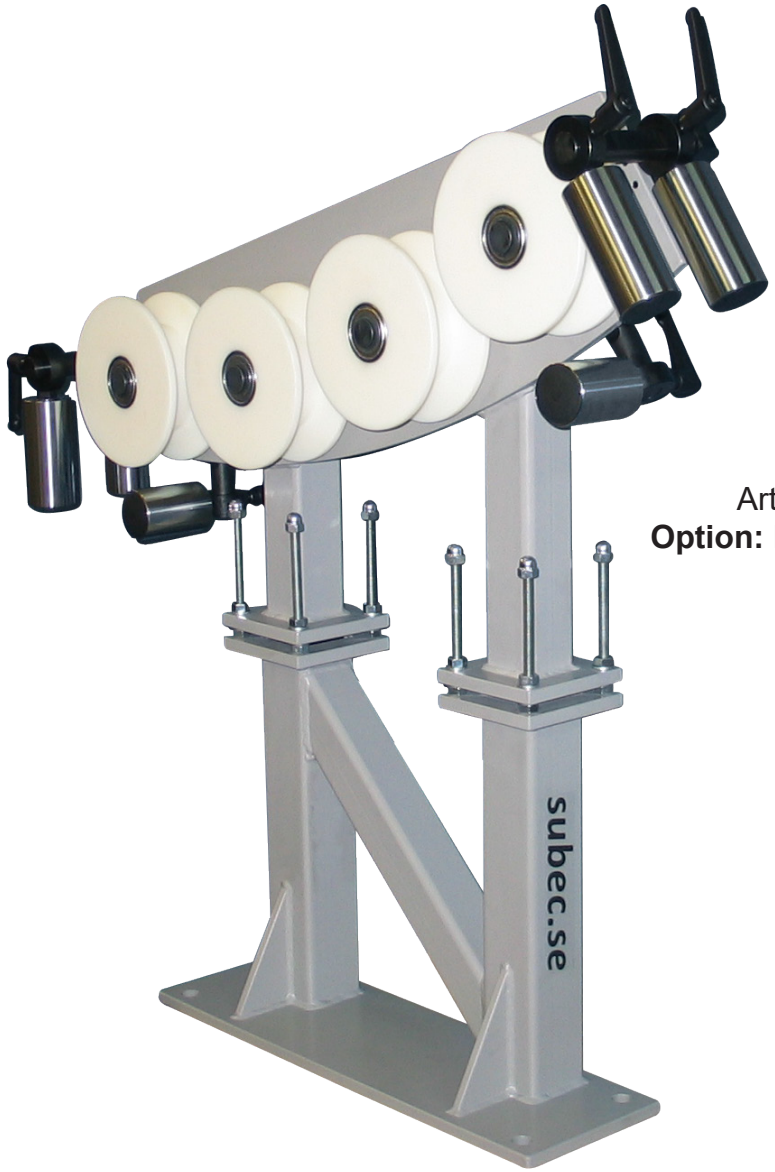


Article: 7708
**Option:** Mit Einlaufrollen

Article: 9870
**Option:** Mit Stützrollen



**Subec AB** | **Hesselmans Torg 5**, **SE- 131 54 Nacka**, **Sweden** | **Phone:** **+46-8-88 46 33** | **Fax:** **+46-8-97 76 58** | **Email: info@subec.se** | **Web: www.subec.se**


Copyright © 2023 Subec

# ROLLENBOGEN STATIV

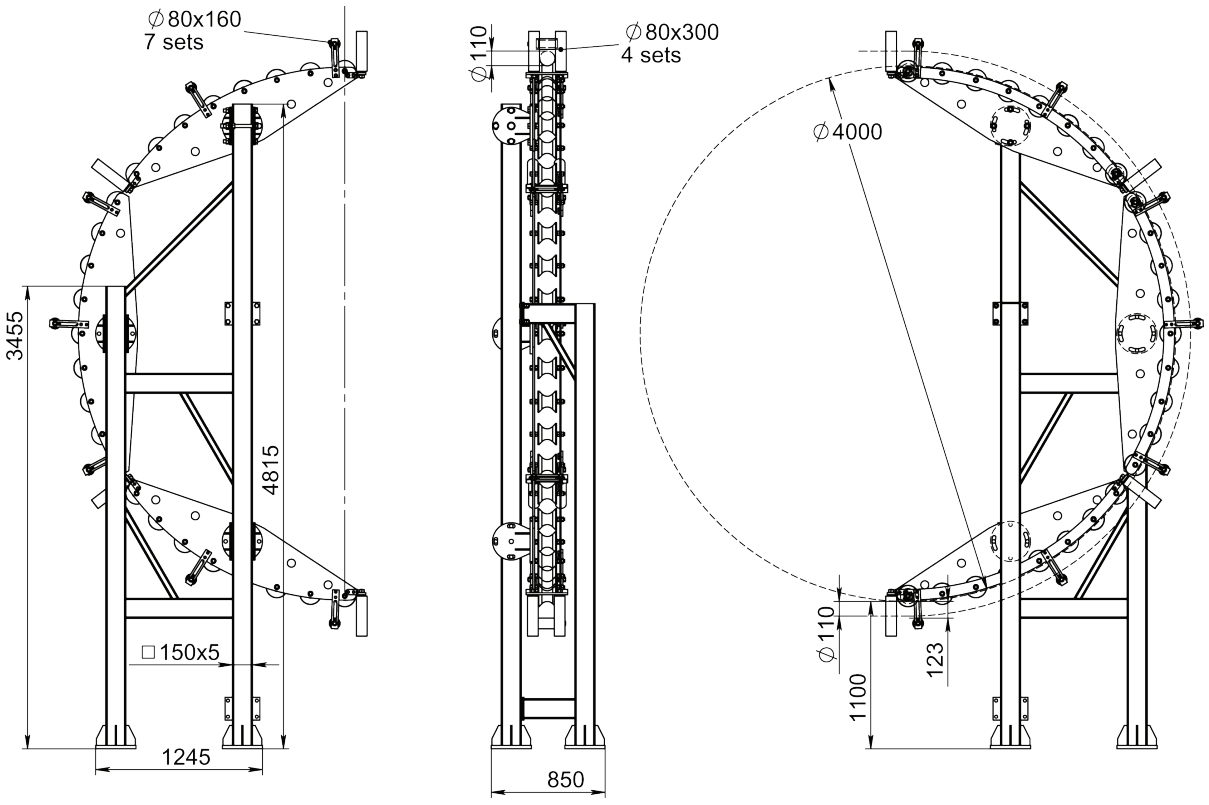


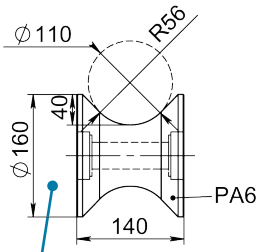


Article:
09610P1

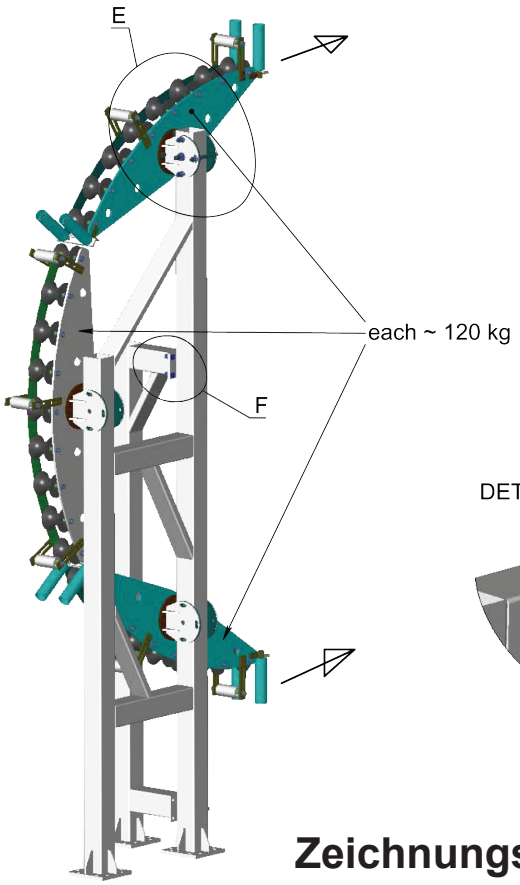


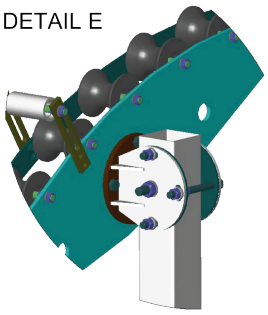


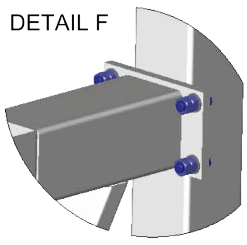


Article: 09610
Gewicht: 950kg

**Zeichnungs Nr. 3-300108-00**

**Subec AB** **Hesselmans Torg 5** **SE- 131 54 Nacka** **Sweden** **Phone:** **+46-8-88 46 33** **Fax:** **+46-8-97 76 58** **Email: info@subec.se** **Web: www.subec.se**


Copyright © 2023 Subec

# ROLLENBOGEN

Material: Stahl poliert, gehärtet oder rostfrei, PA-6



Article: 01603
Gewicht: 10,4kg

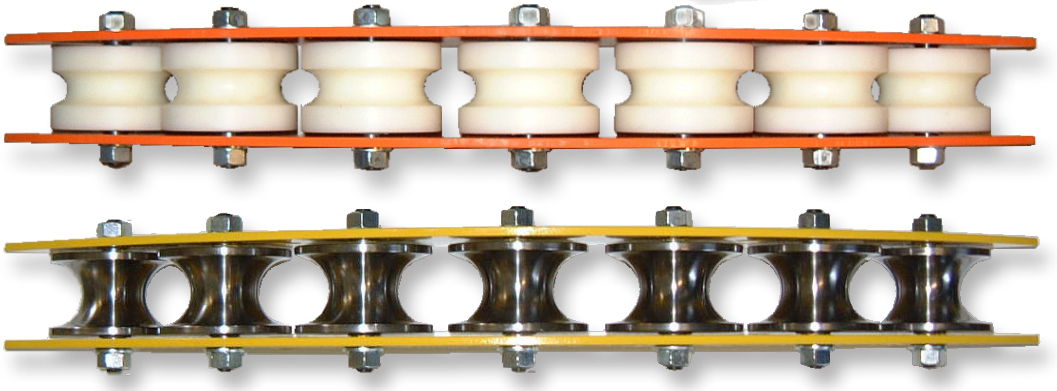

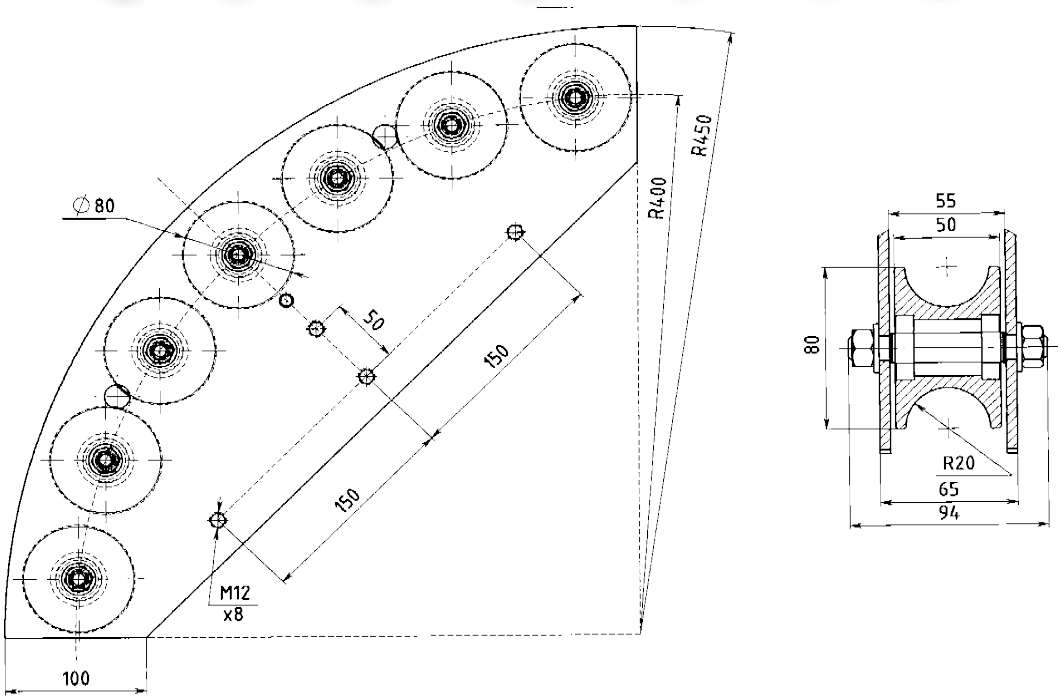


## Zeichnungs Nr. 3-300108-00

Subec AB | Hesselmans Torg 5, SE- 131 54 Nacka, Sweden | Phone: +46-8-88 46 33 | Fax: +46-8-97 76 58 | Email: info@subec.se | Web: www.subec.se


Copyright © 2023 Subec

# ROLLENBOGEN

Rollen Material: Stahl poliert, gehärtet oder rostfrei, PA-6
- Rollenbogen für eine verbesserte Verlegung. -

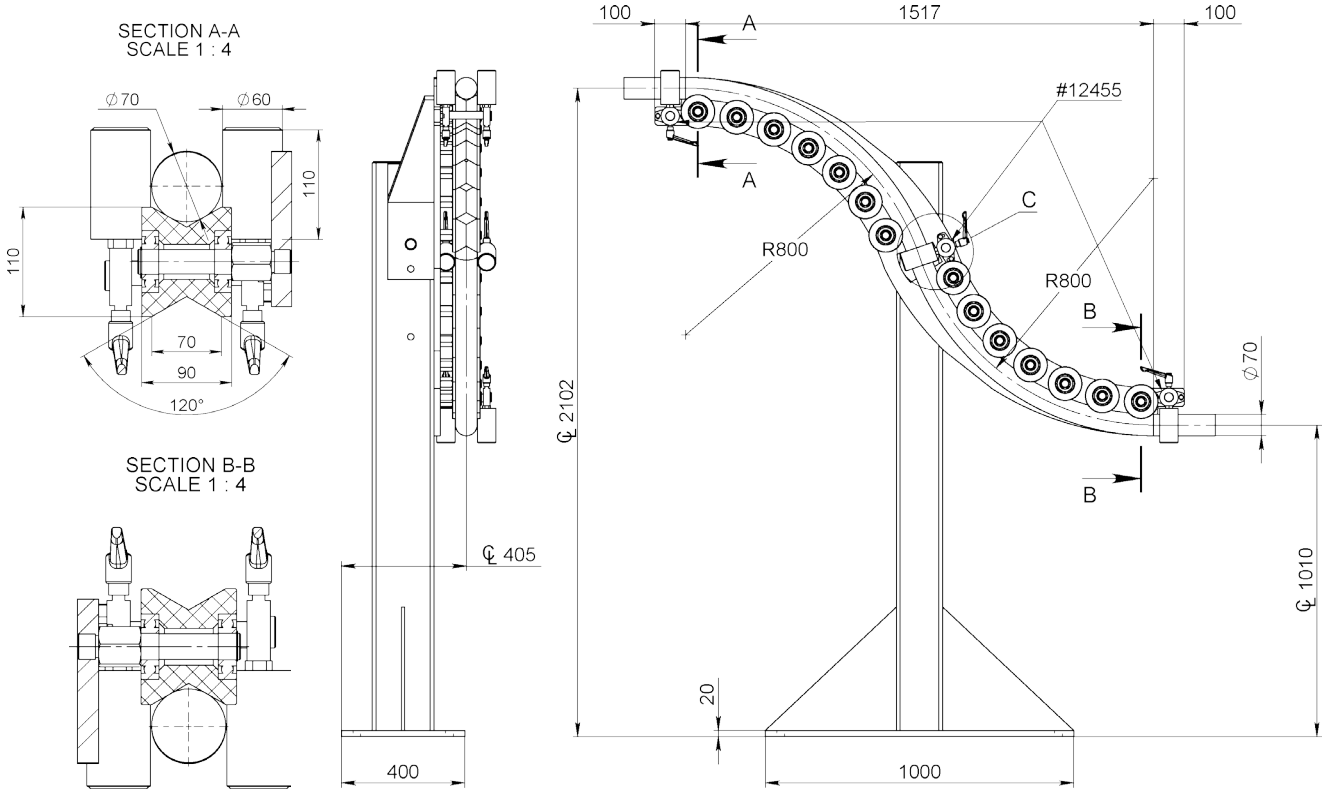


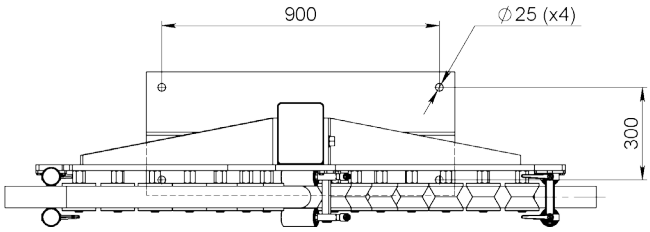


DETAIL C
SCALE 1 : 4

Article: 12321

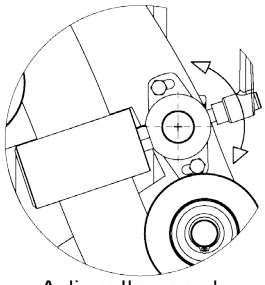

Adj. roller angle
(To match different product sizes)

## Zeichnungs Nr. 3-300108-00


| | | | | |
|---|---|---|---|---|
| **Subec AB** | **Hesselmans Torg 5**<br>**SE- 131 54 Nacka**<br>**Sweden** | **Phone:**<br>**Fax:** | **+46-8-88 46 33**<br>**+46-8-97 76 58** | **Email: info@subec.se**<br>**Web: www.subec.se** |



Copyright © 2023 Subec

# ROLLENBOGEN

Material: Stahl poliert, gehärtet oder rostfrei, PA-6

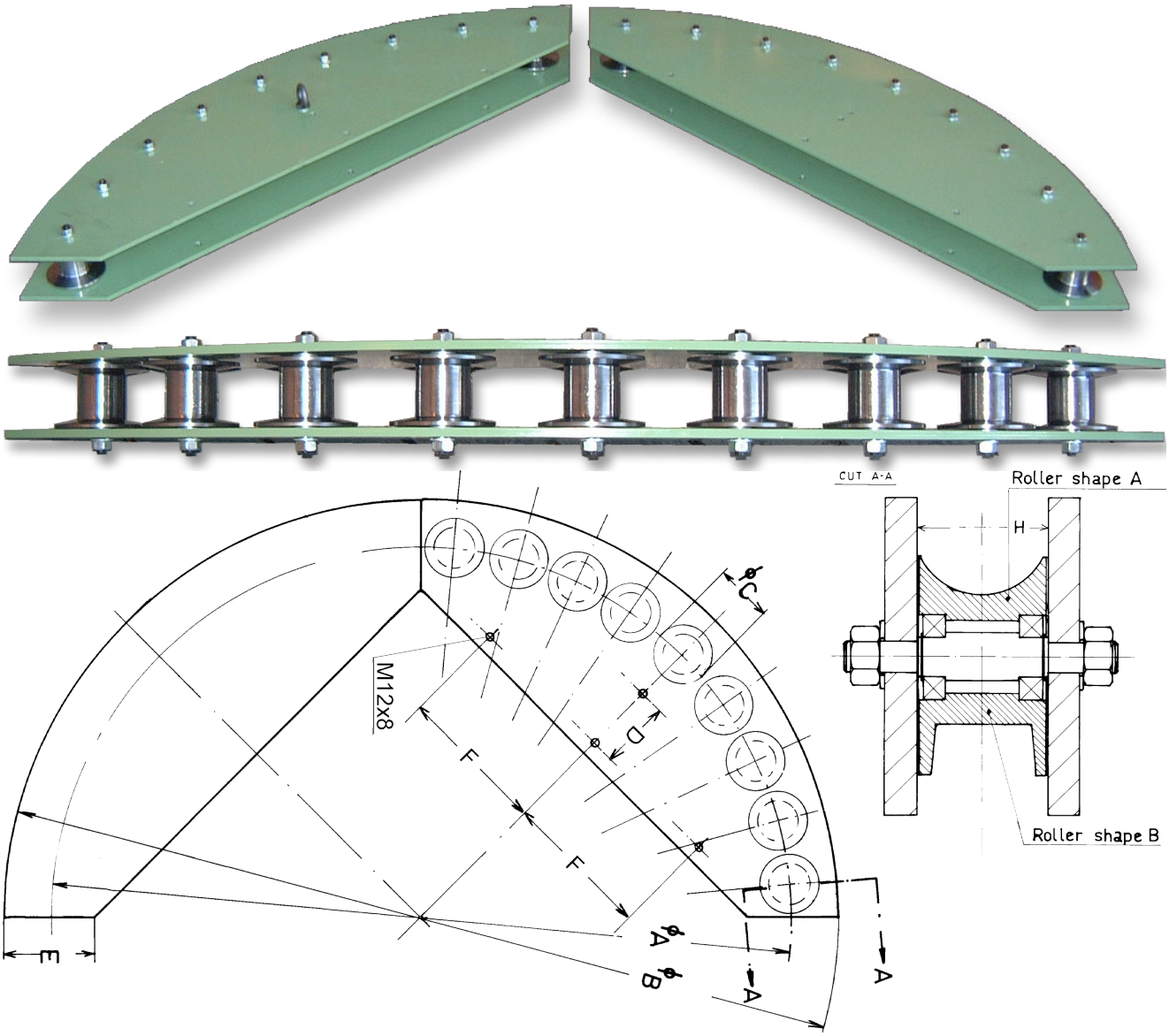


| Article | A | B | C | D | E | F | H | Rollen |
|---|---|---|---|---|---|---|---|---|
| **05450** | 1000 | 1100 | 80 | | | | | 9 |
| **05300** | 1200 | 1350 | 100 | 100 | | 320 | 86 | 9 |
| **05128** | 1600 | 1750 | 100 | 100 | | 320 | 70 | 12 |
| **01182** | 3200 | 3360 | 250 | | | | | 10 |

**Zeichnungs Nr. 3-300108-00**

**Subec AB** **Hesselmans Torg 5** **SE- 131 54 Nacka** **Sweden** **Phone:** **+46-8-88 46 33** **Fax:** **+46-8-97 76 58** **Email: info@subec.se** **Web: www.subec.se**


Copyright © 2023 Subec

# ROLLENBOGEN

Material: Stahl poliert, gehärtet oder rostfrei, PA-6

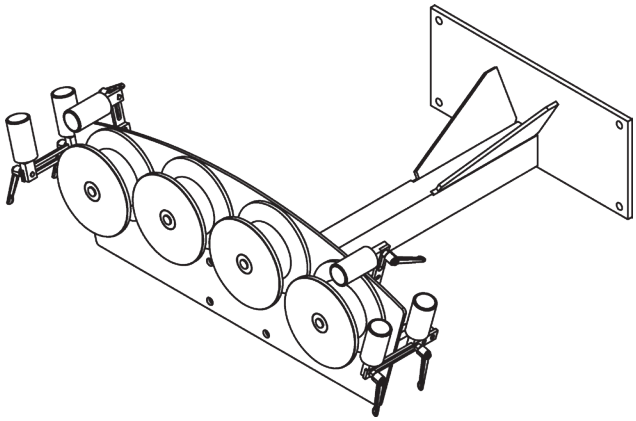

Article: 05050
Mit Stativ

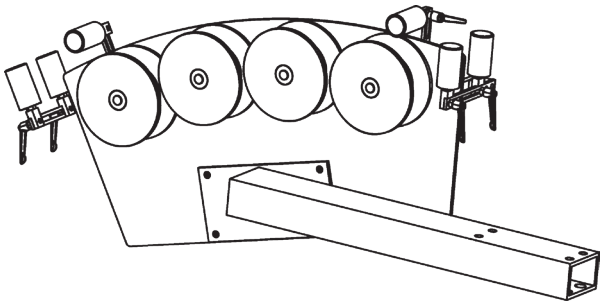

Article: 05052
Seitliche Montage

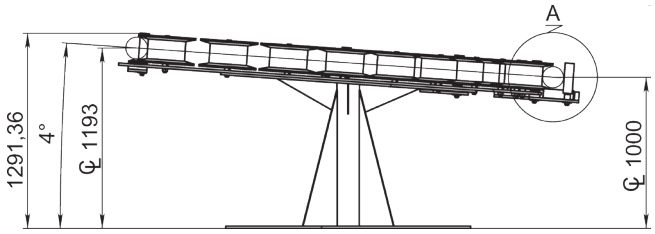




Article: 05203
Bau nach Kundenwunsch

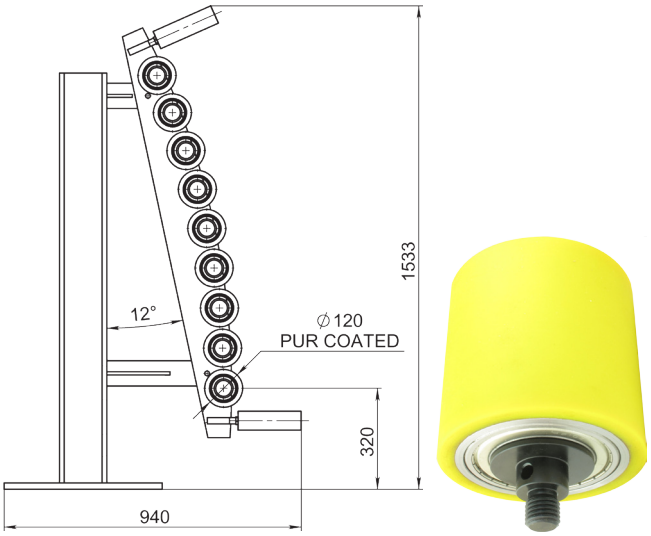


Article: 05206
Vertikale Montage mit Einlassrolle
Mit Rollen D120 L120 article: 08045

**Mehr Information auf Anfrage**

## Zeichnungs Nr. 3-300108-00

**Subec AB** | **Hesselmans Torg 5**, **SE- 131 54 Nacka**, **Sweden** | **Phone:** +46-8-88 46 33 | **Fax:** +46-8-97 76 58 | **Email:** info@subec.se | **Web:** www.subec.se


Copyright © 2023 Subec

# ROLLENBOGEN

Material: Stahl poliert, gehärtet oder rostfrei, PA-6

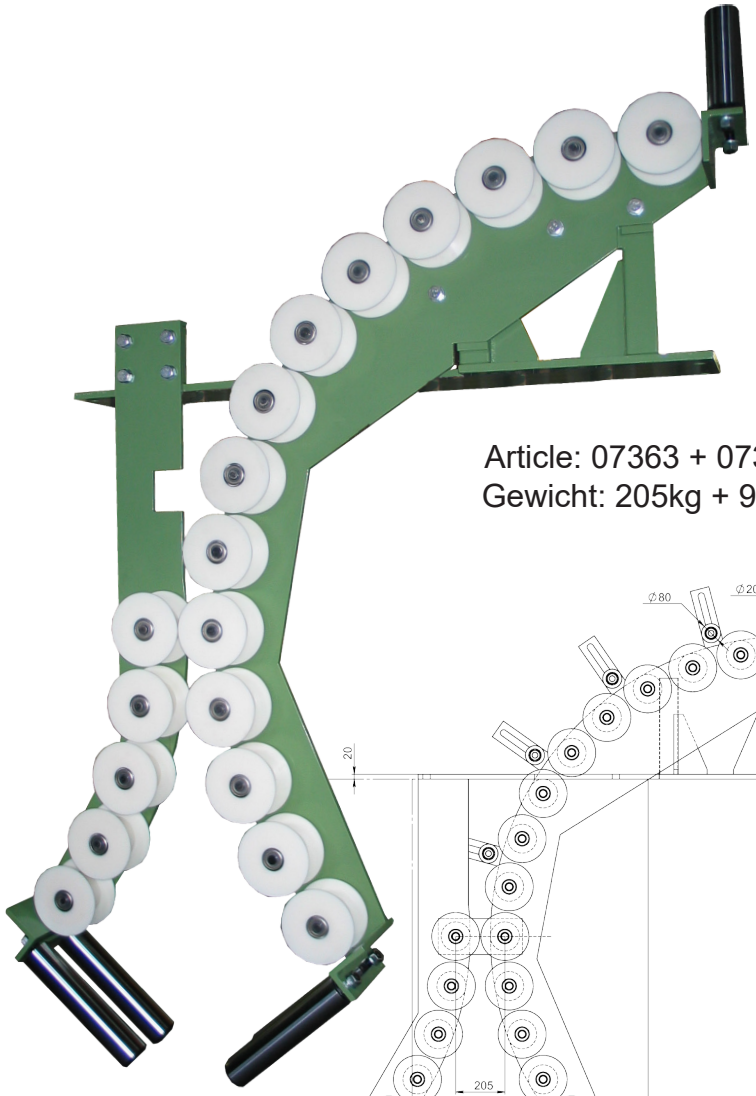

Article: 07363 + 07364
Gewicht: 205kg + 91kg

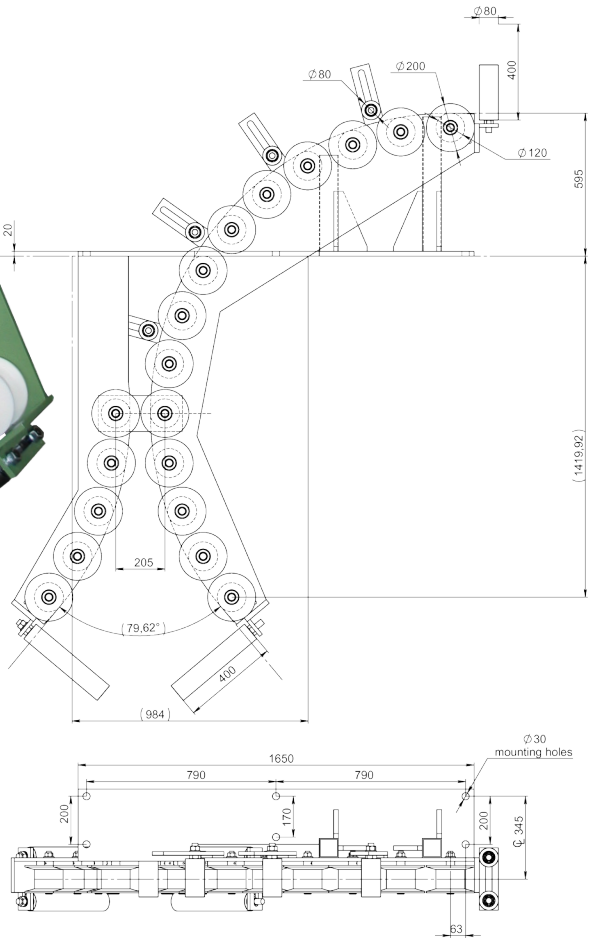


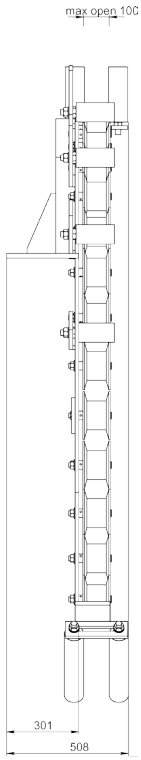





## Zeichnungs Nr. 3-300108-00


| | | | | |
|---|---|---|---|---|
| Subec AB | Hesselmans Torg 5<br>SE- 131 54 Nacka<br>Sweden | Phone:<br>Fax: | +46-8-88 46 33<br>+46-8-97 76 58 | Email: info@subec.se<br>Web: www.subec.se |



Copyright © 2023 Subec

# ROLLENBOGEN-SCHWERLAST

Material: Stahl poliert, gehärtet oder rostfrei, PA-6

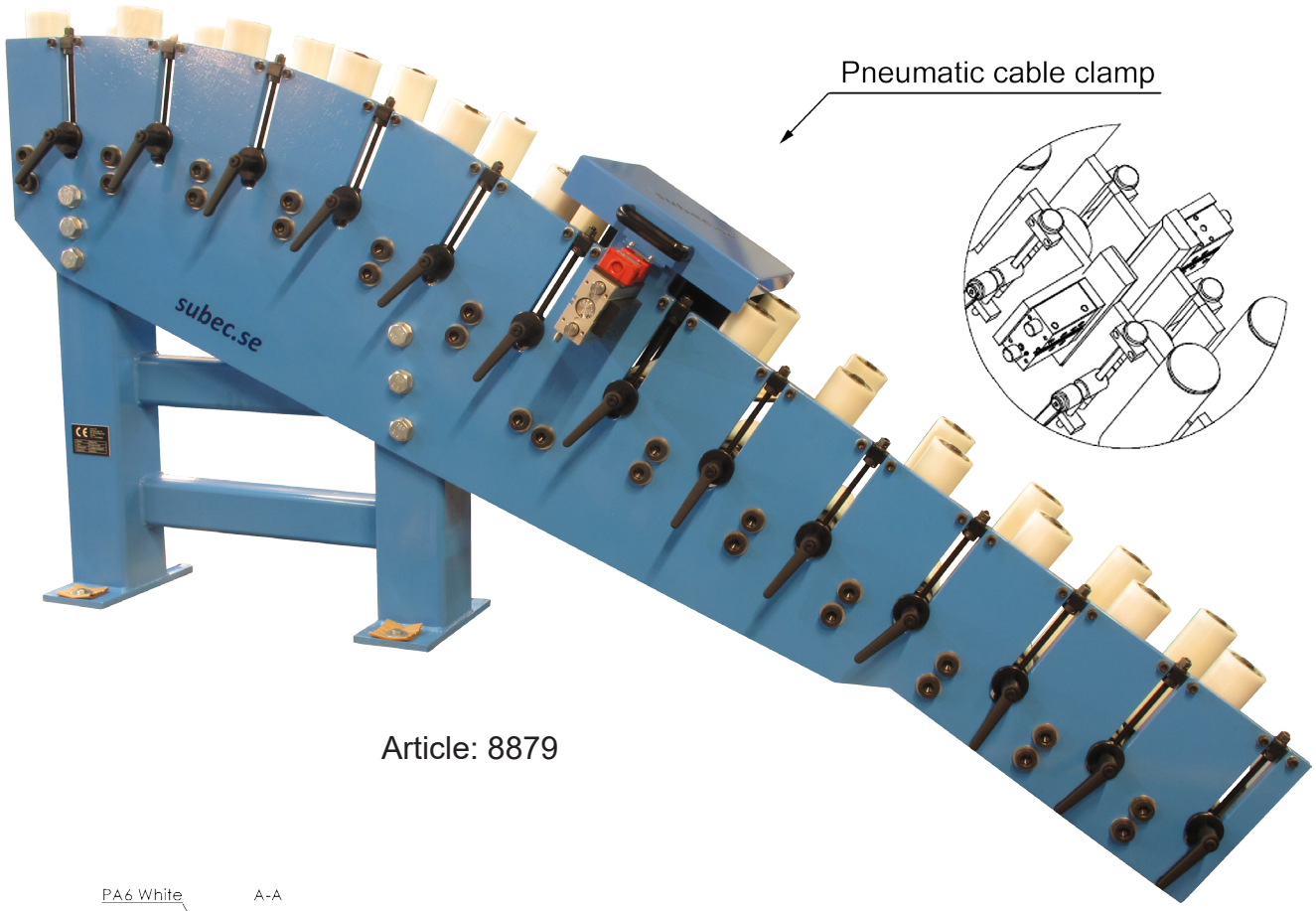


Article: 8879

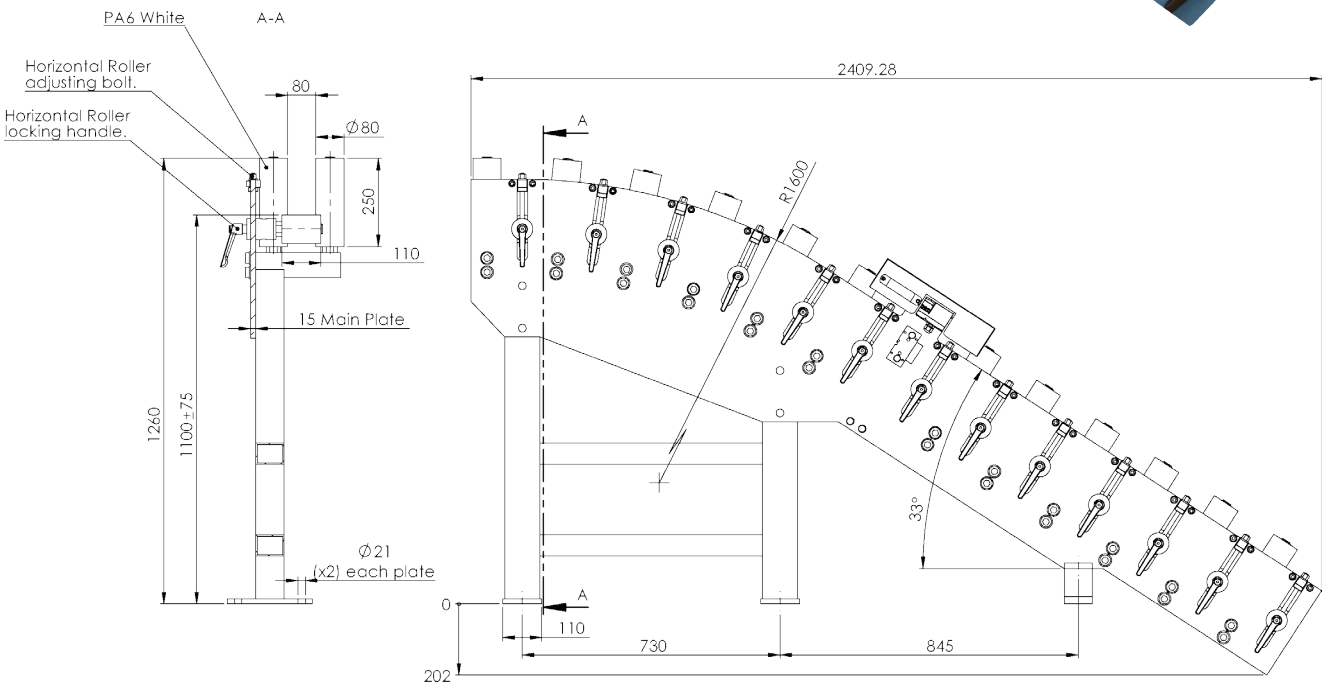


## Zeichnungs Nr.3-400973-00


| | | | | |
|---|---|---|---|---|
| Subec AB | Hesselmans Torg 5<br>SE- 131 54 Nacka<br>Sweden | Phone:<br>Fax: | +46-8-88 46 33<br>+46-8-97 76 58 | Email: info@subec.se<br>Web: www.subec.se |



Copyright © 2023 Subec

# RICHTROLLEN, GEHÄRTET

Profil A, B oder andere auf Anfrage

Typ A = SS

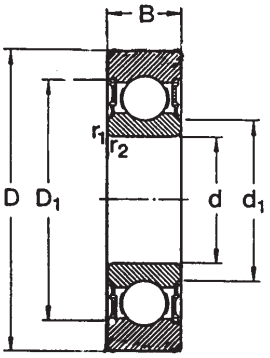


Typ B = SD

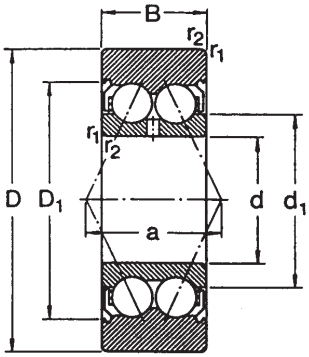


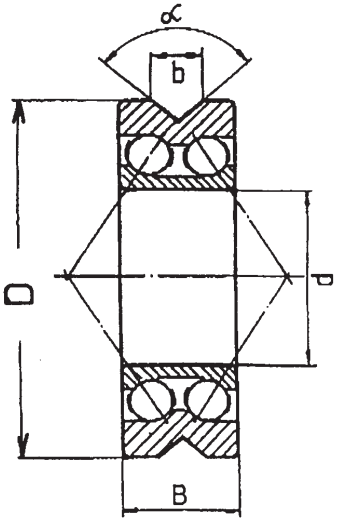


Typ B: Doppelreihige Lager-Richtrollen

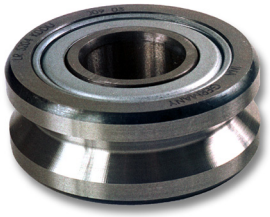



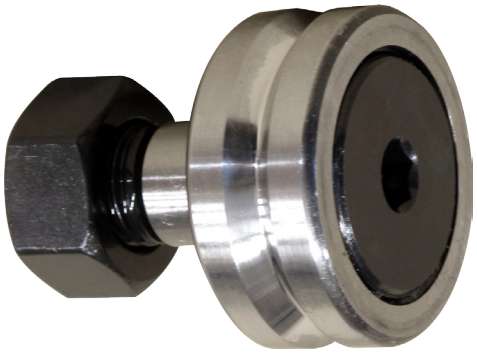

Rolle SN32 V-Nut 90° mit Welle und Mutter
Article: 16567

Typ C = SL Profil A

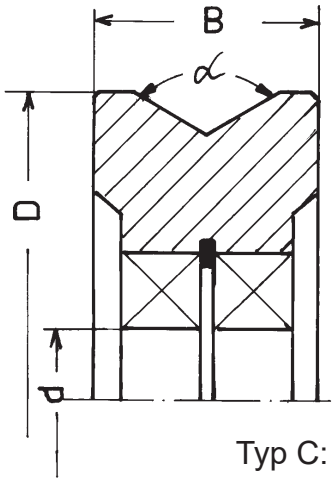


Profil B Rund

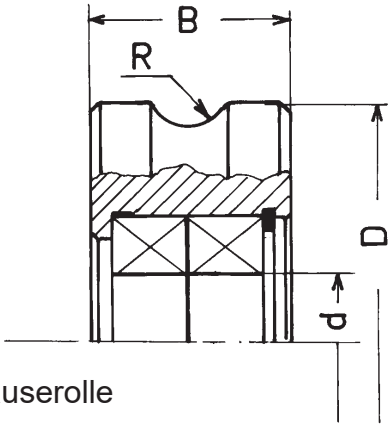


Typ C: Gehäuserolle




Typ C Schwerlastrolle:
Gehäusering gehärtet,
montiert mit Kugellagern

**Zeichnungs Nr. 1-400387-00**

**Subec AB** **Hesselmans Torg 5** **SE- 131 54 Nacka** **Sweden**
**Phone:** **+46-8-88 46 33**
**Fax:** **+46-8-97 76 58**
**Email: info@subec.se**
**Web: www.subec.se**


Copyright © 2023 Subec

# RICHTROLLE, EINREIHIG MIT DICHTUNG

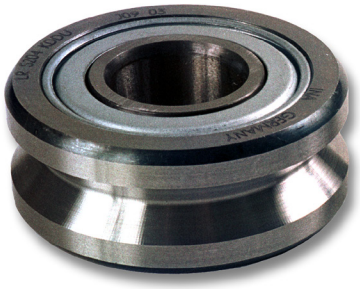

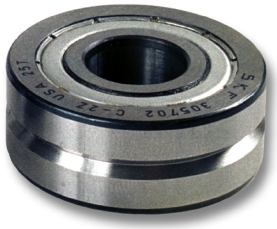

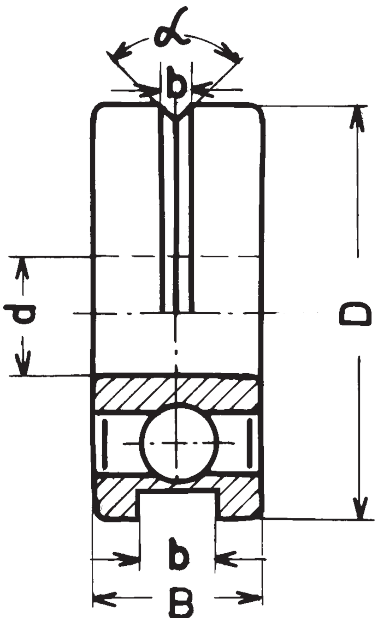


| Article | Name | ØD | Ød | B | b | α° | Produkt Ø |
|---|---|---|---|---|---|---|---|
| 01369* | SS7 | 7 | 3 | 3 | 0,5 | 90 | -0,2 |
| 01279 | SS10 | 10 | 3 | 4 | 0,6 | 90 | -0,4 |
| 01281* | SS13 | 13 | 4 | 5 | 0,8 | 90 | 0,2 - 0,6 |
| 01729 | SS16 | 16 | 4 | 5 | 1,0 | 90 | 0,5 - 0,9 |
| 01728* | SS17 | 17 | 4 | 5 | 1,5 | 90 | 0,5 - 1,3 |
| 02747* | SS19 | 19 | 6 | 6 | 2,0 | 90 | 0,7 - 1,5 |
| 01727* | SS21 | 21 | 6 | 6 | 2,4 | 90 | 0,7 - 2,0 |
| 01280* | SS22 | 22 | 8 | 7 | 1,7 | 90 | 0,8 - 1,6 |
| 06771* | SS23 | 23 | 8 | 7 | 1,7 | 90 | 0,8 - 1,6 |
| 07805* | SS26 | 26 | 8 | 7 | 3,3 | 90 | 0,8 - 3,0 |
| 07806* | SS30 | 30 | 10 | 8 | 3,3 | 90 | 0,8 - 3,2 |
| 01725* | SS32 | 32 | 10 | 9 | 4,4 | 90 | 1,2 -4,3 |
| 01724* | SS35 | 35 | 12 | 10 | 4,7 | 90 | 1,9 - 4,6 |
| 10211* | SS35 | 35 | 10 | 9 | 4,5 | 90 | 1,9 - 4,4 |
| 01723* | SS40 | 40 | 15 | 11 | 5,2 | 90 | 3,0 - 5,0 |
| 03805* | SS47 | 47 | 15 | 11 | 7,0 | 0 | -6,8 |
| 01722* | SS47 | 47 | 17 | 12 | 7,3 | 90 | 4,0 - 7,2 |
| 01721* | SS52 | 52 | 20 | 14 | 8,5 | 100 | 6,0 - 8,4 |
| 01720* | SS62 | 62 | 25 | 15 | 10,1 | 100 | 6,5 - 10,0 |
| 01719 | SS72 | 72 | 30 | 16 | 11,1 | 100 | 7,0 - 11,0 |
| 01718 | SS80 | 80 | 35 | 17 | 15,1 | 100 | 7,5 - 15,0 |

**Zeichnungs Nr. 3-400486-00**

* Stock item

Subec AB Hesselmans Torg 5 SE- 131 54 Nacka Sweden
Phone: +46-8-88 46 33
Fax: +46-8-97 76 58
Email: info@subec.se
Web: www.subec.se


Copyright © 2023 Subec

# RICHTROLLE, ZWEIREIHIG MIT DICHTUNG

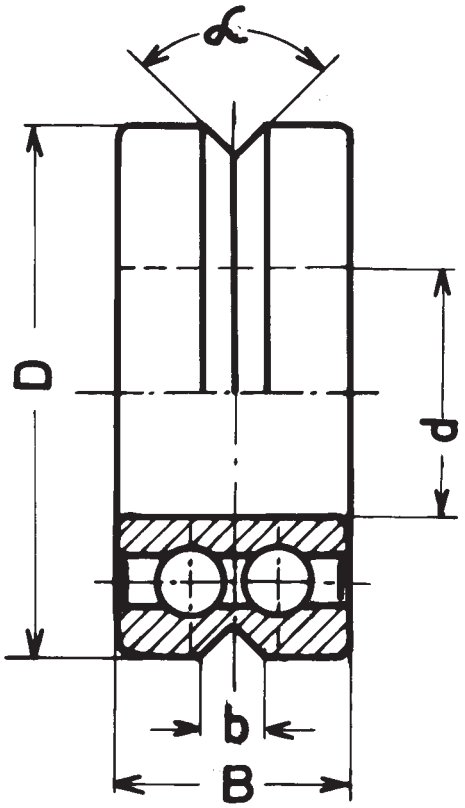




| Article | Name | ØD | Ød | B | b | α° | Produkt Ø | Bemerkung |
|---|---|---|---|---|---|---|---|---|
| **01712*** | **SD30** | 30 | 10 | 14 | 3,2 | 90 | 1,5 - 3,0 | |
| **06442*** | **SD30** | 30 | 10 | 14 | 5,8 | 120 | 1,5 - 5,5 | |
| **01713*** | **SD31** | 31 | 10 | 14 | 3,2 | 90 | 1,5 - 3,0 | |
| **01339*** | **SD32** | 32 | 10 | 14 | 4,2 | 90 | 1,5 - 4,0 | |
| **01714*** | **SD35** | 35 | 12 | 15,9 | 4,7 | 90 | 2,0 - 4,5 | |
| **00567*** | **SD40** | 40 | 15 | 15,9 | 5,0 | 90 | 3,0 - 5,0 | |
| **05898** | **SD40** | 40 | 15 | 15,9 | 6,0 | 100 | 3,0 - 5,8 | |
| **08845*** | **SD40** | 40 | 15 | 15,9 | 10 | 110 | 3,0 - 10,0 | |
| **06944*** | **SD45** | 45 | 12 | 22 | 10,5 | 110 | 3,0 - 5,0 | |
| **05401*** | **SD52** | 52 | 17 | 22 | 10,0 | 90 | 7,0 - 10,0 | Gummidichtung |
| **01715*** | **SD52** | 52 | 20 | 20,6 | 9,4 | 90 | 6,0 - 9,5 | |
| **05012*** | **SD52** | 52 | 20 | 20,6 | 11,5 | 100 | 6,0 - 9,5 | Nut V+R4,5 |
| **01315*** | **SD62** | 62 | 25 | 20,6 | 13,0 | 100 | 6,0 - 10,5 | |
| **01716** | **SD72** | 72 | 30 | 23,8 | 12,0 | 100 | 7,0 - 12,0 | |
| **01717*** | **SD80** | 80 | 35 | 27 | 13,0 | 100 | 7,0 - 15,0 | |
| **08176** | **SD80** | 80 | 35 | 27 | 22,0 | 115 | 7,0 - 16,0 | Nut V+R5 |

**Zeichnungs Nr. 3-400475-00**

* Stock item

**Subec AB** **Hesselmans Torg 5** **SE- 131 54 Nacka** **Sweden** **Phone:** **+46-8-88 46 33** **Fax:** **+46-8-97 76 58** **Email: info@subec.se** **Web: www.subec.se**


Copyright © 2023 Subec

# SEKTOR-ROLLEN

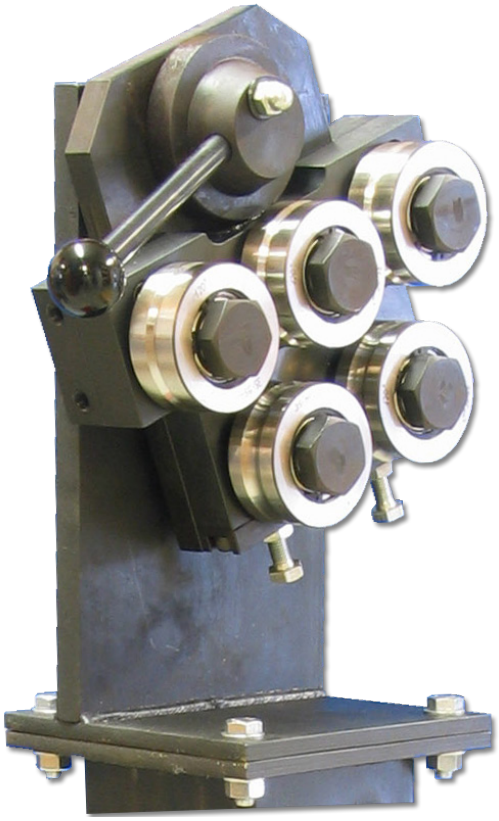




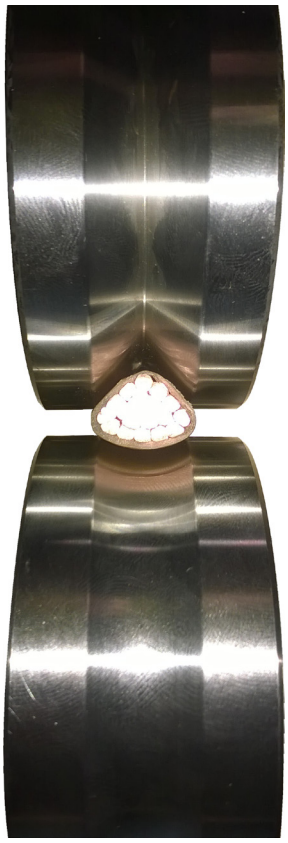

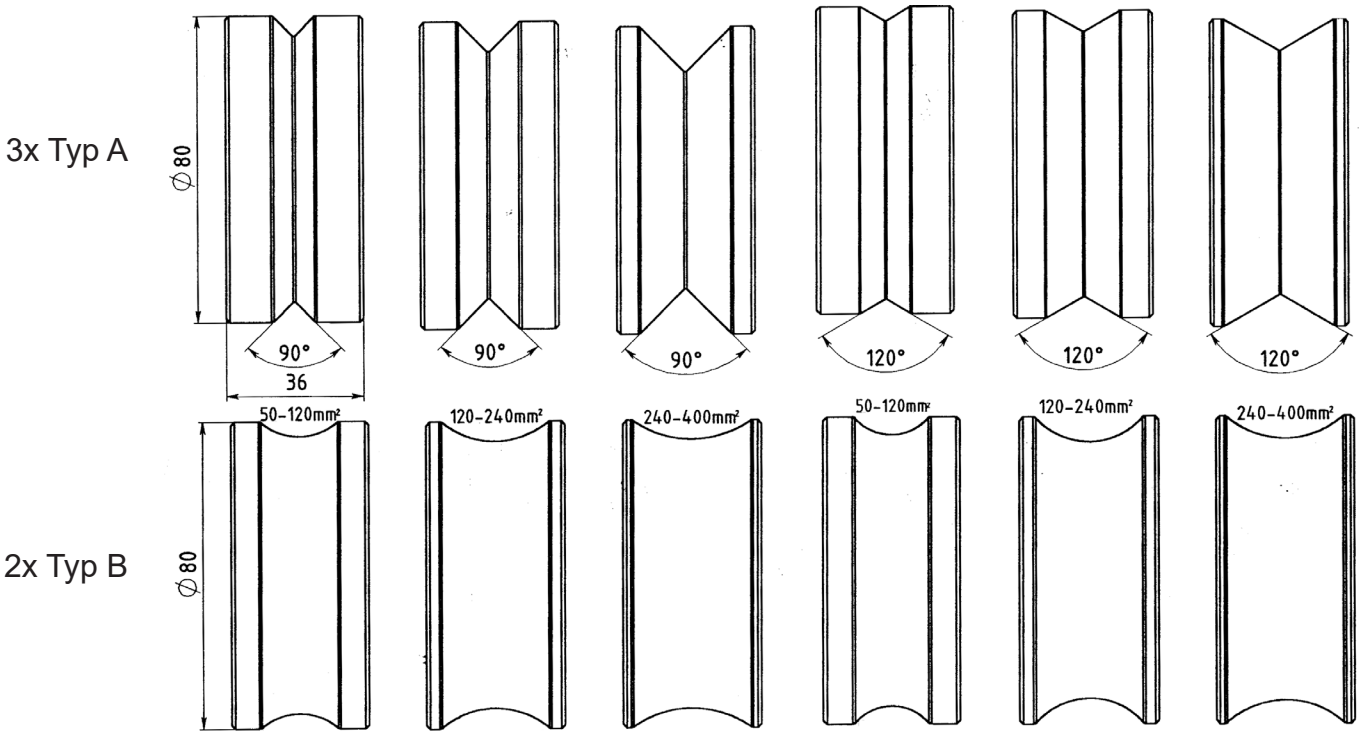


SL80 Sektorrollen

**Zeichnungs Nr. 3-400422-00**

**Subec AB** **Hesselmans Torg 5** **SE- 131 54 Nacka** **Sweden**
**Phone:** **+46-8-88 46 33**
**Fax:** **+46-8-97 76 58**
**Email: info@subec.se**
**Web: www.subec.se**


Copyright © 2023 Subec

# GEHÄUSEROLLEN

Groove V

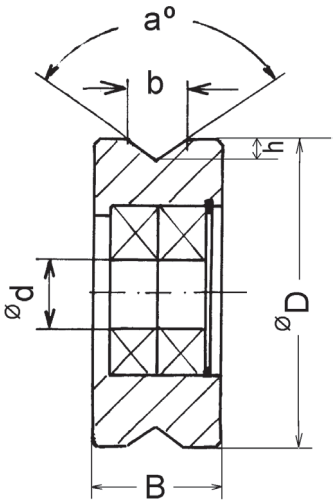


V-Nut, Masse in Tabelle sind
Beispiele, andere Masse auf Anfrage

Groove R

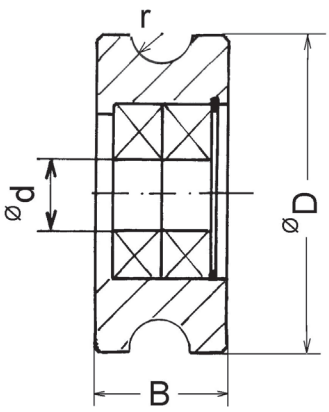


Runde Nut
Radius nach Angabe



Article: 5388



Article: 4325

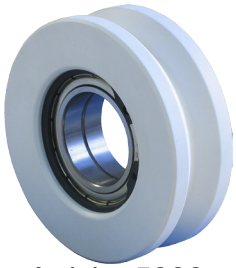

Article: 5888

Kunststoffausführungen sind ebenfalls erhältlich

| Article Nr | Typ | ØD | Ød | B | b | h | r | α° | Produkt Ø | Lager | Nut |
|---|---|---|---|---|---|---|---|---|---|---|---|
| **03414** | SL 32 | 32 | 10 | 22 | 4,2 | 2,1 | - | 90 | 1,5-4,0 | 6000-2Z | V |
| **02406*** | SL 35 | 35 | 12 | 22 | 4,7 | 2,35 | - | 90 | 2,0-4,5 | 6001-2Z | V |
| **01320*** | SL 45 | 45 | 12 | 22 | 10,5 | 3,7 | - | 110 | 5,0-7,0 | 6001-2Z | V |
| **06146A** | SL 52 | 52 | 20 | 24 | 10,5 | 3,7 | - | 110 | 5,0-9,0 | 61804-2Z | V |
| **13146*** | SL 52 | 52 | 15 | 24 | 17 | 7,1 | - | 110 | 5-15,5 | 6002-2Z | V |
| **02032** | SL 74 | 74 | 25 | 35 | 12 | 5 | - | 100 | 7,0-12,0 | 6005-2Z | V |
| **02161** | SL 80 | 80 | 25 | 30 | 22 | 9,2 | - | 100 | 7,0-21,0 | 6005-2Z | V |
| **02748** | SL 100 | 100 | 30 | 40 | 23 | 9,6 | - | 100 | 15,0-30,0 | 6006-2Z | V |
| **05737** | SL 110 | 110 | 30 | 38 | 24 | 10 | - | 100 | 9,0-23,0 | 6006-2Z | V |
| **05319A*** | SL 125 | 125 | 30 | 38 | 30 | 12,6 | - | 100 | 15,0-28,0 | 6006-2Z | V |
| **07046** | SL 150 | 150 | 40 | 80 | 47 | 19,7 | - | 100 | 15,0-45,0 | 6308-2Z | V |
| **07047** | SL 240 | 240 | 45 | 100 | 80 | 33,6 | - | 100 | 20,0-50,0 | 6309-2Z | V |

**Mer Information auf Anfrage**

* Stock item

**Subec AB** **Hesselmans Torg 5** **SE- 131 54 Nacka** **Sweden** **Phone:** **+46-8-88 46 33** **Fax:** **+46-8-97 76 58** **Email: info@subec.se** **Web: www.subec.se**


Copyright © 2023 Subec

# GEHÄUSEROLLEN

Groove V

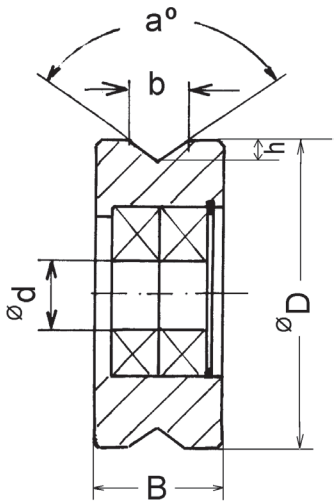


V-Nut, Masse in Tabelle sind
Beispiele, andere Masse auf Anfrage

Groove R

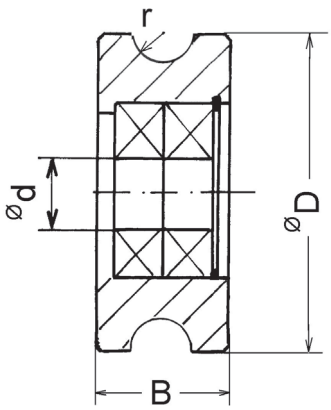


Runde Nut
Radius nach Angabe



Article: 10778B



Article: 11990

| Article Nr | Typ | ØD | Ød | B | b | h | r | α° | Produkt Ø | Lager | Spec | Nut |
|---|---|---|---|---|---|---|---|---|---|---|---|---|
| **05148*** | SL 20 | 20 | 6,3 | 25 | 25 | 5 | - | 136 | 9,0-23,0 | 61804-2Z | 95 $Al_2O_3$ | V |
| **10778B*** | SL 35 | 35 | 8 | 20 | 12,4 | 6 | - | 90 | 7,0-12,0 | 628/8-2Z | $ZrO_2$ | V |
| **10220*** | SL 40 | 40 | 12 | 22 | 5,4 | 2,5 | - | 94 | 2,0-5,0 | 6001-2Z | $ZrO_2$ | V |
| **11976*** | SL 40 | 40 | 21 | 18 | 4 | 2 | 2 | - | 3,0-4,0 | 61901-2RZ<br>61802-2 RZ | $ZrO_2$ | R |
| **12000*** | SL 40 | 40 | 21 | 18 | 8 | 6,17 | 4 | - | 7,0-8,0 | 61901-2RZ<br>61802-2 RZ | $ZrO_2$ | R |
| **11837*** | SL 50 | 50 | 9 | 24 | 20 | 10 | - | 90 | 7,0-19,0 | 619/9 2Z | $ZrO_2$ | V |
| **11990** | SL 100 | 100 | 28 | 20 | 20 | 8,3 | - | 90 | 5,0-20,0 | - | 99,5 $Al_2O_3$ | V |

**Mer Information auf Anfrage**

* Stock item

**Subec AB** **Hesselmans Torg 5** **SE- 131 54 Nacka** **Sweden**
**Phone:** **+46-8-88 46 33**
**Fax:** **+46-8-97 76 58**
**Email: info@subec.se**
**Web: www.subec.se**


Copyright © 2023 Subec

# RICHTGERÄT ORIENTIERUNG

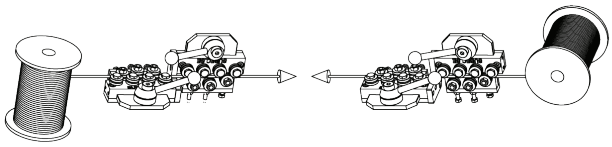

Ausführung #1

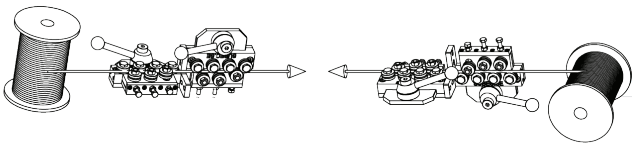

Ausführung #5

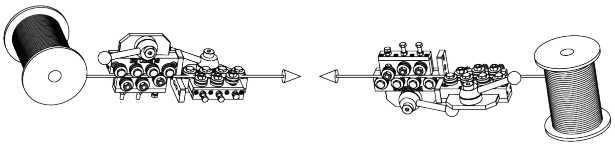

Ausführung #2

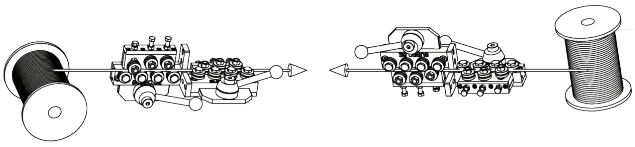

Ausführung #6

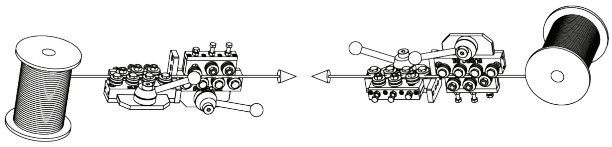

Ausführung #3

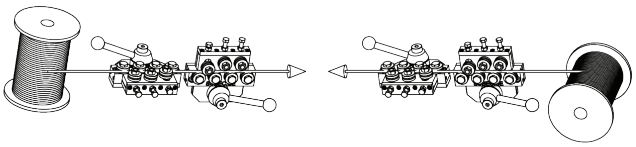

Ausführung #7

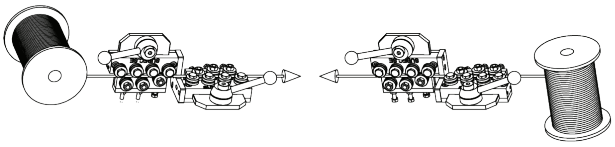

Ausführung #4

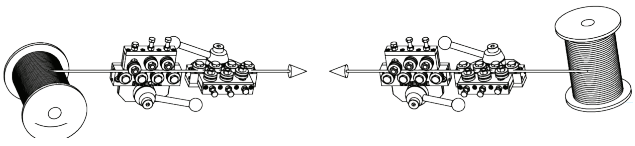

Ausführung #8

Ausführung #7 and #8 benötigen eine spezielle Anschlussplatte

**Subec AB** **Hesselmans Torg 5** **SE- 131 54 Nacka** **Sweden** **Phone:** **+46-8-88 46 33** **Fax:** **+46-8-97 76 58** **Email: info@subec.se** **Web: www.subec.se**


Copyright © 2023 Subec

# POSITIONSANZEIGER ORIENTIERUNG

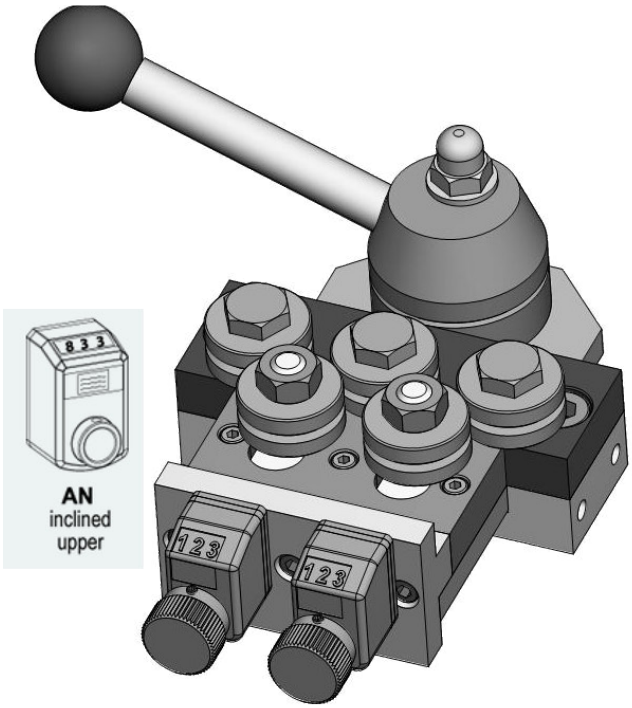


Article: AN

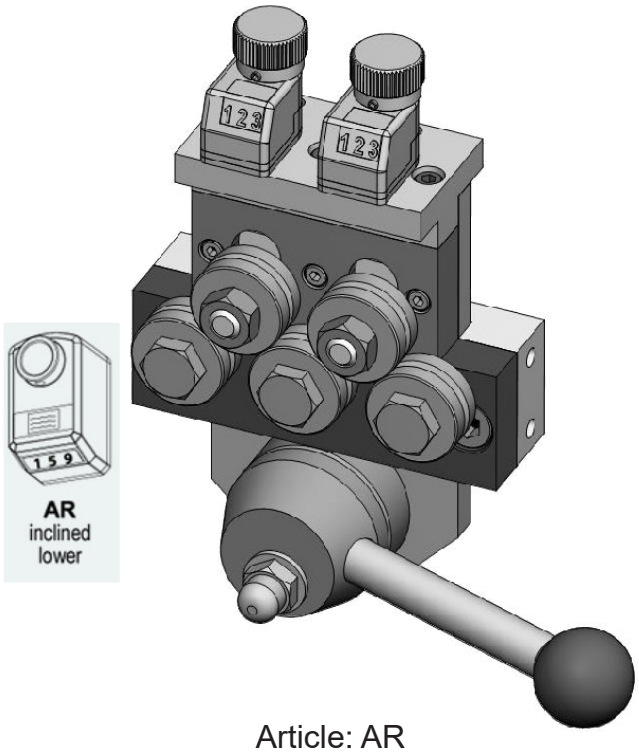


Article: AR

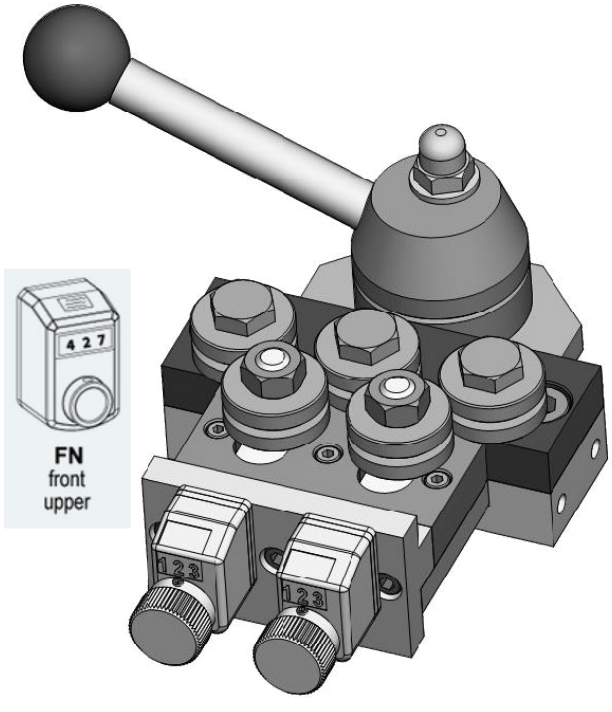


Article: FN

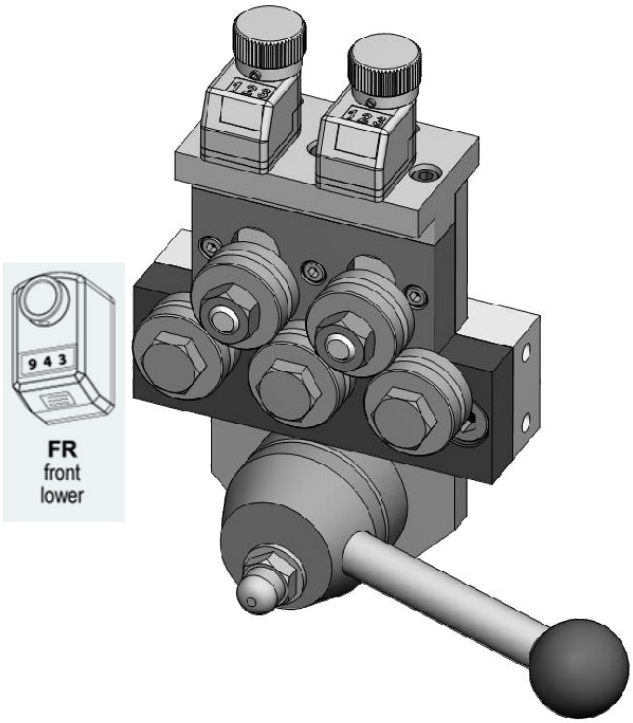


Article: FR

Subec AB Hesselmans Torg 5 SE- 131 54 Nacka Sweden
Phone: +46-8-88 46 33
Fax: +46-8-97 76 58
Email: info@subec.se
Web: www.subec.se


Copyright © 2023 Subec

# SONDERAUSFÜHRUNGEN, ROLLENRICHTGERÄTE

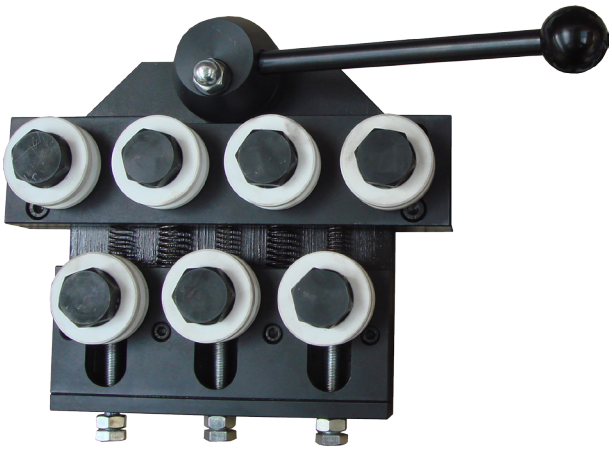

Article: 06127
S52-Q7
Mit PET-Rollen



Article: 03692
Gewicht: 5,6kg
S30-Q9
Rostfreie Ausführung



Article: 08844
S40-Q-5
Mit 4 gestapelten Rollen

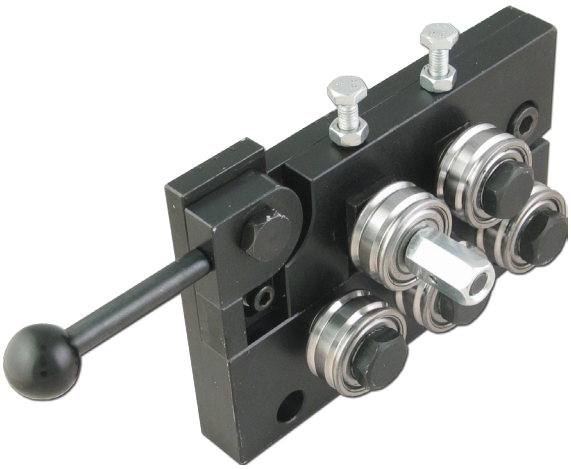

Article: 05515
S30-XSL Slimline
Mit Spiralisierrolle

**Mer Information auf Anfrage**

**Subec AB** **Hesselmans Torg 5** **SE- 131 54 Nacka** **Sweden** **Phone:** **+46-8-88 46 33** **Fax:** **+46-8-97 76 58** **Email: info@subec.se** **Web: www.subec.se**


Copyright © 2023 Subec

# SONDERAUSFÜHRUNGEN, ROLLENRICHTGERÄTE



Article: 06014
S-40-Q-5
Positionsanzeige



Article: 05192
S35-Q7
Hydraulisch zu öffnen/schliessen



Article: 05533
S40-SY-7
Abnehmebares Handrad und Positionsanzeiger

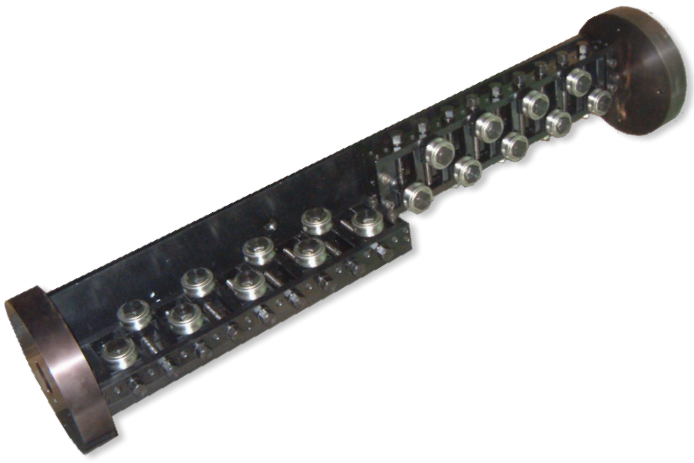

Article: 01706
Gewicht:102kg
S52-AA-9 Rotierend

**Mer Information auf Anfrage**


| | | | | |
|---|---|---|---|---|
| **Subec AB** | **Hesselmans Torg 5**<br>**SE- 131 54 Nacka**<br>**Sweden** | **Phone:**<br>**Fax:** | **+46-8-88 46 33**<br>**+46-8-97 76 58** | **Email: info@subec.se**<br>**Web: www.subec.se** |



Copyright © 2023 Subec

# SONDERAUSFÜHRUNGEN, ROLLENRICHTGERÄTE



Article: 08088
S-80-Q-5
Mit Rollen in Zirkonoxid

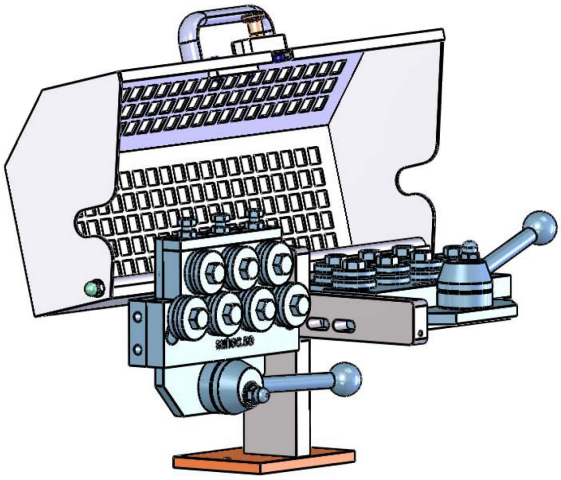

Schutzverdeck für Richtwerk S40-Q-7

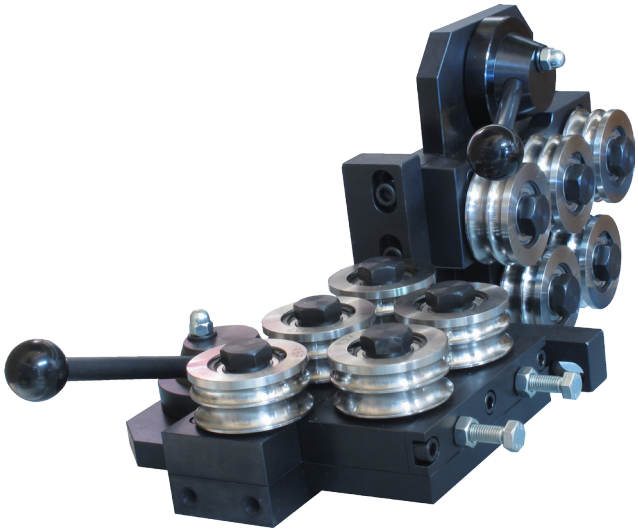

Article: 8187
Rollen mit Doppelnut
auf Richtwerk: S80-Q-5; Article 01013

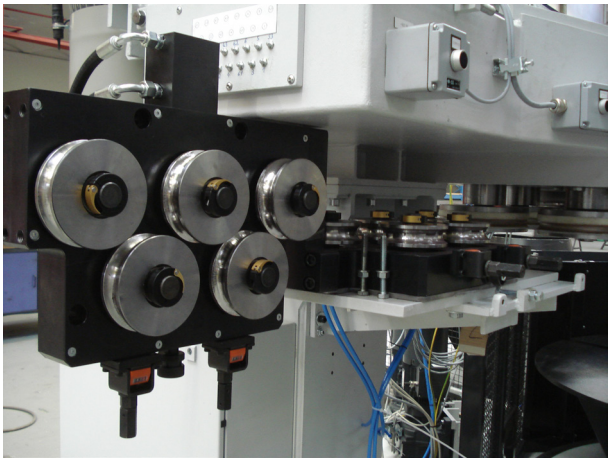

Article: 07697
S130-SY-5 Double Gewicht:150kg
Schwerlast-Richtwerk mit Hydraulischer Schliessung symmetrisch zur Drahtlinie

**Mer Information auf Anfrage**

**Subec AB** **Hesselmans Torg 5** **SE- 131 54 Nacka** **Sweden** **Phone:** **+46-8-88 46 33** **Fax:** **+46-8-97 76 58** **Email: info@subec.se** **Web: www.subec.se**


Copyright © 2023 Subec

# SONDERAUSFÜHRUNGEN, ROLLENRICHTGERÄTE

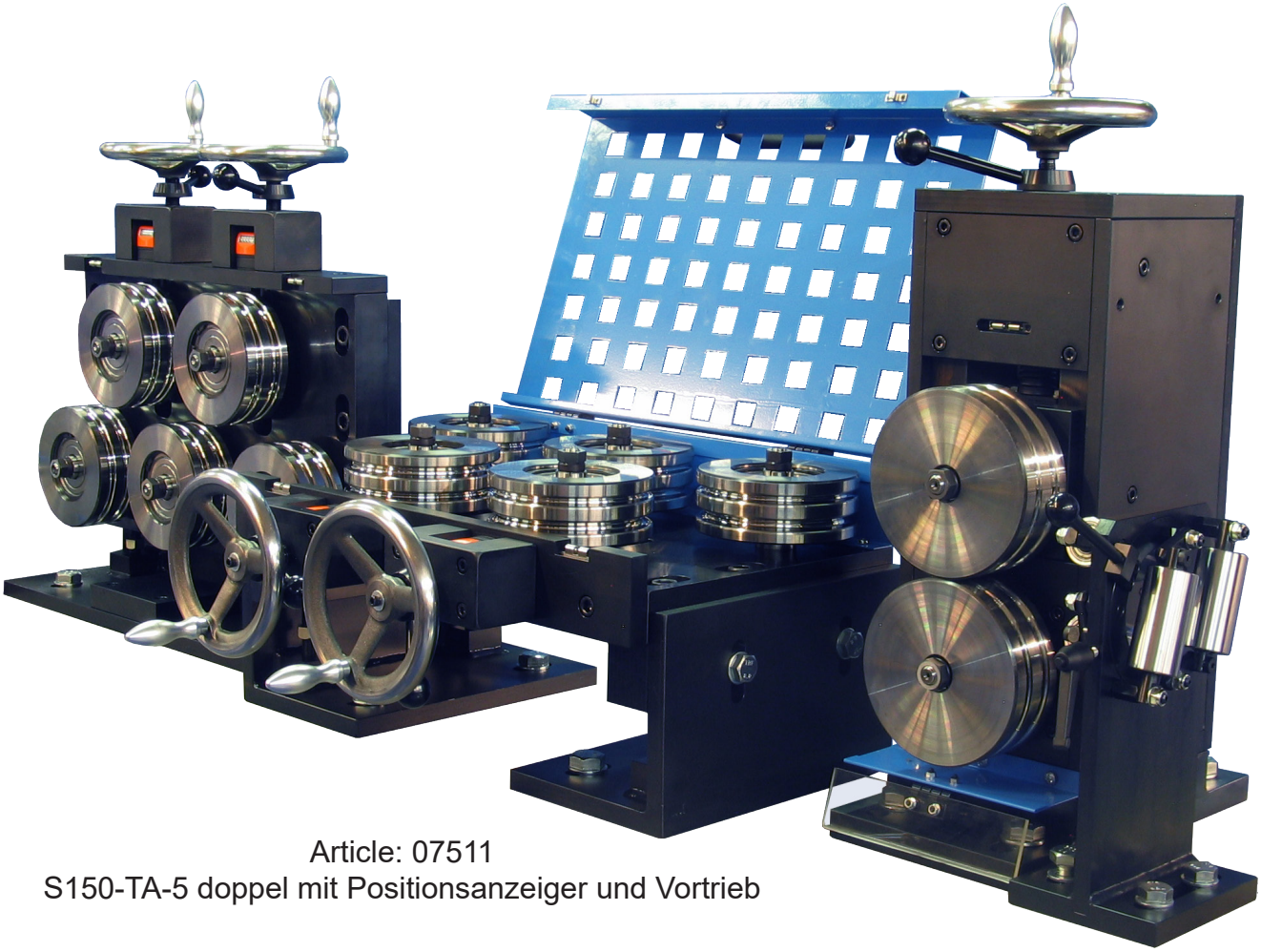

Article: 07511
S150-TA-5 doppel mit Positionsanzeiger und Vortrieb

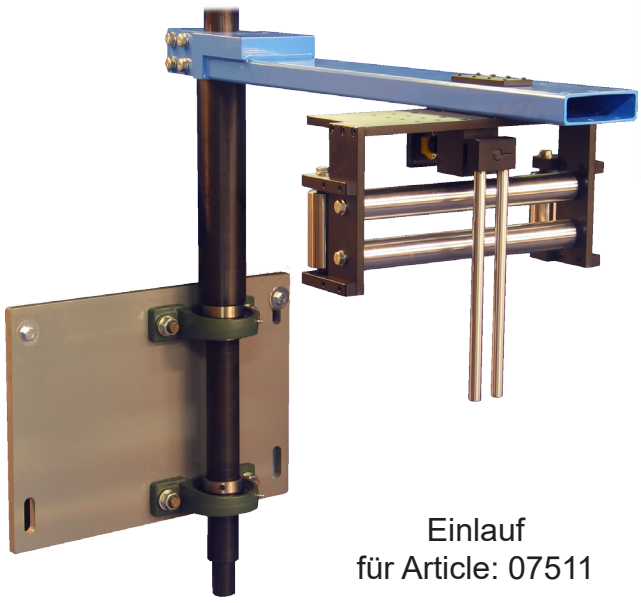

Einlauf
für Article: 07511

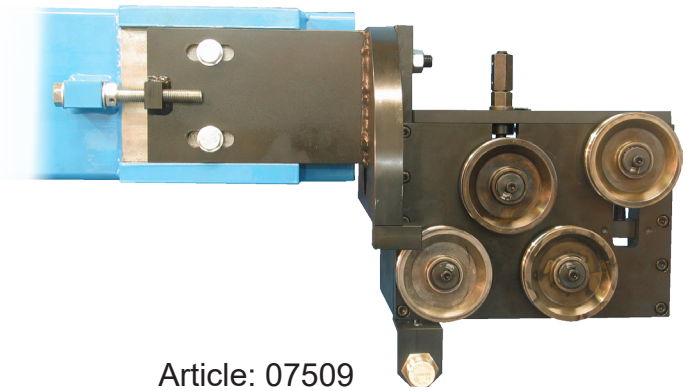

Article: 07509
S106-TA-4 Auslauf
mit Sensor für Article 7511

**Mer Information auf Anfrage**


| | | | | |
|---|---|---|---|---|
| **Subec AB** | **Hesselmans Torg 5**<br>**SE- 131 54 Nacka**<br>**Sweden** | **Phone:**<br>**Fax:** | **+46-8-88 46 33**<br>**+46-8-97 76 58** | **Email: info@subec.se**<br>**Web: www.subec.se** |



Copyright © 2023 Subec

# SONDERAUSFÜHRUNGEN, ROLLENRICHTGERÄTE

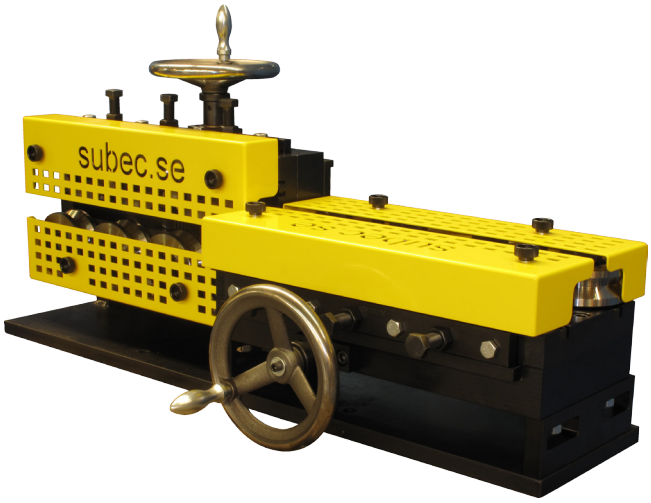


Article: 01669
S100-SY-7
Doppel mit Schutzabdeckung



Article: 09929
S35-XSL-6+1+1
Für Montage auf rotierenden Maschinen



Article: 05086
S200-AA-5
Rotierende Richtwerke auf Halterung mit zwei Positionen



Article: 02137
S80-Q-5
Rotierendes Richtwerk mit Stativ

**Mer Information auf Anfrage**

**Subec AB** **Hesselmans Torg 5** **SE- 131 54 Nacka** **Sweden** **Phone:** **+46-8-88 46 33** **Fax:** **+46-8-97 76 58** **Email: info@subec.se** **Web: www.subec.se**


Copyright © 2023 Subec

# SONDERAUSFÜHRUNGEN, ROLLENRICHTGERÄTE

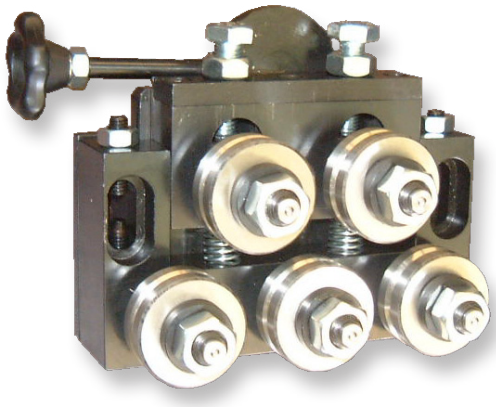

Article: 01916
S40-Q-5
Für Montage auf rotierenden Maschinen

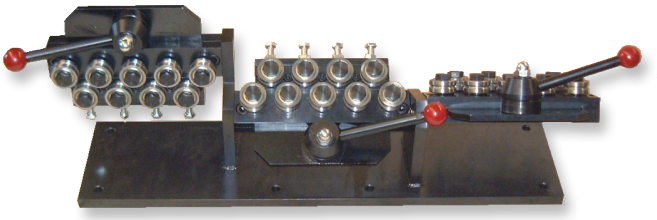

Article: 01705
S35-Q-9-120°
Dreifache Anordnung



Article: 09982 & 09884
S22-Q-5 & S35-Q-5
Vibrationsgesicherte Ausführung



Article: 11716
“Gatling Wire Straightener”

+6st S52-Q-AA-7 Article: 11710

**Mer Information auf Anfrage**

**Subec AB** **Hesselmans Torg 5** **SE- 131 54 Nacka** **Sweden** **Phone:** **+46-8-88 46 33** **Fax:** **+46-8-97 76 58** **Email: info@subec.se** **Web: www.subec.se**


Copyright © 2023 Subec

# SONDERAUSFÜHRUNGEN, ROLLENRICHTGERÄTE

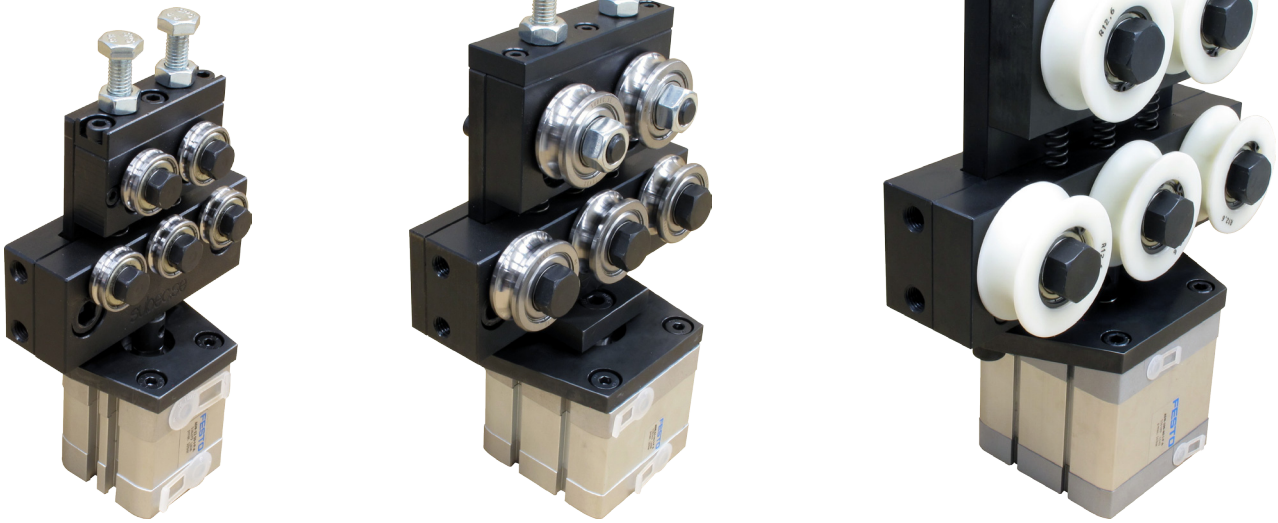

S22-, S40-, S80-Quick
Pneumatisch zu öffnen/schliessen
Articles (Links-Rechts):
12398, 12399, 12400

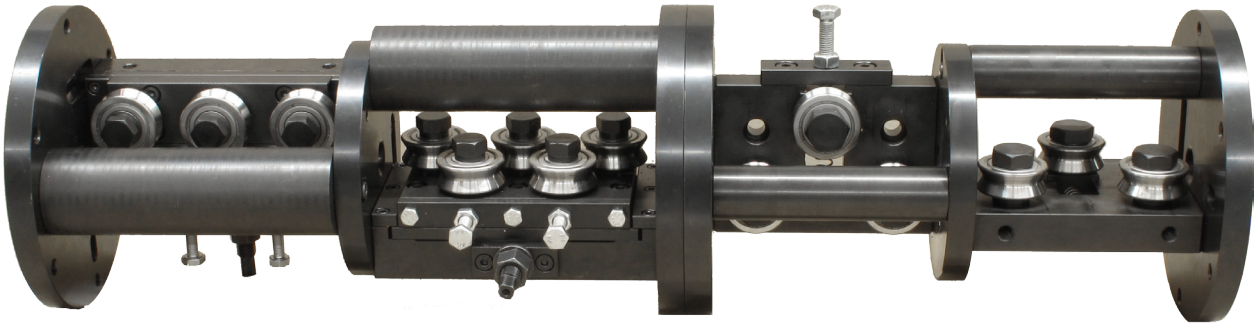

Rotierendes Richtgerät
Rollenrichtgerät, S 52-TA-3, doppelt. Article: 13336
+
Rollenrichtgerät, S 52-SY-5, doppelt. Article: 9613A

**Mer Information auf Anfrage**


| | | | | |
|---|---|---|---|---|
| **Subec AB** | **Hesselmans Torg 5**<br>**SE- 131 54 Nacka**<br>**Sweden** | **Phone:**<br>**Fax:** | **+46-8-88 46 33**<br>**+46-8-97 76 58** | **Email: info@subec.se**<br>**Web: www.subec.se** |



Copyright © 2023 Subec

# SONDERAUSFÜHRUNGEN, ROLLENRICHTGERÄTE



Article: 14122
Richtgerät mit Führungsblechen um das einfädeln zu erleichtern




Article: 10236
Doppelrichtgerät S80-Q-5 mit Position-sanzeiger auf höhenverstellbarem Stand




Article: 13089
Auf Tisch montierte Rollenrichtgeräte für Parallelbetrieb

* Stock item

**Subec AB** **Hesselmans Torg 5** **SE- 131 54 Nacka** **Sweden**
**Phone:** **+46-8-88 46 33**
**Fax:** **+46-8-97 76 58**
**Email: info@subec.se**
**Web: www.subec.se**


Copyright © 2023 Subec

# ROLLENRICHTGERÄT S7-AA-HP-7

Produktabmessung: Ø -0,2mm



Alle Rollen individuell verstellbar
HP = “hohe Präzision“

Article: 01372*
Gewicht: 1,56kg

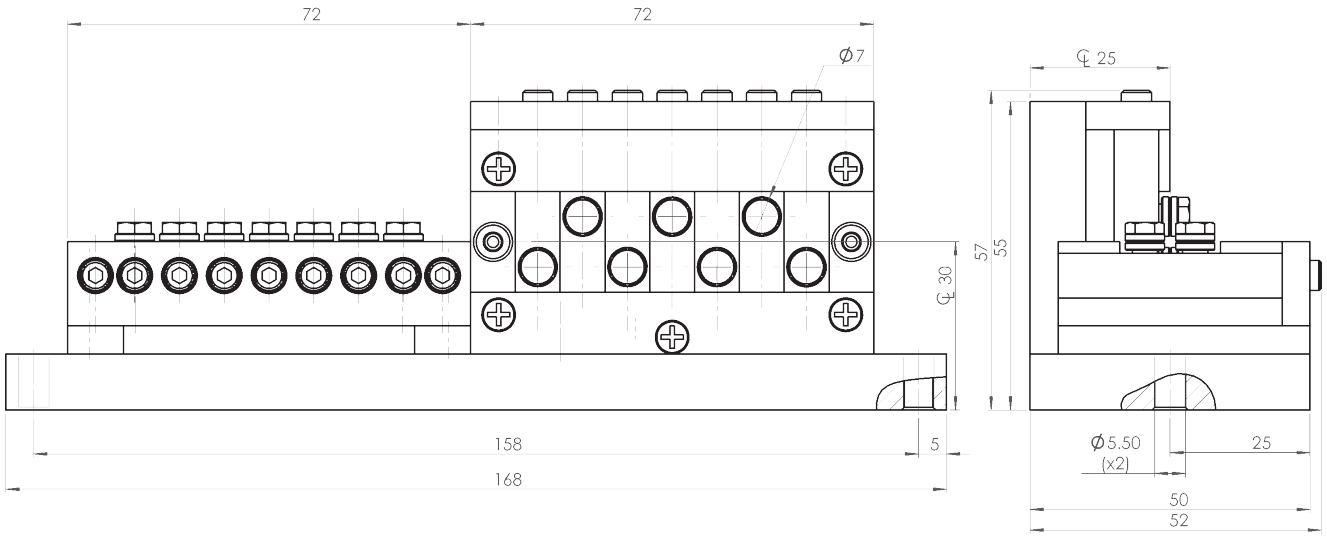


**Zeichnungs Nr. 3-400473-00**

* Stock item

**Subec AB** **Hesselmans Torg 5** **SE- 131 54 Nacka** **Sweden**
**Phone:** **+46-8-88 46 33**
**Fax:** **+46-8-97 76 58**
**Email: info@subec.se**
**Web: www.subec.se**


Copyright © 2023 Subec

# ROLLENRICHTGERÄT S7-AA-HP-13

Produktabmessung: Ø -0,2mm

Alle Rollen individuell verstellbar
HP = “hohe Präzision“

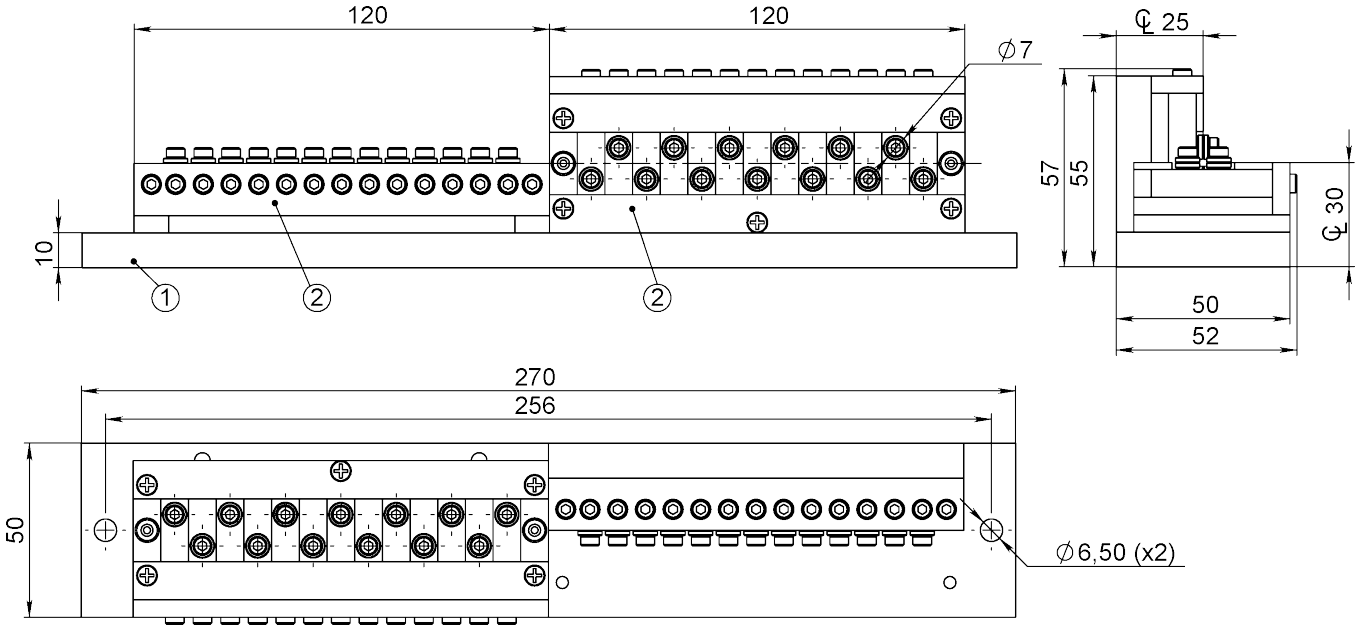




Article: 06240*
Gewicht: 2,55kg

**Zeichnungs Nr. 3-400473-00**

* Stock item

**Subec AB** **Hesselmans Torg 5** **SE- 131 54 Nacka** **Sweden**
**Phone:** **+46-8-88 46 33**
**Fax:** **+46-8-97 76 58**
**Email: info@subec.se**
**Web: www.subec.se**


Copyright © 2023 Subec

# ROLLENRICHTGERÄT S10-Q

Produktabmessung: Ø -0,4mm

Schnellverschluss mittels Excenter

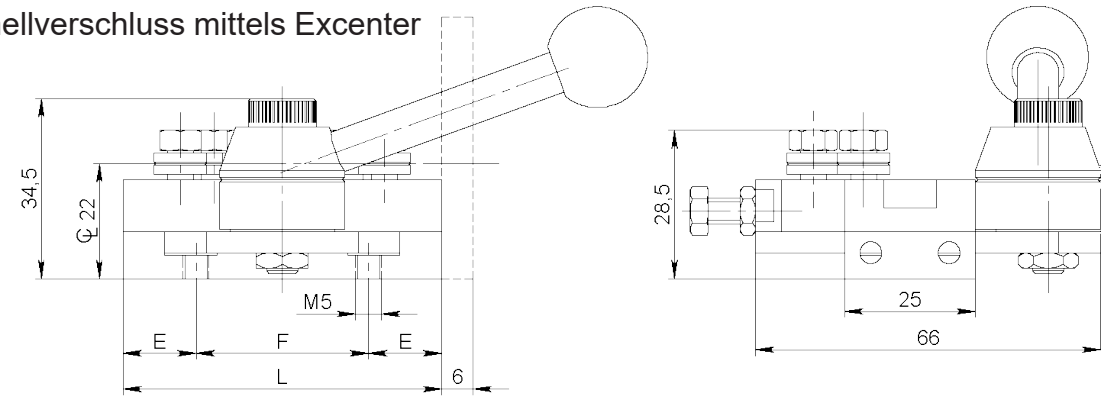


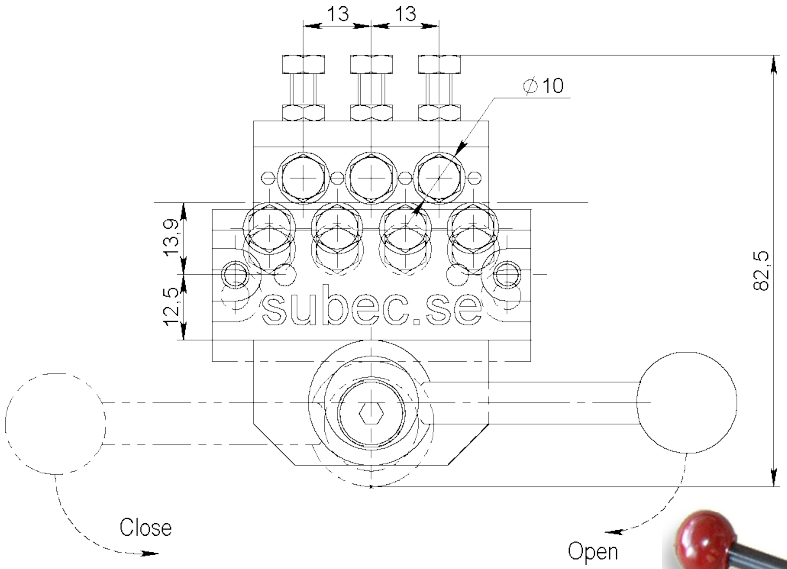


Doppelsystem:

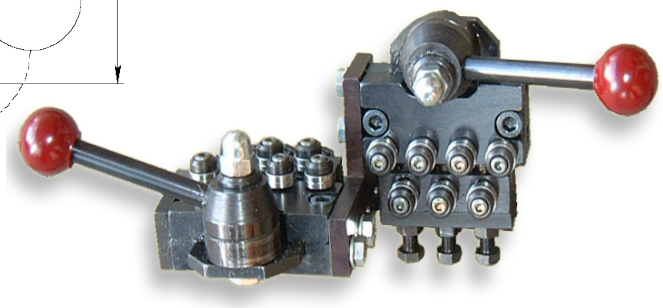

Mit SS10 Richtrollen (3-400486-00)
Standard: V-Nut, andere Profile auf Nachfrage

| Type | Q5 | Q7 | Q9 | Q11 | Q13 |
|---|---|---|---|---|---|
| L | 46 | 61 | 76 | 86 | 101 |
| E | 13 | 14 | 15 | 13,5 | 14,5 |
| F | 20 | 33 | 46 | 59 | 72 |
| kg | | | | | |
| Article No. Single | | **01239** | | | **08264** |
| Article No.Double | | **01168** | | | **08642** |

**Zeichnungs Nr. 3-400460-01**

**Subec AB** **Hesselmans Torg 5** **SE- 131 54 Nacka** **Sweden** **Phone:** **+46-8-88 46 33** **Fax:** **+46-8-97 76 58** **Email: info@subec.se** **Web: www.subec.se**


Copyright © 2023 Subec

# ROLLENRICHTGERÄT SERIE S13-Q

Produktabmessung: Ø 0,2-0,6mm

Schnellverschluss mittels Excenter

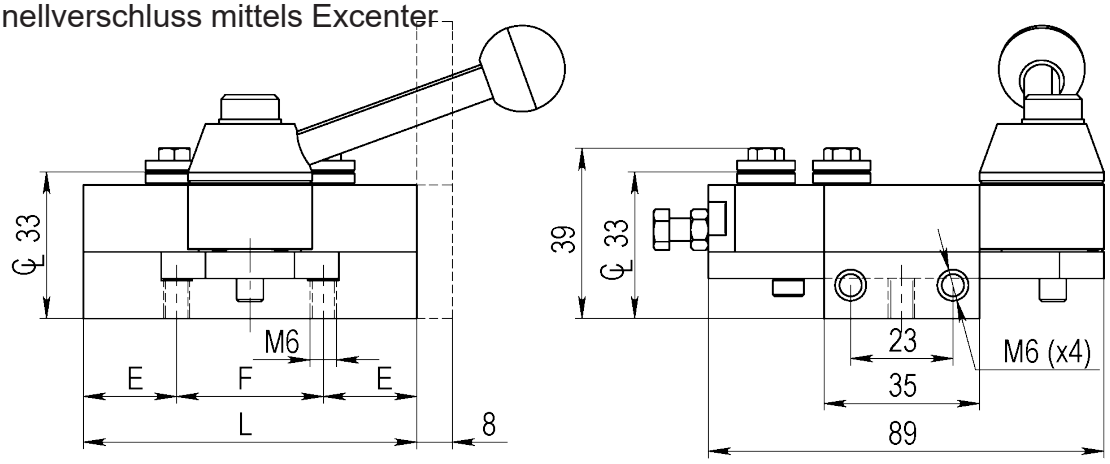


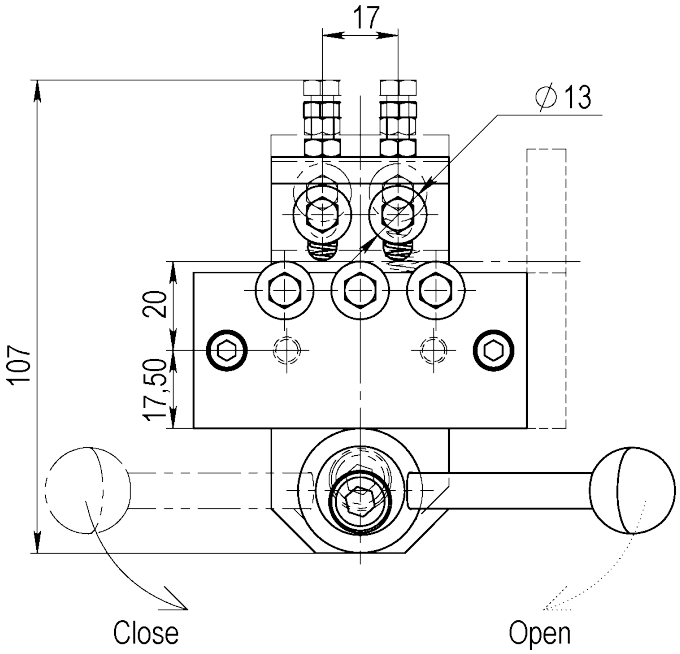




**Option:** Mit Positionsanzeiger
Article: 15472

Mit SS13 Richtrollen (3-400486-00)
Standard: V-Nut, andere Profile auf Nachfrage

| Type | Q5 | Q7 | Q9 | Q11 | Q13 |
|---|---|---|---|---|---|
| L | 75 | 90 | 107 | | |
| E | 21 | 20 | 28,5 | | |
| F | 33 | 50 | 50 | | |
| kg | 2 | 2,5 | 3 | | |
| Article No. Single | **01031*** | **04808*** | **05561** | | |
| Article No.Double | **01033** | **01574*** | **05154** | | |

**Zeichnungs Nr. 3-400751-00**

**Subec AB** **Hesselmans Torg 5** **SE- 131 54 Nacka** **Sweden**
**Phone:** **+46-8-88 46 33**
**Fax:** **+46-8-97 76 58**
**Email: info@subec.se**
**Web: www.subec.se**


Copyright © 2023 Subec

# ROLLENRICHTGERÄT SERIE S13-AA

Produktabmessung: Ø 0,2-0,6mm

Alle Rollen individuell verstellbar

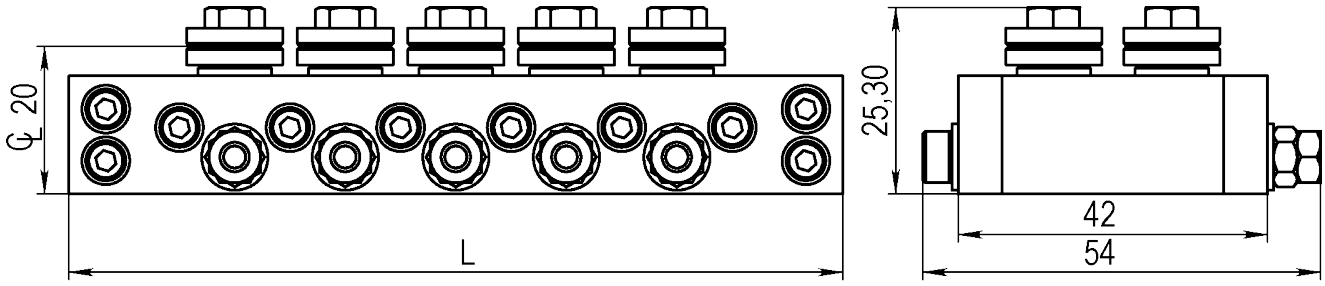


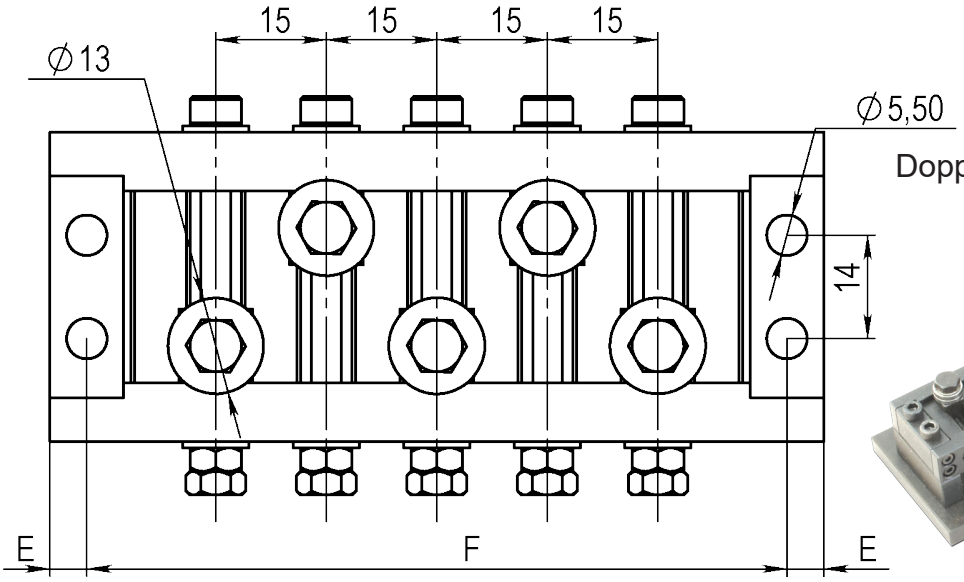


Doppelsystem:

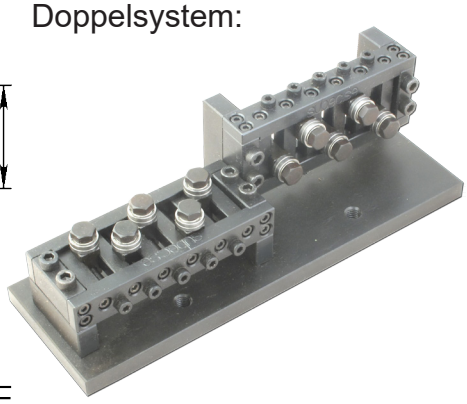

Mit SS13 Richtrollen (3-400486-00)
Standard: V-Nut, andere Profile auf Nachfrage

| Type | AA5 | AA7 | AA9 | AA11 | AA13 |
|---|---|---|---|---|---|
| |  | 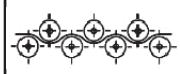 |  |  |  |
| L | 105 | 135 | 165 | 195 | 225 |
| E | 5 | 5 | 5 | 5 | 5 |
| F | 95 | 125 | 155 | 185 | 215 |
| kg | | | | | |
| Article No. Single | **06501** | | | | **04332** |
| Article No.Double | **06502** | | | | **06899*** |

**Zeichnungs Nr. 3-400731-00**

* Stock item

**Subec AB** **Hesselmans Torg 5** **SE- 131 54 Nacka** **Sweden**
**Phone:** **+46-8-88 46 33**
**Fax:** **+46-8-97 76 58**
**Email: info@subec.se**
**Web: www.subec.se**


Copyright © 2023 Subec

# ROLLENRICHTGERÄT SERIE S16-AA

Produktabmessung: Ø 0,5-0,9mm

Alle Rollen individuell verstellbar

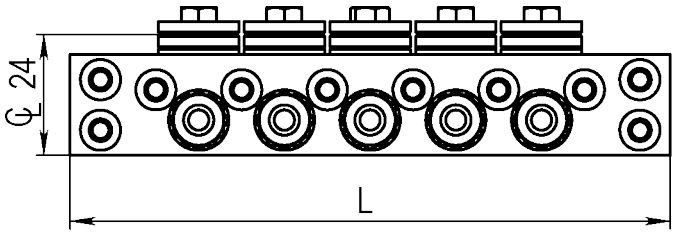


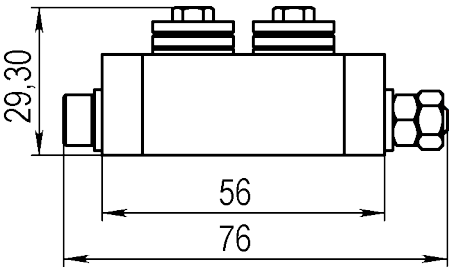


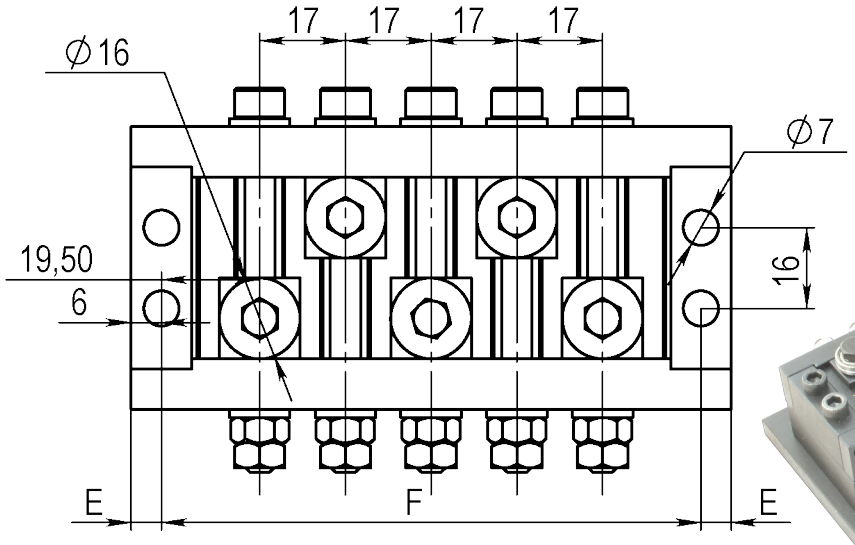


Doppelsystem:

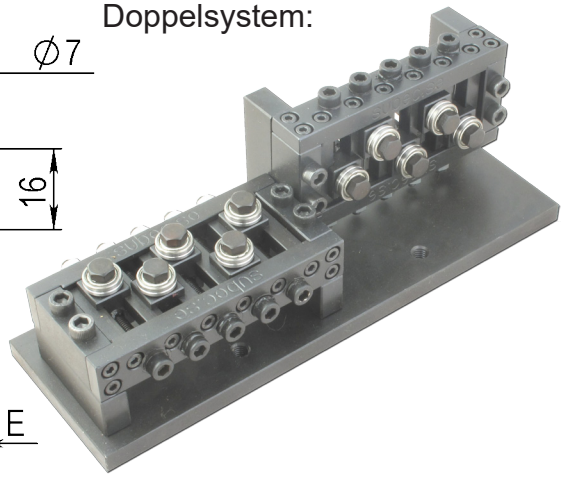

Mit SS16 Richtrollen (3-400486-00)
Standard: V-Nut, andere Profile auf Nachfrage

| Type | AA5 | AA7 | AA9 | AA11 | AA13 |
|---|---|---|---|---|---|
| L | 119 | 153 | 187 | 221 | 255 |
| E | 6 | 6 | 6 | 6 | 6 |
| F | 107 | 141 | 175 | 209 | 243 |
| kg | | | | | |
| Article No. Single | **06503** | | | | |
| Article No.Double | **06505** | | | | |

**Zeichnungs Nr. 3-400861-00**

**Subec AB** **Hesselmans Torg 5** **SE- 131 54 Nacka** **Sweden** **Phone:** **+46-8-88 46 33** **Fax:** **+46-8-97 76 58** **Email: info@subec.se** **Web: www.subec.se**


Copyright © 2023 Subec

# ROLLENRICHTGERÄT SERIE S17-Q

Produktabmessung: Ø 0,5-1,3mm

Schnellverschluss mittels Excenter

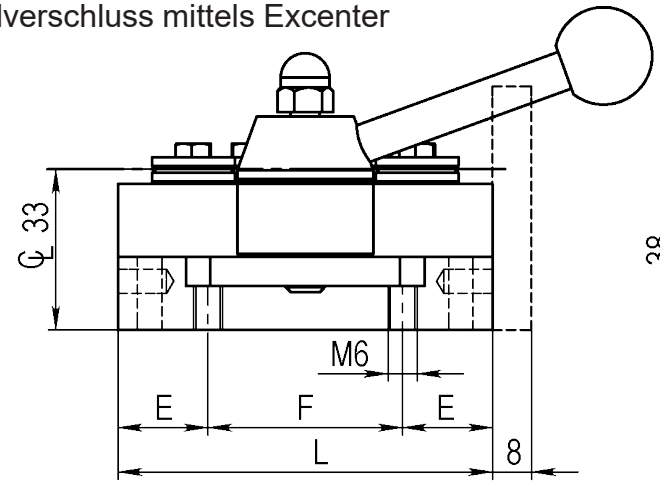


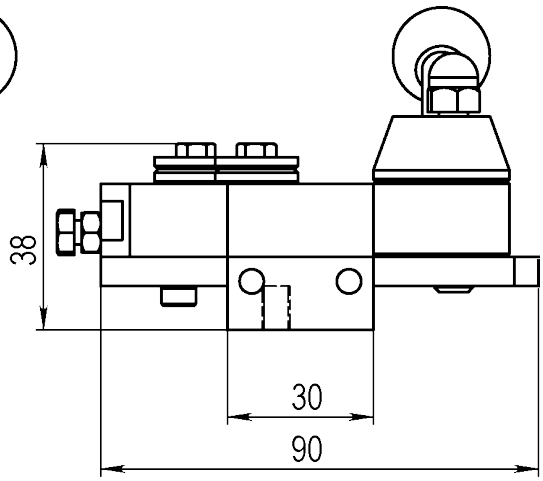


Doppelsystem:

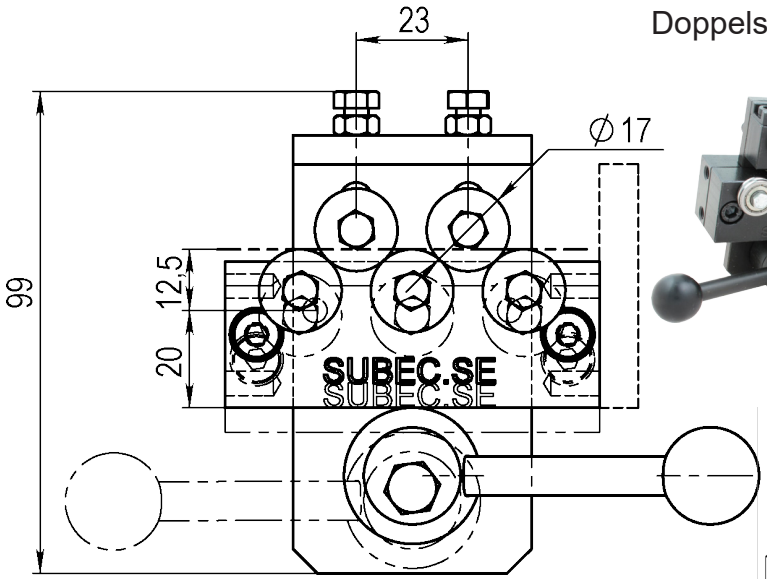




With Pos.Indic.

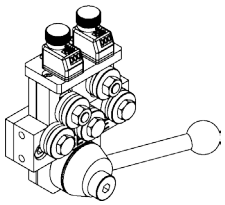

Standard

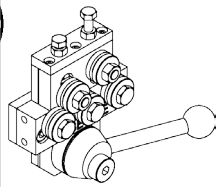

Double

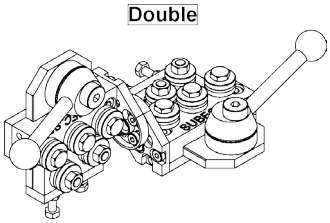

Mit SS17 Richtrollen (3-400486-00)
Standard: V-Nut, andere Profile auf Nachfrage

| Type | Q5 | Q7 | Q9 | Q11 | Q13 |
|---|---|---|---|---|---|
| L | 77 | 100 | 123 | 146 | 169 |
| E | 18,5 | 16 | 16 | 16 | 16 |
| F | 40 | 68 | 91 | 130 | 137 |
| kg | 1 | 1,2 | | | |
| Article No. Single | **06398** | **06366** | | | |
| Article No.Double | **06399** | **08723** | | | |

## Zeichnungs Nr. 3-400850-00

**Subec AB** **Hesselmans Torg 5** **SE- 131 54 Nacka** **Sweden** **Phone:** **+46-8-88 46 33** **Fax:** **+46-8-97 76 58** **Email: info@subec.se** **Web: www.subec.se**


Copyright © 2023 Subec

# ROLLENRICHTGERÄT S17-TA-7

Produktabmessung: Ø 0,5-1,3mm

Obere Rollen-Reihe verstellbar
TA = ”Top Adjustable”

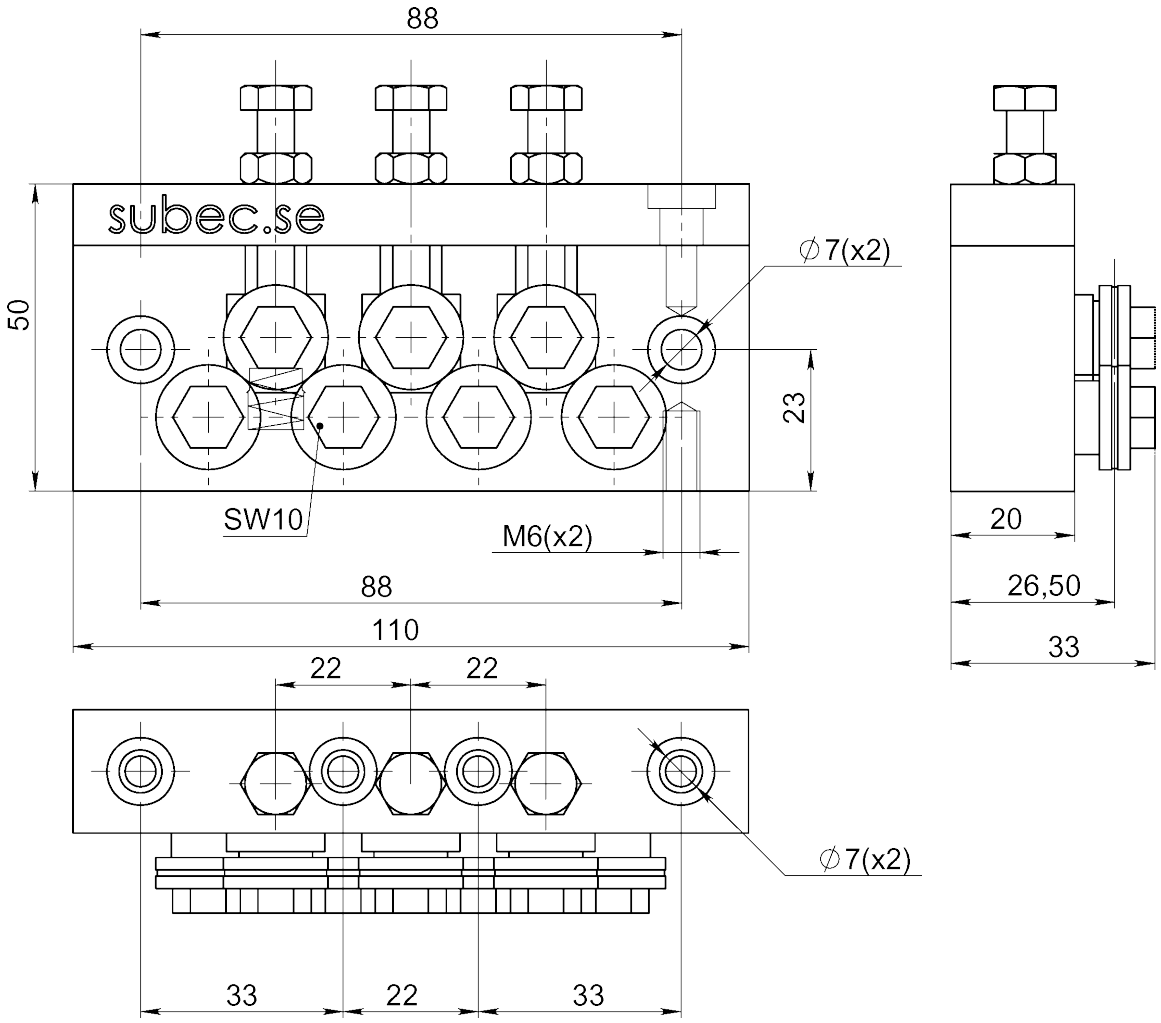




Article: 06214*
Gewicht: 0,8kg

**Zeichnungs Nr. 3-400839-00**

* Stock item

**Subec AB** **Hesselmans Torg 5** **SE- 131 54 Nacka** **Sweden** **Phone:** **+46-8-88 46 33** **Fax:** **+46-8-97 76 58** **Email: info@subec.se** **Web: www.subec.se**


Copyright © 2023 Subec

# ROLLENRICHTGERÄT S17-XSL-7

Auch mit standard V-Rollen für Produktdurchmesser von 0,5 bis 1,3 mm erhältlich.
Article:1728

XSL = Extra Slim Line

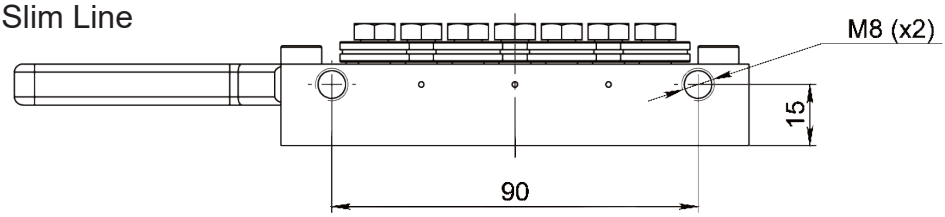


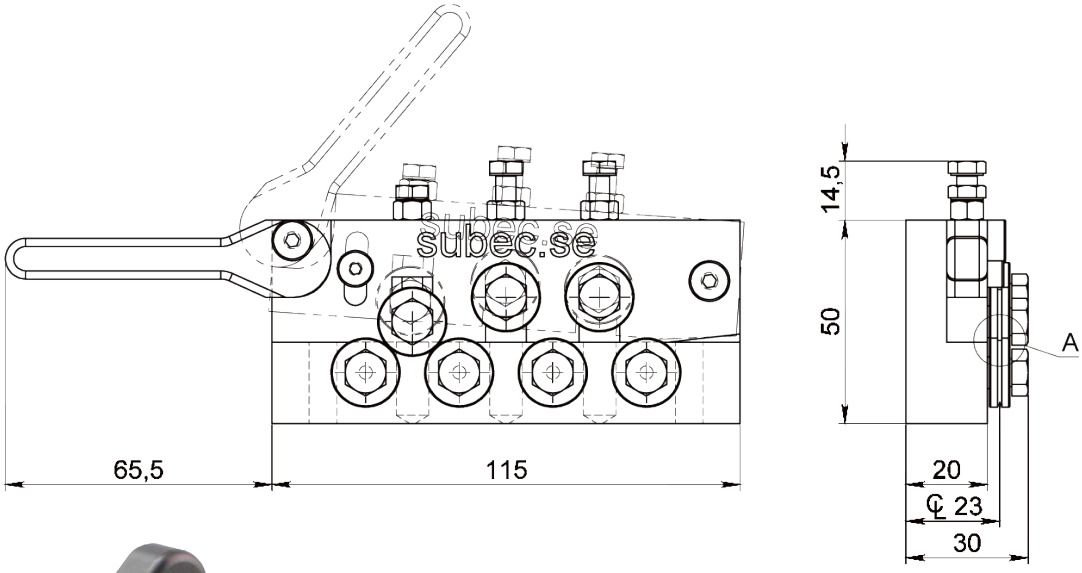





Article: 13347

DETAIL A
SCALE 5 : 1

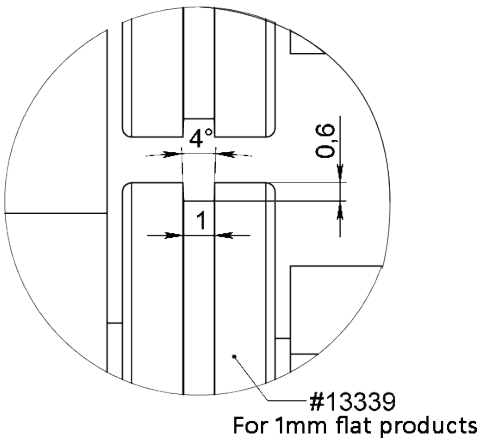


**Zeichnungs Nr. 3-400655-02**


| | | | | |
|---|---|---|---|---|
| **Subec AB** | **Hesselmans Torg 5**<br>**SE- 131 54 Nacka**<br>**Sweden** | **Phone:**<br>**Fax:** | **+46-8-88 46 33**<br>**+46-8-97 76 58** | **Email: info@subec.se**<br>**Web: www.subec.se** |



Copyright © 2023 Subec

# ROLLENRICHTGERÄT S19-PN-5+PN-9

Produktabmessung: Ø 0,7-1,5mm
Pneumatisch zu öffnen/schliessen

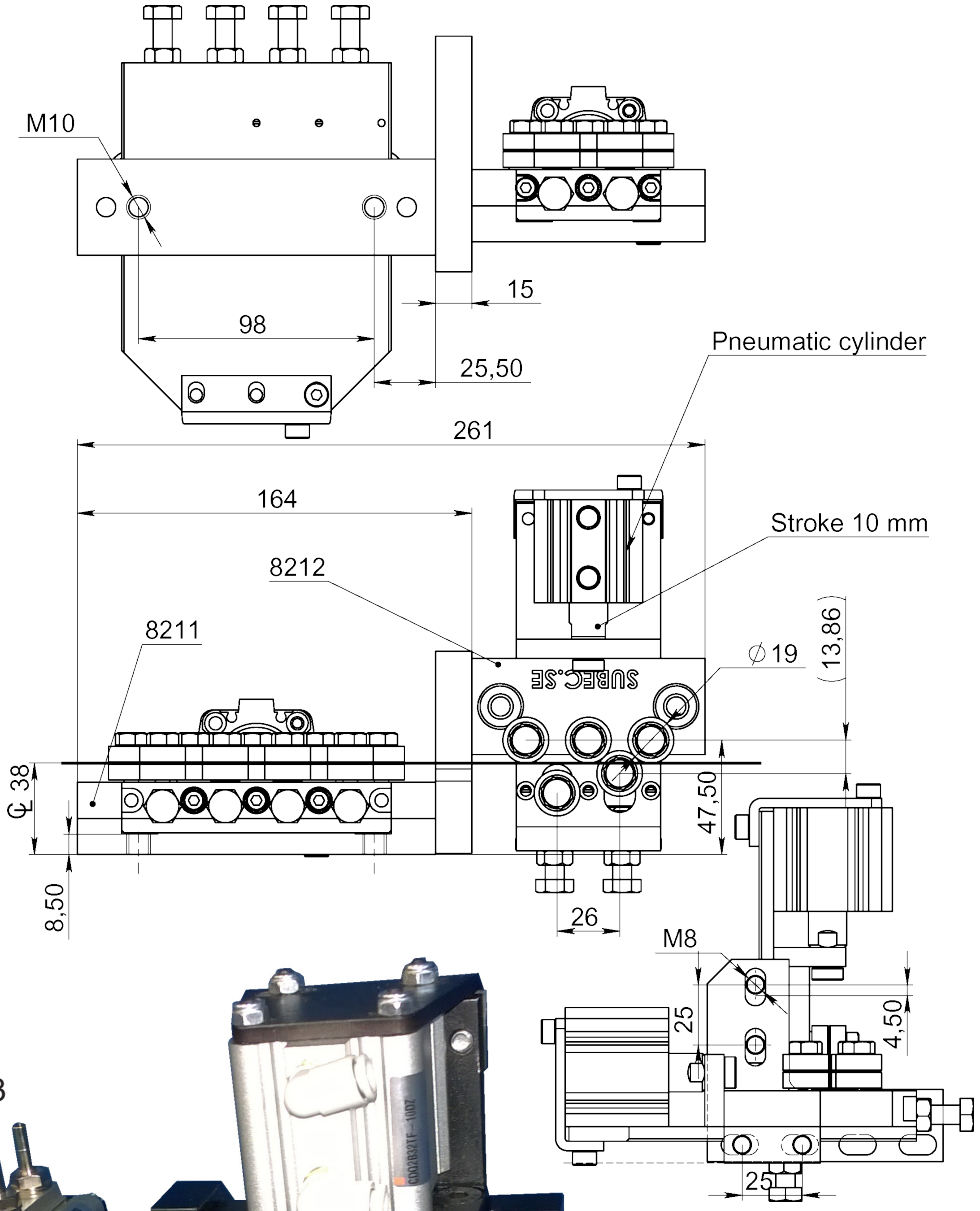


Article: 08213



**Zeichnungs Nr. 3-400981-00**


| | | | | |
|---|---|---|---|---|
| **Subec AB** | **Hesselmans Torg 5**<br>**SE- 131 54 Nacka**<br>**Sweden** | **Phone:**<br>**Fax:** | **+46-8-88 46 33**<br>**+46-8-97 76 58** | **Email: info@subec.se**<br>**Web: www.subec.se** |



Copyright © 2023 Subec

# ROLLENRICHTGERÄT SERIE S19-AA

Produktabmessung: Ø 0,7-1,5mm

Alle Rollen individuell verstellbar

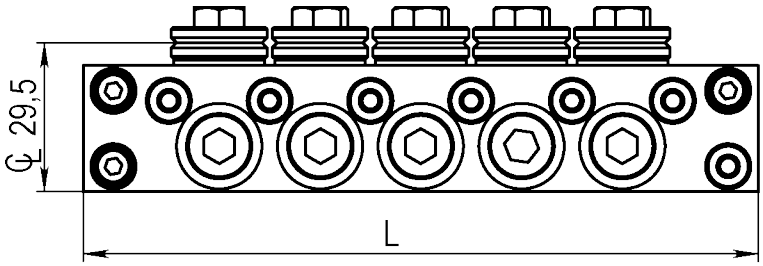


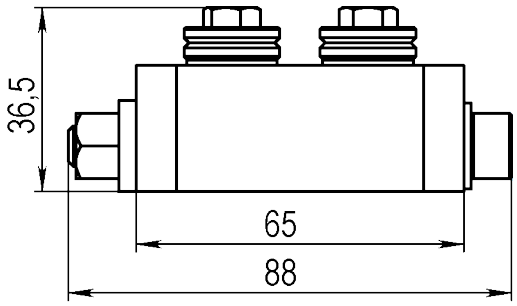


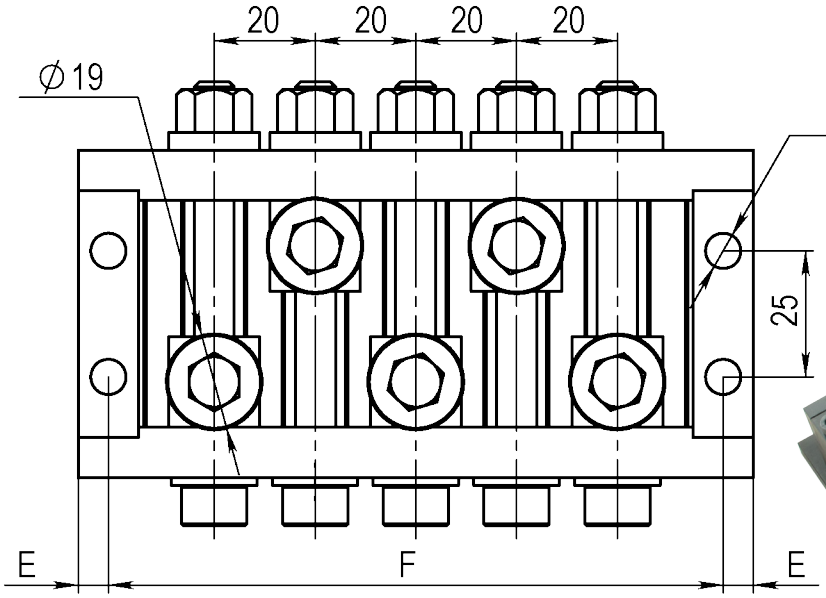


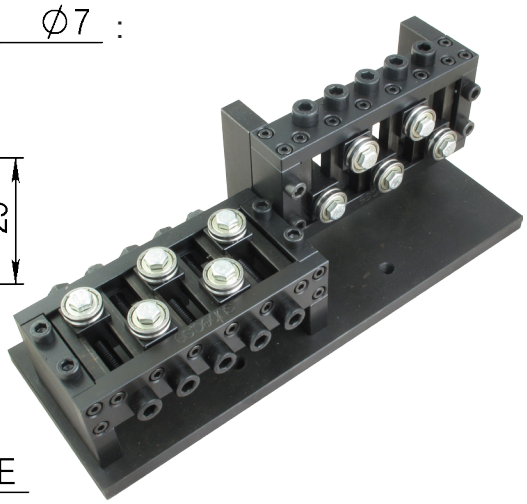

Mit SS19 Richtrollen (3-400486-00)
Standard: V-Nut, andere Profile auf Nachfrage

| Type | AA5 | AA7 | AA9 | AA11 | AA13 |
|---|---|---|---|---|---|
| L | 134 | 174 | 214 | 254 | 294 |
| E | 6 | 6 | 6 | 6 | 6 |
| F | 122 | 162 | 202 | 242 | 282 |
| kg | | | | | |
| Article No. Single | **06504*** | | | | |
| Article No.Double | **06506** | | | | |

**Zeichnungs Nr. 3-400862-00**

* Stock item

**Subec AB** **Hesselmans Torg 5** **SE- 131 54 Nacka** **Sweden**
**Phone:** **+46-8-88 46 33**
**Fax:** **+46-8-97 76 58**
**Email: info@subec.se**
**Web: www.subec.se**


Copyright © 2023 Subec

# ROLLENRICHTGERÄT SERIE S22-Q

Produktabmessung: Ø 0,8-1,6mm

Schnellverschluss mittels Excenter

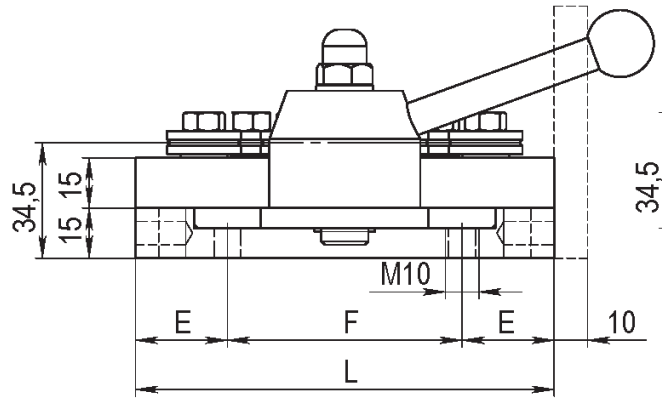


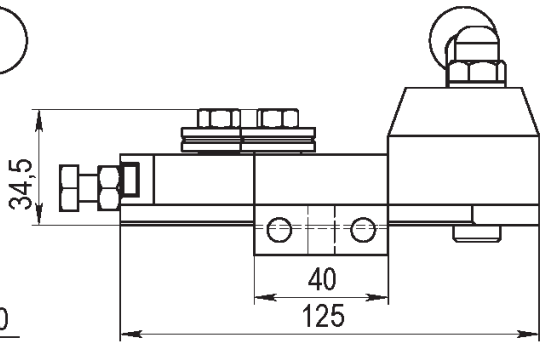


Doppelsystem:

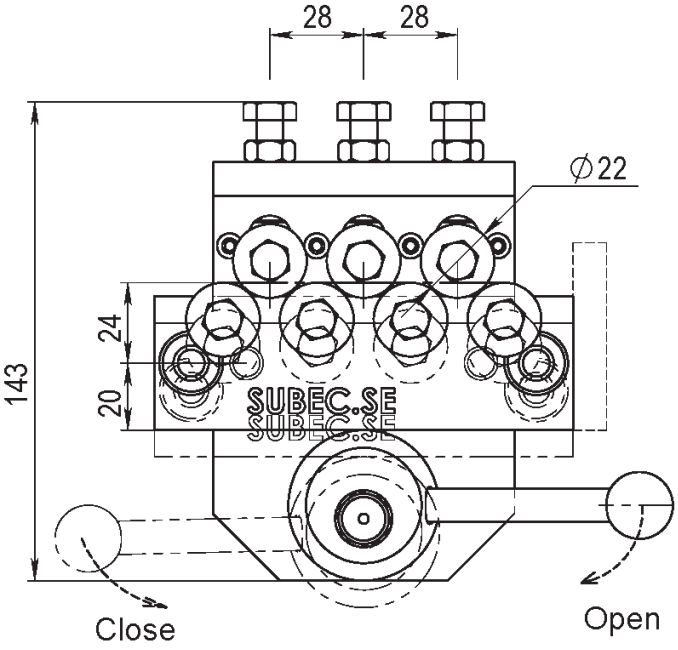


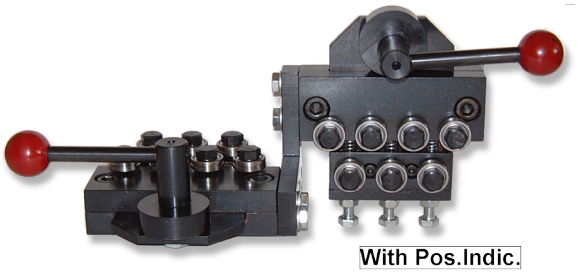

With Pos.Indic.

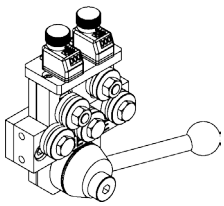

Standard

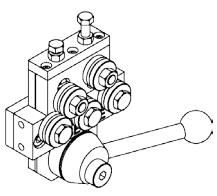

Double

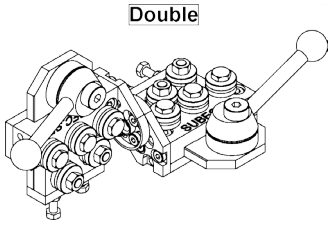

Mit SS22 Richtrollen (3-400486-00)
Standard: V-Nut, andere Profile auf Nachfrage

| Type | Q5 | Q7 | Q9 | Q11 | Q13 |
|---|---|---|---|---|---|
| L | 97 | 125 | 153 | 181 | 209 |
| E | 27,5 | 27,5 | 27,5 | 27,5 | 27,5 |
| F | 42 | 70 | 98 | 126 | 154 |
| kg | 2,15 | 2,5 | | | |
| Article No. Single | **01299** | **00765** | **07080** | **10313** | **02265** |
| Article No.Double | **01000*** | **02538** | **07081** | **10150** | **01002** |

**Zeichnungs Nr. 3-400409-00**

* Stock item

**Subec AB** **Hesselmans Torg 5** **SE- 131 54 Nacka** **Sweden** **Phone:** **+46-8-88 46 33** **Fax:** **+46-8-97 76 58** **Email: info@subec.se** **Web: www.subec.se**


Copyright © 2023 Subec

# ROLLENRICHTGERÄT SERIE S22-AA

Produktabmessung: Ø 0,8-1,6mm

Alle Rollen individuell verstellbar

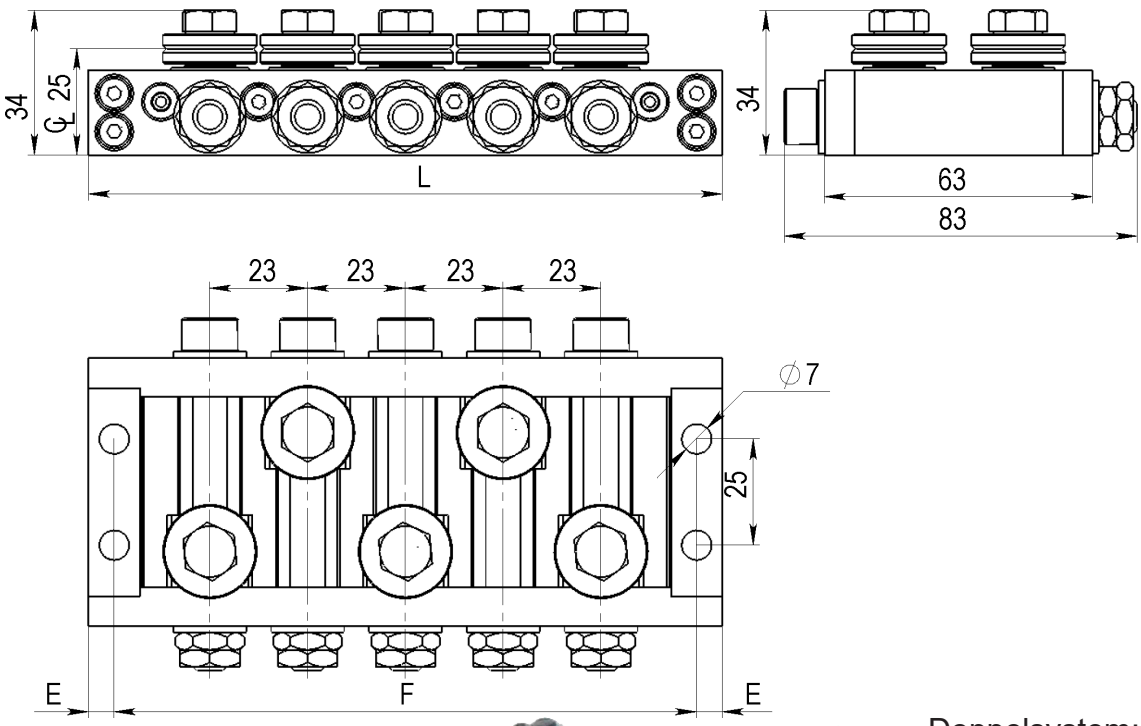


Doppelsystem:



Article: 01273

Mit SS22 Richtrollen (3-400486-00)
Standard: V-Nut, andere Profile auf Nachfrage

| Type | AA-5 | AA-7 | AA-9 | AA-11 | AA-13 |
|---|---|---|---|---|---|
| |  |  |  |  |  |
| L | 149 | 195 | 241 | 287 | 333 |
| E | 6 | 6 | 6 | 6 | 6 |
| F | 137 | 183 | 229 | 275 | 321 |
| kg | | | | | |
| Article No. Single | **01610** | **01248*** | **00671** | | |
| Article No.Double | **01611** | **01273** | **00206** | | |

**Zeichnungs Nr. 3-400466-00**

* Stock item

**Subec AB** **Hesselmans Torg 5** **SE- 131 54 Nacka** **Sweden** **Phone:** **+46-8-88 46 33** **Fax:** **+46-8-97 76 58** **Email: info@subec.se** **Web: www.subec.se**


Copyright © 2023 Subec

# ROLLENRICHTGERÄT S22-Q-AA-13

Produktabmessung: Ø 0,8-1,6mm

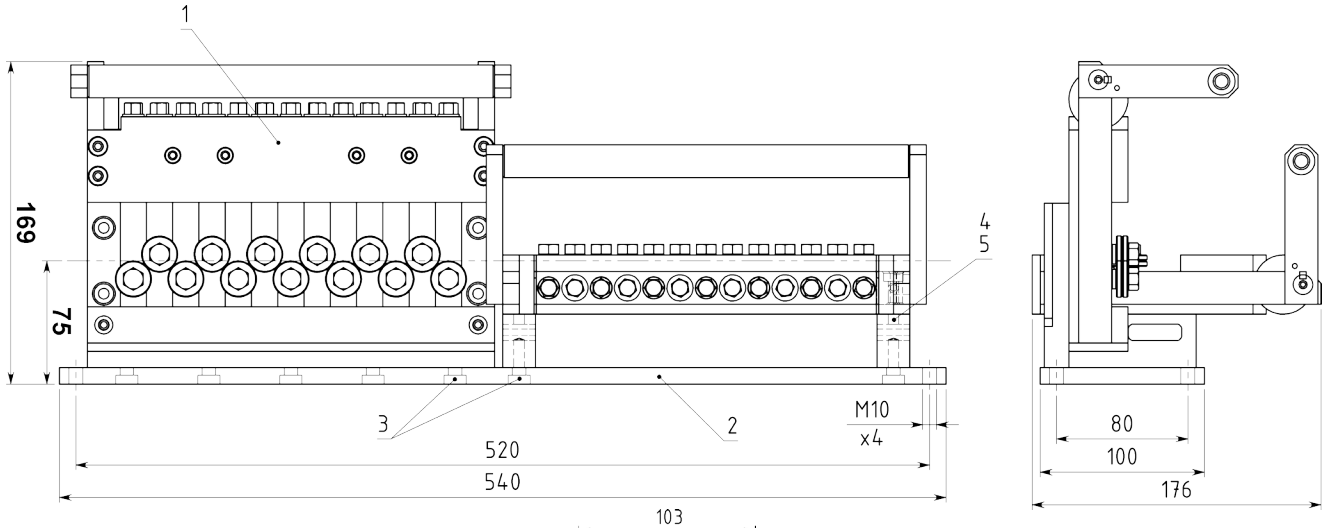


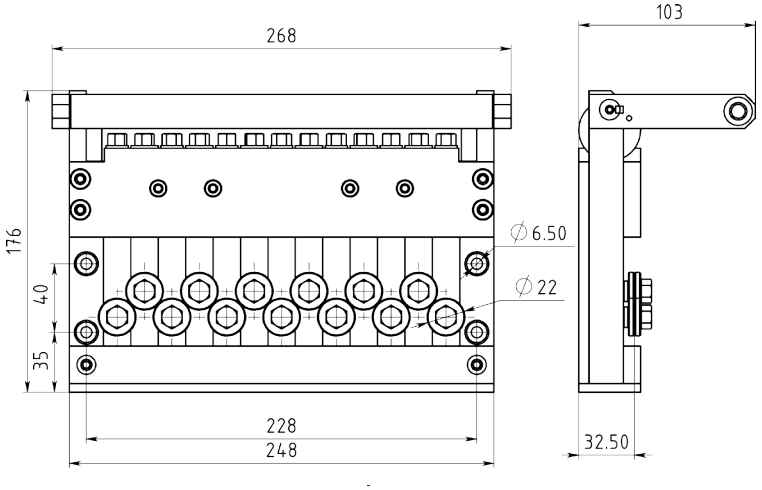


Schnellverschluss mittels Excenter, Alle Rollen individuell verstellbar
Q-AA = Quick+All adjustable

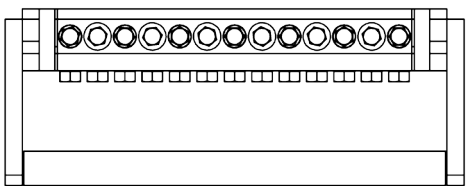

Article: 01700

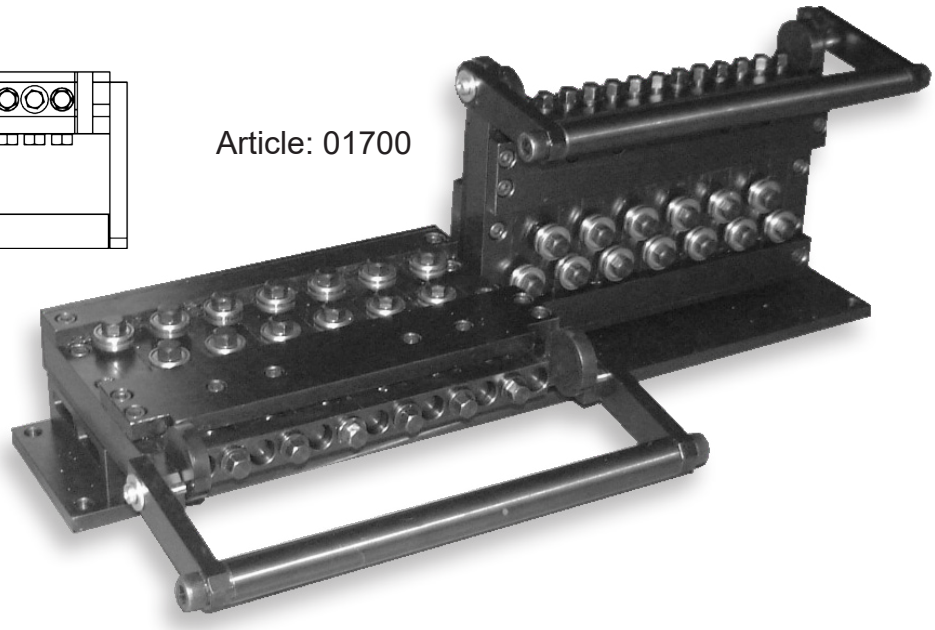

## Zeichnungs Nr. 3-400503-00


| | | | | |
|---|---|---|---|---|
| Subec AB | Hesselmans Torg 5<br>SE- 131 54 Nacka<br>Sweden | Phone:<br>Fax: | +46-8-88 46 33<br>+46-8-97 76 58 | Email: info@subec.se<br>Web: www.subec.se |



Copyright © 2023 Subec

# ROLLENRICHTGERÄT S22-TA-7

Produktabmessung: Ø 0,8-1,6mm

Obere Rollen-Reihe verstellbar
TA = ”Top Adjustable”

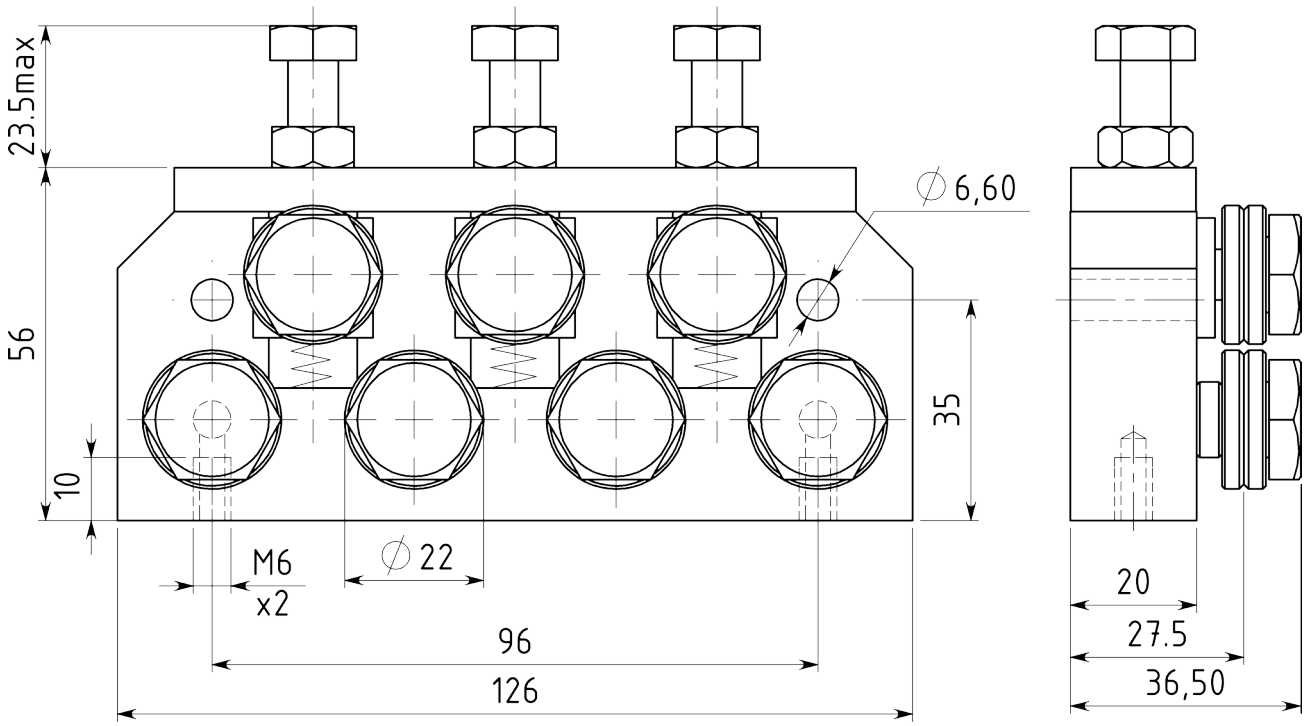


Article: 02158*



Article: 07974*

**Zeichnungs Nr. 3-400537-00**

* Stock item

**Subec AB** **Hesselmans Torg 5** **SE- 131 54 Nacka** **Sweden** **Phone:** **+46-8-88 46 33** **Fax:** **+46-8-97 76 58** **Email: info@subec.se** **Web: www.subec.se**


Copyright © 2023 Subec

# ROLLENRICHTGERÄT S22-S30-TA-5

Produktabmessung: Ø 0,8-1,6mm

Obere Rollen-Reihe verstellbar
TA = ”Top Adjustable”

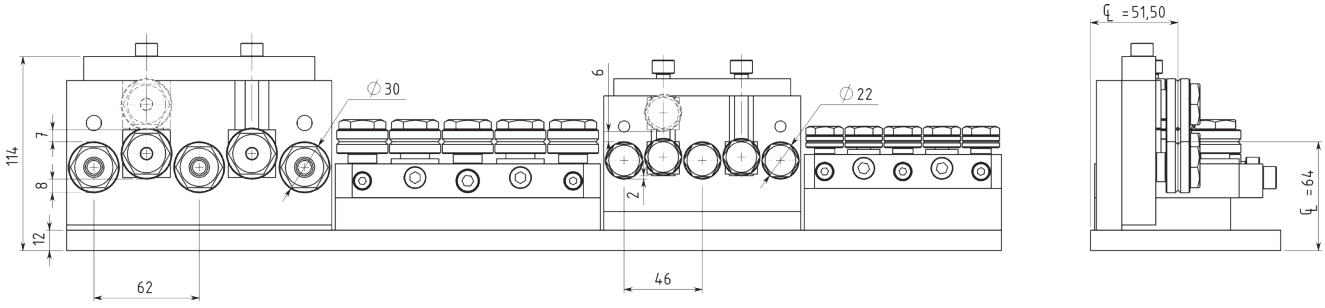


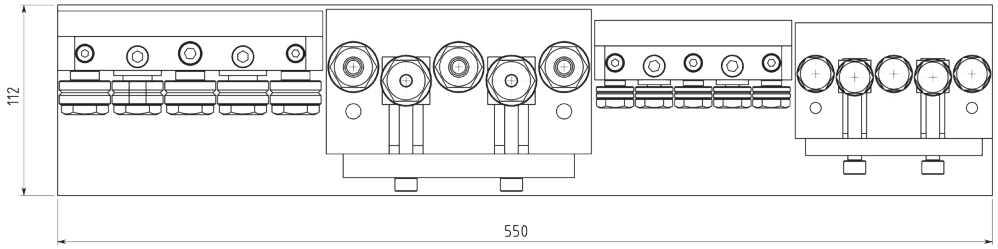


Article: 02886



**Zeichnungs Nr. 3-400620-00**

**Subec AB** | **Hesselmans Torg 5, SE- 131 54 Nacka, Sweden** | **Phone: +46-8-88 46 33** | **Fax: +46-8-97 76 58** | **Email: info@subec.se** | **Web: www.subec.se**


Copyright © 2023 Subec

# ROLLENRICHTGERÄT SERIE S23-Q

Produktabmessung: Ø 0,8-1,6mm

Schnellverschluss mittels Excenter

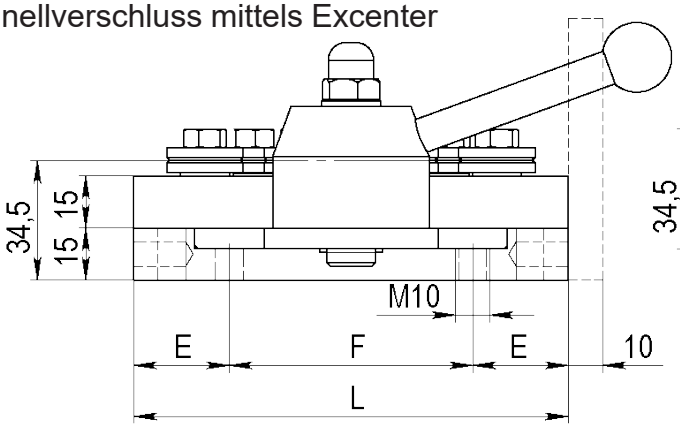


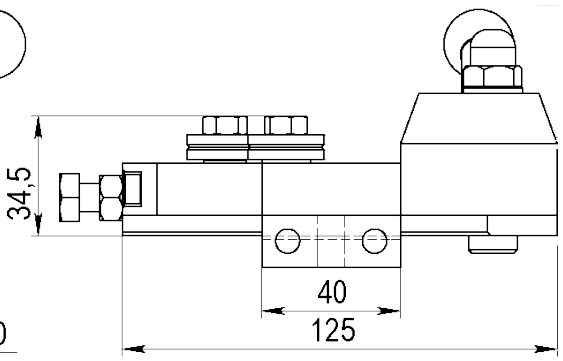


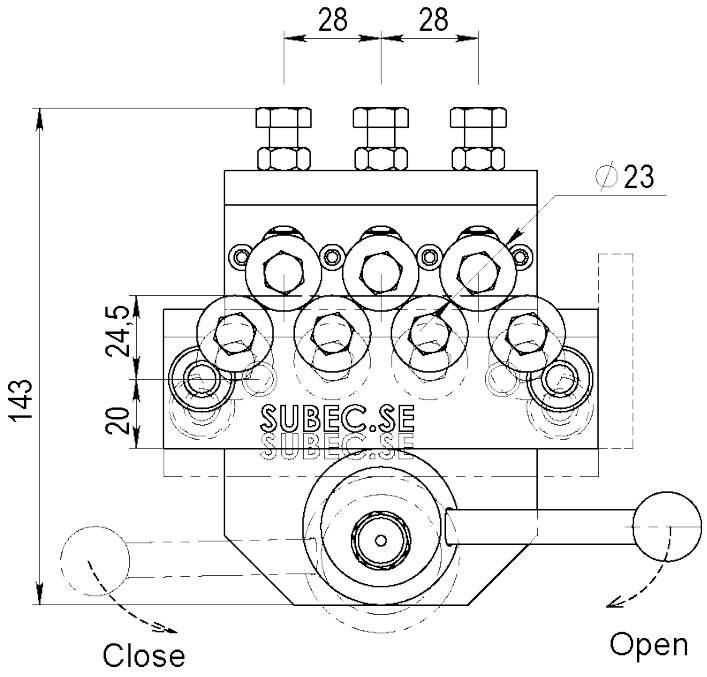


Standard

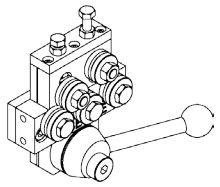

With Pos.Indic.

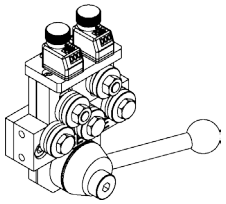

Double

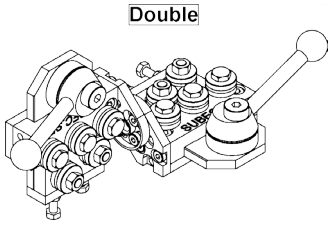

Mit SS23 Richtrollen (3-400475-00)
Standard: V-Nut, andere Profile auf Nachfrage

| Type | Q5 | Q7 | Q9 | Q11 | Q13 |
|---|---|---|---|---|---|
| |  |  |  |  |  |
| L | 97 | 125 | 153 | 181 | |
| E | 27,5 | 27,5 | 27,5 | 27,5 | |
| F | 42 | 70 | 98 | 126 | |
| kg | 2,15 | 2,5 | | | |
| Article No. Single | | | **08592** | | |
| Article No.Double | | | **08562** | | |

**Zeichnungs Nr. 3-400390-00**

**Subec AB** **Hesselmans Torg 5** **SE- 131 54 Nacka** **Sweden** **Phone:** **+46-8-88 46 33** **Fax:** **+46-8-97 76 58** **Email: info@subec.se** **Web: www.subec.se**


Copyright © 2023 Subec

# ROLLENRICHTGERÄT SERIE S26-AA

Produktabmessung: Ø 0,8-3,0mm

Alle Rollen individuell verstellbar

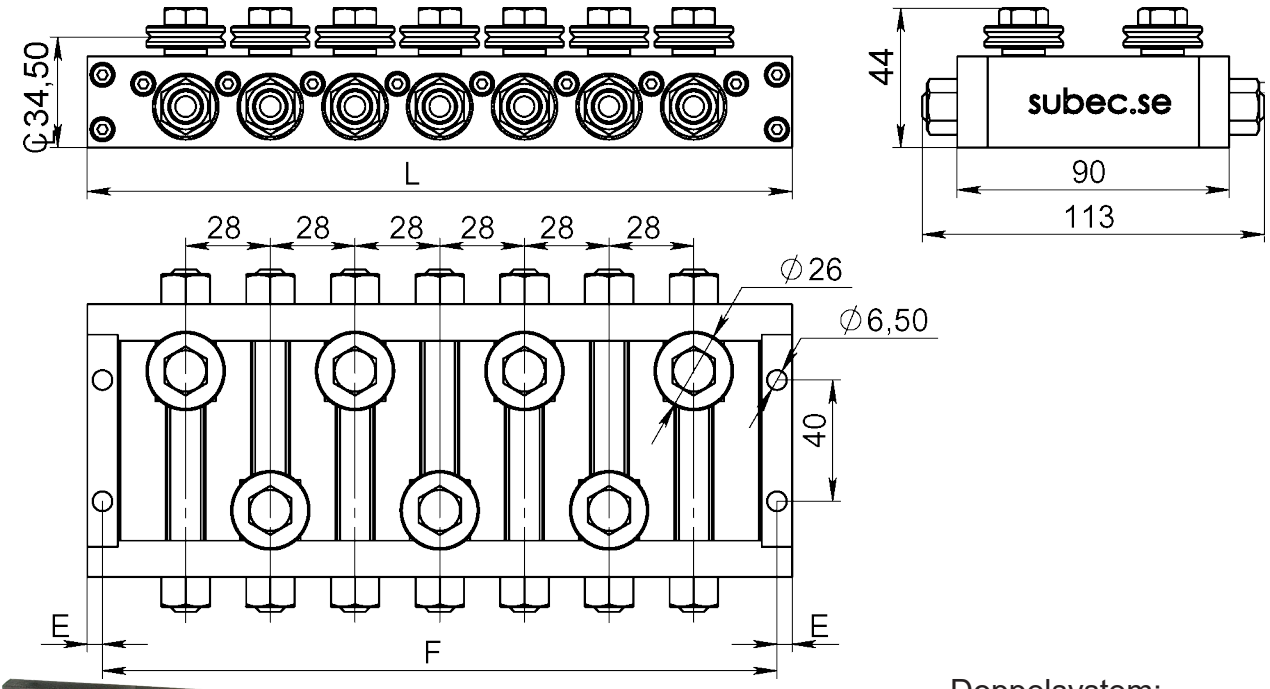


Doppelsystem:

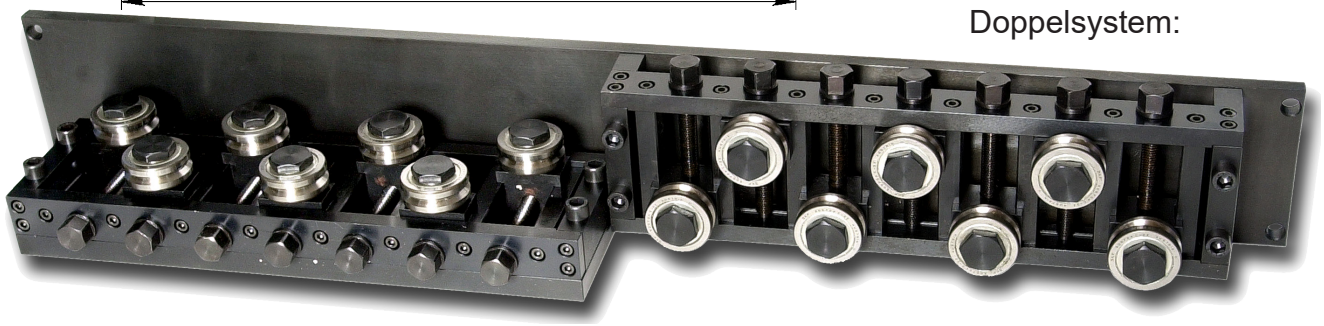

Mit SS26 Richtrollen (3-400486-00)
Standard: V-Nut, andere Profile auf Nachfrage

| Type | AA5 | AA7 | AA9 | AA11 | AA13 |
|---|---|---|---|---|---|
| L | 177 | 233 | 289 | 345 | 401 |
| E | 5 | 5 | 5 | 5 | 5 |
| F | 167 | 223 | 279 | 335 | 391 |
| kg | | 3 | | | |
| Article No. Single | | **00674A*** | **00675** | | |
| Article No.Double | | **04530*** | **13118** | | |

**Zeichnungs Nr. 3-200021-00**

* Stock item

**Subec AB** **Hesselmans Torg 5** **SE- 131 54 Nacka** **Sweden**
**Phone:** **+46-8-88 46 33**
**Fax:** **+46-8-97 76 58**
**Email: info@subec.se**
**Web: www.subec.se**


Copyright © 2023 Subec

# ROLLENRICHTGERÄT SERIE S30,31,32-Q

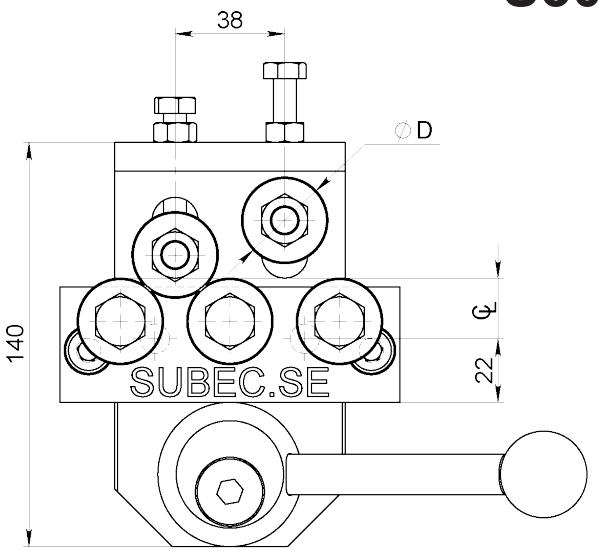


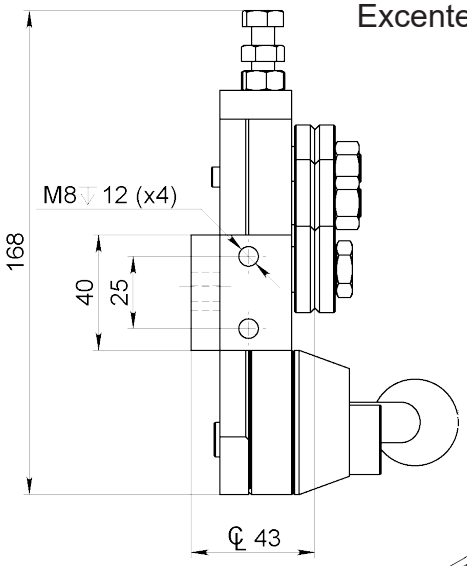


Schnellverschluss mittels Excenter

Standard

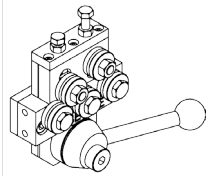

With Pos.Indic.

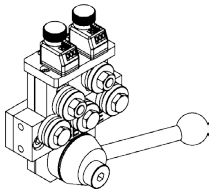

Double

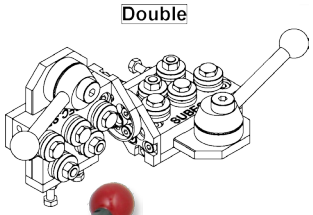

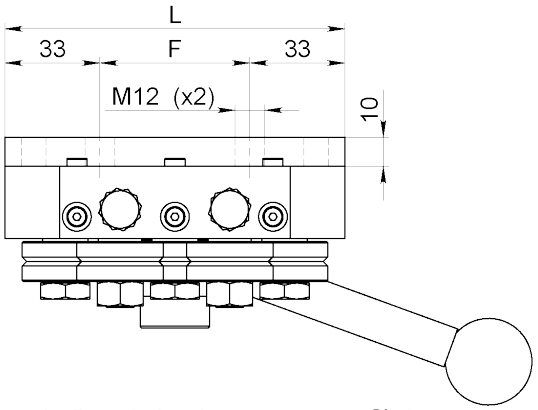


Doppelsystem:



S30,31: Produktabmessung: Ø 1,5-3,0mm
S32: Produktabmessung: Ø 1,5-4,0mm

Standard: V-Nut, andere Profile auf Nachfrage

| Type | Q5* | Q7* | Q9* | Q11 | Q13* |
|---|---|---|---|---|---|
| L | 118 | 156 | 194 | 232 | 270 |
| F | 52 | 90 | 128 | 166 | 204 |
| Weight | 3,25 | 4 | 5 | 6 | 7,5 |
| S30. Single | **00811** | **00677** | **02526** | **00820** | **01538** |
| S30. Double | **00664** | **00819** | **01468** | **00974** | **01171** |
| S31. Single | **07577** | **07581** | | | |
| S31. Double | **07582** | **07580** | | | |
| S32. Single | **02602** | **01917** | | | **13263** |
| S32. Double | **06241** | **10133** | **06604** | **06605** | |

**Zeichnungs Nr. 3-400390-00**

**Subec AB** **Hesselmans Torg 5** **SE- 131 54 Nacka** **Sweden** **Phone:** **+46-8-88 46 33** **Fax:** **+46-8-97 76 58** **Email: info@subec.se** **Web: www.subec.se**


Copyright © 2023 Subec

# ROLLENRICHTGERÄT SERIE S30,31,32-AA

Produktabmessung: Ø 1,5-4,0mm

Alle Rollen individuell verstellbar

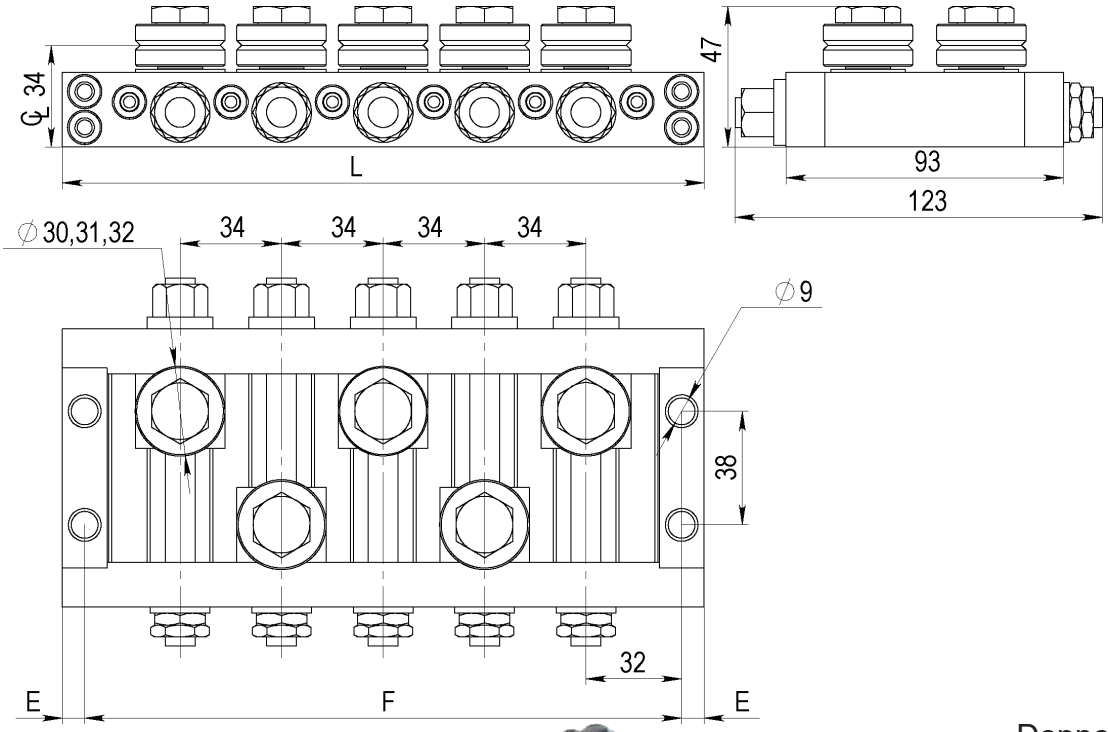


Doppelsystem:



Mit SD Richtrollen (3-400475-00)
Standard: V-Nut, andere Profile auf Nachfrage

| Type | AA-5 | AA-7 | AA-9 | AA-11 | AA-13 |
|---|---|---|---|---|---|
| L | 215 | 283 | 351 | 419 | 487 |
| E | 7,5 | 7,5 | 7,5 | 7,5 | 7,5 |
| F | 200 | 268 | 336 | 404 | 472 |
| kg | | | | | |
| Article No. Single | **06963** | | | | |
| Article No.Double | **03316** | **06999** | **03056** | | |

**Zeichnungs Nr. 3-400894-00**

**Subec AB** **Hesselmans Torg 5** **SE- 131 54 Nacka** **Sweden** **Phone:** **+46-8-88 46 33** **Fax:** **+46-8-97 76 58** **Email: info@subec.se** **Web: www.subec.se**


Copyright © 2023 Subec

# ROLLENRICHTGERÄT SERIE S30,32-TA

Produktabmessung: Ø 1,5-4,0mm

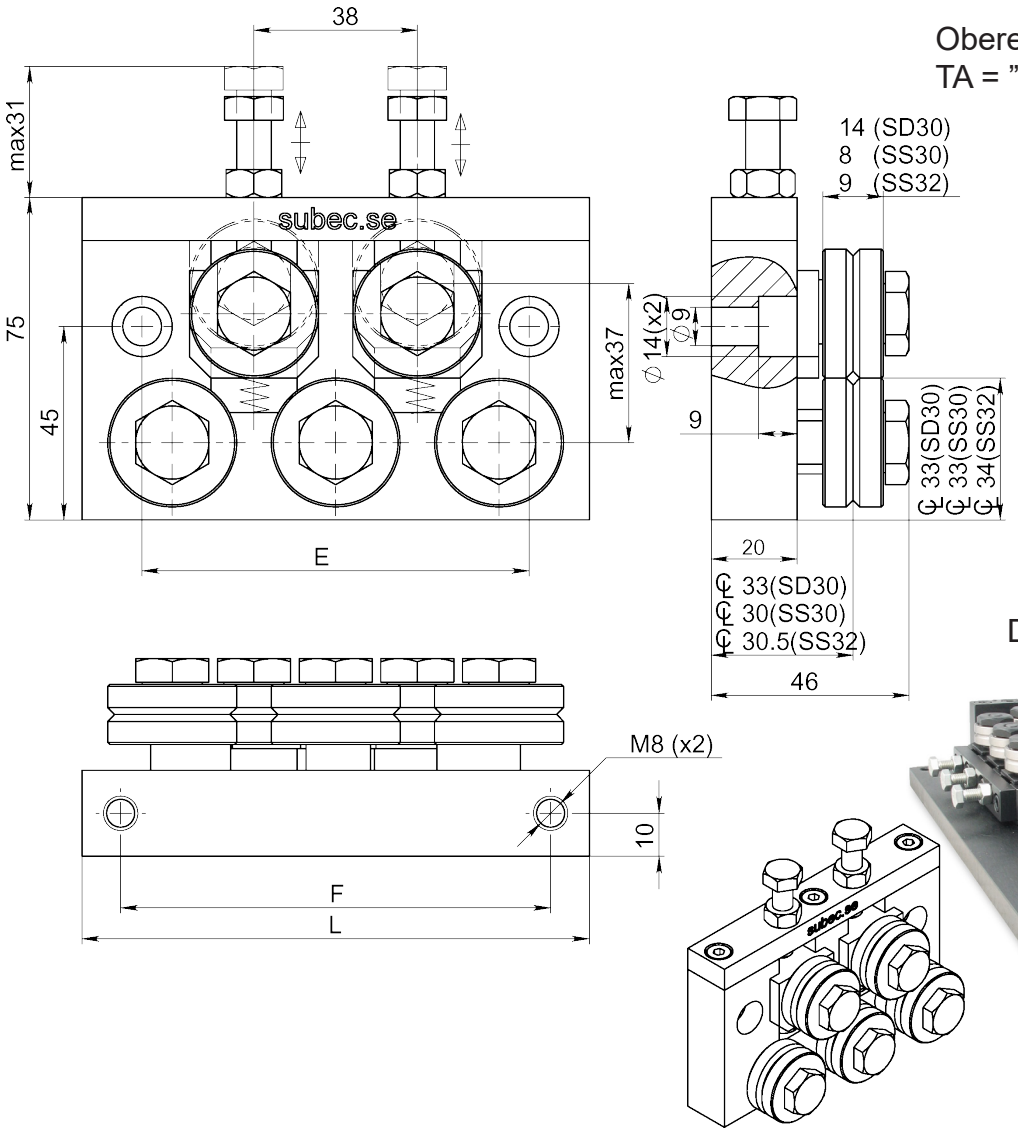


Obere Rollen-Reihe verstellbar
TA = ”Top Adjustable”

Doppelsystem:

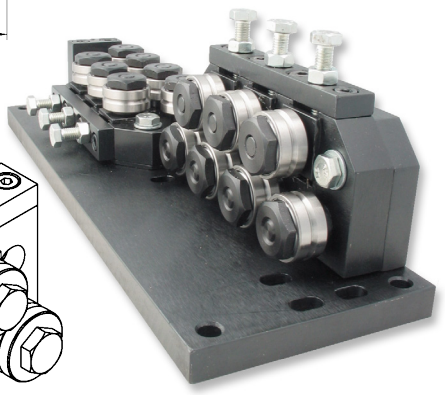



SD / SS Richtrollen (3-400475-00 / 3-400486-00)
Standard: V-Nut, andere Profile auf Nachfrage

| Type | TA-5 | TA-7 | TA-9 | TA-11 | TA-13 |
|---|---|---|---|---|---|
| L | 118 | 156 | 195 | | |
| E | 90 | 128 | 166 | | |
| F | 100 | 128 | 166 | | |
| kg | 0,5 | 0,8 | 1,2 | | |
| Article No. Single | **06860** | **04025** | | | |
| Article No.Double | **02104** | **02103** | | | |

**Zeichnungs Nr. 3-400526-00**

**Subec AB** **Hesselmans Torg 5** **SE- 131 54 Nacka** **Sweden** **Phone:** **+46-8-88 46 33** **Fax:** **+46-8-97 76 58** **Email: info@subec.se** **Web: www.subec.se**


Copyright © 2023 Subec

# ROLLENRICHTGERÄT S30-Q-AA-9

Produktabmessung: Ø 1,5-3,0mm

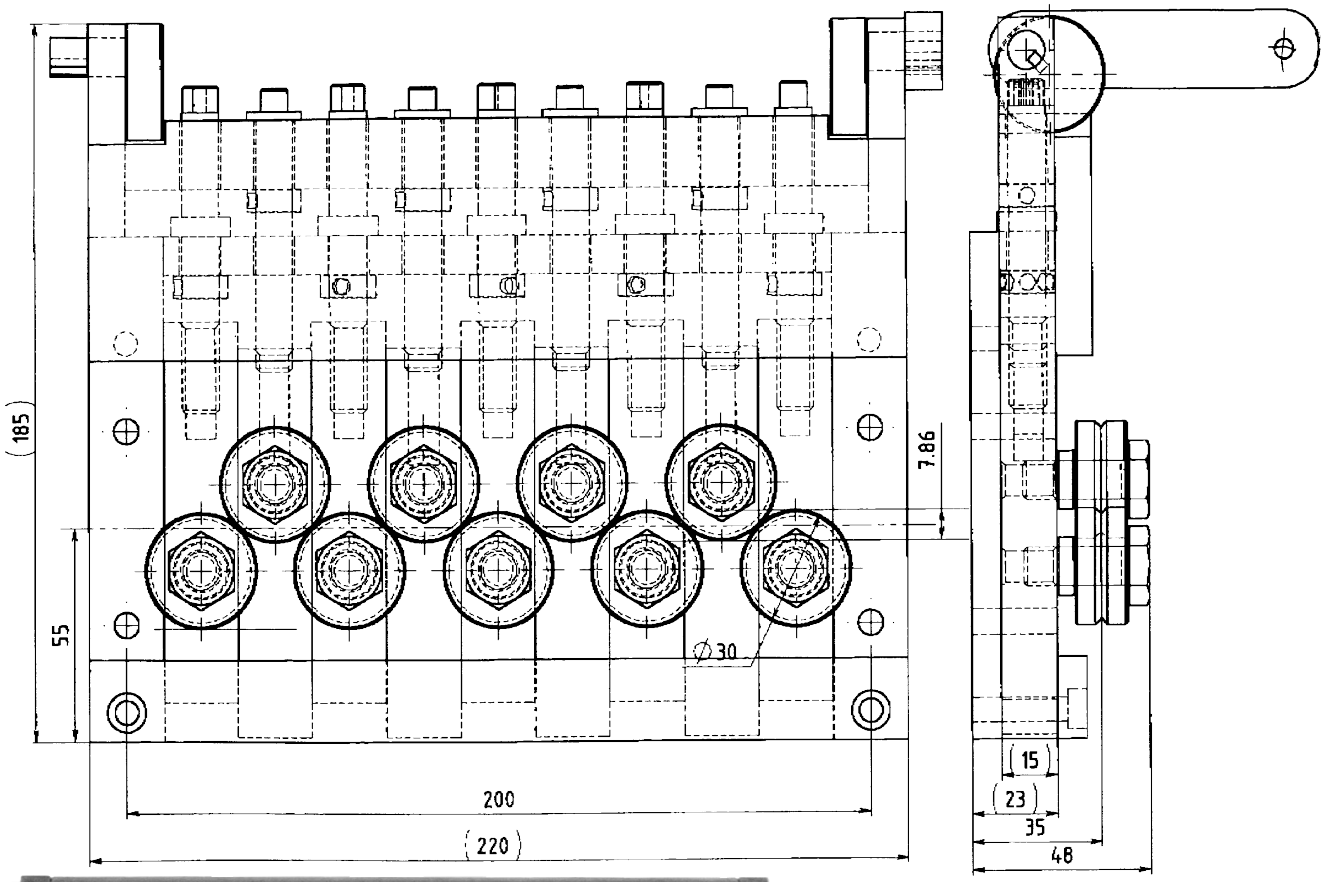


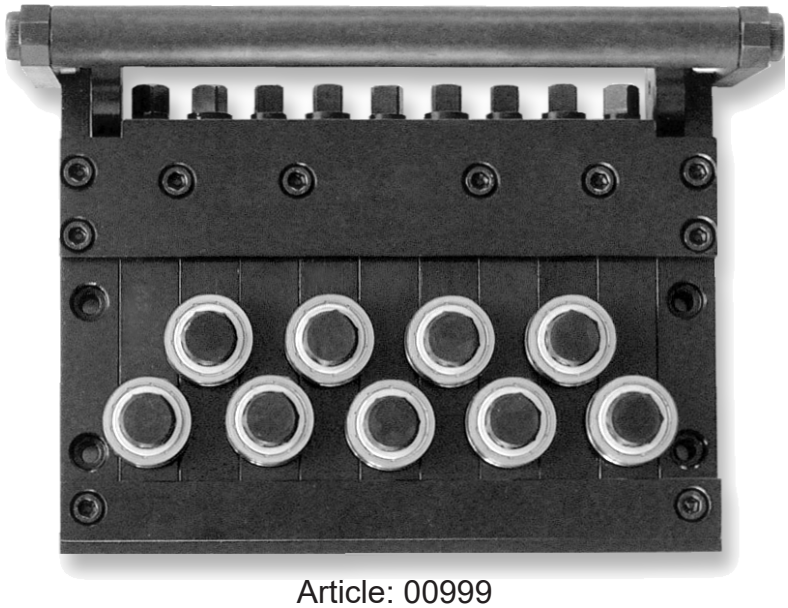

Schnellverschluss mittels Excenter, Alle Rollen individuell verstellbar
Q-AA = Quick-All Adjustable

Article: 00999

Mit SD Richtrollen

**Zeichnungs Nr. 3-400447-00**

**Subec AB** | **Hesselmans Torg 5**, **SE- 131 54 Nacka**, **Sweden** | **Phone:** +46-8-88 46 33 | **Fax:** +46-8-97 76 58 | **Email:** info@subec.se | **Web:** www.subec.se


Copyright © 2023 Subec

# ROLLENRICHTGERÄT S30-R-13

Produktabmessung: Ø 1,5-3,0mm

R = Rails

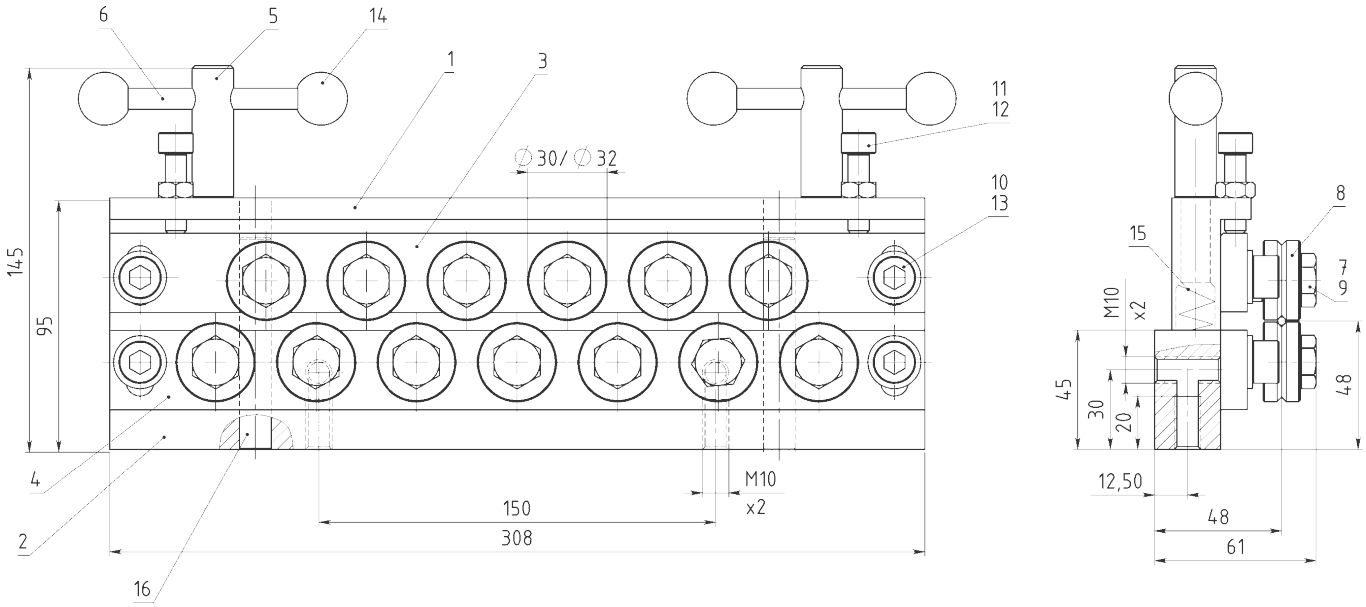




Article: 01226*
Gewicht: 9kg

Mit SD Richtrollen

**Zeichnungs Nr. 3-400456-00**

* Stock item

**Subec AB** **Hesselmans Torg 5** **SE- 131 54 Nacka** **Sweden**
**Phone:** **+46-8-88 46 33**
**Fax:** **+46-8-97 76 58**
**Email: info@subec.se**
**Web: www.subec.se**


Copyright © 2023 Subec

# ROLLENRICHTGERÄT S30-H-3

Produktabmessung: Ø 1,5-3,0mm
Mit Hydraulisch öffnen/schliessen

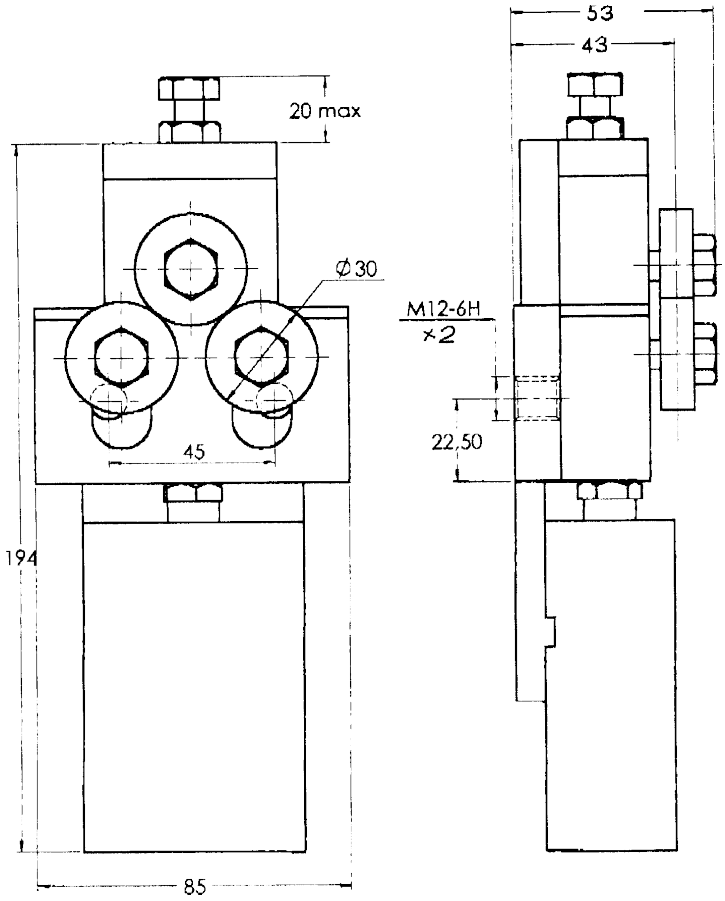


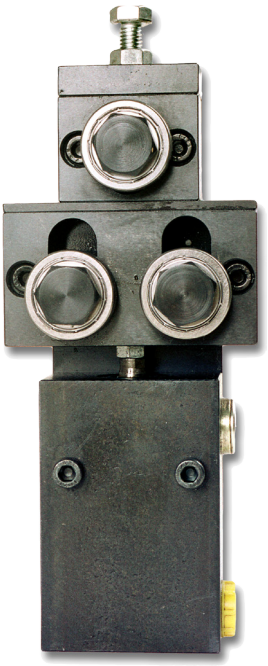

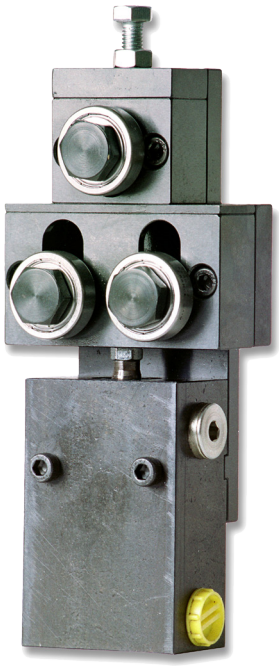

Article: 00665*
Gewicht: 3,25kg

Mit SD Richtrollen

**Zeichnungs Nr. 3-400396-00**

* Stock item

**Subec AB** **Hesselmans Torg 5** **SE- 131 54 Nacka** **Sweden**
**Phone:** **+46-8-88 46 33**
**Fax:** **+46-8-97 76 58**
**Email: info@subec.se**
**Web: www.subec.se**


Copyright © 2023 Subec

# ROLLENRICHTGERÄT SERIE S30-XSL-5

Produktabmessung: Ø 1,5-3,0mm

Schmale Ausführung XSL = Extra Slim Line **Option:** Mit Spiralisier-Rolle

Article: 00043
Gewicht: 2,2kg




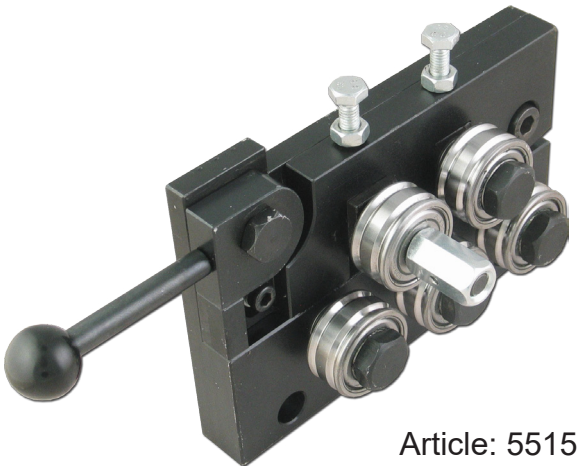

Article: 5515

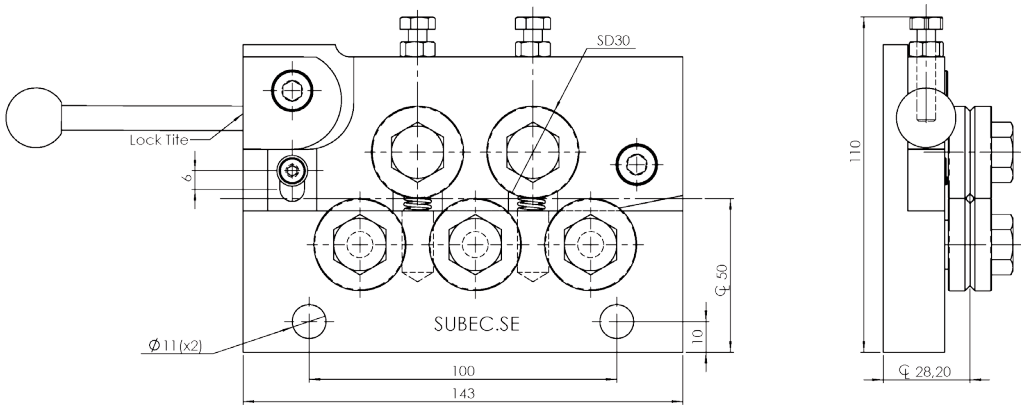


3-400655-02/04571 Mit SD-Rollen

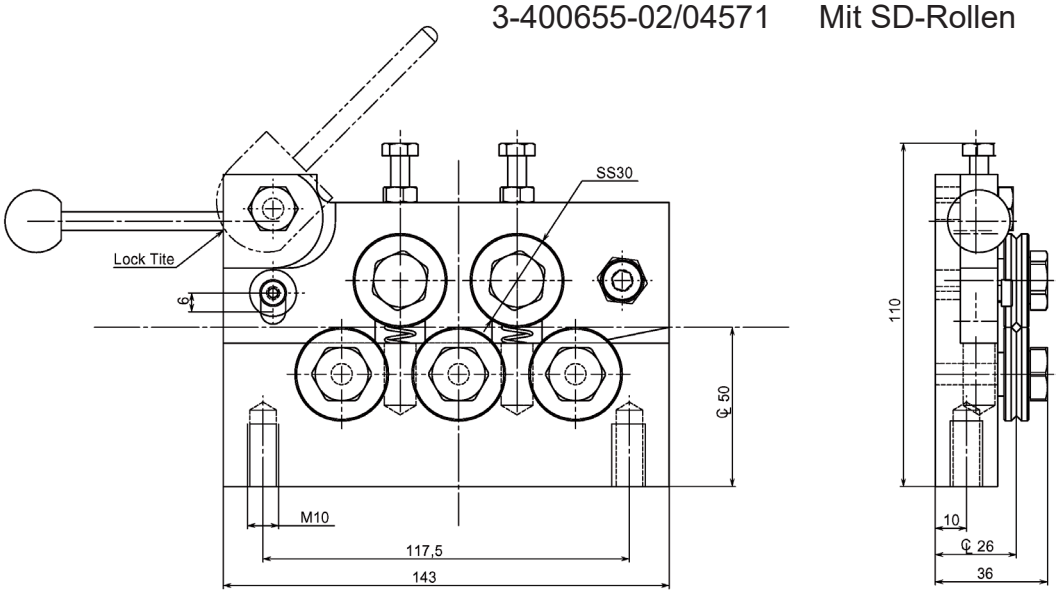


3-400655-01/00043 tMit SS-Rollen

## Zeichnungs Nr. 3-400655-02

**Subec AB** **Hesselmans Torg 5** **SE- 131 54 Nacka** **Sweden** **Phone:** **+46-8-88 46 33** **Fax:** **+46-8-97 76 58** **Email: info@subec.se** **Web: www.subec.se**


Copyright © 2023 Subec

# ROLLENRICHTGERÄT SERIE S35-Q

Produktabmessung: Ø 2,0-4,5mm

Schnellverschluss mittels Excenter

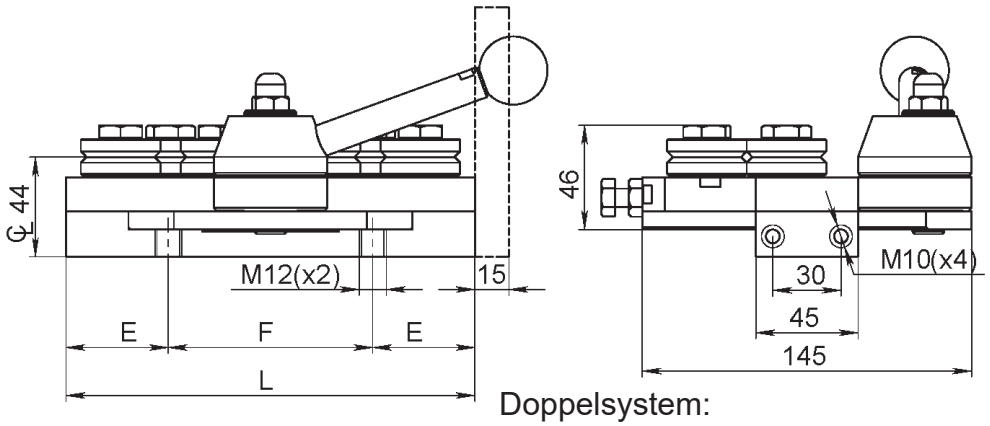


Doppelsystem:



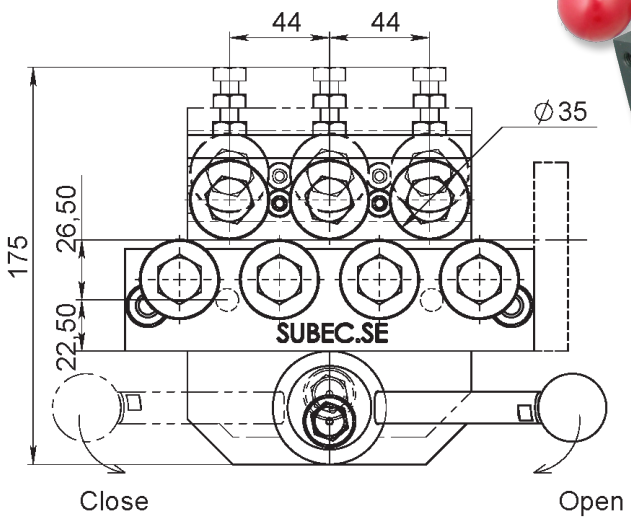


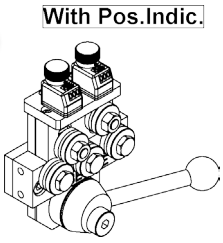


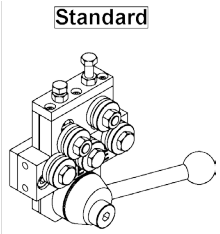


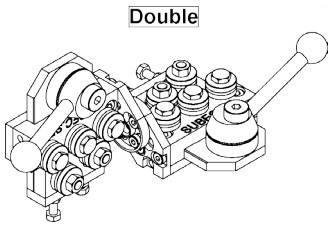


Mit SD35 Richtrollen (3-400475-00)

Standard: V-Nut, andere Profile auf Nachfrage

| Type | Q5 | Q7 | Q9 | Q11 | Q13 |
|---|---|---|---|---|---|
| L | 135 | 179 | 223 | 267 | 311 |
| E | 37,5 | 37,5 | 37,5 | 37,5 | 37,5 |
| F | 60 | 104 | 148 | 192 | 236 |
| kg | | 5,5 | | | |
| Article No. Single | **02411A*** | **00578*** | **00678*** | **02295** | **00710** |
| Article No.Double | **06082A*** | **00579*** | **01116** | **03170** | **03780** |

**Zeichnungs Nr. 3-300125-00**

* Stock item

**Subec AB** **Hesselmans Torg 5** **SE- 131 54 Nacka** **Sweden**
**Phone:** **+46-8-88 46 33**
**Fax:** **+46-8-97 76 58**
**Email: info@subec.se**
**Web: www.subec.se**


Copyright © 2023 Subec

# ROLLENRICHTGERÄT S35-HW-5

Produktabmessung: Ø 2,0-4,5mm

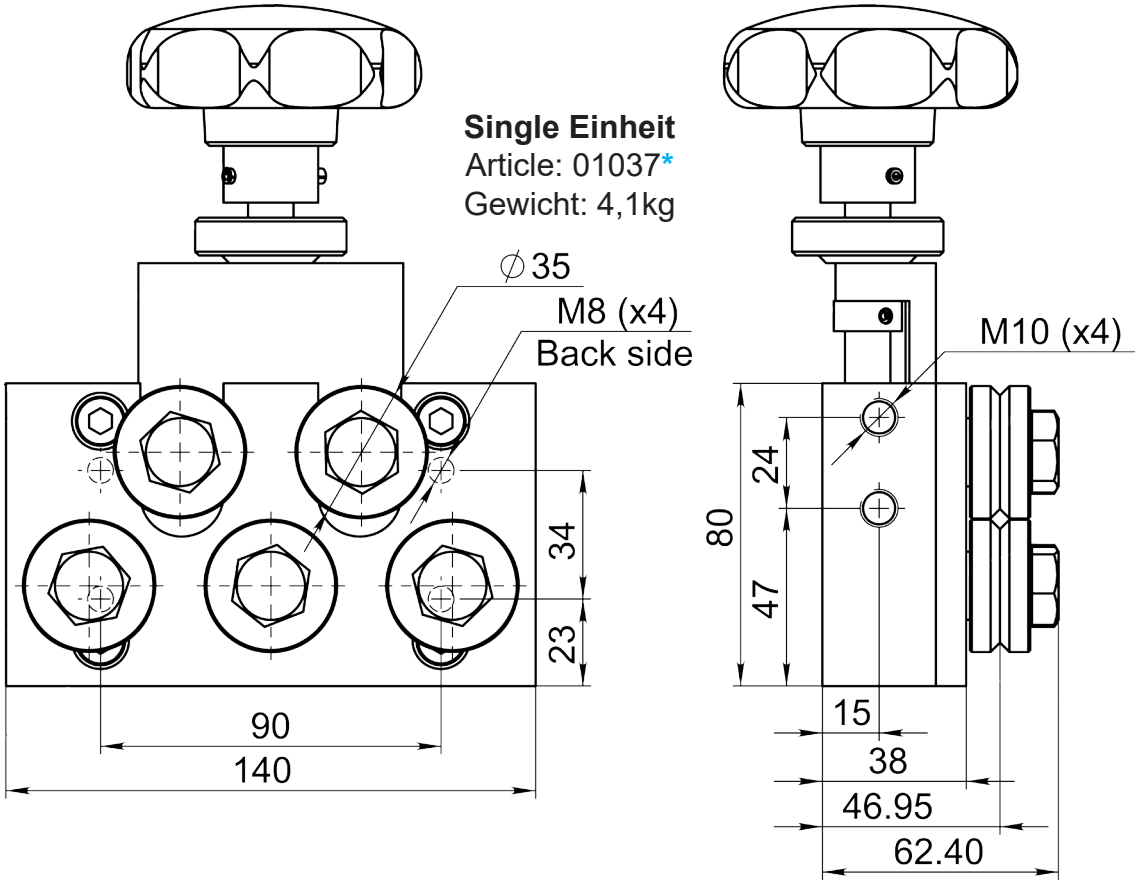


HW = Öffnen/schliessen per Handrad

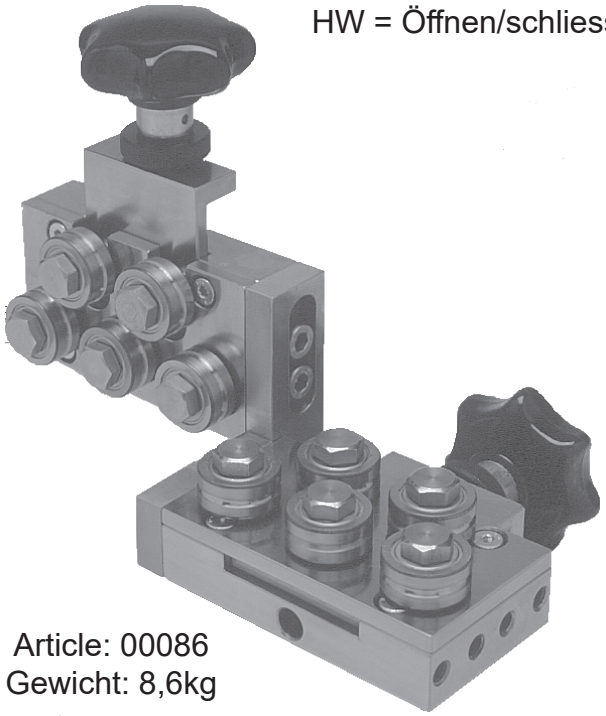

Article: 00086
Gewicht: 8,6kg

Mit SD Richtrollen



Article: 12069
Mit Positionsanzeiger

**Zeichnungs Nr. 3-400343-00**

* Stock item

**Subec AB** **Hesselmans Torg 5** **SE- 131 54 Nacka** **Sweden**
**Phone:** **+46-8-88 46 33**
**Fax:** **+46-8-97 76 58**
**Email: info@subec.se**
**Web: www.subec.se**


Copyright © 2023 Subec

# ROLLENRICHTGERÄT S35-HW-SY-5

Produktabmessung: Ø 2,0-4,5mm

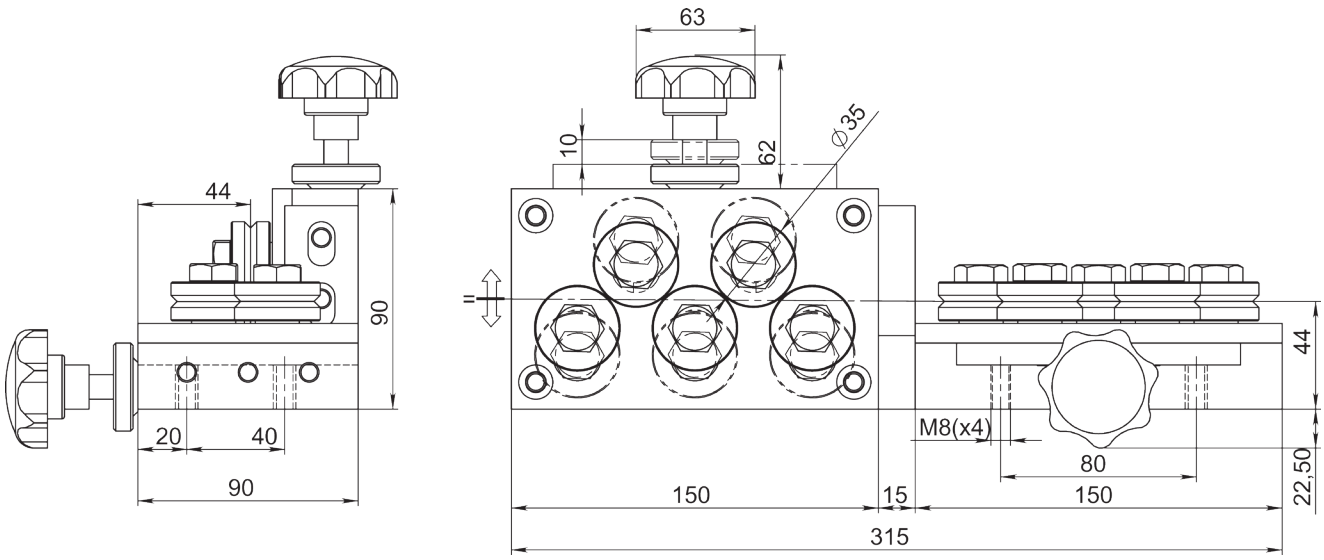


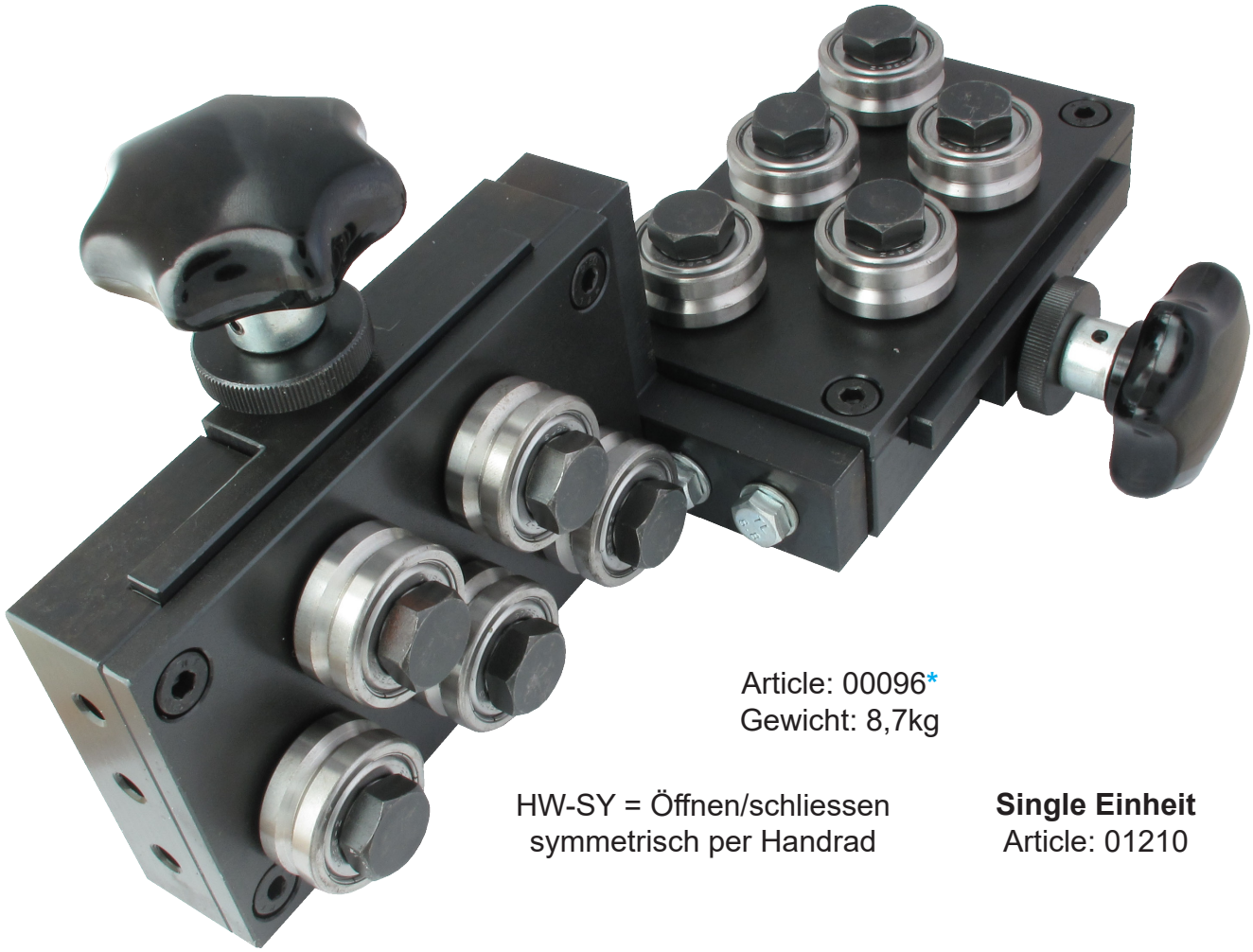

Article: 00096*
Gewicht: 8,7kg

HW-SY = Öffnen/schliessen symmetrisch per Handrad

**Single Einheit**
Article: 01210

Mit SD Richtrollen

**Zeichnungs Nr. 3-400361-00**

* Stock item

**Subec AB** **Hesselmans Torg 5** **SE- 131 54 Nacka** **Sweden**
**Phone:** **+46-8-88 46 33**
**Fax:** **+46-8-97 76 58**
**Email: info@subec.se**
**Web: www.subec.se**


Copyright © 2023 Subec

# SPIRAL RICHTGERÄT S35-SPI-3

Produktabmessung: Ø 2,0-4,5mm

SPI = Spiral

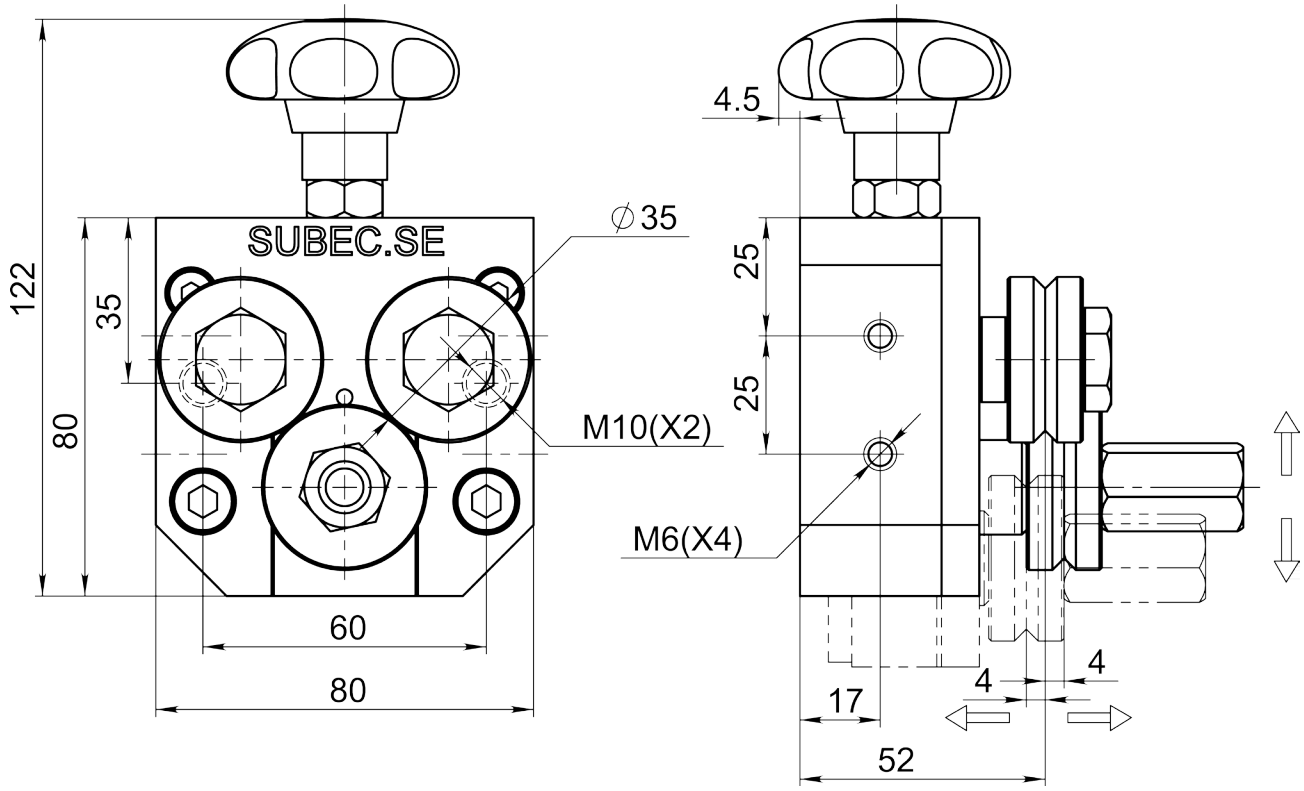


Article: 00666
Gewicht: 2,2kg



Mit SD Richtrollen

**Zeichnungs Nr. 3-400398-00**


| | | | | |
|---|---|---|---|---|
| **Subec AB** | **Hesselmans Torg 5**<br>**SE- 131 54 Nacka**<br>**Sweden** | **Phone:**<br>**Fax:** | **+46-8-88 46 33**<br>**+46-8-97 76 58** | **Email: info@subec.se**<br>**Web: www.subec.se** |



Copyright © 2023 Subec

# ROLLENRICHTGERÄT SERIE S40-Q

Produktabmessung: Ø 3,0-5,0mm

Schnellverschluss mittels Excenter

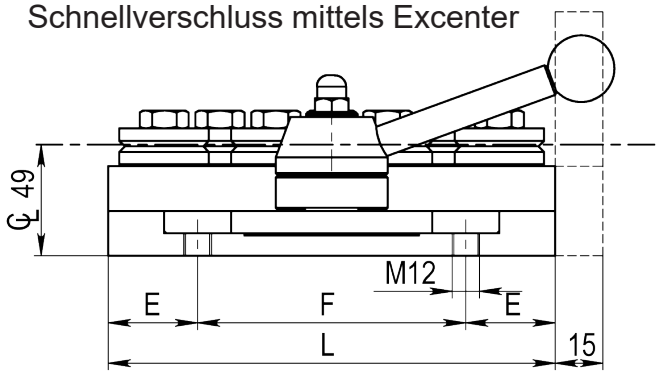


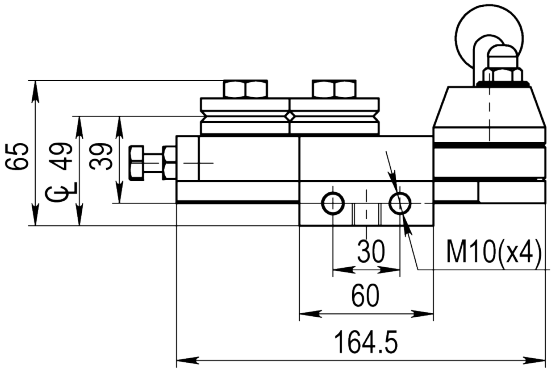


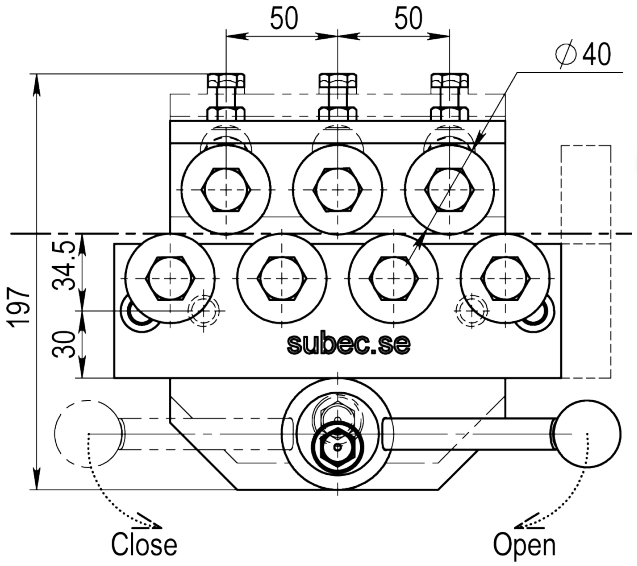


Doppelsystem:

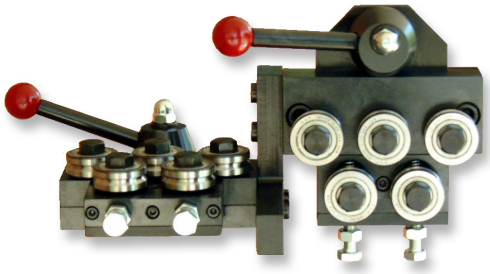

With Pos.Indic.

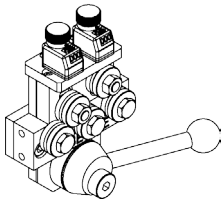

Standard

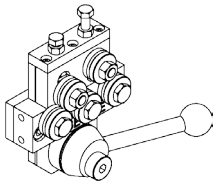

Double

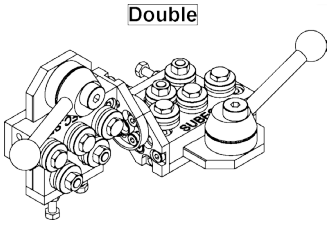

Mit SD40 Richtrollen (3-400475-00)
Standard: V-Nut, andere Profile auf Nachfrage

| Type | Q5 | Q7 | Q9 | Q11 | Q13 |
|---|---|---|---|---|---|
| L | 150 | 200 | 250 | 300 | 350 |
| E | 40 | 40 | 40 | 50 | 65 |
| F | 70 | 120 | 170 | 200 | 220 |
| kg | 6 | 7,5 | 9 | 10,5 | 12 |
| Article No. Single | **01224*** | **00838*** | **05705** | **00994** | **05707** |
| Article No.Double | **01003** | **00837*** | **05706** | **00667** | **05708** |

**Zeichnungs Nr. 3-400412-00**

* Stock item

**Subec AB** **Hesselmans Torg 5** **SE- 131 54 Nacka** **Sweden**
**Phone:** **+46-8-88 46 33**
**Fax:** **+46-8-97 76 58**
**Email: info@subec.se**
**Web: www.subec.se**


Copyright © 2023 Subec

# ROLLENRICHTGERÄT SERIE S40-Q-AA

Produktabmessung: Ø 3,0-5,0mm

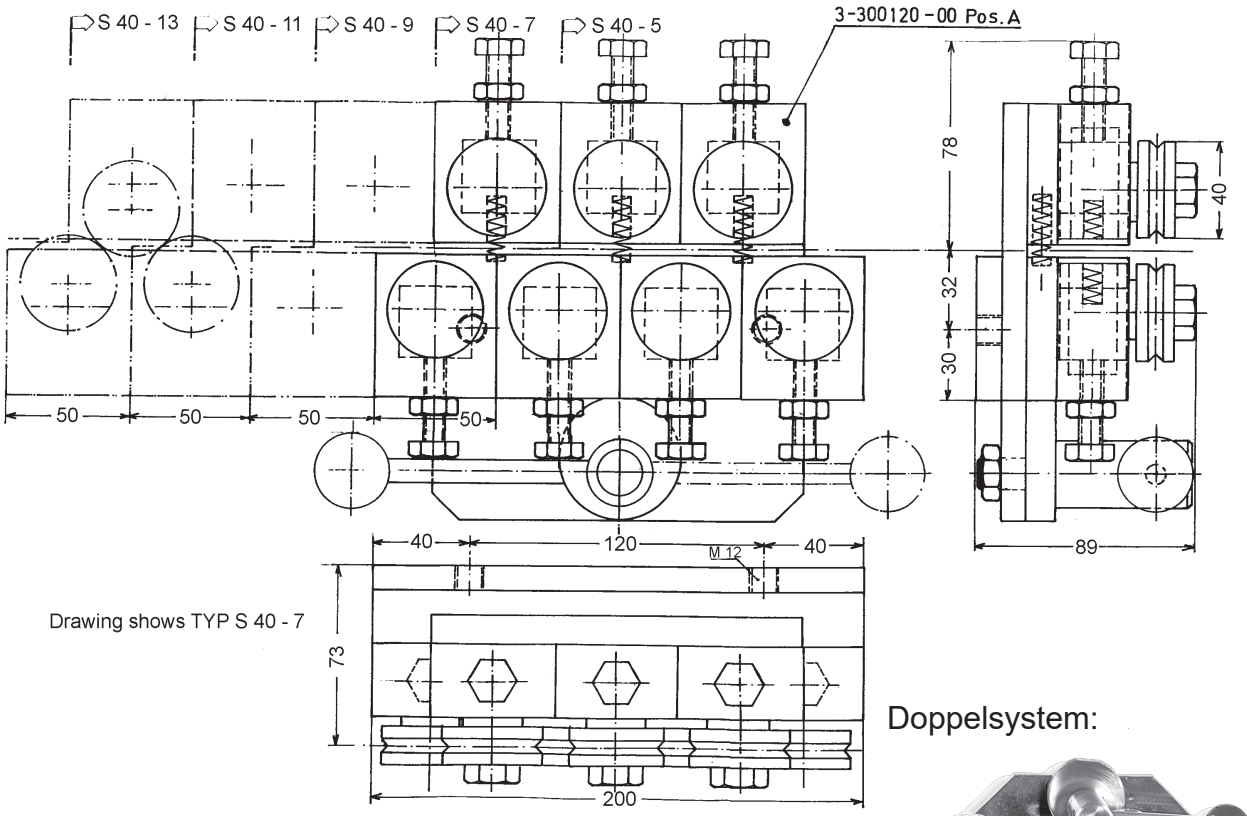


Drawing shows TYP S 40 - 7

Doppelsystem:

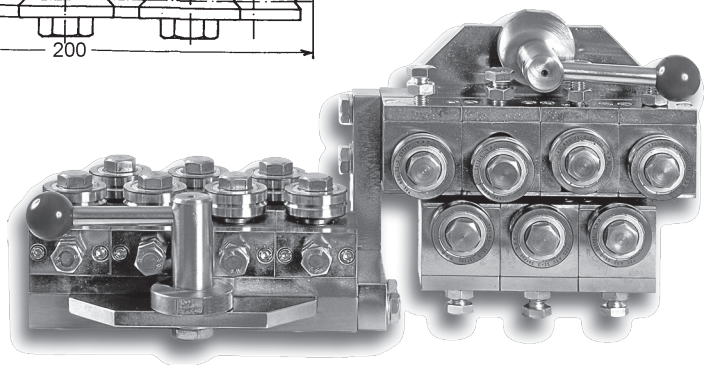

Mit SD40 Richtrollen
(3-400475-00) Standard: V-Nut, andere Profile auf Nachfrage

**Info:** Richtwerk mit Schnellöffnung. Alle Rollen indviduell verstellbar, entwickelt für Federnhersteller.

**Option:**
Andere Anzahl Rollen möglich, z.B. 5, 7, 9, 11 or 13

**Mer Information auf Anfrage**

## Zeichnungs Nr. 3-200020-00

**Subec AB** **Hesselmans Torg 5** **SE- 131 54 Nacka** **Sweden**
**Phone:** **+46-8-88 46 33**
**Fax:** **+46-8-97 76 58**
**Email: info@subec.se**
**Web: www.subec.se**


Copyright © 2023 Subec

# ROLLENRICHTGERÄT SERIE S40-AA

Produktabmessung: Ø 3,0-5,0mm

Alle Rollen individuell verstellbar

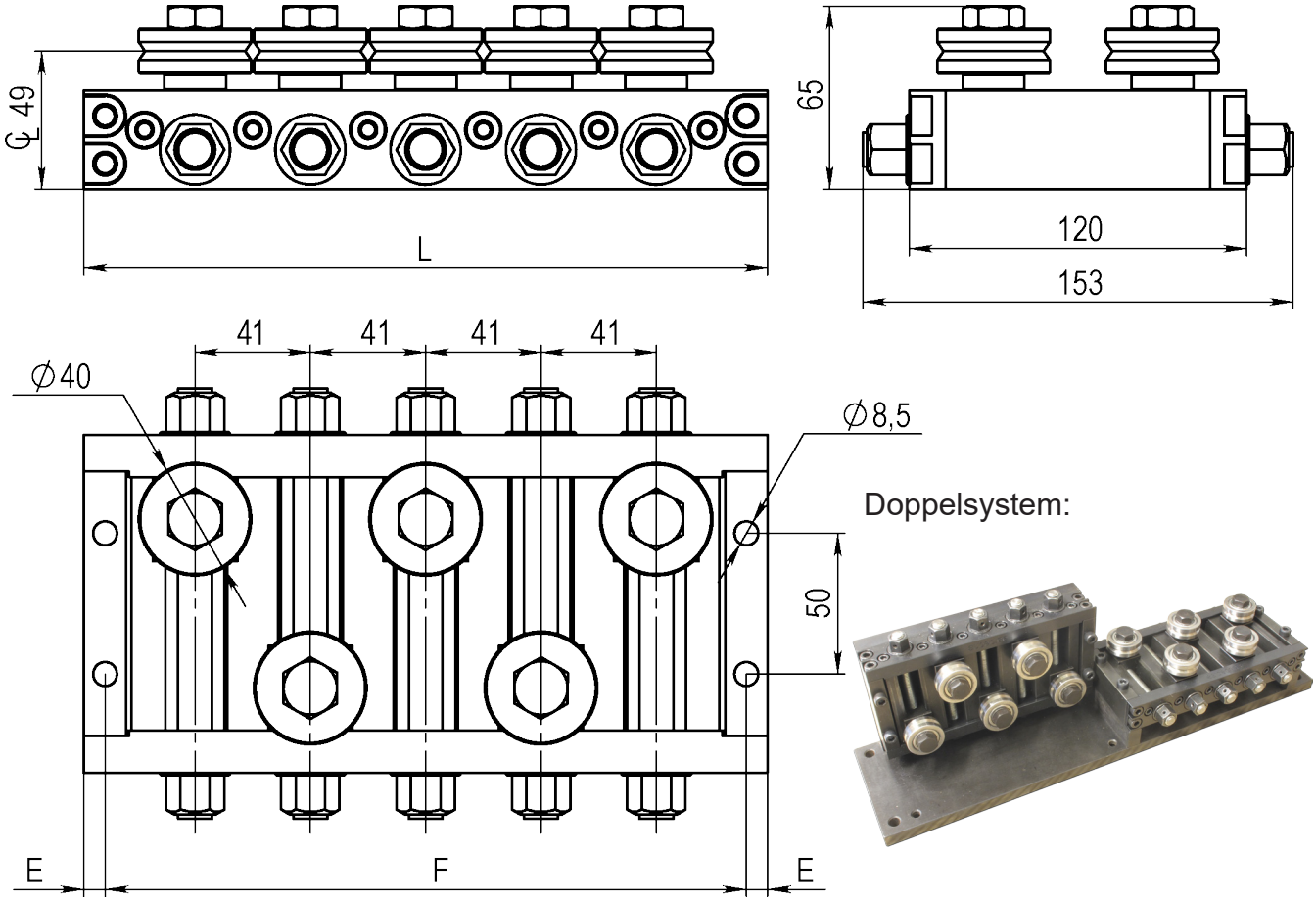


Doppelsystem:



Mit SD40 Richtrollen (3-400475-00)
Standard: V-Nut, andere Profile auf Nachfrage

| Type | AA5 | AA7 | AA9 | AA11 | AA13 |
|---|---|---|---|---|---|
| |  |  |  |  |  |
| L | 243 | 325 | 407 | 489 | 571 |
| E | 7,5 | 7,5 | 7,5 | 7,5 | 7,5 |
| F | 228 | 310 | 392 | 474 | 556 |
| kg | | | | | |
| Article No. Single | **00679** | **00680** | **00681** | **00682** | **00683** |
| Article No.Double | **07170*** | **00703*** | | | |

**Zeichnungs Nr. 3-200022-00**

* Stock item

**Subec AB** **Hesselmans Torg 5** **SE- 131 54 Nacka** **Sweden** **Phone:** **+46-8-88 46 33** **Fax:** **+46-8-97 76 58** **Email: info@subec.se** **Web: www.subec.se**


Copyright © 2023 Subec

# ROLLENRICHTGERÄT SERIE S40-SY

Produktabmessung: Ø 3,0-5,0mm

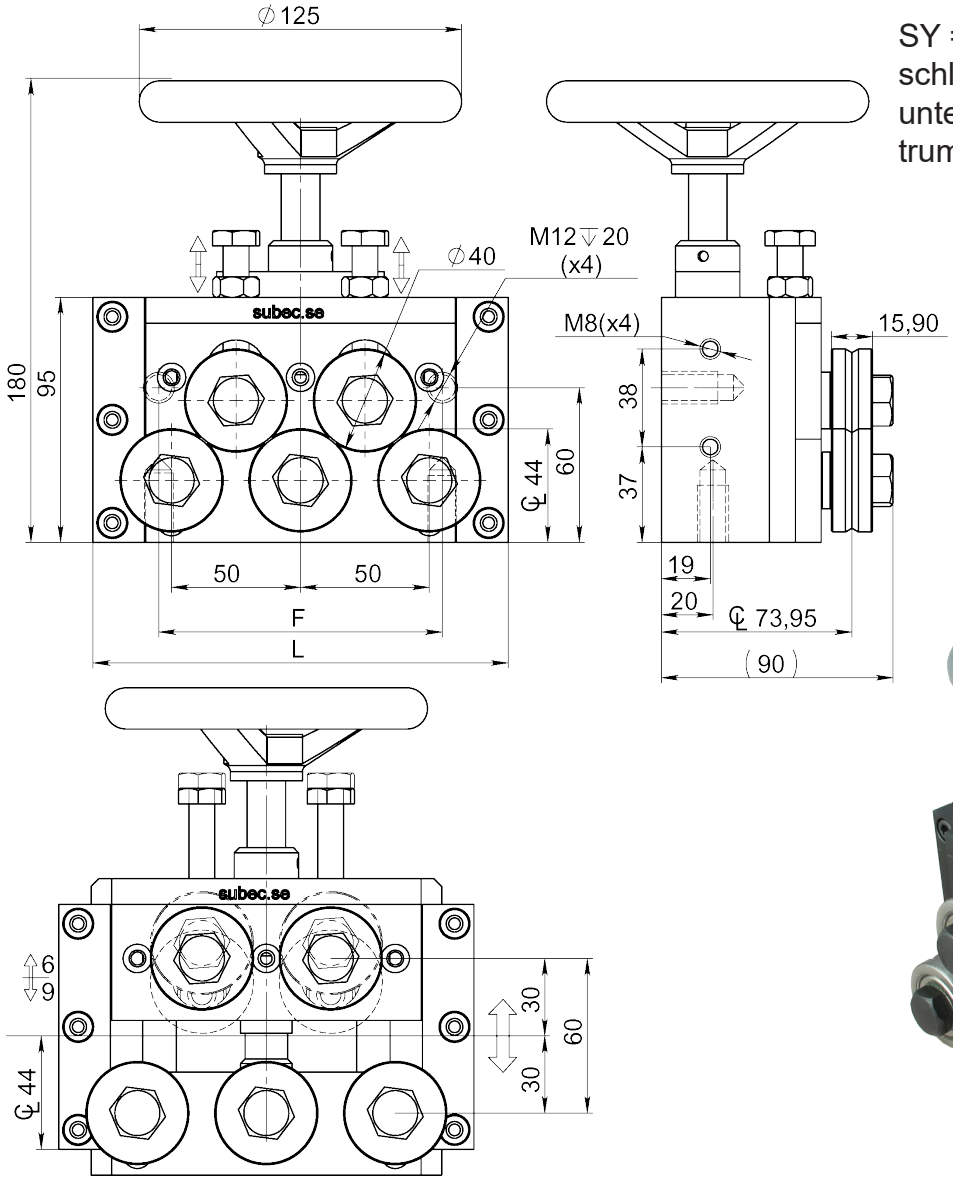


SY = Symmetrisch öffnen/ schliessen der oberen und unteren Rollen zur Drahtzentrumlinie.

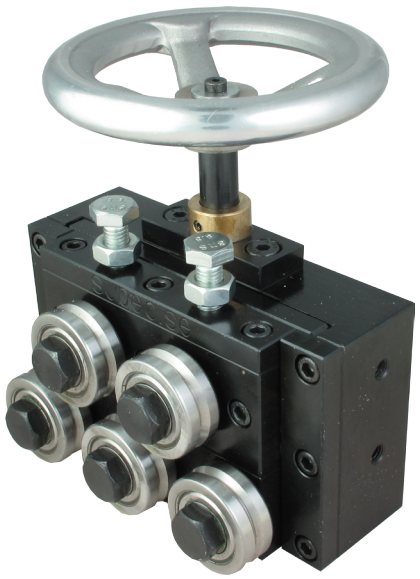

Mit SD40 Richtrollen (3-400475-00)
Standard: V-Nut, andere Profile auf Nachfrage

| Type | SY5 | SY7 | SY9 | SY11 | SY13 |
|---|---|---|---|---|---|
| |  |  |  |  |  |
| L | 161 | 215 | 265 | 315 | 365 |
| F | 110 | 160 | 160 | 160 | 160 |
| kg | 7 | 8 | 10 | 11,5 | 12,5 |
| Article No. Single | **06742*** | | | **02693** | |
| Article No.Double | **01941** | | | **00200** | |

**Zeichnungs Nr. 3-400550-00**

* Stock item

**Subec AB** **Hesselmans Torg 5** **SE- 131 54 Nacka** **Sweden**
**Phone:** **+46-8-88 46 33**
**Fax:** **+46-8-97 76 58**
**Email: info@subec.se**
**Web: www.subec.se**


Copyright © 2023 Subec

# ROLLENRICHTGERÄT S40-TA-5

Produktabmessung: Ø 3,0-5,0mm

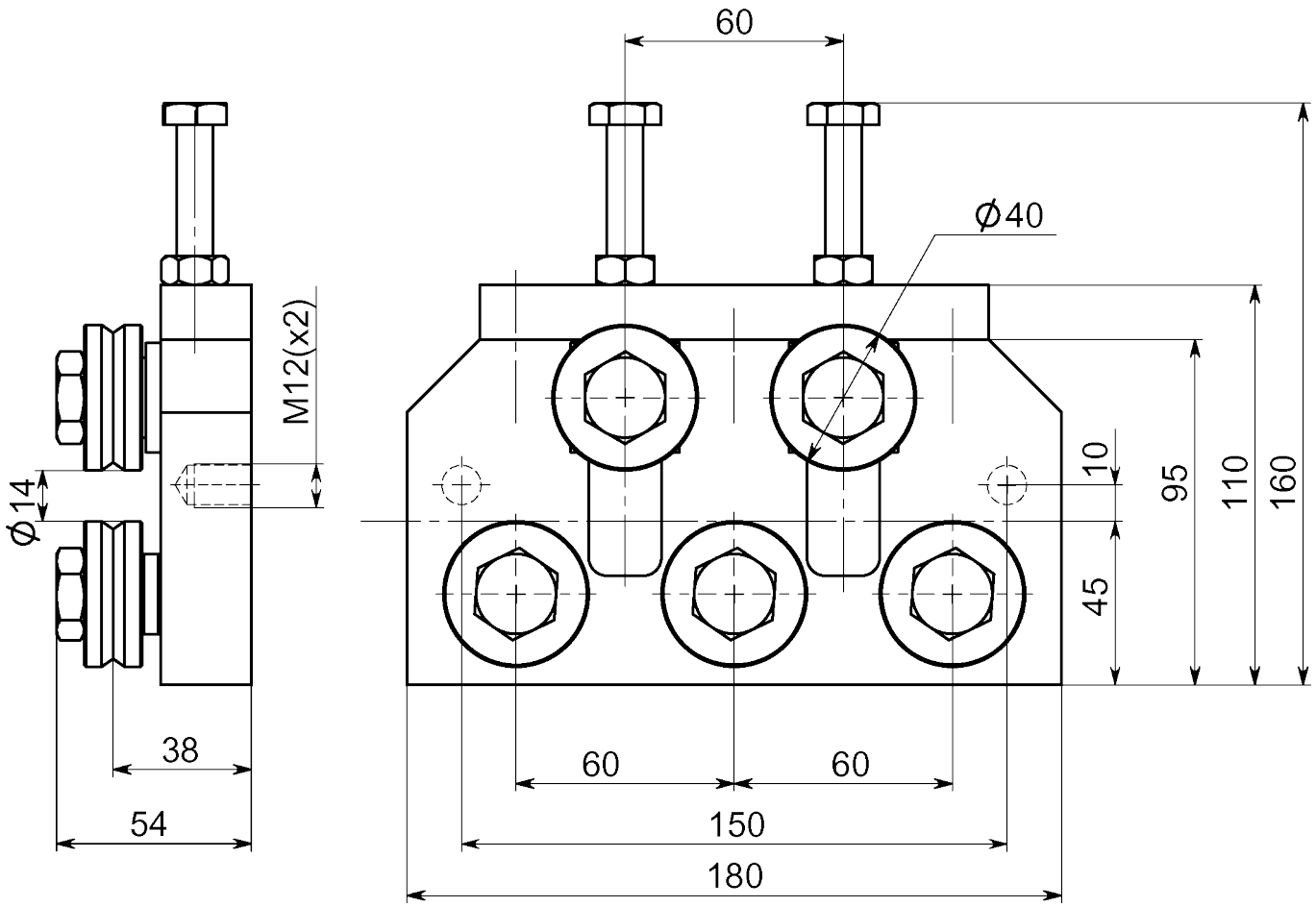


TA = “Top Adjustable”



Article: 4596*
Gewicht: 4,0kg

**Zeichnungs Nr. 3-400743-00**

* Stock item

**Subec AB** **Hesselmans Torg 5** **SE- 131 54 Nacka** **Sweden**
**Phone:** **+46-8-88 46 33**
**Fax:** **+46-8-97 76 58**
**Email: info@subec.se**
**Web: www.subec.se**


Copyright © 2023 Subec

# ROLLENRICHTGERÄT S40-TA-7

Produktabmessung: Ø 3,0-5,0mm

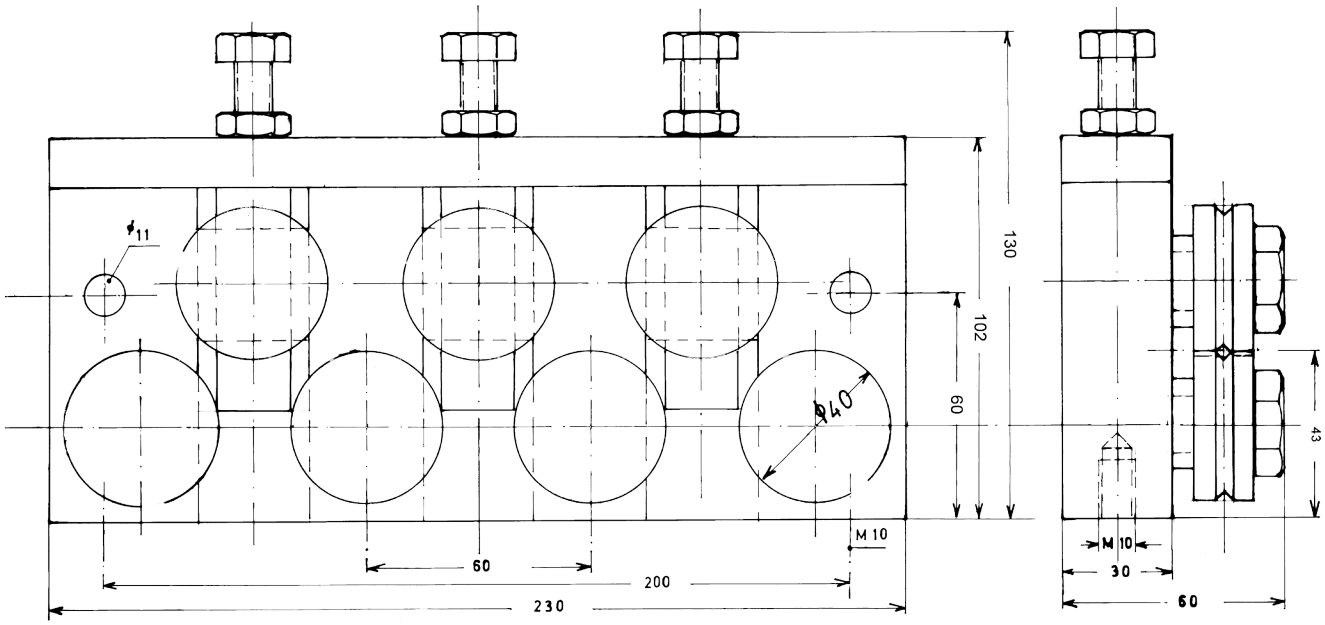


TA = “Top Adjustable”



Article: 00734*
Gewicht: 5,7kg

Mit SD Richtrollen

**Zeichnungs Nr. 3-300129-00**

* Stock item

**Subec AB** **Hesselmans Torg 5** **SE- 131 54 Nacka** **Sweden**
**Phone:** **+46-8-88 46 33**
**Fax:** **+46-8-97 76 58**
**Email: info@subec.se**
**Web: www.subec.se**


Copyright © 2023 Subec

# ROLLENRICHTGERÄT S45-TA-3

Produktabmessung: Ø 5,0-7,0mm

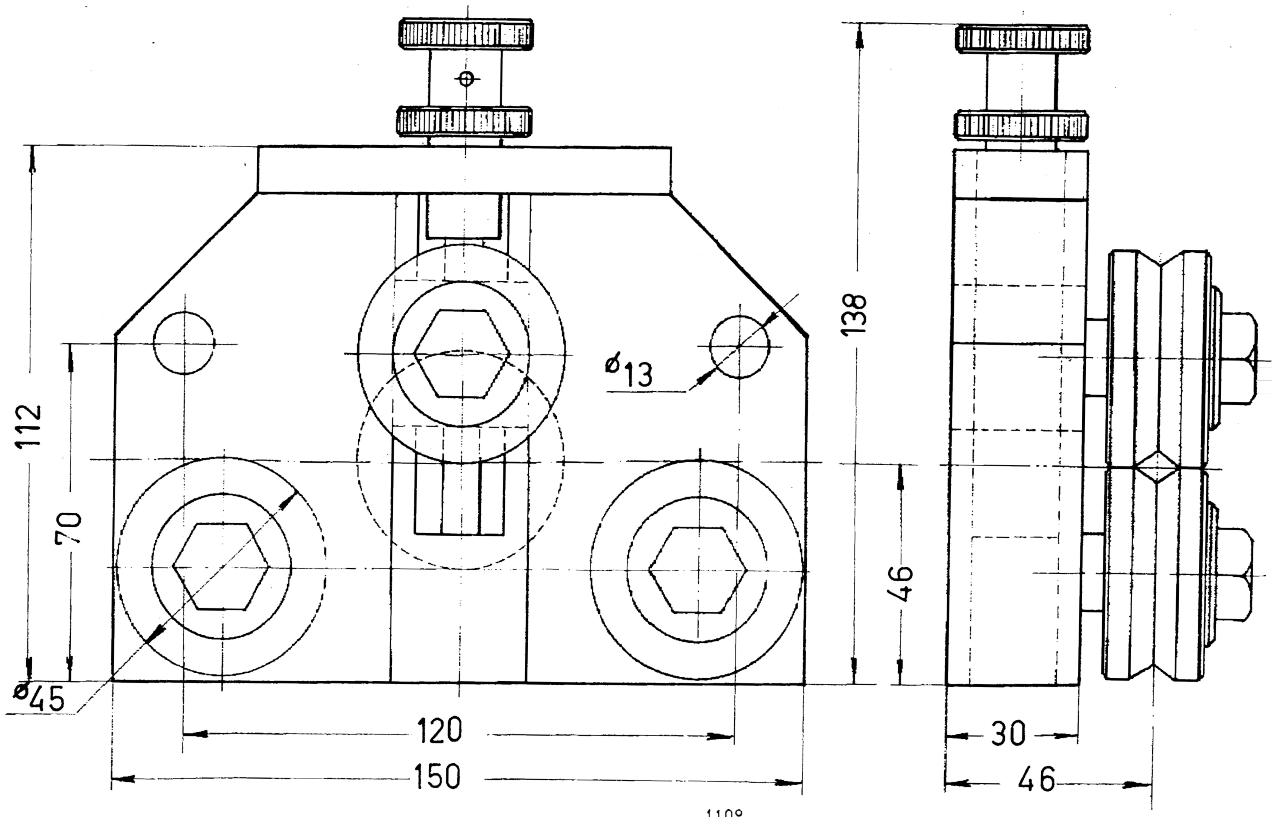


Article: 00685*
Gewicht: 3,99kg

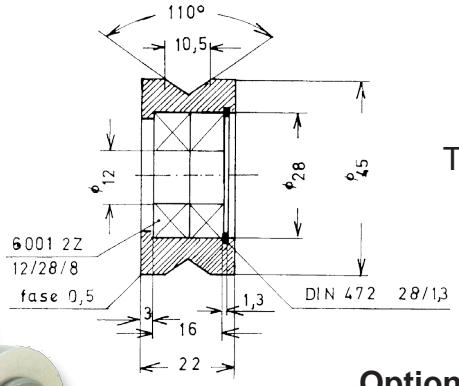


Article: 01320
Gewicht: 0,175kg

TA = “Top Adjustable”



Mit SL Richtrollen

**Option:** Rollen nach Kundenwunsch



**Zeichnungs Nr. 3-400367-00**

* Stock item

**Subec AB** **Hesselmans Torg 5** **SE- 131 54 Nacka** **Sweden** **Phone:** **+46-8-88 46 33** **Fax:** **+46-8-97 76 58** **Email: info@subec.se** **Web: www.subec.se**


Copyright © 2023 Subec

# ROLLENRICHTGERÄT S47-XSL-5

Produktabmessung: Ø 3,0-5,0mm

XSL = Extra Slim Line

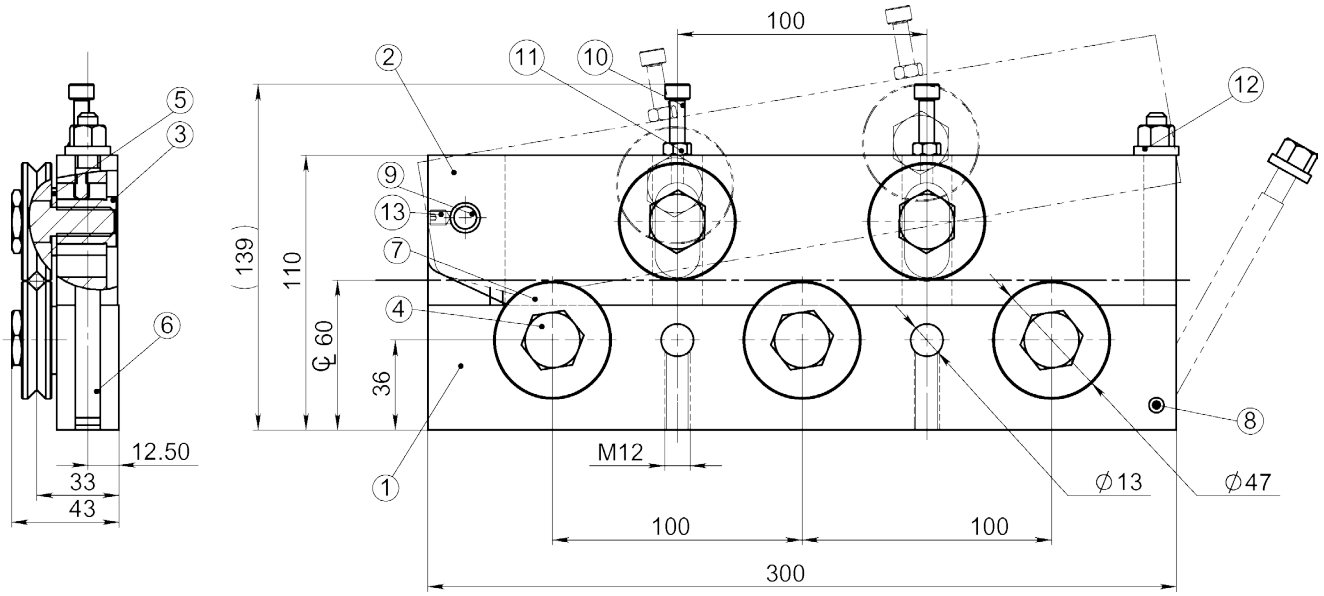




Article: 04904
Gewicht: 6,7kg

## Zeichnungs Nr. 3-400758-00


| | | | | |
|---|---|---|---|---|
| Subec AB | Hesselmans Torg 5<br>SE- 131 54 Nacka<br>Sweden | Phone:<br>Fax: | +46-8-88 46 33<br>+46-8-97 76 58 | Email: info@subec.se<br>Web: www.subec.se |



Copyright © 2023 Subec

# ROLLENRICHTGERÄT SERIE S52-Q

Produktabmessung: Ø 6,0-9,5mm

Schnellverschluss mittels Excenter

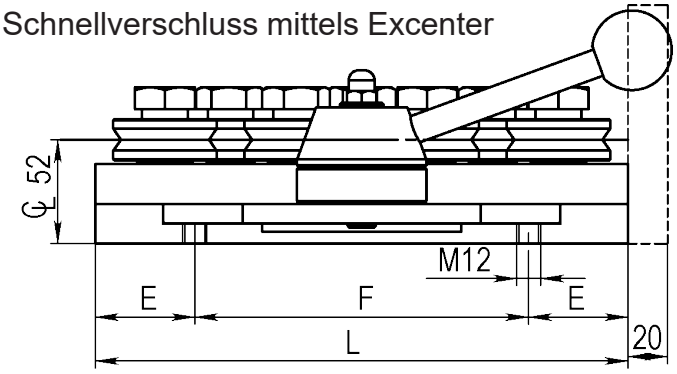


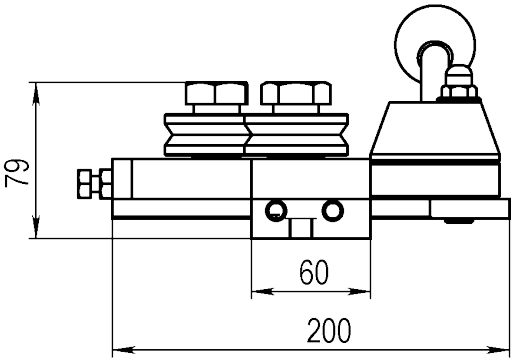


Doppelsystem:

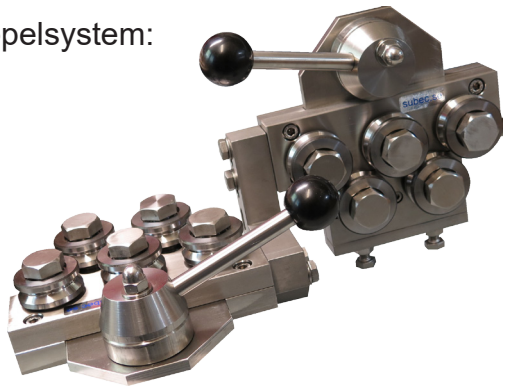

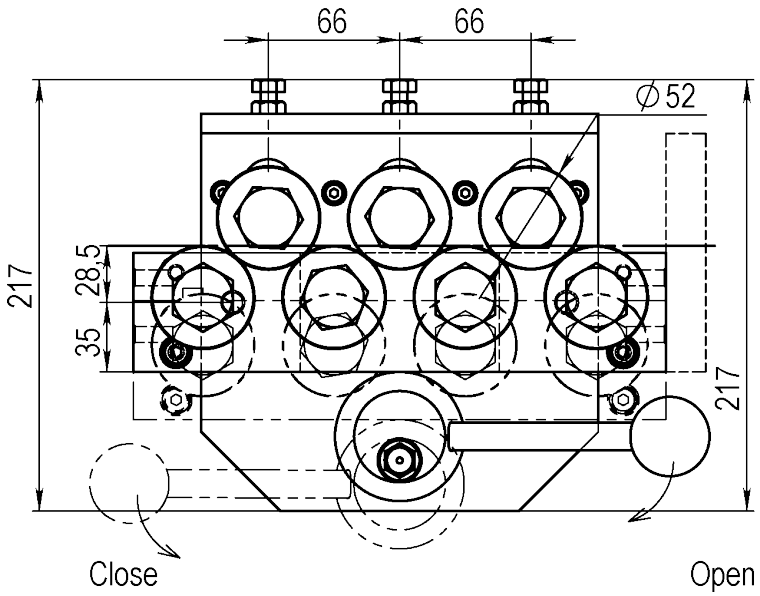


Mit Hydraulisch öffnen/schliessen



Article: 05191

Mit SD52 Richtrollen (3-400475-00)
Standard: V-Nut, andere Profile auf Nachfrage

| Type | Q5 | Q7 | Q9 | Q11 | Q13 |
|---|---|---|---|---|---|
| L | 202 | 268 | 334 | 400 | 466 |
| E | 50 | 50 | 50 | 50 | 50 |
| F | 102 | 168 | 234 | 300 | 366 |
| kg | 8,5 | 11,75 | | | |
| Article No. Single | **01467*** | **00091*** | | | |
| Article No.Double | **01337** | **00088** | | | |

**Zeichnungs Nr. 3-400470-00**

* Stock item

**Subec AB** **Hesselmans Torg 5** **SE- 131 54 Nacka** **Sweden**
**Phone:** **+46-8-88 46 33**
**Fax:** **+46-8-97 76 58**
**Email: info@subec.se**
**Web: www.subec.se**


Copyright © 2023 Subec

# ROLLENRICHTGERÄT SERIE S52-AA

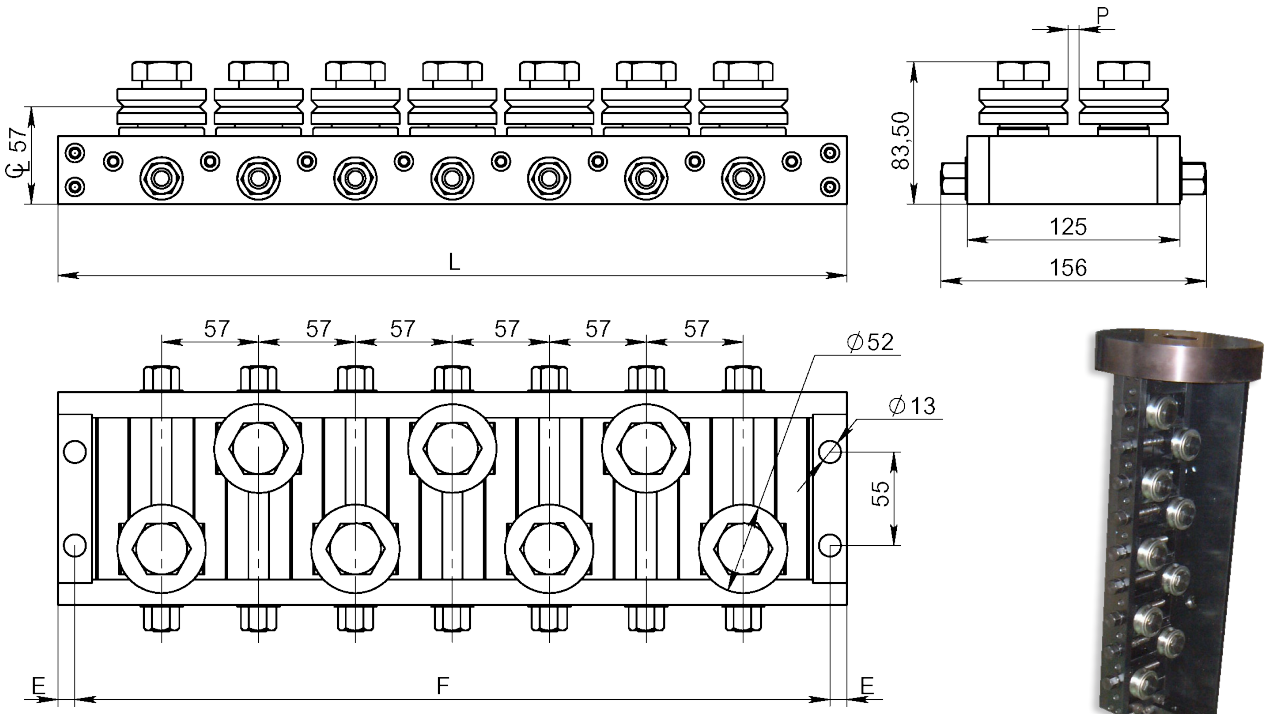


Alle Rollen individuell verstellbar

**Option: Rotierend**



Article double: 00991

Mit SD52 Richtrollen (3-400475-00)
Standard: V-Nut, andere Profile auf Nachfrage

| Type | AA5 | AA7 | AA9 | AA11 | AA13 | |
|---|---|---|---|---|---|---|
| L | 350 | 464 | 578 | 692 | 806 | |
| E | 10 | 10 | 10 | 10 | 10 | |
| F | 330 | 444 | 558 | 672 | 786 | |
| P | 13 | 13 | 13 | 13 | 13 | 20 |
| kg | 11 | 14 | 17 | 20 | 23 | |
| Article No. Single | **00843*** | **00588** | **08315*** | **10983** | **9486** | **11152** |
| Article No.Double | **00783** | **00586** | **00991** | **04564** | | |

**Zeichnungs Nr. 3-400418-00**

* Stock item

**Subec AB** **Hesselmans Torg 5** **SE- 131 54 Nacka** **Sweden**
**Phone:** **+46-8-88 46 33**
**Fax:** **+46-8-97 76 58**
**Email: info@subec.se**
**Web: www.subec.se**


Copyright © 2023 Subec

# ROLLENRICHTGERÄT S52-SY-5

Produktabmessung: Ø 6,0-9,5mm

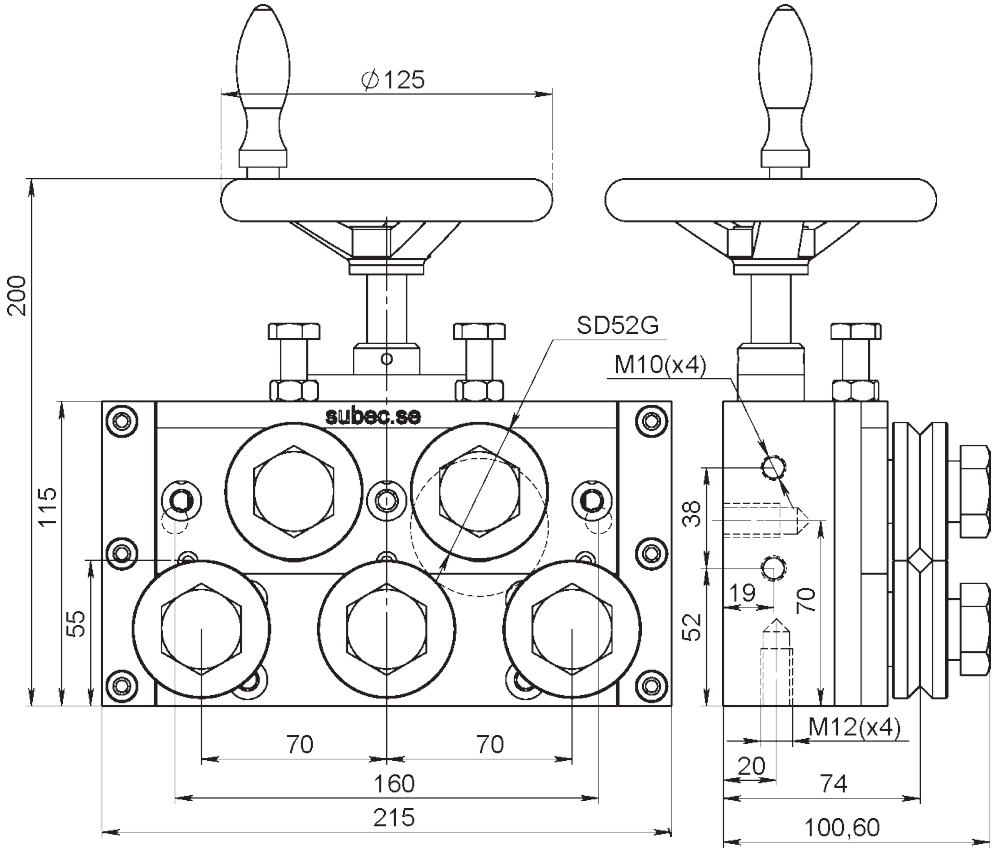


SY = Symmetrisch öffnen/ schliessen der oberen und unteren Rollen zur Drahtzentrumlinie.

Article: 7296* Gewicht: 13kg



Article: 07256
**Option:** Mit Positionsanzeiger



Mit SD Richtrollen

**Zeichnungs Nr. 3-400550-00**

* Stock item

**Subec AB** **Hesselmans Torg 5** **SE- 131 54 Nacka** **Sweden** **Phone:** **+46-8-88 46 33** **Fax:** **+46-8-97 76 58** **Email: info@subec.se** **Web: www.subec.se**


Copyright © 2023 Subec

# ROLLENRICHTGERÄT S52-TA-9

Produktabmessung: Ø 6,0-9,5mm

TA = “Top Adjustable”

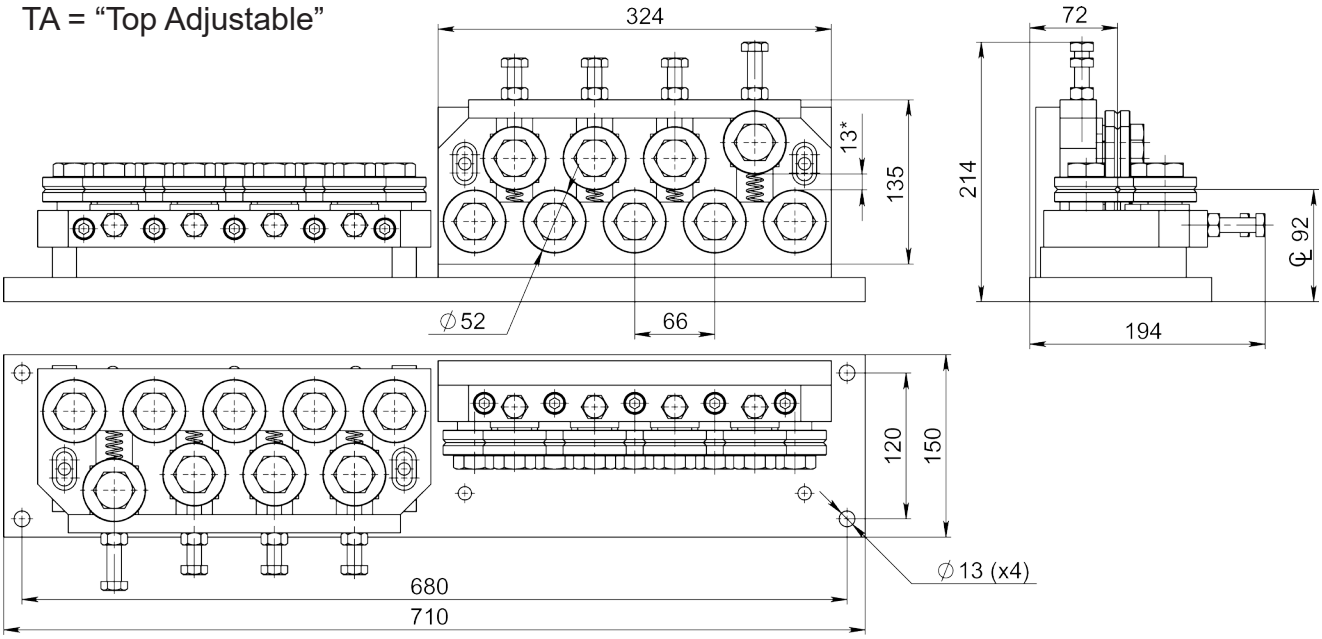


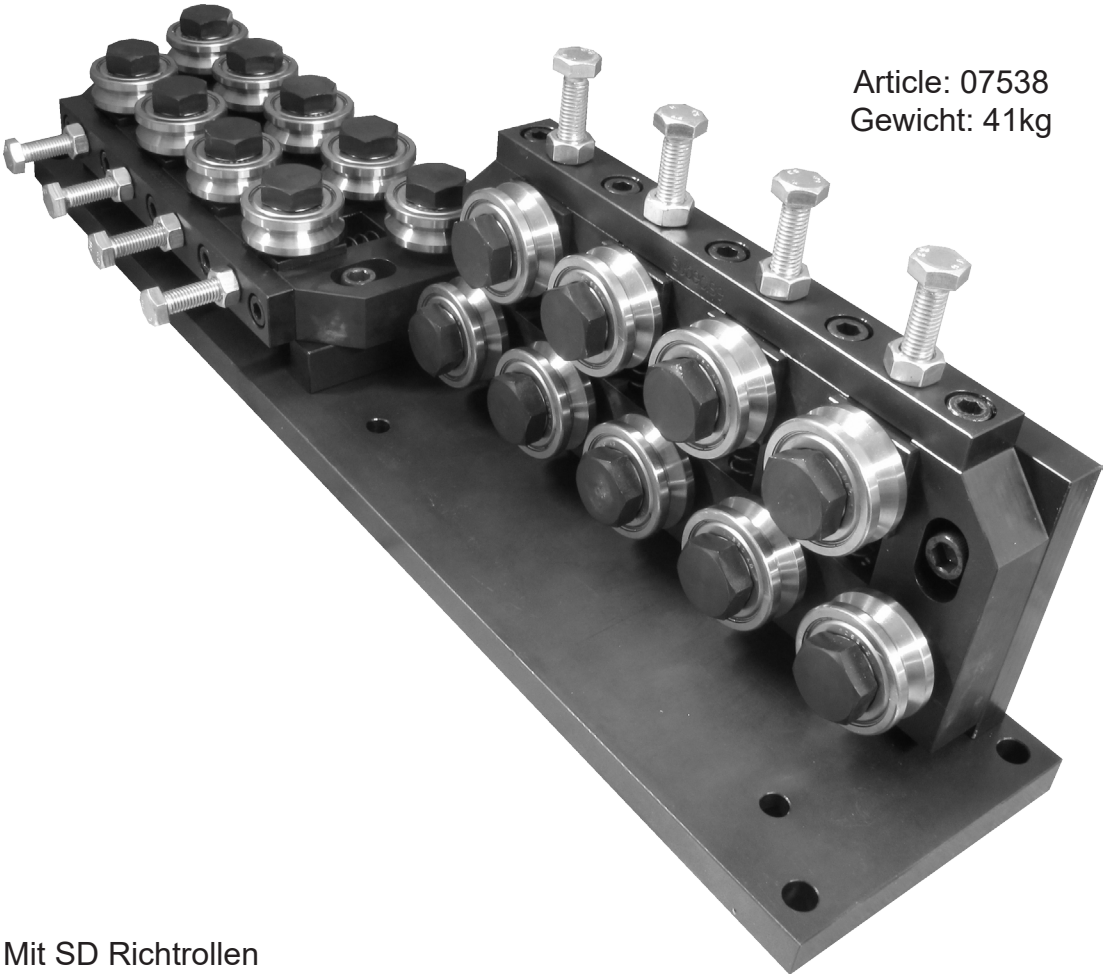

Article: 07538
Gewicht: 41kg

Mit SD Richtrollen

**Zeichnungs Nr. 3-400944-00**


| | | | | |
|---|---|---|---|---|
| **Subec AB** | **Hesselmans Torg 5**<br>**SE- 131 54 Nacka**<br>**Sweden** | **Phone:**<br>**Fax:** | **+46-8-88 46 33**<br>**+46-8-97 76 58** | **Email: info@subec.se**<br>**Web: www.subec.se** |



Copyright © 2023 Subec

# ROLLENRICHTGERÄT S52-Q-AA

Produktabmessung: Ø 6,0-9,5mm

Schnellverschluss mittels Excenter, Alle Rollen individuell verstellbar

Q-AA = “Quick+All Adjustable”

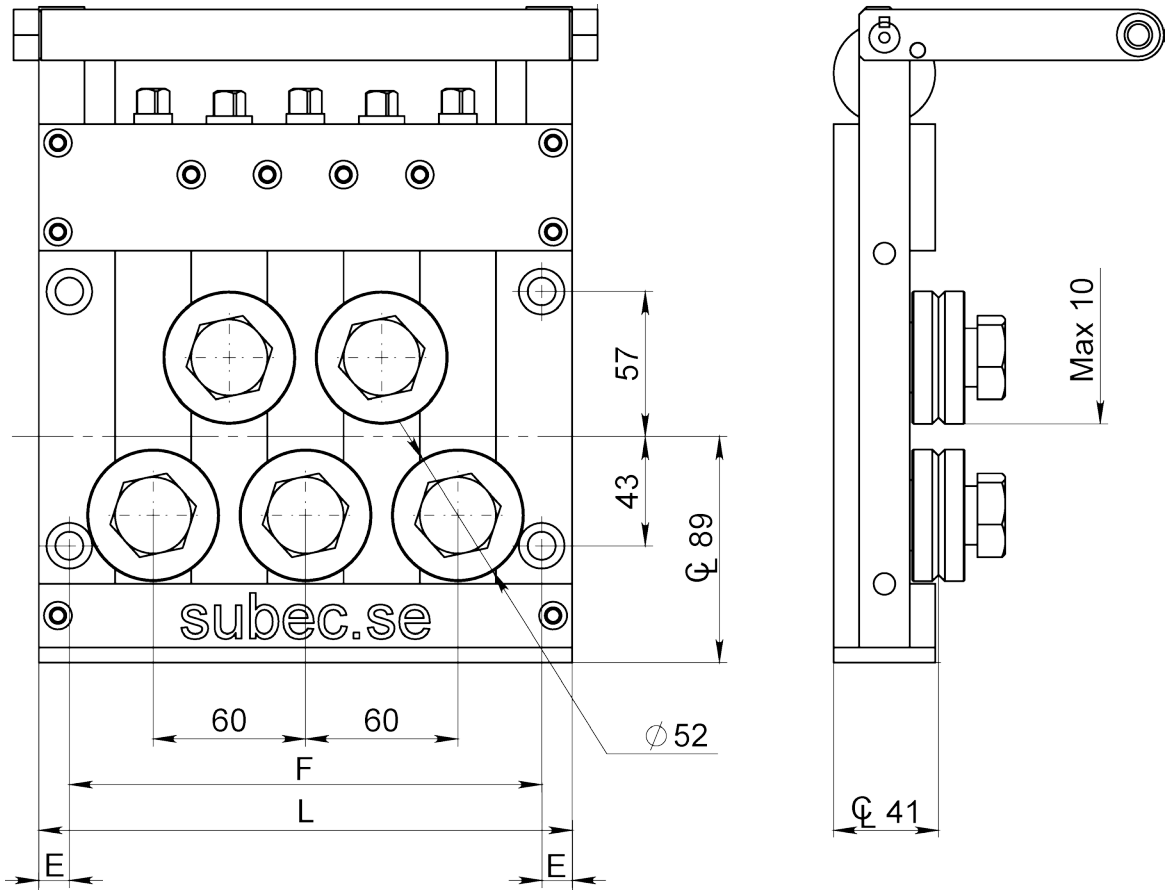


| Type | Q5 | Q7 |
|---|---|---|
| |  |  |
| L | 210 | 270 |
| E | 186 | 246 |
| F | 12 | 12 |
| kg | | |
| Article No. Single | **11710** | **1051** |
| Article No. Double | **11711** | **9171** |
| Article No. Double with baseplate | | **01034** |

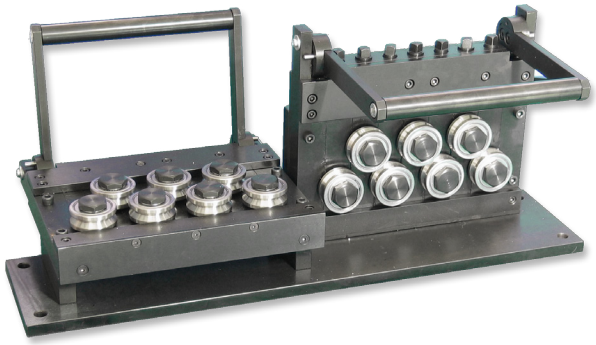

Article: 01034
Gewicht: 63kg

**Zeichnungs Nr. 3-400447-00**

**Subec AB** **Hesselmans Torg 5** **SE- 131 54 Nacka** **Sweden** **Phone:** **+46-8-88 46 33** **Fax:** **+46-8-97 76 58** **Email: info@subec.se** **Web: www.subec.se**


Copyright © 2023 Subec

# ROLLENRICHTGERÄT S52-HW-5

Produktabmessung: Ø 6,0-9,5mm

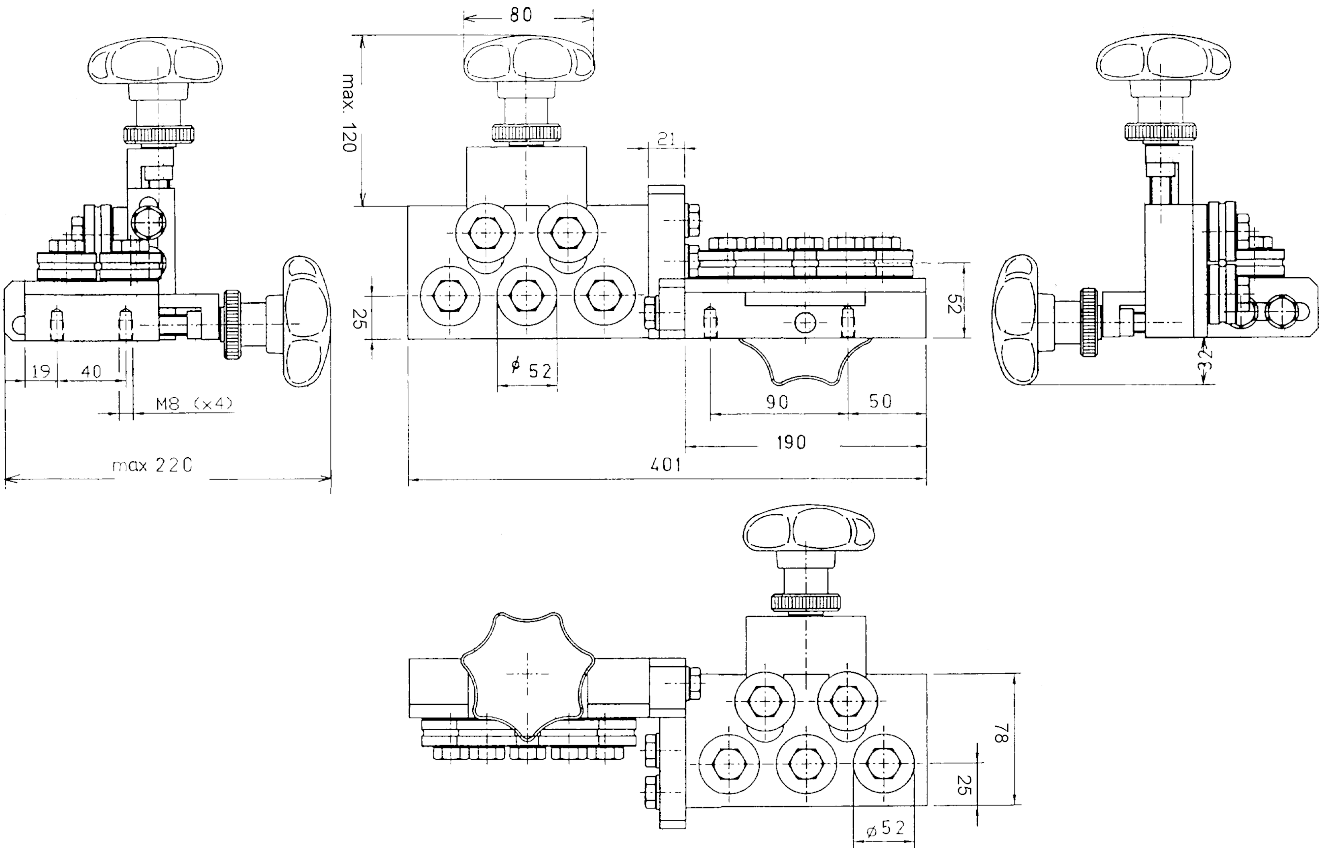


HW = Öffnen/schliessen per Handrad

Article: 00780*
Gewicht: 7,2kg



Mit SD Richtrollen

**Zeichnungs Nr. 3-400342-00**

* Stock item

**Subec AB** **Hesselmans Torg 5** **SE- 131 54 Nacka** **Sweden**
**Phone:** **+46-8-88 46 33**
**Fax:** **+46-8-97 76 58**
**Email: info@subec.se**
**Web: www.subec.se**


Copyright © 2023 Subec

# ROLLENRICHTGERÄT SERIE S62-Q

Produktabmessung: Ø 6-10,5mm

Schnellverschluss mittels Excenter

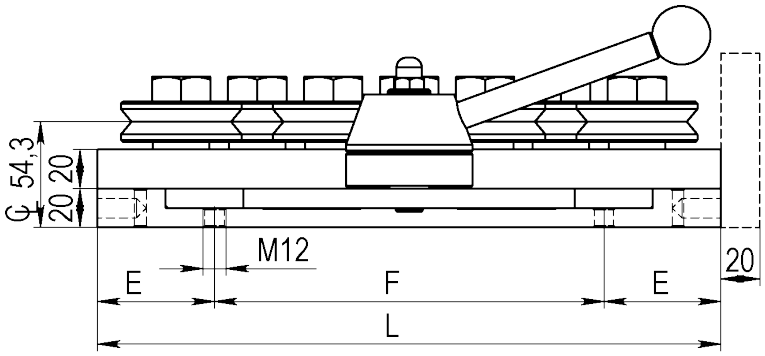


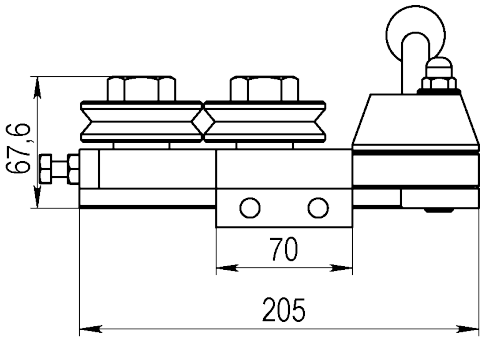


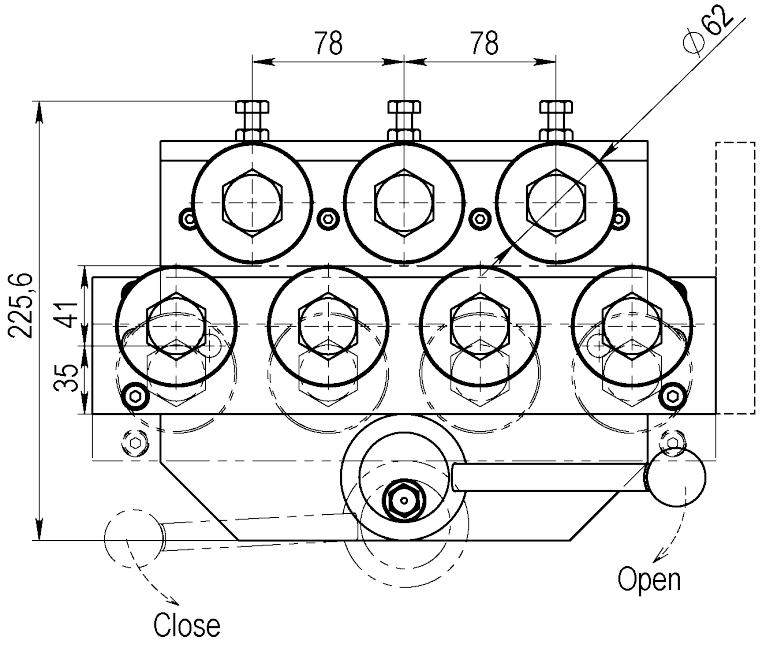




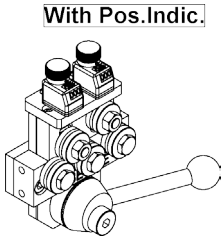


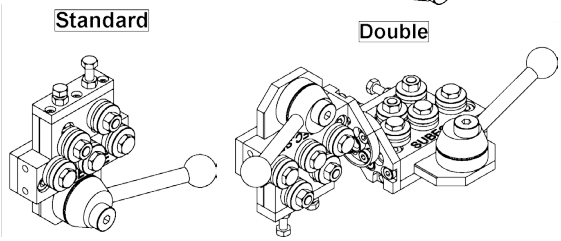


Mit SD62 Richtrollen (3-400475-00)

Standard: V-Nut, andere Profile auf Nachfrage

| Type | Q5 | Q7 | Q9 | Q11 | Q13 |
|---|---|---|---|---|---|
| L | 234 | 320 | 398 | 476 | 554 |
| E | 52 | 60 | 60 | 60 | 60 |
| F | 130 | 200 | 278 | 356 | 434 |
| kg | 12,3 | 15,9 | | | |
| Article No. Single | **01063** | **04075*** | | | |
| Article No.Double | **04706** | **01591** | | | |

**Zeichnungs Nr. 3-400355-00**

* Stock item

**Subec AB** **Hesselmans Torg 5** **SE- 131 54 Nacka** **Sweden** **Phone:** **+46-8-88 46 33** **Fax:** **+46-8-97 76 58** **Email: info@subec.se** **Web: www.subec.se**


Copyright © 2023 Subec

# ROLLENRICHTGERÄT SERIE S62-AA

Produktabmessung: Ø 6-10,5mm

Alle Rollen individuell verstellbar

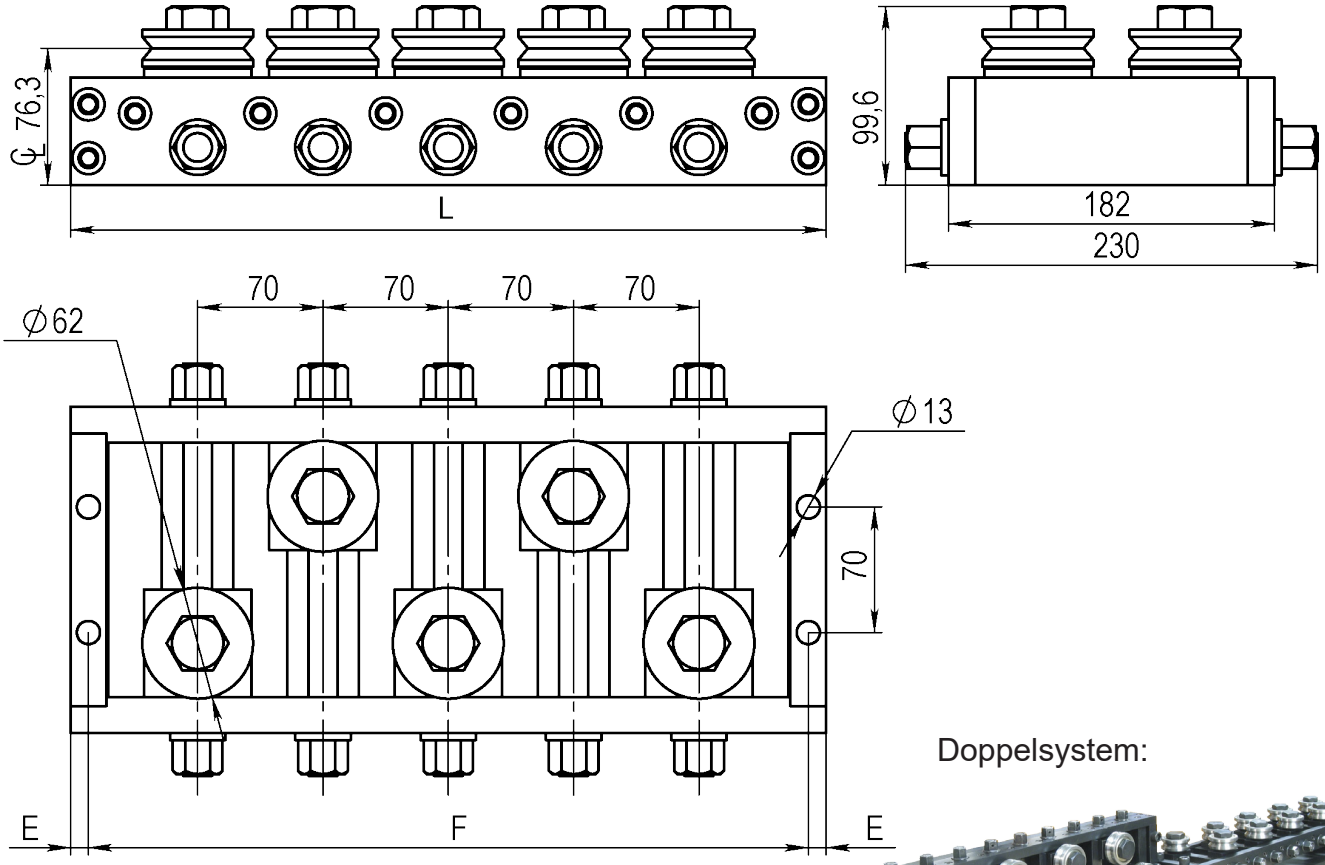


Doppelsystem:



Mit SD62 Richtrollen (3-400475-00)
Standard: V-Nut, andere Profile auf Nachfrage

| Type | AA5 | AA7 | AA9 | AA11 | AA13 |
|---|---|---|---|---|---|
| |  |  |  |  |  |
| L | 422 | 562 | 702 | 842 | 982 |
| E | 10 | 10 | 10 | 10 | 10 |
| F | 402 | 542 | 682 | 822 | 962 |
| kg | | | | | |
| Article No. Single | **06537** | | | | |
| Article No.Double | **06538** | | | | |

**Zeichnungs Nr. 3-400864-00**

**Subec AB** **Hesselmans Torg 5** **SE- 131 54 Nacka** **Sweden** **Phone:** **+46-8-88 46 33** **Fax:** **+46-8-97 76 58** **Email: info@subec.se** **Web: www.subec.se**


Copyright © 2023 Subec

# ROLLENRICHTGERÄT S62-SY-5

Produktabmessung: Ø 6-10,5mm

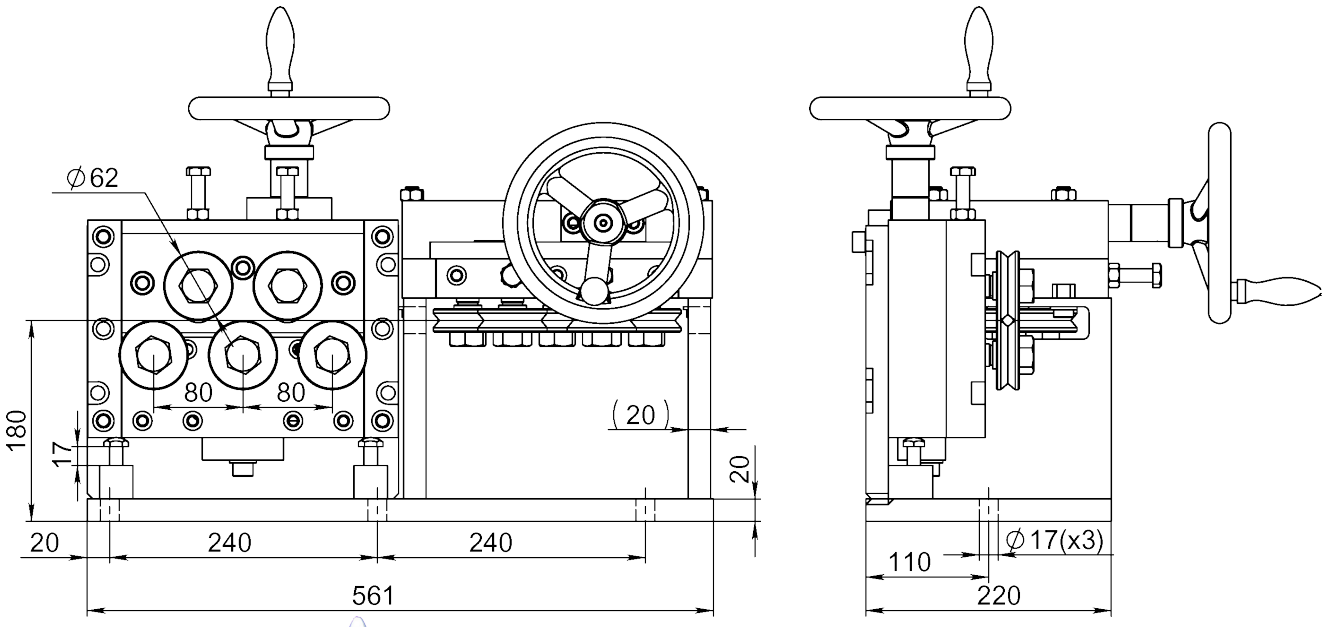


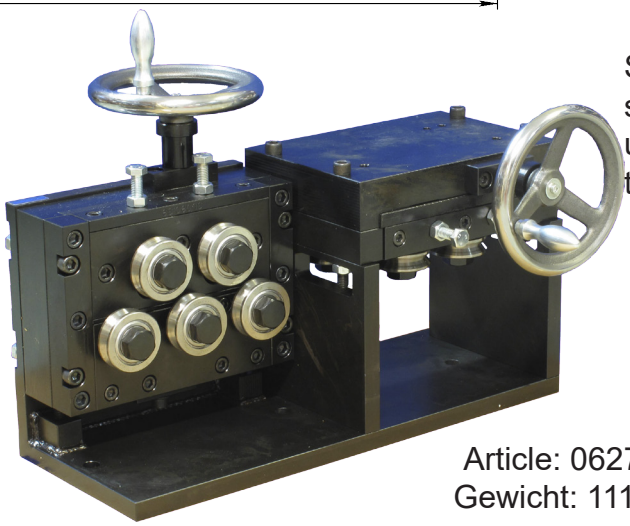

SY = Symmetrisch öffnen/ schliessen der oberen und unteren Rollen zur Drahtzentrumlinie.

Article: 06272
Gewicht: 111kg

Mit Antriebseinheit **6280:**

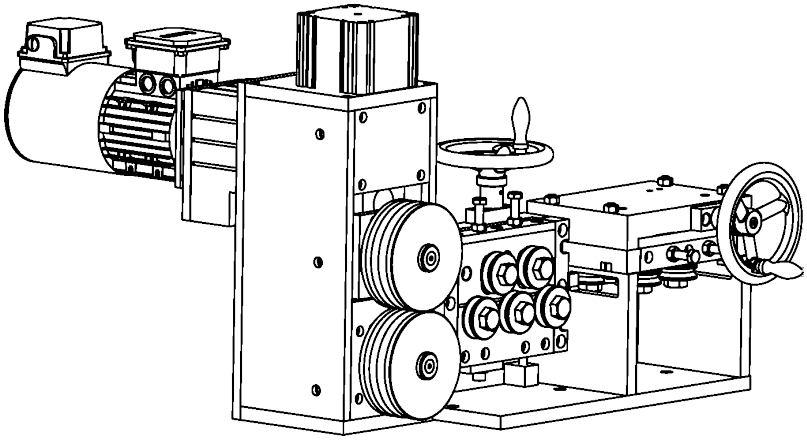

Mit SD Richtrollen

**Zeichnungs Nr. 3-400593-00**

**Subec AB** **Hesselmans Torg 5** **SE- 131 54 Nacka** **Sweden**
**Phone:** **+46-8-88 46 33**
**Fax:** **+46-8-97 76 58**
**Email: info@subec.se**
**Web: www.subec.se**


Copyright © 2023 Subec

# ROLLENRICHTGERÄT S62-Q-AA-3

Produktabmessung: Ø 6-10,5mm

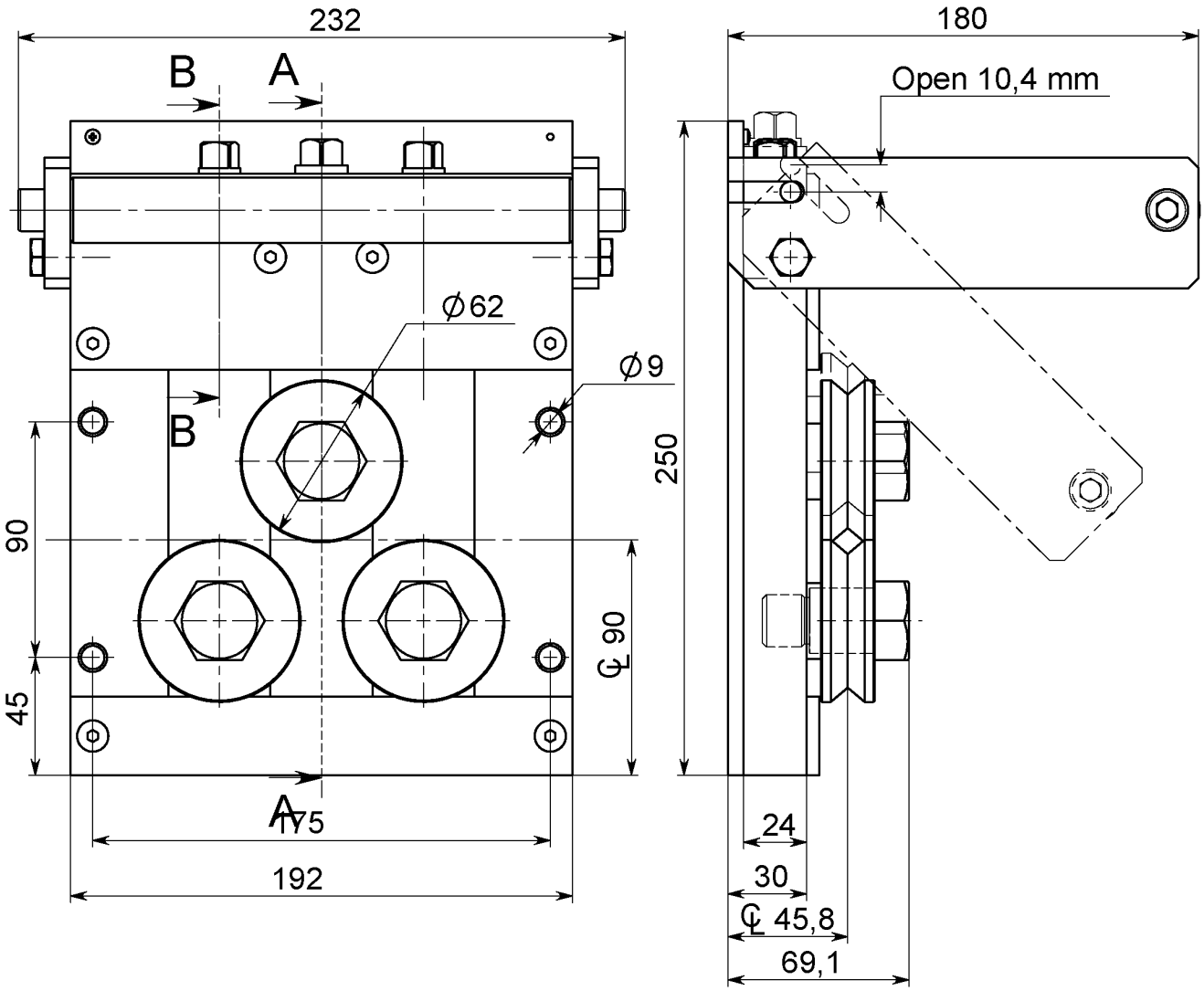




Schnellverschluss mittels Excenter, Alle Rollen individuell verstellbar
Q-AA = “Quick-All Adjustable”

Article: 03743
Gewicht: 15kg

Mit SD Richtrollen

**Zeichnungs Nr. 3-400694-00**

**Subec AB** **Hesselmans Torg 5** **SE- 131 54 Nacka** **Sweden** **Phone:** **+46-8-88 46 33** **Fax:** **+46-8-97 76 58** **Email: info@subec.se** **Web: www.subec.se**


Copyright © 2023 Subec

# ROLLENRICHTGERÄT S80-Q-5

Produktabmessung: Ø 7,0-16,0mm

Schnellverschluss mittels Excenter

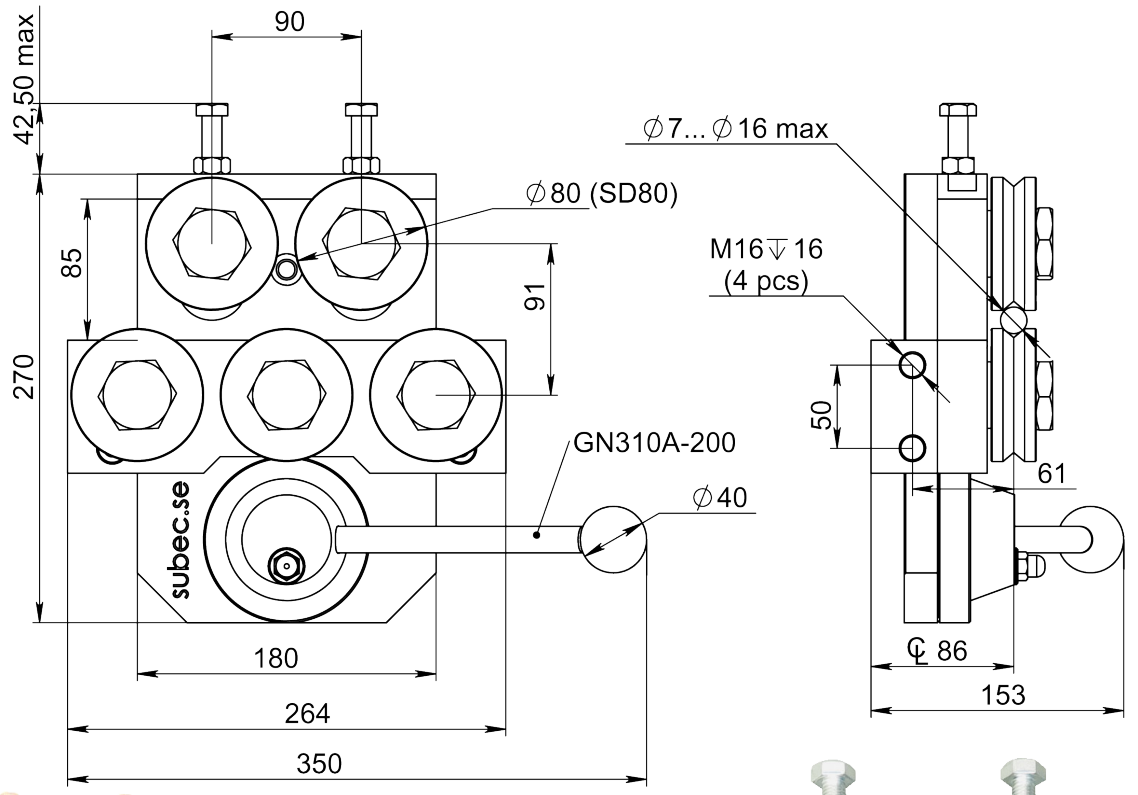


Article: 01804*
Gewicht: 23kg

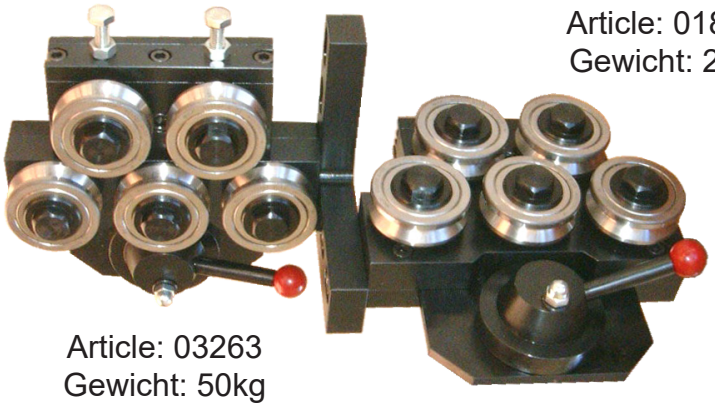

Article: 03263
Gewicht: 50kg

Für Draht Ø grösser als 13mm bitte bestellen mit Article 08176



Mit SD/SL Richtrollen

**Zeichnungs Nr. 3-400420-00**

* Stock item

**Subec AB** **Hesselmans Torg 5** **SE- 131 54 Nacka** **Sweden** **Phone:** **+46-8-88 46 33** **Fax:** **+46-8-97 76 58** **Email: info@subec.se** **Web: www.subec.se**


Copyright © 2023 Subec

# ROLLENRICHTGERÄT S80-Q-AA-5

Produktabmessung: Ø 7,0-16,0mm

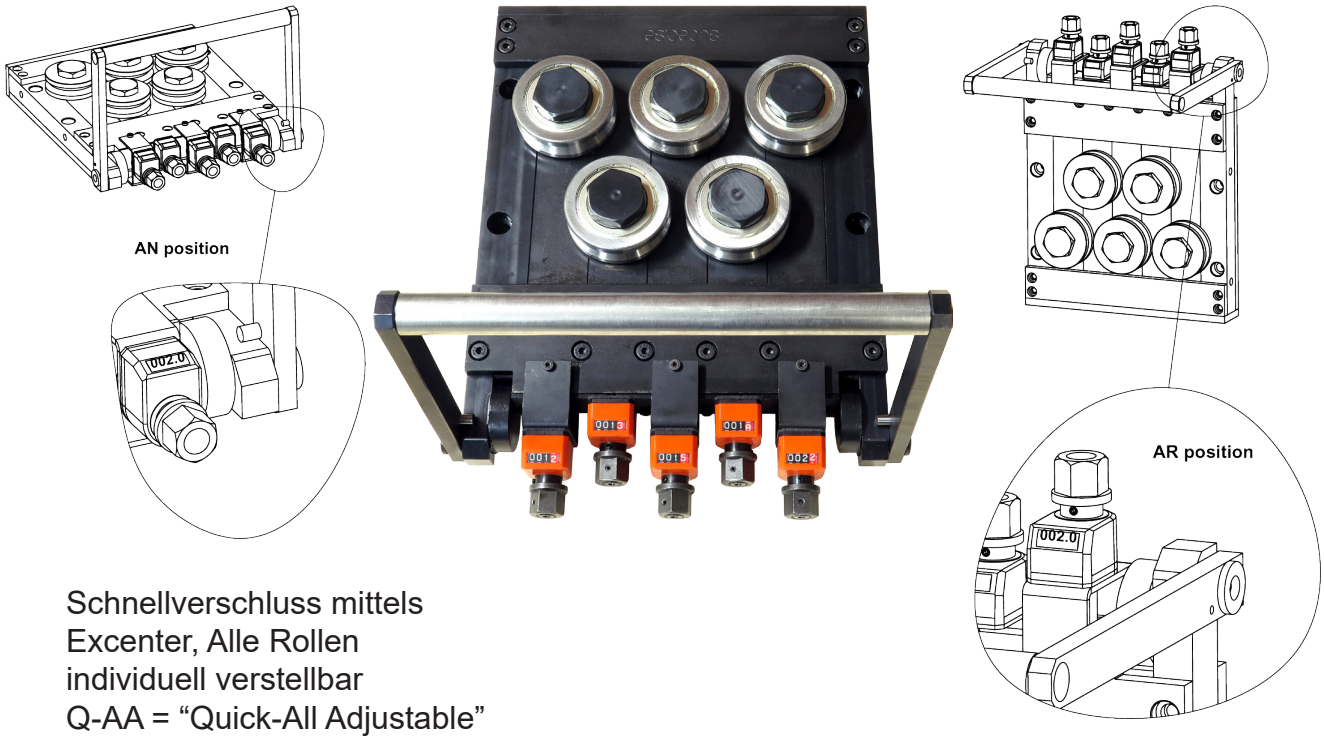


Schnellverschluss mittels
Excenter, Alle Rollen
individuell verstellbar
Q-AA = “Quick-All Adjustable”

Article: 10436

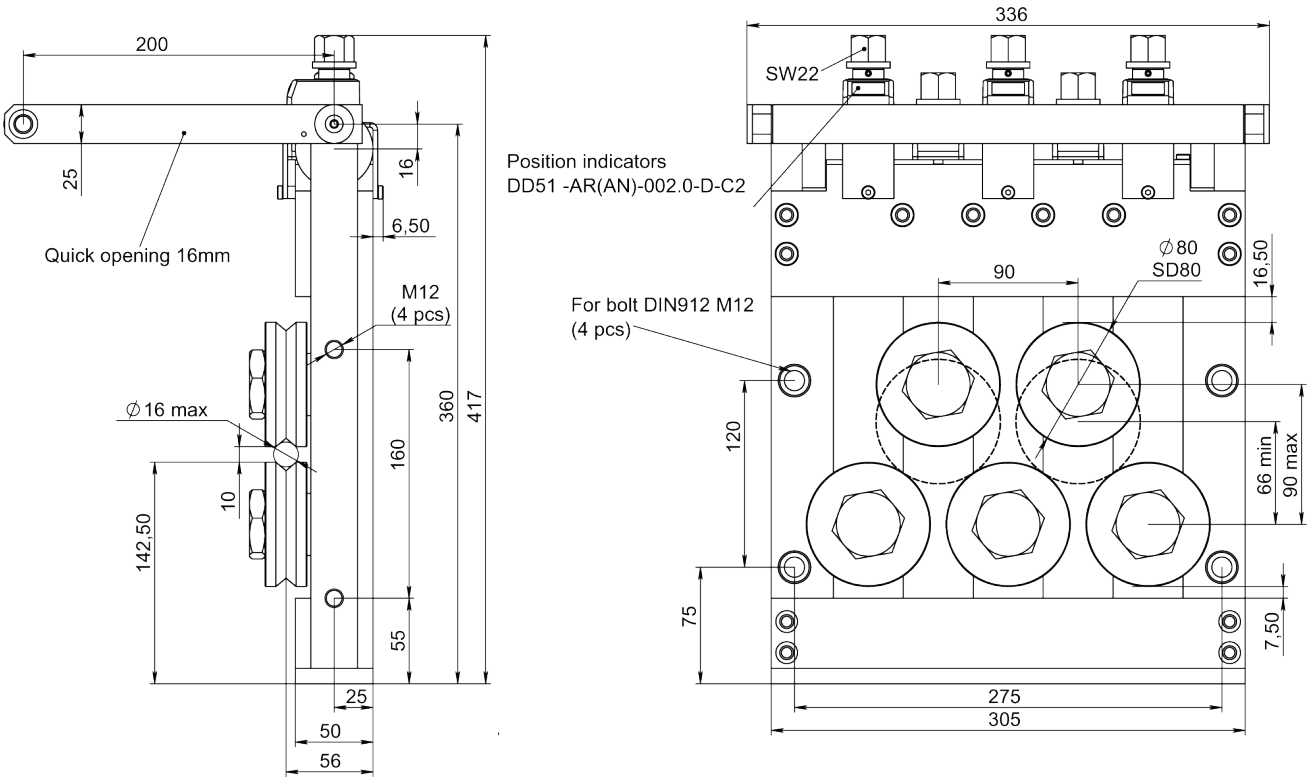


## Zeichnungs Nr. 3-400447-00

**Subec AB** **Hesselmans Torg 5** **SE- 131 54 Nacka** **Sweden** **Phone:** **+46-8-88 46 33** **Fax:** **+46-8-97 76 58** **Email: info@subec.se** **Web: www.subec.se**


Copyright © 2023 Subec

# ROLLENRICHTGERÄT S80-Q-7

Produktabmessung: Ø 7,0-16,0mm

Schnellverschluss mittels Excenter

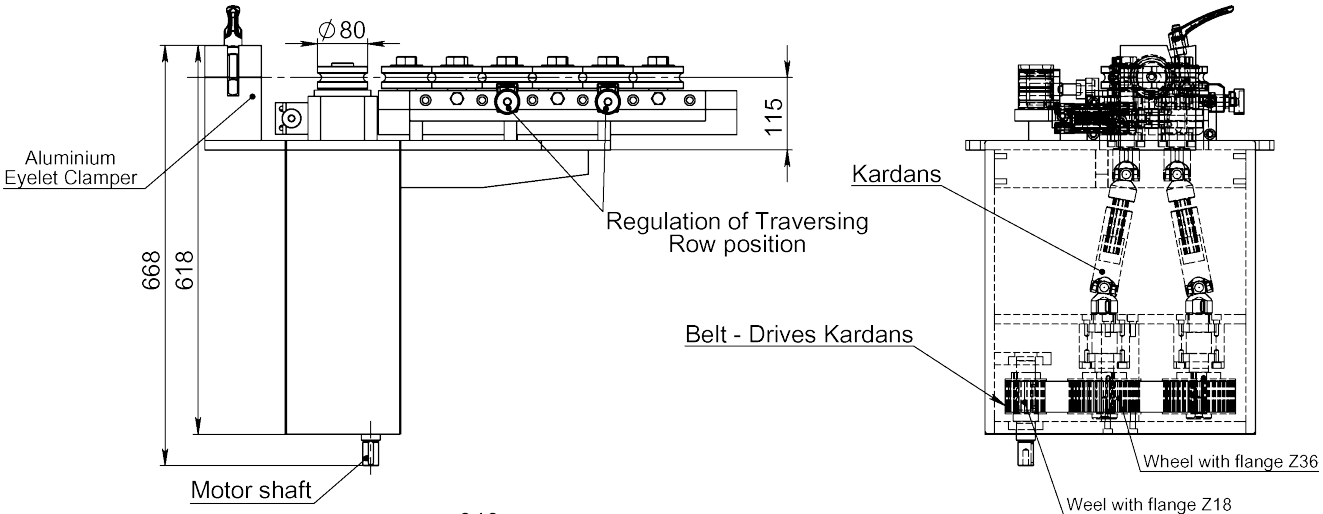





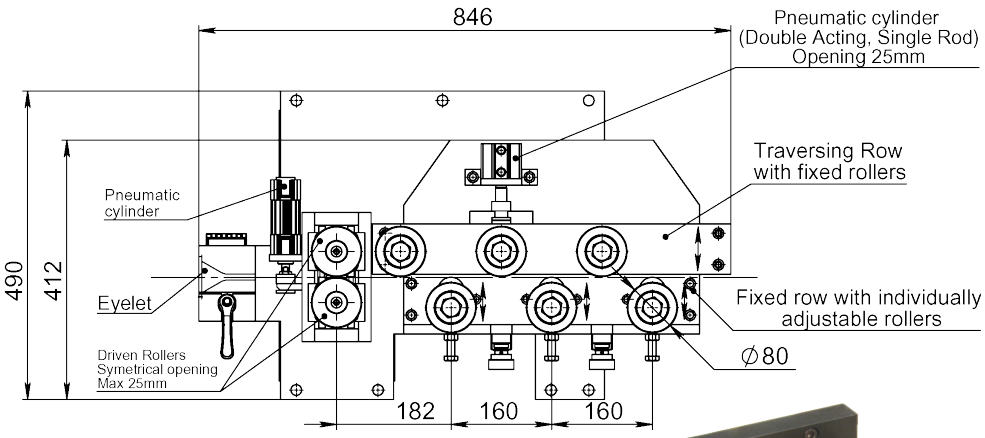


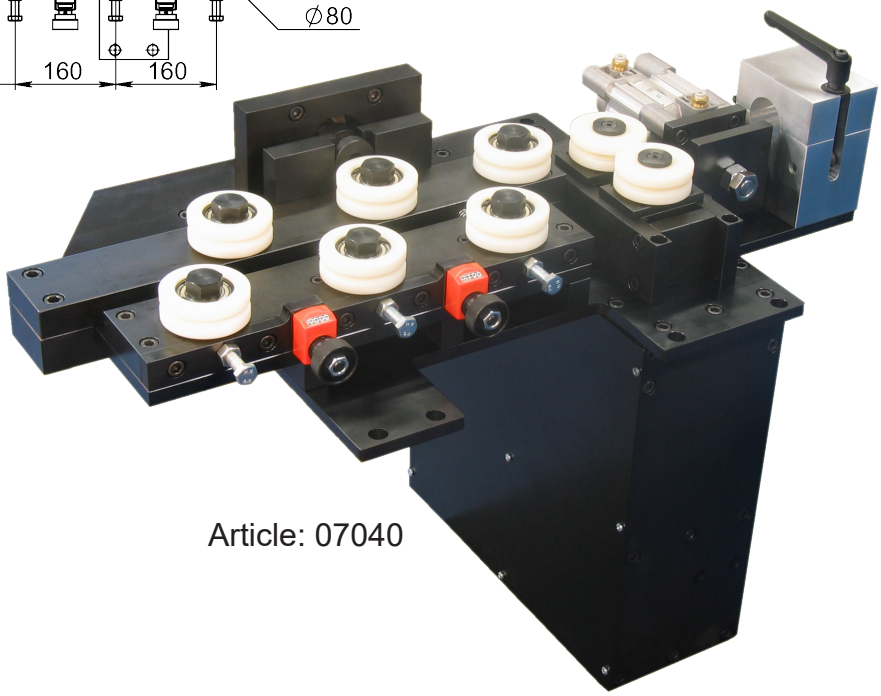

Article: 07040

**Zeichnungs Nr. 3-400907-00**

**Subec AB** **Hesselmans Torg 5** **SE- 131 54 Nacka** **Sweden**
**Phone:** **+46-8-88 46 33**
**Fax:** **+46-8-97 76 58**
**Email: info@subec.se**
**Web: www.subec.se**


Copyright © 2023 Subec

# ROLLENRICHTGERÄT SERIE S80-AA

Produktabmessung: Ø 7-15mm

Alle Rollen individuell verstellbar

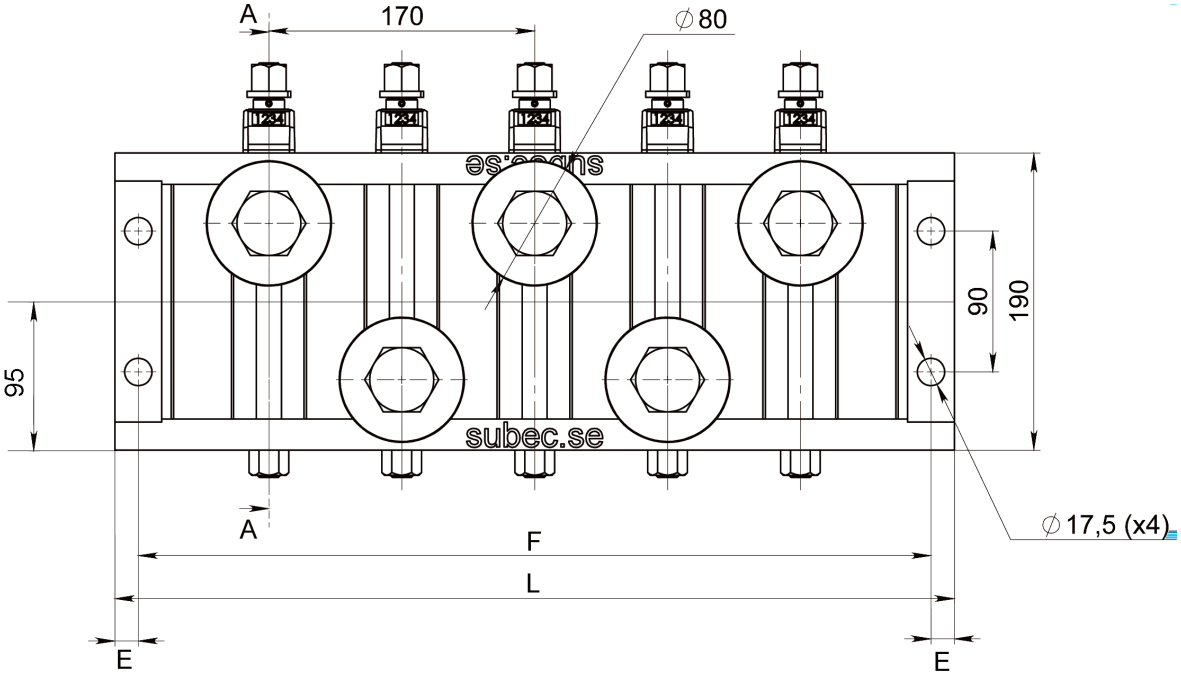


SECTION A-A

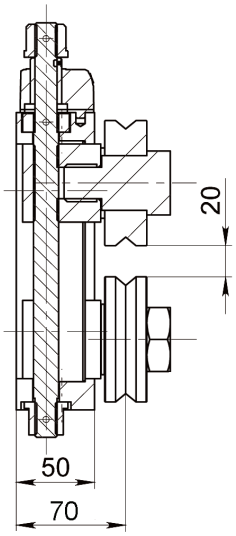


**Note:**
Available with position indicators, as seen in drawing.

| Type | AA3 | AA5 | AA7 |
|---|---|---|---|
| |  |  |  |
| L | 367 | 537 | 707 |
| E | 15 | 15 | 15 |
| F | 337 | 507 | 677 |
| kg | ~18,5kg | ~32kg | ~48kg |
| Article No. Single (with pos. indicators) | **5873 (11675)** | **4030 (12884)** | **2191** |
| Article No.Double (with pos. indicators) | | **(12885)** | |

Mit SD80 Richtrollen (3-400475-00)
Standard: V-Nut, andere Profile auf Nachfrage

## Zeichnungs Nr. 3-400695-00

**Subec AB** **Hesselmans Torg 5** **SE- 131 54 Nacka** **Sweden** **Phone:** **+46-8-88 46 33** **Fax:** **+46-8-97 76 58** **Email: info@subec.se** **Web: www.subec.se**


Copyright © 2023 Subec

# ROLLENRICHTGERÄT S80-SY-5

Produktabmessung: Ø 7,0-16,0mm

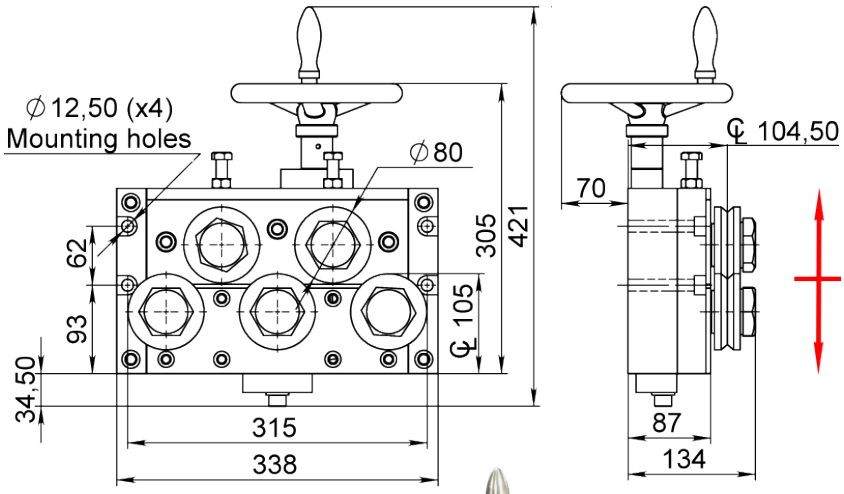


Symmetrische Öffnung



Article: 05629
Gewicht: 46kg

SY = Symmetrisch öffnen/ schliessen der oberen und unteren Rollen zur Drahtzentrumlinie.

Article: 05628A
Gewicht: 136kg



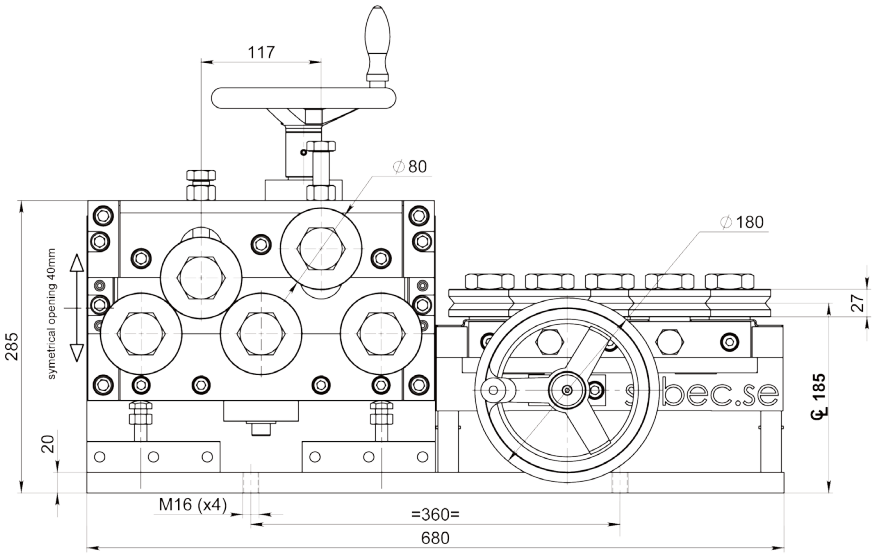


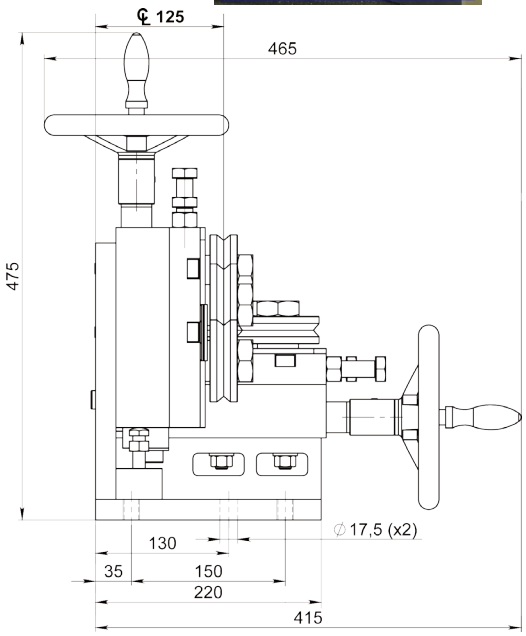


Mit SD Richtrollen

**Zeichnungs Nr. 3-400593-00**


| | | | | |
|---|---|---|---|---|
| **Subec AB** | **Hesselmans Torg 5**<br>**SE- 131 54 Nacka**<br>**Sweden** | **Phone:**<br>**Fax:** | **+46-8-88 46 33**<br>**+46-8-97 76 58** | **Email: info@subec.se**<br>**Web: www.subec.se** |



Copyright © 2023 Subec

# ROLLENRICHTGERÄT S80-SY-7

Produktabmessung: Ø 7,0-16,0mm

SY = Symmetrisch öffnen/ schliessen der oberen und unteren Rollen zur Drahtzentrumlinie.

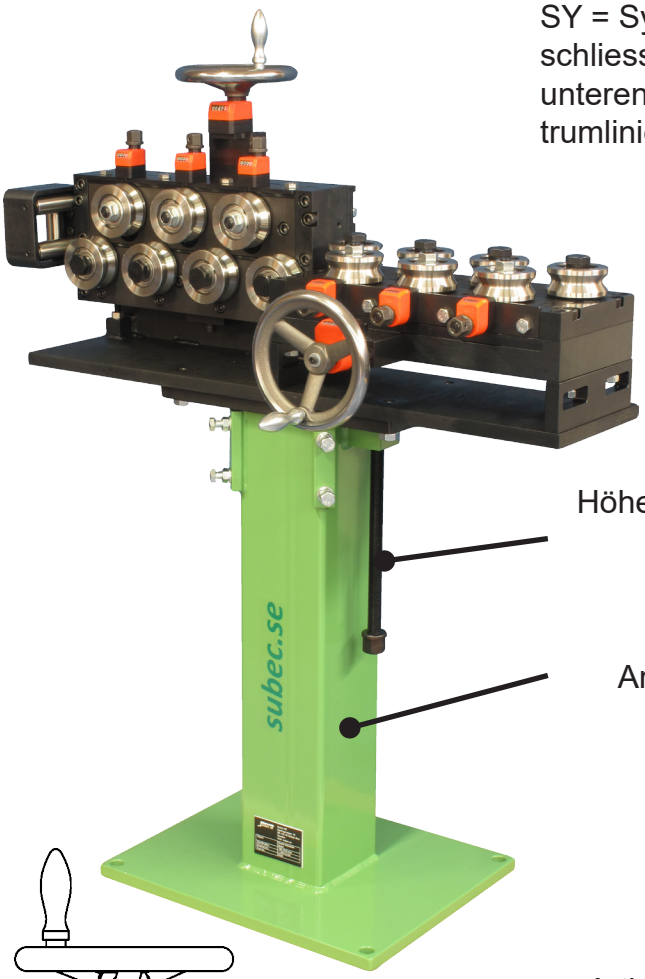


Höhenverstellbare Spindel

Stativ
Article: 9555

Roller cross
Art.nr.9478

Article: 9475
Gewicht: 195kg
Option: Mit Positionsanzeiger

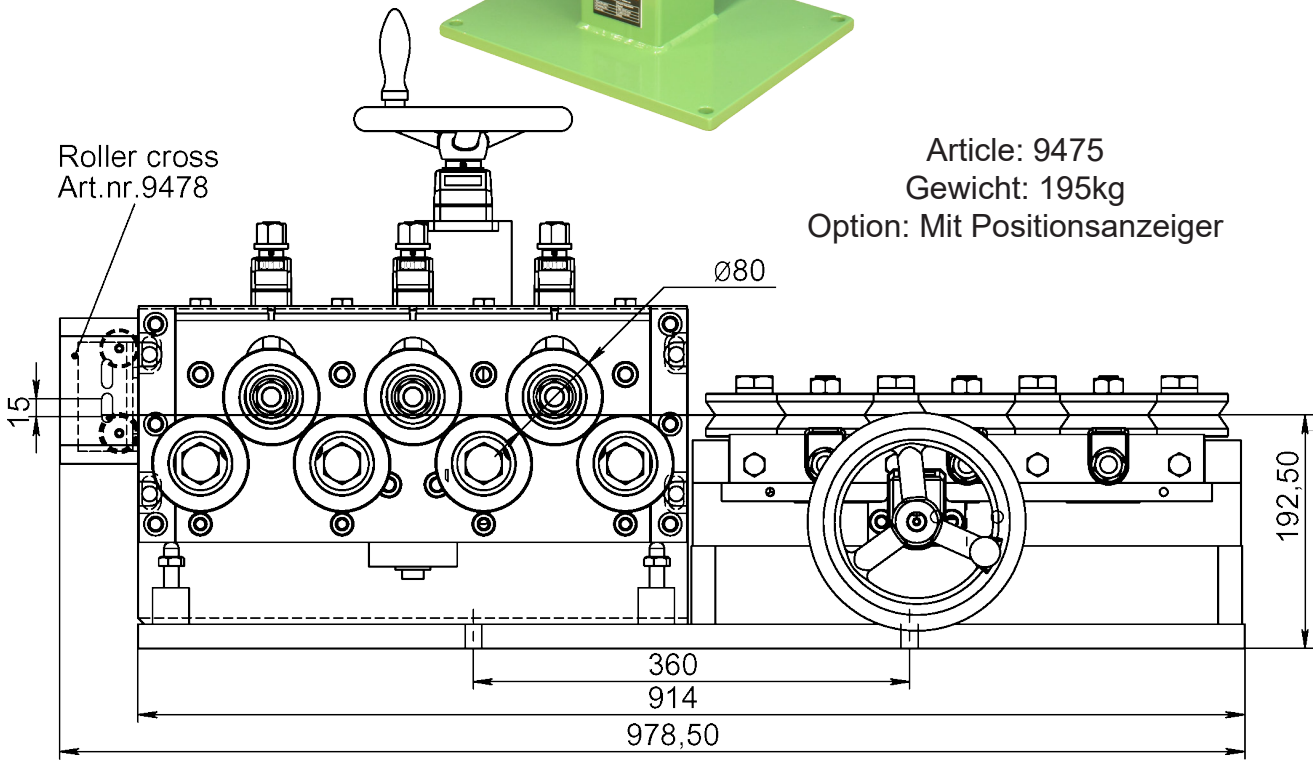


Mit SL Richtrollen

**Zeichnungs Nr. 3-300444-03**

**Subec AB** **Hesselmans Torg 5** **SE- 131 54 Nacka** **Sweden**
**Phone:** **+46-8-88 46 33**
**Fax:** **+46-8-97 76 58**
**Email: info@subec.se**
**Web: www.subec.se**


Copyright © 2023 Subec

# ROLLENRICHTGERÄT S80-SY-AA-5

Produktabmessung: Ø 7,0-16,0mm

SY = Symmetrisch öffnen/schliessen der oberen und unteren Rollen zur Drahtzentrumlinie. Alle Rollen individuell verstellbar

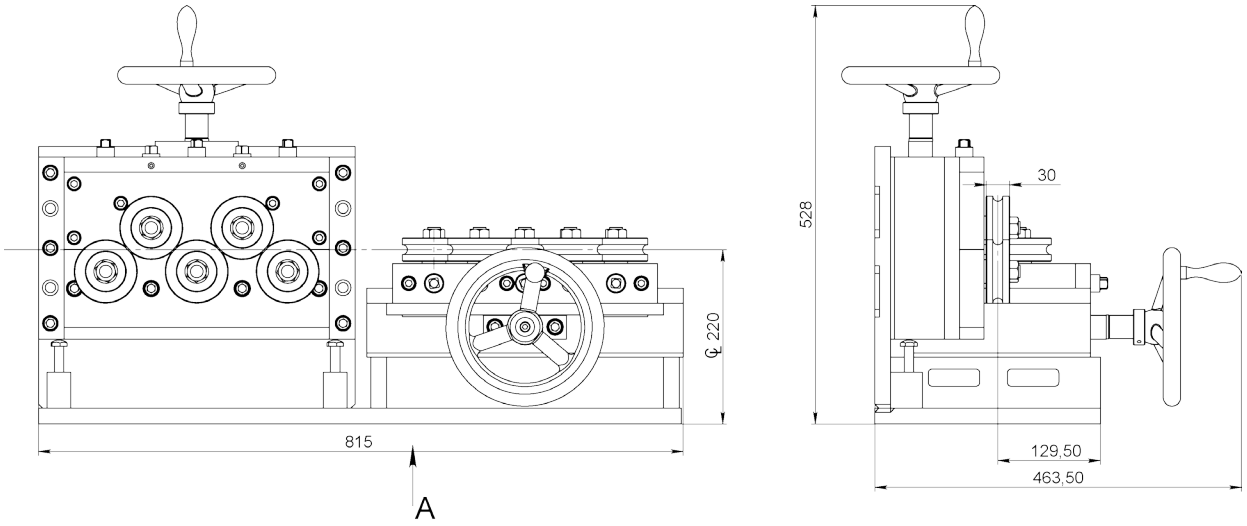


**View A (mounting holes)**

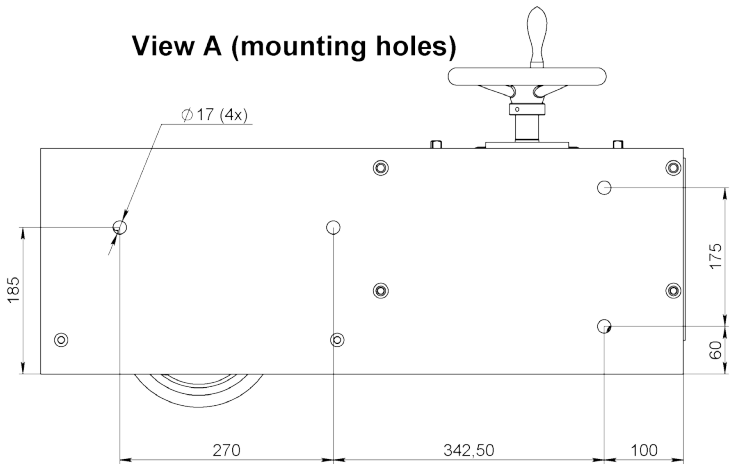


Article: 01947
Gewicht: 180kg

Mit SL Richtrollen

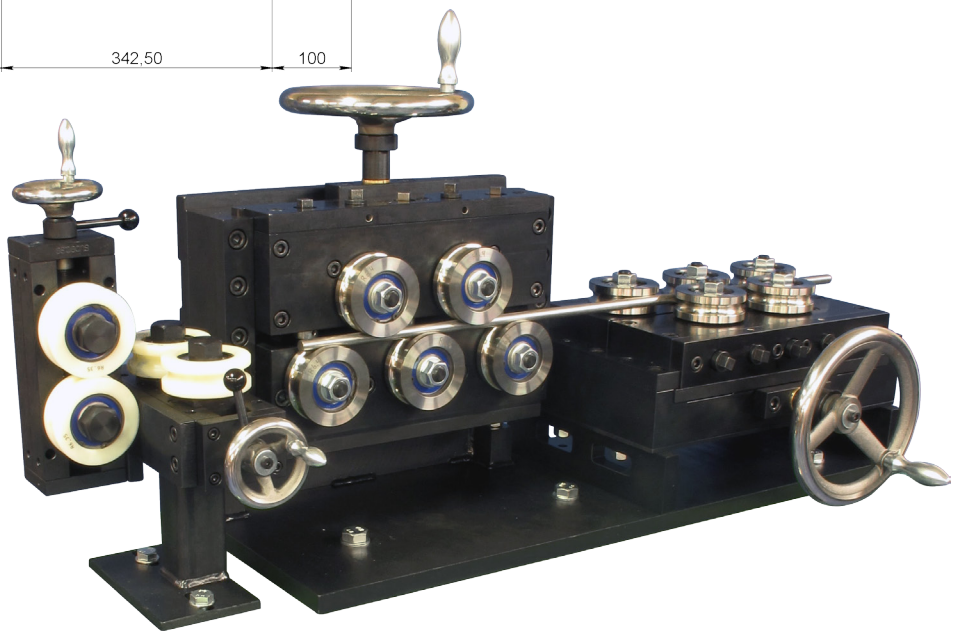

**Zeichnungs Nr. 3-400480-00**


| | | | | |
|---|---|---|---|---|
| **Subec AB** | **Hesselmans Torg 5**<br>**SE- 131 54 Nacka**<br>**Sweden** | **Phone:**<br>**Fax:** | **+46-8-88 46 33**<br>**+46-8-97 76 58** | **Email: info@subec.se**<br>**Web: www.subec.se** |



Copyright © 2023 Subec

# ROLLENRICHTGERÄT S80-HW-3

Produktabmessung: Ø 7,0-16,0mm

HW = Öffnen/schliessen per Handrad

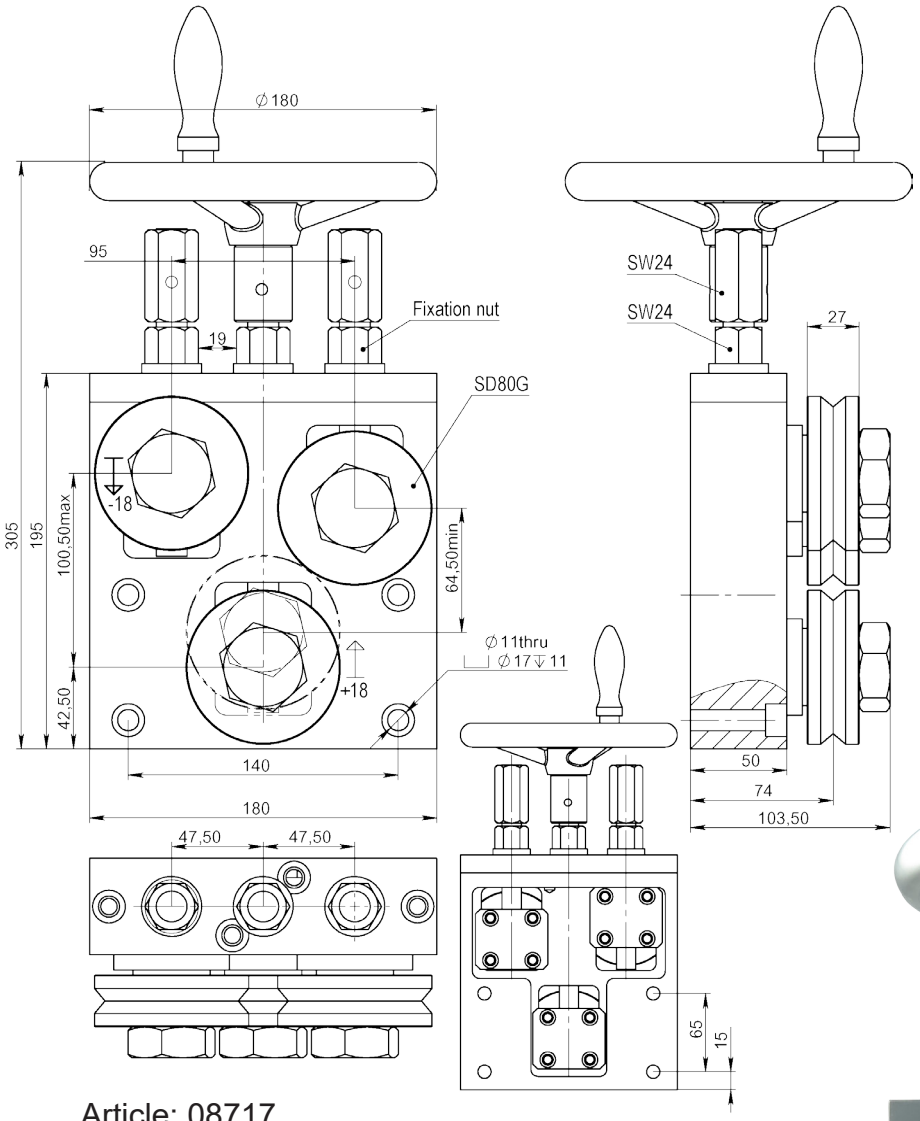


Article: 08717
Gewicht: 13kg



Mit SL Richtrollen

**Zeichnungs Nr. 3-401120-00**

**Subec AB** **Hesselmans Torg 5** **SE- 131 54 Nacka** **Sweden**
**Phone:** **+46-8-88 46 33**
**Fax:** **+46-8-97 76 58**
**Email: info@subec.se**
**Web: www.subec.se**


Copyright © 2023 Subec

# ROLLENRICHTGERÄT S80-HW-5

HW = Öffnen/schliessen per Handrad

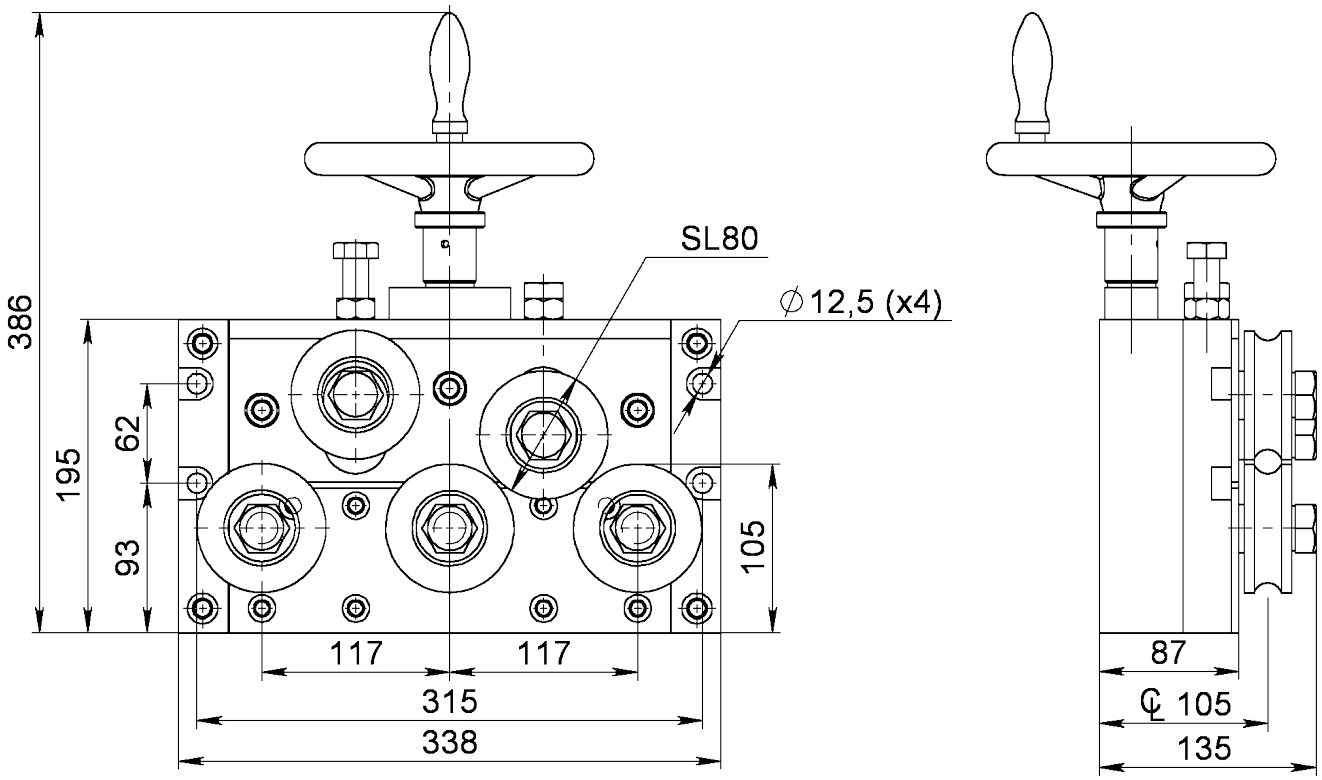


Article: 9067A*

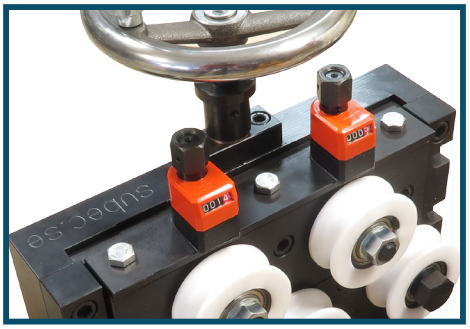

**Option:** Mit Position-sanzeiger
Article: 9360

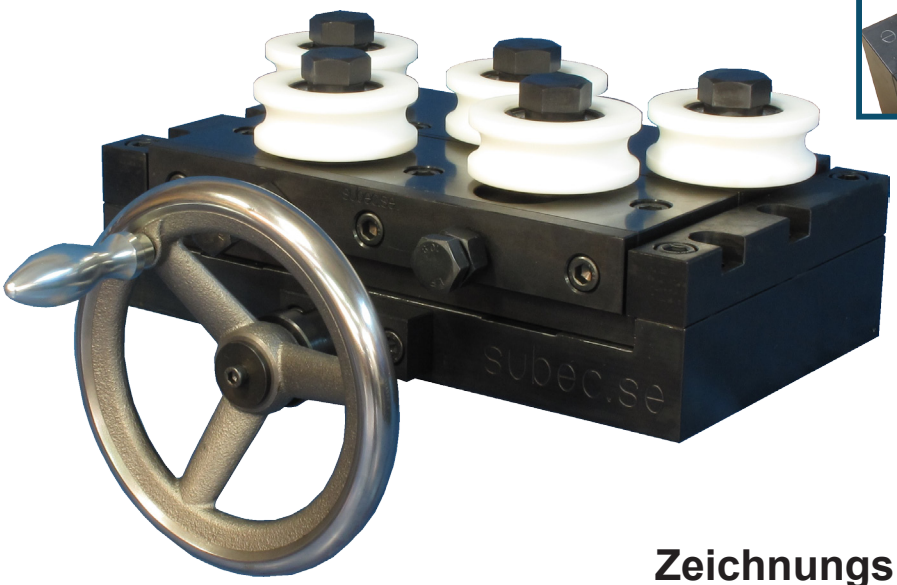

**Zeichnungs Nr. 3-300444-00**

* Stock item

**Subec AB** **Hesselmans Torg 5** **SE- 131 54 Nacka** **Sweden**
**Phone:** **+46-8-88 46 33**
**Fax:** **+46-8-97 76 58**
**Email: info@subec.se**
**Web: www.subec.se**


Copyright © 2023 Subec

# ROLLENRICHTGERÄT S80-HW-7

Produktabmessung: Ø 7,0-16,0mm

HW = Öffnen/schliessen per Handrad

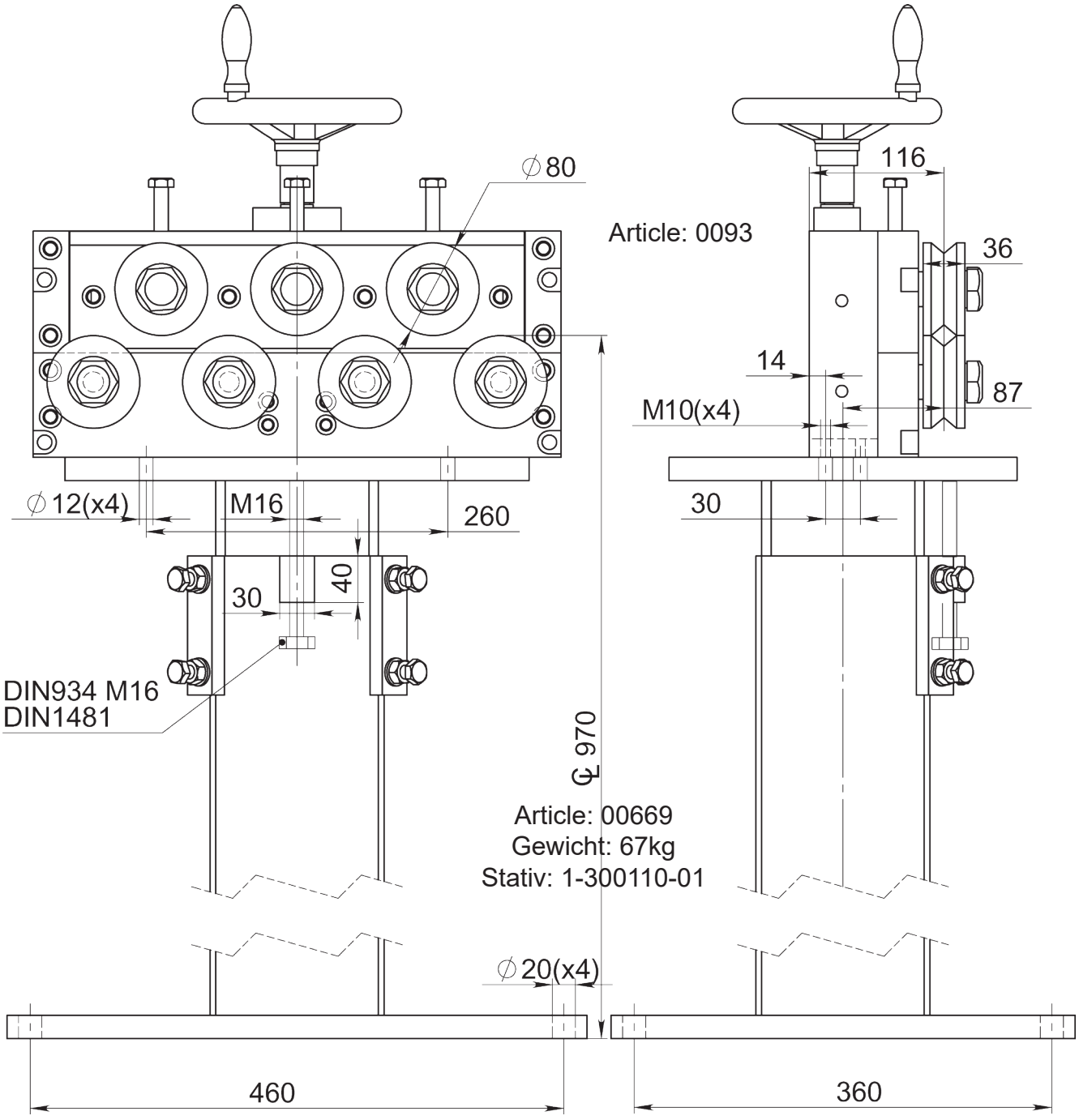


Mit SL Richtrollen

**Zeichnungs Nr. 3-300444-00**

**Subec AB** **Hesselmans Torg 5** **SE- 131 54 Nacka** **Sweden** **Phone:** **+46-8-88 46 33** **Fax:** **+46-8-97 76 58** **Email: info@subec.se** **Web: www.subec.se**


Copyright © 2023 Subec

# ROLLENRICHTGERÄT S80-TA-5

Produktabmessung: Ø 7,0-16,0mm

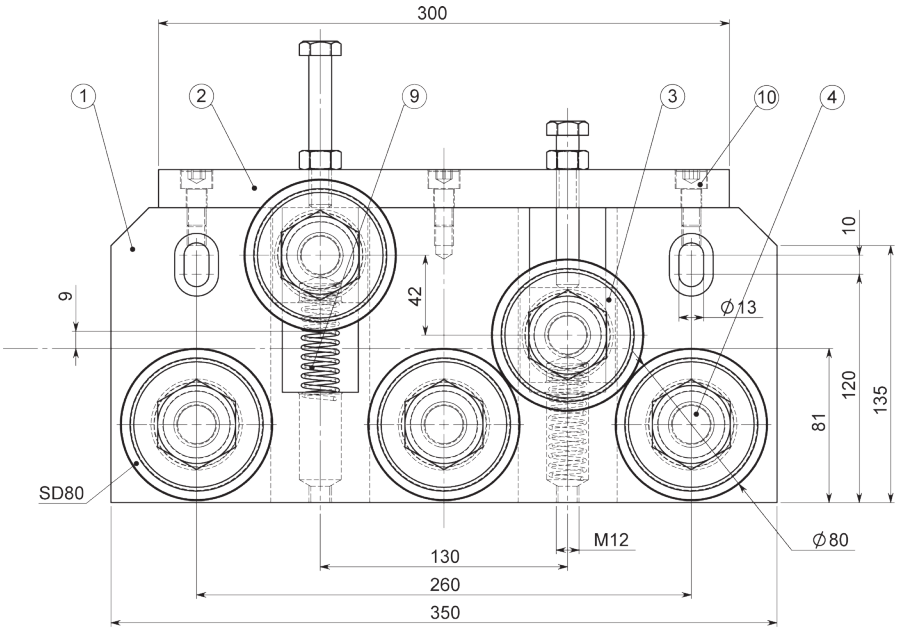


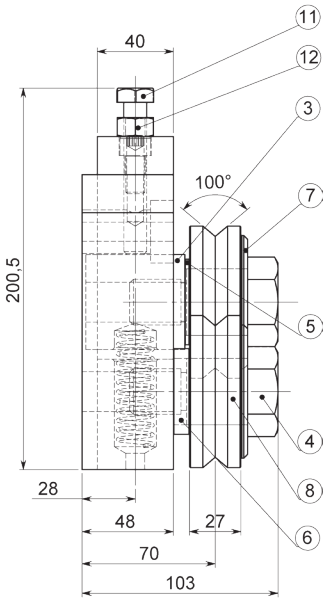


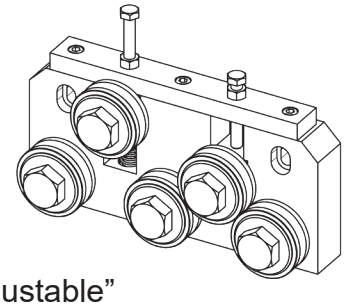

TA = “Top Adjustable”

Article: 03218

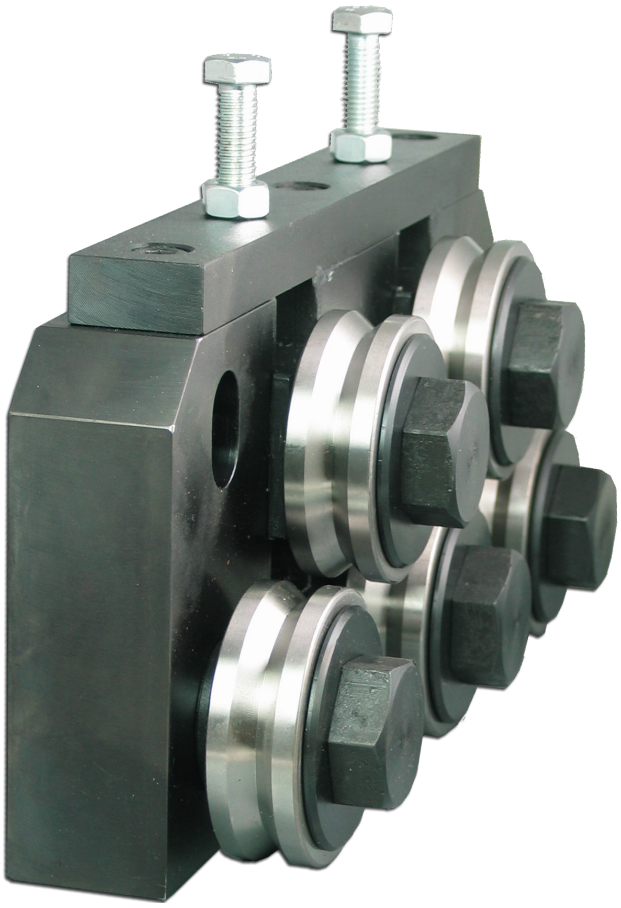

Mit SL Richtrollen

**Zeichnungs Nr. 3-400644-00**

**Subec AB** **Hesselmans Torg 5** **SE- 131 54 Nacka** **Sweden**
**Phone:** **+46-8-88 46 33**
**Fax:** **+46-8-97 76 58**
**Email: info@subec.se**
**Web: www.subec.se**


Copyright © 2023 Subec

# ROLLENRICHTGERÄT S80-VA-5

VA = Variable Rollerverstellung

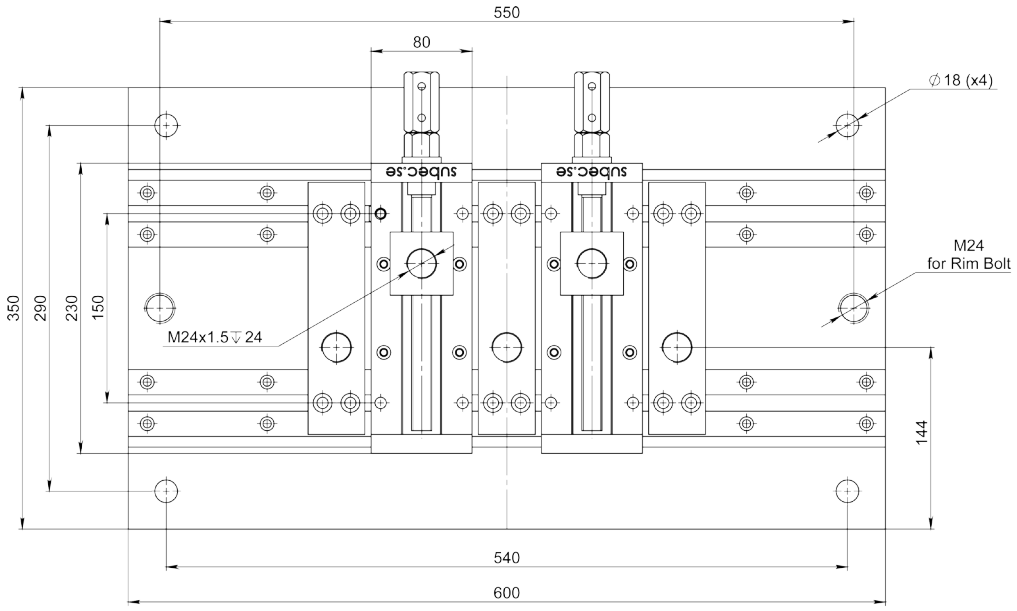


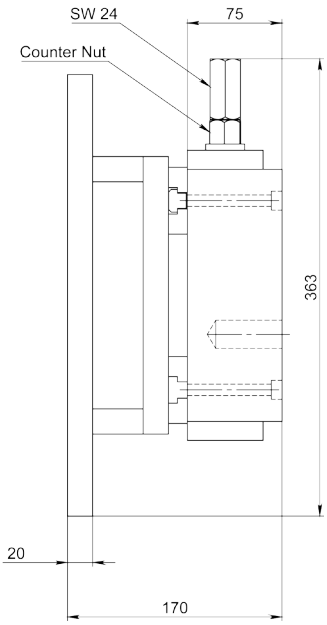


Horizontal
Article: 10844

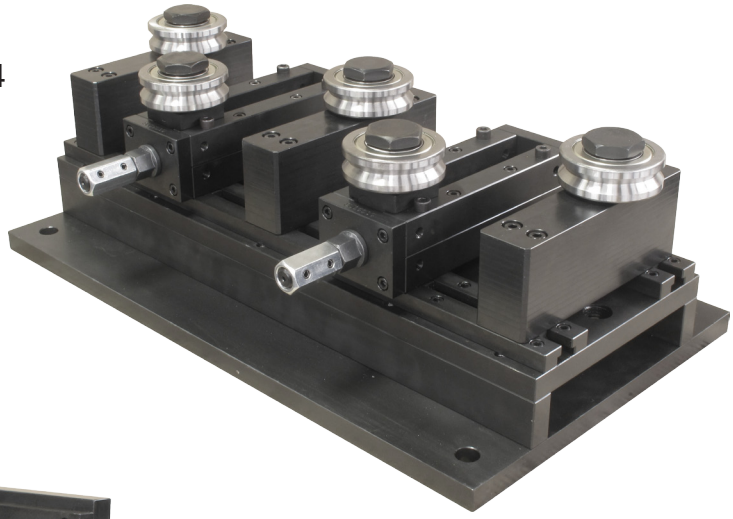

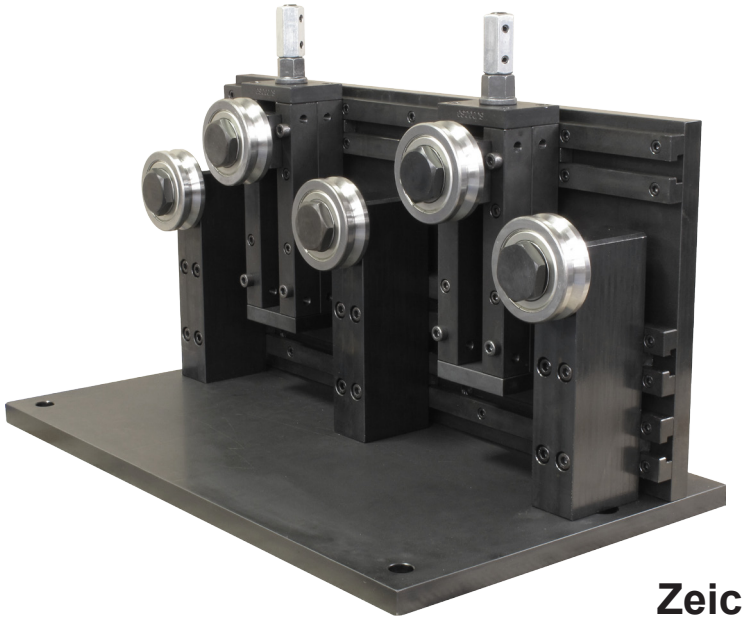

Vertikal
Article: 10916

**Zeichnungs Nr. 3-401264-00**

**Subec AB** **Hesselmans Torg 5** **SE- 131 54 Nacka** **Sweden** **Phone:** **+46-8-88 46 33** **Fax:** **+46-8-97 76 58** **Email: info@subec.se** **Web: www.subec.se**


Copyright © 2023 Subec

# ROLLENRICHTGERÄT S90-VA-5

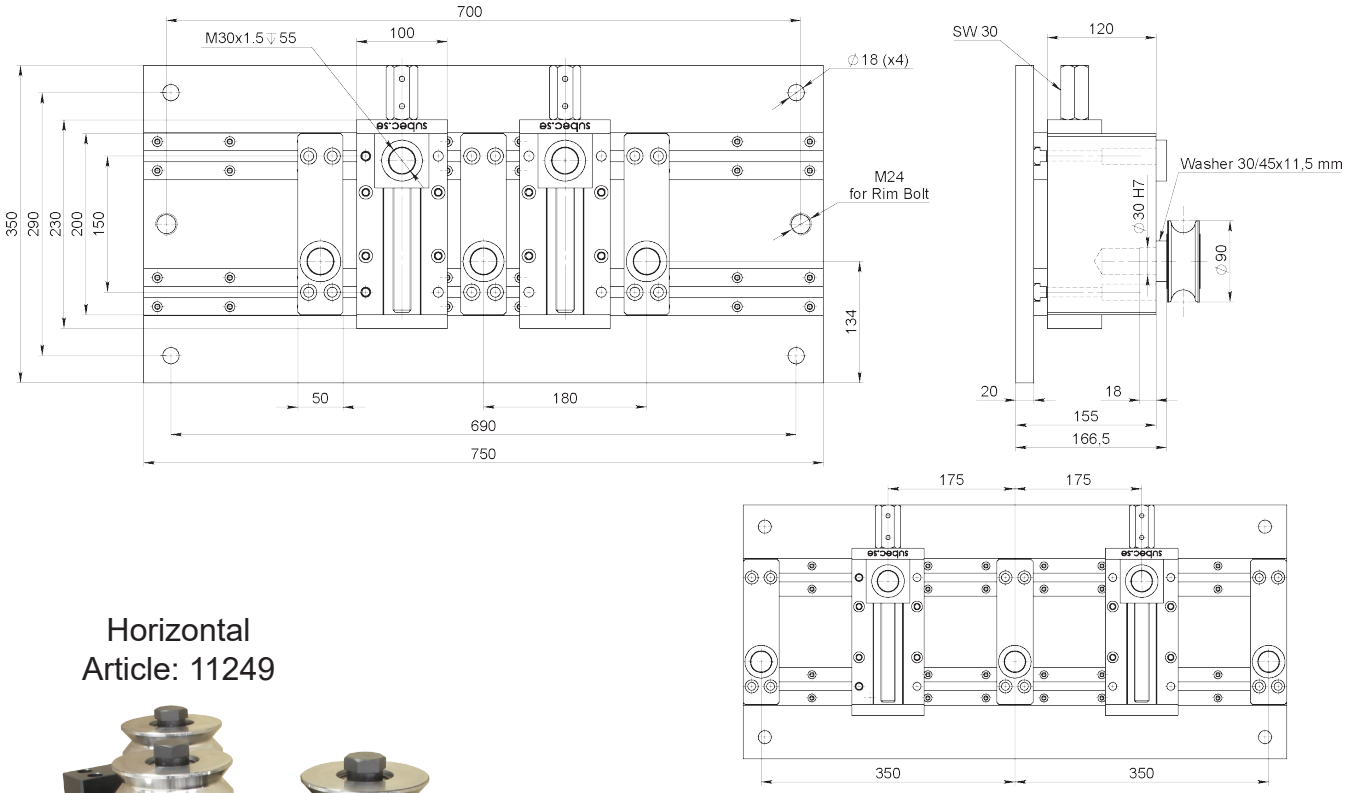


Horizontal
Article: 11249

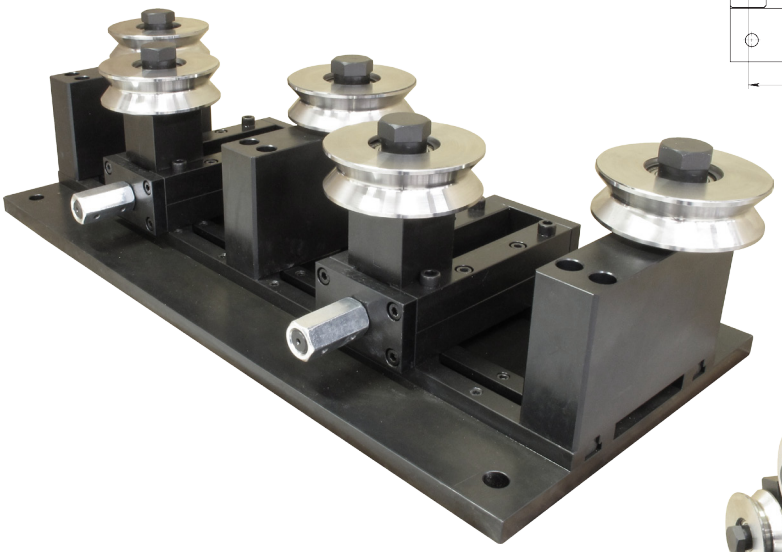

VA = Variable Roller Adjustment

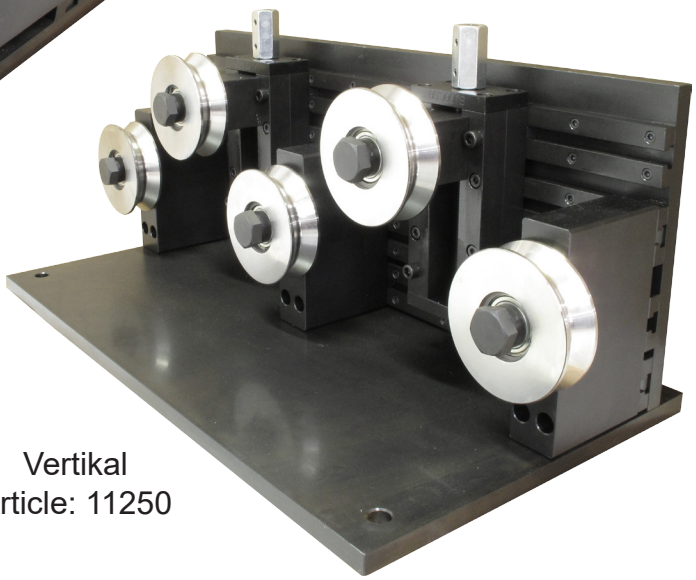

Vertikal
Article: 11250

**Zeichnungs Nr. 3-401264-00**

**Subec AB** | **Hesselmans Torg 5**, **SE- 131 54 Nacka**, **Sweden** | **Phone:** **+46-8-88 46 33** | **Fax:** **+46-8-97 76 58** | **Email: info@subec.se** | **Web: www.subec.se**


Copyright © 2023 Subec

# ROLLENRICHTGERÄT S90-HW-7

HW = Öffnen/schliessen per Handrad

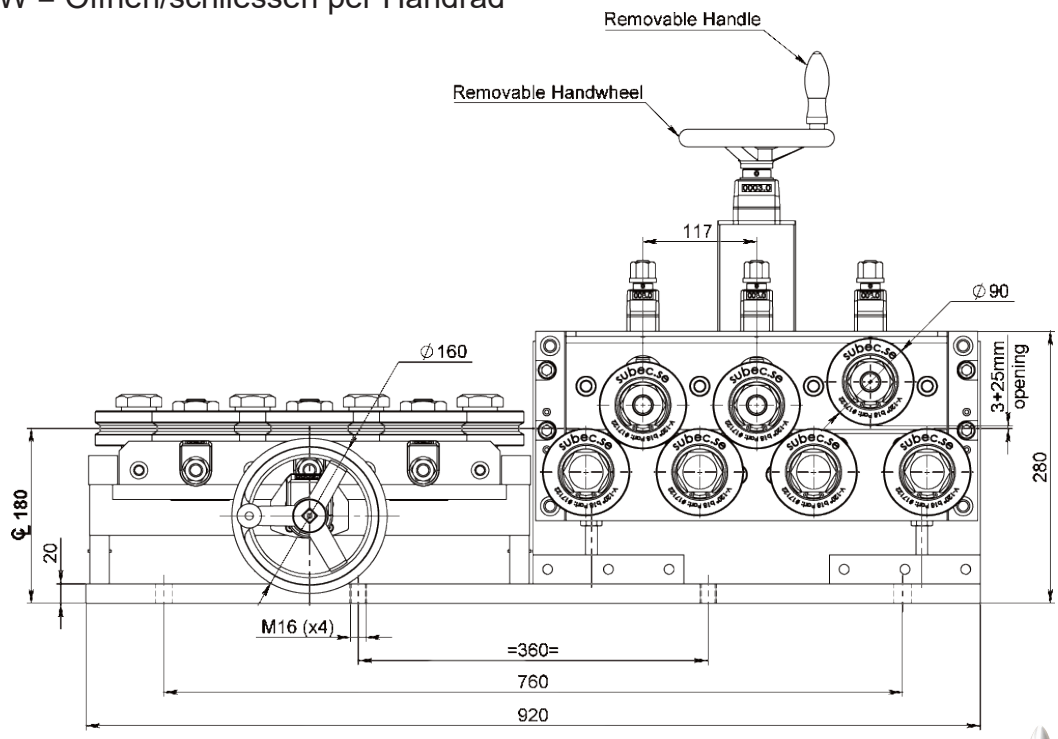




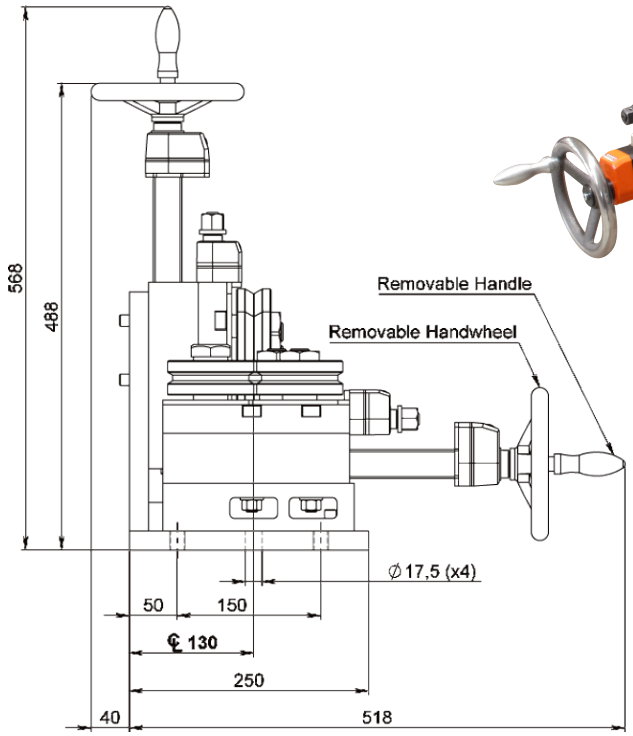


Doppelsystem mit Positionsanzeiger:
Article: 17030

Einzel-Richtwerk mit Positionsanzeiger:
Article: 17173

**Zeichnungs Nr. 3-300444-00**

**Subec AB** **Hesselmans Torg 5** **SE- 131 54 Nacka** **Sweden** **Phone:** **+46-8-88 46 33** **Fax:** **+46-8-97 76 58** **Email: info@subec.se** **Web: www.subec.se**


Copyright © 2023 Subec

# SCHWERES ROLLENRICHTGERÄT
# S100-SY-5

Produktabmessung: Ø 15,0-30,0mm

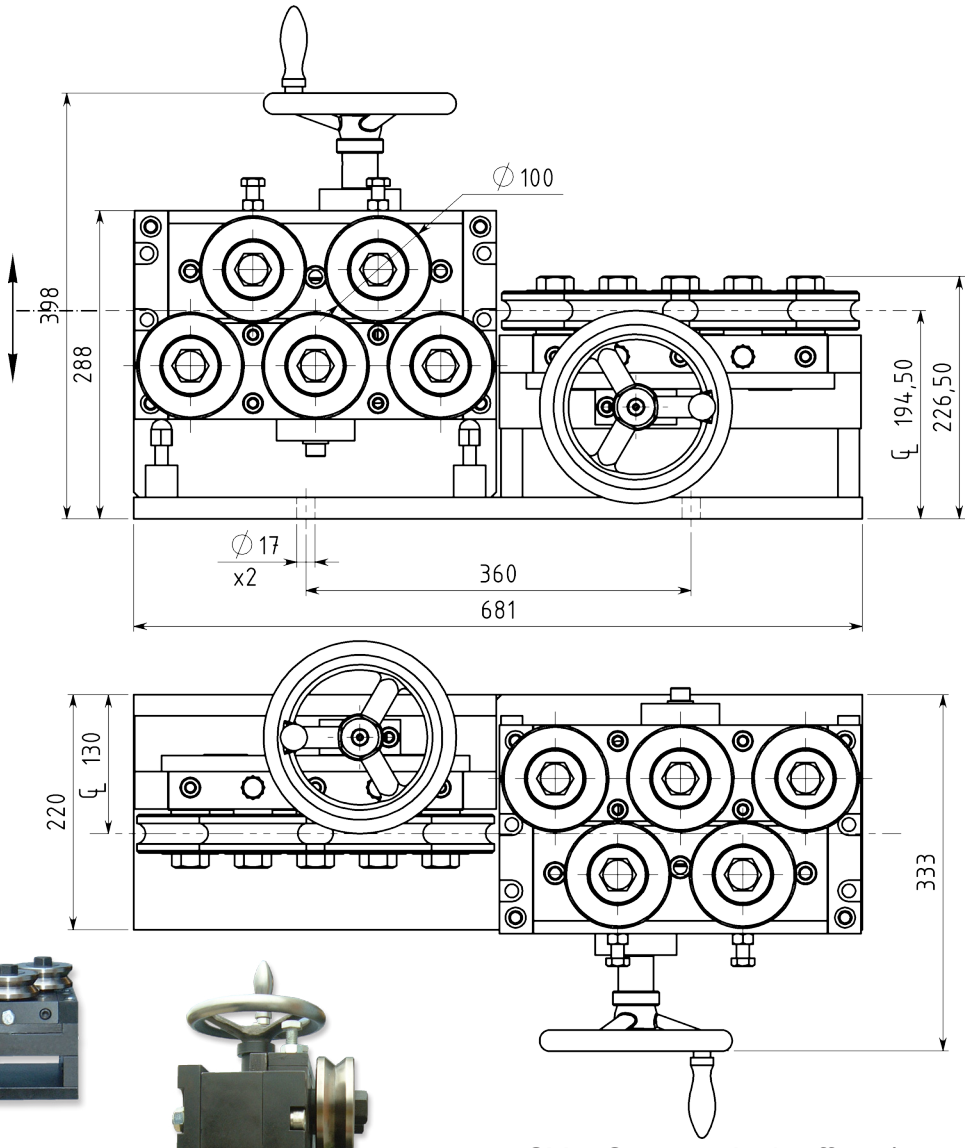




Mit SL Richtrollen

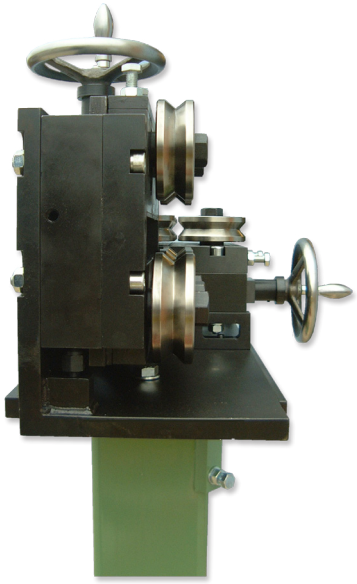

Article: 01887
Gewicht: 130kg

SY = Symmetrisch öffnen/ schliessen der oberen und unteren Rollen zur Draht-zentrumlinie.

**Zeichnungs Nr. 3-400509-00**

**Subec AB** **Hesselmans Torg 5** **SE- 131 54 Nacka** **Sweden**
**Phone:** **+46-8-88 46 33**
**Fax:** **+46-8-97 76 58**
**Email: info@subec.se**
**Web: www.subec.se**


Copyright © 2023 Subec

# SCHWERES ROLLENRICHTGERÄT
# S100-SY-7

Produktabmessung: Ø 15,0-30,0mm

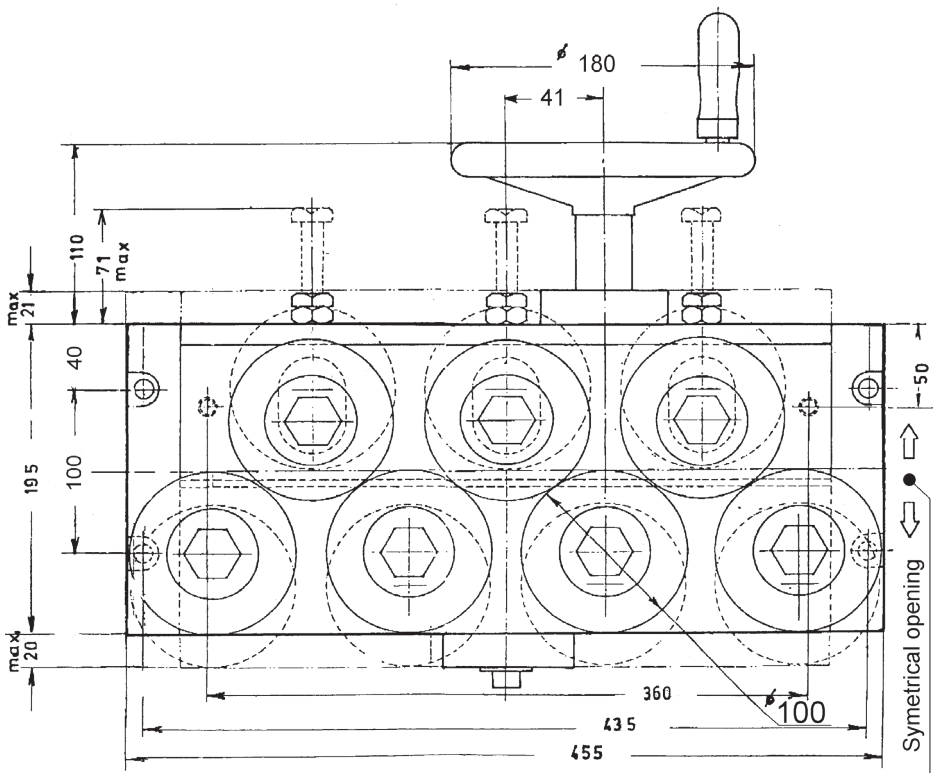


Article: 00778

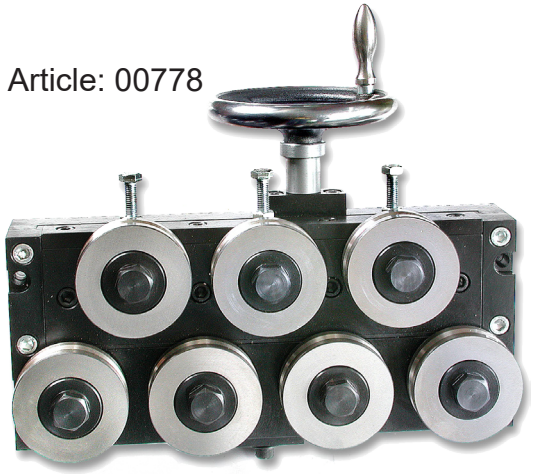

SY = Symmetrisch öffnen/ schliessen der oberen und unteren Rollen zur Drahtzentrumlinie.

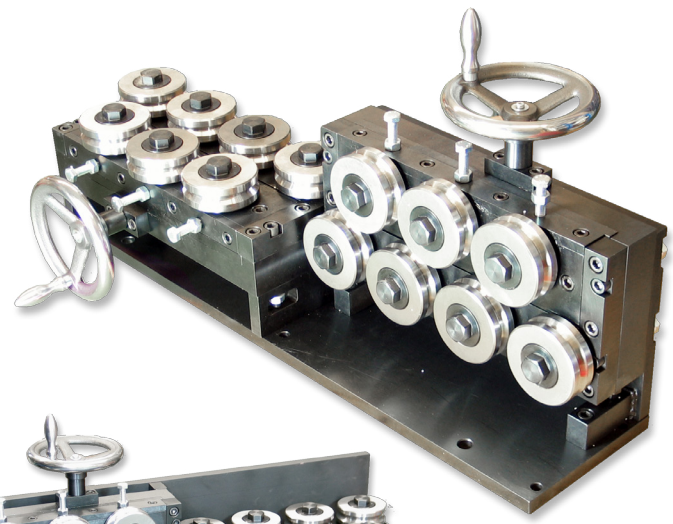

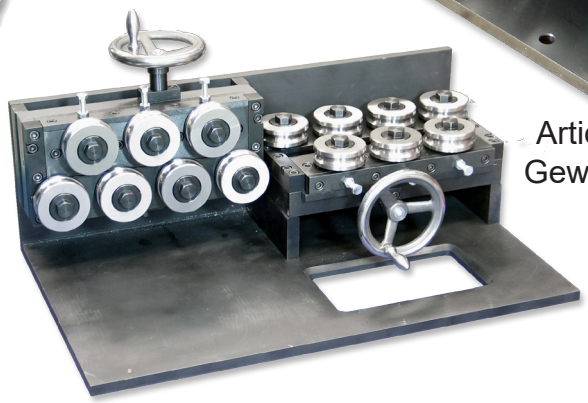

Article: 01669
Gewicht: 174kg

Mit SL Richtrollen

**Zeichnungs Nr. 3-400400-00**

**Subec AB** | **Hesselmans Torg 5**, **SE- 131 54 Nacka**, **Sweden** | **Phone:** +46-8-88 46 33 | **Fax:** +46-8-97 76 58 | **Email:** info@subec.se | **Web:** www.subec.se


Copyright © 2023 Subec

# SCHWERES ROLLENRICHTGERÄT
# S100-HW-5

Produktabmessung: Ø 15,0-30,0mm

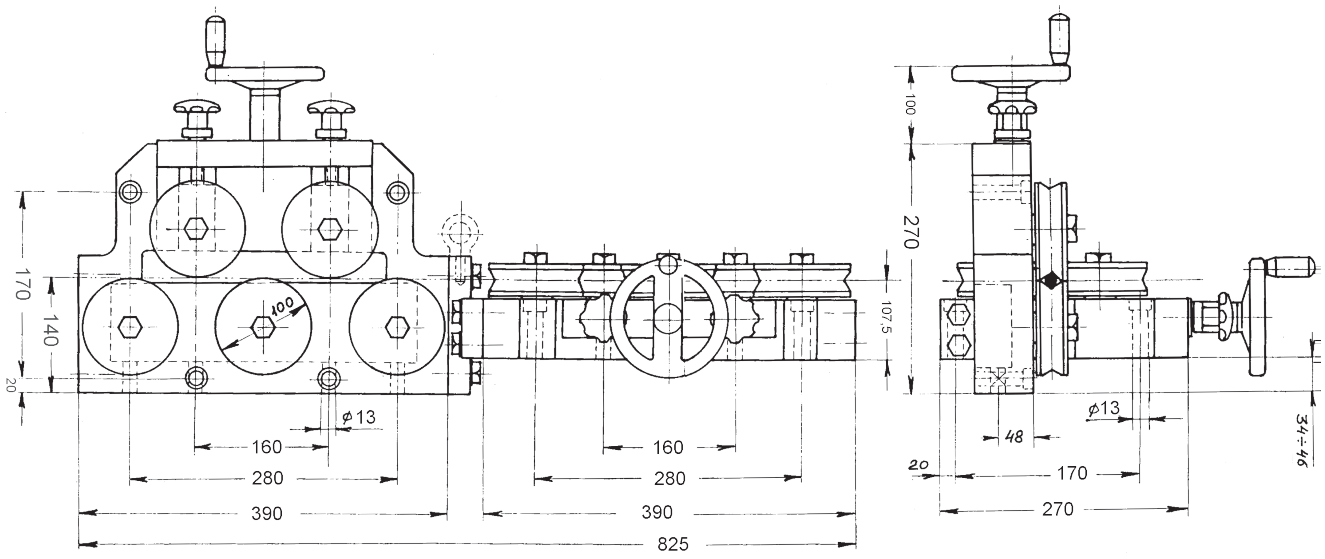


HW = Öffnen/schliessen per Handrad

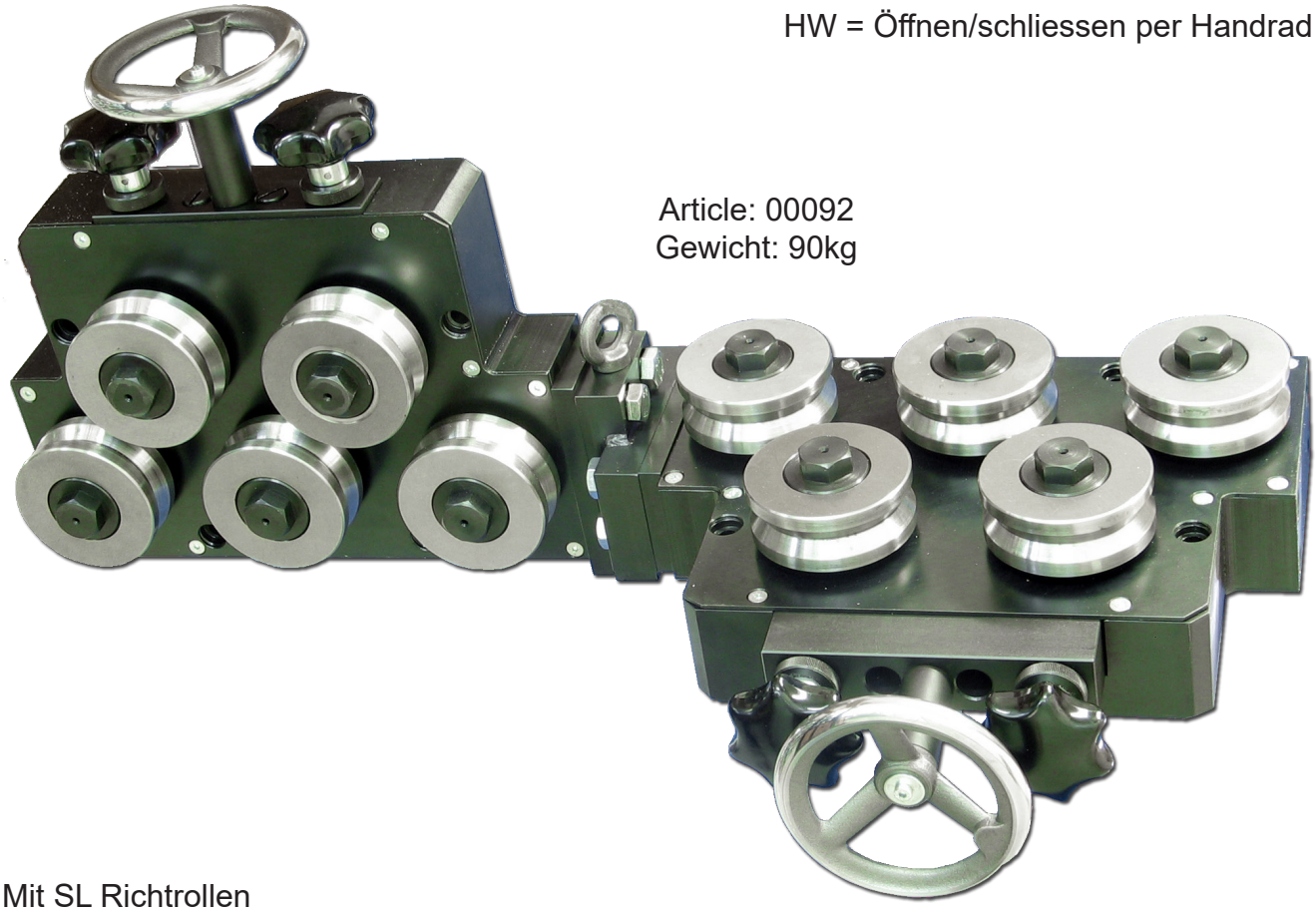

Article: 00092
Gewicht: 90kg

Mit SL Richtrollen

**Zeichnungs Nr. 3-400353-00**

**Subec AB** | **Hesselmans Torg 5, SE- 131 54 Nacka, Sweden** | **Phone: +46-8-88 46 33** | **Fax: +46-8-97 76 58** | **Email: info@subec.se** | **Web: www.subec.se**


Copyright © 2023 Subec

# SCHWERES ROLLENRICHTGERÄT
# S100-SY-3

Produktabmessung: Ø 15,0-30,0mm

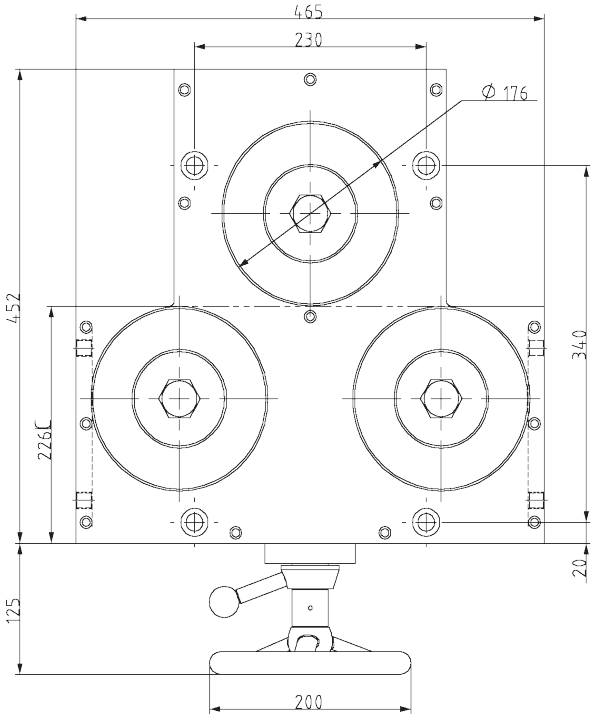


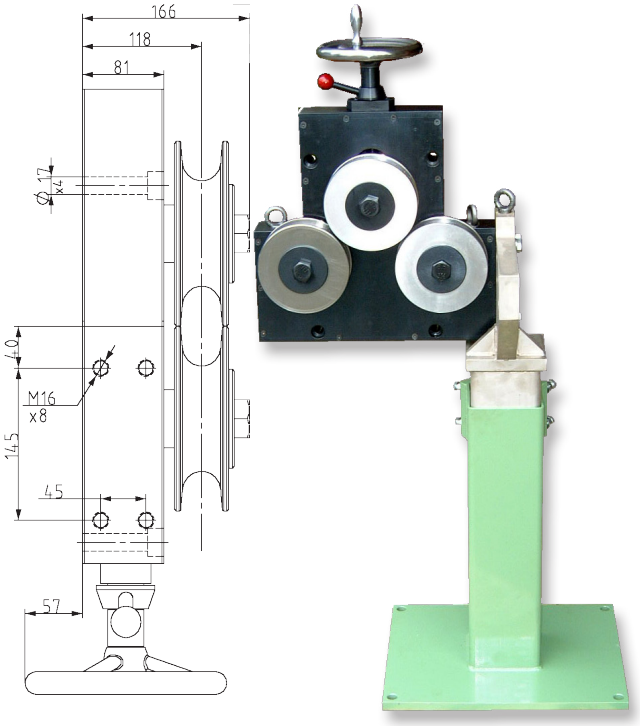


Article: 01227

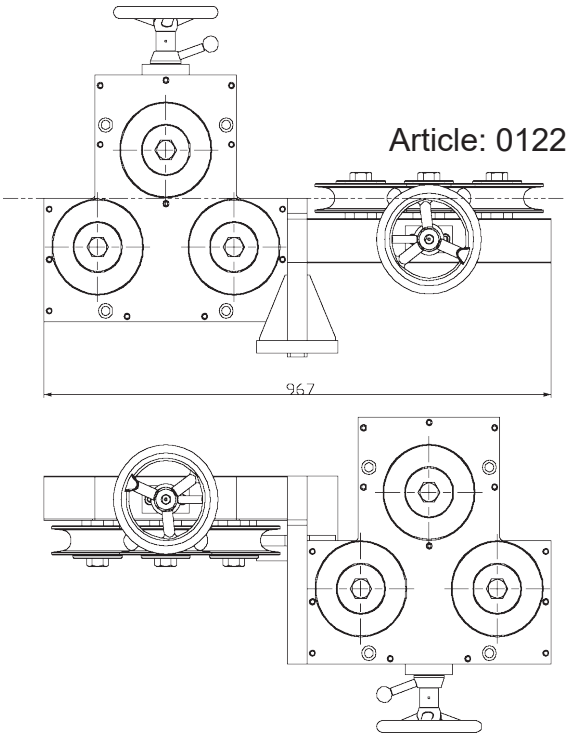


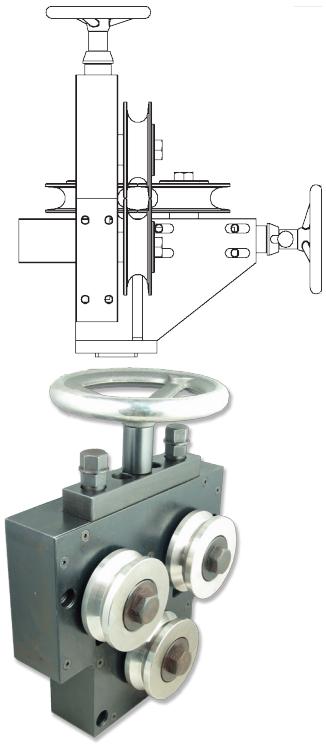

Mit SL Richtrollen

**Zeichnungs Nr. 3-400453-00**


| | | | | |
|---|---|---|---|---|
| **Subec AB** | **Hesselmans Torg 5**<br>**SE- 131 54 Nacka**<br>**Sweden** | **Phone:**<br>**Fax:** | **+46-8-88 46 33**<br>**+46-8-97 76 58** | **Email: info@subec.se**<br>**Web: www.subec.se** |



Copyright © 2023 Subec

# PRÄZISION ROHRRICHTER S100-HW-LT-7

Produktabmessung: Ø 15,0-30,0mm

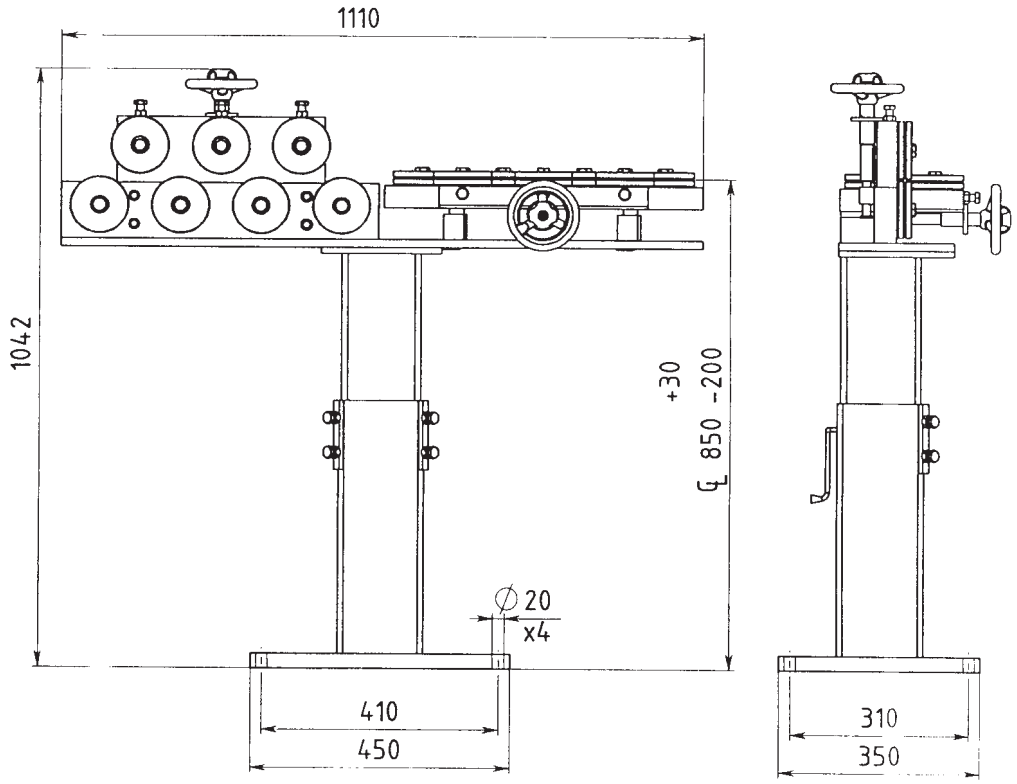


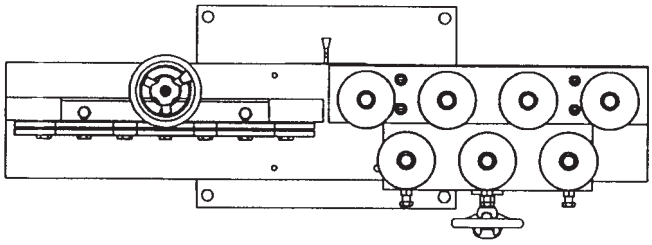



HW-LT = Öffnen/schliessen per Handrad-Leichte Ausführung

Article: 00842
Gewicht: 92kg

Mit SL Richtrollen

**Zeichnungs Nr. 3-400501-00**

**Subec AB** **Hesselmans Torg 5** **SE- 131 54 Nacka** **Sweden**
**Phone:** **+46-8-88 46 33**
**Fax:** **+46-8-97 76 58**
**Email: info@subec.se**
**Web: www.subec.se**


Copyright © 2023 Subec

# ROLLENRICHTGERÄT S110-AA-9

Produktabmessung: Ø 9,0-23,0mm

Alle Rollen individuell verstellbar

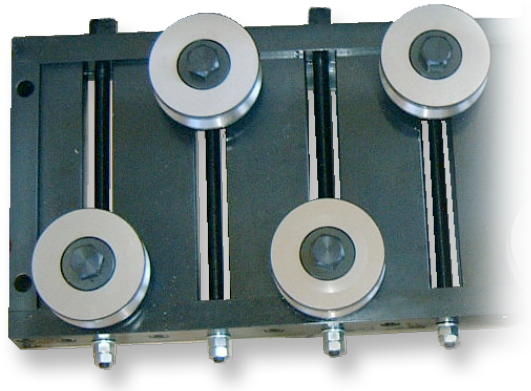

Article: 00996

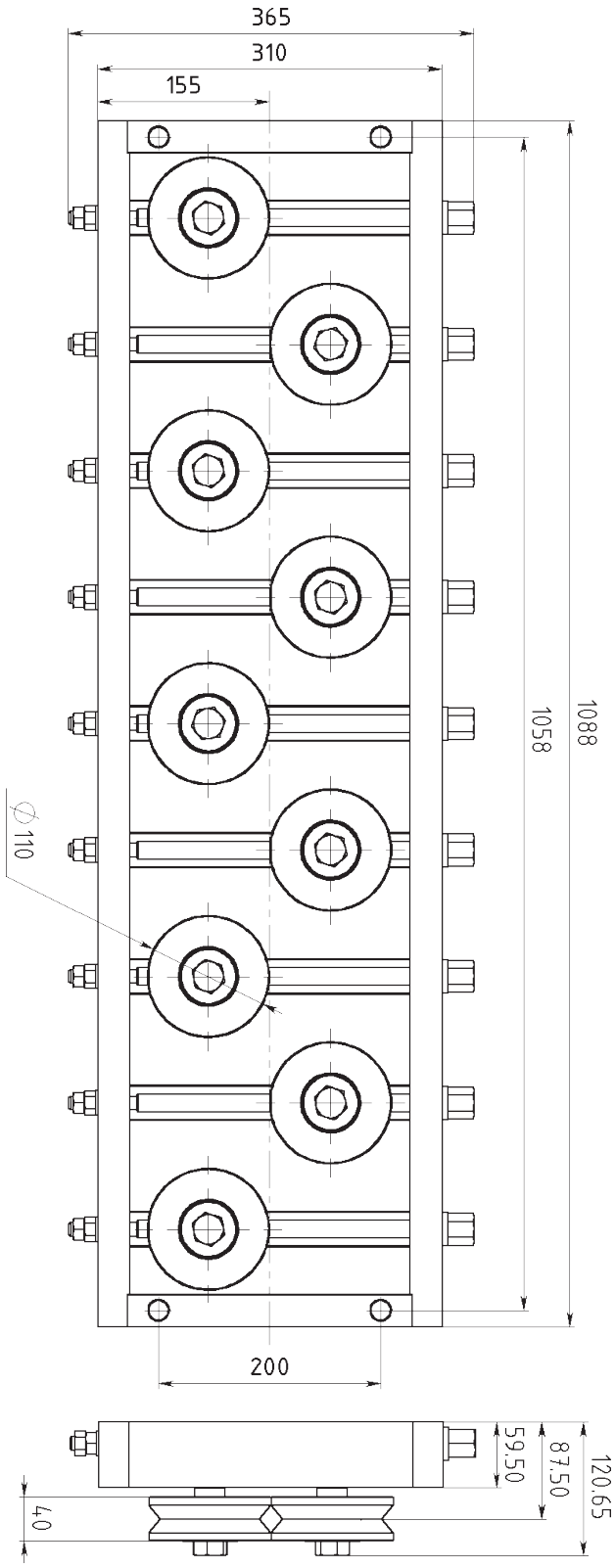


Mit SL Richtrollen

**Zeichnungs Nr. 3-400432-00**

**Subec AB** **Hesselmans Torg 5** **SE- 131 54 Nacka** **Sweden**
**Phone:** **+46-8-88 46 33**
**Fax:** **+46-8-97 76 58**
**Email: info@subec.se**
**Web: www.subec.se**


Copyright © 2023 Subec

# ROLLENRICHTGERÄT S110-TA-5

Produktabmessung: Ø 9,0-23,0mm

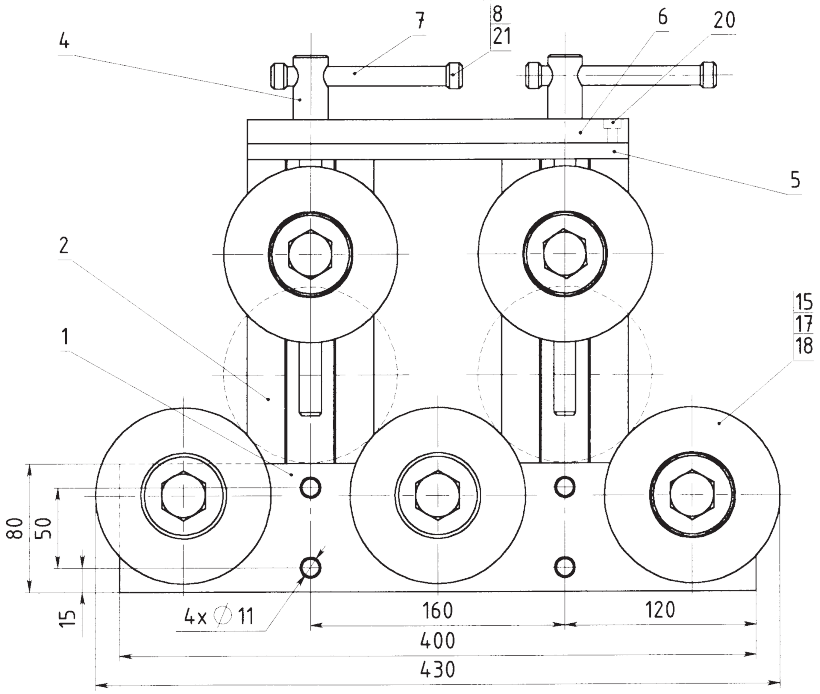


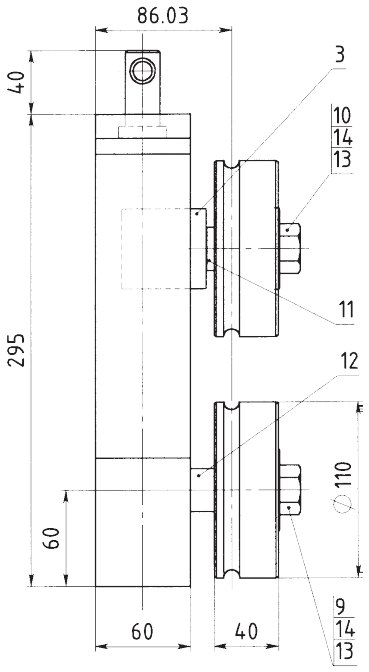


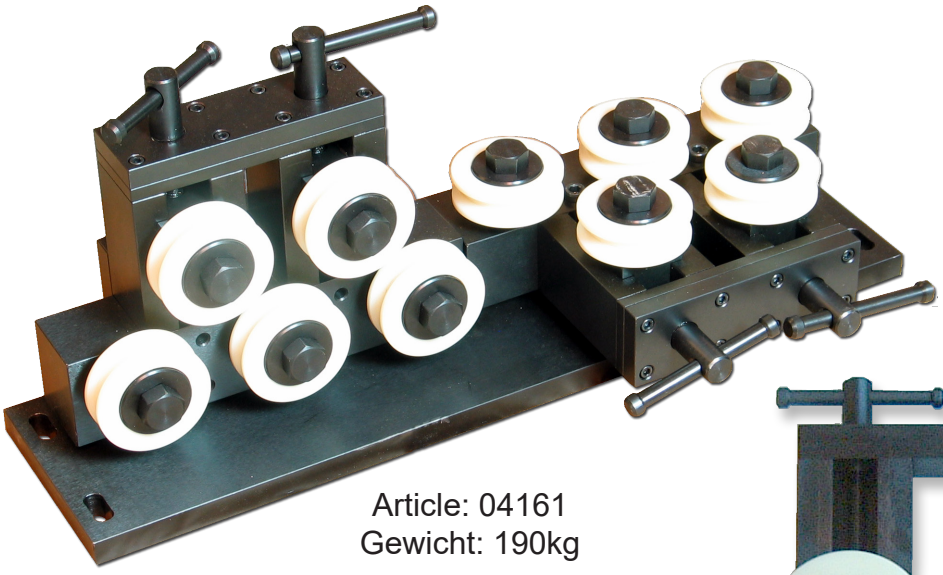

Article: 04161
Gewicht: 190kg

TA = “Top Adjustable”

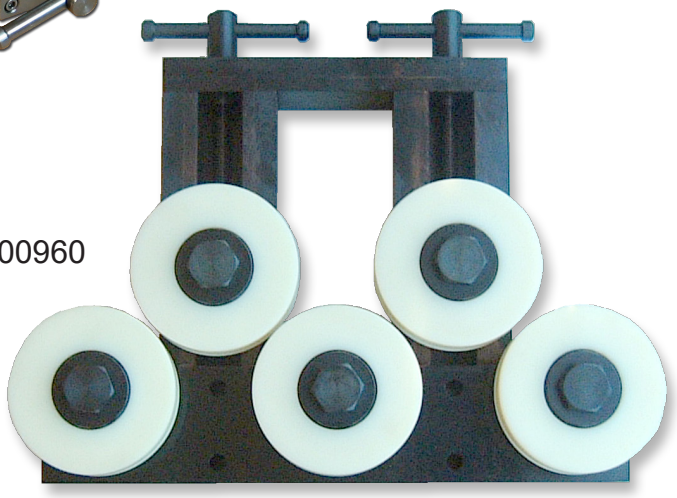

Article: 00960

Mit SL Richtrollen

**Zeichnungs Nr. 3-300131-00**

**Subec AB** | **Hesselmans Torg 5**, **SE- 131 54 Nacka**, **Sweden** | **Phone:** +46-8-88 46 33 | **Fax:** +46-8-97 76 58 | **Email:** info@subec.se | **Web:** www.subec.se


Copyright © 2023 Subec

# ROLLENRICHTGERÄT S110-HW-5

Produktabmessung: Ø 9,00-23,00 mm

HW = Öffnen/schliessen per Handrad

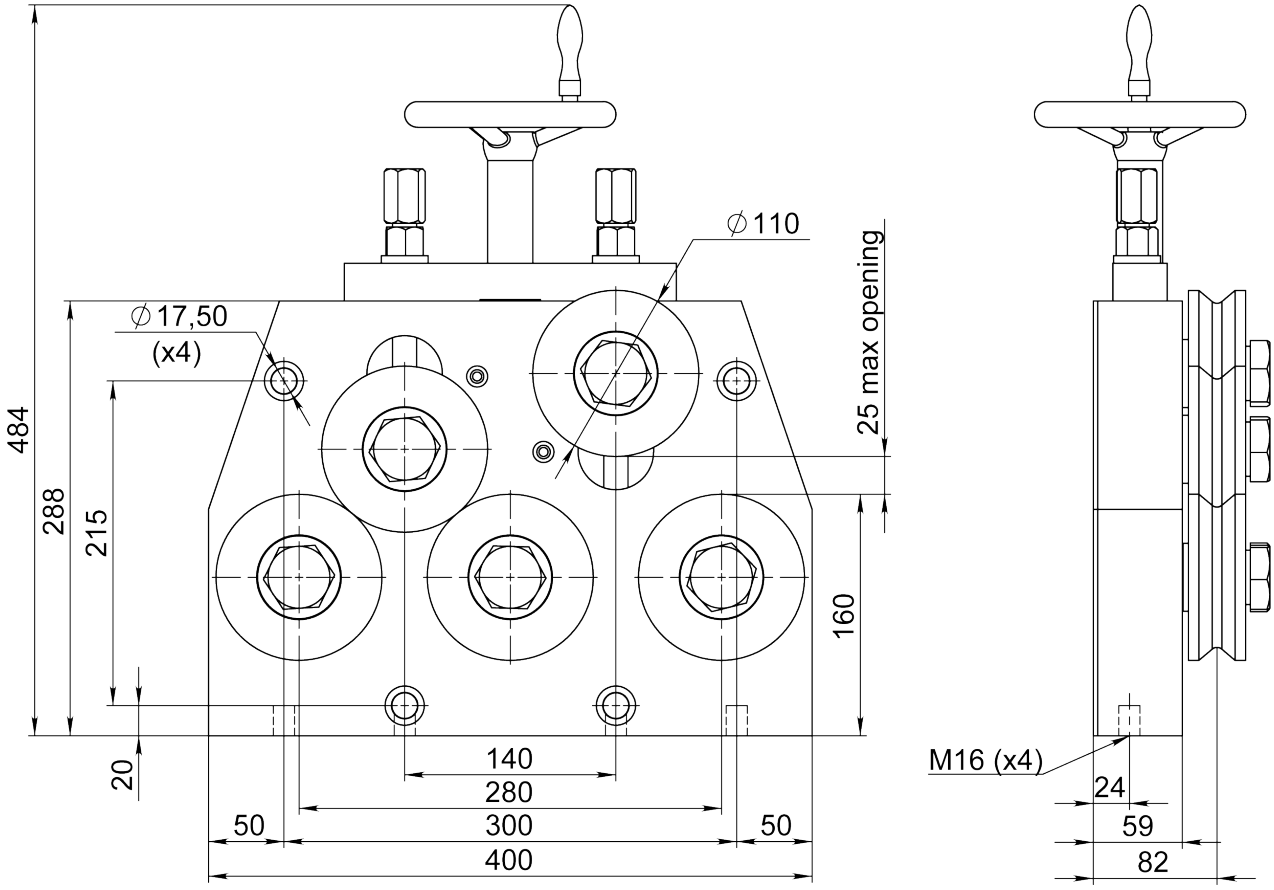


**Option:** Mit Hydraulisch öffnen/schliessen



Article: 8515

Mit SL Richtrollen

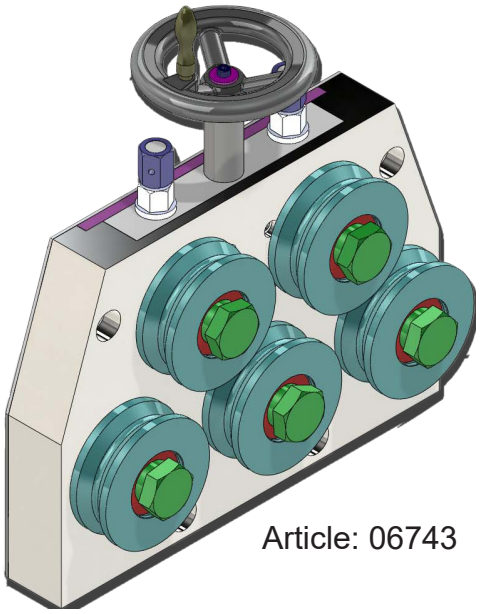

Article: 06743

## Zeichnungs Nr. 3-400867-00

Subec AB | Hesselmans Torg 5, SE- 131 54 Nacka, Sweden | Phone: +46-8-88 46 33 | Fax: +46-8-97 76 58 | Email: info@subec.se | Web: www.subec.se


Copyright © 2023 Subec

# ROLLENRICHTGERÄT S115-L-5

Produktabmessung: Ø 20,0-31,0mm

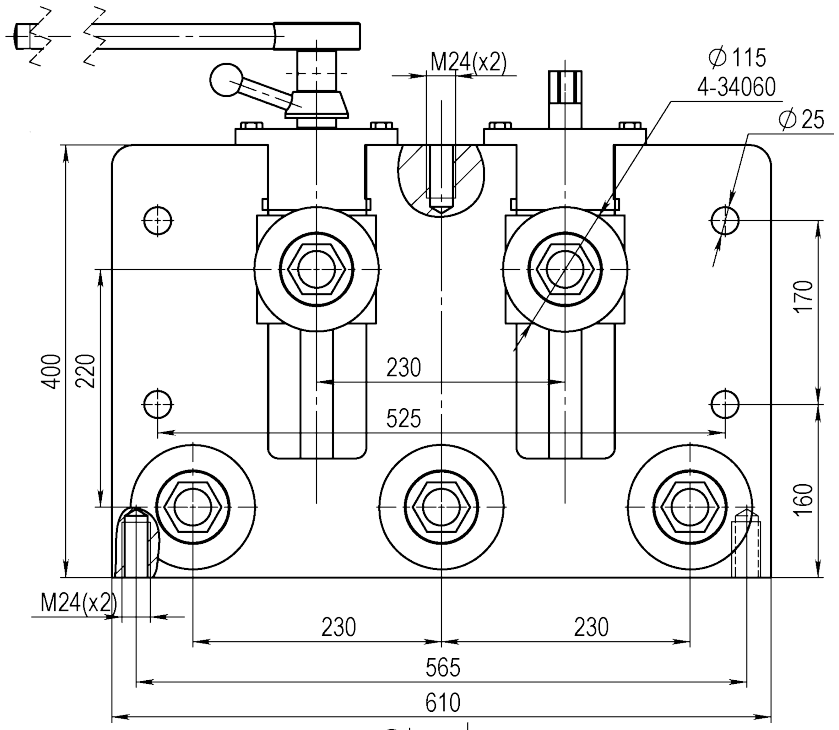


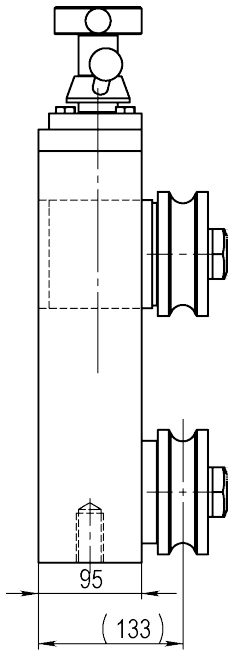


L = Lever arm

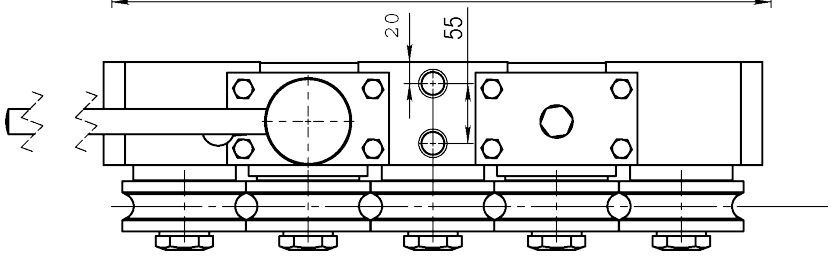


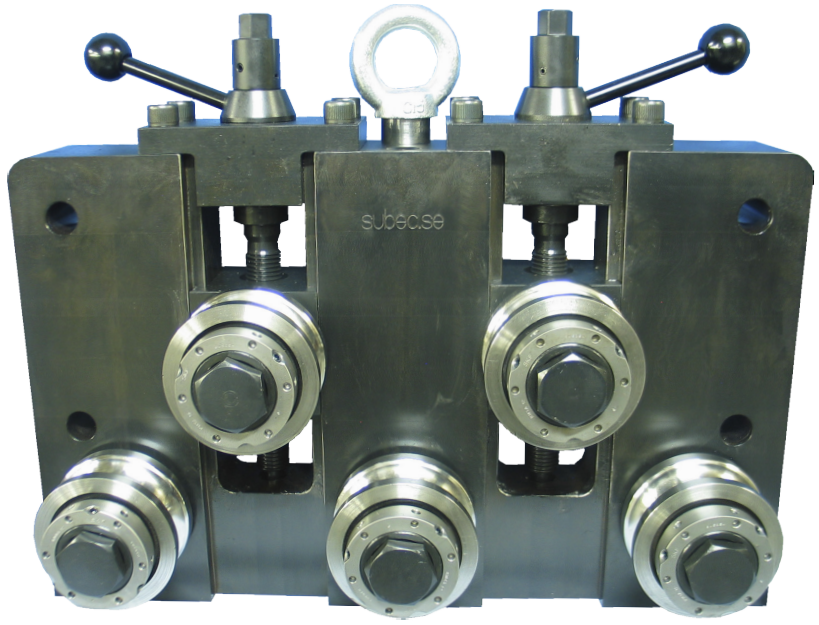


Mit SL Richtrollen

Article: 05658

**Zeichnungs Nr. 3-400806-00**

**Subec AB** | **Hesselmans Torg 5** | **SE- 131 54 Nacka** | **Sweden** | **Phone:** +46-8-88 46 33 | **Fax:** +46-8-97 76 58 | **Email:** info@subec.se | **Web:** www.subec.se


Copyright © 2023 Subec

# ROLLENRICHTGERÄT S125-AA-5

Produktabmessung: Ø 15,0-28,0mm

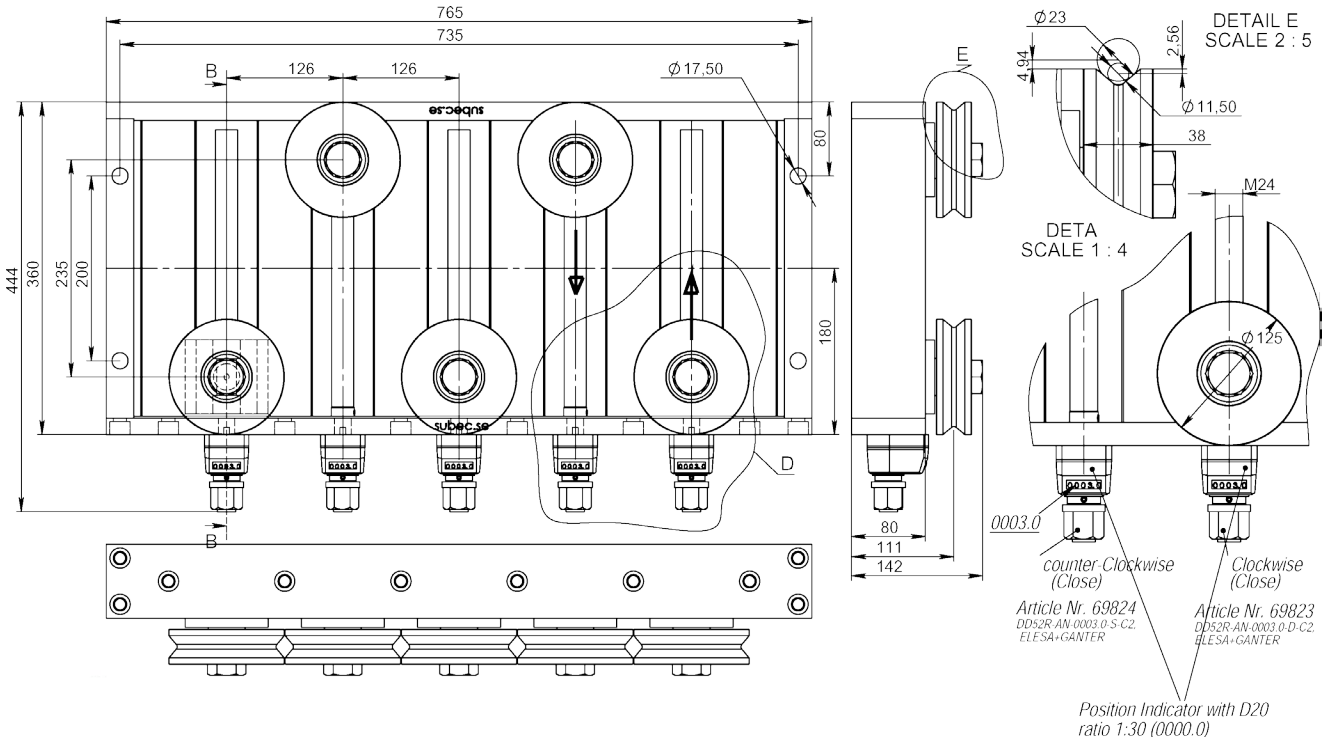


Alle Rollen individuell verstellbar

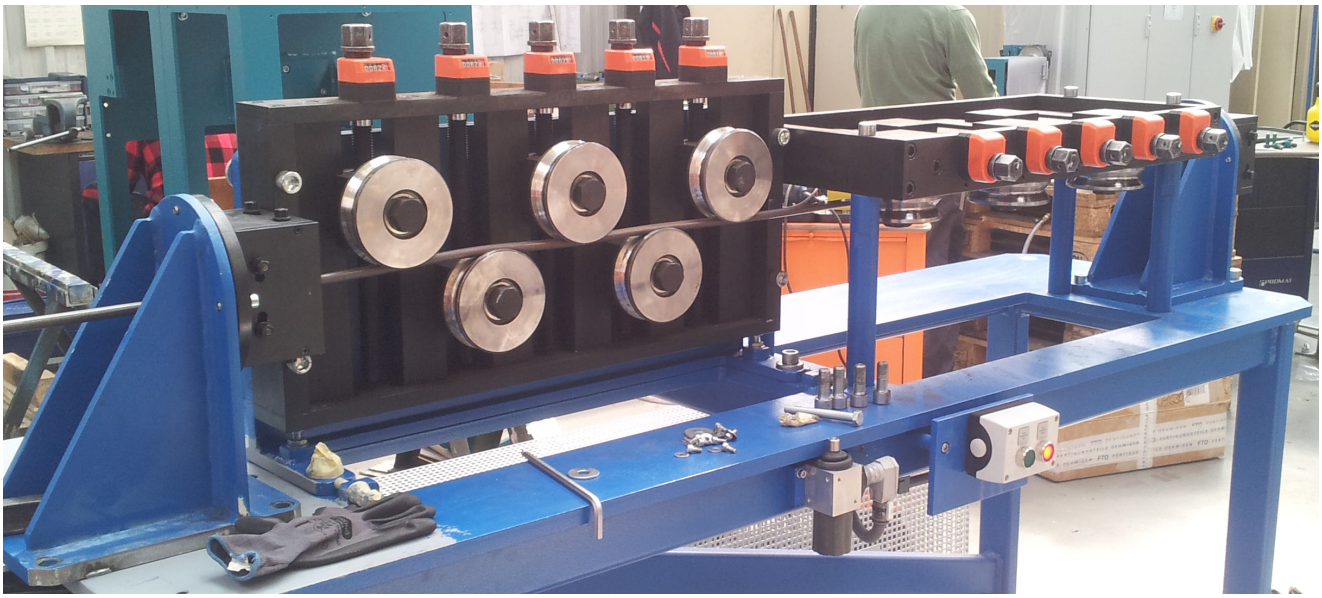

Article: 08659

## Zeichnungs Nr. 3-401110-00


| | | | | |
|---|---|---|---|---|
| **Subec AB** | **Hesselmans Torg 5**<br>**SE- 131 54 Nacka**<br>**Sweden** | **Phone:**<br>**Fax:** | **+46-8-88 46 33**<br>**+46-8-97 76 58** | **Email: info@subec.se**<br>**Web: www.subec.se** |



Copyright © 2023 Subec

# ROLLENRICHTGERÄT S125-HW-3

Produktabmessung: Ø 15,0-28,0mm

HW = Öffnen/schliessen per Handrad

Mit SL Richtrollen

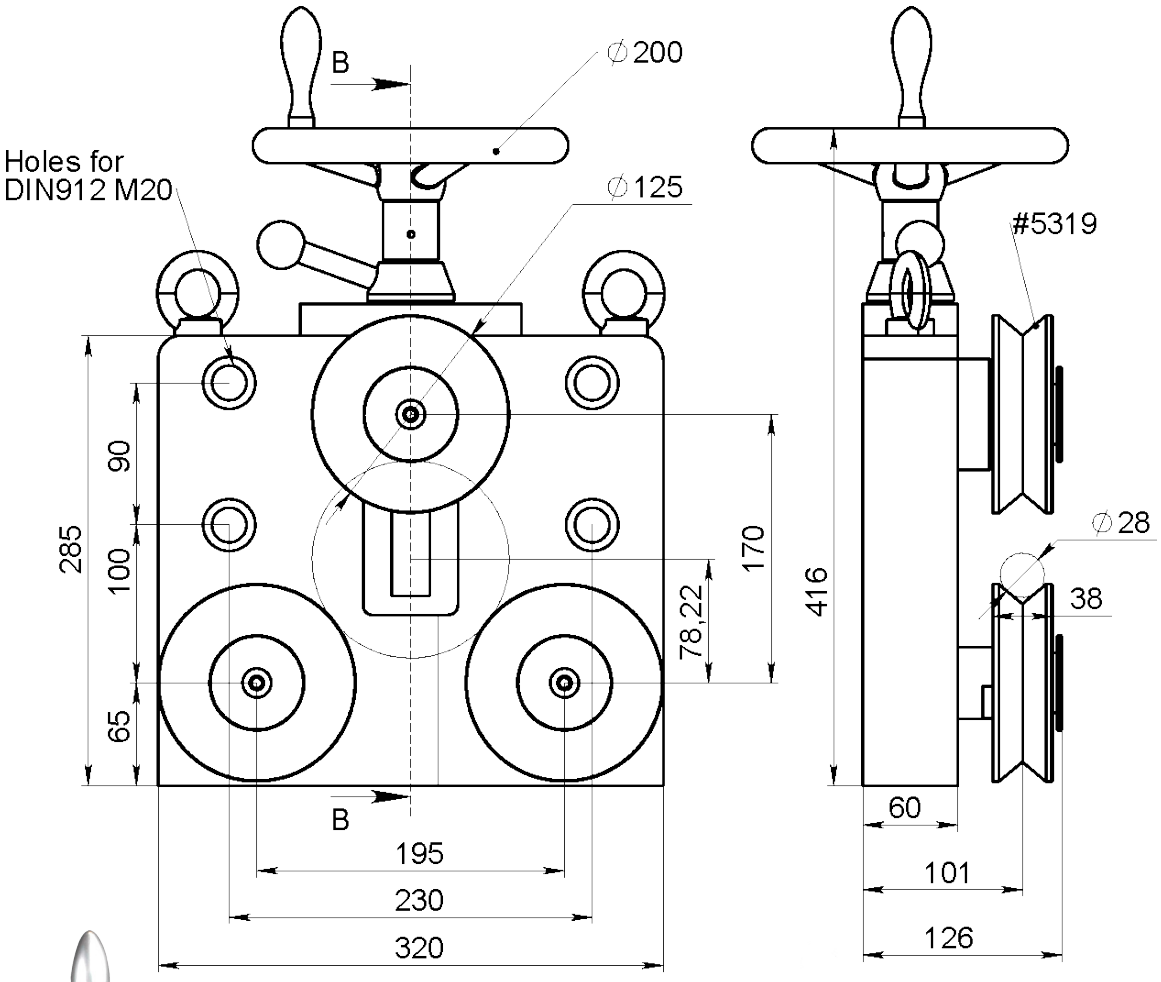





Article: 13594
Gewicht: 58kg

**Zeichnungs Nr. 3-400769-00**

**Subec AB** **Hesselmans Torg 5** **SE- 131 54 Nacka** **Sweden**
**Phone:** **+46-8-88 46 33**
**Fax:** **+46-8-97 76 58**
**Email: info@subec.se**
**Web: www.subec.se**


Copyright © 2023 Subec

# ROLLENRICHTGERÄT S130-SY-5

Produktabmessung: Ø 15,0-33,0mm

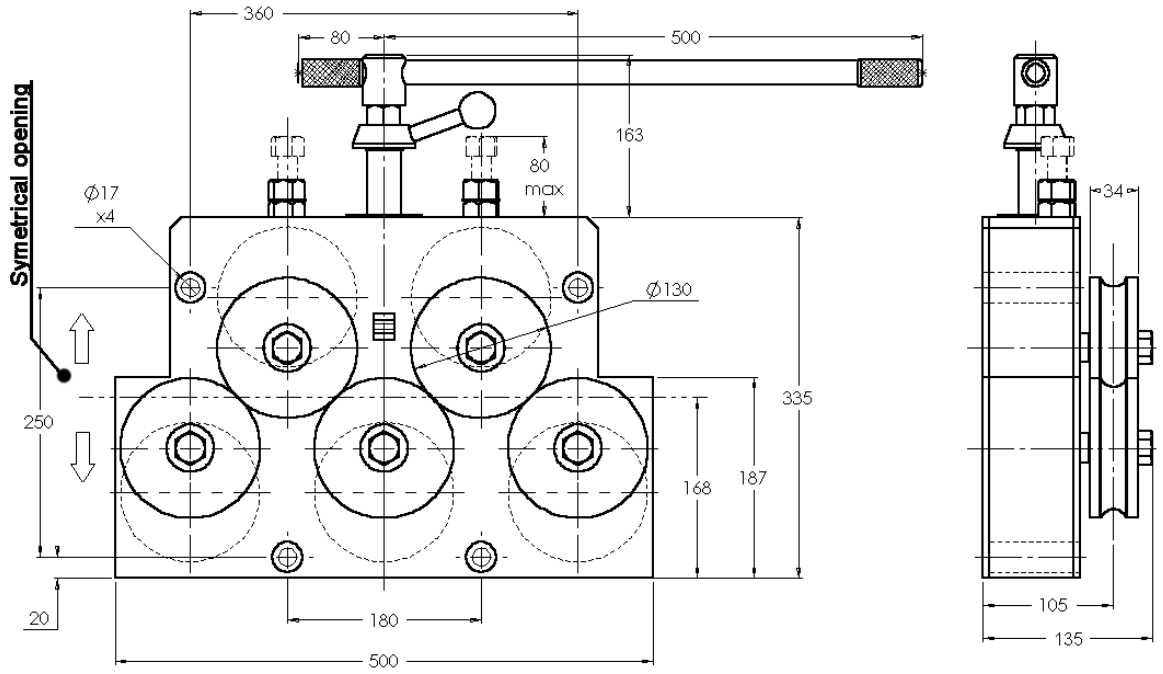


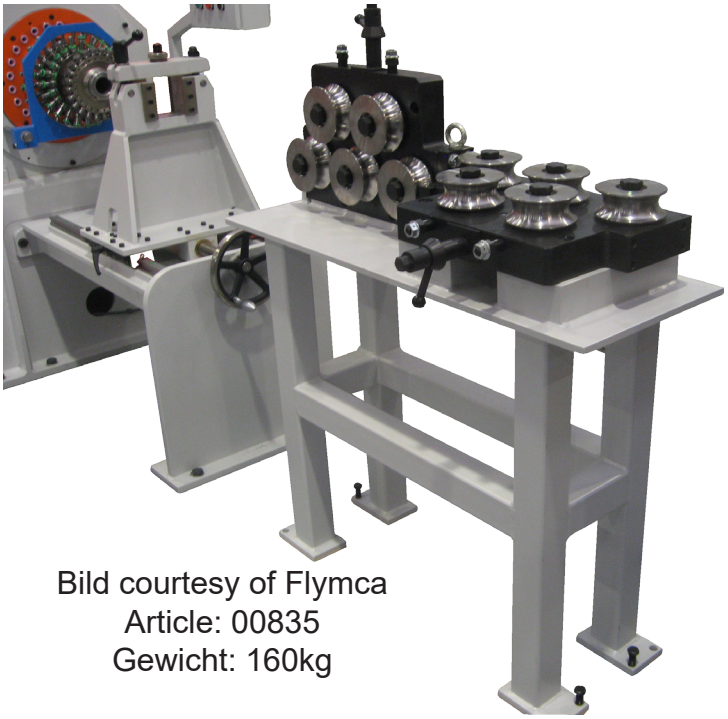

Bild courtesy of Flymca
Article: 00835
Gewicht: 160kg

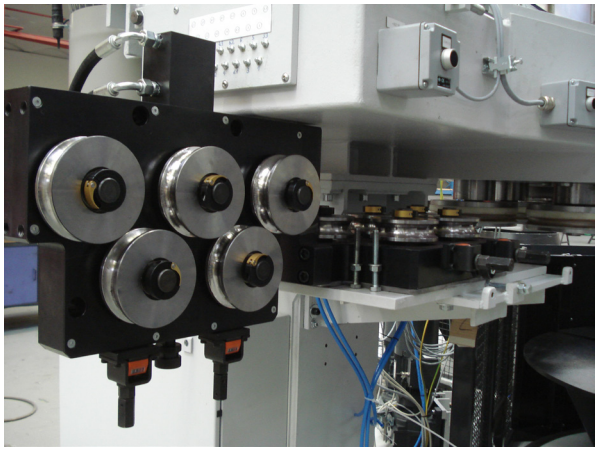

Article: 07697
Gewicht:150kg
**Option:** Hydraulisch öffnen/ schliesen

SY = Symmetrisch öffnen/ schliessen der oberen und unteren Rollen zur Drahtzentrumlinie.

Maßstab 

Mit SL Richtrollen

## Zeichnungs Nr. 3-400346-00

**Subec AB** **Hesselmans Torg 5** **SE- 131 54 Nacka** **Sweden** **Phone:** **+46-8-88 46 33** **Fax:** **+46-8-97 76 58** **Email: info@subec.se** **Web: www.subec.se**


Copyright © 2023 Subec

# ANGETRIEBENES RICHTGERÄT
# S130-SY-5

Produktabmessung: Ø 15,0-33,0mm

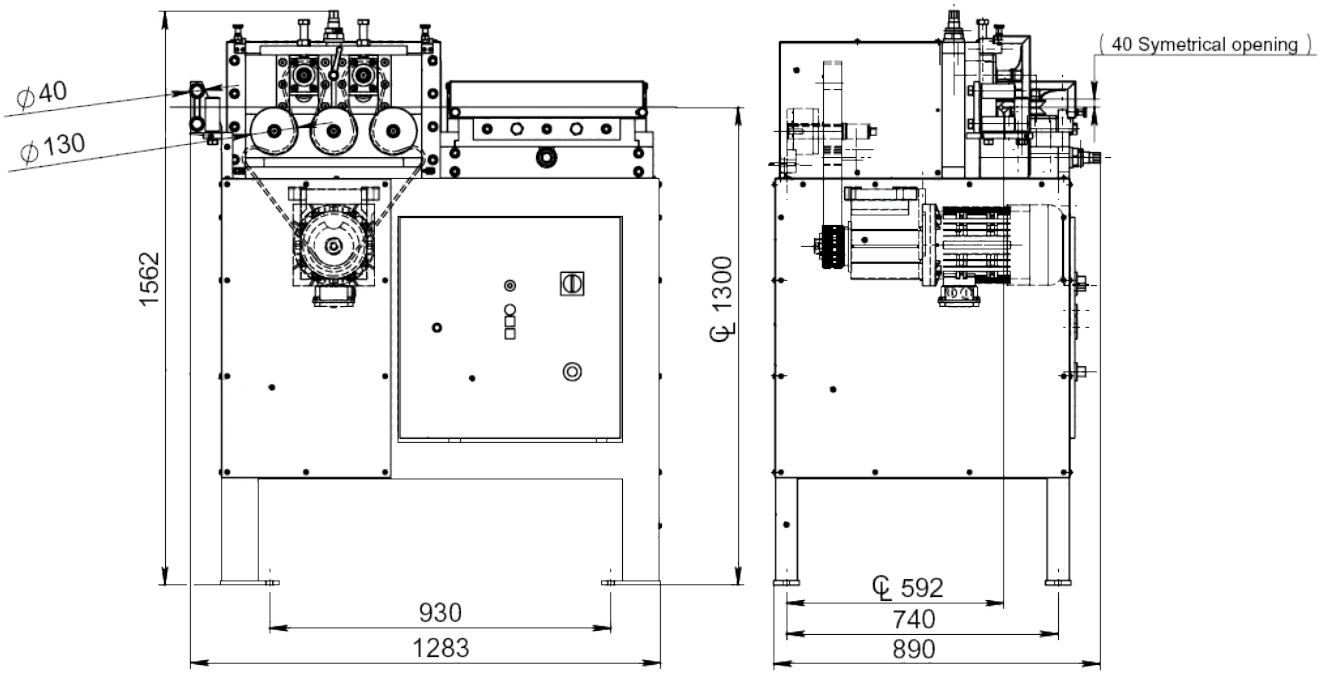




Article: 03283

SY = Symmetrisch öffnen/ schliessen der oberen und unteren Rollen zur Drahtzentrumlinie.

Mit SL Richtrollen

**Zeichnungs Nr. 3-400647-03**

**Subec AB** **Hesselmans Torg 5** **SE- 131 54 Nacka** **Sweden**
**Phone:** **+46-8-88 46 33**
**Fax:** **+46-8-97 76 58**
**Email: info@subec.se**
**Web: www.subec.se**


Copyright © 2023 Subec

# ROLLENRICHTGERÄT S130-HW-5

Produktabmessung: Ø 15,0-33,0mm

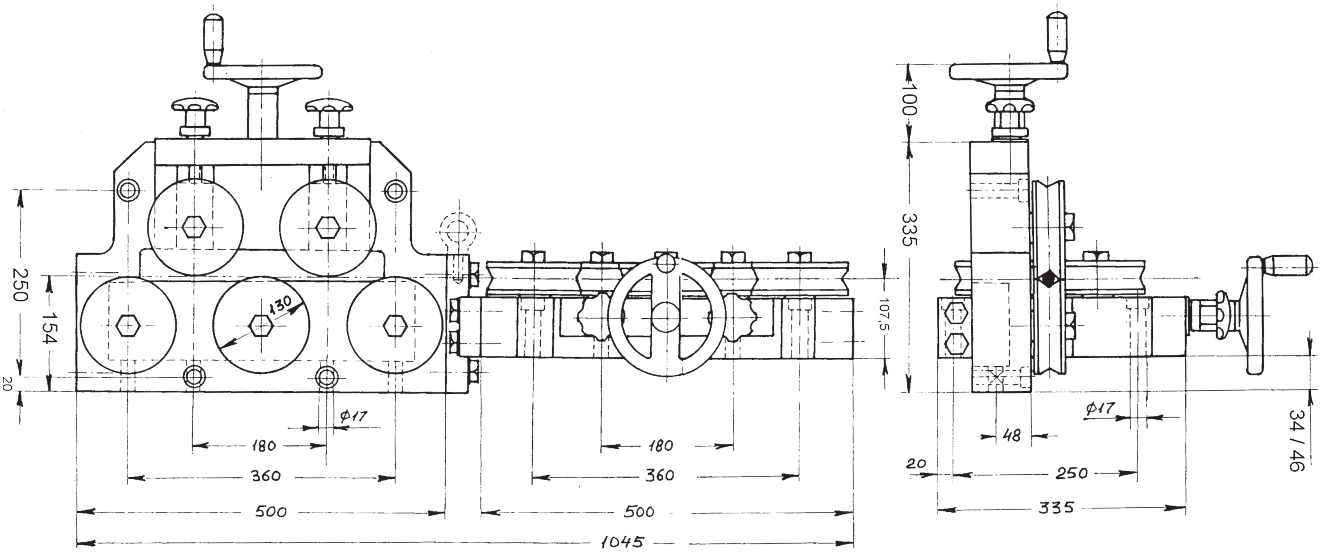


Article: 00610
Gewicht: 141kg

HW = Öffnen/schliessen per Handrad

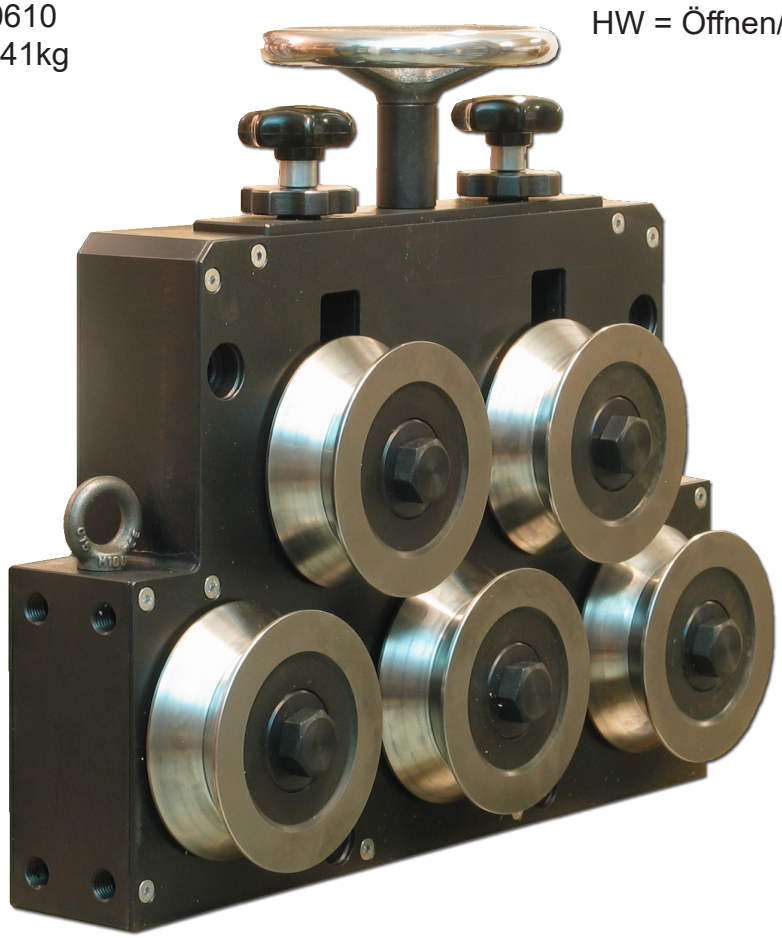

Mit SL Richtrollen

**Zeichnungs Nr. 3-400346-00**


| | | | | |
|---|---|---|---|---|
| **Subec AB** | **Hesselmans Torg 5**<br>**SE- 131 54 Nacka**<br>**Sweden** | **Phone:**<br>**Fax:** | **+46-8-88 46 33**<br>**+46-8-97 76 58** | **Email: info@subec.se**<br>**Web: www.subec.se** |



Copyright © 2023 Subec

# ROLLENRICHTGERÄT S130-HW-7

Produktabmessung: Ø 15,0-33,0mm

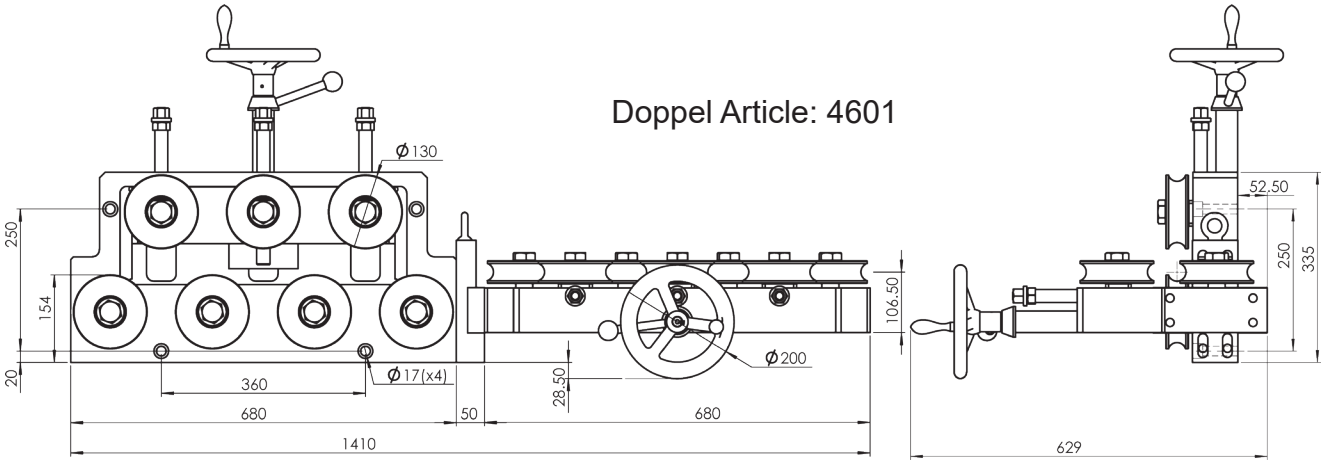


Doppel Article: 4601

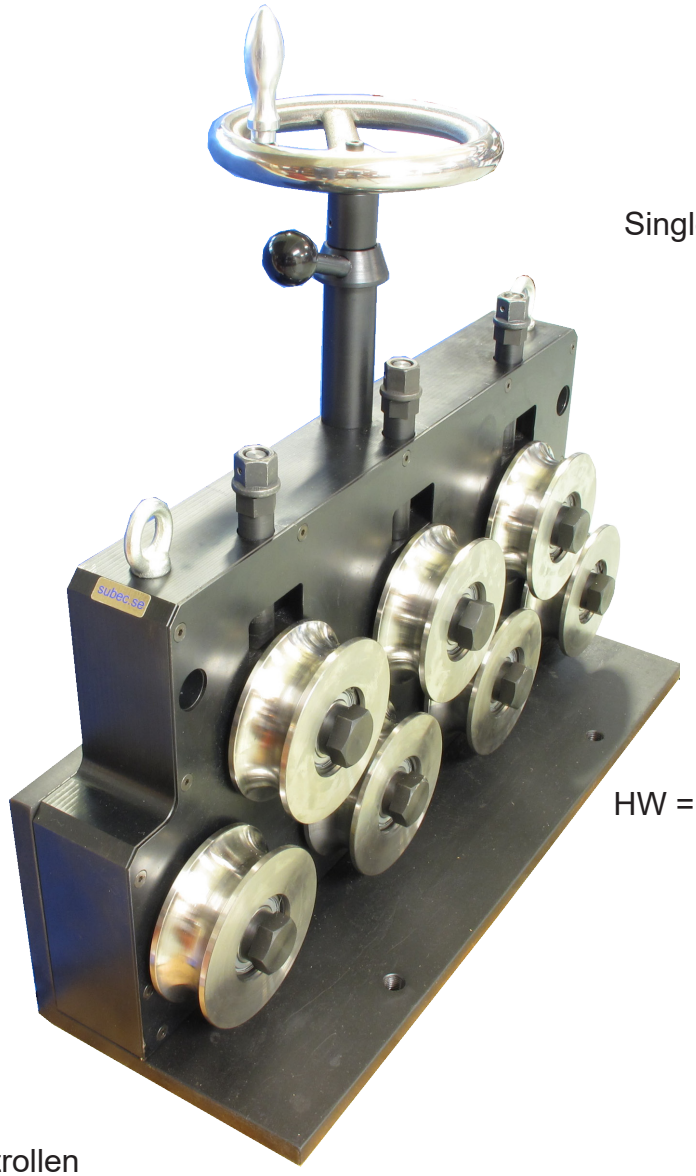

Single Article: 04626

HW = Öffnen/schliessen per Handrad

Mit SL Richtrollen

**Zeichnungs Nr. 3-400346-00**


| | | | | |
|---|---|---|---|---|
| **Subec AB** | **Hesselmans Torg 5**<br>**SE- 131 54 Nacka**<br>**Sweden** | **Phone:**<br>**Fax:** | **+46-8-88 46 33**<br>**+46-8-97 76 58** | **Email: info@subec.se**<br>**Web: www.subec.se** |



Copyright © 2023 Subec

# ROLLENRICHTGERÄT S130-HW-5

Produktabmessung: Ø 20,0-65,0mm

**Option:** Rotierend

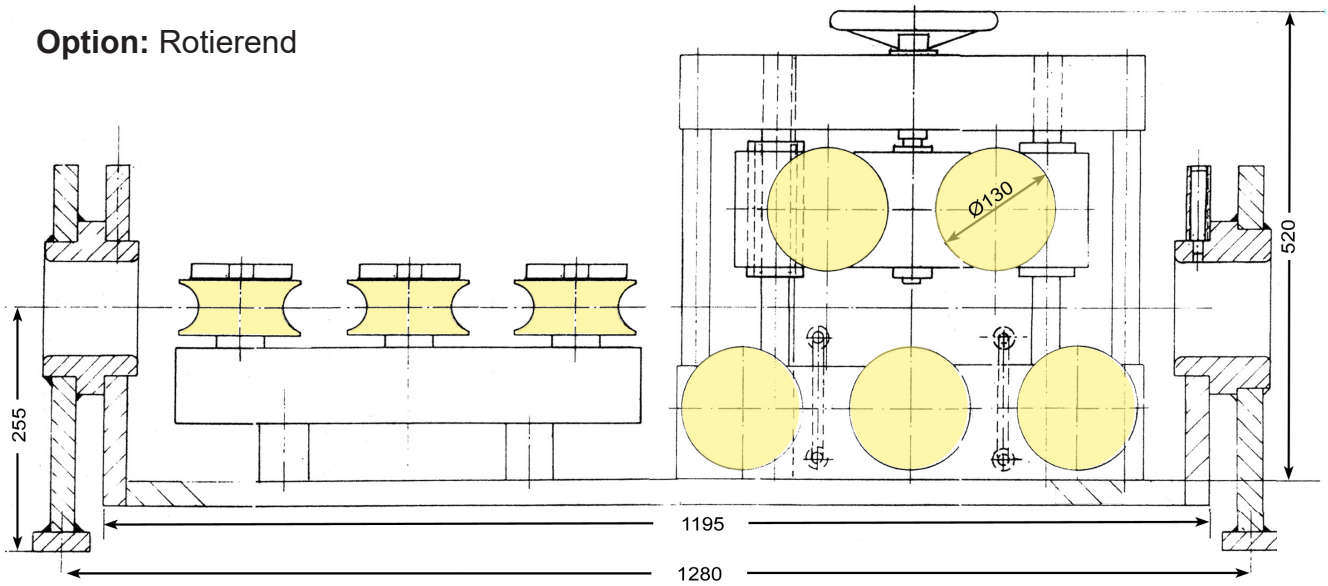


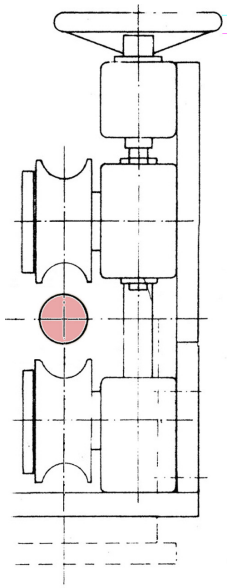

HW = Öffnen/schliessen per Handrad

Article: 03987



Mit SL Richtrollen

**Zeichnungs Nr. 3-100030-00**


| | | | | |
|---|---|---|---|---|
| **Subec AB** | **Hesselmans Torg 5**<br>**SE- 131 54 Nacka**<br>**Sweden** | **Phone:**<br>**Fax:** | **+46-8-88 46 33**<br>**+46-8-97 76 58** | **Email: info@subec.se**<br>**Web: www.subec.se** |



Copyright © 2023 Subec

# ROLLENRICHTGERÄT S130-HW-SY-5

Produktabmessung: Ø 20,0-65,0mm
HW-SY = Öffnen/schliessen symmetrisch per Handrad

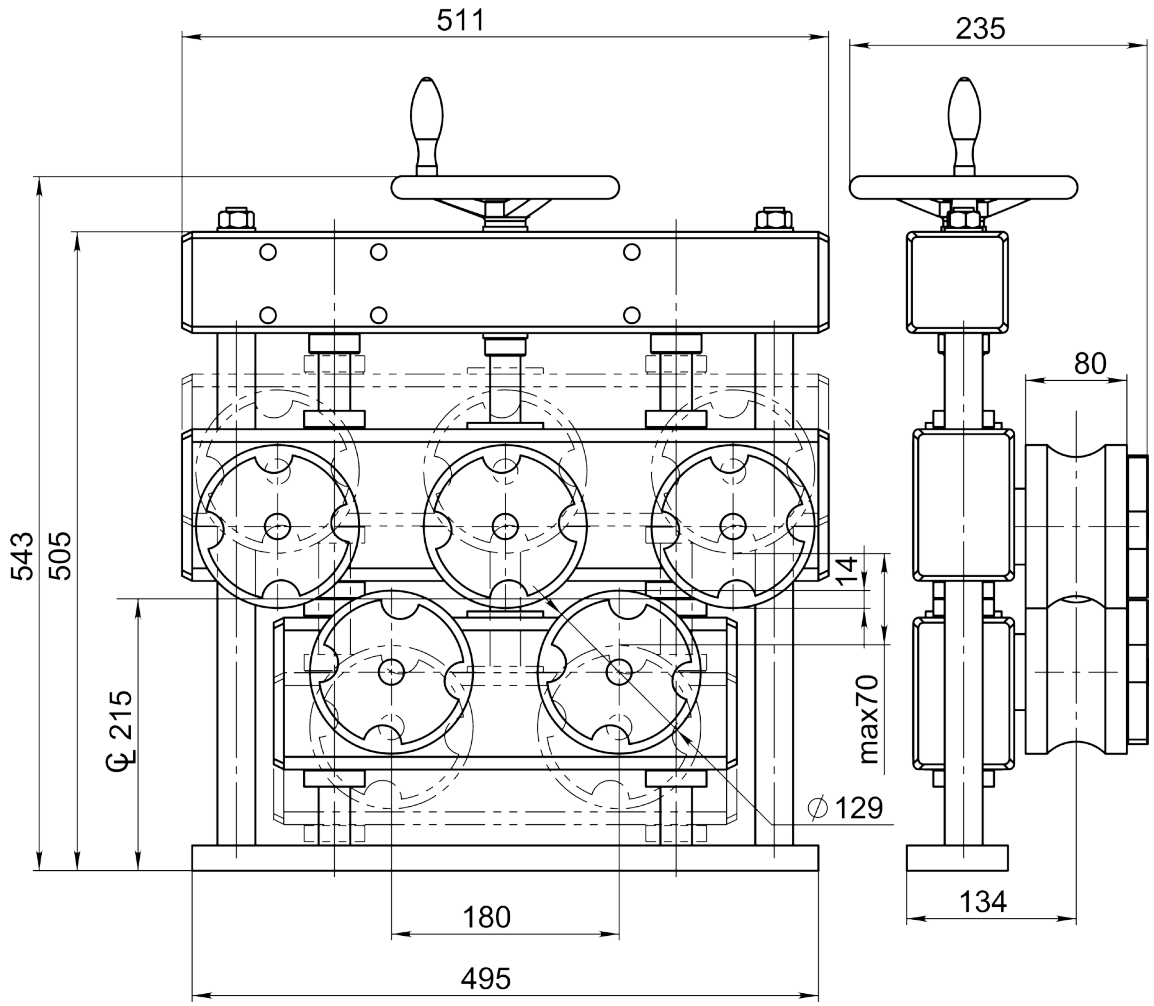


Article: 05342



Mit SL Richtrollen

**Option:** Doppeleinheit mit Stativ ; Article: 07492

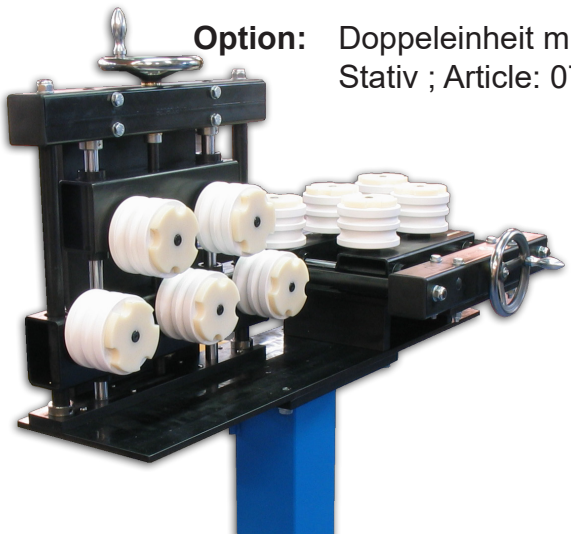

**Zeichnungs Nr. 3-400781-00**

**Subec AB** | **Hesselmans Torg 5** | **SE- 131 54 Nacka** | **Sweden** | **Phone:** +46-8-88 46 33 | **Fax:** +46-8-97 76 58 | **Email:** info@subec.se | **Web:** www.subec.se


Copyright © 2023 Subec

# GLÄTTUNGSRICHTWERK S130-HW-SY-5

Produktabmessung: Ø 20,0-65,0mm
Schrägstellbar

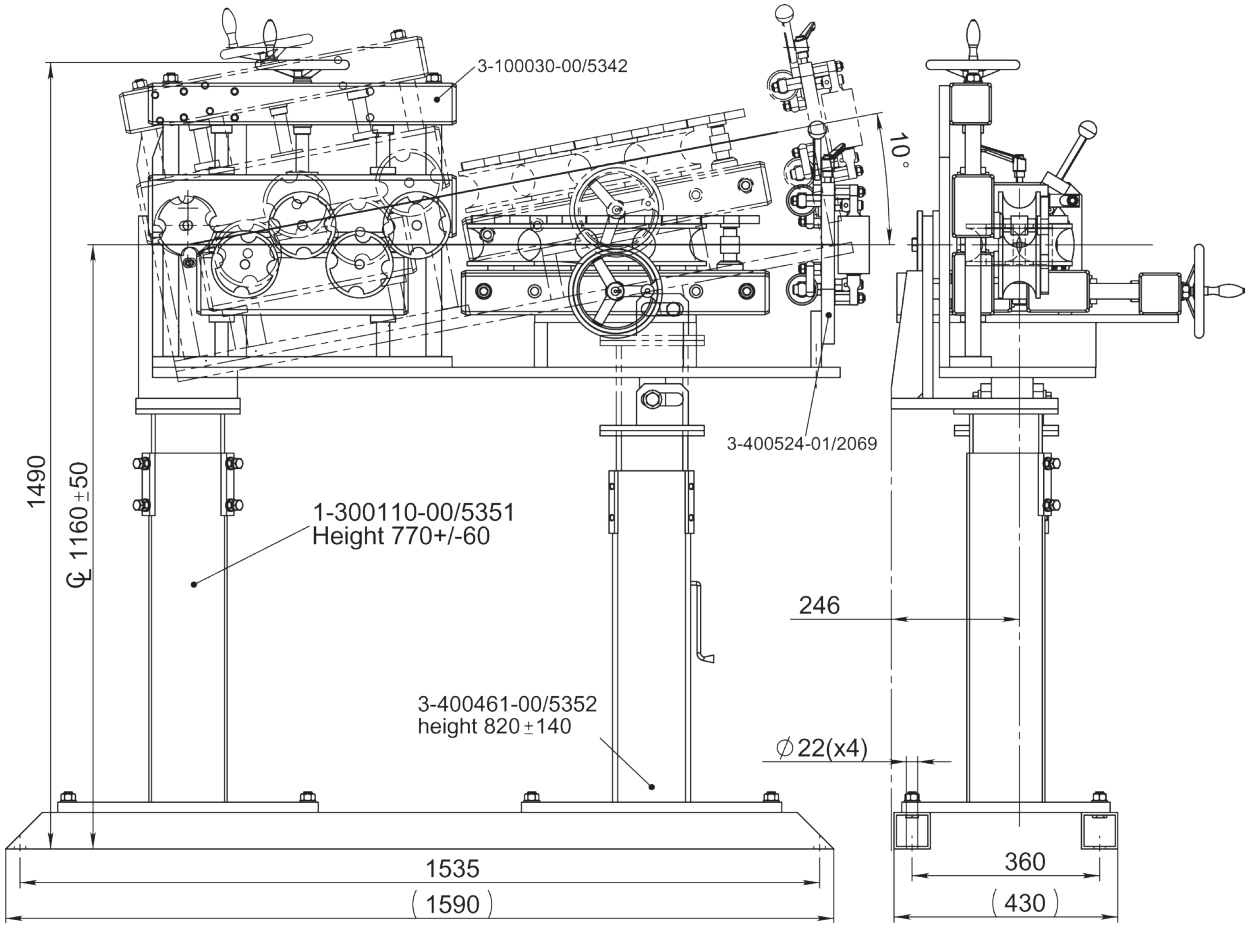




HW-SY = Öffnen/schliessen symmetrisch per Handrad

Article: 05299

Mit SL Richtrollen

**Zeichnungs Nr. 3-400779-00**

**Subec AB** **Hesselmans Torg 5** **SE- 131 54 Nacka** **Sweden** **Phone:** **+46-8-88 46 33** **Fax:** **+46-8-97 76 58** **Email: info@subec.se** **Web: www.subec.se**


Copyright © 2023 Subec

# SCHWERES ROLLENRICHTGERÄT
# S150-SY-5

Produktabmessung: Ø 15,0-45,0mm

SY = Symmetrisch öffnen/schliessen der oberen und unteren Rollen zur Drahtzentrumlinie.

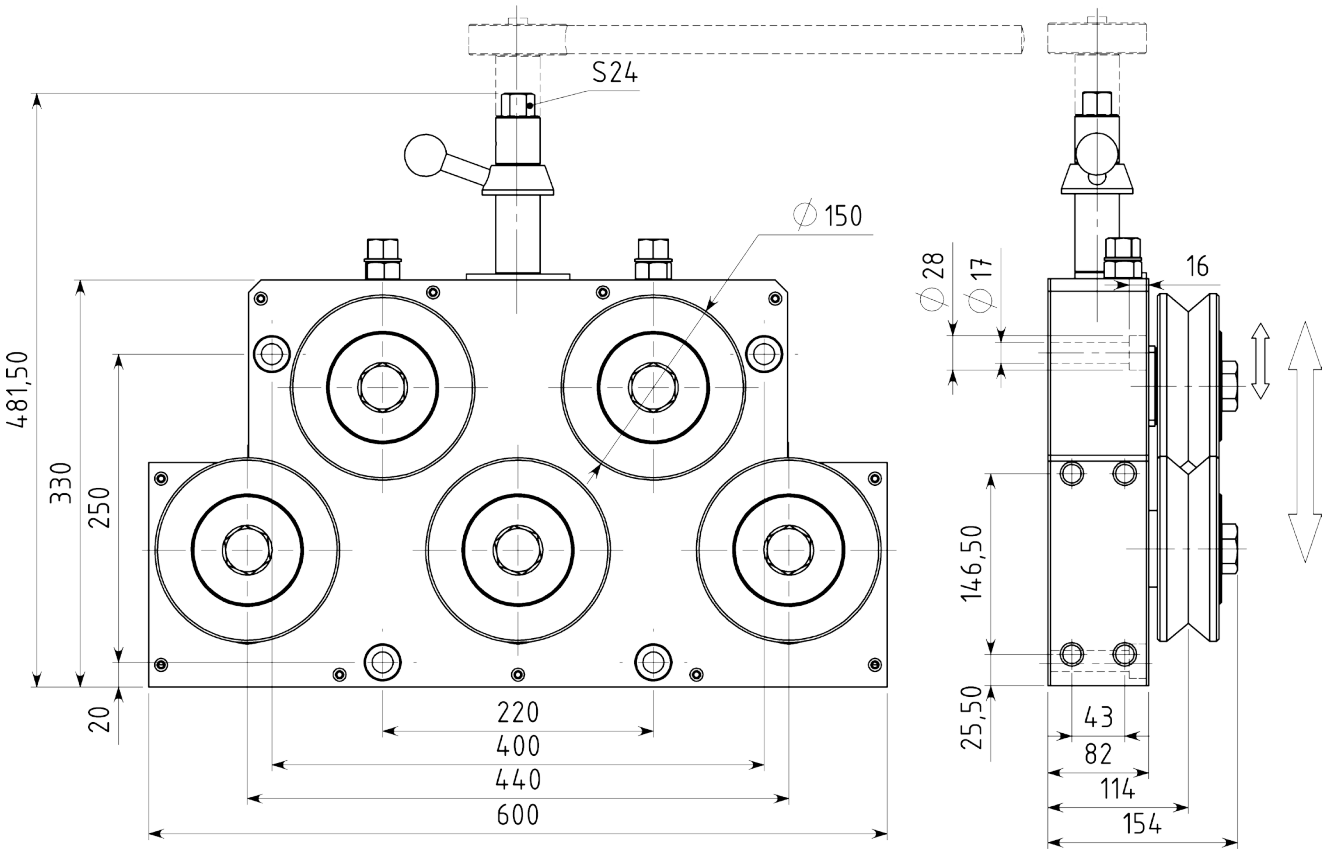


Einzel-Richtwerk
Article: 02221
Gewicht: 93kg

Article: 04968
Gewicht: 262kg
**Option:** Mit Getriebe und Positionsanzeiger

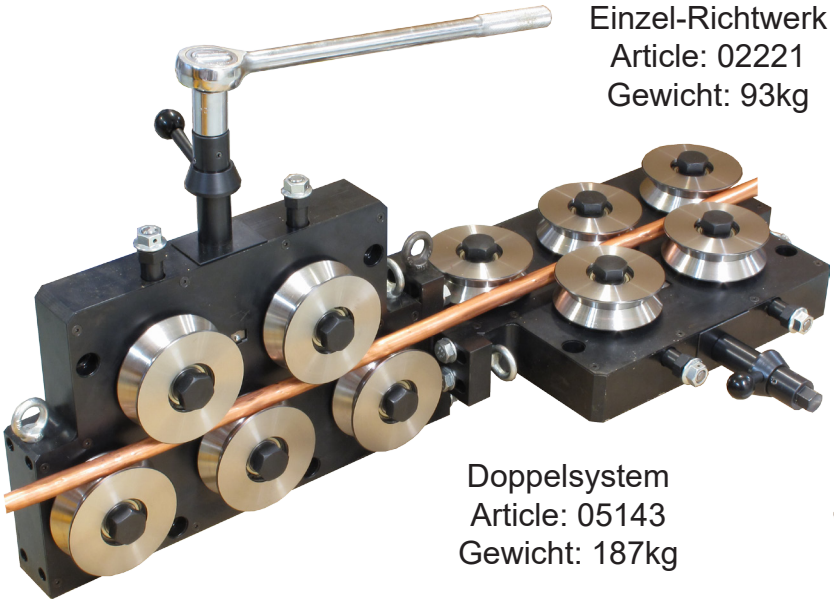

Doppelsystem
Article: 05143
Gewicht: 187kg



Mit SL Richtrollen

**Zeichnungs Nr. 3-400548-00**

**Subec AB** **Hesselmans Torg 5** **SE- 131 54 Nacka** **Sweden**
**Phone:** **+46-8-88 46 33**
**Fax:** **+46-8-97 76 58**
**Email: info@subec.se**
**Web: www.subec.se**


Copyright © 2023 Subec

# ROLLENRICHTGERÄT S150-TA-5

Produktabmessung: Ø -80,0mm

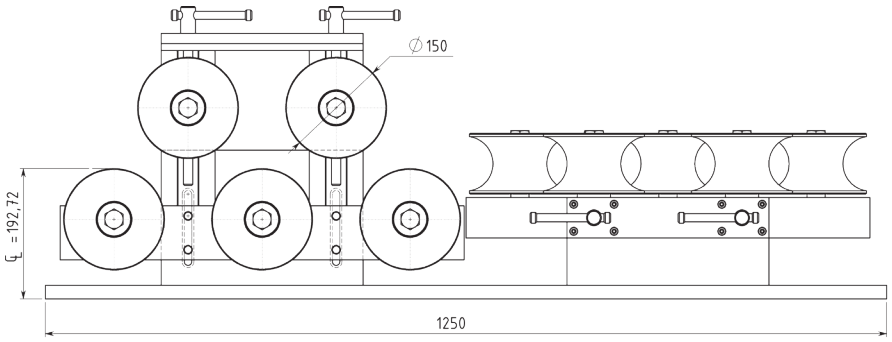


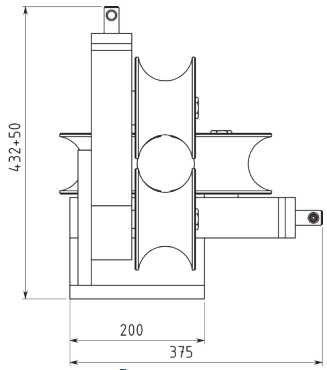


TA = “Top Adjustable”

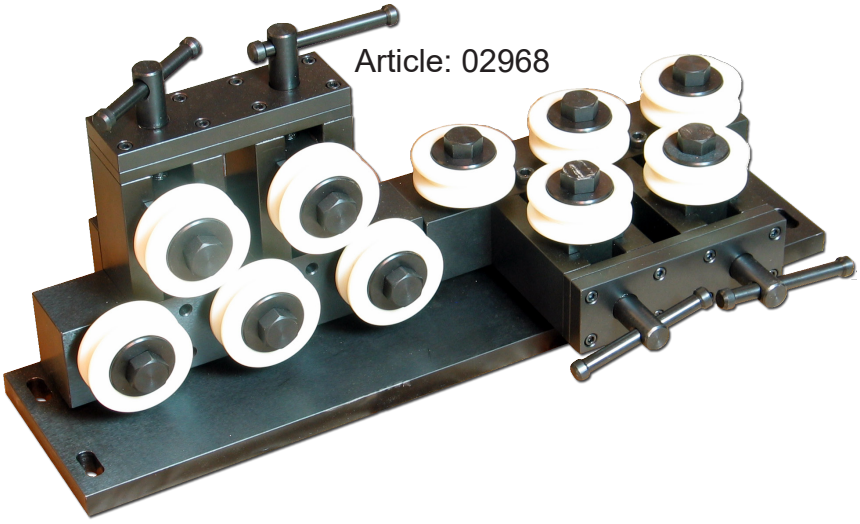

Article: 02968

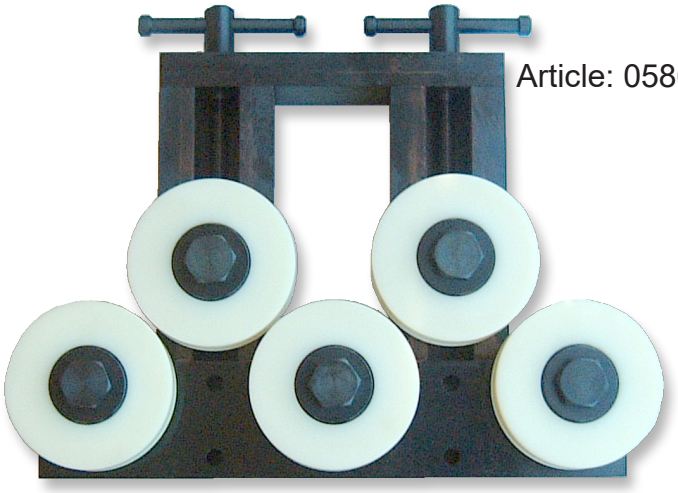

Article: 05863

Mit SL Richtrollen



Article: 06893
Richtwerk

Article: 06895
Balanciertes
Stativ

**Zeichnungs Nr. 3-300131-00**

**Subec AB** **Hesselmans Torg 5** **SE- 131 54 Nacka** **Sweden**
**Phone:** **+46-8-88 46 33**
**Fax:** **+46-8-97 76 58**
**Email: info@subec.se**
**Web: www.subec.se**


Copyright © 2023 Subec

# GLÄTTUNGSRICHTWERK S300-SY-5

Produktabmessung: Ø 60,0-180,0mm

SY = Symmetrisch öffnen/schliessen der oberen und unteren Rollen zur Drahtzentrumlinie.

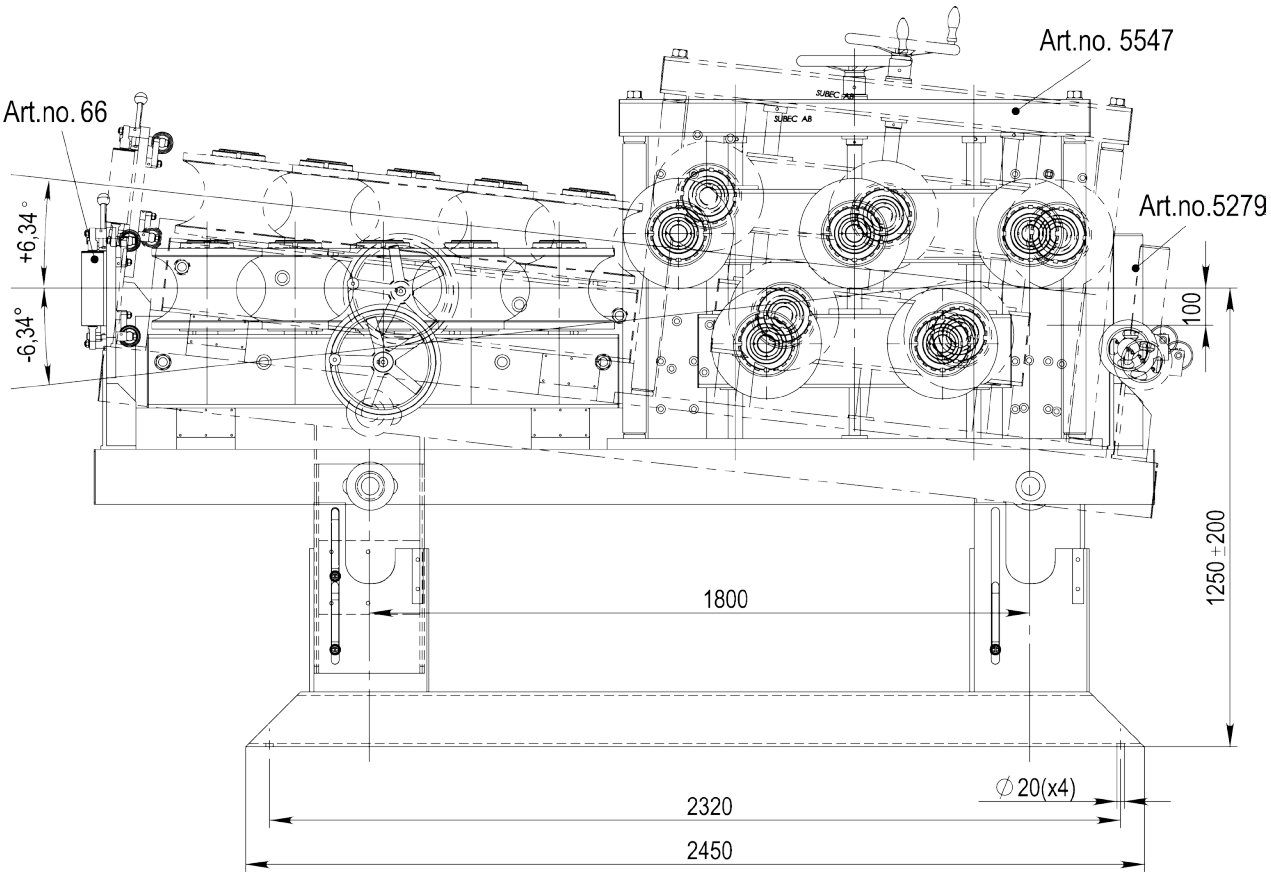


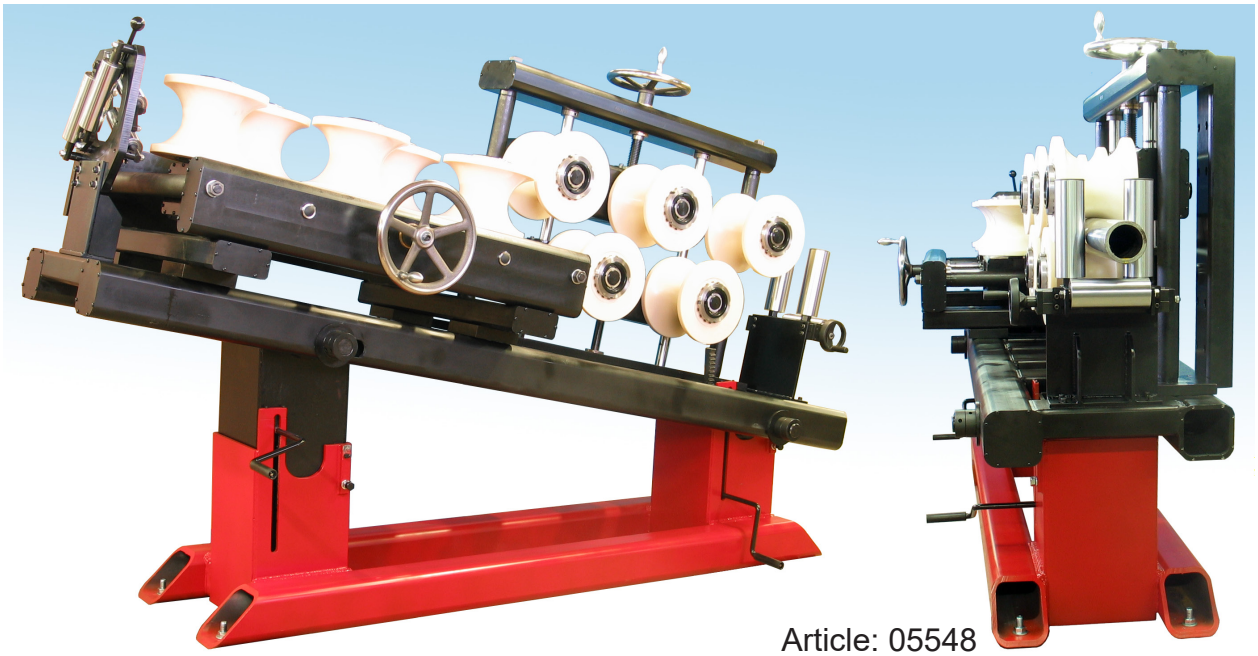

Mit SL Richtrollen

Article: 05548

**Zeichnungs Nr. 3-400795-00**

**Subec AB** **Hesselmans Torg 5** **SE- 131 54 Nacka** **Sweden**

**Phone:** **+46-8-88 46 33**
**Fax:** **+46-8-97 76 58**

**Email: info@subec.se**
**Web: www.subec.se**


Copyright © 2023 Subec

# ANGETRIEBENE DRAHTRING-AUFBIEGEMASCHINE CB20

Produktabmessung: Ø -20,0mm

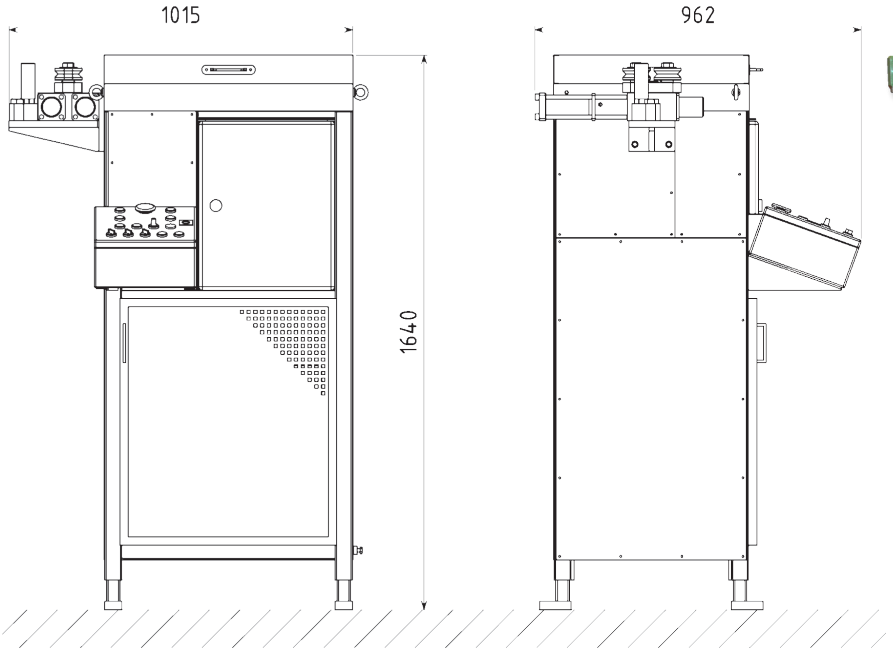




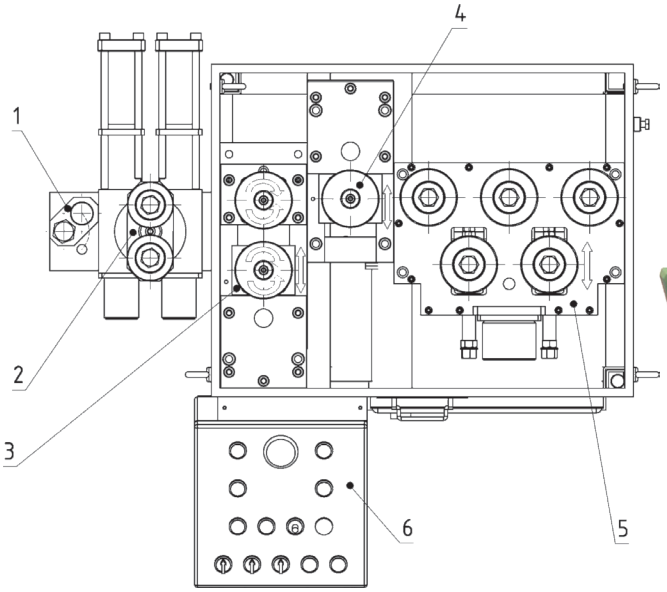




Article: 02397

Mit SL Richtrollen

**Zeichnungs Nr. 3-400527-00**

**Subec AB** **Hesselmans Torg 5** **SE- 131 54 Nacka** **Sweden** **Phone:** **+46-8-88 46 33** **Fax:** **+46-8-97 76 58** **Email: info@subec.se** **Web: www.subec.se**


Copyright © 2023 Subec

# BANDFÜHRUNG

Max Produktbreite: 25mm

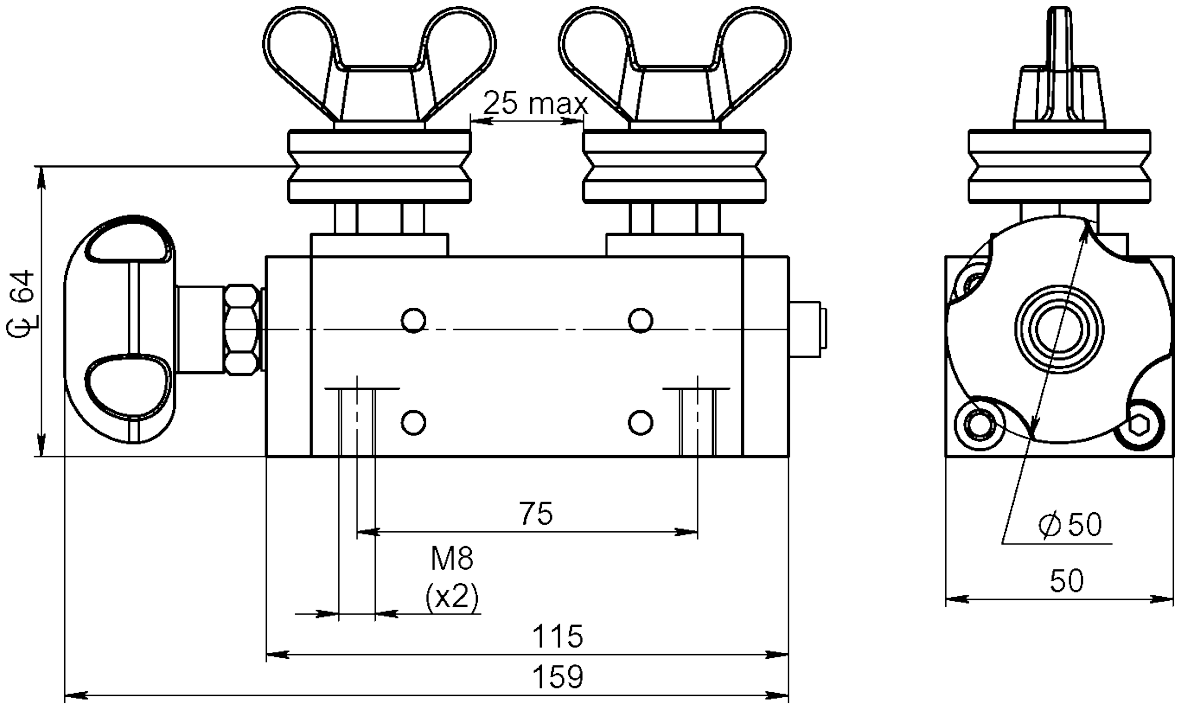


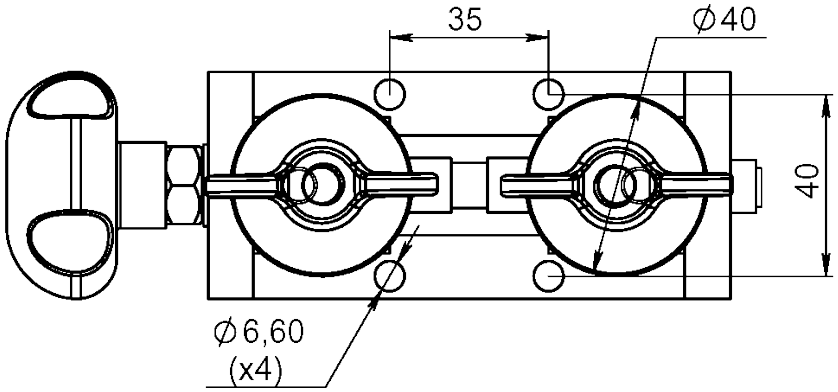


Article: 00705*
Gewicht:2,15kg

**Option:**

Verschiedene Modelle mit federnden Rollen erhältlich

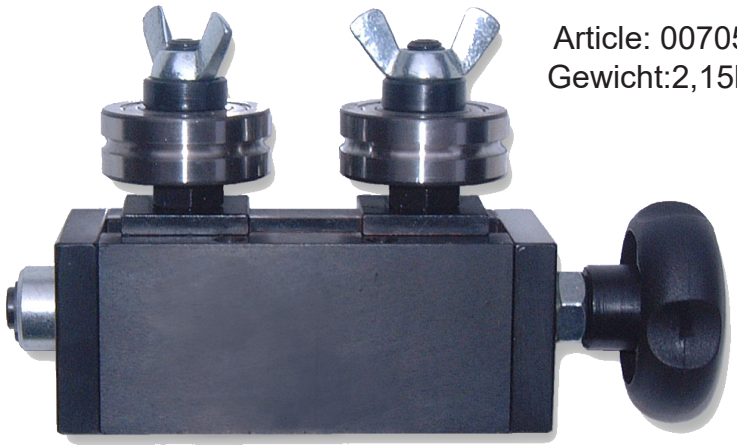

**Zeichnungs Nr. 3-300106-00**

* Stock item

**Subec AB** **Hesselmans Torg 5** **SE- 131 54 Nacka** **Sweden**
**Phone:** **+46-8-88 46 33**
**Fax:** **+46-8-97 76 58**
**Email: info@subec.se**
**Web: www.subec.se**


Copyright © 2023 Subec

# BANDFÜHRUNG

Max Produkt breite: 50mm

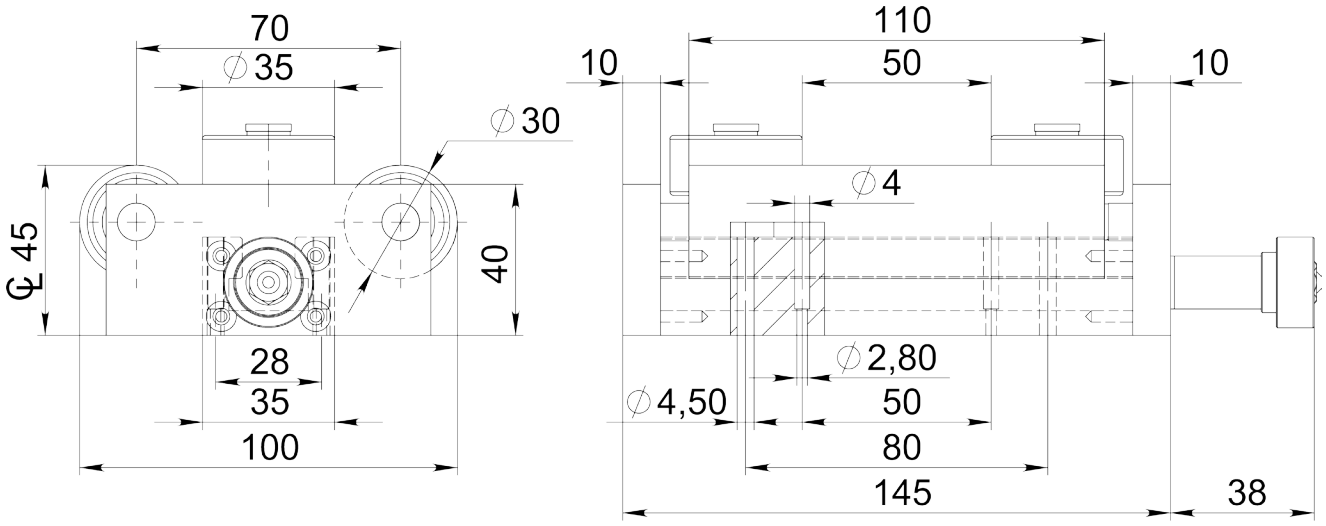


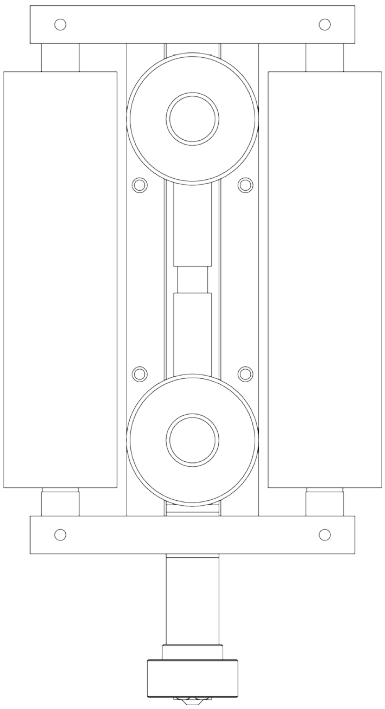

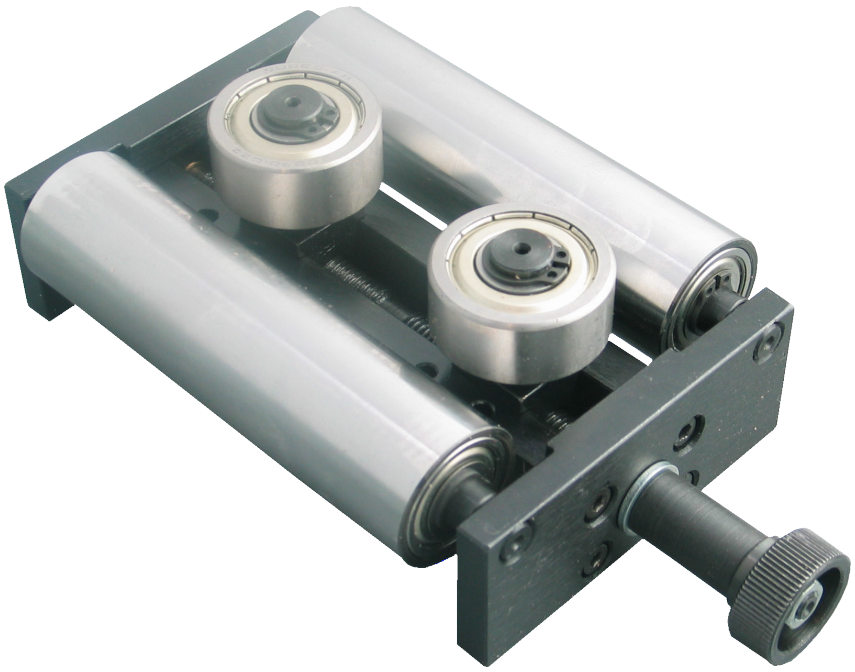

Article: 03305*
Gewicht: 2kg

**Zeichnungs Nr. 3-300117-00**

* Stock item

**Subec AB** **Hesselmans Torg 5** **SE- 131 54 Nacka** **Sweden**
**Phone:** **+46-8-88 46 33**
**Fax:** **+46-8-97 76 58**
**Email: info@subec.se**
**Web: www.subec.se**


Copyright © 2023 Subec

# BANDFÜHRUNG

Max Produkt breite: 80-120mm

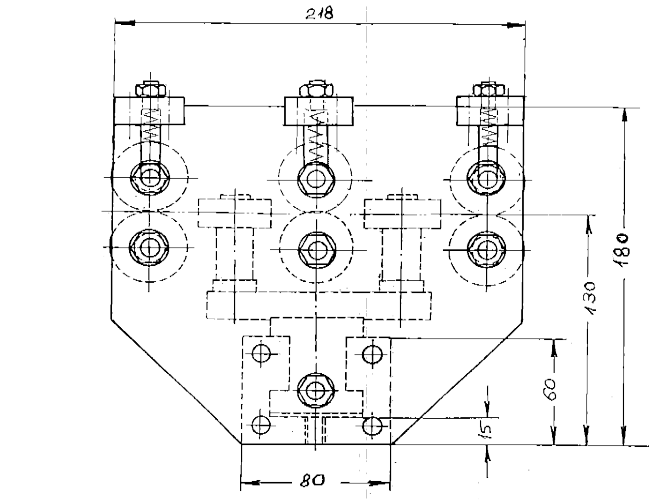


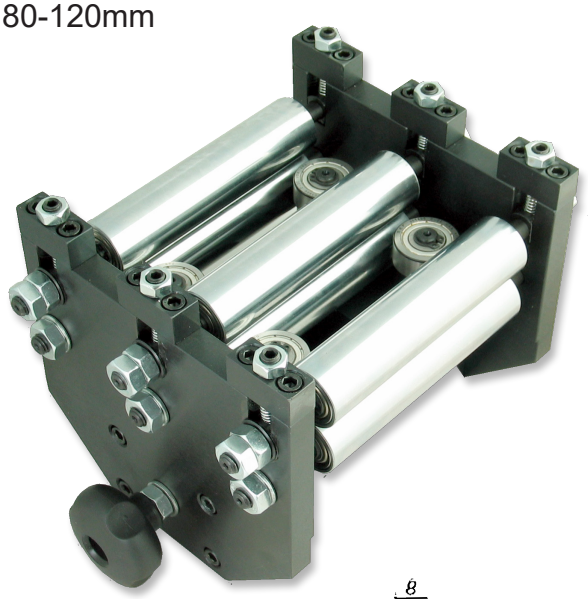

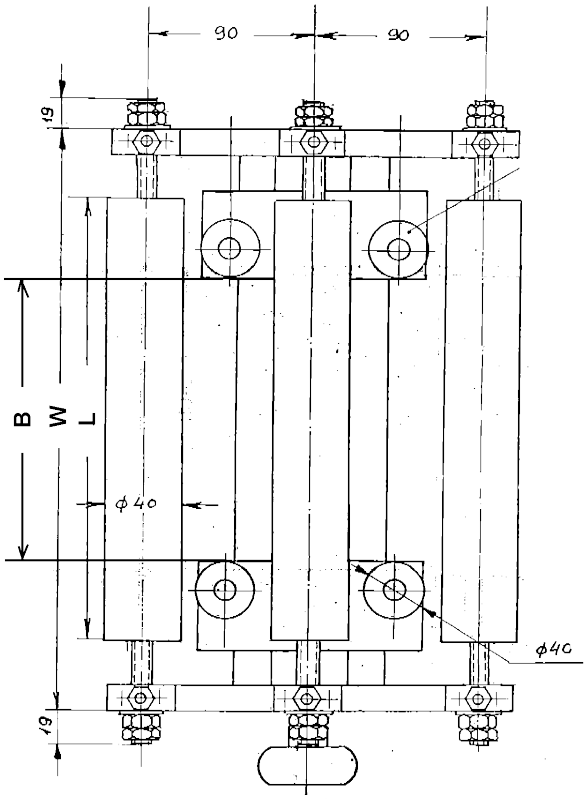


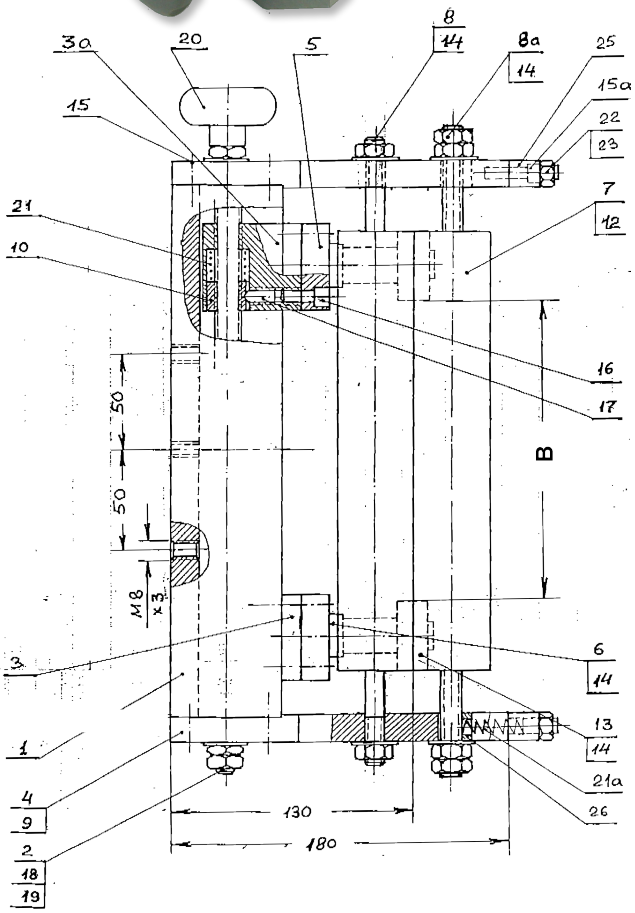


| Article No. | Drawing No. | B | L | W | Gewicht |
|---|---|---|---|---|---|
| **02606** | **3-400589-00** | 80 | 125 | 205 | 14kg |
| **02534** | **3-400582-00** | 120 | 175 | 255 | |

**Subec AB** **Hesselmans Torg 5** **SE- 131 54 Nacka** **Sweden** **Phone:** **+46-8-88 46 33** **Fax:** **+46-8-97 76 58** **Email: info@subec.se** **Web: www.subec.se**


Copyright © 2023 Subec

# BANDFÜHRUNG

Max Produkt breite: 90mm

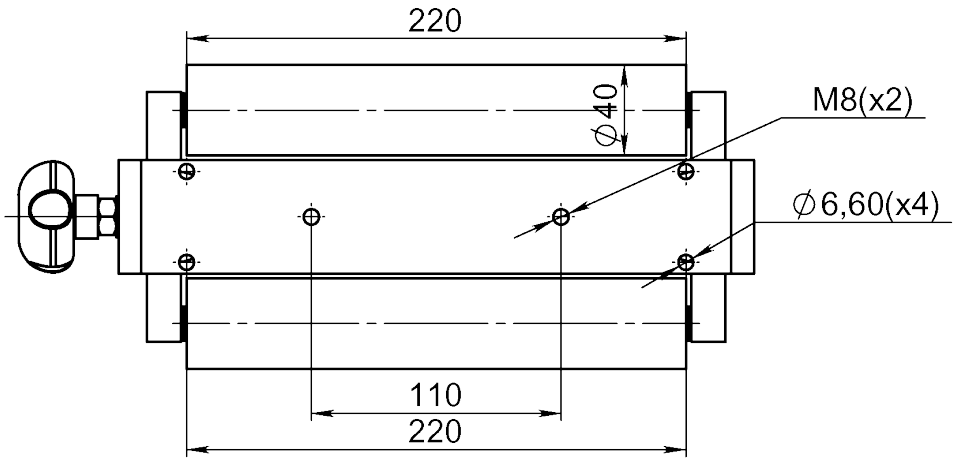


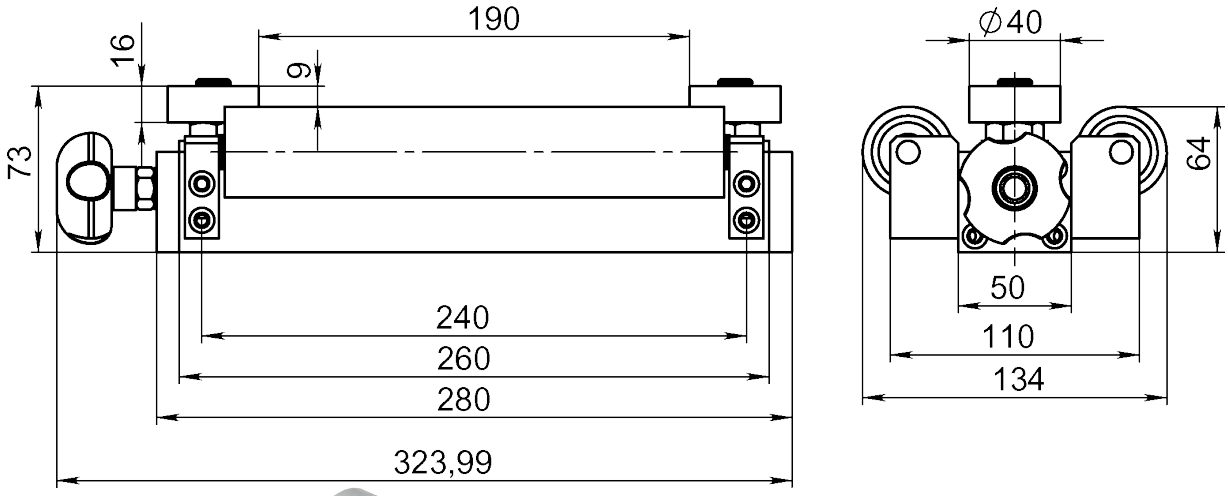




Article: 03085

**Zeichnungs Nr. 3-200017-00**


| | | | | |
|---|---|---|---|---|
| **Subec AB** | **Hesselmans Torg 5**<br>**SE- 131 54 Nacka**<br>**Sweden** | **Phone:**<br>**Fax:** | **+46-8-88 46 33**<br>**+46-8-97 76 58** | **Email: info@subec.se**<br>**Web: www.subec.se** |



Copyright © 2023 Subec

# BANDFÜHRUNG

Max Produkt breite: 97mm

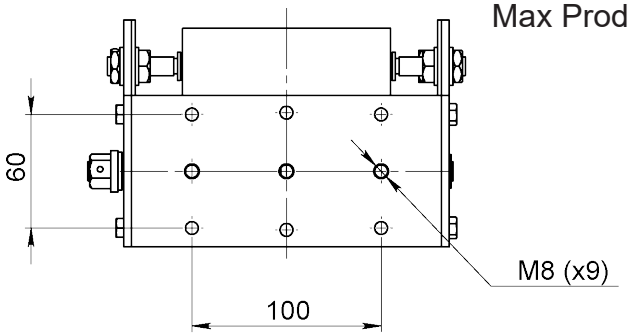


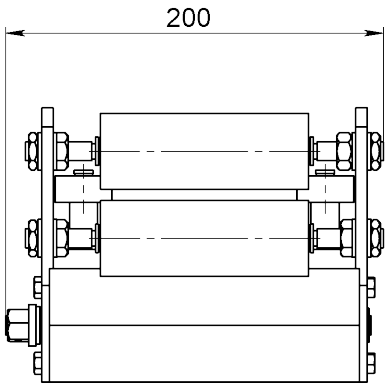


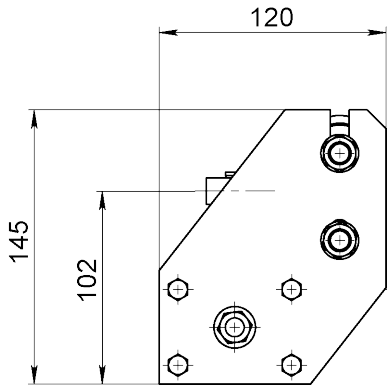


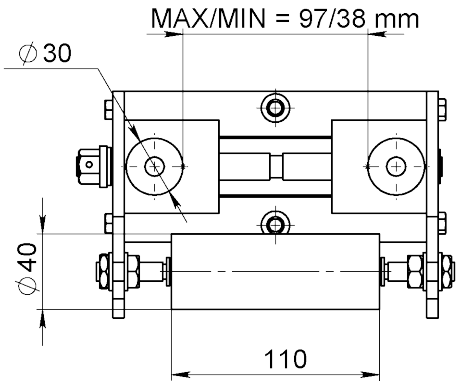


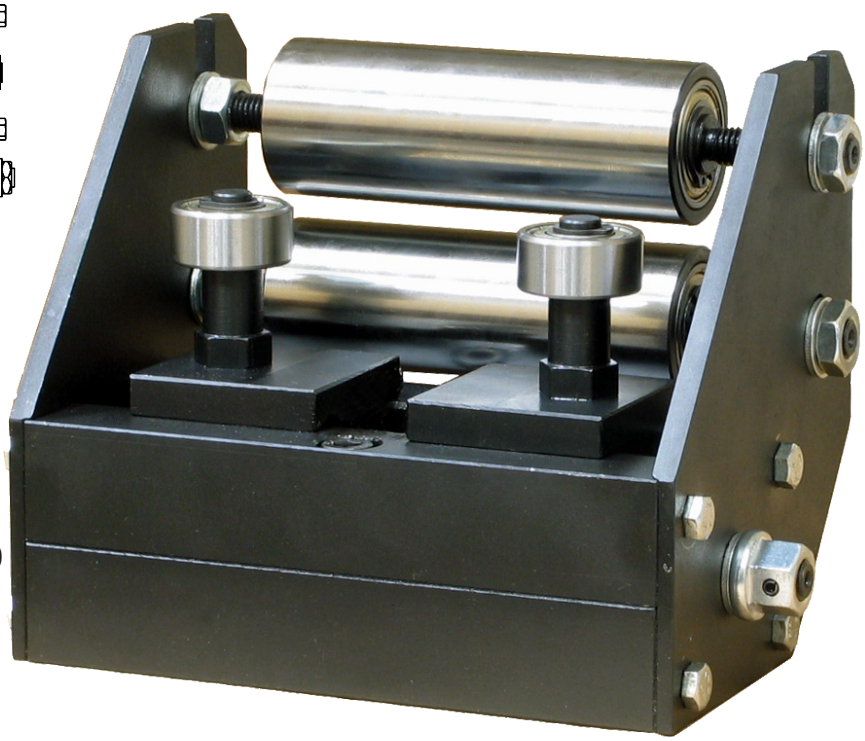

Article: 05020

**Zeichnungs Nr. 3-400798-00**


| | | | | |
|---|---|---|---|---|
| **Subec AB** | **Hesselmans Torg 5**<br>**SE- 131 54 Nacka**<br>**Sweden** | **Phone:**<br>**Fax:** | **+46-8-88 46 33**<br>**+46-8-97 76 58** | **Email: info@subec.se**<br>**Web: www.subec.se** |



Copyright © 2023 Subec

# BANDFÜHRUNG

Max Produkt breite: 130-170mm

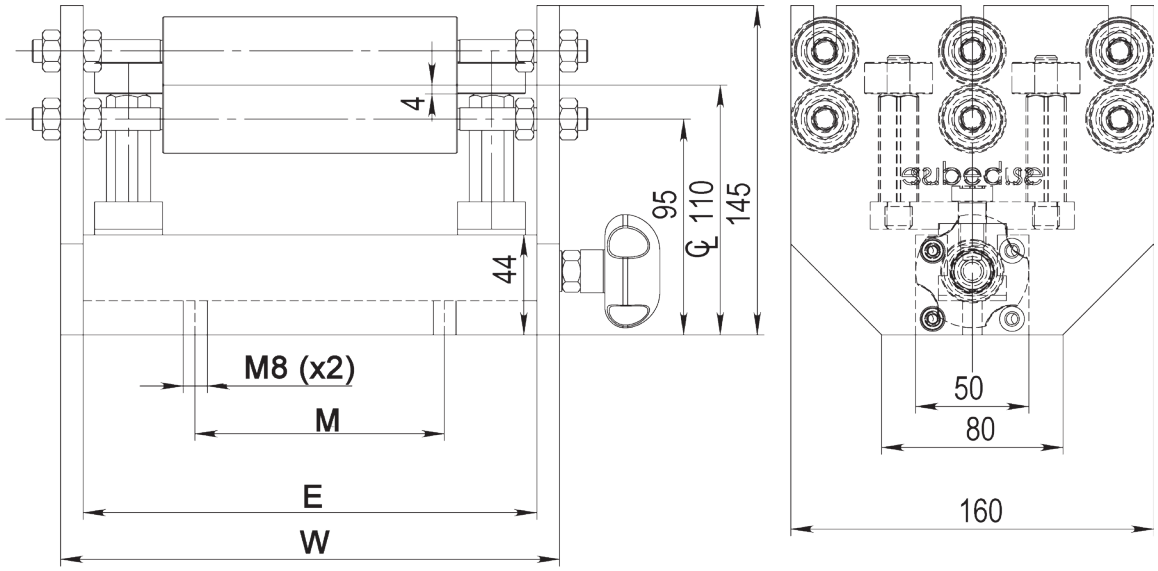


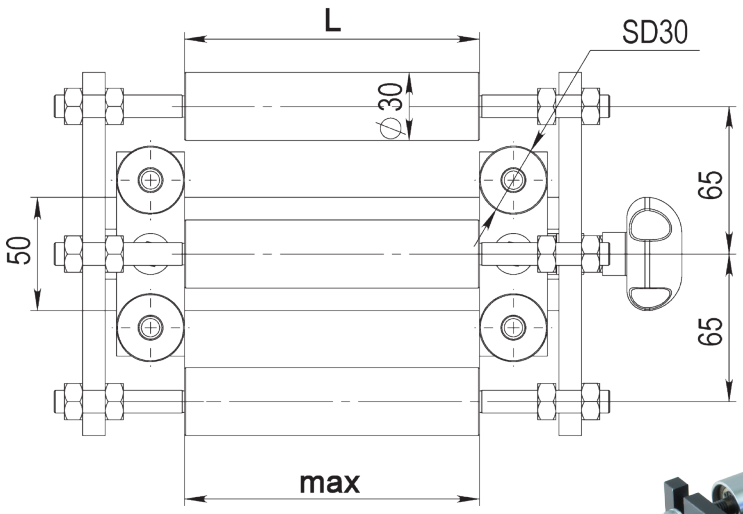




| Article No. | L | M | E | W | max | Gewicht |
|---|---|---|---|---|---|---|
| **00138** | 130 | 110 | 200 | 220 | 130 | 14kg |
| **07088** | 180 | 110 | 240 | 260 | 170 | |

## Zeichnungs Nr. 3-400908-00

**Subec AB** **Hesselmans Torg 5** **SE- 131 54 Nacka** **Sweden**
**Phone:** **+46-8-88 46 33**
**Fax:** **+46-8-97 76 58**
**Email: info@subec.se**
**Web: www.subec.se**


Copyright © 2023 Subec

# BANDFÜHRUNG

Max Produkt breite: 150mm

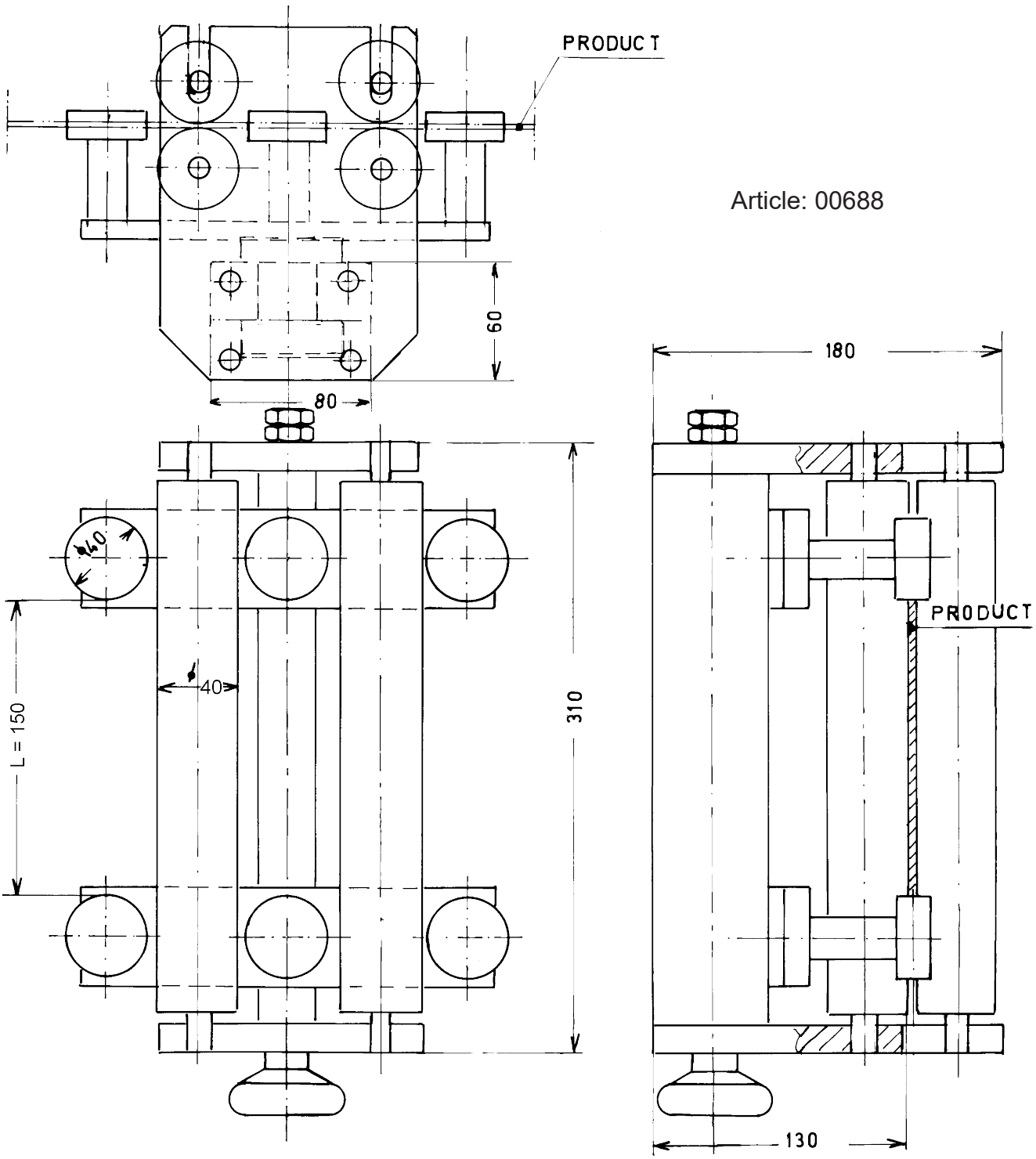


Article: 00688

**Zeichnungs Nr. 3-300112-00**


| | | | | |
|---|---|---|---|---|
| Subec AB | Hesselmans Torg 5<br>SE- 131 54 Nacka<br>Sweden | Phone:<br>Fax: | +46-8-88 46 33<br>+46-8-97 76 58 | Email: info@subec.se<br>Web: www.subec.se |



Copyright © 2023 Subec

# BANDFÜHRUNG

Max Produkt breite: 170mm

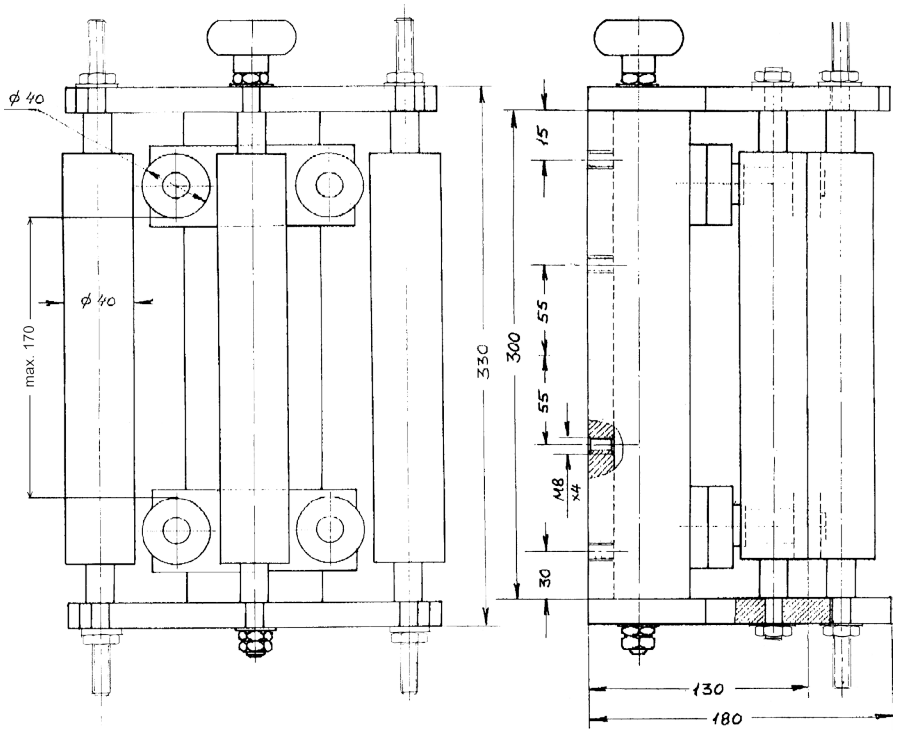


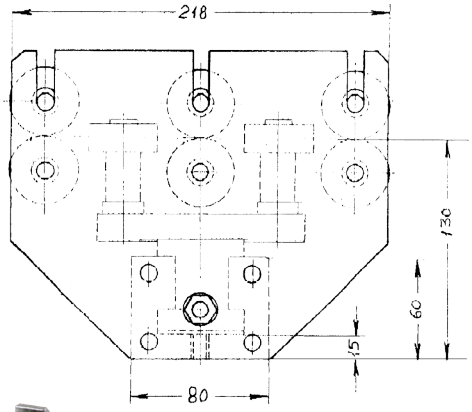


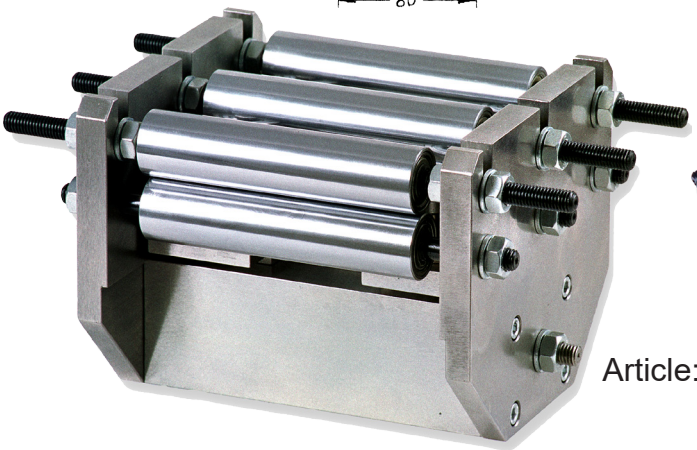

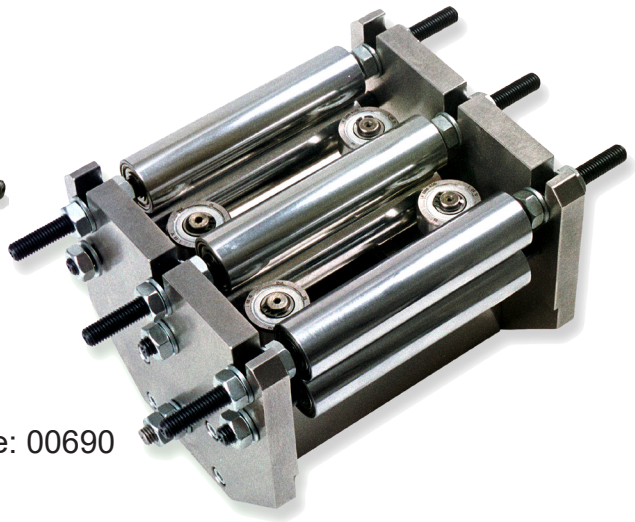

Article: 00690

**Zeichnungs Nr. 3-400379-00**


| | | | | |
|---|---|---|---|---|
| **Subec AB** | **Hesselmans Torg 5**<br>**SE- 131 54 Nacka**<br>**Sweden** | **Phone:**<br>**Fax:** | **+46-8-88 46 33**<br>**+46-8-97 76 58** | **Email: info@subec.se**<br>**Web: www.subec.se** |



Copyright © 2023 Subec

# BANDFÜHRUNG

Max Produkt breite: 260mm

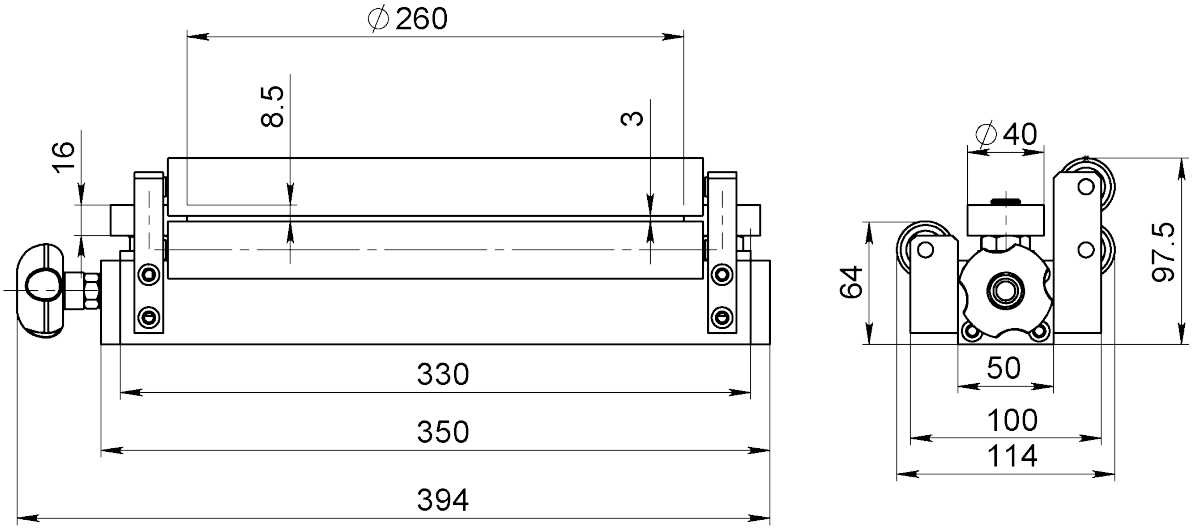


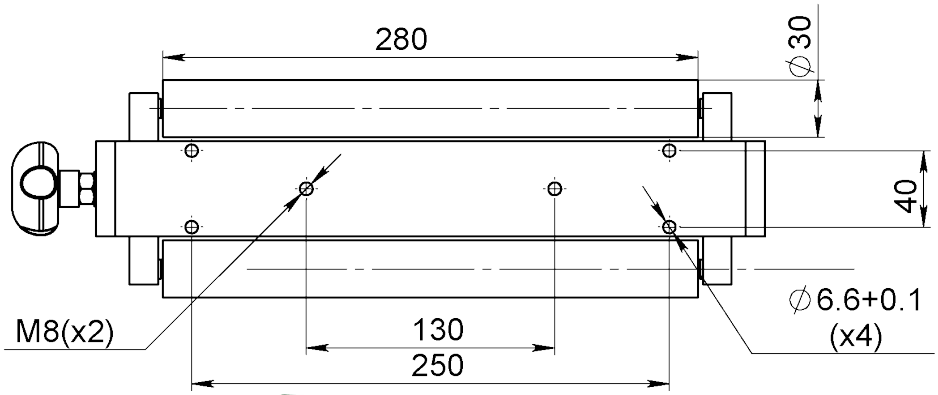


Article: 05518



**Option:** Obere Rolle
höhenverstellbar
Article: 07113

**Zeichnungs Nr. 3-200017-00**

**Subec AB** **Hesselmans Torg 5** **SE- 131 54 Nacka** **Sweden**
**Phone:** **+46-8-88 46 33**
**Fax:** **+46-8-97 76 58**
**Email: info@subec.se**
**Web: www.subec.se**


Copyright © 2023 Subec

# BANDFÜHRUNG

Max Produktbreite: 350mm

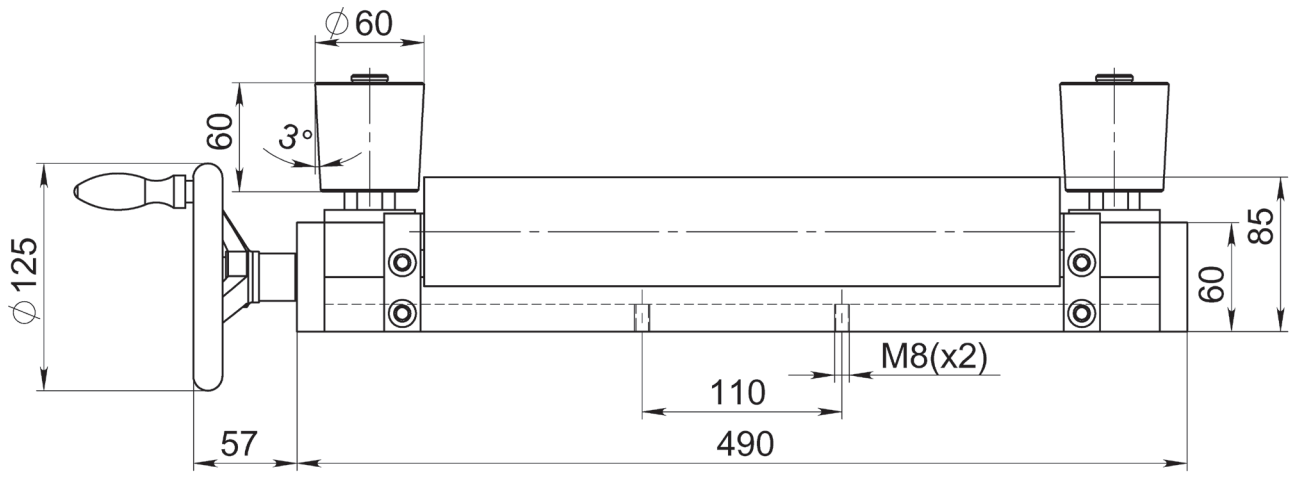


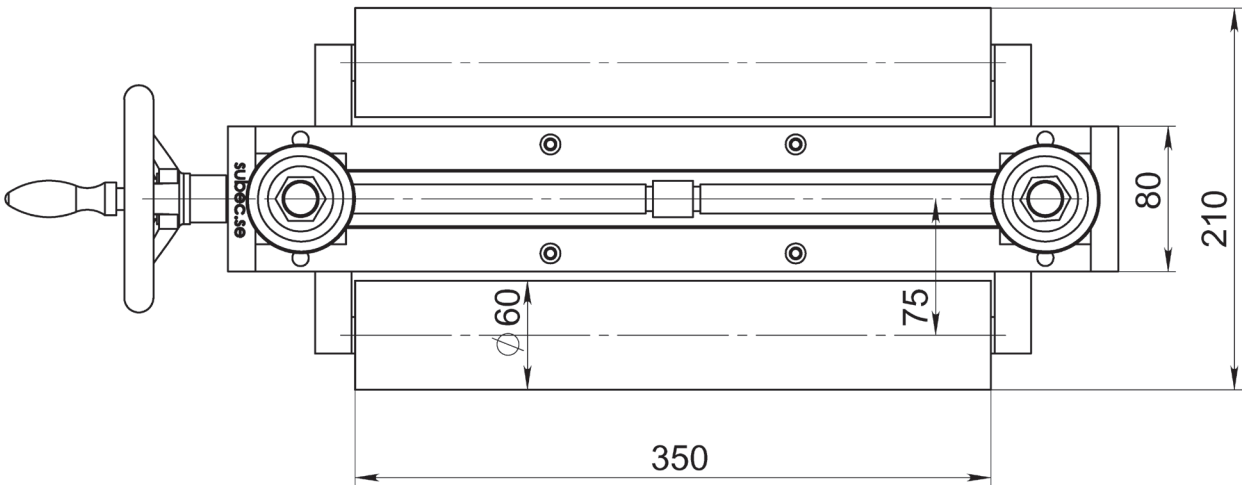


Schwerlastsystem mit
konischen Horizontalrollen
Article: 06677

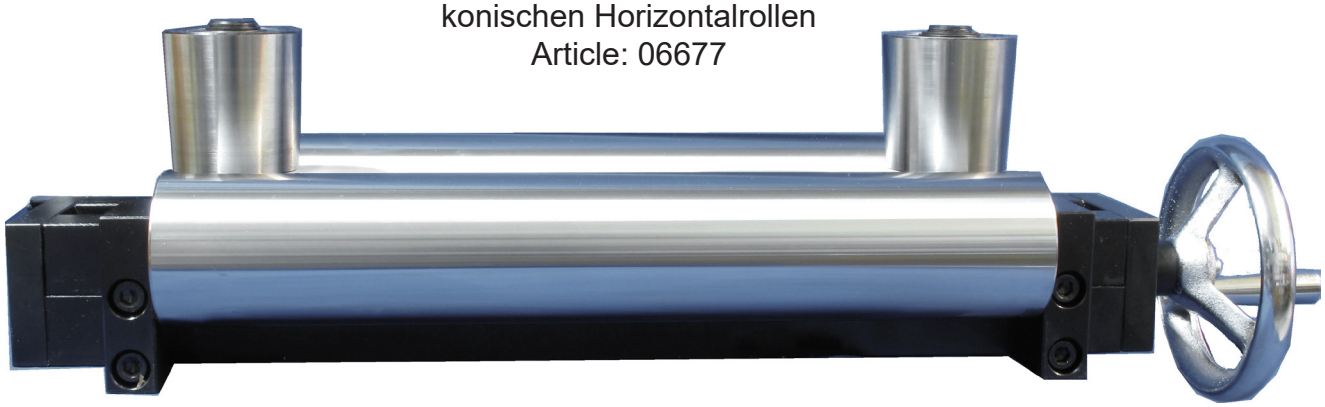

**Zeichnungs Nr. 3-300438-00**


| | | | | |
|---|---|---|---|---|
| Subec AB | Hesselmans Torg 5<br>SE- 131 54 Nacka<br>Sweden | Phone:<br>Fax: | +46-8-88 46 33<br>+46-8-97 76 58 | Email: info@subec.se<br>Web: www.subec.se |



Copyright © 2023 Subec

# BANDRICHTER S35-Q-7

Schnellverschluss mittels Excenter

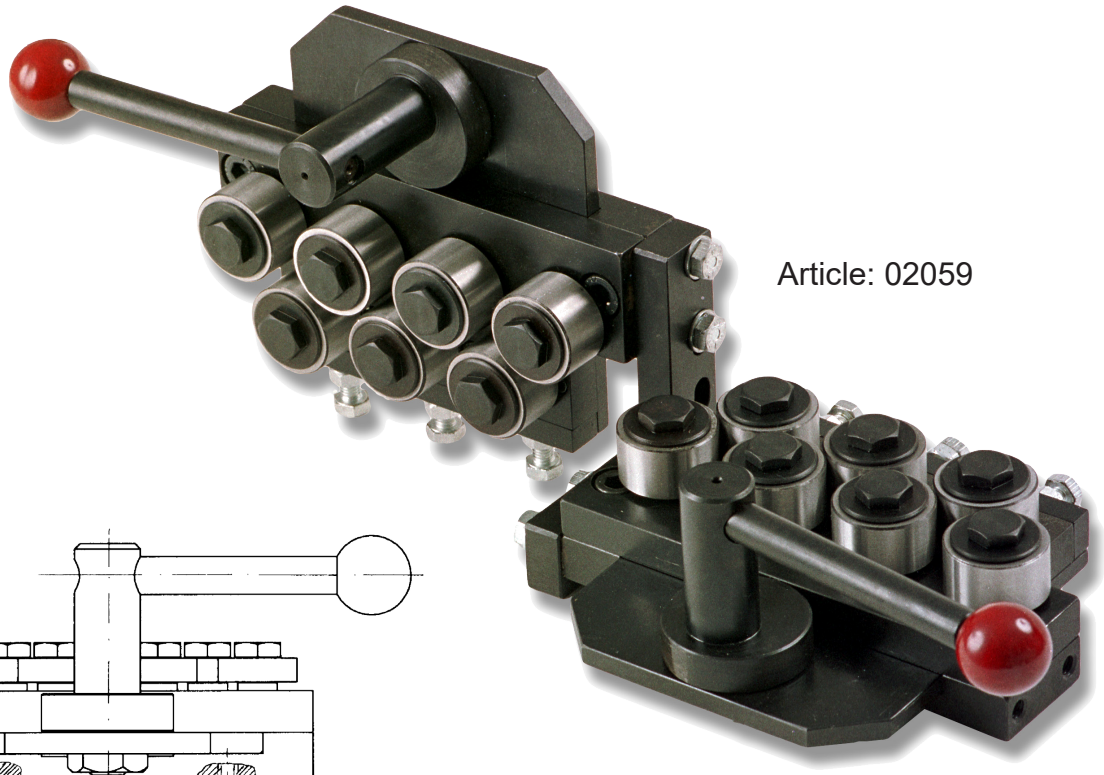

Article: 02059




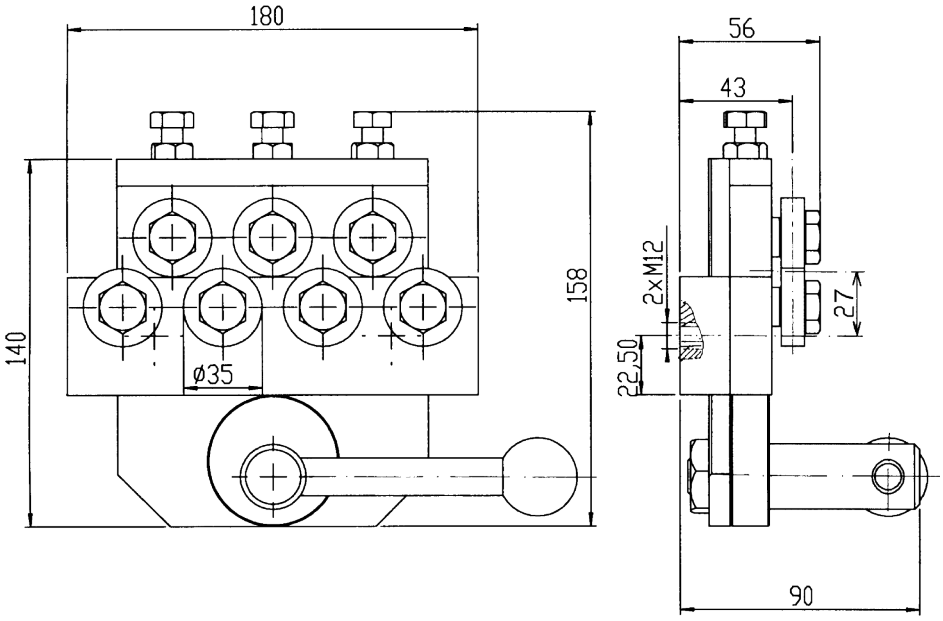


**Zeichnungs Nr. 3-400519-00**


| | | | | |
|---|---|---|---|---|
| **Subec AB** | **Hesselmans Torg 5**<br>**SE- 131 54 Nacka**<br>**Sweden** | **Phone:**<br>**Fax:** | **+46-8-88 46 33**<br>**+46-8-97 76 58** | **Email: info@subec.se**<br>**Web: www.subec.se** |



Copyright © 2023 Subec

# BANDRICHTER S40-TA-5

Max Produkt breite: 250mm

TA = “Top Adjustable”

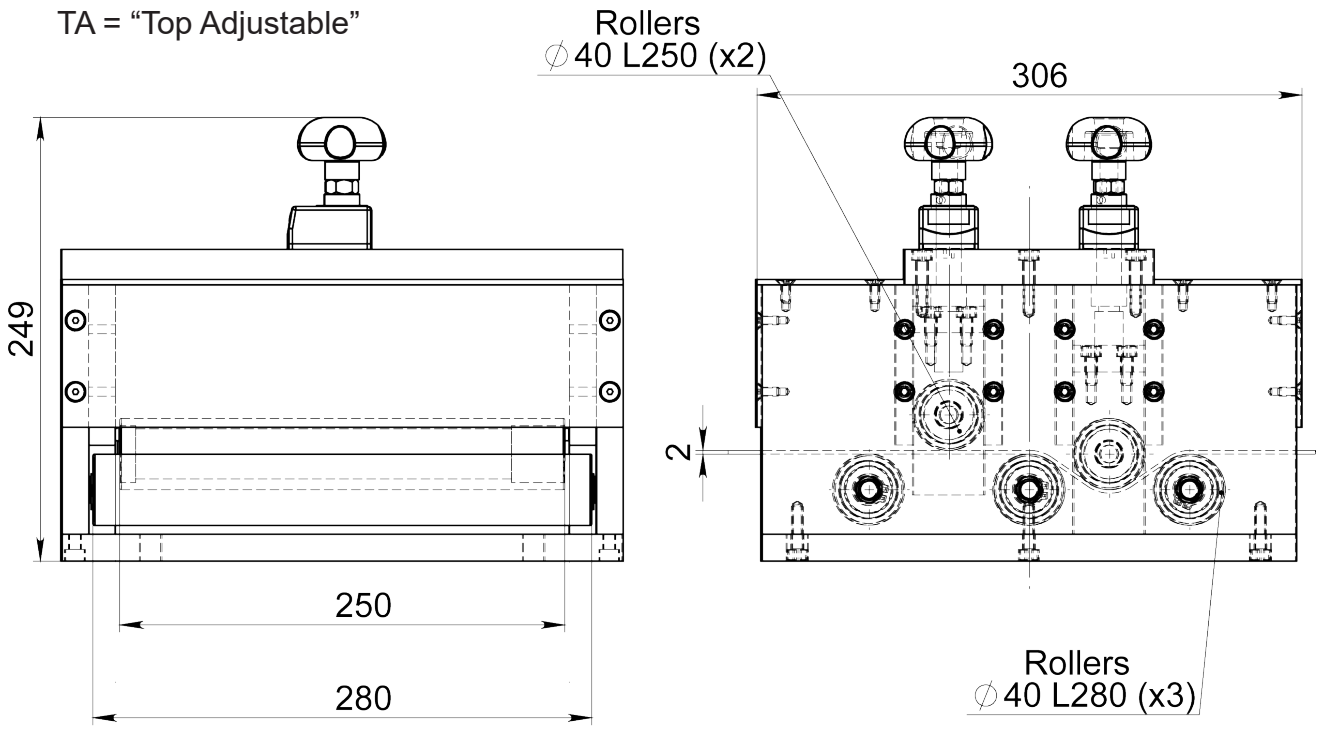


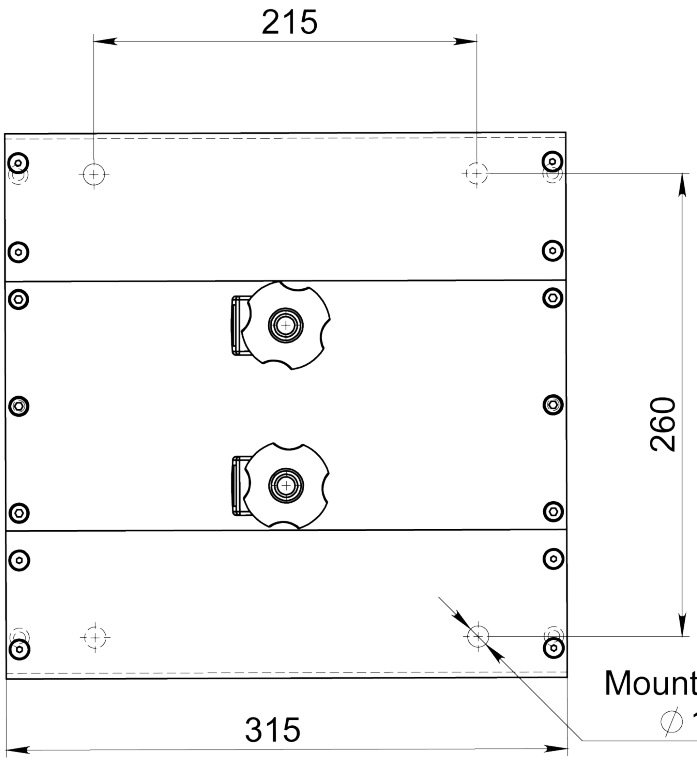




Article: 08238

## Zeichnungs Nr. 3-400496-00


| | | | | |
|---|---|---|---|---|
| Subec AB | Hesselmans Torg 5<br>SE- 131 54 Nacka<br>Sweden | Phone:<br>Fax: | +46-8-88 46 33<br>+46-8-97 76 58 | Email: info@subec.se<br>Web: www.subec.se |



Copyright © 2023 Subec

# BANDRICHTER S40-Q-5

Schnellverschluss mittels Excenter

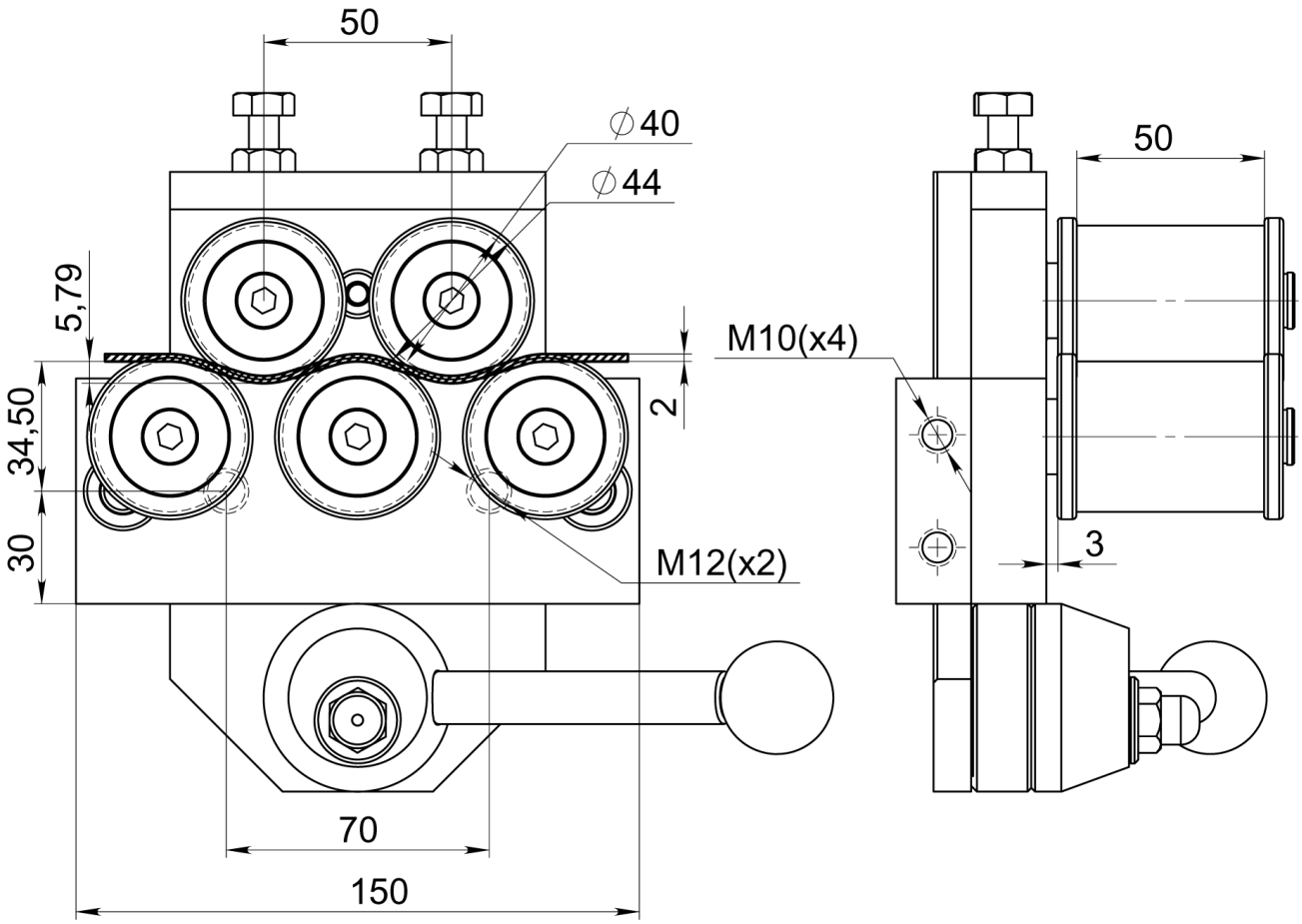





Article: 06781

Ausgerüstet mit kundens-
pezifischen Rollen
Article: 06747

**Zeichnungs Nr. 3-400542-00**

**Subec AB** **Hesselmans Torg 5** **Phone:** **+46-8-88 46 33** **Email: info@subec.se**
**SE- 131 54 Nacka** **Fax:** **+46-8-97 76 58** **Web: www.subec.se**
**Sweden**


Copyright © 2023 Subec

# BANDRICHTER S40-Q-7

Schnellverschluss mittels Excenter

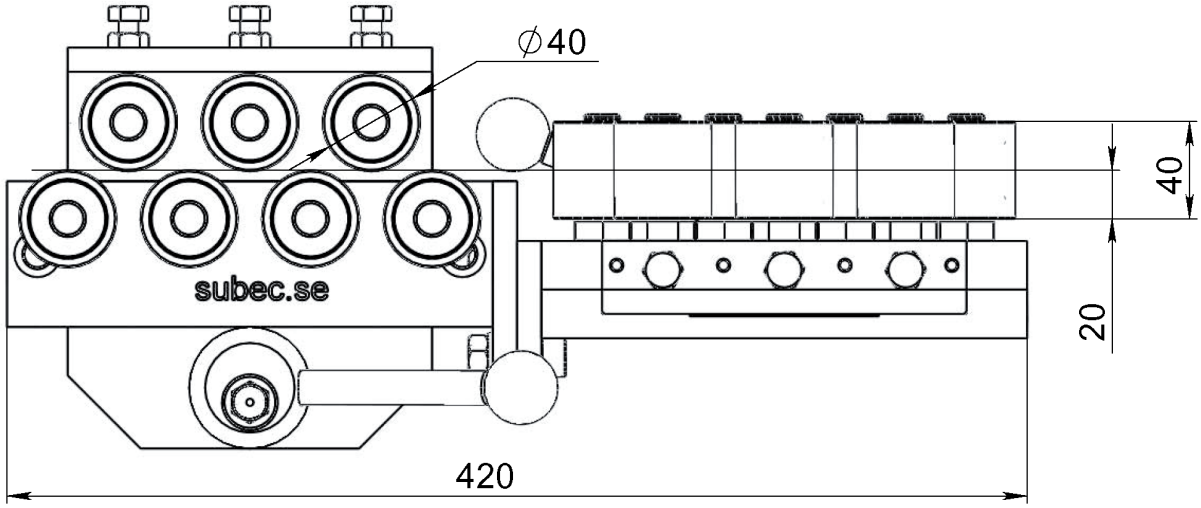


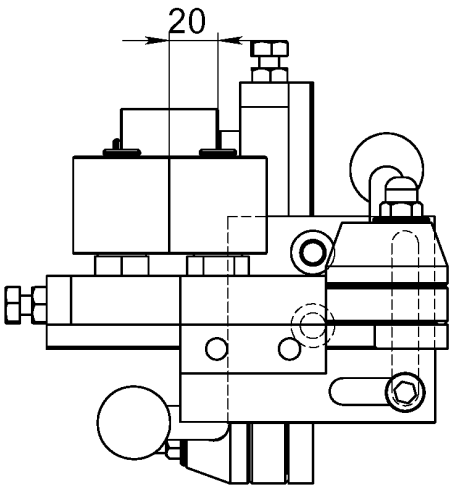


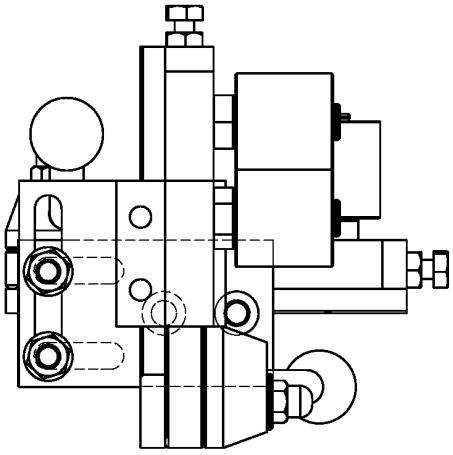

**Single Einheit**

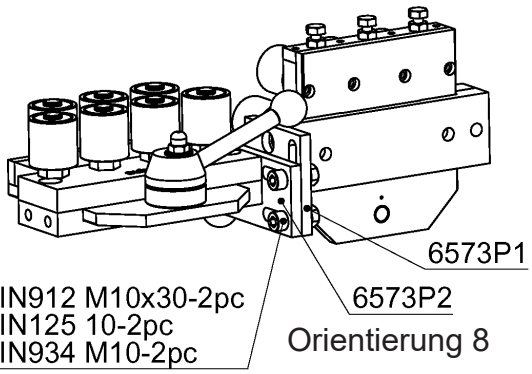




Article: 06575

## Zeichnungs Nr. 3-400542-01


| | | | | |
|---|---|---|---|---|
| Subec AB | Hesselmans Torg 5<br>SE- 131 54 Nacka<br>Sweden | Phone:<br>Fax: | +46-8-88 46 33<br>+46-8-97 76 58 | Email: info@subec.se<br>Web: www.subec.se |



Copyright © 2023 Subec

# BANDRICHTER S40-Q-7

Schnellverschluss mittels Excenter

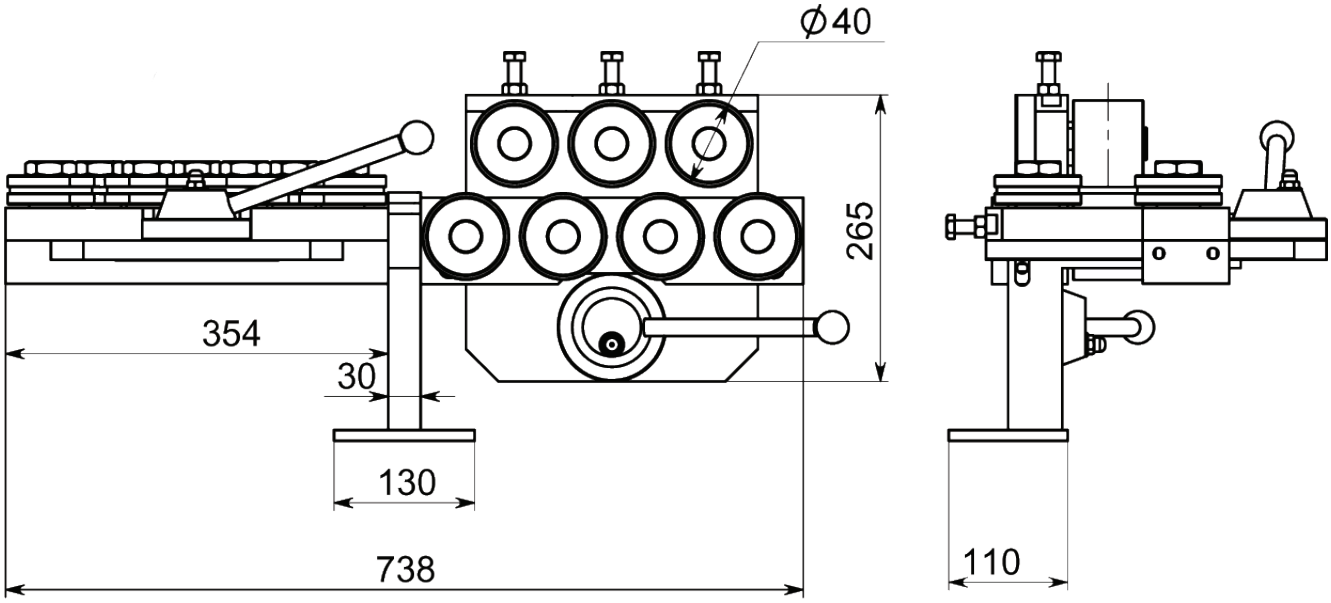


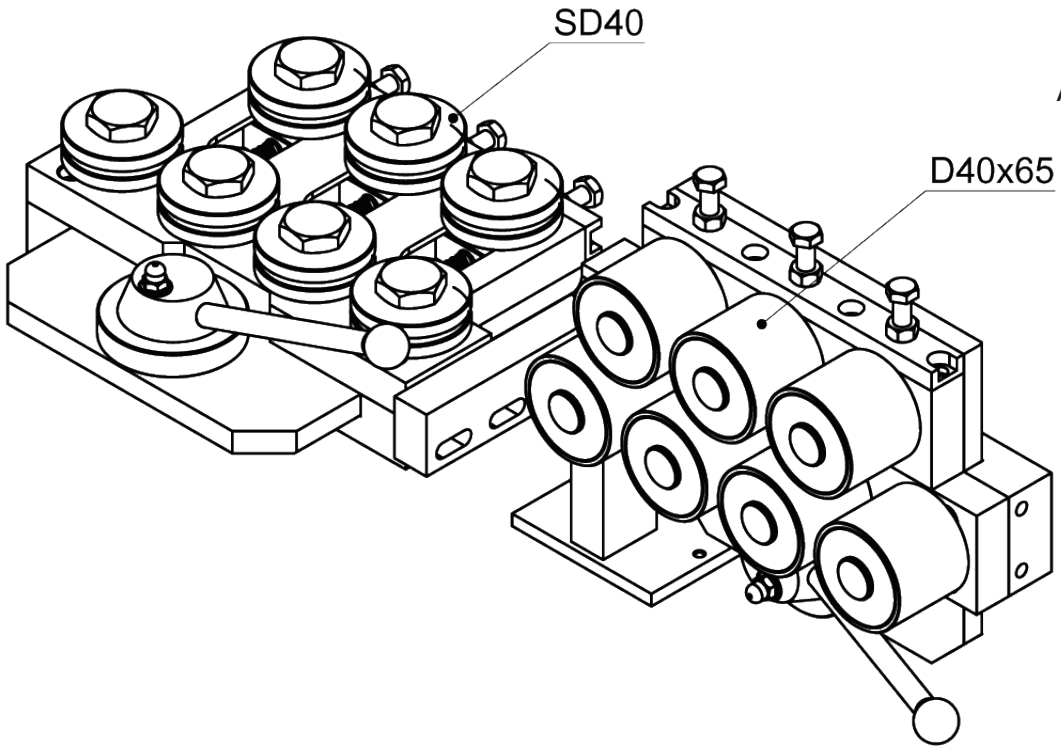


Article: 06575

**Zeichnungs Nr. 3-400420-00**


| | | | | |
|---|---|---|---|---|
| Subec AB | Hesselmans Torg 5<br>SE- 131 54 Nacka<br>Sweden | Phone:<br>Fax: | +46-8-88 46 33<br>+46-8-97 76 58 | Email: info@subec.se<br>Web: www.subec.se |



Copyright © 2023 Subec

# BANDRICHTER S40-Q-7

Max Produkt Ø: 30mm wide

Hochkant

Schnellverschluss mittels Excenter

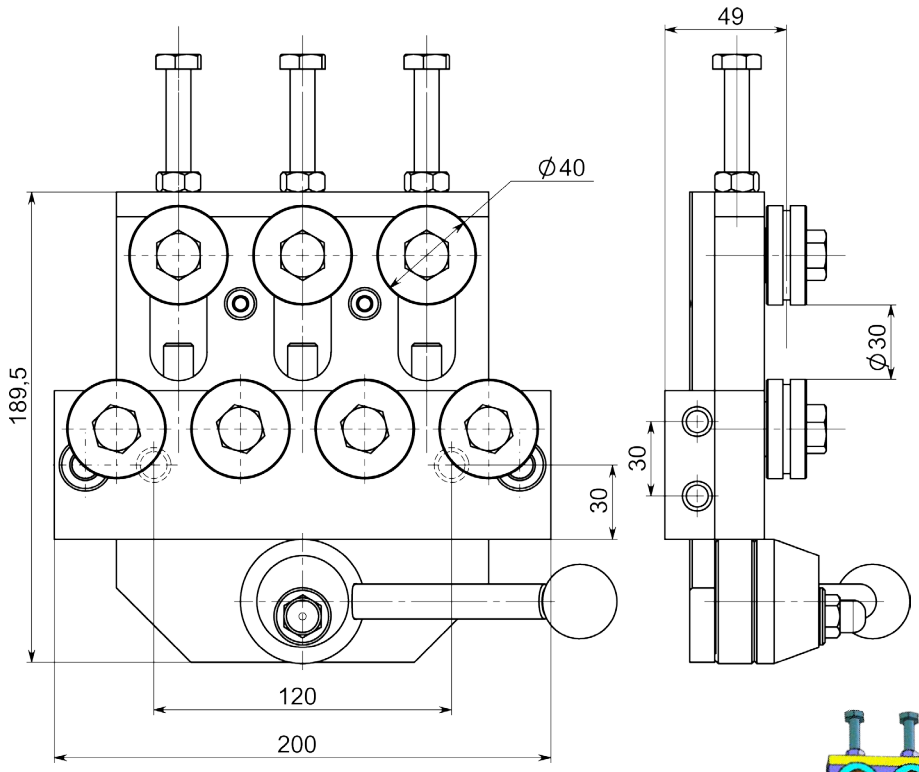


**Option:** Auf Stativ

Article: 04424*
Gewicht: 8,8kg

Article: 04424

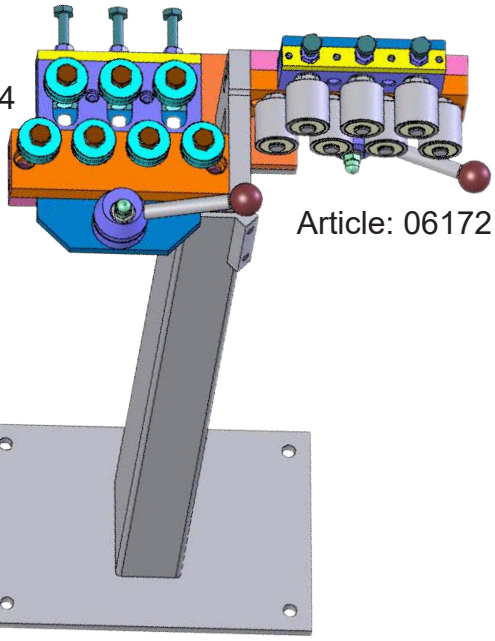

Article: 06172

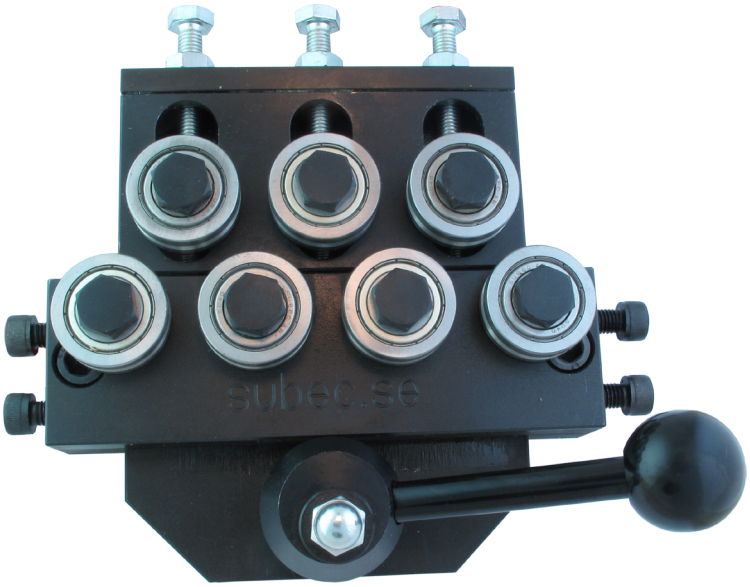


Mit SD Richtrollen

**Zeichnungs Nr. 3-400736-00**

* Stock item

**Subec AB** **Hesselmans Torg 5** **SE- 131 54 Nacka** **Sweden**
**Phone:** **+46-8-88 46 33**
**Fax:** **+46-8-97 76 58**
**Email: info@subec.se**
**Web: www.subec.se**


Copyright © 2023 Subec

# BANDRICHTER S50-Q-7 + S80-AA-7

Schnellverschluss mittels Excenter

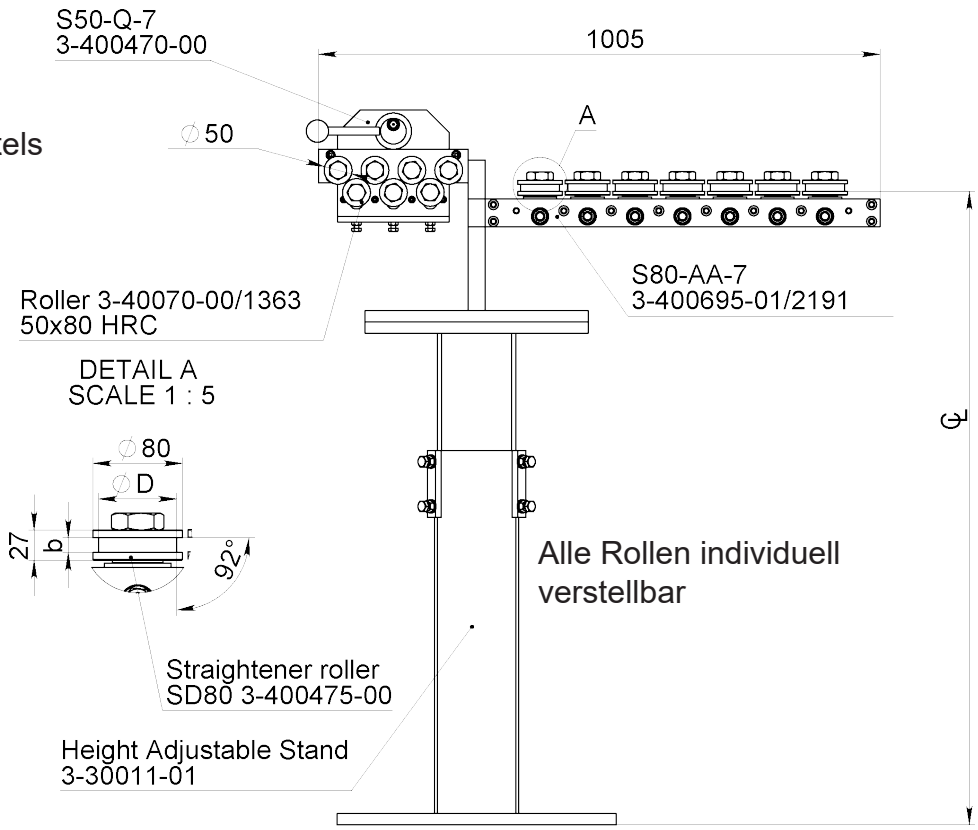


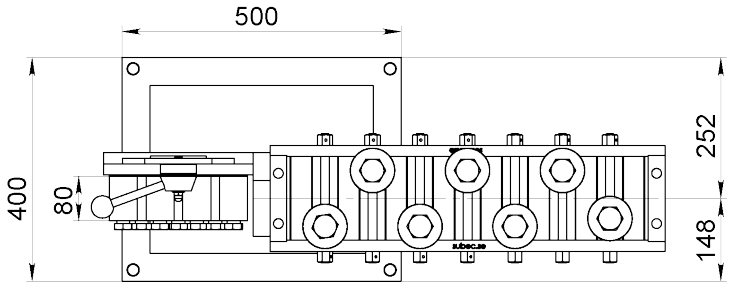


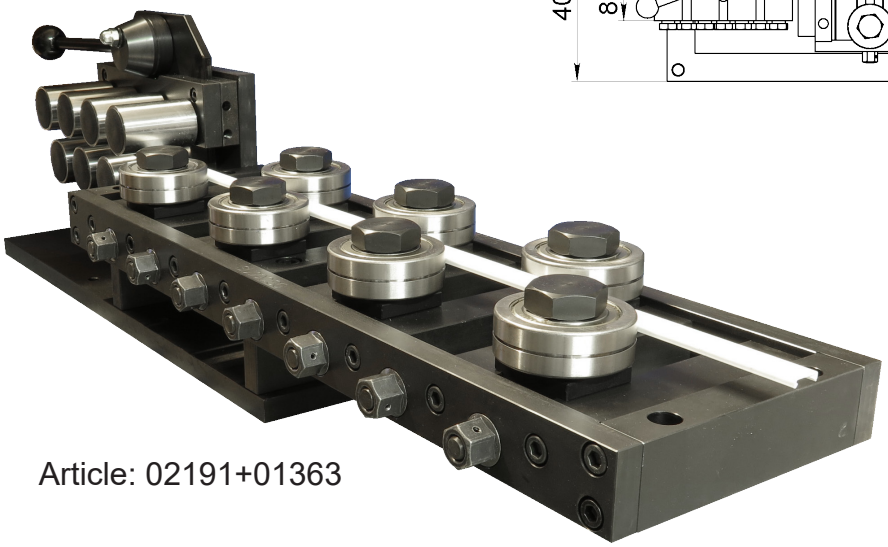

Article: 02191+01363

**Subec AB** **Hesselmans Torg 5** **SE- 131 54 Nacka** **Sweden** **Phone:** **+46-8-88 46 33** **Fax:** **+46-8-97 76 58** **Email: info@subec.se** **Web: www.subec.se**


Copyright © 2023 Subec

# BANDRICHTER, TS 50X110/200-7

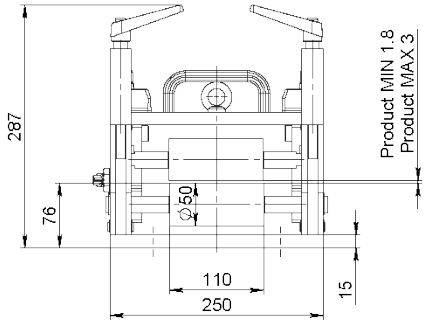


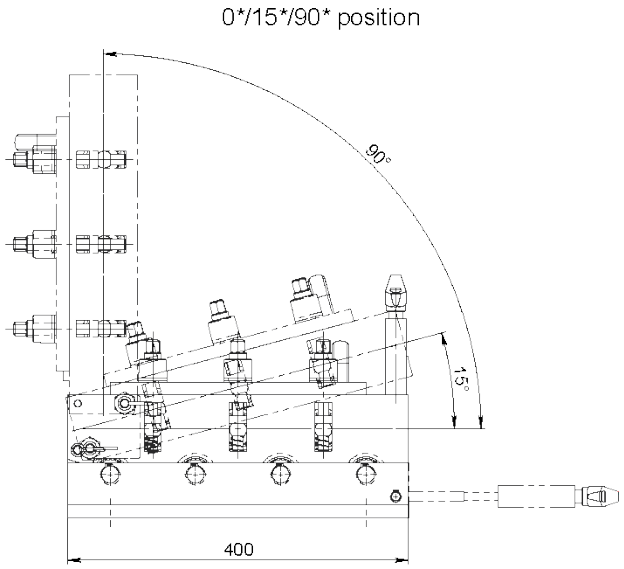


**Info:**
Mit Positionsanzeiger

Typische Banddicke 1,8 bis 3,0 mm.

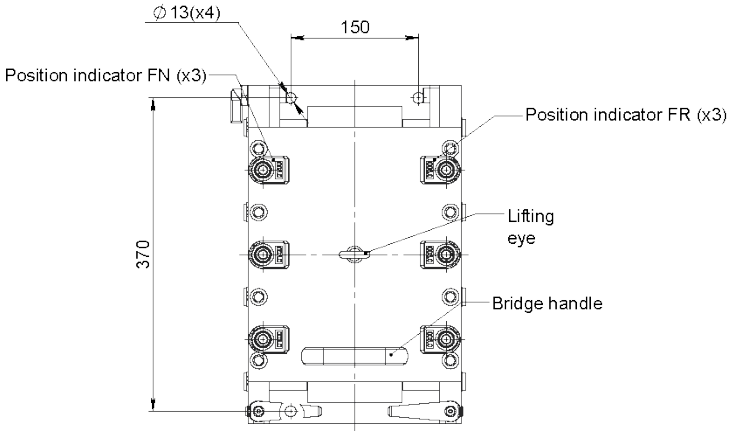


Article: 14068
Max Produkt breite: 110mm







Article: 14067
Max Produkt breite: 200mm

**Zeichnungs Nr. 3-401394-00**

**Subec AB** **Hesselmans Torg 5** **SE- 131 54 Nacka** **Sweden** **Phone:** **+46-8-88 46 33** **Fax:** **+46-8-97 76 58** **Email: info@subec.se** **Web: www.subec.se**


Copyright © 2023 Subec

# BANDRICHTER S52-HW-7

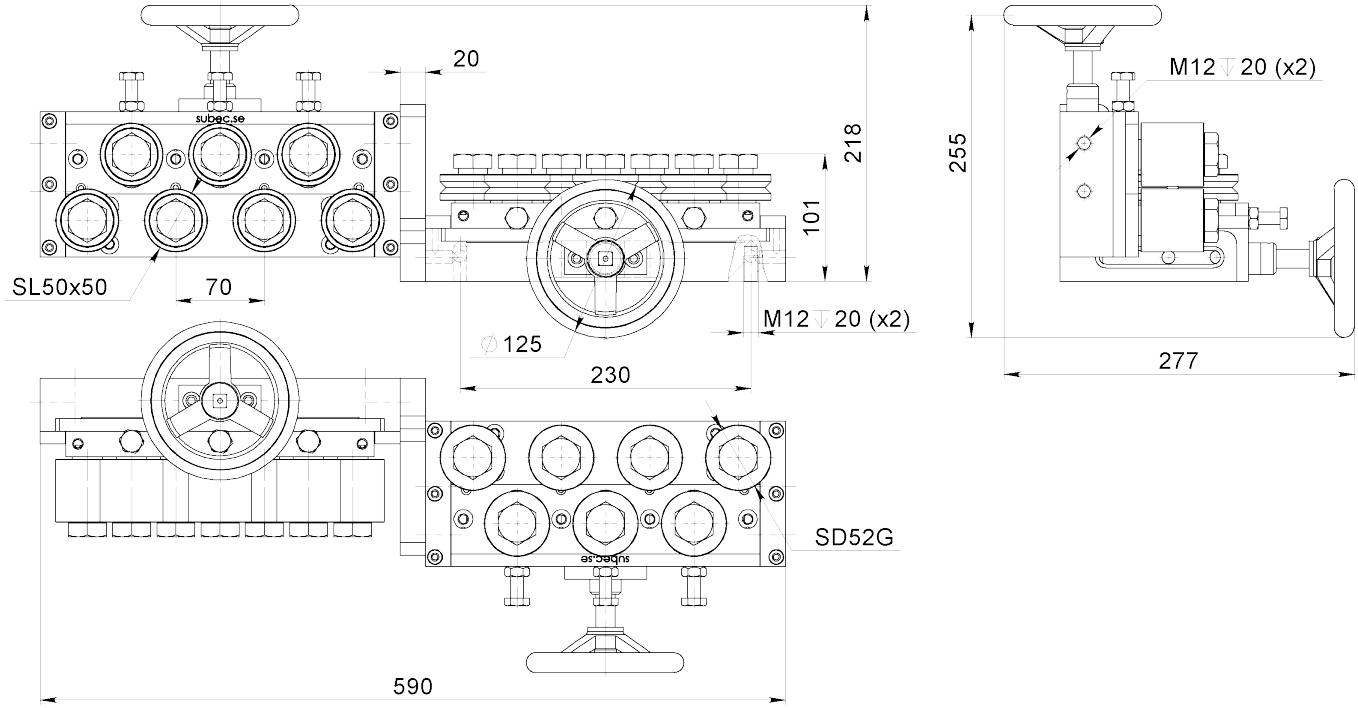


Article: 08370

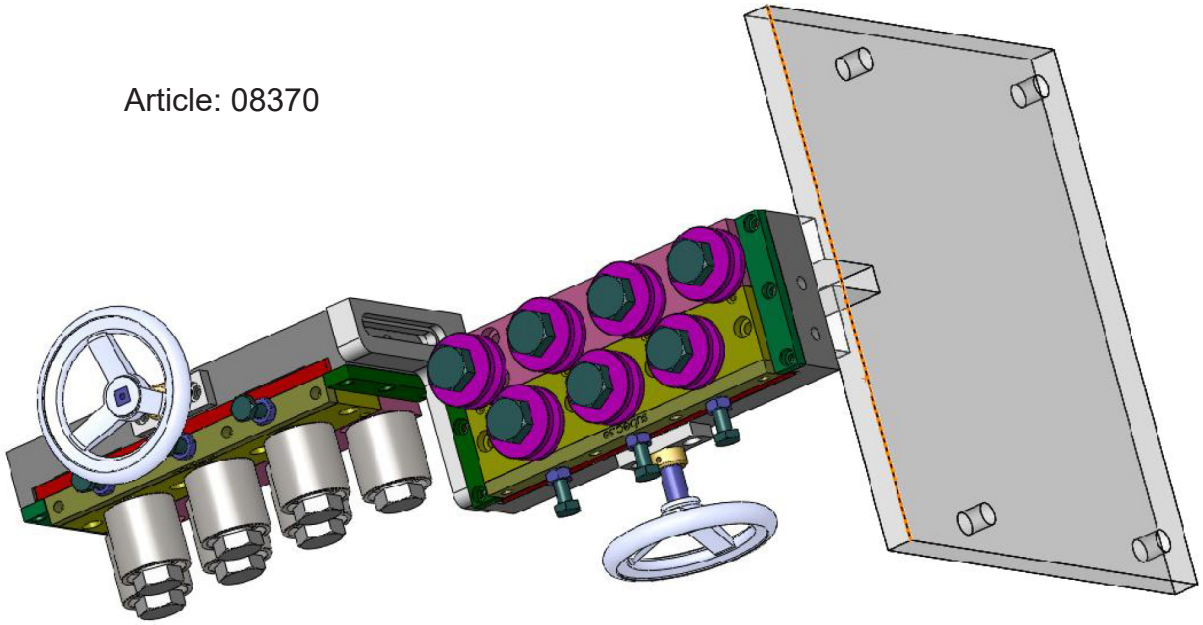

HW = Öffnen/schliessen mit Handrad

**Zeichnungs Nr. 3-400994-00**


| | | | | |
|---|---|---|---|---|
| **Subec AB** | **Hesselmans Torg 5**<br>**SE- 131 54 Nacka**<br>**Sweden** | **Phone:**<br>**Fax:** | **+46-8-88 46 33**<br>**+46-8-97 76 58** | **Email: info@subec.se**<br>**Web: www.subec.se** |



Copyright © 2023 Subec

# BANDRICHTER S80-AA-9

Alle Rollen individuell verstellbar

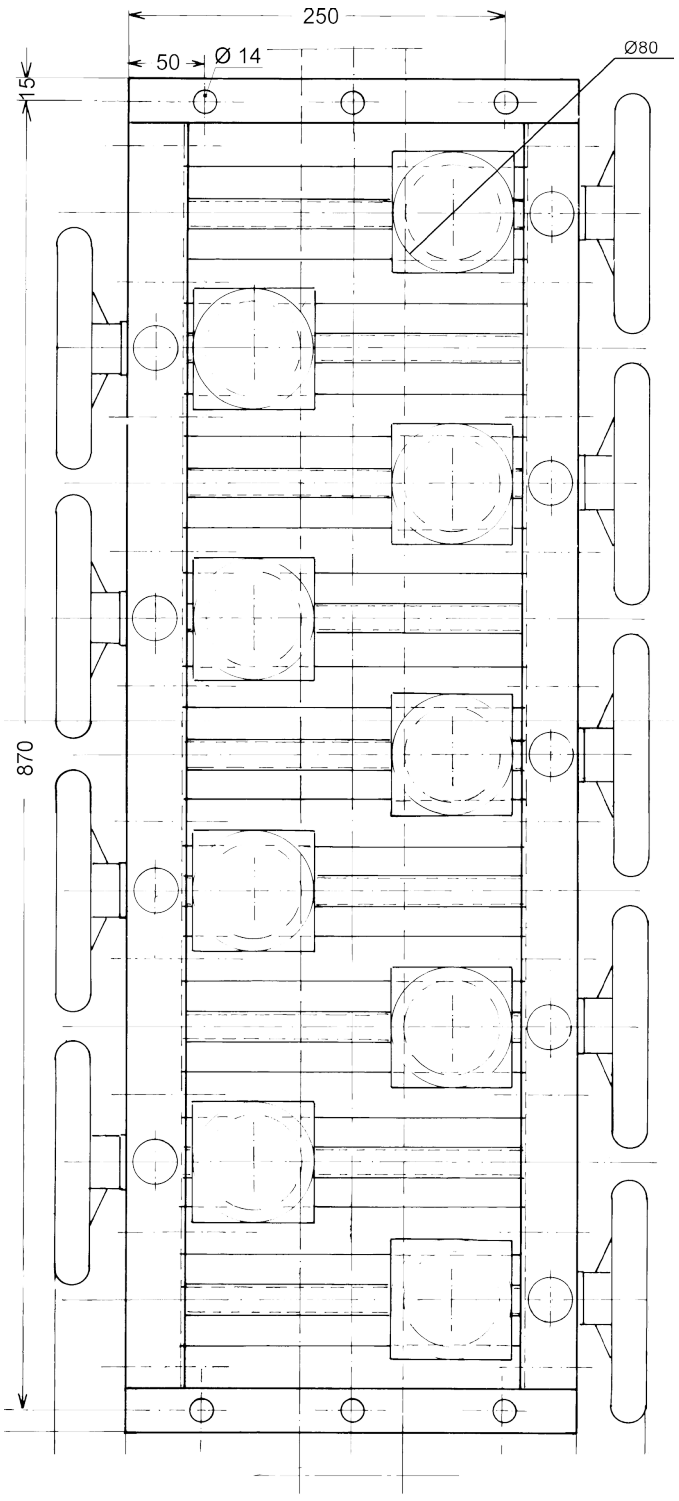


Article: 00095

**Zeichnungs Nr. 3-300115-00**


| | | | | |
|---|---|---|---|---|
| Subec AB | Hesselmans Torg 5<br>SE- 131 54 Nacka<br>Sweden | Phone:<br>Fax: | +46-8-88 46 33<br>+46-8-97 76 58 | Email: info@subec.se<br>Web: www.subec.se |



Copyright © 2023 Subec

# VORFORMER FÜR RUNDE/FLACHE STAHLDRÄHTE



Article: 1149
Gewicht: 59kg
34 Positionen

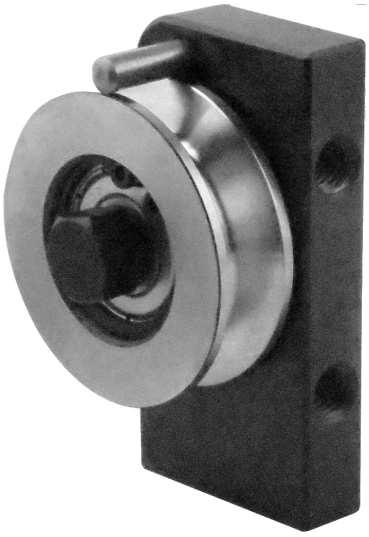

Vorformer Zubehör



Article: 2791
6 Positionen

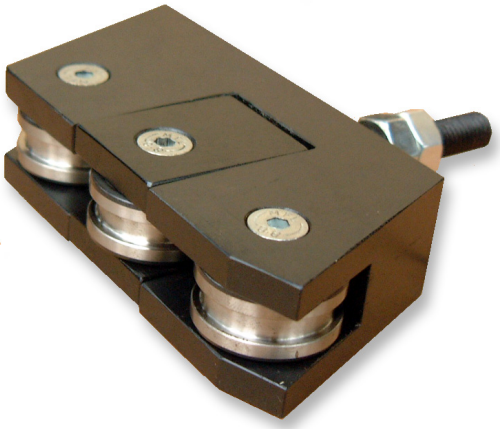



Article: 2790
6 Positionen

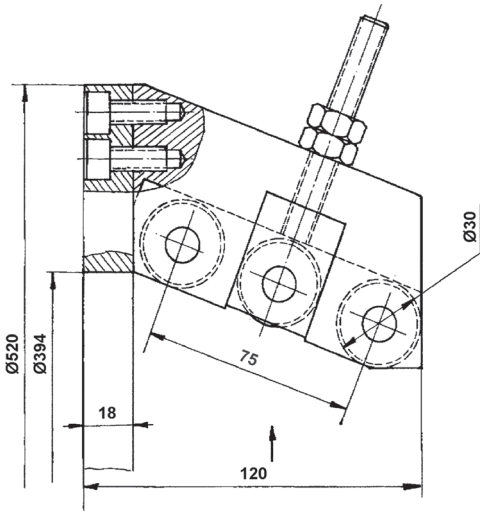


**Zeichnungs Nr. 3-400787-00**

**Subec AB** **Hesselmans Torg 5** **SE- 131 54 Nacka** **Sweden**
**Phone:** **+46-8-88 46 33**
**Fax:** **+46-8-97 76 58**
**Email: info@subec.se**
**Web: www.subec.se**


Copyright © 2023 Subec

# VORFORMER - RADIAL DEFORMATION

## Für Verseilmaschinen 6 Positionen

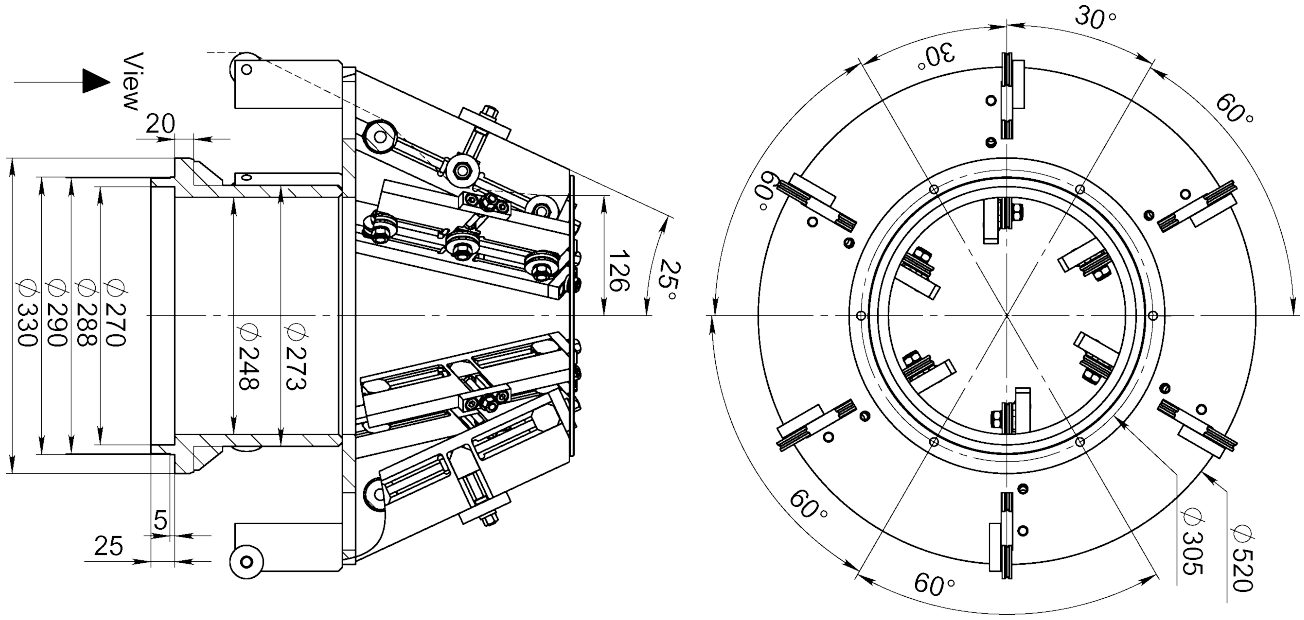


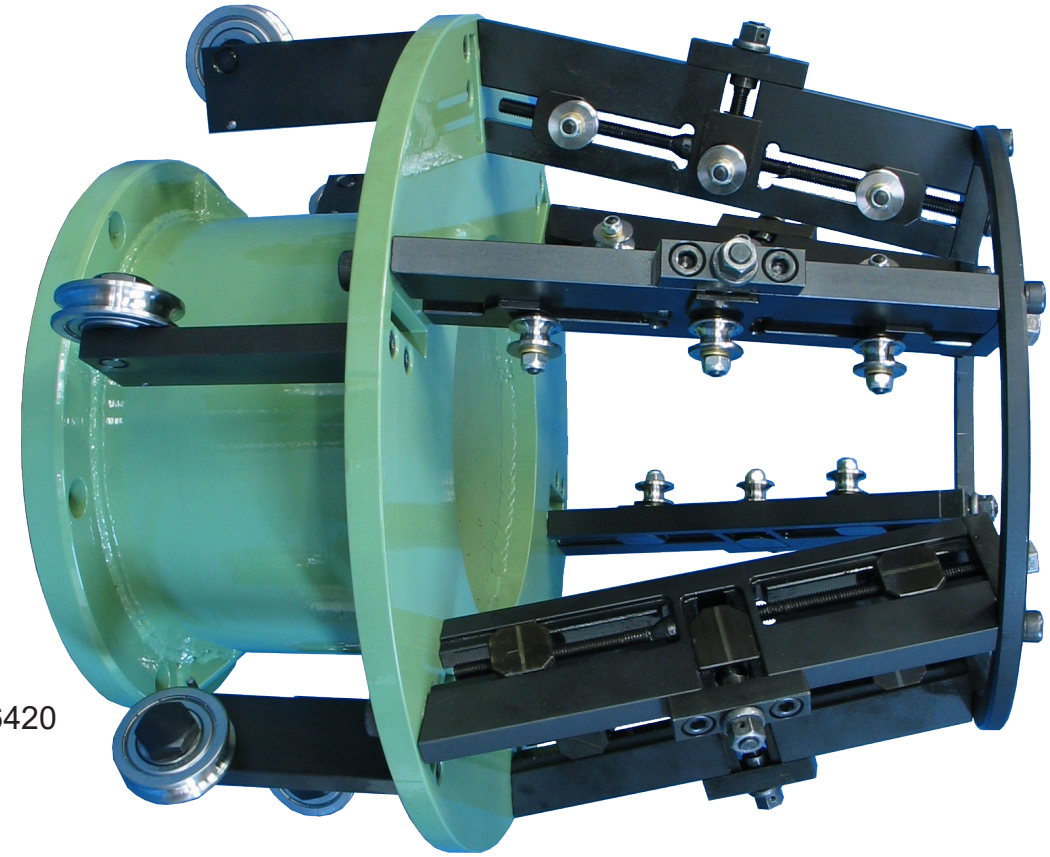

Article: 6420

**Zeichnungs Nr. 3-400513-06**


| | | | | |
|---|---|---|---|---|
| Subec AB | Hesselmans Torg 5<br>SE- 131 54 Nacka<br>Sweden | Phone:<br>Fax: | +46-8-88 46 33<br>+46-8-97 76 58 | Email: info@subec.se<br>Web: www.subec.se |



Copyright © 2023 Subec

# VORFORMER - RADIAL DEFORMATION

## Für Verseilmaschinen 12, 18, 24 Positionen

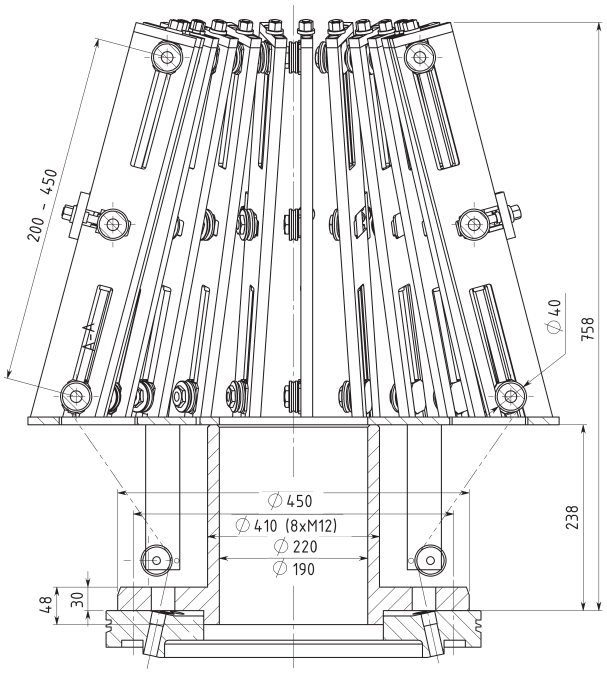


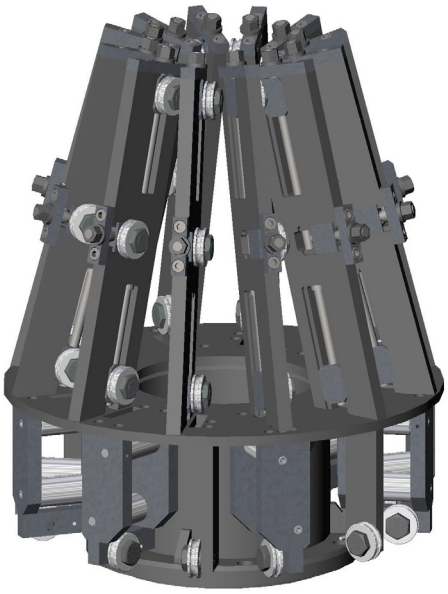

12 Positionen

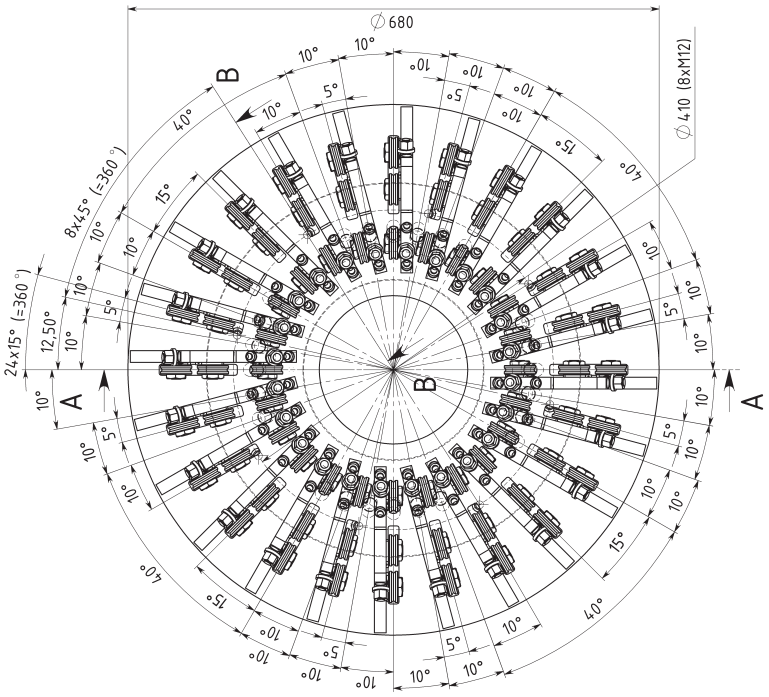


24 Positionen

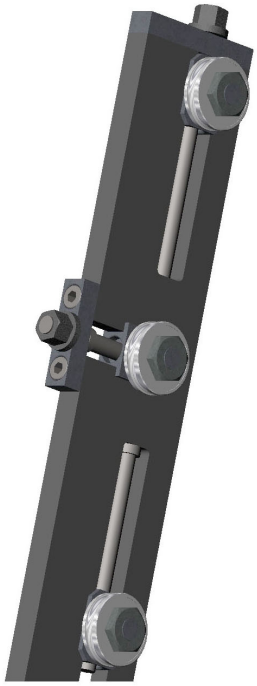

**Zeichnungs Nr. 3-400513-24**


| | | | | |
|---|---|---|---|---|
| **Subec AB** | **Hesselmans Torg 5**<br>**SE- 131 54 Nacka**<br>**Sweden** | **Phone:**<br>**Fax:** | **+46-8-88 46 33**<br>**+46-8-97 76 58** | **Email: info@subec.se**<br>**Web: www.subec.se** |



Copyright © 2023 Subec

# VORFORMER - RADIAL DEFORMATION

## Für Verseilmaschinen 24 Positionen

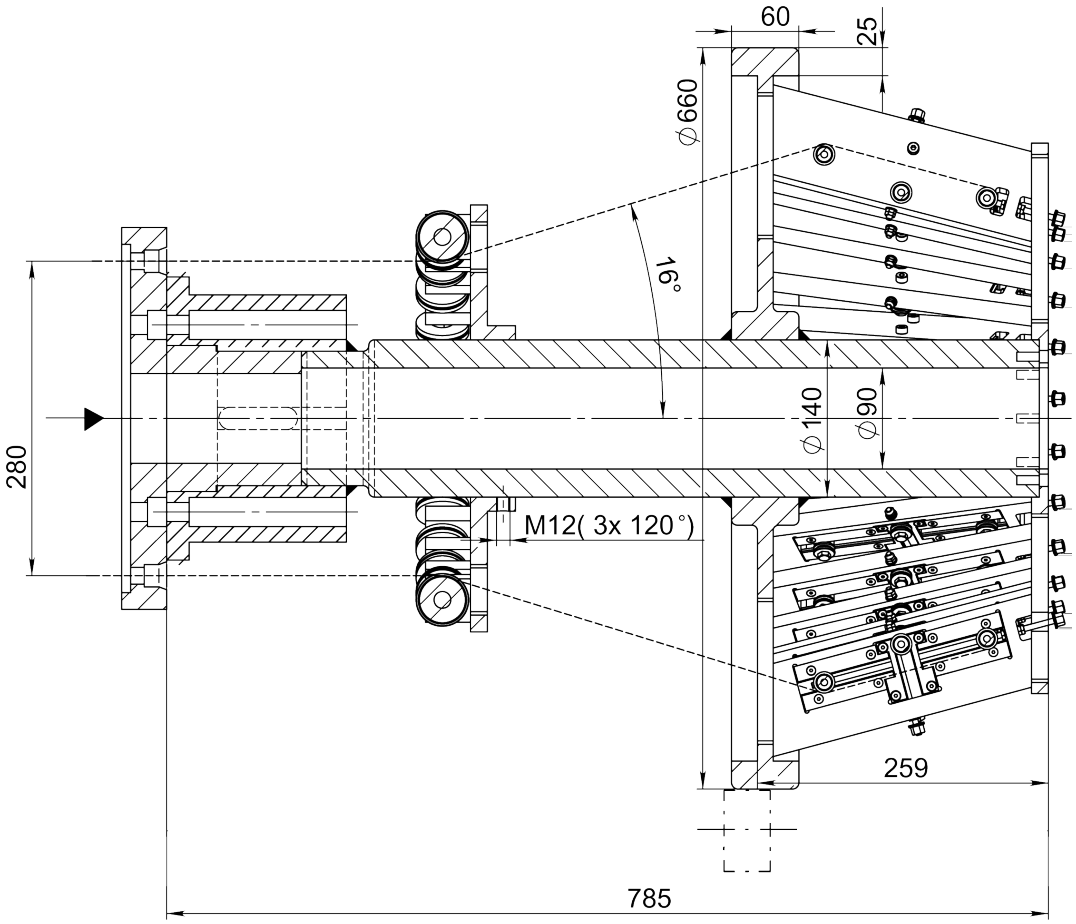


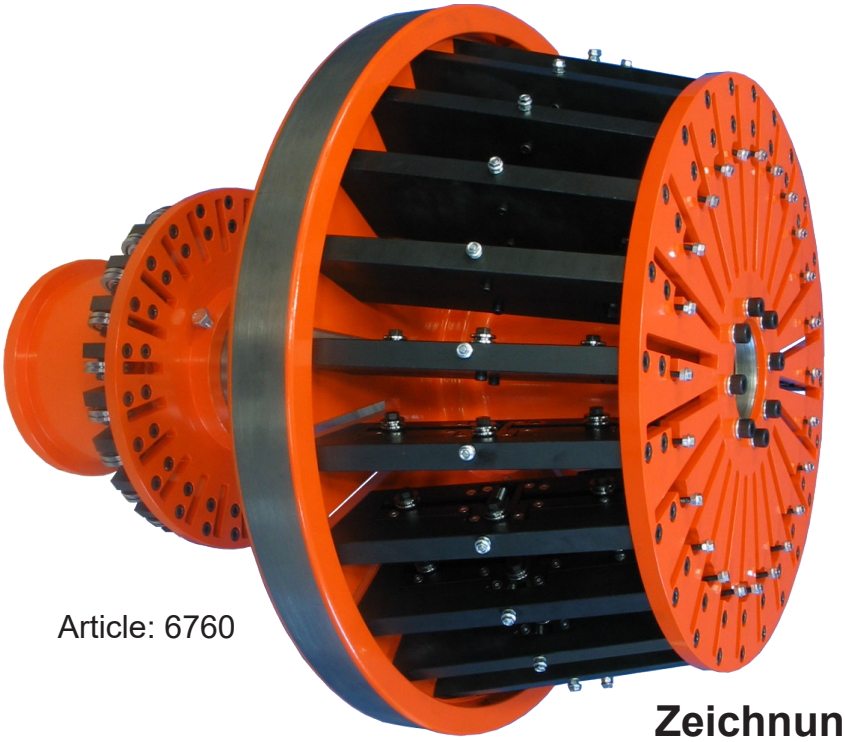



Article: 6760

**Zeichnungs Nr. 3-400513-06**


| | | | | |
|---|---|---|---|---|
| Subec AB | Hesselmans Torg 5<br>SE- 131 54 Nacka<br>Sweden | Phone:<br>Fax: | +46-8-88 46 33<br>+46-8-97 76 58 | Email: info@subec.se<br>Web: www.subec.se |



Copyright © 2023 Subec

# VORFORMER - RADIAL DEFORMATION

## Für Verseilmaschinen 88 Positionen

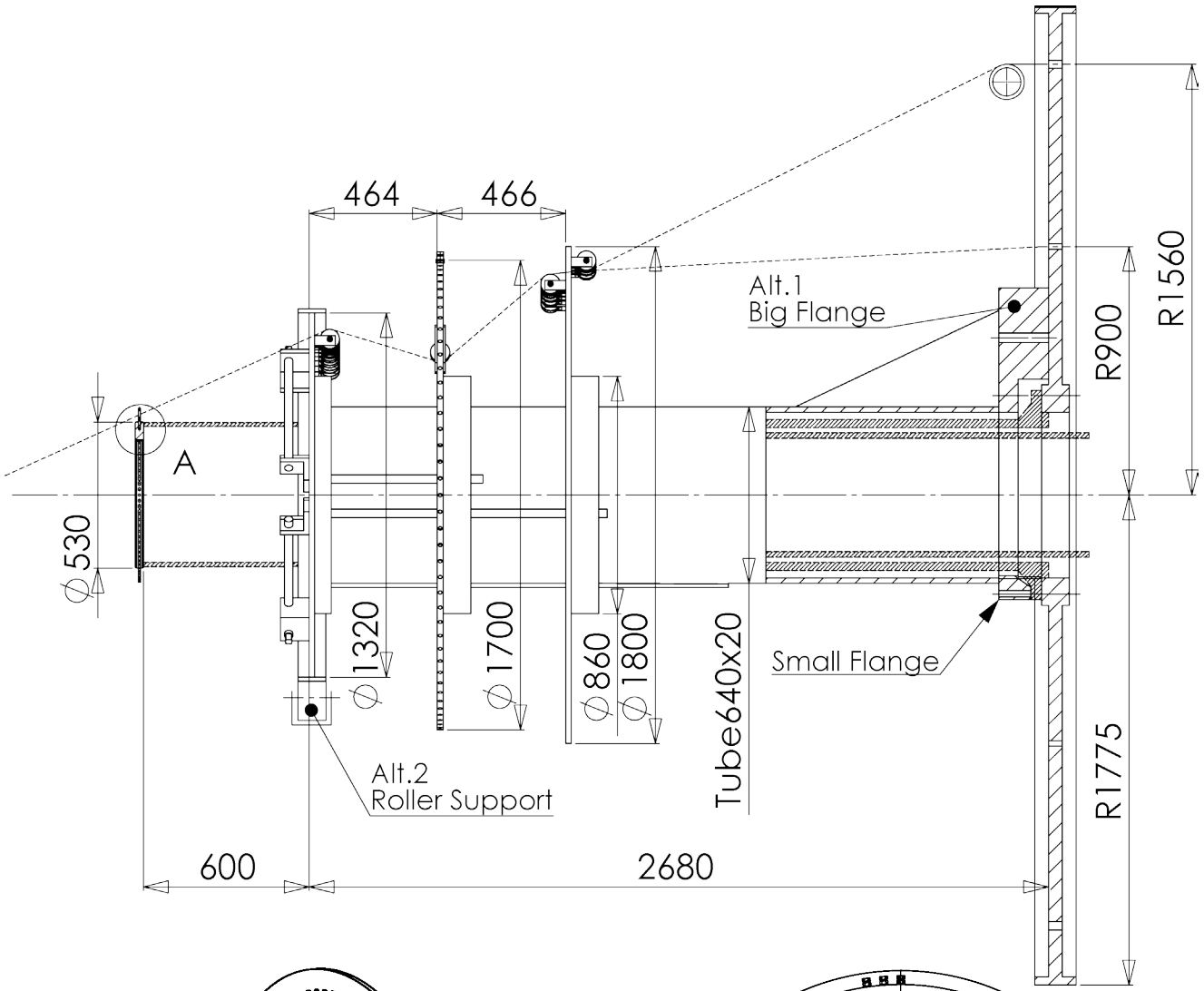


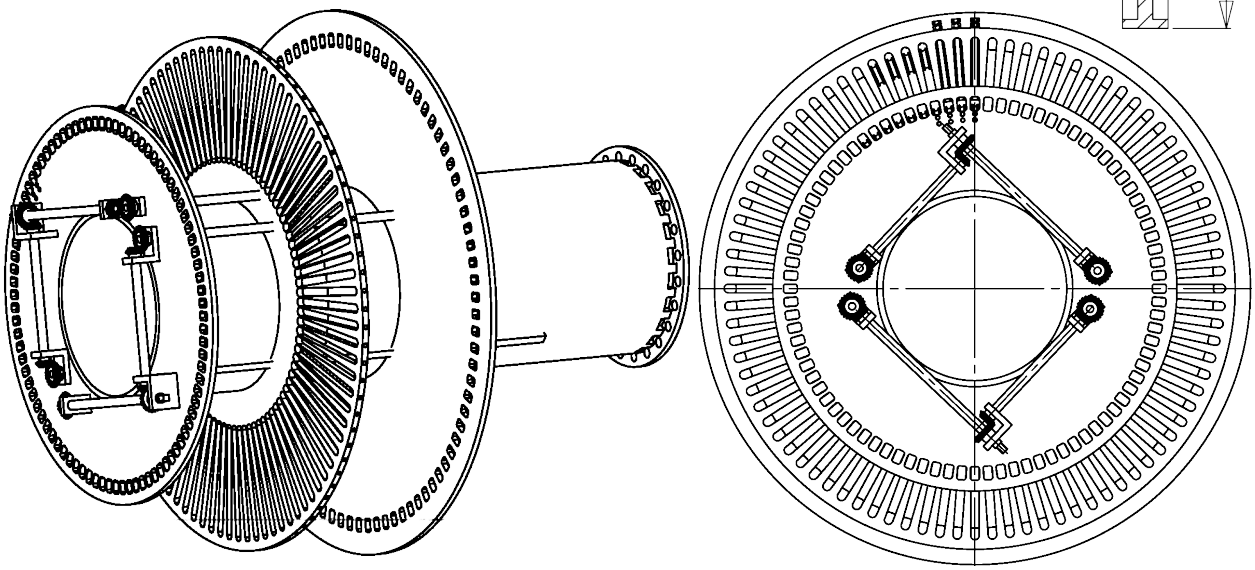

**Zeichnungs Nr. 3-400784-00**

Subec AB Hesselmans Torg 5 SE- 131 54 Nacka Sweden
Phone: +46-8-88 46 33
Fax: +46-8-97 76 58
Email: info@subec.se
Web: www.subec.se


Copyright © 2023 Subec

# VORFORMER - TANGENTIAL DEFORMATION

## Für Verseilmaschinen 6 Positionen

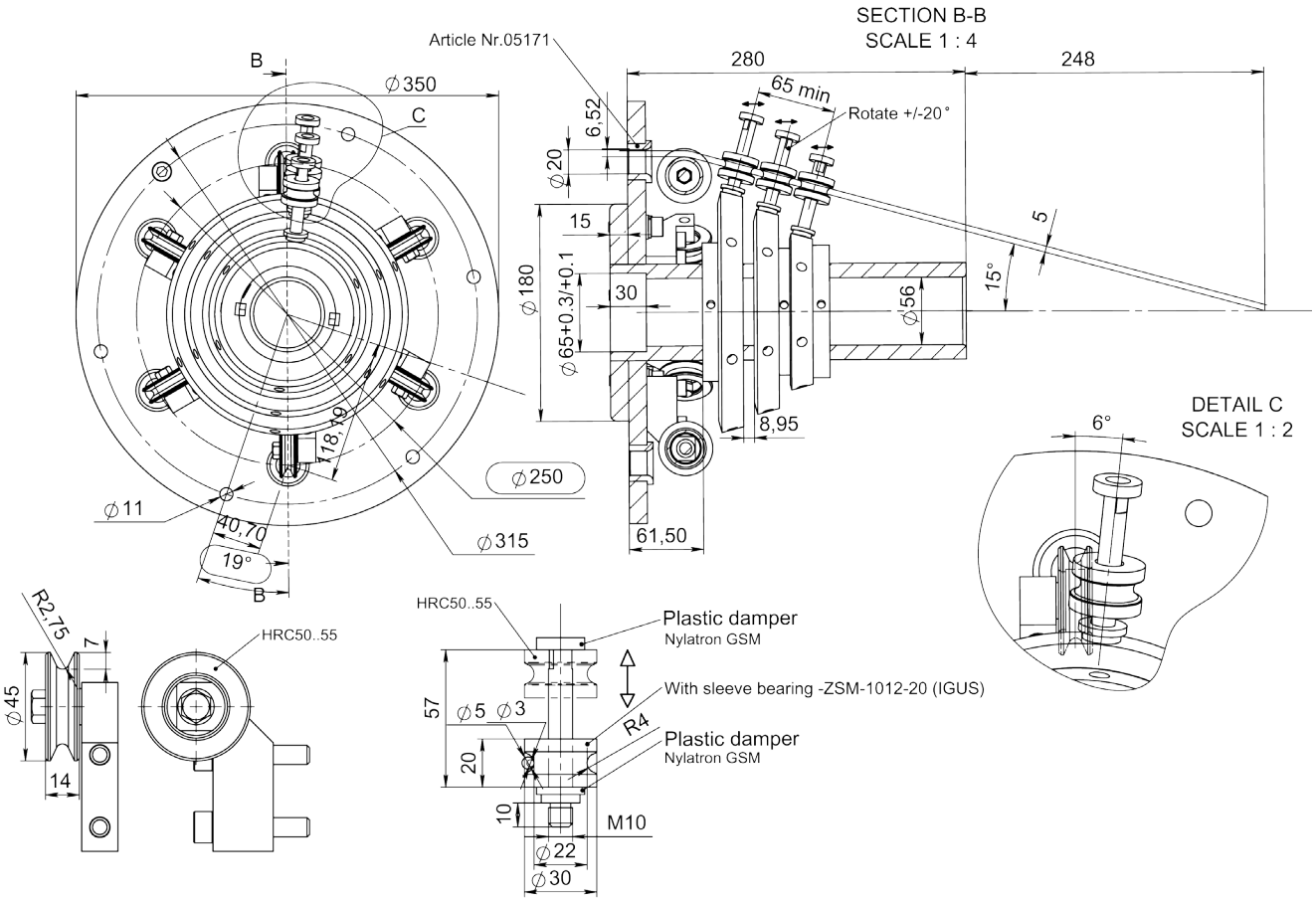


Article: 11443



**Zeichnungs Nr. 3-401291-00**


| | | | | |
|---|---|---|---|---|
| **Subec AB** | **Hesselmans Torg 5**<br>**SE- 131 54 Nacka**<br>**Sweden** | **Phone:**<br>**Fax:** | **+46-8-88 46 33**<br>**+46-8-97 76 58** | **Email: info@subec.se**<br>**Web: www.subec.se** |



Copyright © 2023 Subec

# VORFORMER - TANGENTIAL DEFORMATION

## Für Verseilmaschinen 6, 12, 30 Positionen

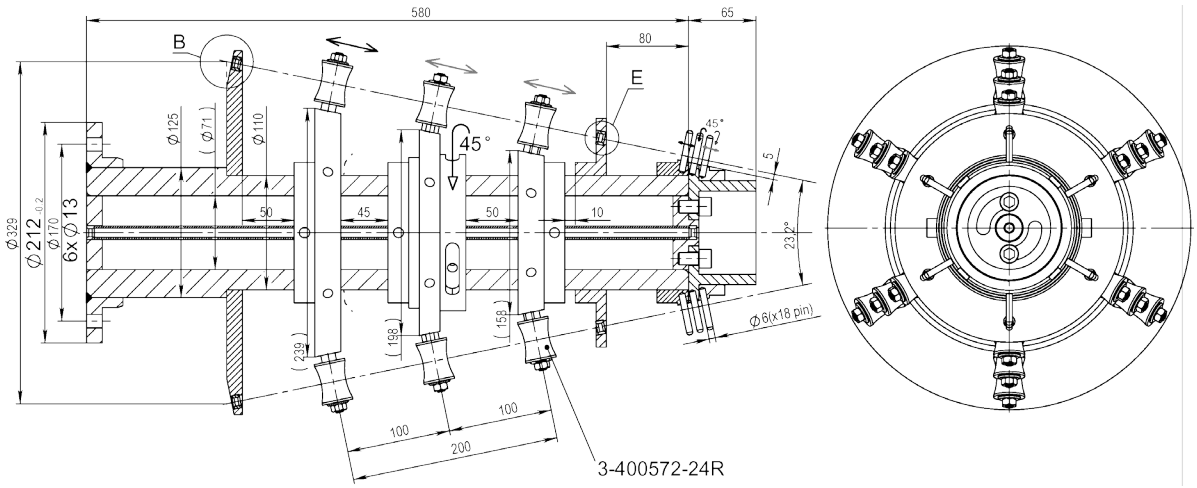


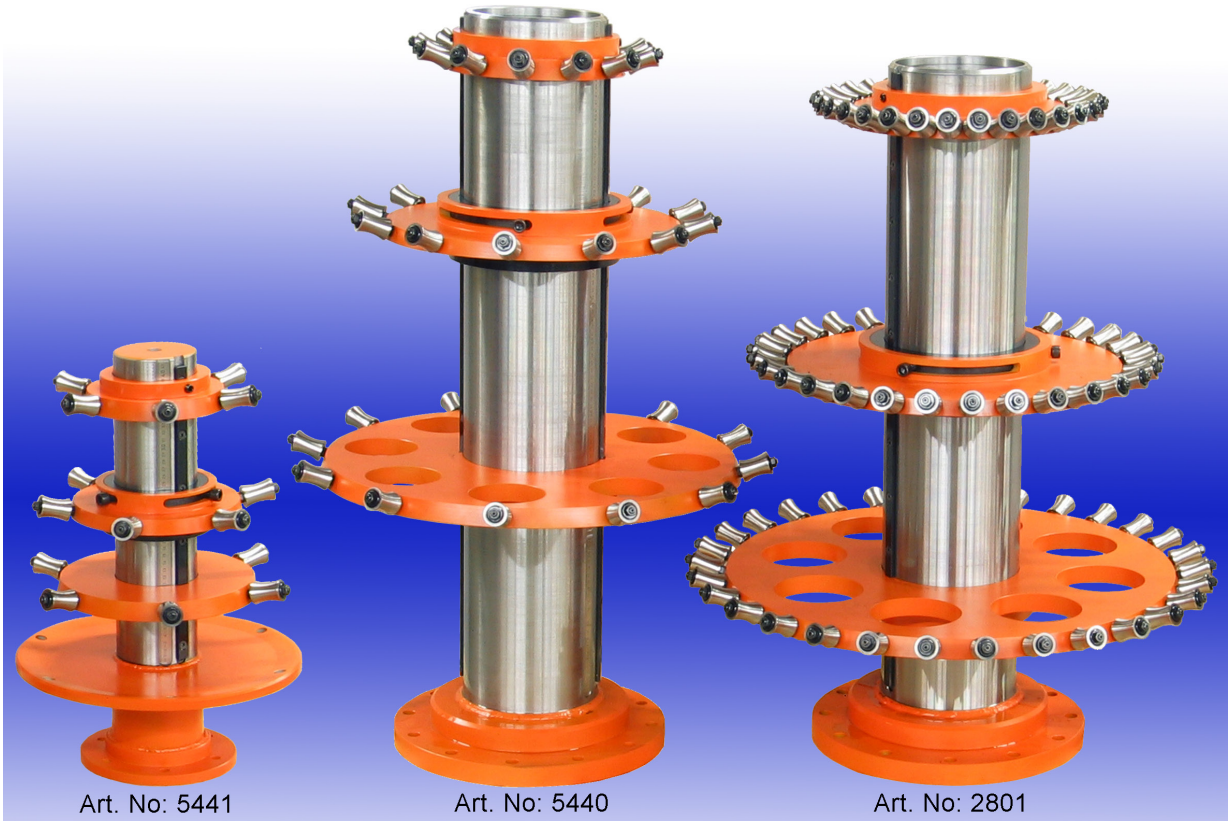


## Zeichnungs Nr. 3-400572-XX


| | | | | |
|---|---|---|---|---|
| Subec AB | Hesselmans Torg 5<br>SE- 131 54 Nacka<br>Sweden | Phone:<br>Fax: | +46-8-88 46 33<br>+46-8-97 76 58 | Email: info@subec.se<br>Web: www.subec.se |



Copyright © 2023 Subec

# VORFORMER - TANGENTIAL DEFORMATION

## Für Verseilmaschinen 12 Positionen

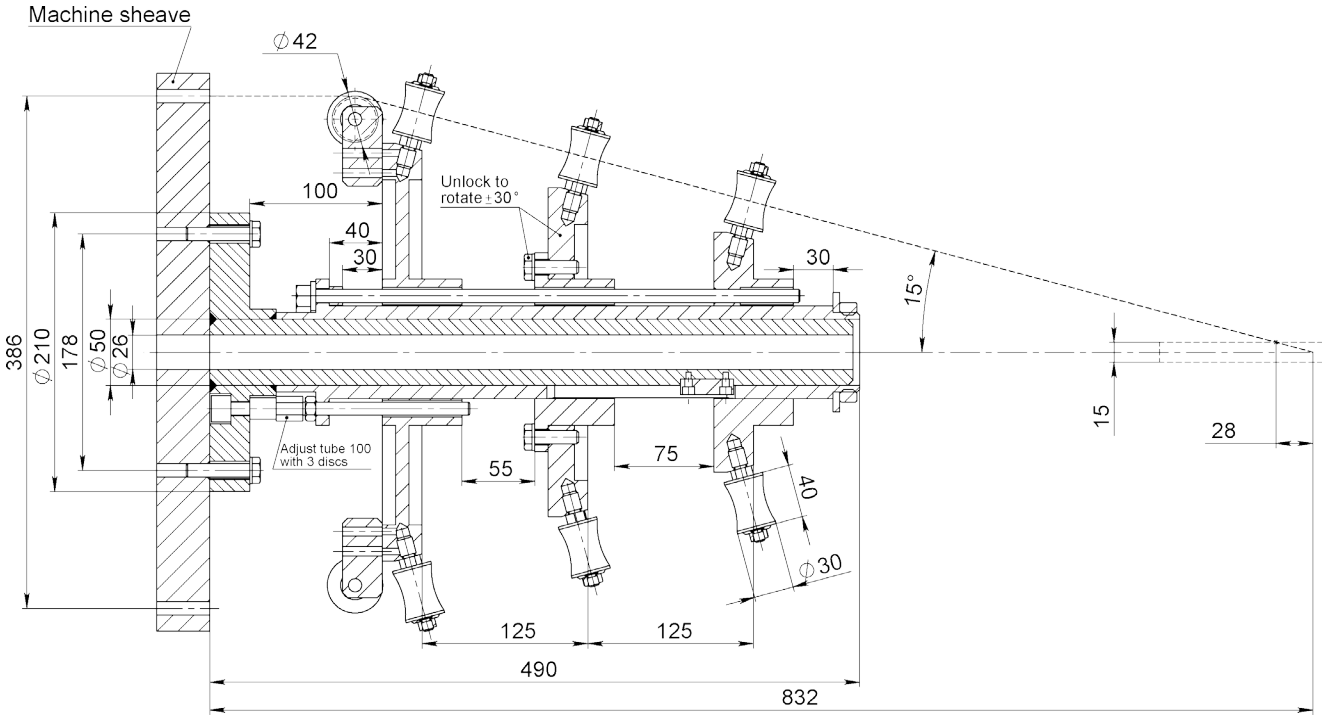


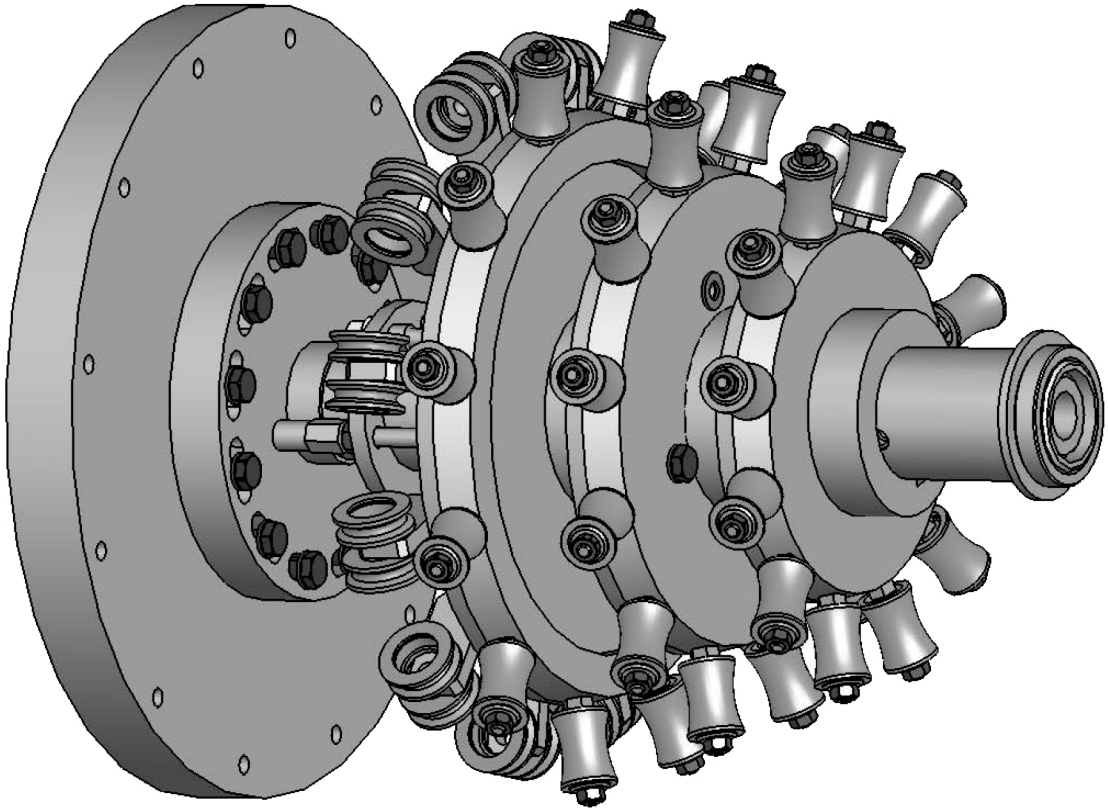

**Zeichnungs Nr. 3-400617-60**


| | | | | |
|---|---|---|---|---|
| Subec AB | Hesselmans Torg 5<br>SE- 131 54 Nacka<br>Sweden | Phone:<br>Fax: | +46-8-88 46 33<br>+46-8-97 76 58 | Email: info@subec.se<br>Web: www.subec.se |



Copyright © 2023 Subec

# VORFORMER - RADIAL DEFORMATION

## Für Verseilmaschinen 12 Positionen

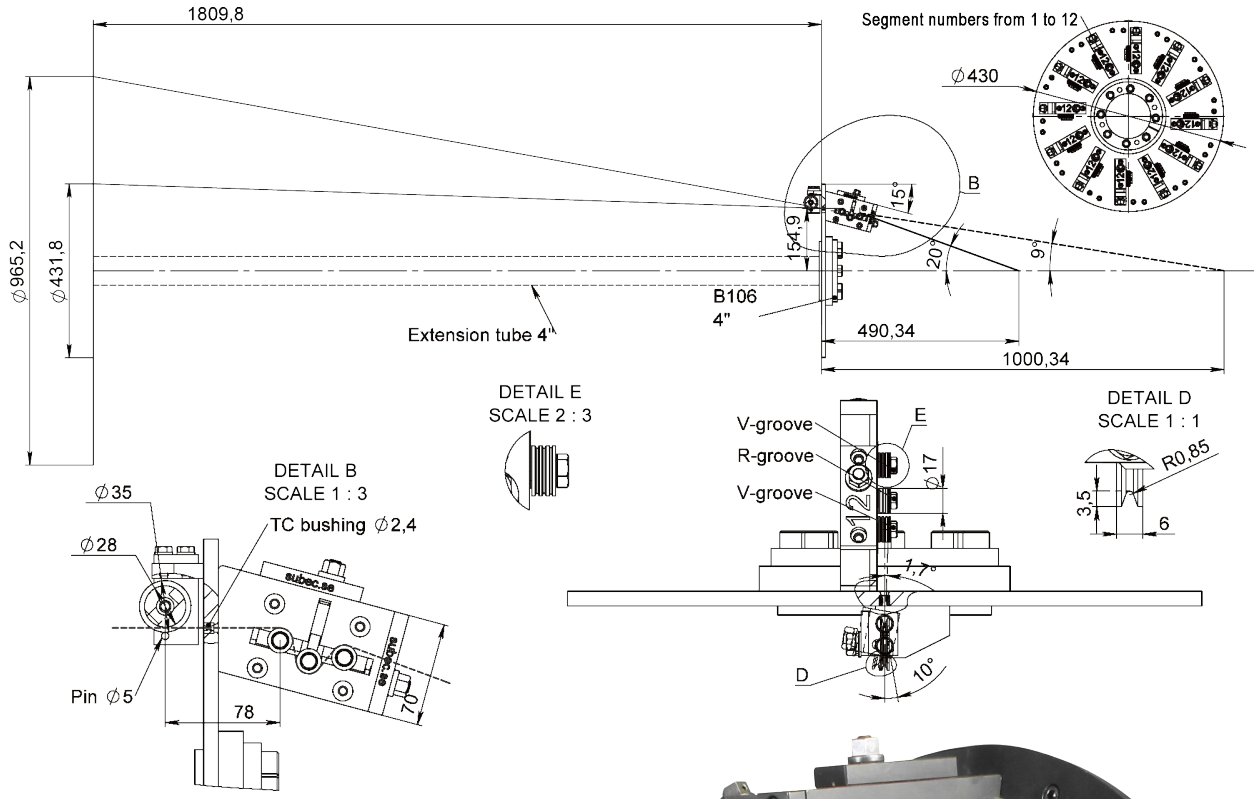


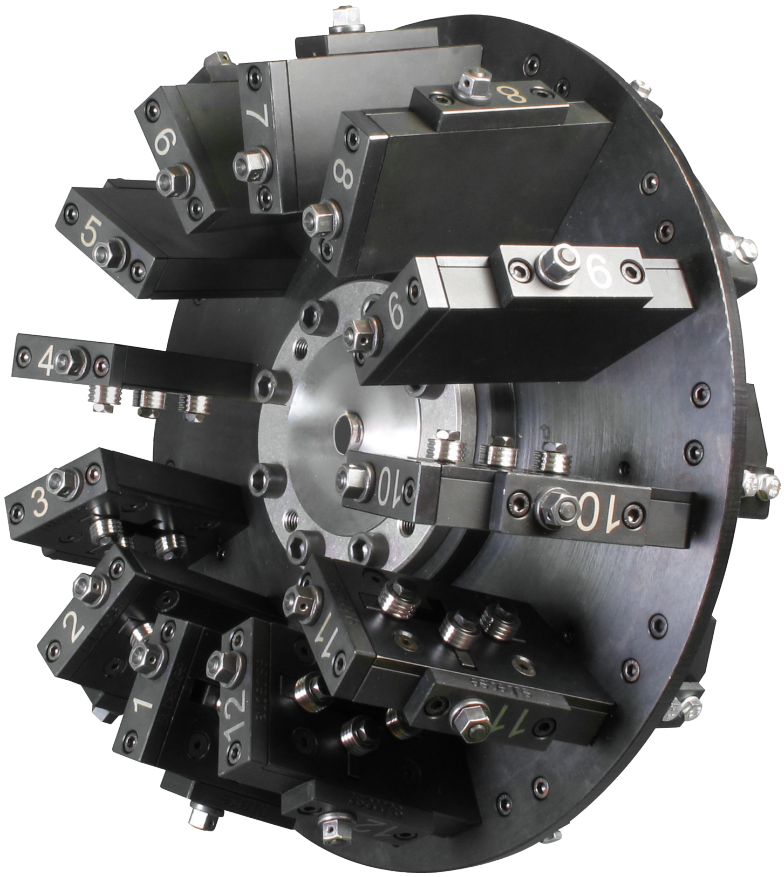

Article: 13683

## Zeichnungs Nr. 3-400513-12


| | | | | |
|---|---|---|---|---|
| **Subec AB** | **Hesselmans Torg 5**<br>**SE- 131 54 Nacka**<br>**Sweden** | **Phone:**<br>**Fax:** | **+46-8-88 46 33**<br>**+46-8-97 76 58** | **Email: info@subec.se**<br>**Web: www.subec.se** |



Copyright © 2023 Subec

# VORFORMER - TANGENTIAL DEFORMATION

## Für Verseilmaschinen 12, 18, 24 Positionen

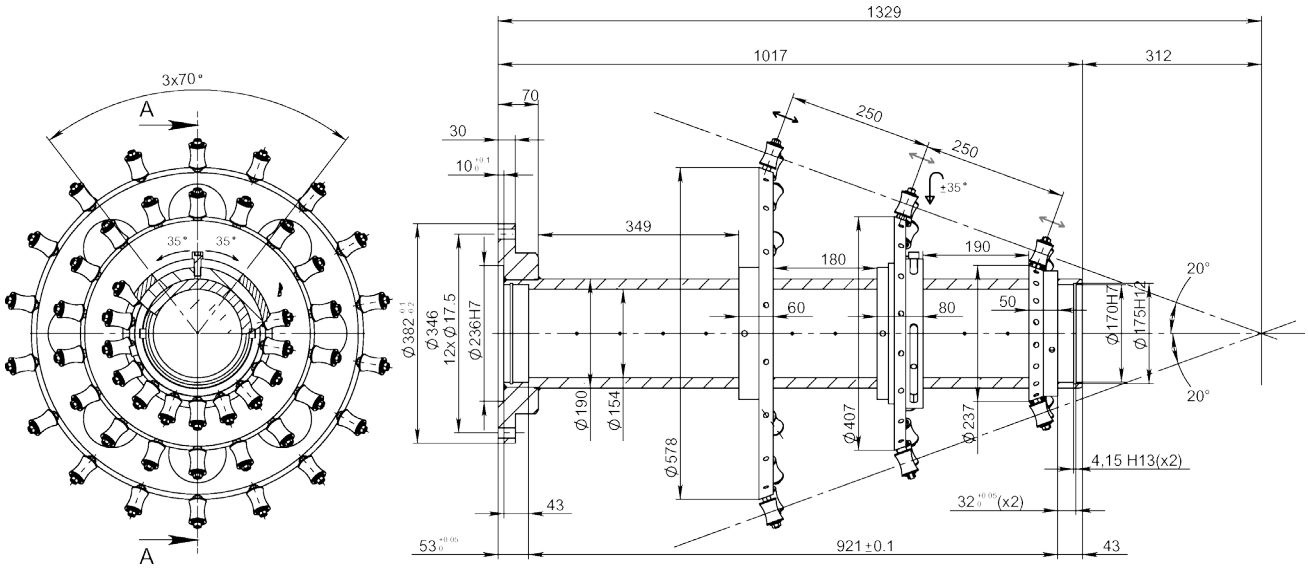




**Zeichnungs Nr. 3-400572-XX**


| | | | | |
|---|---|---|---|---|
| Subec AB | Hesselmans Torg 5<br>SE- 131 54 Nacka<br>Sweden | Phone:<br>Fax: | +46-8-88 46 33<br>+46-8-97 76 58 | Email: info@subec.se<br>Web: www.subec.se |



Copyright © 2023 Subec

# VORFORMER - TANGENTIAL DEFORMATION

## Für Verseilmaschinen 12, 18 Positionen

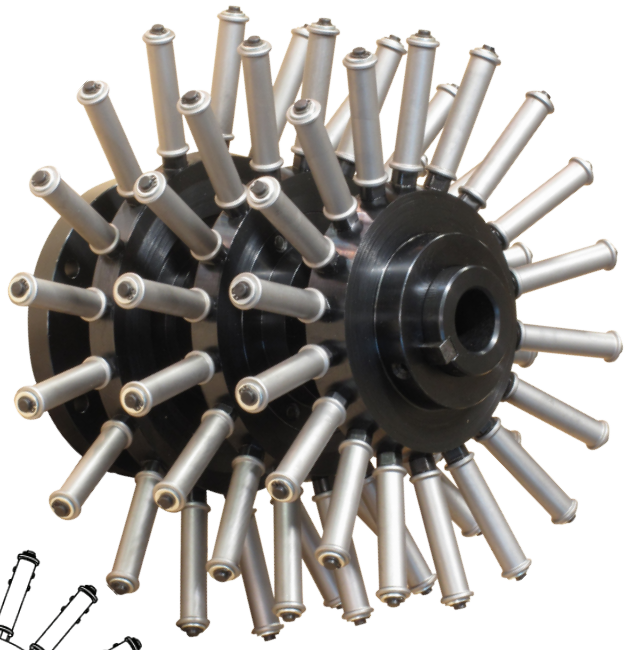

### 18 Positionen
Article: 8882

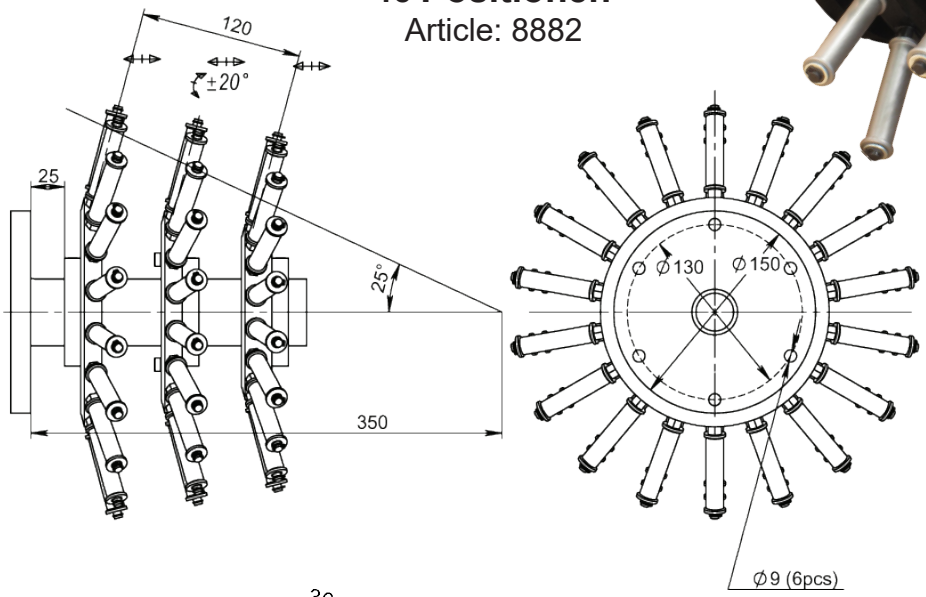


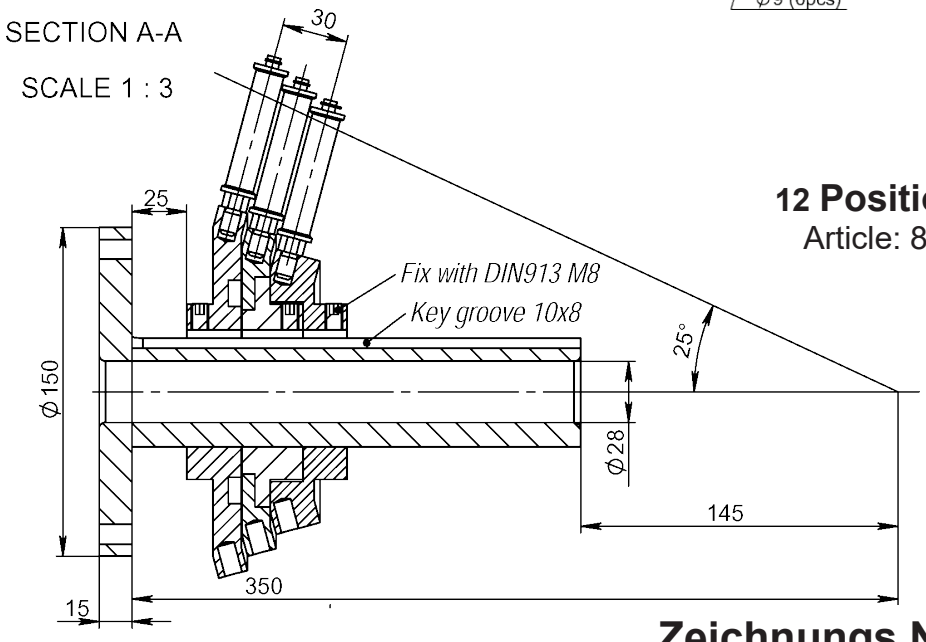


### 12 Positionen
Article: 8804

**Zeichnungs Nr. 3-401134-XX**


| | | | | |
|---|---|---|---|---|
| Subec AB | Hesselmans Torg 5<br>SE- 131 54 Nacka<br>Sweden | Phone:<br>Fax: | +46-8-88 46 33<br>+46-8-97 76 58 | Email: info@subec.se<br>Web: www.subec.se |



Copyright © 2023 Subec

# VORFORMER - TANGENTIAL DEFORMATION

## Für Verseilmaschinen 60 Positionen

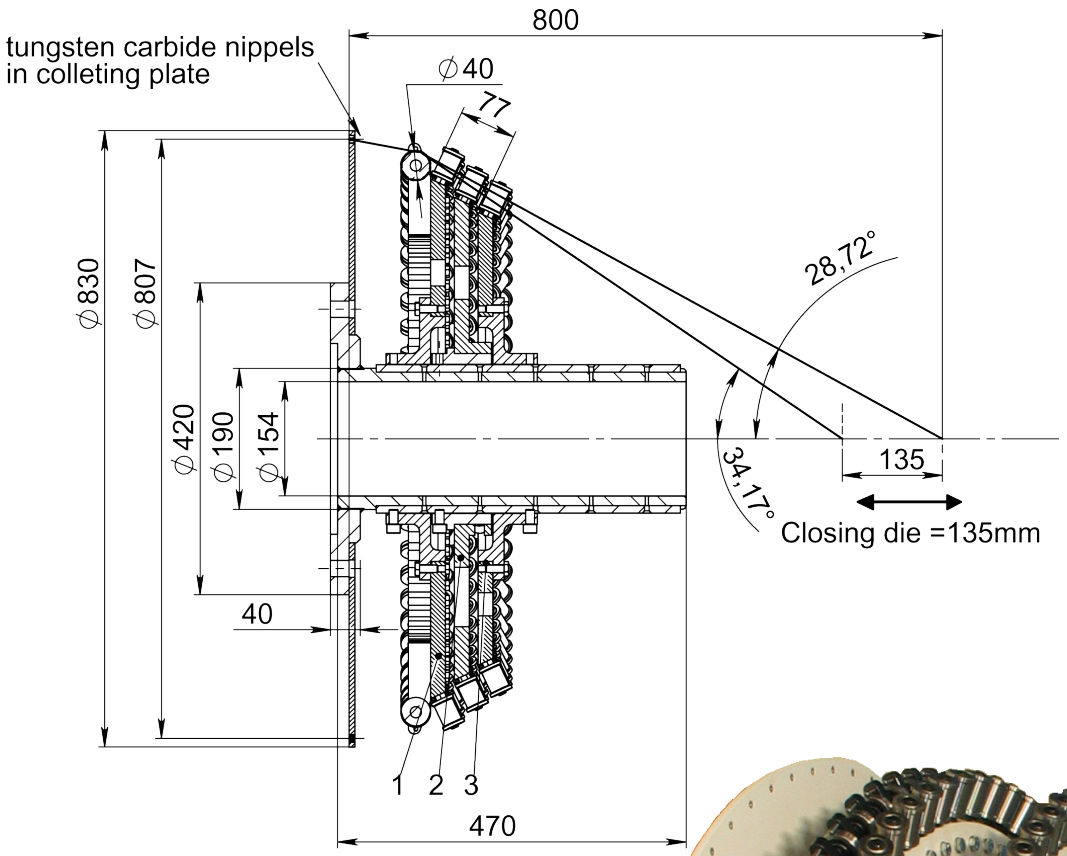


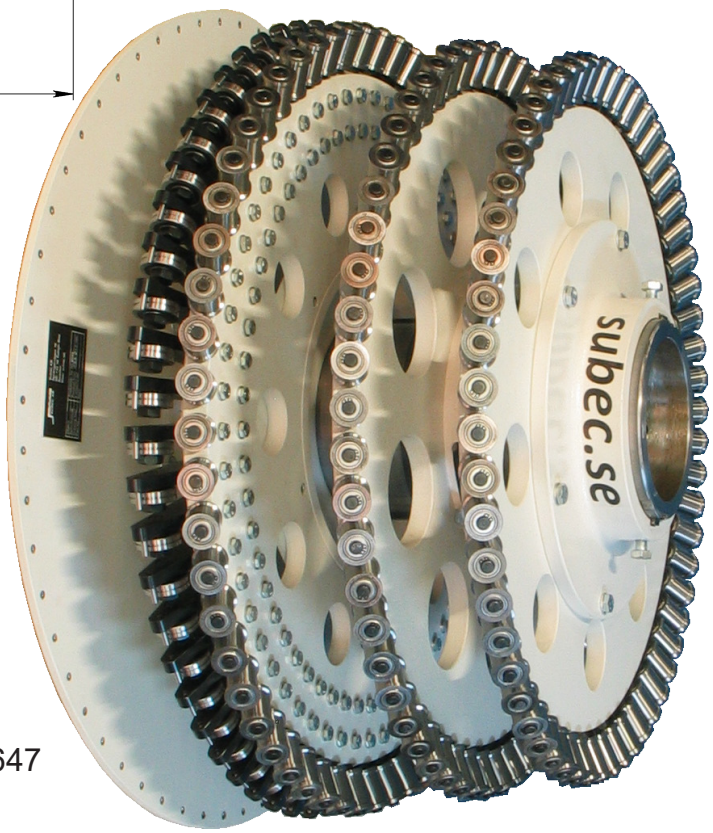


Article: 7647

**Zeichnungs Nr. 3-400572-00**


| | | | | |
|---|---|---|---|---|
| **Subec AB** | **Hesselmans Torg 5**<br>**SE- 131 54 Nacka**<br>**Sweden** | **Phone:**<br>**Fax:** | **+46-8-88 46 33**<br>**+46-8-97 76 58** | **Email: info@subec.se**<br>**Web: www.subec.se** |



Copyright © 2023 Subec

# VORFORMER - TANGENTIAL DEFORMATION

## Für Verseilmaschinen 60 Positionen

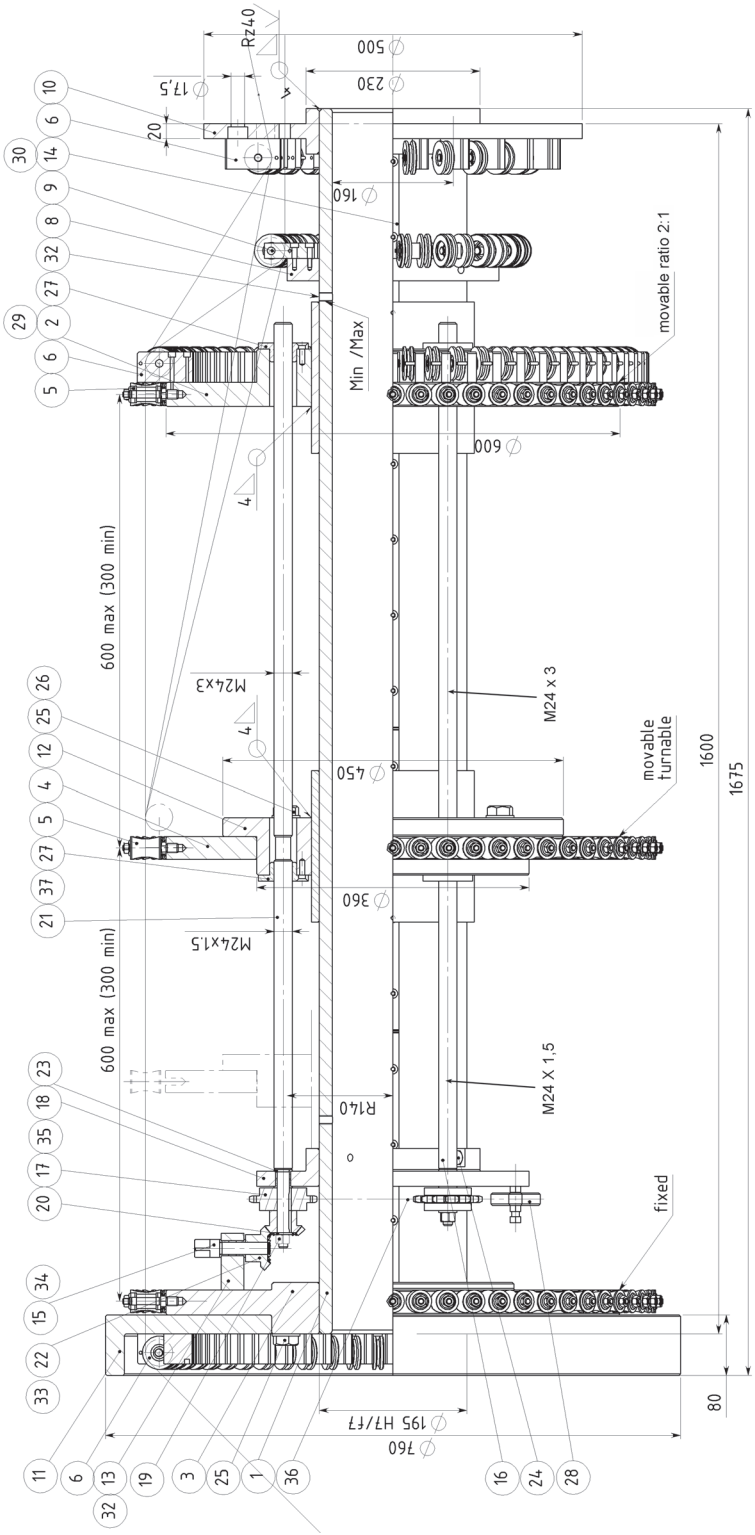


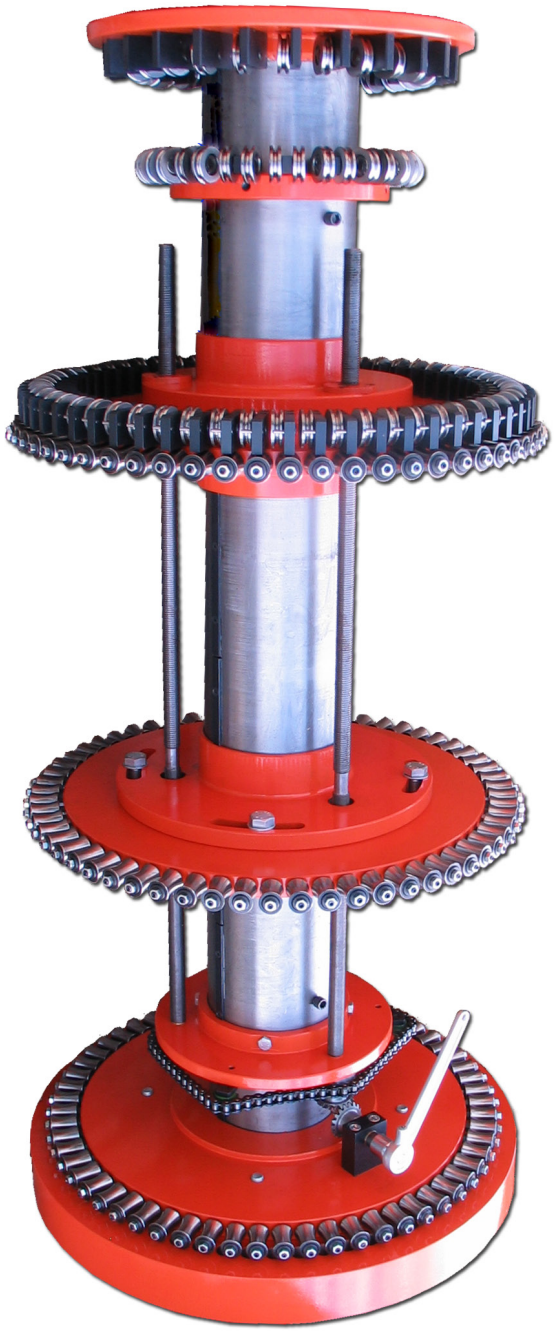

**Zeichnungs Nr. 3-400617-60**


| | | | | |
|---|---|---|---|---|
| **Subec AB** | **Hesselmans Torg 5**<br>**SE- 131 54 Nacka**<br>**Sweden** | **Phone:**<br>**Fax:** | **+46-8-88 46 33**<br>**+46-8-97 76 58** | **Email: info@subec.se**<br>**Web: www.subec.se** |



Copyright © 2023 Subec

# VORFORMER - TANGENTIAL DEFORMATION

## für Verseilmaschinen 64/72 Positionen

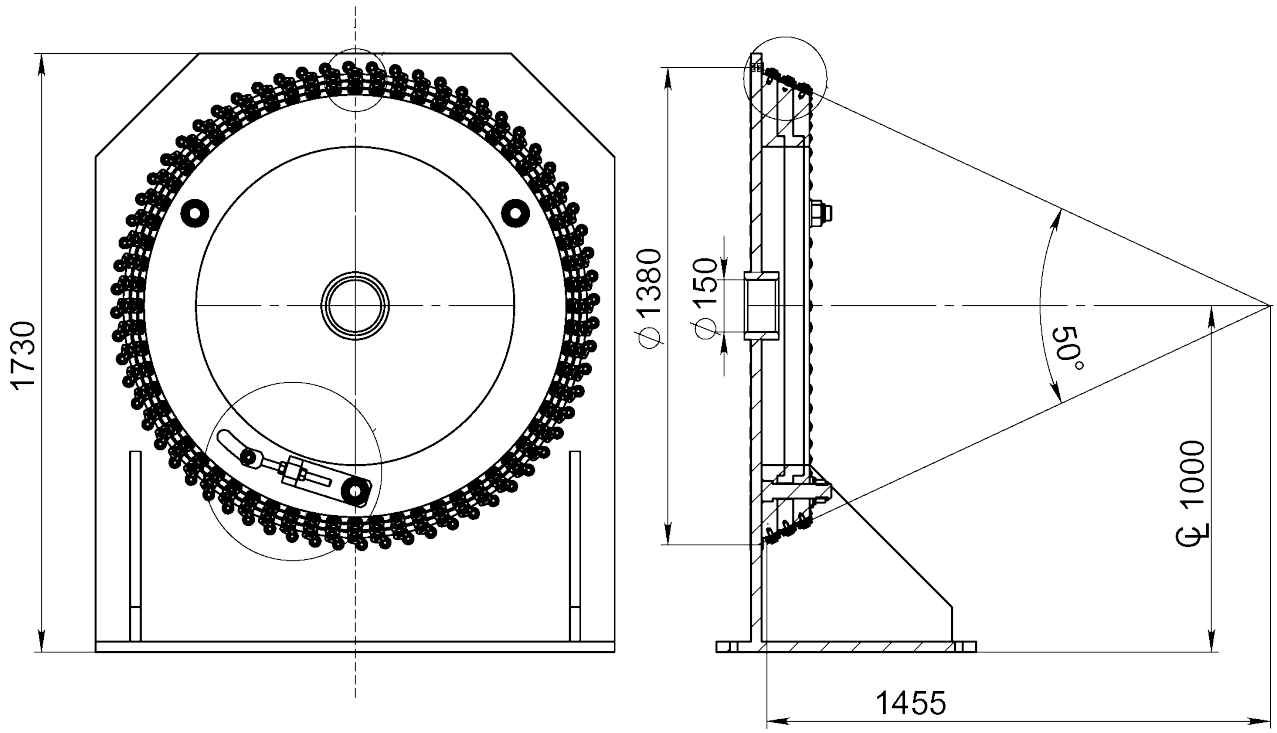


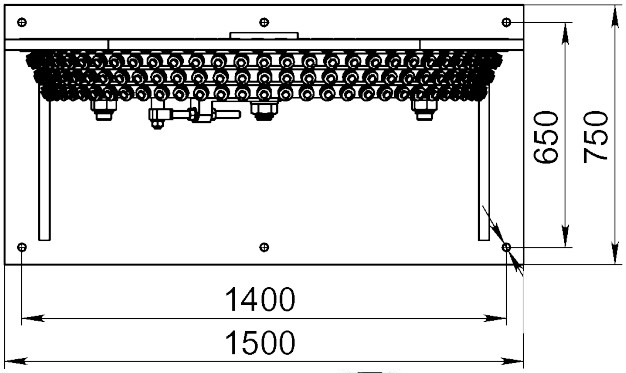


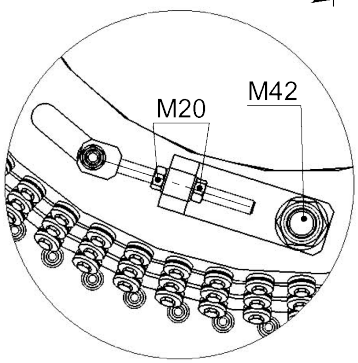


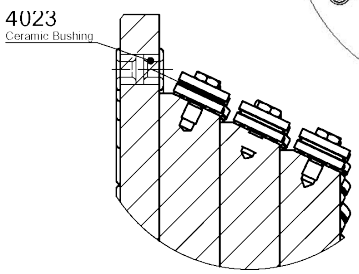


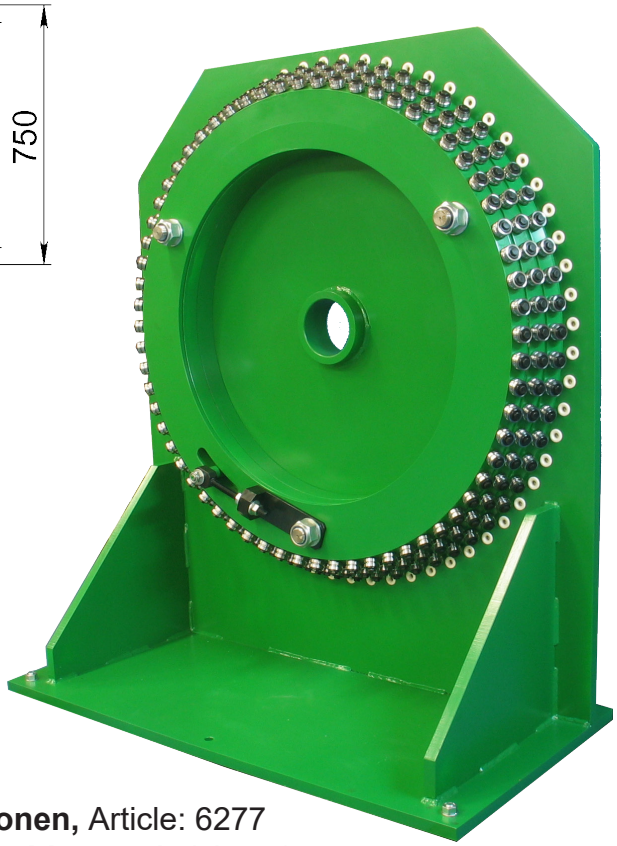

**64 Positionen,** Article: 6277
**Option: 72 Positionen,** Article: 6192

**Zeichnungs Nr. 3-400835-00**


| | | | | |
|---|---|---|---|---|
| **Subec AB** | **Hesselmans Torg 5**<br>**SE- 131 54 Nacka**<br>**Sweden** | **Phone:**<br>**Fax:** | **+46-8-88 46 33**<br>**+46-8-97 76 58** | **Email: info@subec.se**<br>**Web: www.subec.se** |



Copyright © 2023 Subec

# NACHFORMEN VOM DRAHTSEILEN

AA-System

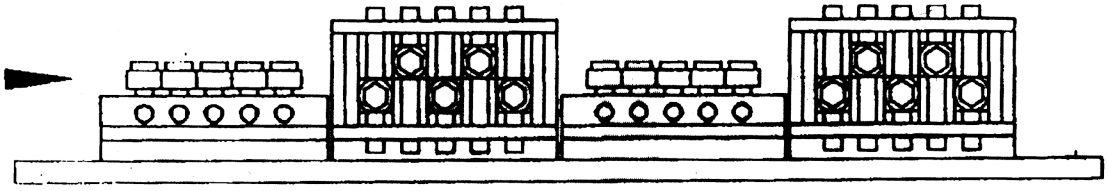

Ausführung mit 4 Richtgeräten
AA= Alle Rollen individuell verstellbar

TA-System

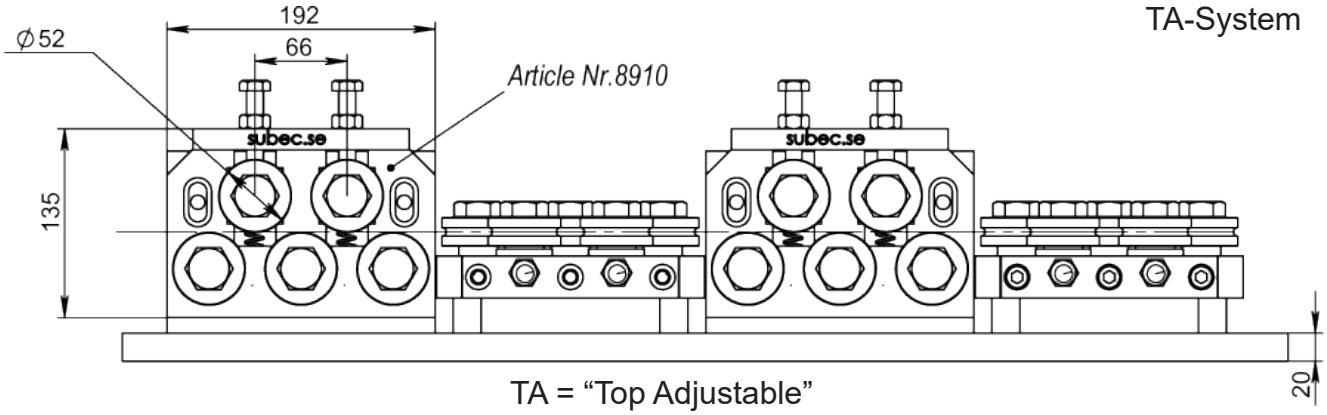


TA = “Top Adjustable”

**Info: Nachformer werden nach Vorformern benutzt um das Stahlseil zu richten und zu kompaktieren.**

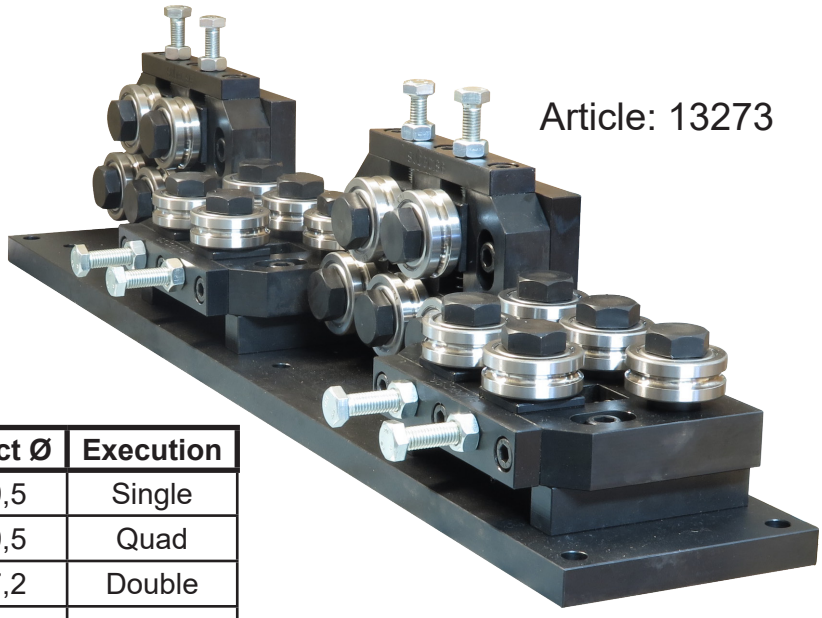

Article: 13273

| Article | Rollers | Product Ø | Execution |
|---|---|---|---|
| **08910** | SD52 | 6,0-9,5 | Single |
| **13273** | SD52 | 6,0-9,5 | Quad |
| **09013** | SS52-SS47 | 4,0-7,2 | Double |
| **09014** | SS52-SS52 | 6,0-8,4 | Double |
| **09015** | SS62-SS62 | 6,5-10 | Double |

**Zeichnungs Nr. 3-400740-00**

**Subec AB** **Hesselmans Torg 5** **SE- 131 54 Nacka** **Sweden** **Phone:** **+46-8-88 46 33** **Fax:** **+46-8-97 76 58** **Email: info@subec.se** **Web: www.subec.se**


Copyright © 2023 Subec

# FORMBLOCK, SL D120 L90

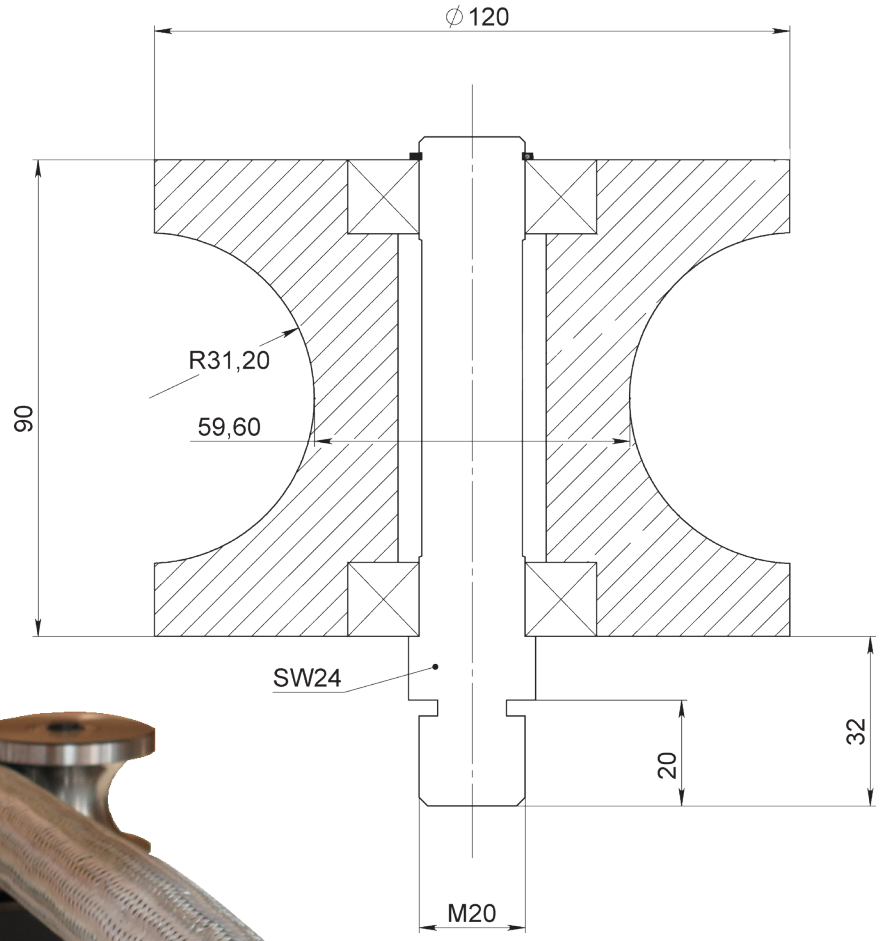


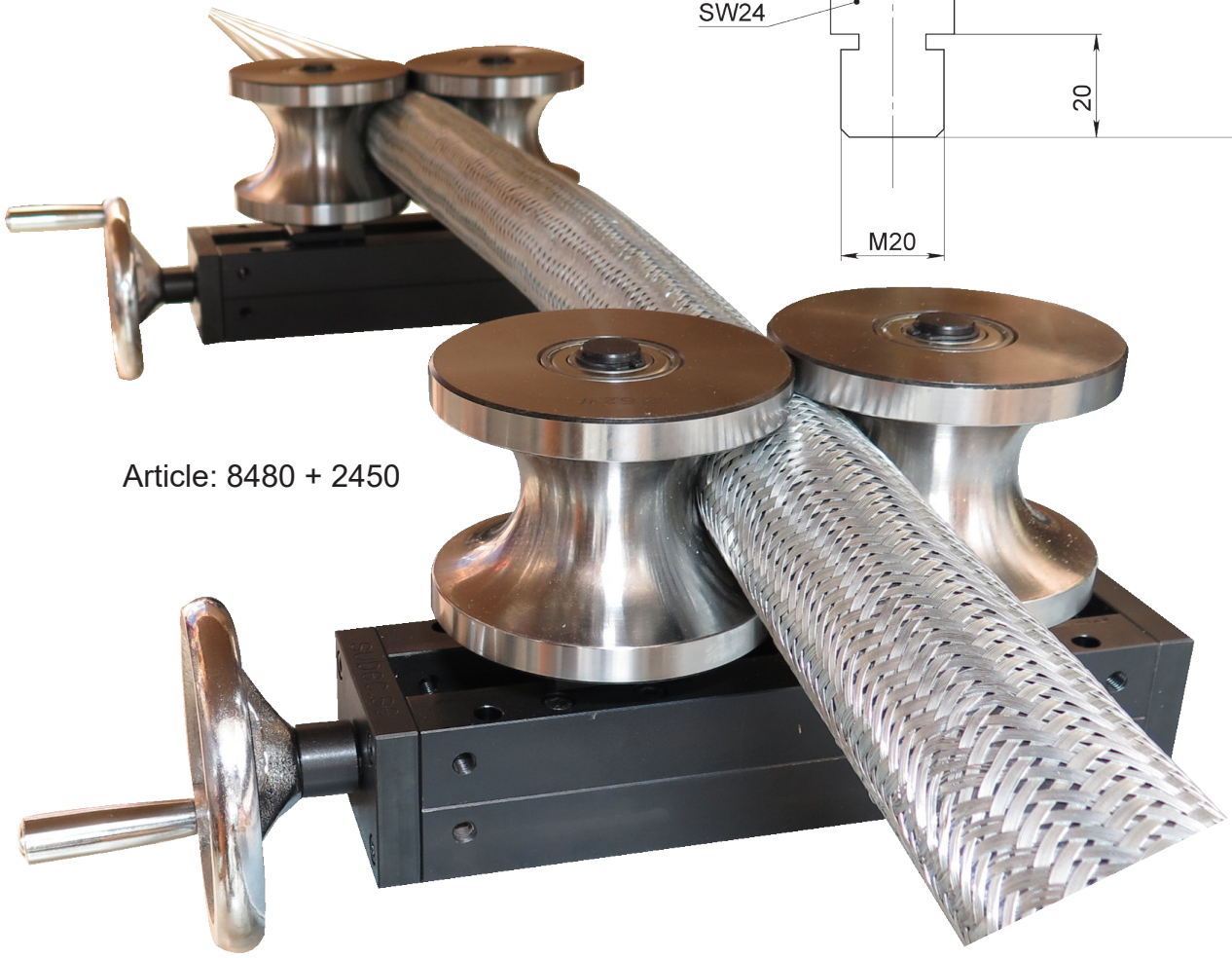

Article: 8480 + 2450

**Zeichnungs Nr. 3-400830-00**

Subec AB | Hesselmans Torg 5, SE- 131 54 Nacka, Sweden | Phone: +46-8-88 46 33 | Fax: +46-8-97 76 58 | Email: info@subec.se | Web: www.subec.se


Copyright © 2023 Subec

# KALIBRIEREINHEIT C 40/80-HWSY-2

HW-SY = Öffnen/schliessen symmetrisch per Handrad



C 80-HWSY-2
Max Produkt Ø: 27mm
Rollen Ø: 80mm
Article: 5933
Gewicht: 40kg

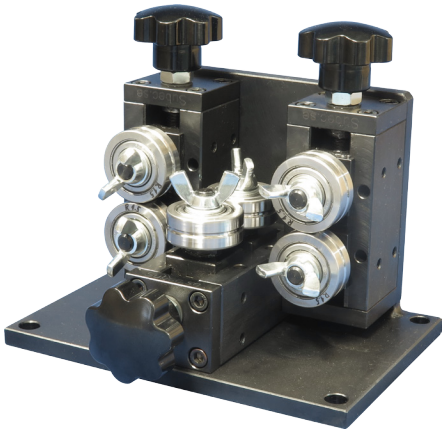

C 40-HWSY-2
Max Produkt Ø: 6mm
Rollen Ø: 40mm
Article: 11359
Gewicht: 10kg

Zeichnung für
Article: 5933

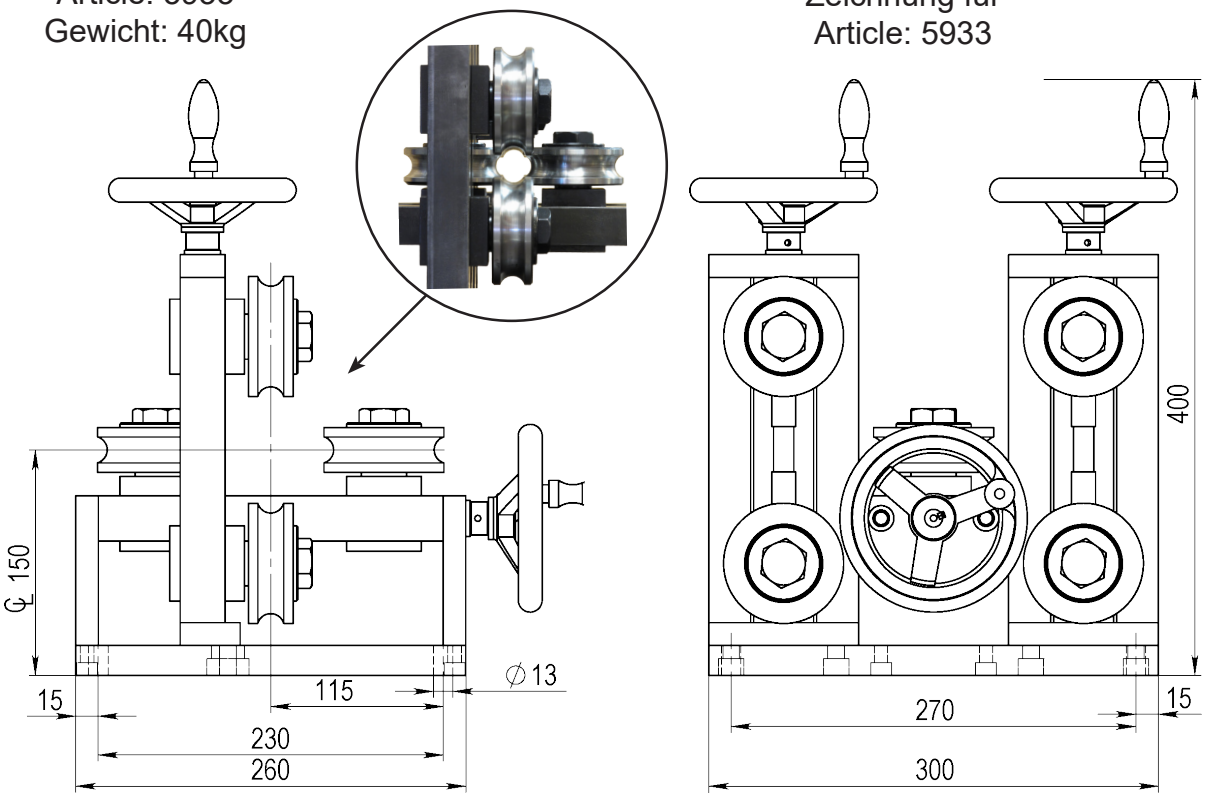


**Zeichnungs Nr. 3-400808-00**

**Subec AB** **Hesselmans Torg 5** **SE- 131 54 Nacka** **Sweden** **Phone:** **+46-8-88 46 33** **Fax:** **+46-8-97 76 58** **Email: info@subec.se** **Web: www.subec.se**


Copyright © 2023 Subec

# KALIBRIEREINHEIT C110-HWSY-2

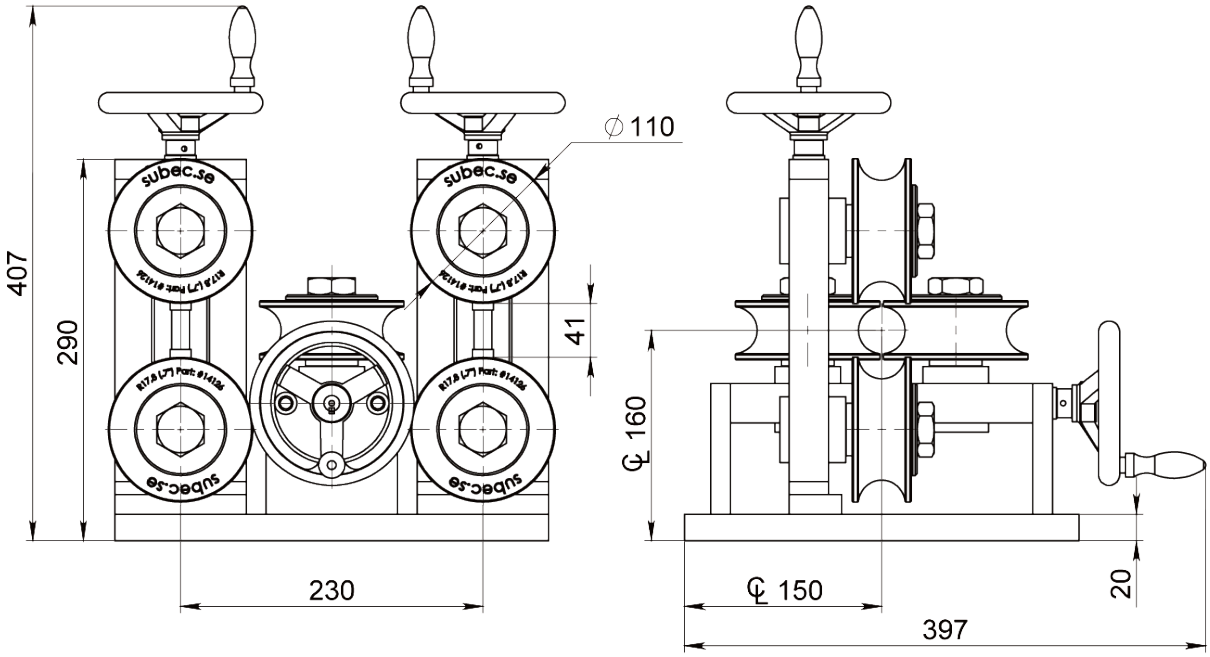


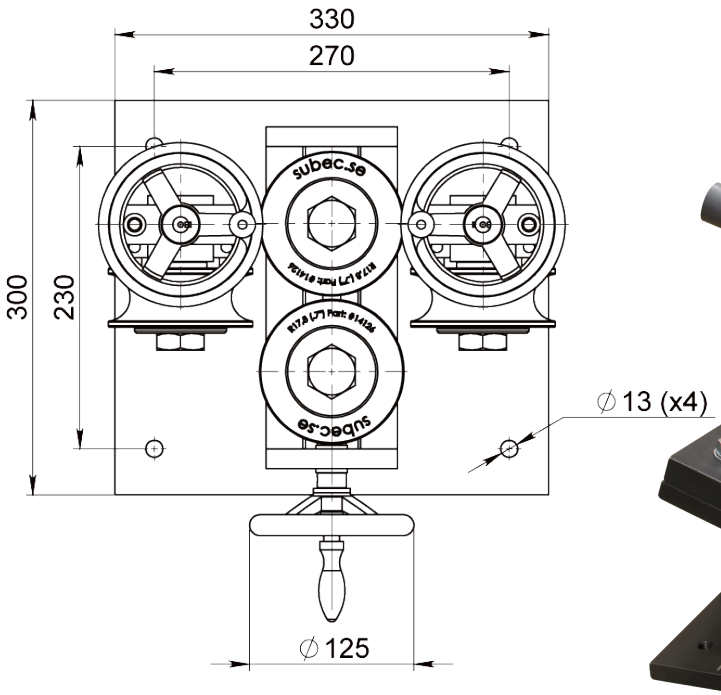


Kalibriereinheit.
Article: 14127
Gewicht: 45kg




Winkelverstellbare Grundplatte.
Article: 14174
Gewicht: 27kg

**Zeichnungs Nr. 3-400808-00**


| | | | | |
|---|---|---|---|---|
| **Subec AB** | **Hesselmans Torg 5**<br>**SE- 131 54 Nacka**<br>**Sweden** | **Phone:**<br>**Fax:** | **+46-8-88 46 33**<br>**+46-8-97 76 58** | **Email: info@subec.se**<br>**Web: www.subec.se** |



Copyright © 2023 Subec

# KALIBRIEREINHEIT, ANGETRIEBEN, A-160-D-HW-M

Anwendungsbeispiel: Für Alu/Kunstoff Rohre

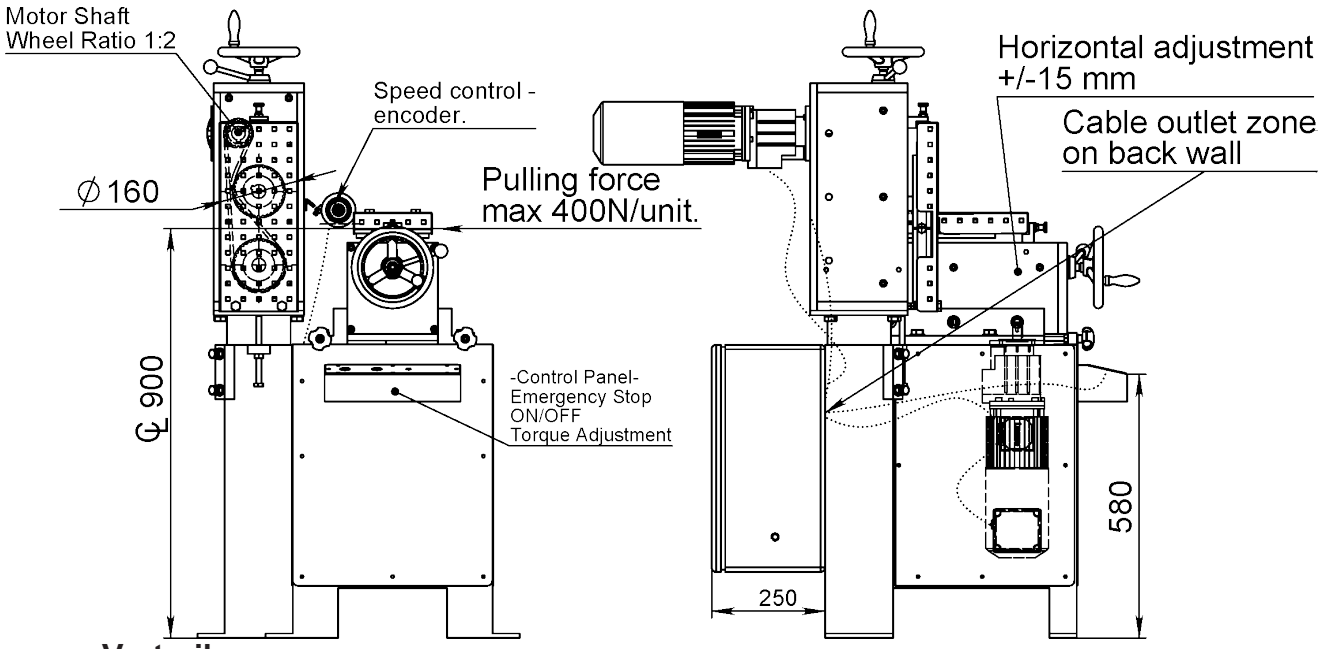


**Vortreiber**
2 pcs A-160-S-HW
draw 3-400630-01/3631

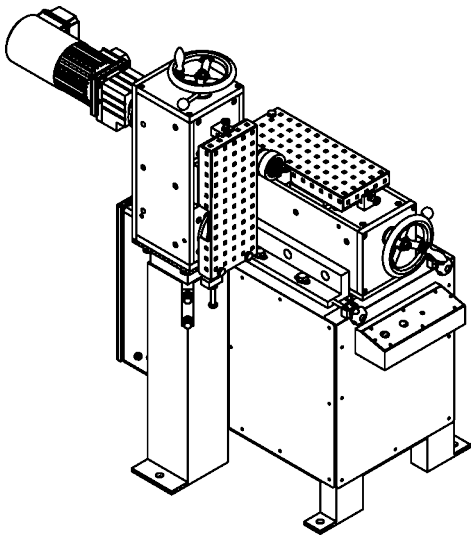

HW = Öffnen/schliessen per Handrad



Article: 5887
Gewicht: 300kg

**Zeichnungs Nr. 3-400823-00**

**Subec AB** | **Hesselmans Torg 5** | **SE- 131 54 Nacka** | **Sweden** | **Phone:** +46-8-88 46 33 | **Fax:** +46-8-97 76 58 | **Email:** info@subec.se | **Web:** www.subec.se


Copyright © 2023 Subec

# KALIBRIEREINHEIT, C 200-L-2

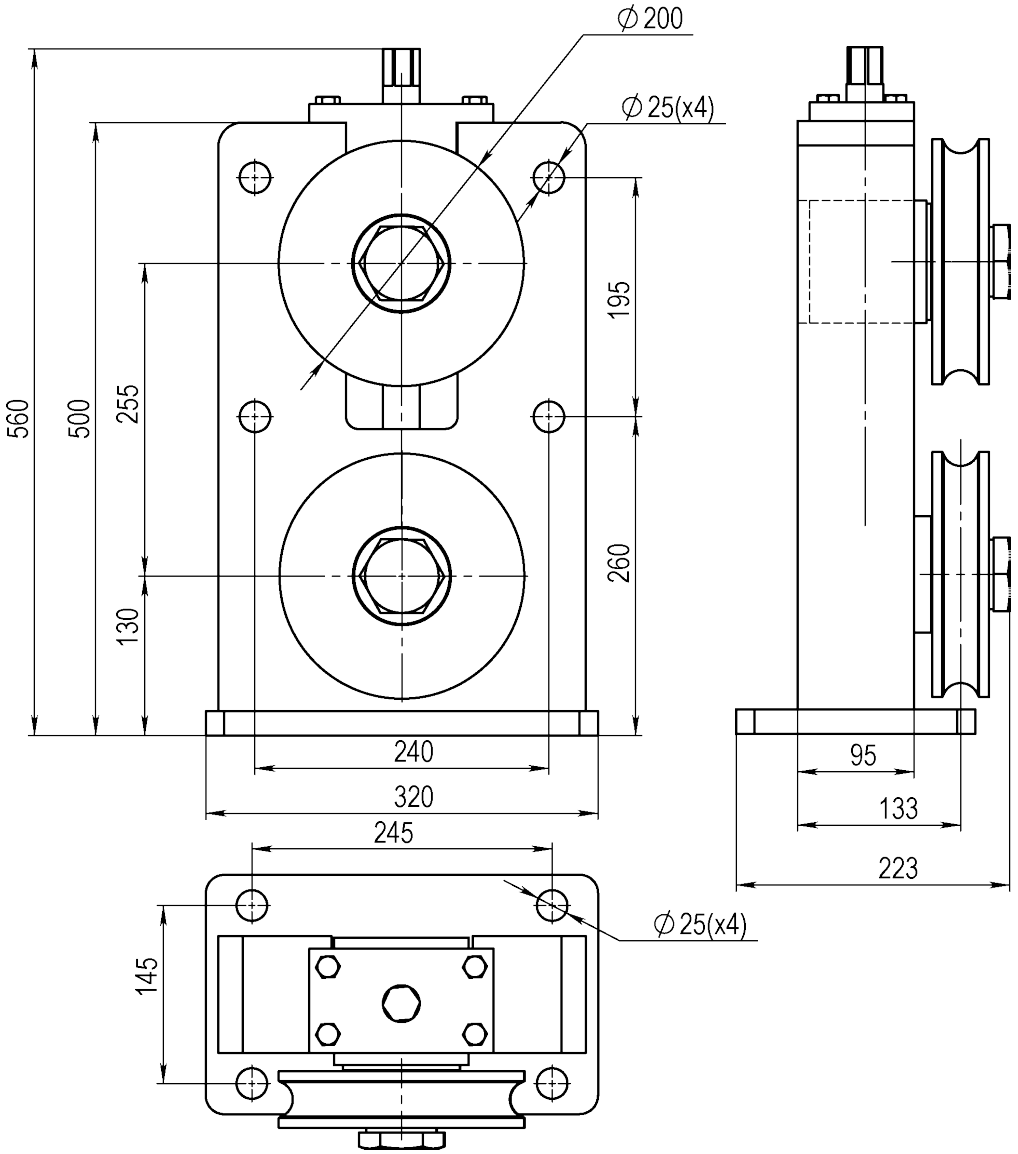




Article: 05753

**Zeichnungs Nr. 3-400808-00**


| | | | | |
|---|---|---|---|---|
| Subec AB | Hesselmans Torg 5<br>SE- 131 54 Nacka<br>Sweden | Phone:<br>Fax: | +46-8-88 46 33<br>+46-8-97 76 58 | Email: info@subec.se<br>Web: www.subec.se |



Copyright © 2023 Subec

# VERDICHTUNGSEINHEIT, 3-JAW CHUCK

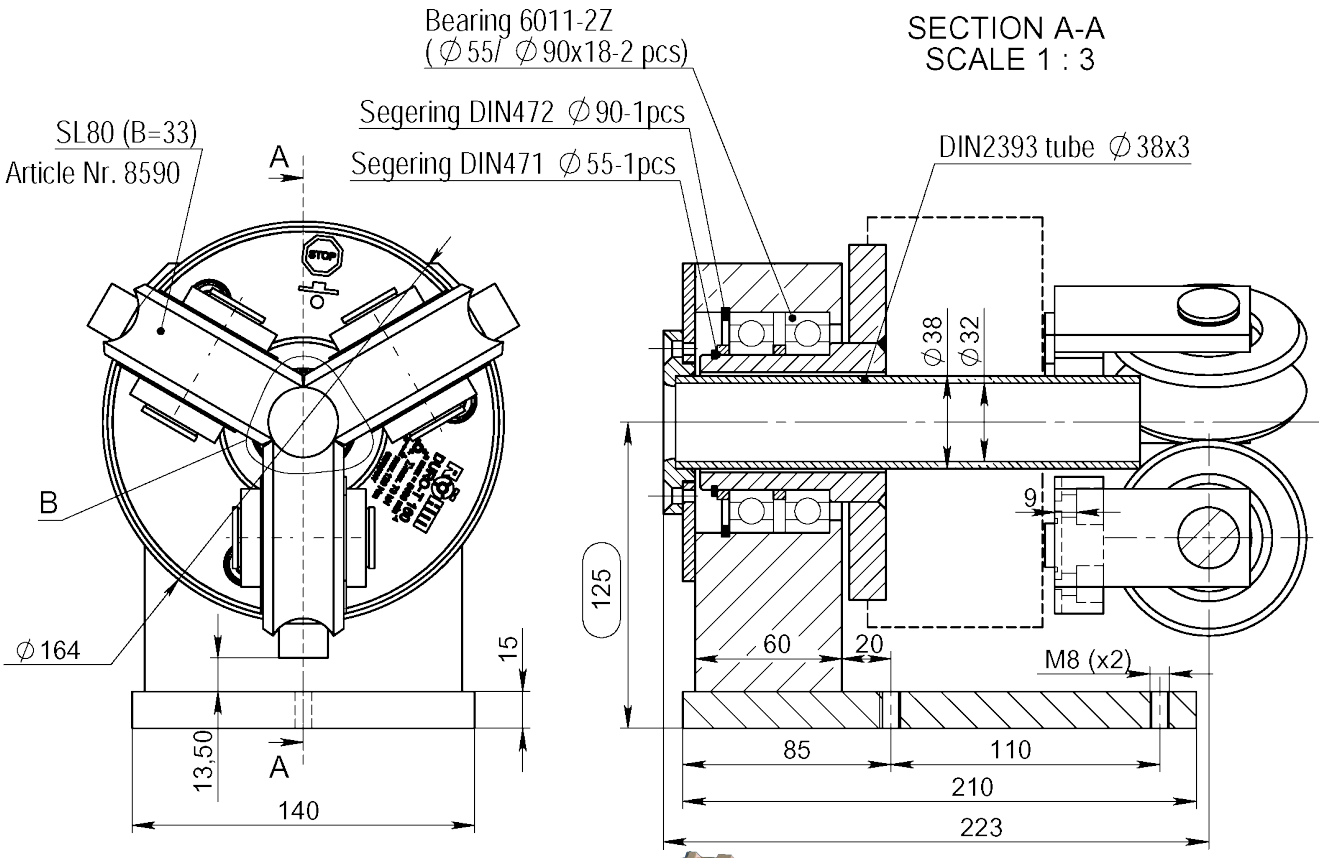


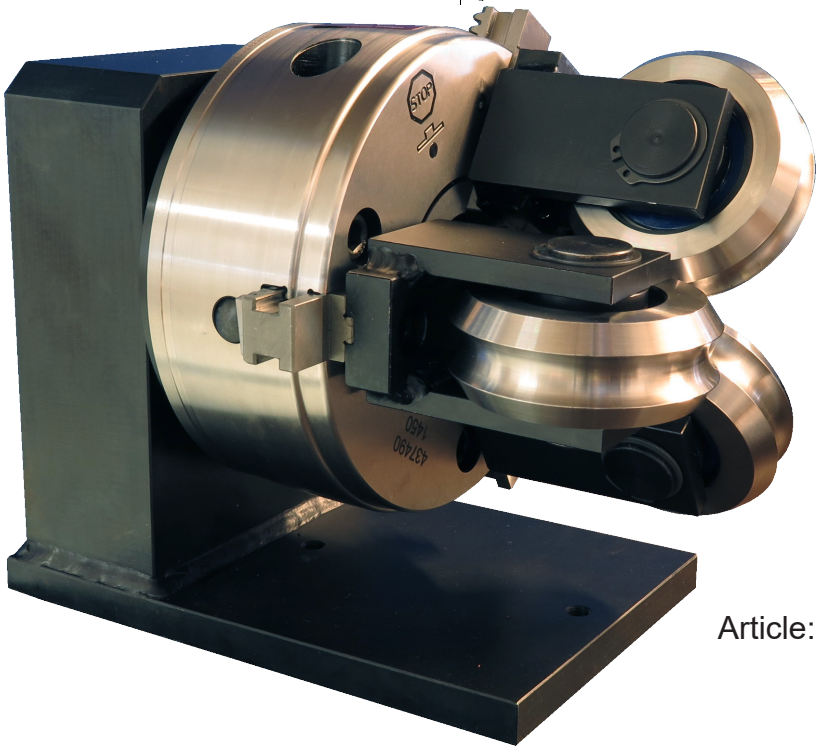

Article: 08498

## Zeichnungs Nr. 3-400830-00


| | | | | |
|---|---|---|---|---|
| Subec AB | Hesselmans Torg 5<br>SE- 131 54 Nacka<br>Sweden | Phone:<br>Fax: | +46-8-88 46 33<br>+46-8-97 76 58 | Email: info@subec.se<br>Web: www.subec.se |



Copyright © 2023 Subec

# ANTRIEBSEINHEIT A-80-S-HW

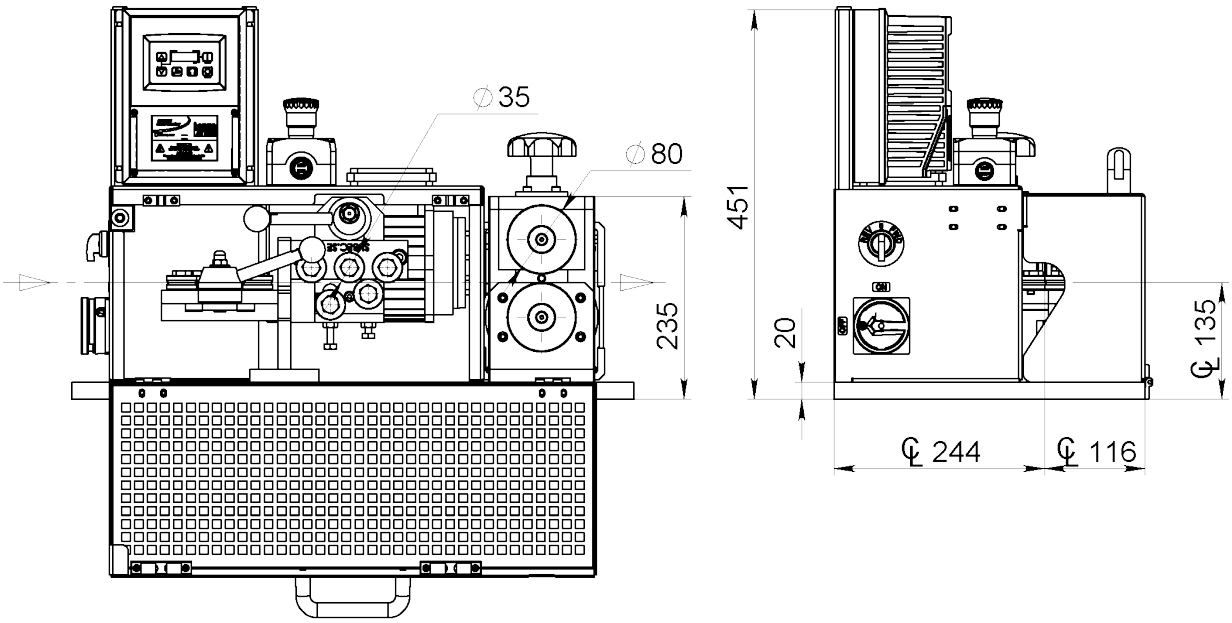


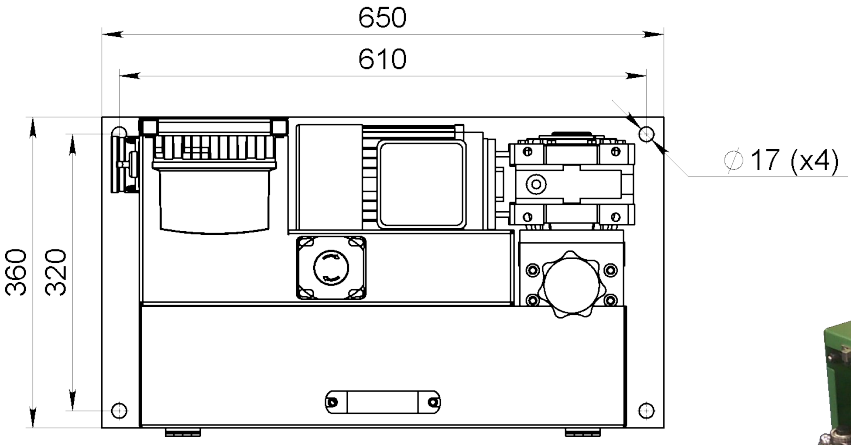




Article: 11066



Foot operated pedal

**Zeichnungs Nr. 3-401272-00**


| | | | | |
|---|---|---|---|---|
| **Subec AB** | **Hesselmans Torg 5**<br>**SE- 131 54 Nacka**<br>**Sweden** | **Phone:**<br>**Fax:** | **+46-8-88 46 33**<br>**+46-8-97 76 58** | **Email: info@subec.se**<br>**Web: www.subec.se** |



Copyright © 2023 Subec

# EINFACHE ANTRIEBS- UND RICHTEINHEIT A-100-S-M

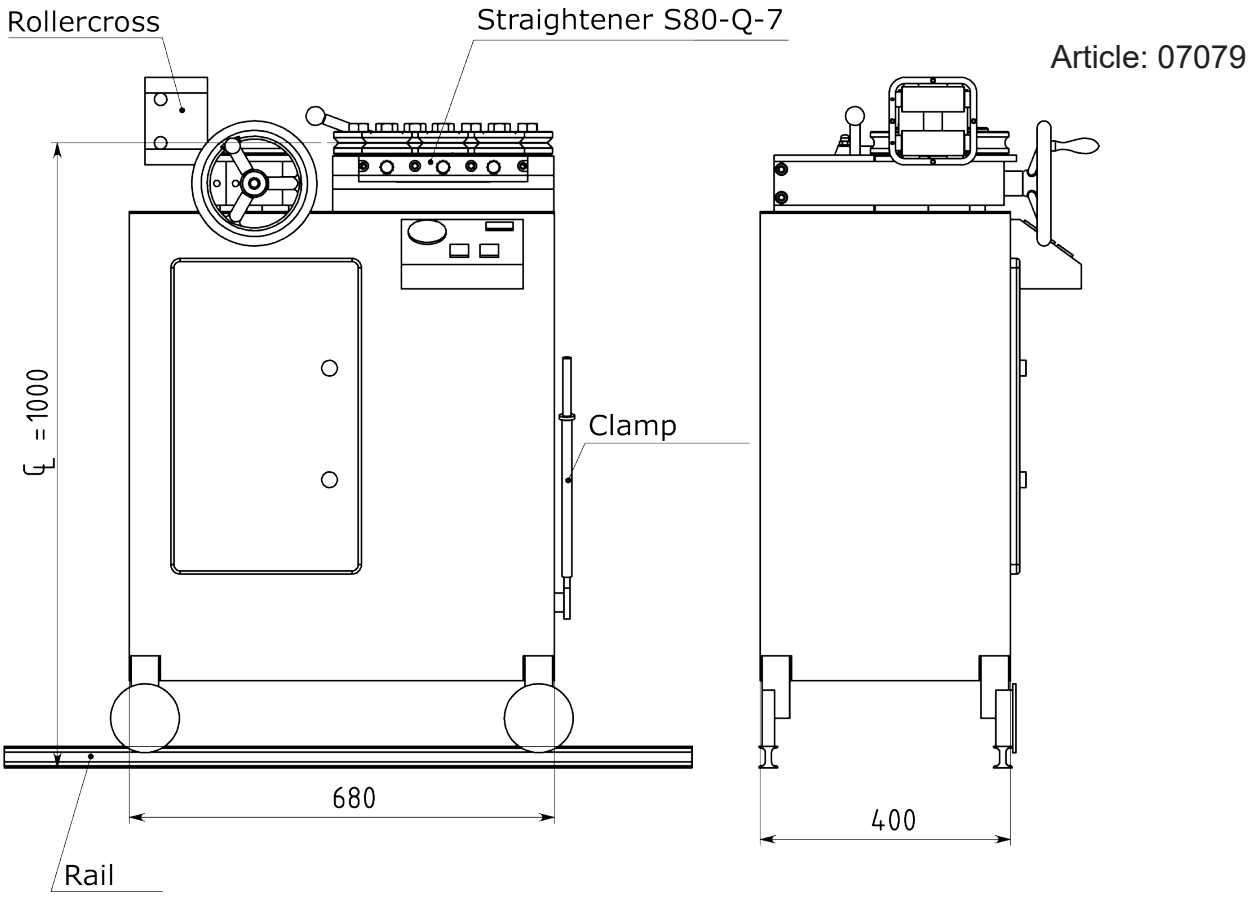


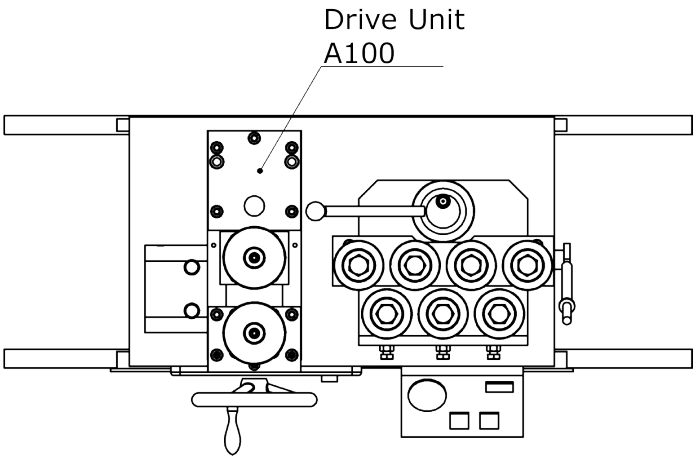


**Option:** Stehender Vortrieb
Article: 03631

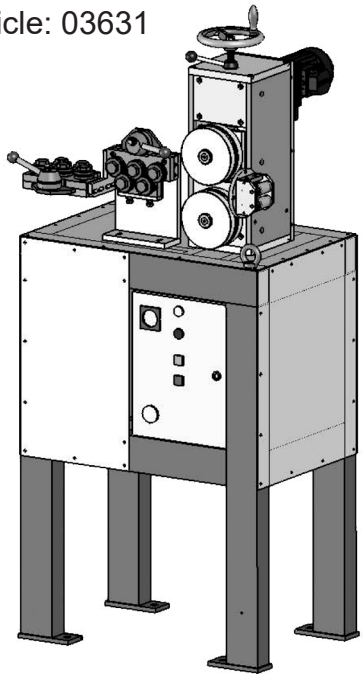

**Zeichnungs Nr. 3-400597-00**

Subec AB | Hesselmans Torg 5, SE- 131 54 Nacka, Sweden | Phone: +46-8-88 46 33 | Fax: +46-8-97 76 58 | Email: info@subec.se | Web: www.subec.se


Copyright © 2023 Subec

# VORTREIBER A-160-S

**Mit Rollenrichtgerät 06280:**

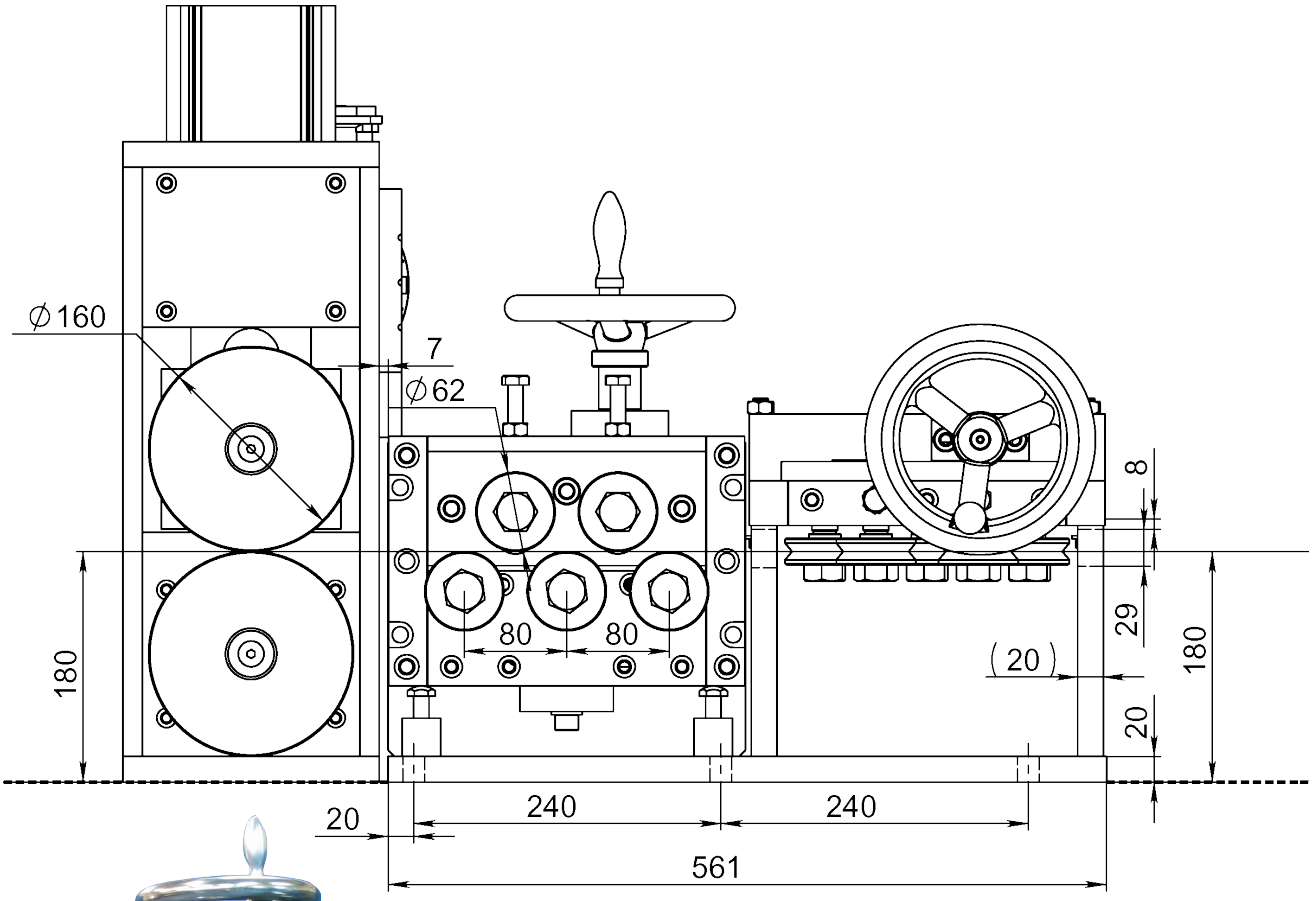





**Option:** Schliessung per Handrad, Posistions-anzeige und Verdeck
Article: 07658



Article: 06280
Gewicht: 95kg

## Zeichnungs Nr. 3-400630-00

**Subec AB** **Hesselmans Torg 5** **SE- 131 54 Nacka** **Sweden** **Phone:** **+46-8-88 46 33** **Fax:** **+46-8-97 76 58** **Email: info@subec.se** **Web: www.subec.se**


Copyright © 2023 Subec

# ANTRIEBSEINHEIT A-160-D-HYD

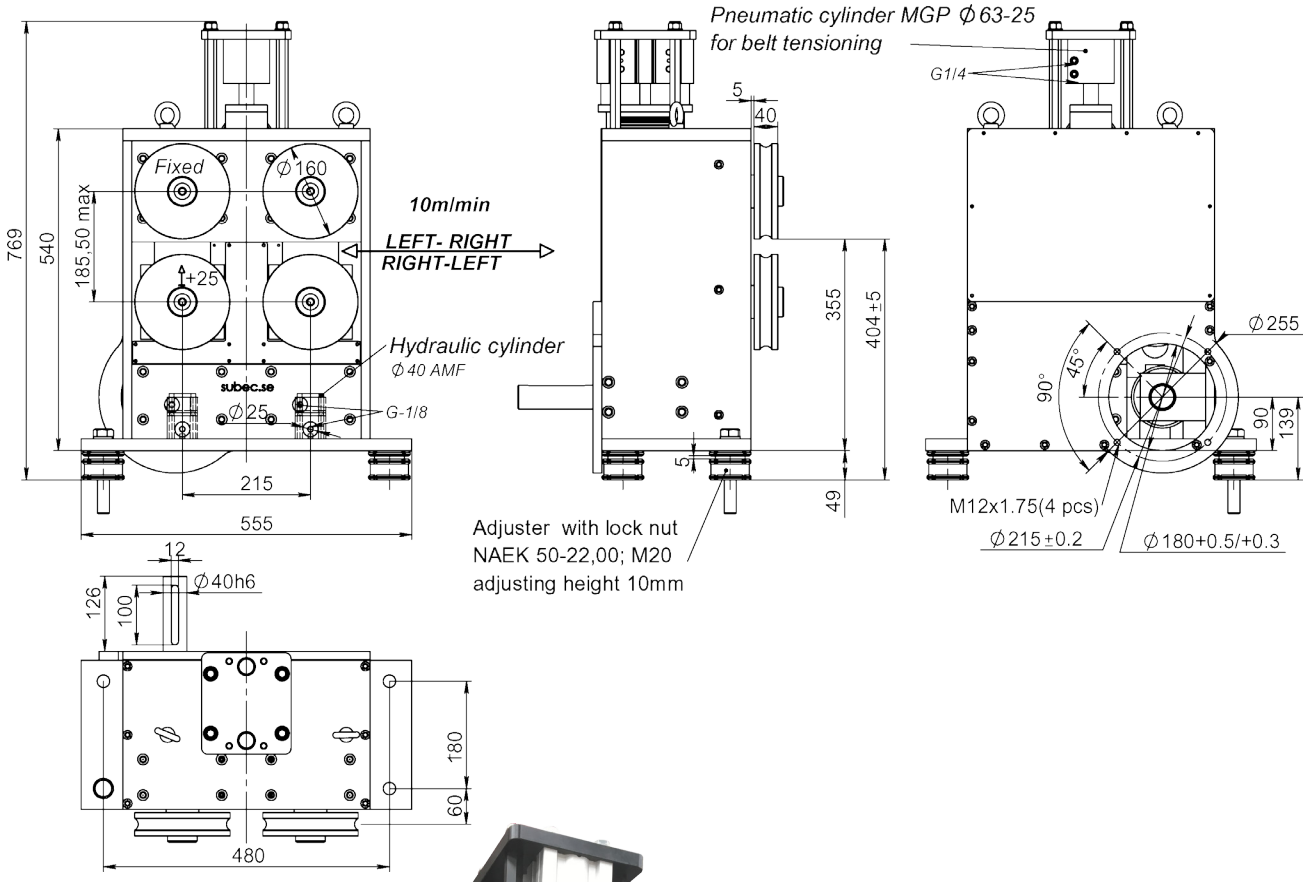


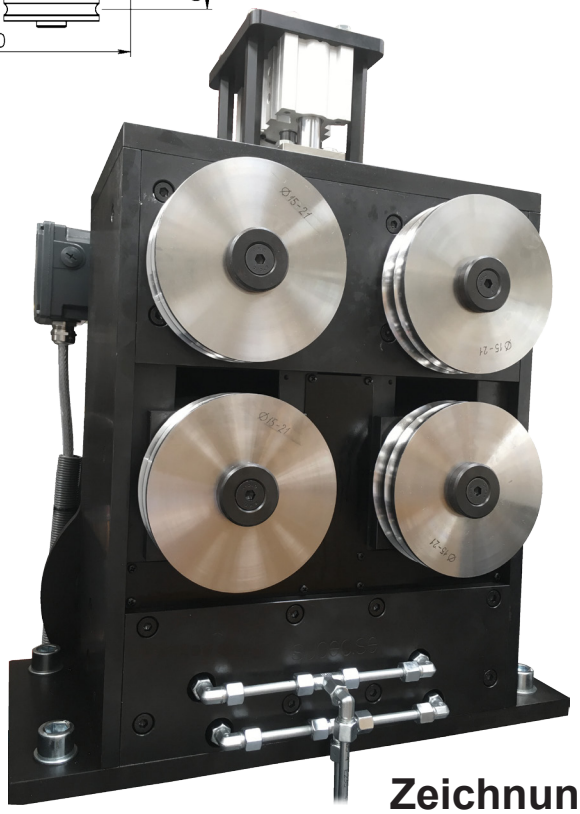

Article: 9635B
Gewicht: 270kg

**Zeichnungs Nr. 3-400630-00**


| | | | | |
|---|---|---|---|---|
| **Subec AB** | **Hesselmans Torg 5**<br>**SE- 131 54 Nacka**<br>**Sweden** | **Phone:**<br>**Fax:** | **+46-8-88 46 33**<br>**+46-8-97 76 58** | **Email: info@subec.se**<br>**Web: www.subec.se** |



Copyright © 2023 Subec

# EINFACHE ANTRIEB- UND RICHTEINHEIT A-160-S-PN

Beispiel: Band Ø 7-16mm

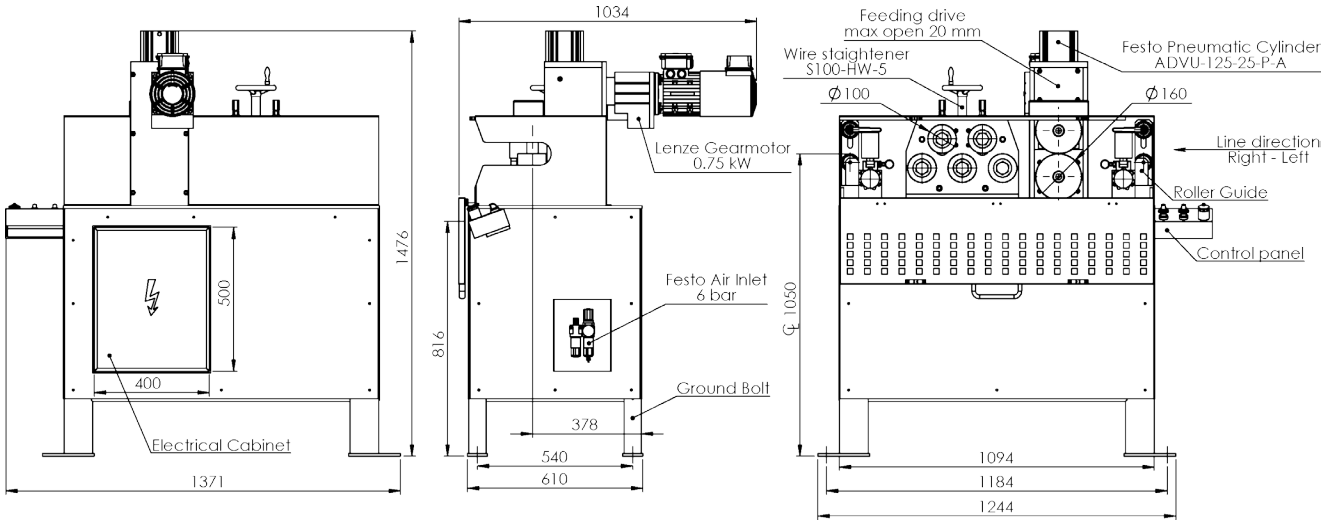




Article: 07903
Gewicht: 400kg

## Zeichnungs Nr. 3-400873-00


| | | | | |
|---|---|---|---|---|
| **Subec AB** | **Hesselmans Torg 5**<br>**SE- 131 54 Nacka**<br>**Sweden** | **Phone:**<br>**Fax:** | **+46-8-88 46 33**<br>**+46-8-97 76 58** | **Email: info@subec.se**<br>**Web: www.subec.se** |



Copyright © 2023 Subec

# EINFACHE ANTRIEBS- UND RICHTEINHEIT A-160-S-PN

Beispiel: Draht Ø 7-16mm

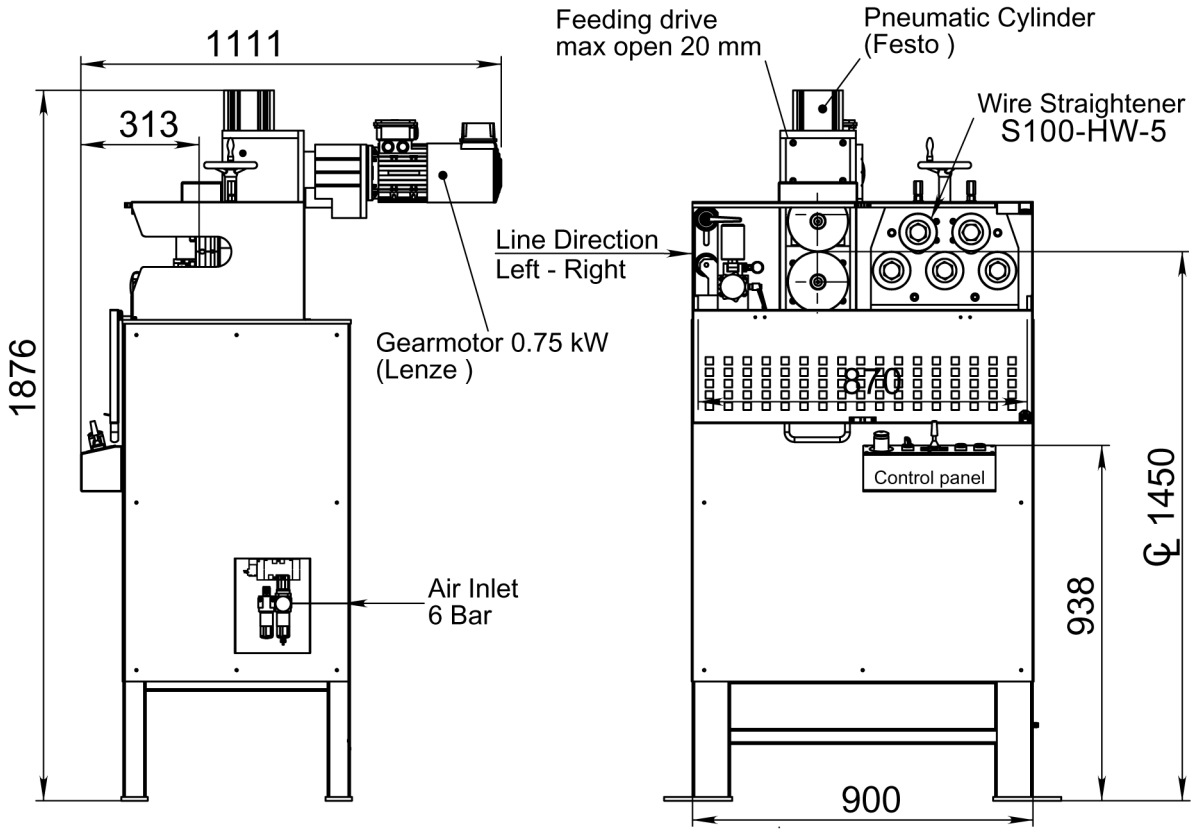




Article: 06203

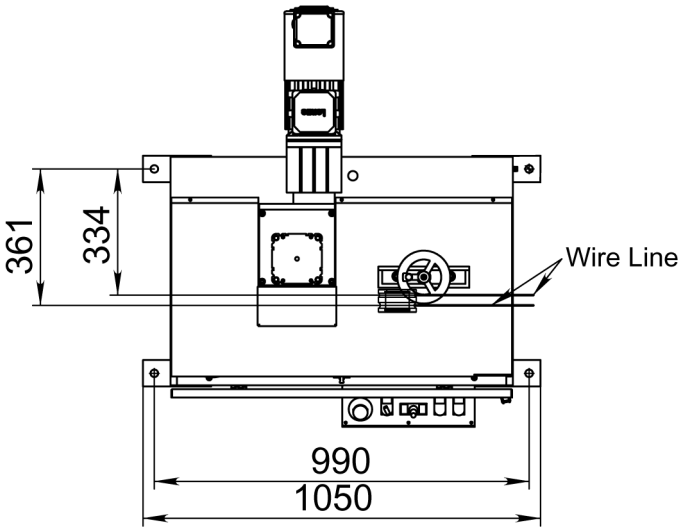


**Zeichnungs Nr. 3-400873-00**


| | | | | |
|---|---|---|---|---|
| **Subec AB** | **Hesselmans Torg 5**<br>**SE- 131 54 Nacka**<br>**Sweden** | **Phone:**<br>**Fax:** | **+46-8-88 46 33**<br>**+46-8-97 76 58** | **Email: info@subec.se**<br>**Web: www.subec.se** |



Copyright © 2023 Subec

# EINFACHE ANTRIEBS- UND RICHTEINHEIT A-160-S-HY

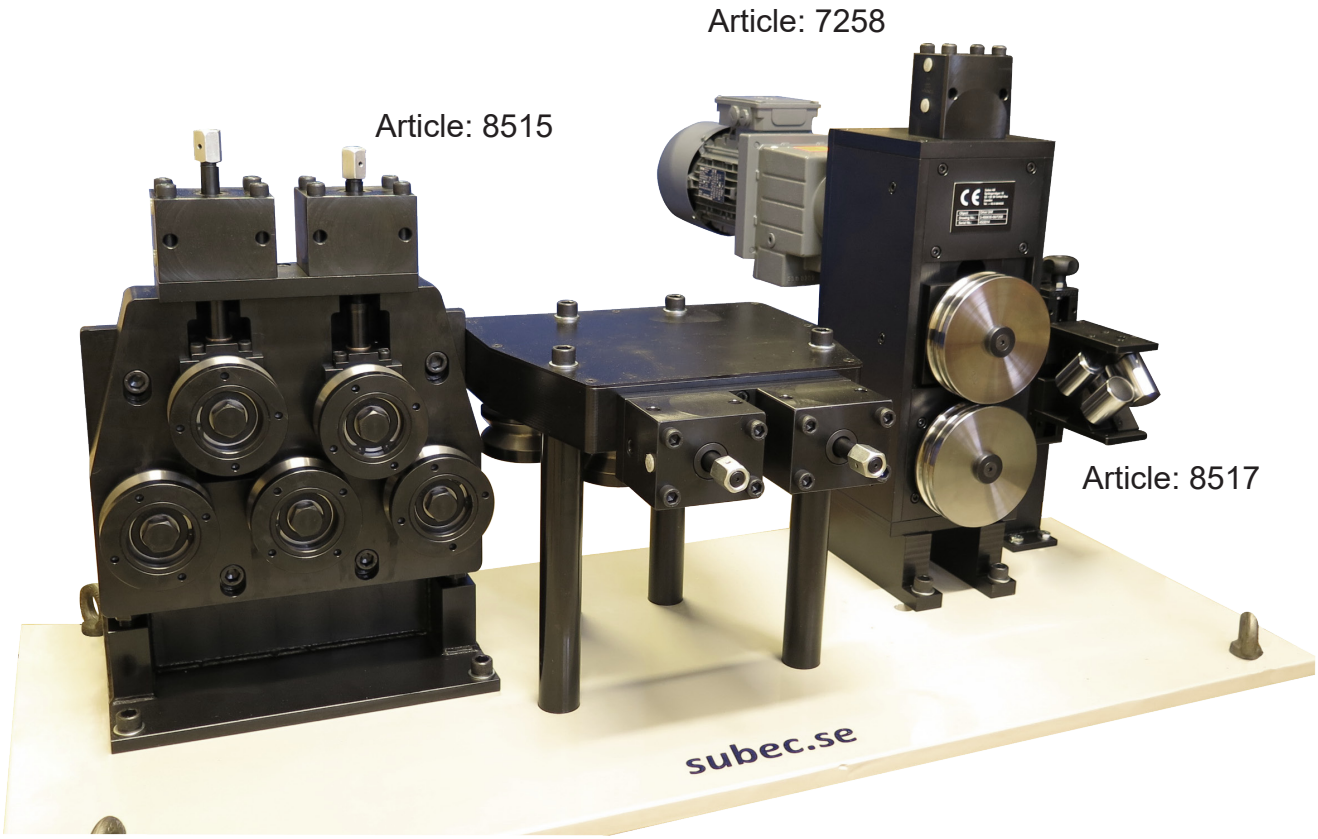


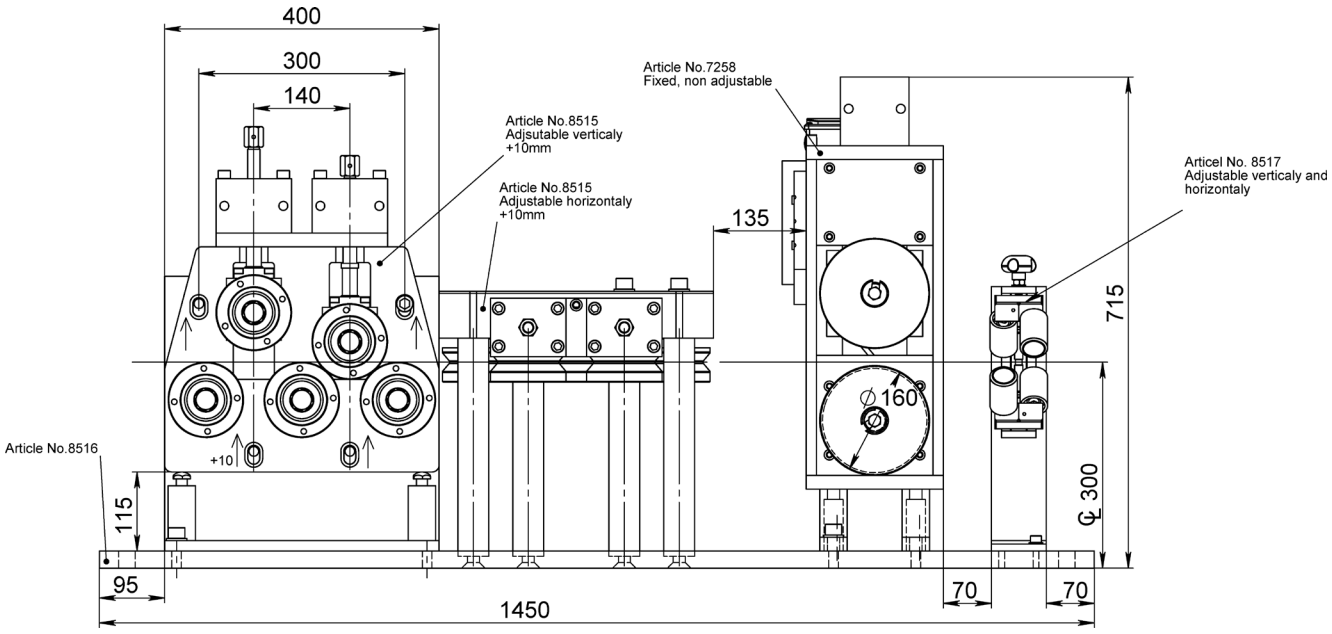


**Zeichnungs Nr. 3-400630-00**


| | | | | |
|---|---|---|---|---|
| **Subec AB** | **Hesselmans Torg 5**<br>**SE- 131 54 Nacka**<br>**Sweden** | **Phone:**<br>**Fax:** | **+46-8-88 46 33**<br>**+46-8-97 76 58** | **Email: info@subec.se**<br>**Web: www.subec.se** |



Copyright © 2023 Subec

# DOPPELTE ANTRIEBS- UND RICHTEINHEIT A-160-D

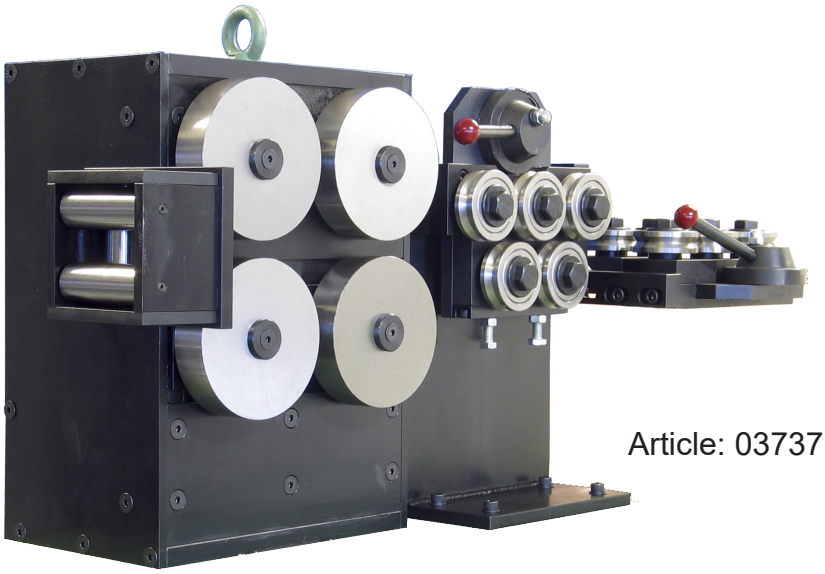

Article: 03737

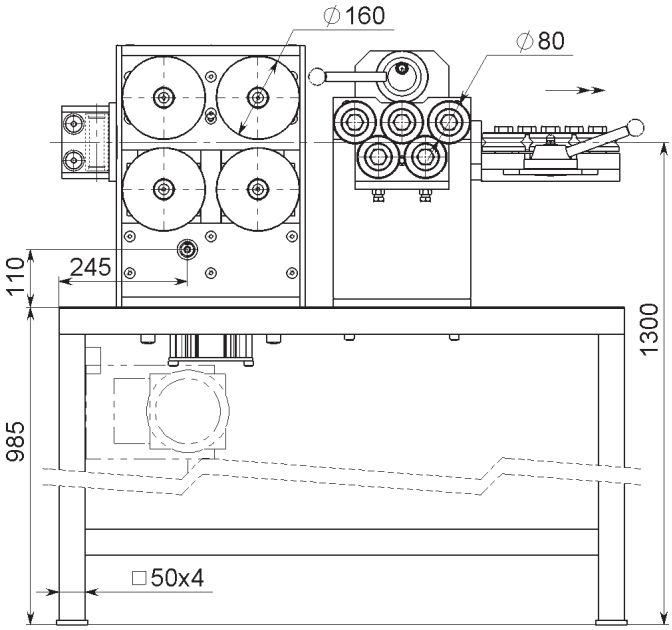


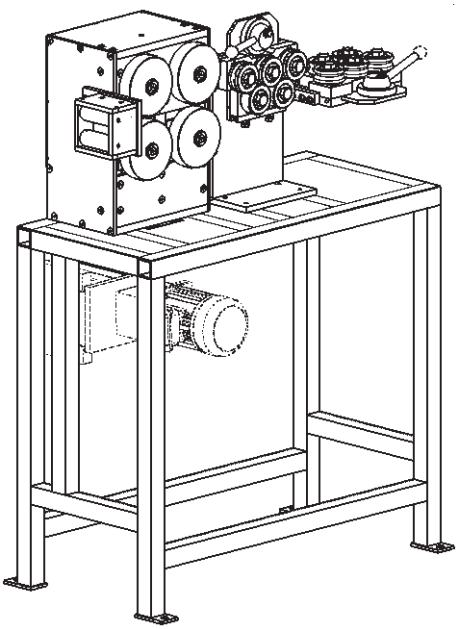

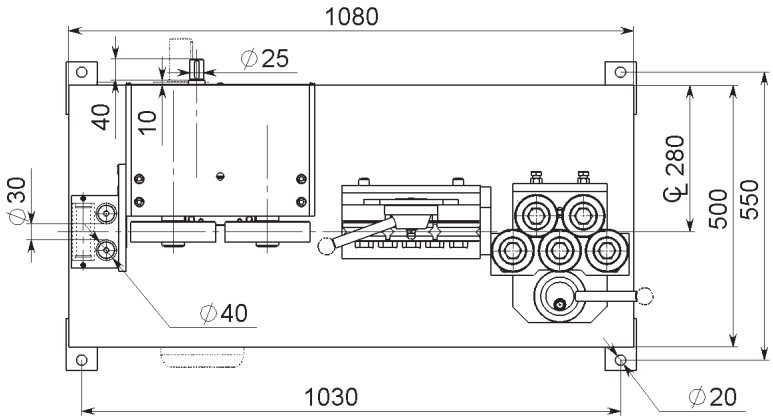


**Zeichnungs Nr. 3-400691-00**

**Subec AB** | **Hesselmans Torg 5, SE- 131 54 Nacka, Sweden** | **Phone: +46-8-88 46 33** | **Fax: +46-8-97 76 58** | **Email: info@subec.se** | **Web: www.subec.se**


Copyright © 2023 Subec

# ANTRIEBS- UND RICHTEINHEIT

Anwendungsbeispiel: Für Bewehrungsstahl Ø4-15mm or Ø8-18mm

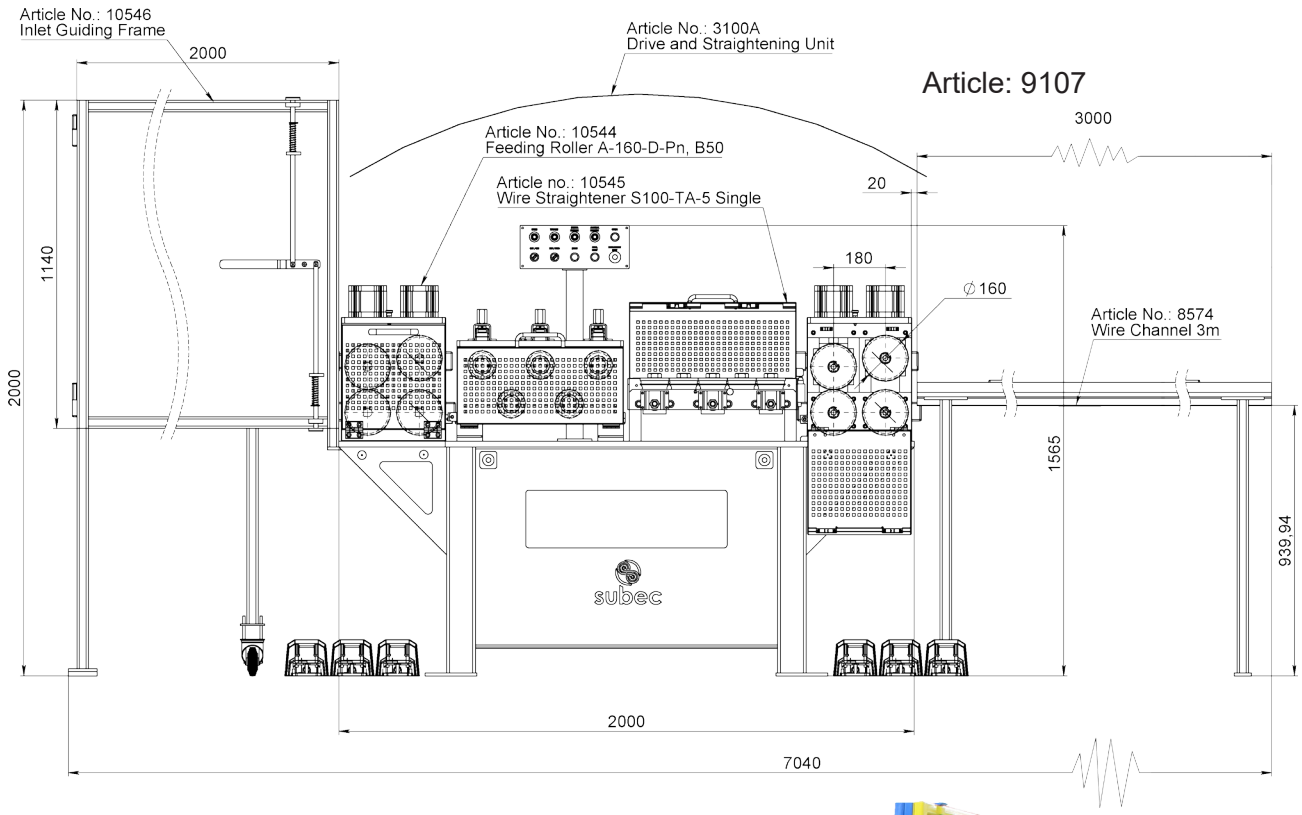





Article: 12019

## Zeichnungs Nr. 3-401147-00

**Subec AB** **Hesselmans Torg 5** **SE- 131 54 Nacka** **Sweden** **Phone:** **+46-8-88 46 33** **Fax:** **+46-8-97 76 58** **Email: info@subec.se** **Web: www.subec.se**


Copyright © 2023 Subec

# ANGETRIEBENES RICHTWERK FÜR BAND S60-HW-7

Anwendungsbeispiel: Bandtransport

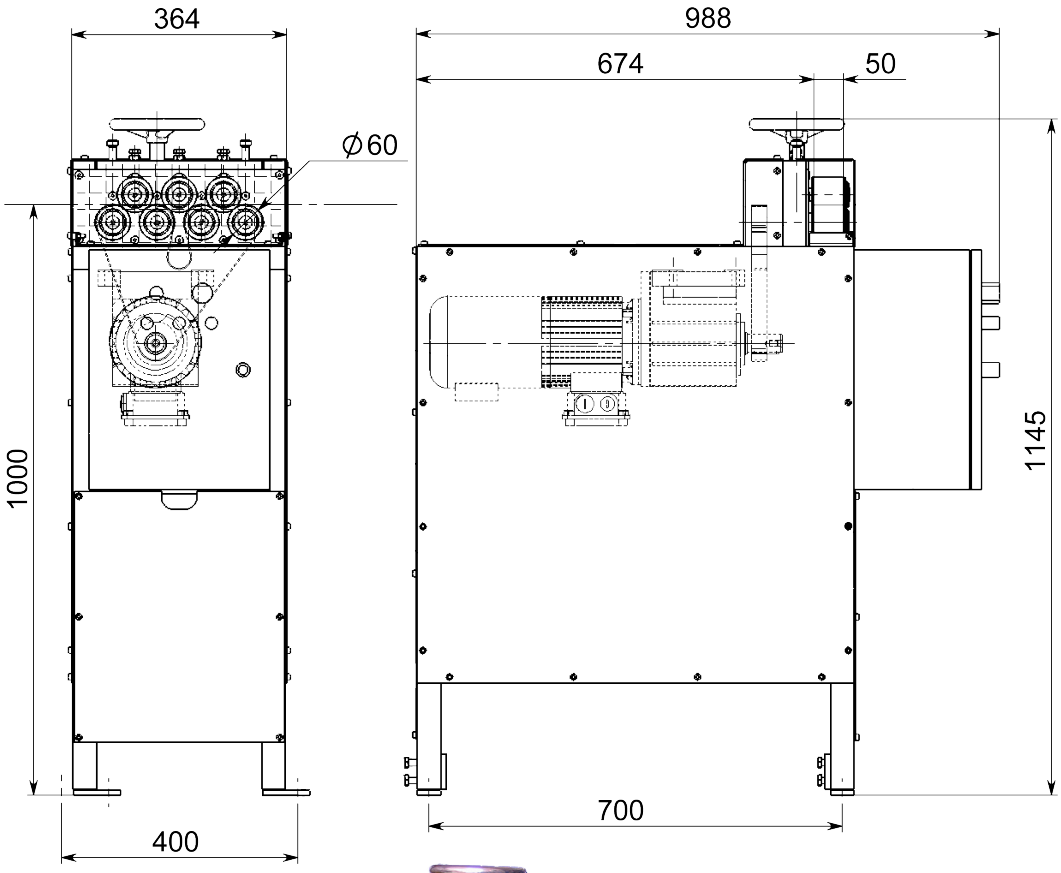




Article: 03169

**Zeichnungs Nr. 3-400642-00**

Subec AB | Hesselmans Torg 5, SE- 131 54 Nacka, Sweden | Phone: +46-8-88 46 33 | Fax: +46-8-97 76 58 | Email: info@subec.se | Web: www.subec.se


Copyright © 2023 Subec

# BANDABZUG

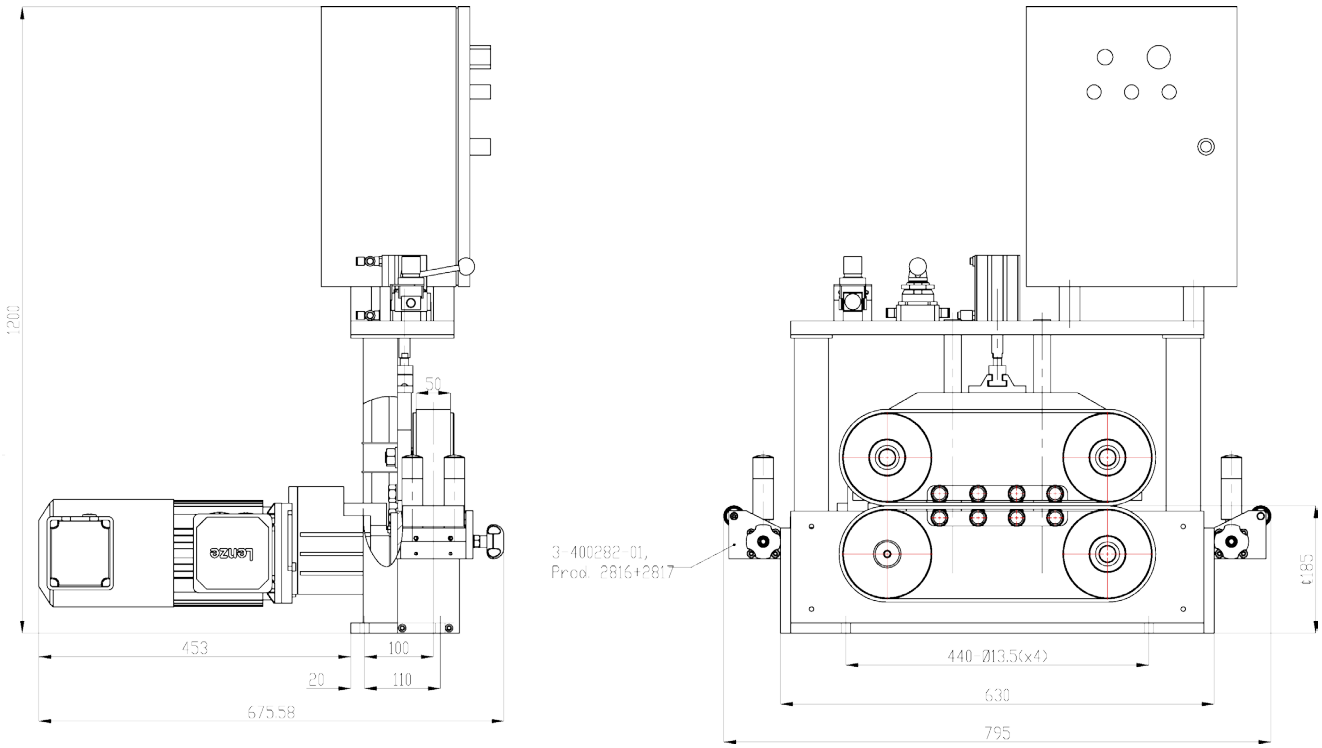


Article: 03565

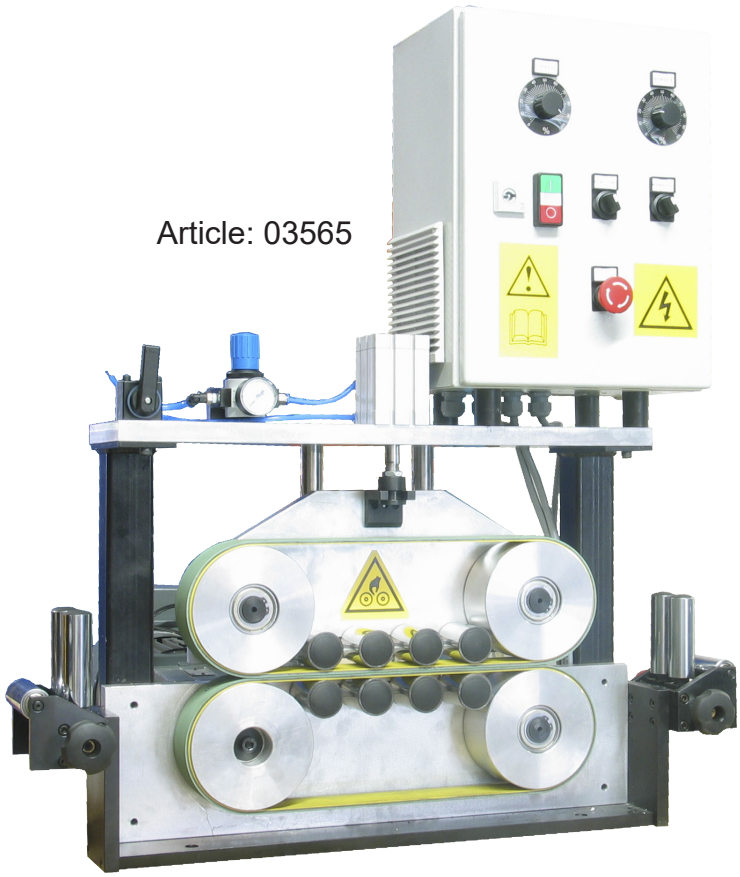

**Zeichnungs Nr. 3-400667-03**

**Subec AB** | **Hesselmans Torg 5**, **SE- 131 54 Nacka**, **Sweden** | **Phone:** **+46-8-88 46 33** | **Fax:** **+46-8-97 76 58** | **Email: info@subec.se** | **Web: www.subec.se**


Copyright © 2023 Subec

# BANDABZUG

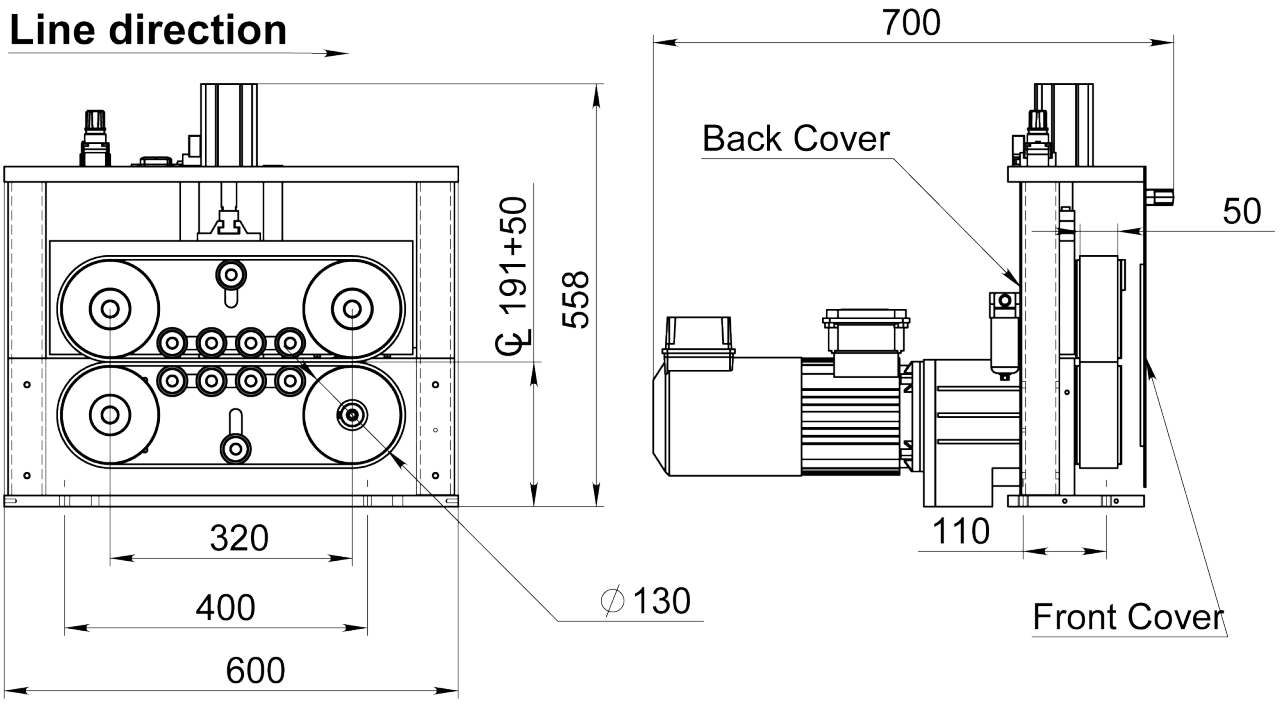


Article: 06007
Gewicht: 76kg

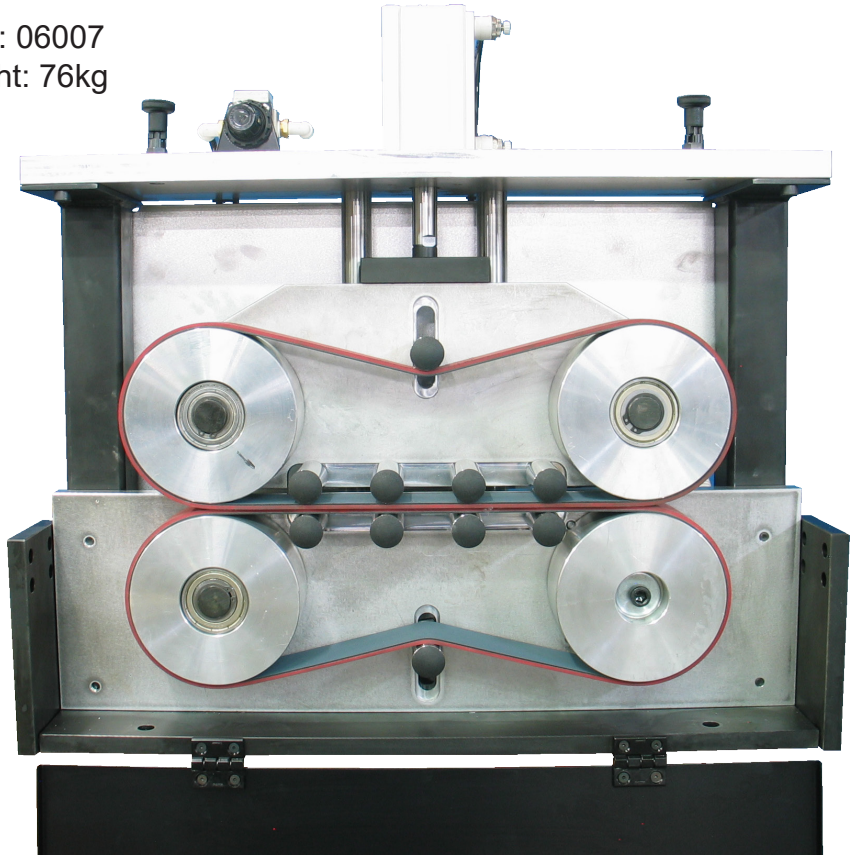

**Zeichnungs Nr. 3-400667-00**

Subec AB | Hesselmans Torg 5, SE- 131 54 Nacka, Sweden | Phone: +46-8-88 46 33 | Fax: +46-8-97 76 58 | Email: info@subec.se | Web: www.subec.se


Copyright © 2023 Subec

# BANDABZUG D130 CC700

Max Produkt Ø: 50mm, Zugkraft: 500N, Geschwindigkeit: 0-60m/min





Article: 09537
Gewicht: 130kg

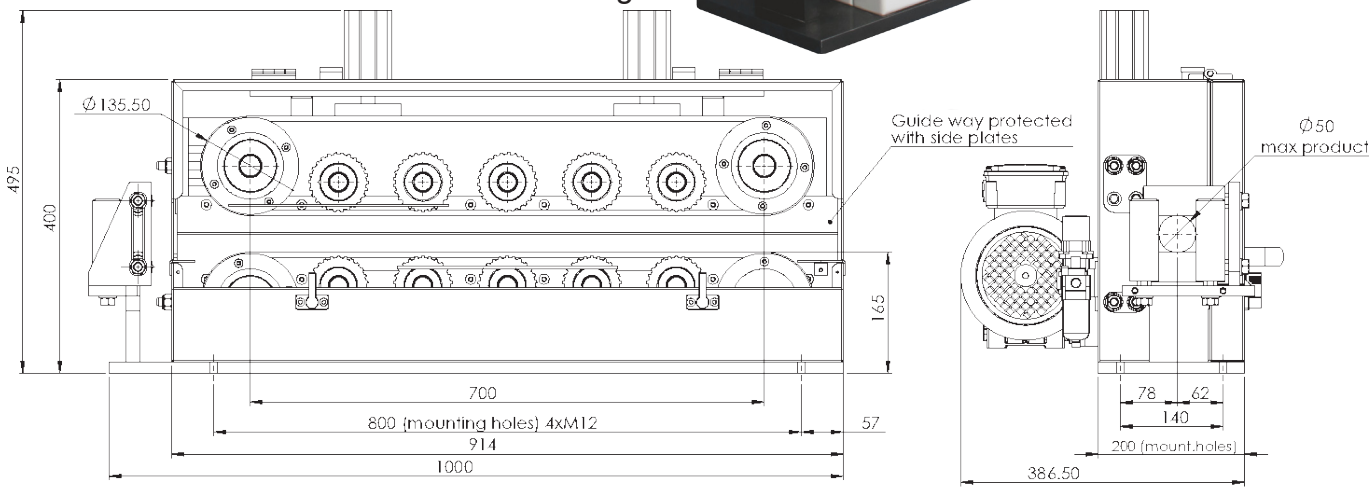


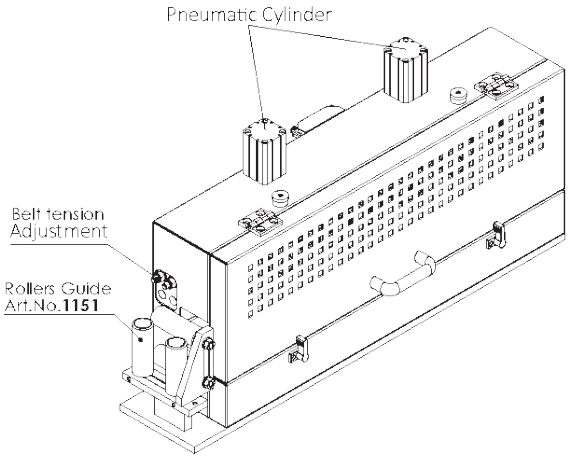


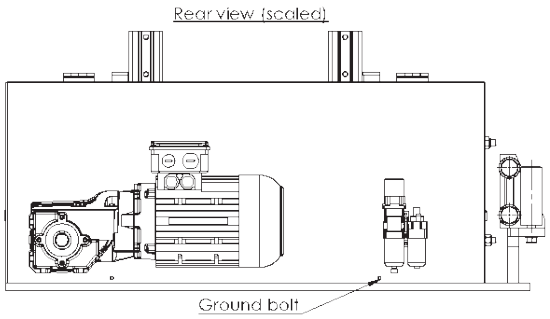


## Zeichnungs Nr. 3-400667-04

**Subec AB** **Hesselmans Torg 5** **SE- 131 54 Nacka** **Sweden** **Phone:** **+46-8-88 46 33** **Fax:** **+46-8-97 76 58** **Email: info@subec.se** **Web: www.subec.se**


Copyright © 2023 Subec

# BANDABZUG, CL1000

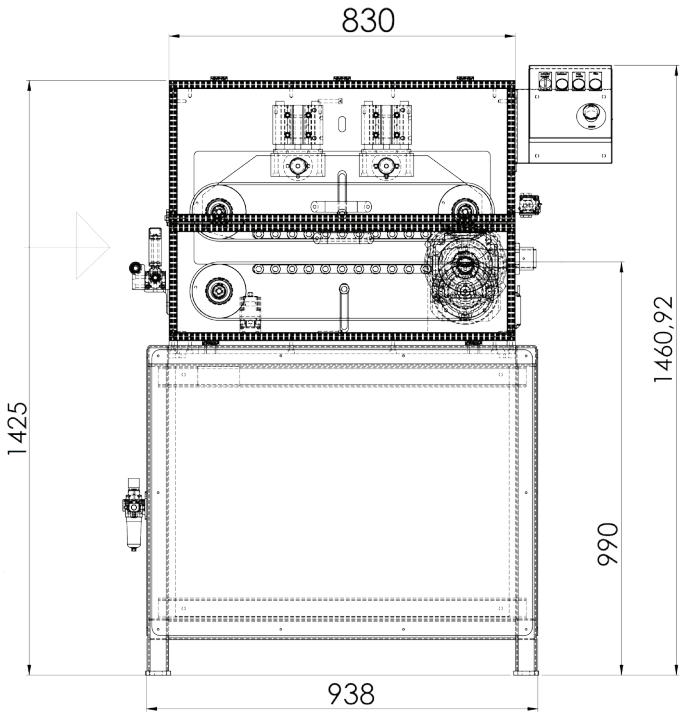


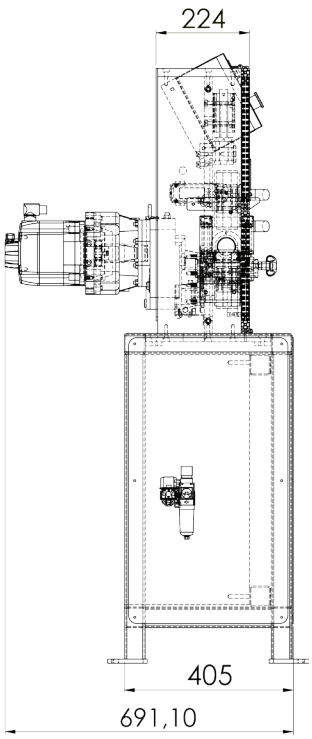


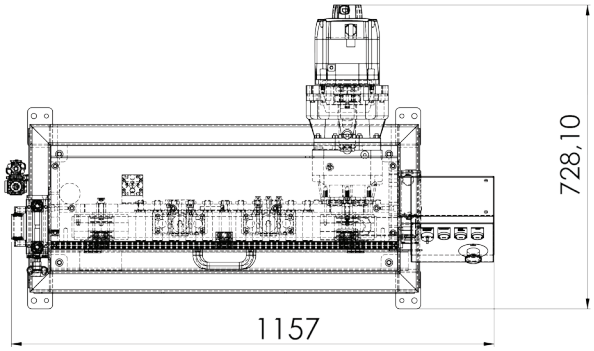


Article: 14022



**Zeichnungs Nr. 3-401386-00**


| | | | | |
|---|---|---|---|---|
| **Subec AB** | **Hesselmans Torg 5**<br>**SE- 131 54 Nacka**<br>**Sweden** | **Phone:**<br>**Fax:** | **+46-8-88 46 33**<br>**+46-8-97 76 58** | **Email: info@subec.se**<br>**Web: www.subec.se** |



Copyright © 2023 Subec

# ERSATZTEILE FÜR BANDABZÜGE

Rollenschuhe in verschiedenen Ausführungen

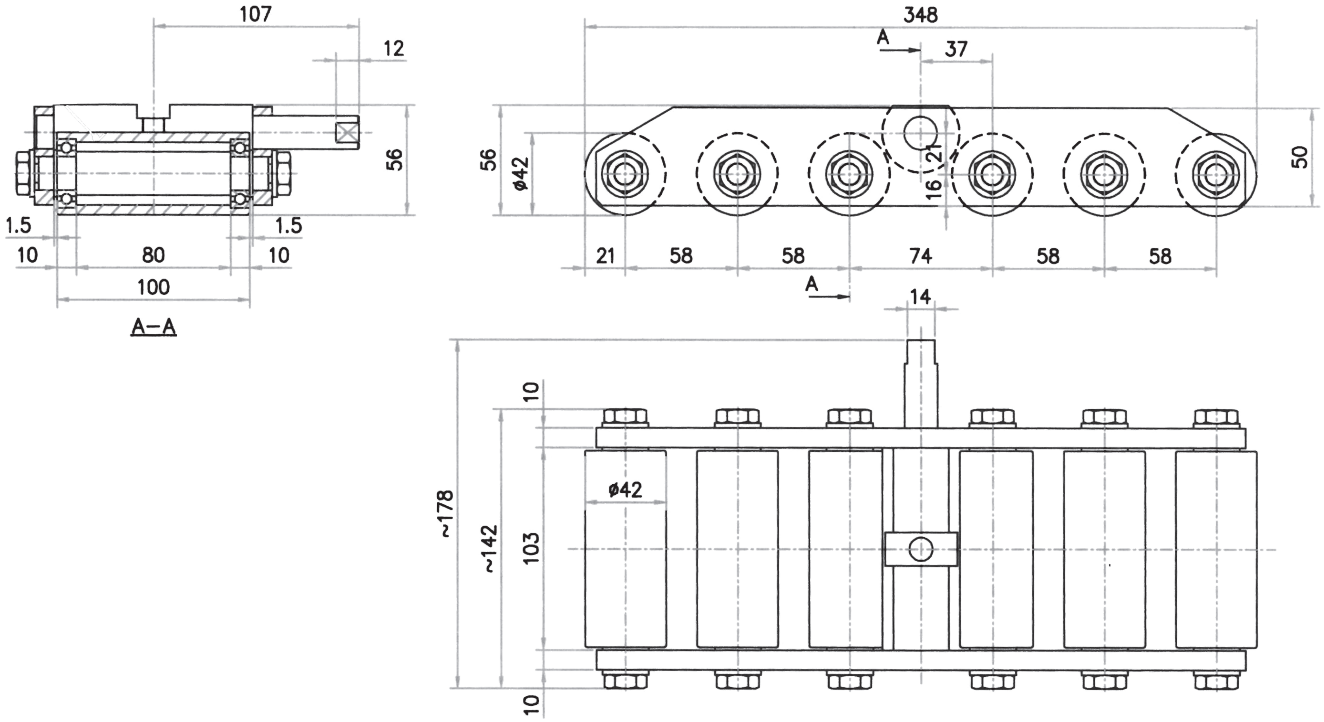


Article: 01576



**Option:**



**Zeichnungs Nr. 3-400476-00**


| | | | | |
|---|---|---|---|---|
| **Subec AB** | **Hesselmans Torg 5**<br>**SE- 131 54 Nacka**<br>**Sweden** | **Phone:**<br>**Fax:** | **+46-8-88 46 33**<br>**+46-8-97 76 58** | **Email: info@subec.se**<br>**Web: www.subec.se** |



Copyright © 2023 Subec

# ELEKTRISCH REGELBARE BREMSE

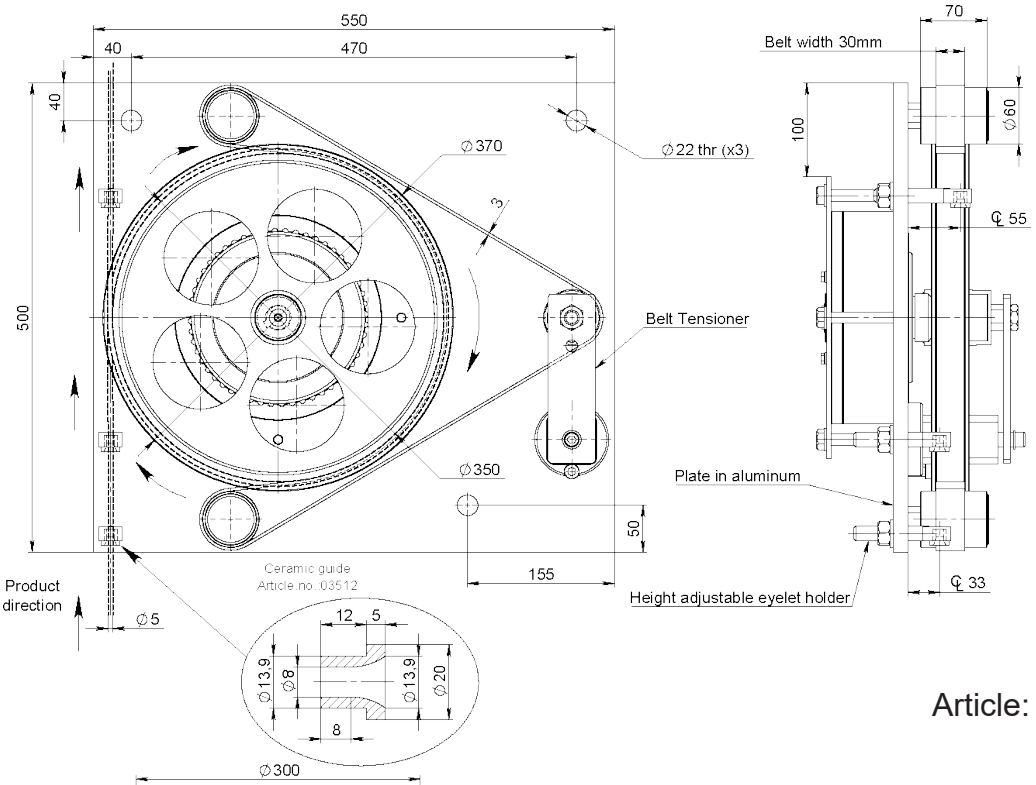


Article: 06281

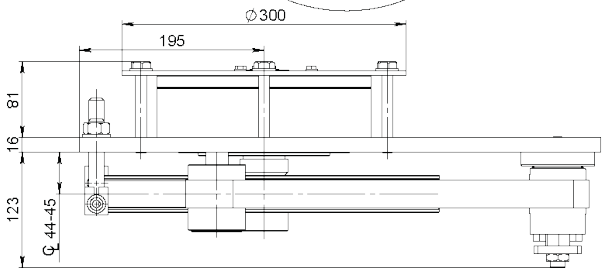


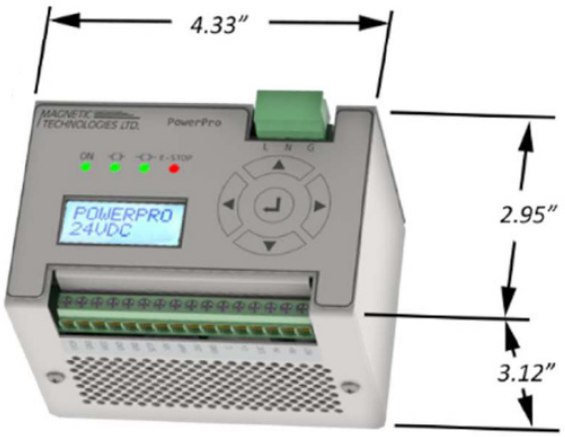


*MPP24-I*




**Zeichnungs Nr. 3-400845-00**

**Subec AB** **Hesselmans Torg 5** **SE- 131 54 Nacka** **Sweden** **Phone:** **+46-8-88 46 33** **Fax:** **+46-8-97 76 58** **Email: info@subec.se** **Web: www.subec.se**


Copyright © 2023 Subec

# ELEKTRISCH REGELBARE HYSTERESIS DRAHTBREMSE

Für Drahtabwickelapplikationen

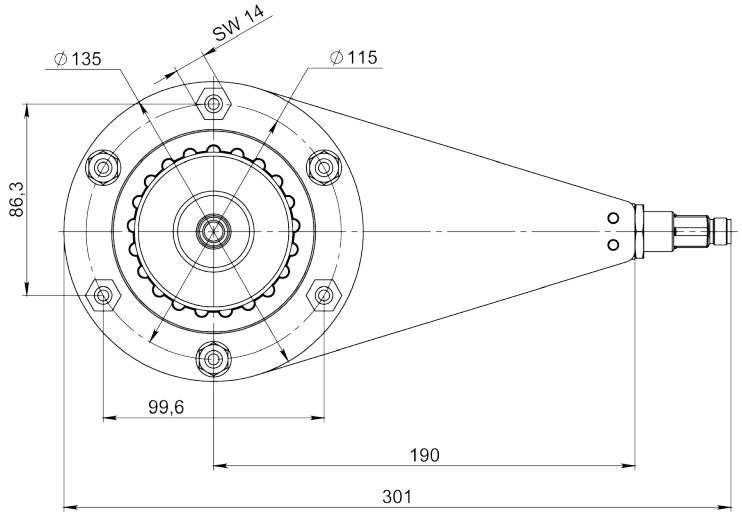


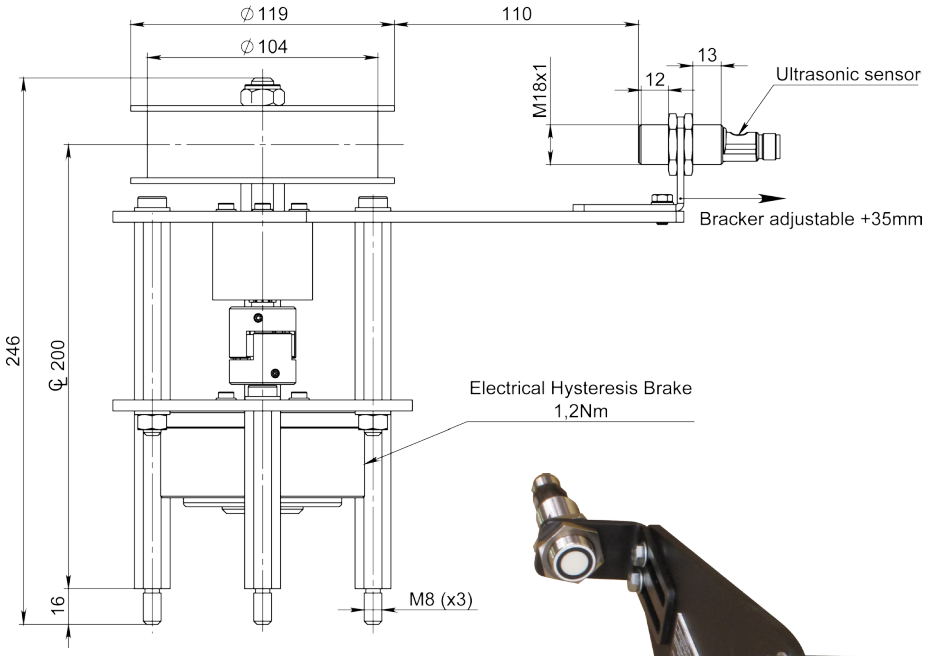




Article: 10325

**Zeichnungs Nr. 3-401239-00**

**Subec AB** | **Hesselmans Torg 5, SE- 131 54 Nacka, Sweden** | **Phone: +46-8-88 46 33** | **Fax: +46-8-97 76 58** | **Email: info@subec.se** | **Web: www.subec.se**


Copyright © 2023 Subec

# HYSTERESIS DRAHTBREMSE

Für Flyer-Payoff oder andere Anwedungsfälle

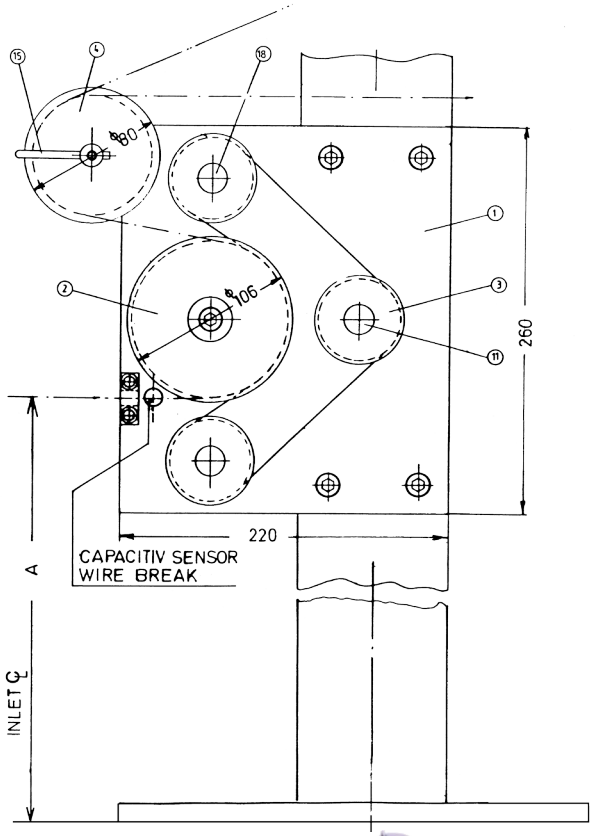


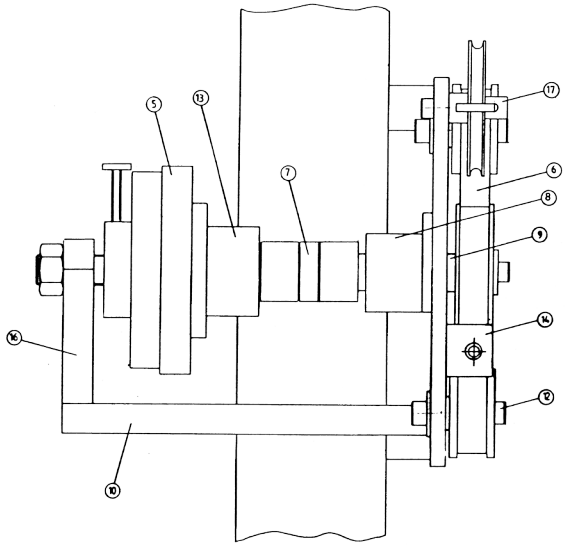



Article: 00598

**Zeichnungs Nr. 3-400193-00**


| | | | | |
|---|---|---|---|---|
| **Subec AB** | **Hesselmans Torg 5**<br>**SE- 131 54 Nacka**<br>**Sweden** | **Phone:**<br>**Fax:** | **+46-8-88 46 33**<br>**+46-8-97 76 58** | **Email: info@subec.se**<br>**Web: www.subec.se** |



Copyright © 2023 Subec

# ELEKTRISCH REGELBARE HYSTERESIS DRAHTBREMSE

Für Flyer-Payoff oder andere Anwedungsfälle

Maximale Bremskraft: 100N

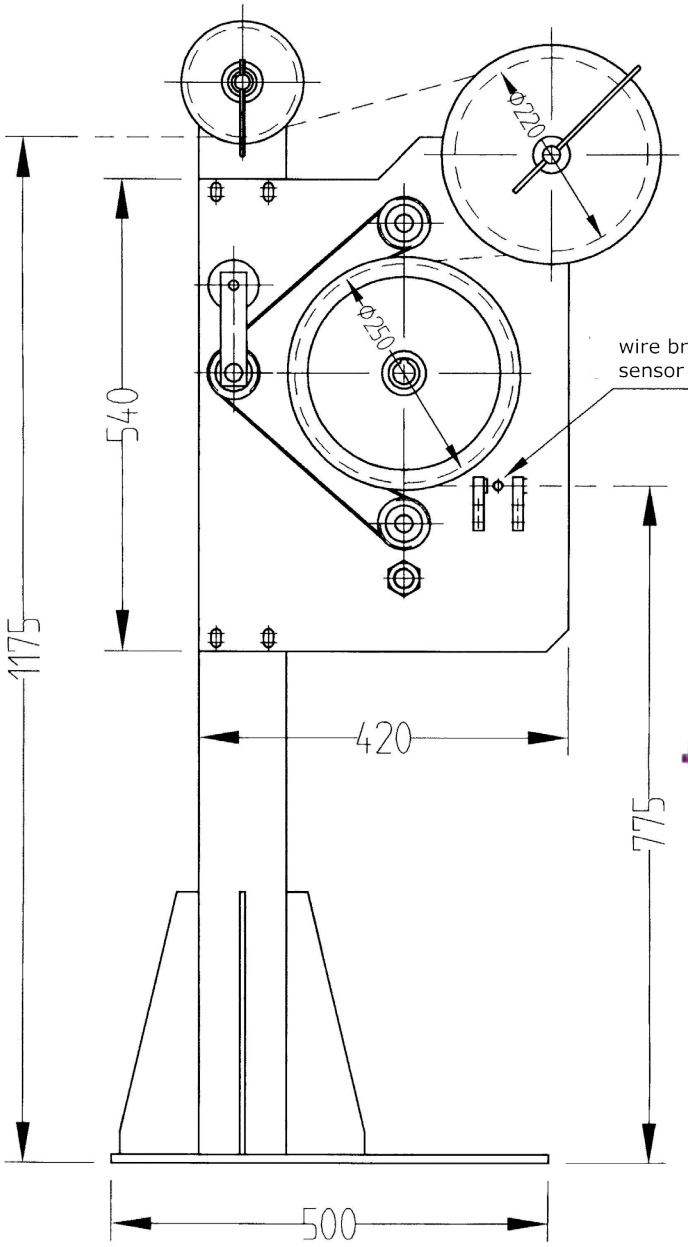


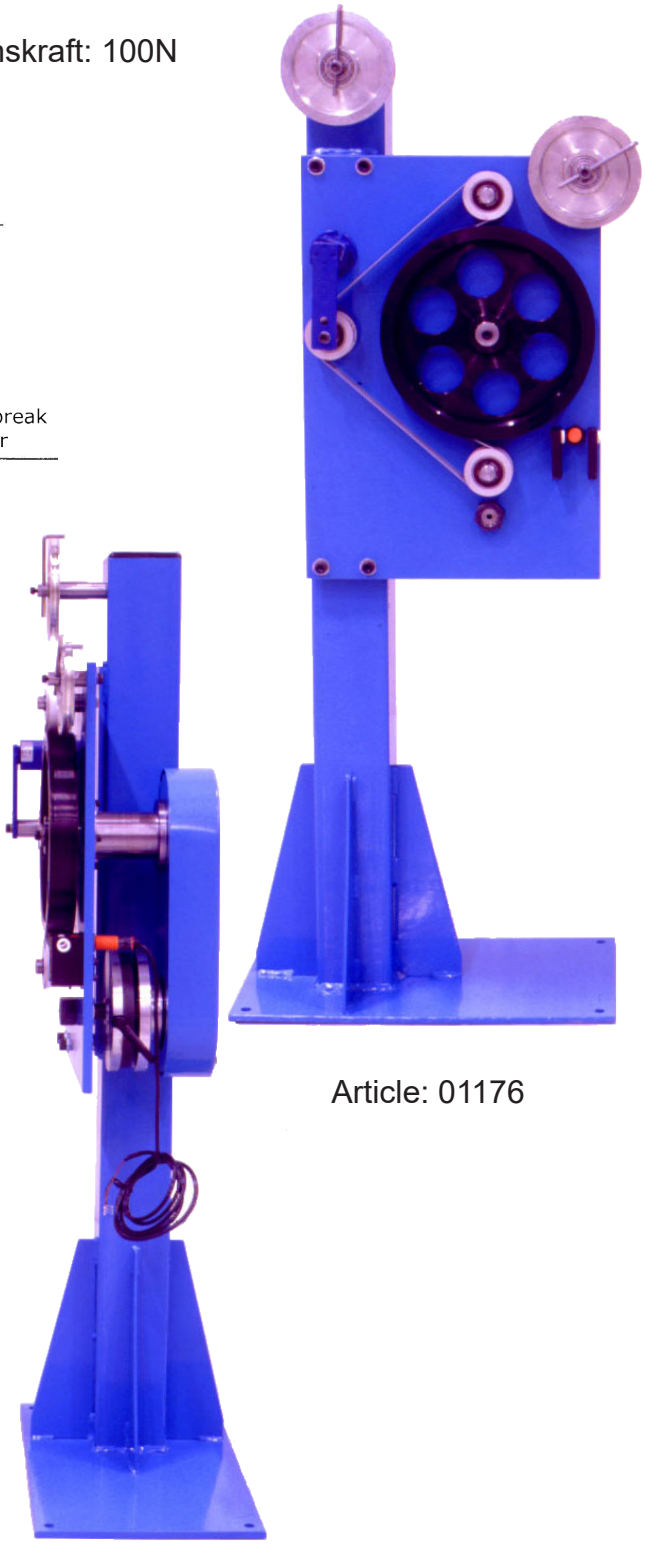

Article: 01176

**Zeichnungs Nr. 3-400372-00**

Subec AB
Hesselmans Torg 5
SE- 131 54 Nacka
Sweden
Phone: +46-8-88 46 33
Fax: +46-8-97 76 58
Email: info@subec.se
Web: www.subec.se


Copyright © 2023 Subec

# ELEKTRISCH REGELBARE HYSTERESIS DRAHTBREMSE



Article: 07119

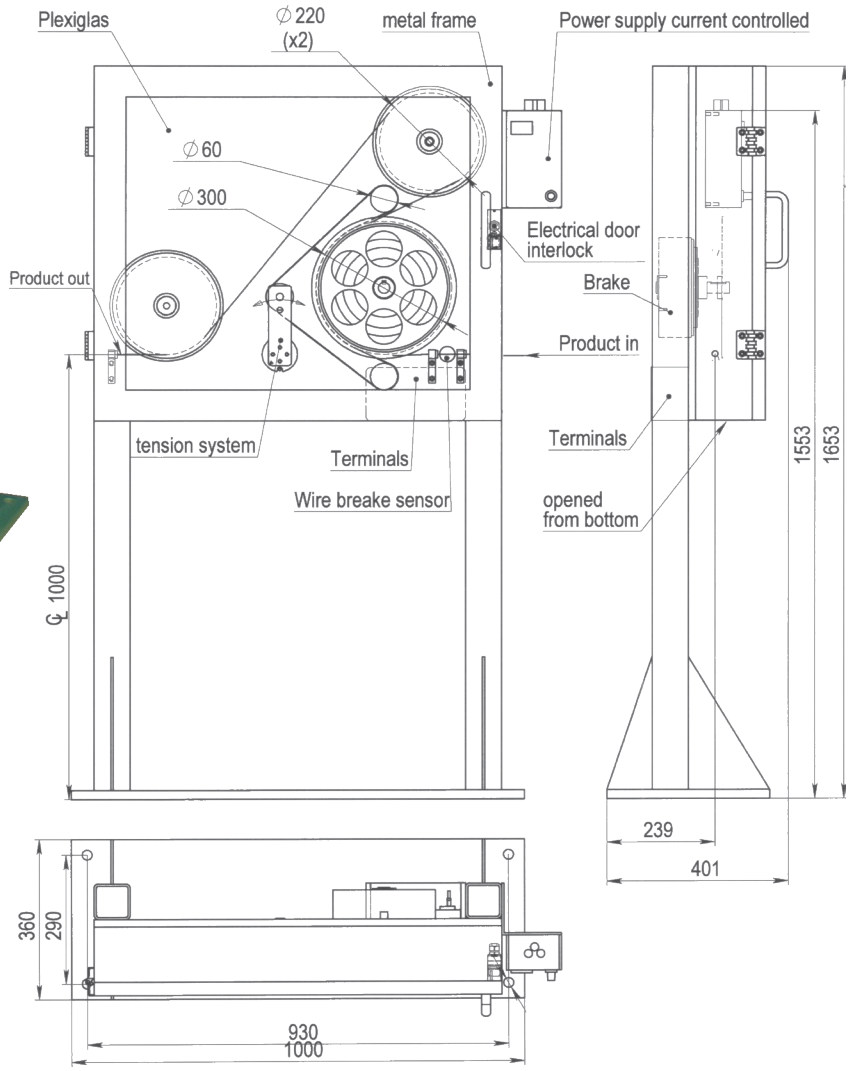


## Zeichnungs Nr. 3-400911-00


| | | | | |
|---|---|---|---|---|
| Subec AB | Hesselmans Torg 5<br>SE- 131 54 Nacka<br>Sweden | Phone:<br>Fax: | +46-8-88 46 33<br>+46-8-97 76 58 | Email: info@subec.se<br>Web: www.subec.se |



Copyright © 2023 Subec

# ELEKTRISCH REGELBARE HYSTERESIS DRAHTBREMSE

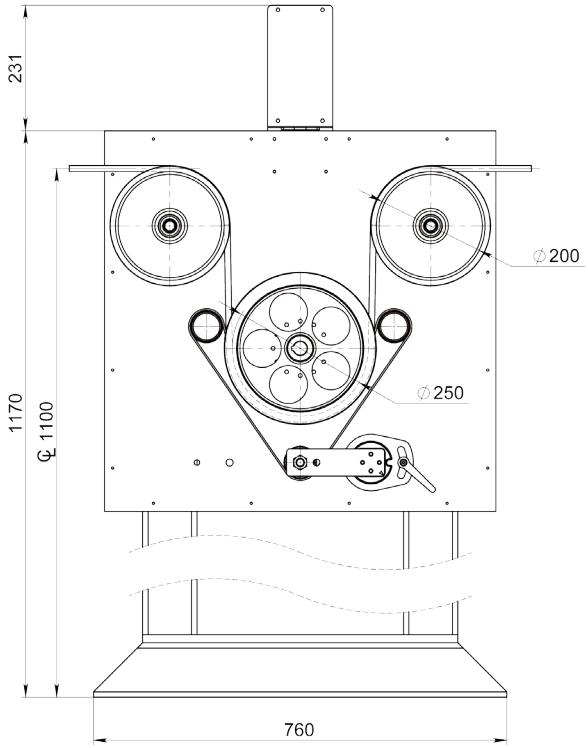


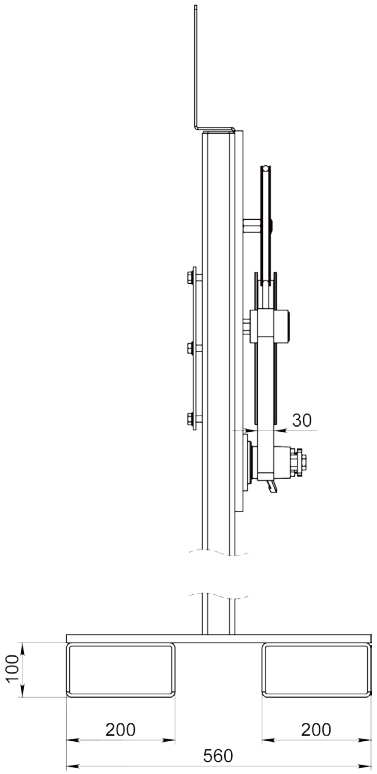


Article: 14290

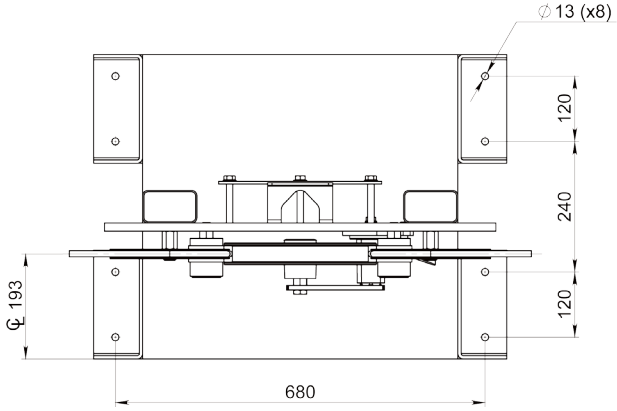





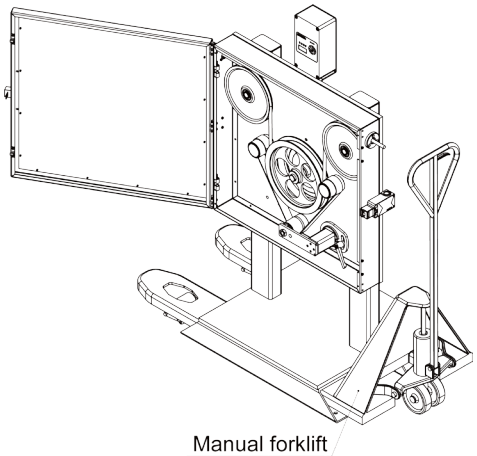

Manual forklift

**Zeichnungs Nr. 3-400645-00**

**Subec AB** **Hesselmans Torg 5** **SE- 131 54 Nacka** **Sweden**
**Phone:** **+46-8-88 46 33**
**Fax:** **+46-8-97 76 58**
**Email: info@subec.se**
**Web: www.subec.se**


Copyright © 2023 Subec

# MULTIPASS ELEKTRISCH REGELBARE HYSTERESIS DRAHTBREMSE

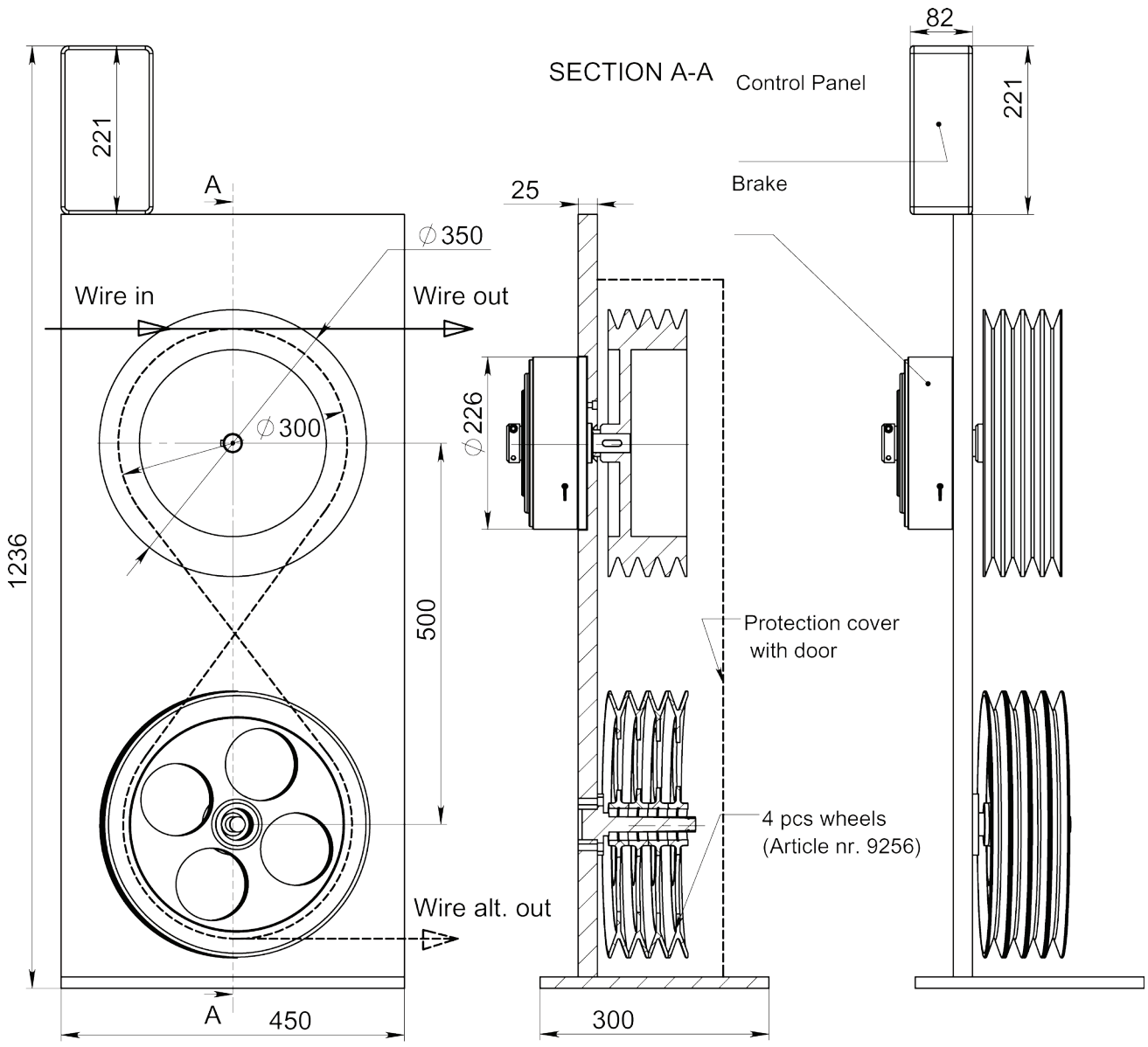


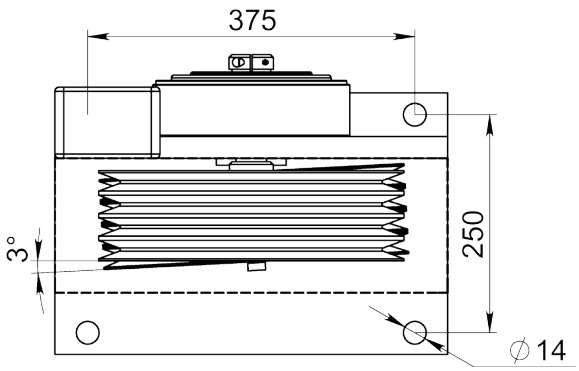


Article: 10532

**Zeichnungs Nr. 3-401241-00**


| | | | | |
|---|---|---|---|---|
| **Subec AB** | **Hesselmans Torg 5**<br>**SE- 131 54 Nacka**<br>**Sweden** | **Phone:**<br>**Fax:** | **+46-8-88 46 33**<br>**+46-8-97 76 58** | **Email: info@subec.se**<br>**Web: www.subec.se** |



Copyright © 2023 Subec

# HYSTERESIS DRAHTBREMSE

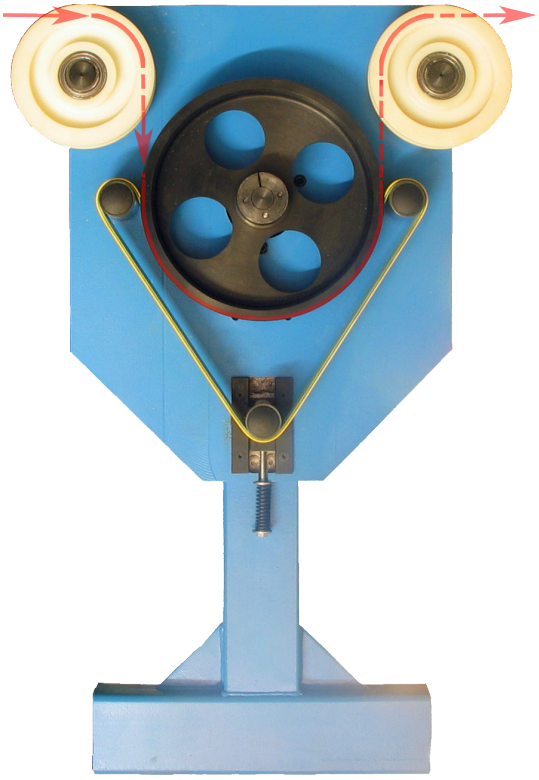

Article: 03260



Anwendungsbeispiel

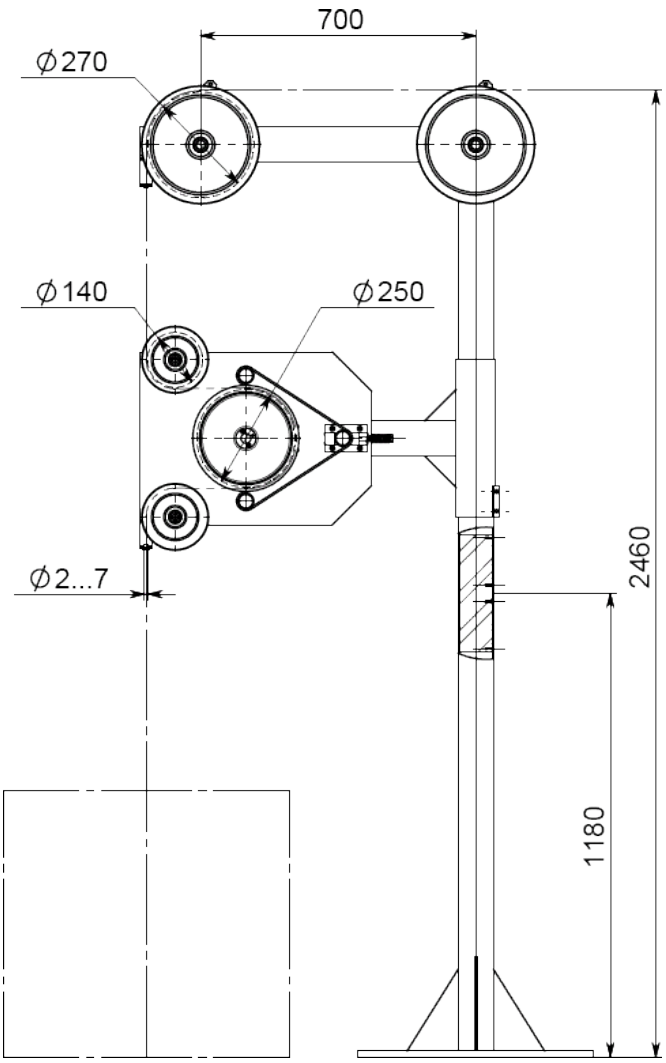


**Zeichnungs Nr. 3-400645-00**

Subec AB
Hesselmans Torg 5
SE- 131 54 Nacka
Sweden
Phone: +46-8-88 46 33
Fax: +46-8-97 76 58
Email: info@subec.se
Web: www.subec.se


Copyright © 2023 Subec

# HYSTERESIS DRAHTBREMSE

Maximale Bremskraft 12N bei 600m/min
Andere Bremskraft/Geschwindigkeit auf Anfrage

Article: 04590

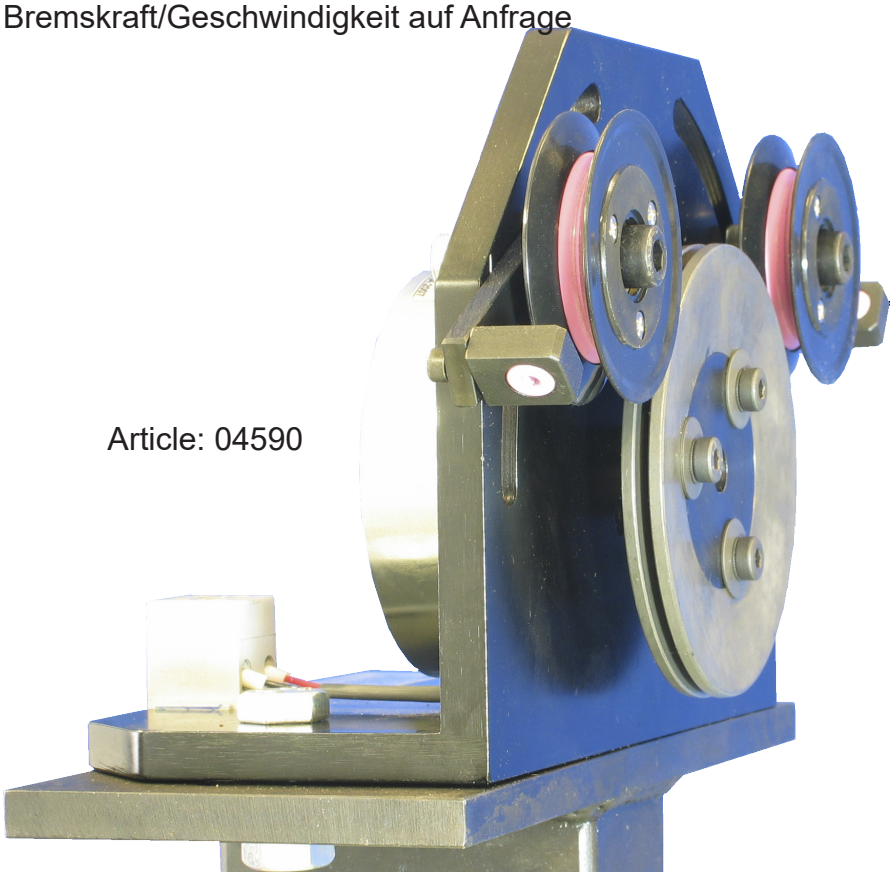

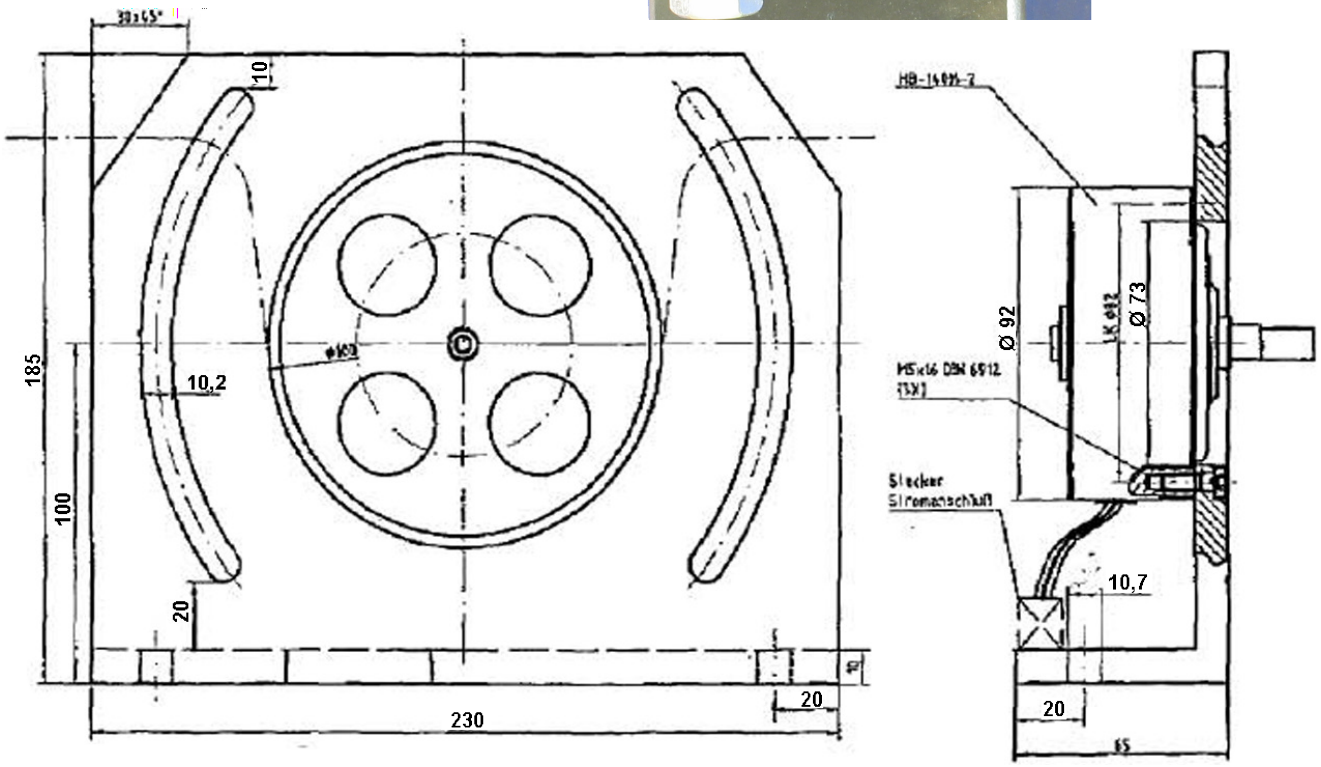


* Stock item

**Subec AB** **Hesselmans Torg 5** **SE- 131 54 Nacka** **Sweden** **Phone:** **+46-8-88 46 33** **Fax:** **+46-8-97 76 58** **Email: info@subec.se** **Web: www.subec.se**


Copyright © 2023 Subec

# HYSTERESIS DRAHTBREMSE

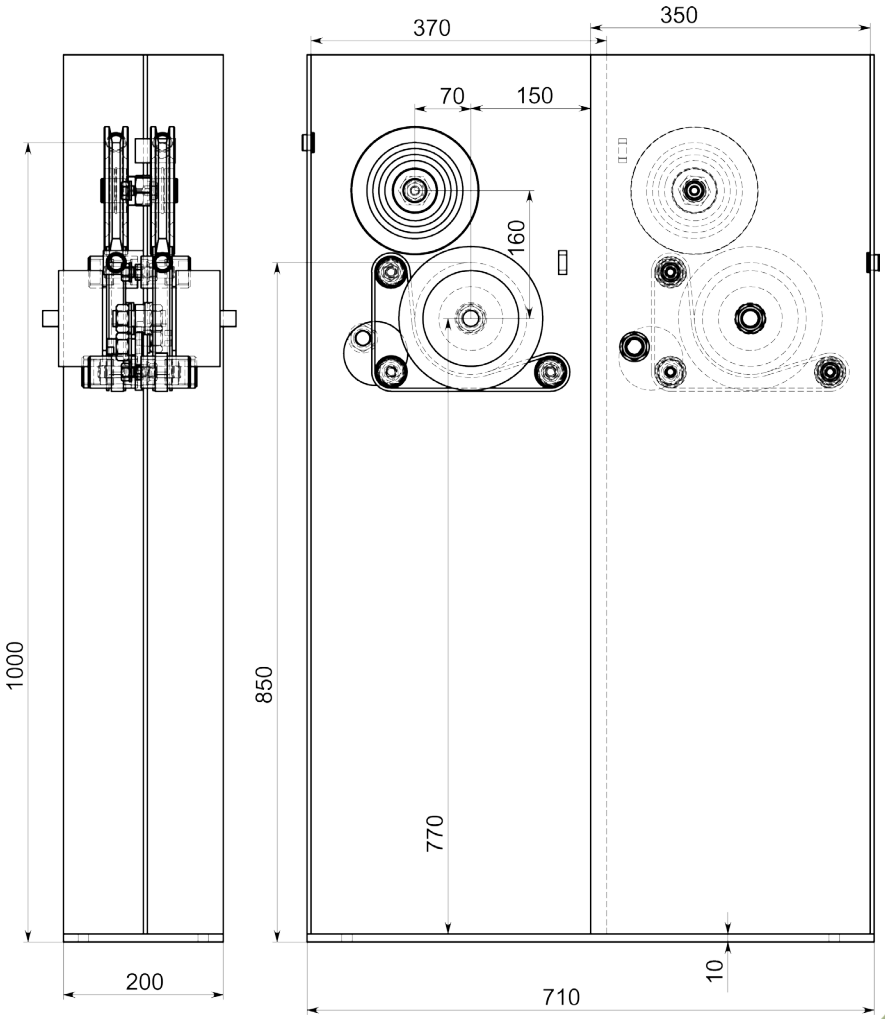


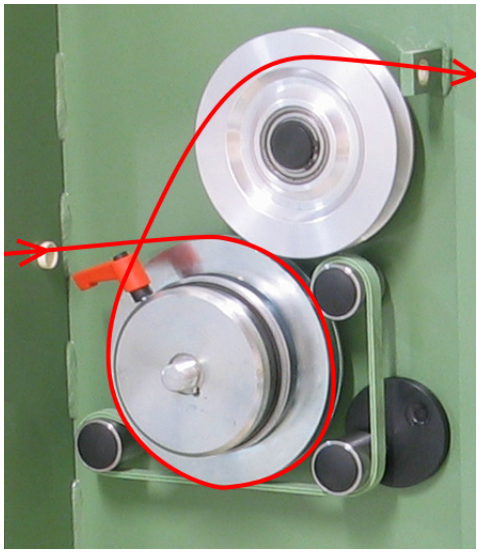

Richtung von Links nach Rechts



Article: 04619

**Zeichnungs Nr. 3-400744-00**

**Subec AB** **Hesselmans Torg 5** **SE- 131 54 Nacka** **Sweden**
**Phone:** **+46-8-88 46 33**
**Fax:** **+46-8-97 76 58**
**Email: info@subec.se**
**Web: www.subec.se**


Copyright © 2023 Subec

# HYSTERESIS DRAHTBREMSE

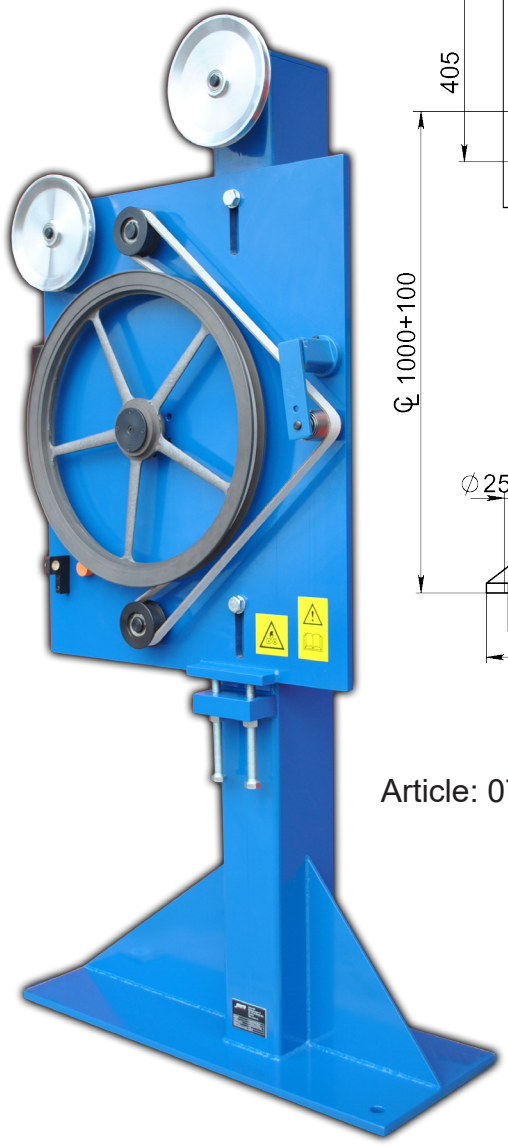

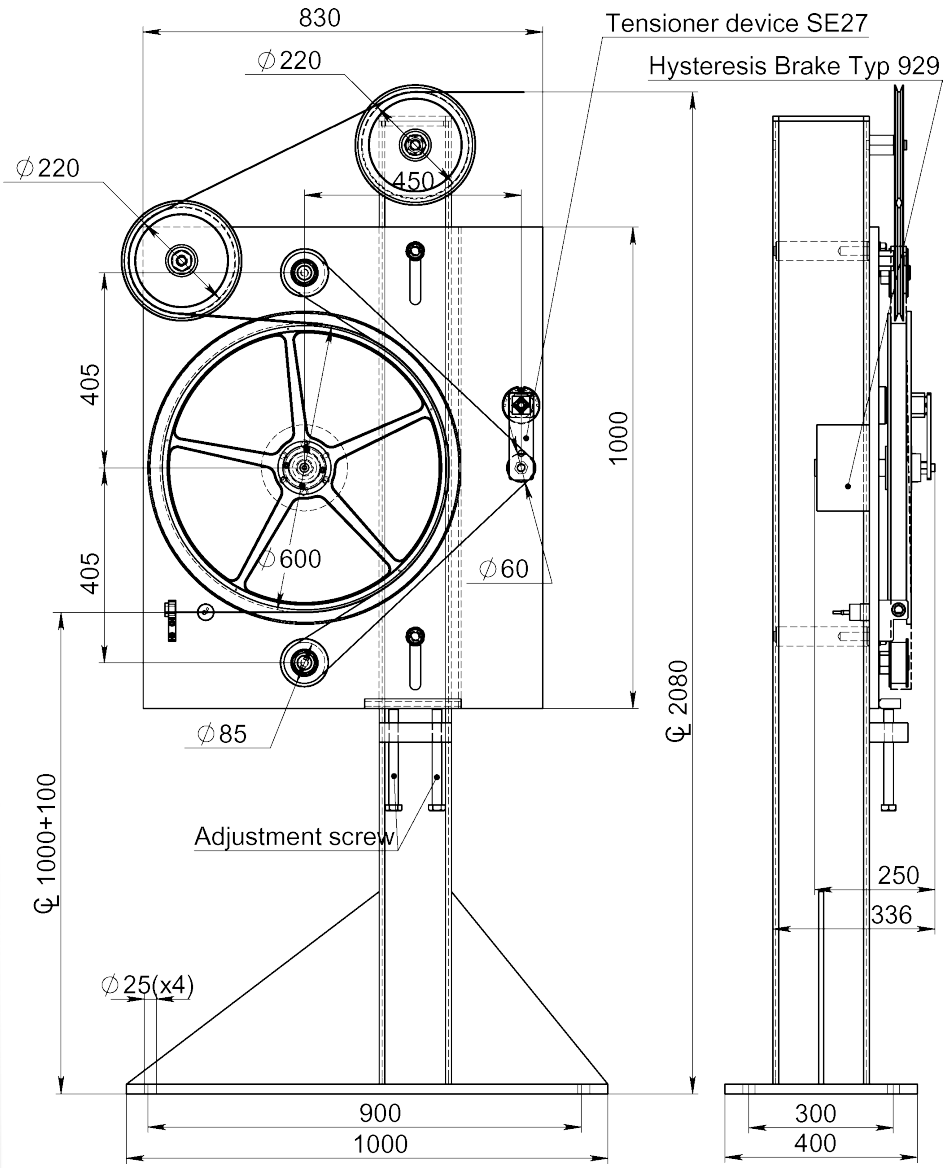


Article: 07709

## Zeichnungs Nr. 3-400193-00


| | | | | |
|---|---|---|---|---|
| Subec AB | Hesselmans Torg 5<br>SE- 131 54 Nacka<br>Sweden | Phone:<br>Fax: | +46-8-88 46 33<br>+46-8-97 76 58 | Email: info@subec.se<br>Web: www.subec.se |



Copyright © 2023 Subec

# BANDBREMSE

Produktabmessung: 80-280mm

Maximale Bremskraft 1400N bei 50m/min
Andere Bremskraft/Geschwindigkeit auf Anfrage

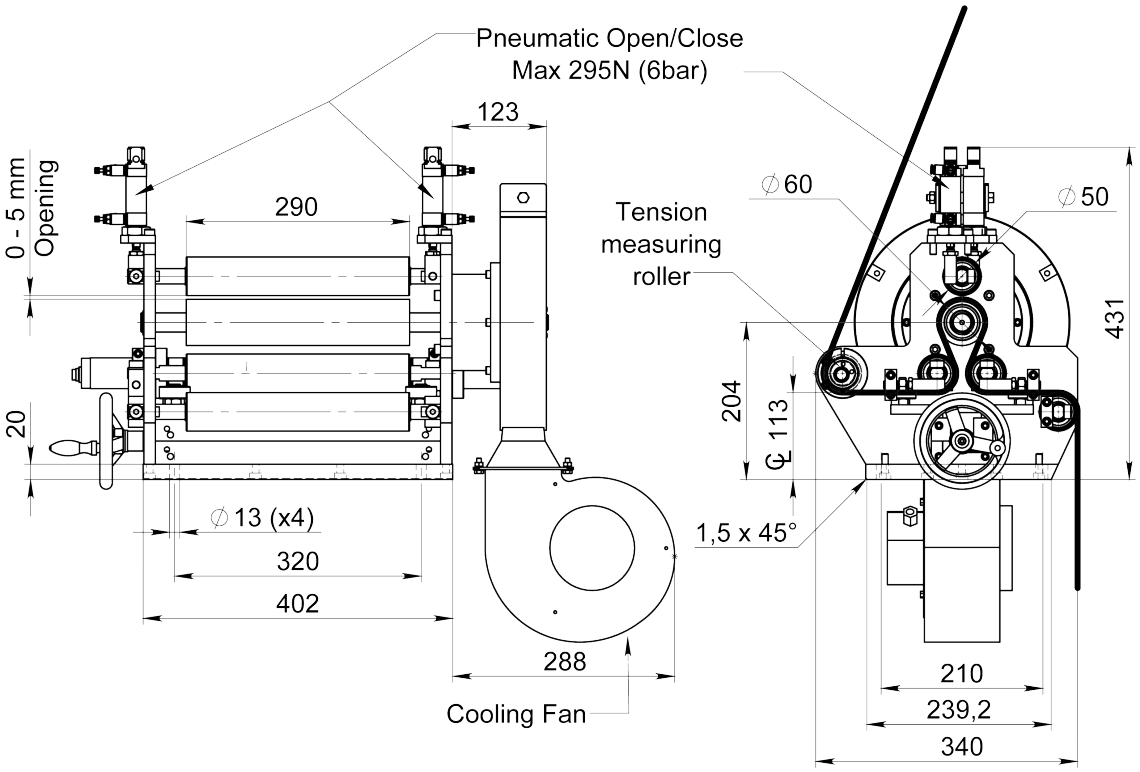


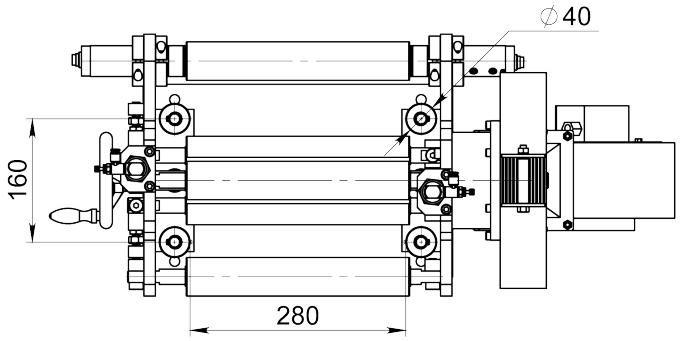




Article: 10824

**Zeichnungs Nr. 3-401260-00**


| | | | | |
|---|---|---|---|---|
| **Subec AB** | **Hesselmans Torg 5**<br>**SE- 131 54 Nacka**<br>**Sweden** | **Phone:**<br>**Fax:** | **+46-8-88 46 33**<br>**+46-8-97 76 58** | **Email: info@subec.se**<br>**Web: www.subec.se** |



Copyright © 2023 Subec

# SPULEN BREMSE

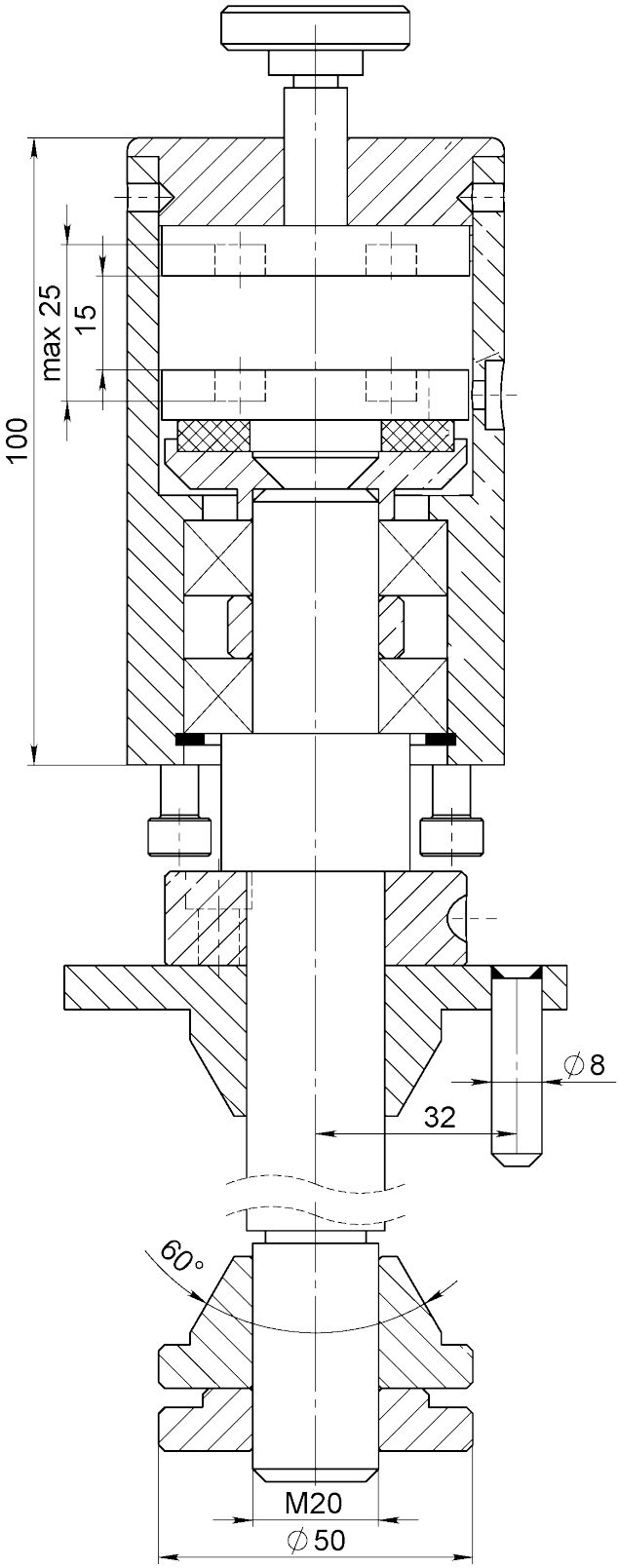




Article: 06445
Gewicht: 3,28kg

**Zeichnungs Nr. 3-400856-00**

Subec AB | Hesselmans Torg 5, SE- 131 54 Nacka, Sweden | Phone: +46-8-88 46 33 | Fax: +46-8-97 76 58 | Email: info@subec.se | Web: www.subec.se


Copyright © 2023 Subec

# ABWICKLER WELLENBREMSE

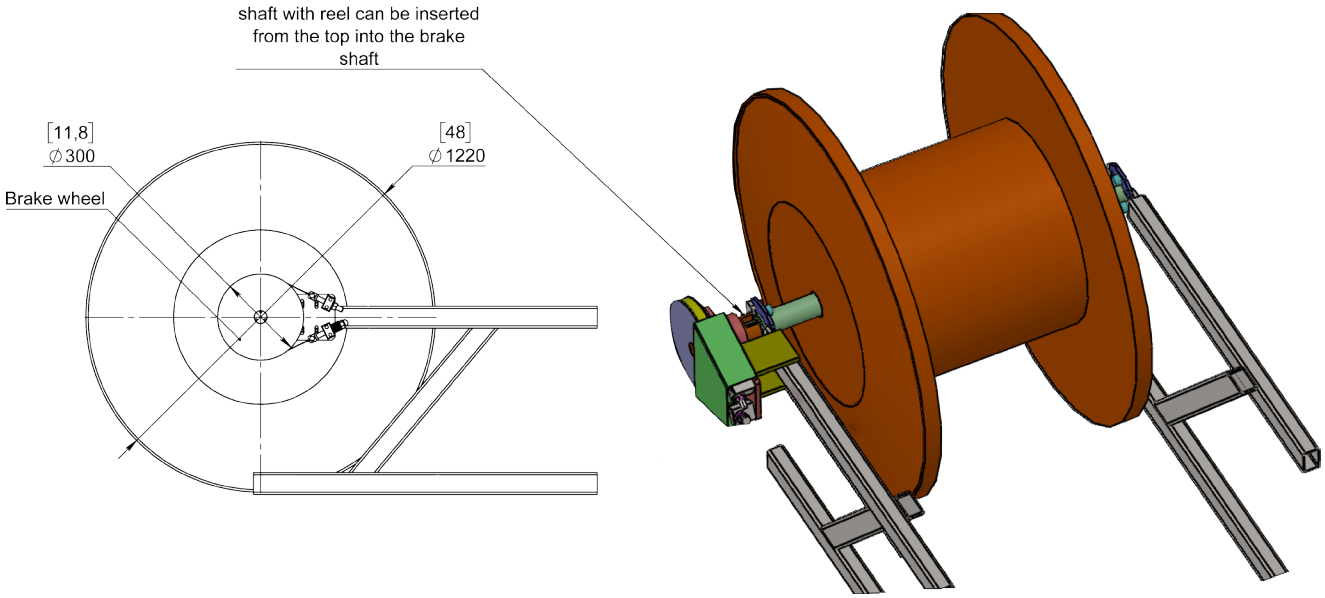


Article: 12678
Gewicht: 70kg



**Zeichnungs Nr. 3-400856-00**

**Subec AB** **Hesselmans Torg 5** **SE- 131 54 Nacka** **Sweden**
**Phone:** **+46-8-88 46 33**
**Fax:** **+46-8-97 76 58**
**Email: info@subec.se**
**Web: www.subec.se**


Copyright © 2023 Subec

# PAY-OFF FÜR 6 SPULEN, HYSTERESE BREMSE

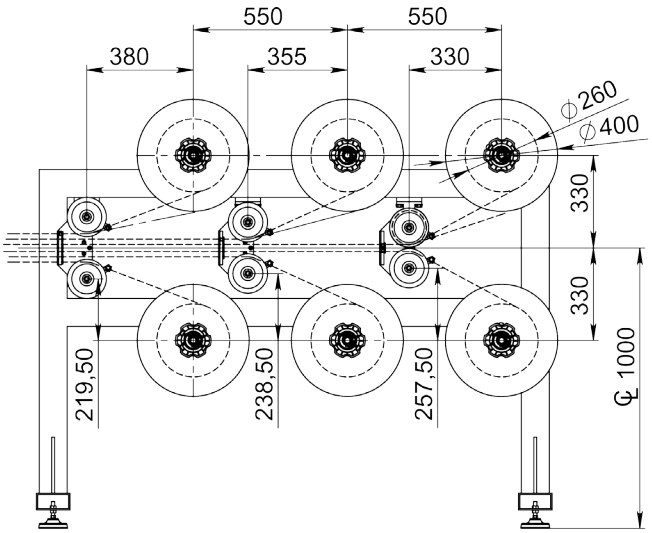


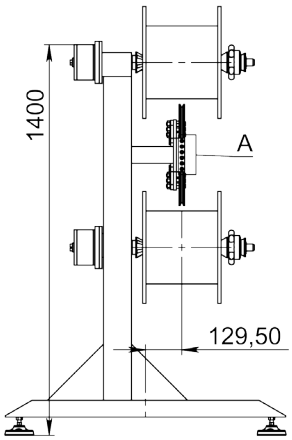


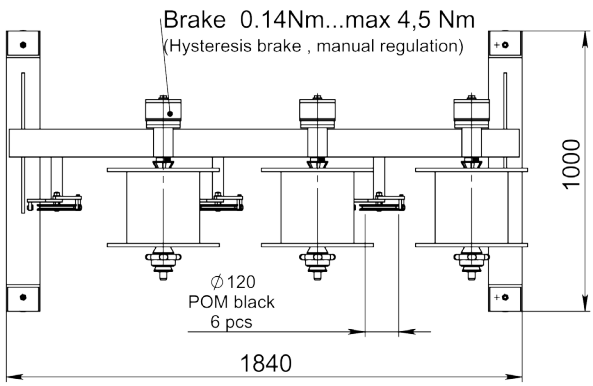


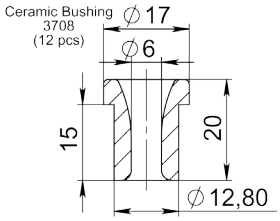


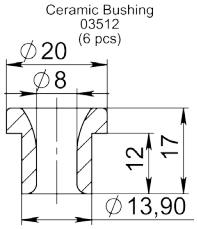


DETAIL
SCALE 1 : 3

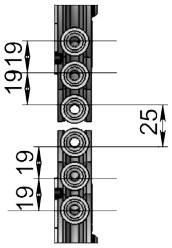





Article: 11328

**Zeichnungs Nr. 3-400855-00**


| | | | | |
|---|---|---|---|---|
| **Subec AB** | **Hesselmans Torg 5**<br>**SE- 131 54 Nacka**<br>**Sweden** | **Phone:**<br>**Fax:** | **+46-8-88 46 33**<br>**+46-8-97 76 58** | **Email: info@subec.se**<br>**Web: www.subec.se** |



Copyright © 2023 Subec

# HYSTERESEBREMSE, D300

Für stationäre Ablauf

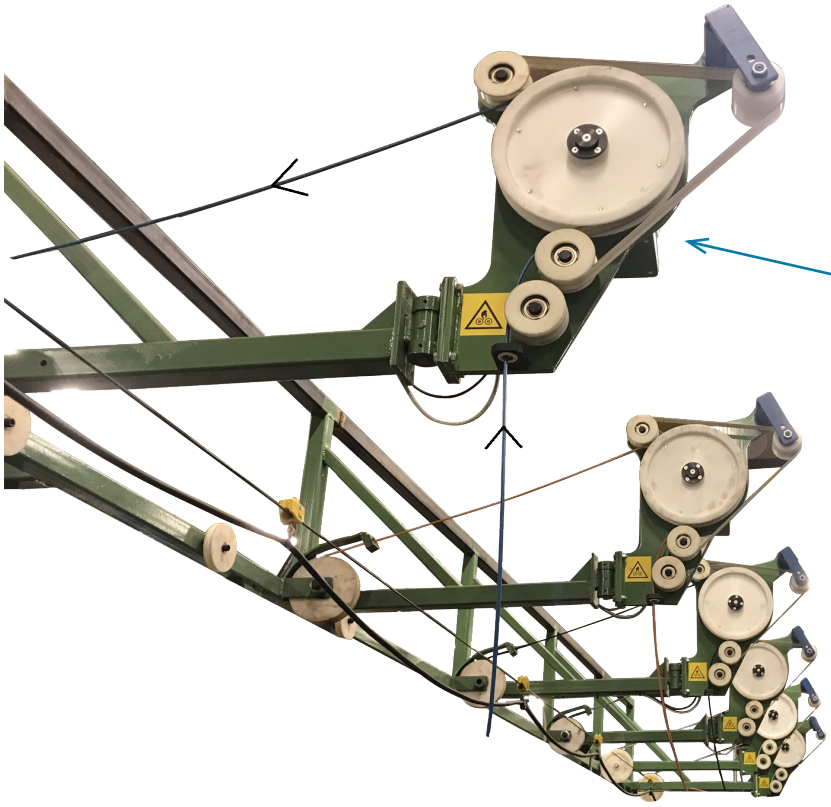

Komplette System
Bremskraft: 160N max
Article: 10891
Gewicht: 81kg

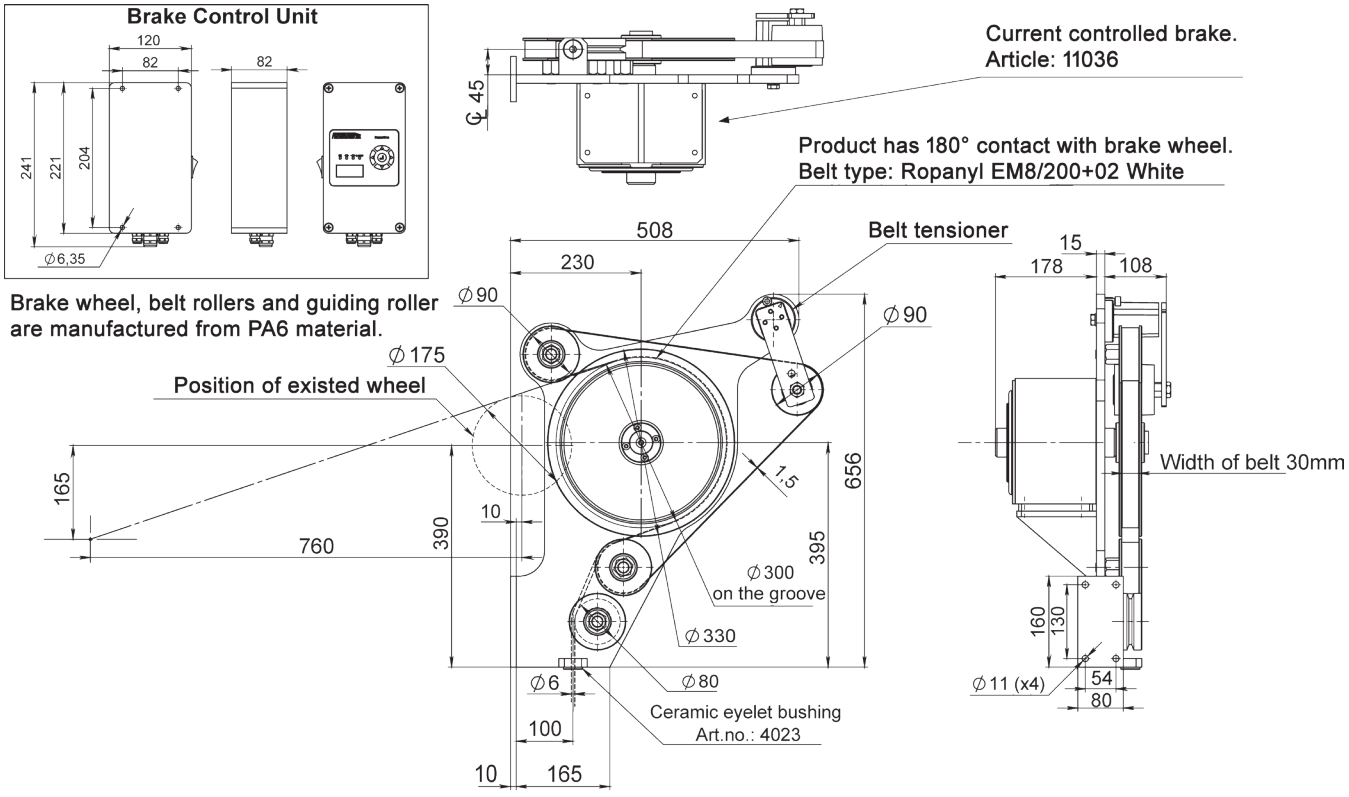


## Zeichnungs Nr. 3-401241-00


| | | | | |
|---|---|---|---|---|
| Subec AB | Hesselmans Torg 5<br>SE- 131 54 Nacka<br>Sweden | Phone:<br>Fax: | +46-8-88 46 33<br>+46-8-97 76 58 | Email: info@subec.se<br>Web: www.subec.se |



Copyright © 2023 Subec

# DOPPELÜBERKOPFABLAUF

Ø 630 - 800 mm

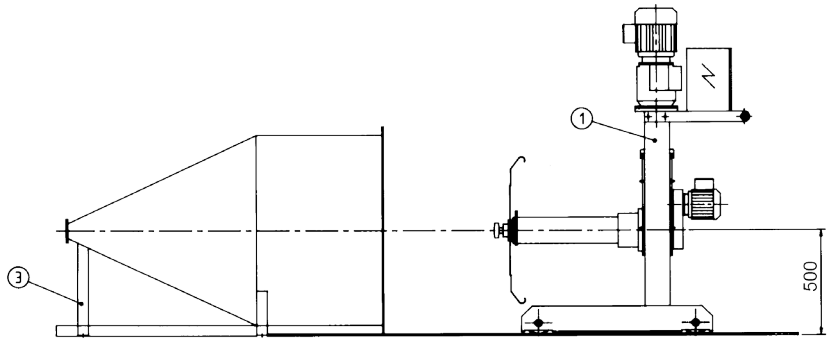


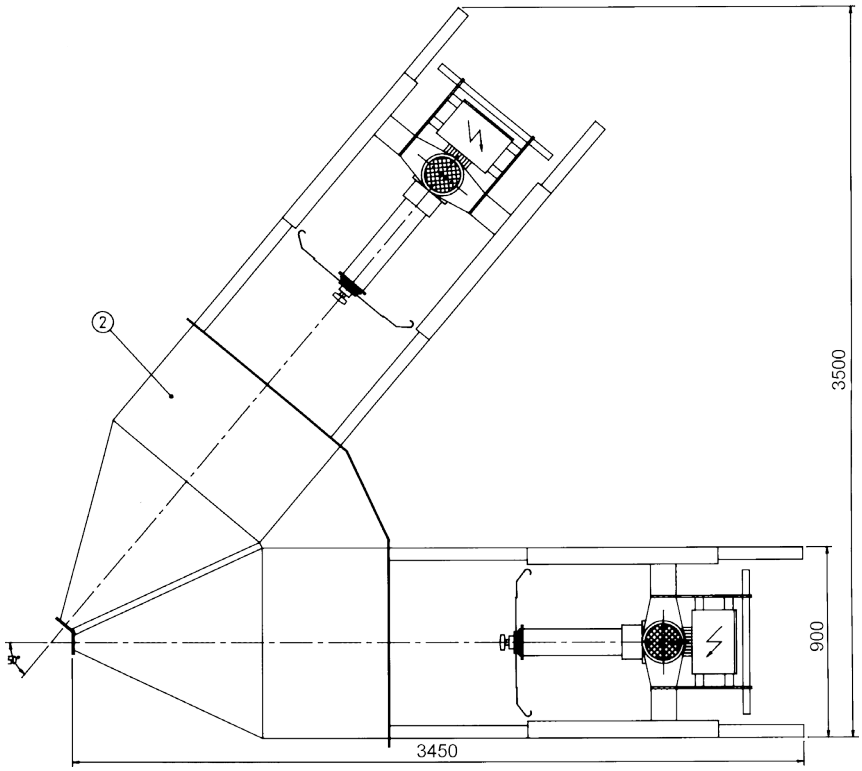


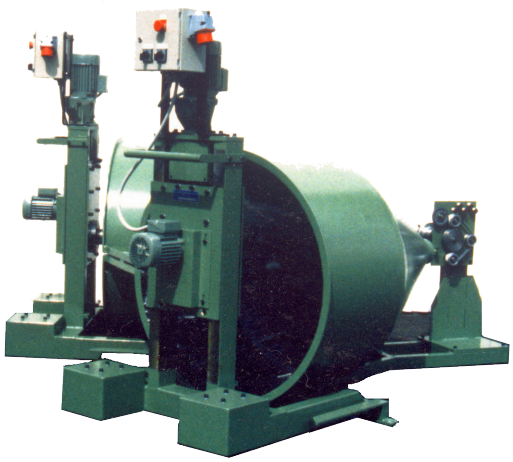

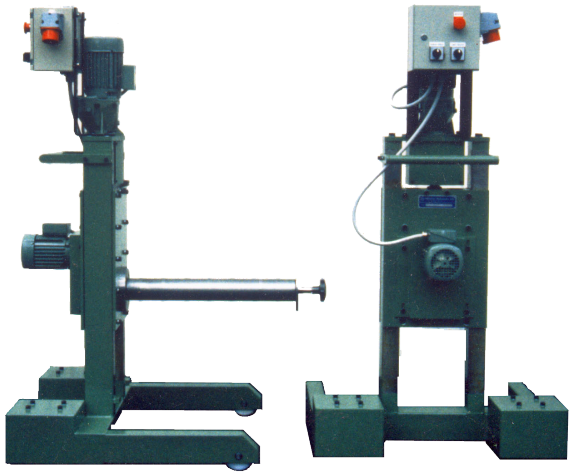

**Zeichnungs Nr. 3-300096-00**


| | | | | |
|---|---|---|---|---|
| **Subec AB** | **Hesselmans Torg 5**<br>**SE- 131 54 Nacka**<br>**Sweden** | **Phone:**<br>**Fax:** | **+46-8-88 46 33**<br>**+46-8-97 76 58** | **Email: info@subec.se**<br>**Web: www.subec.se** |



Copyright © 2023 Subec

# EINFACHÜBERKOPFABLAUF, MIT BREMSE

Ø 630 mm

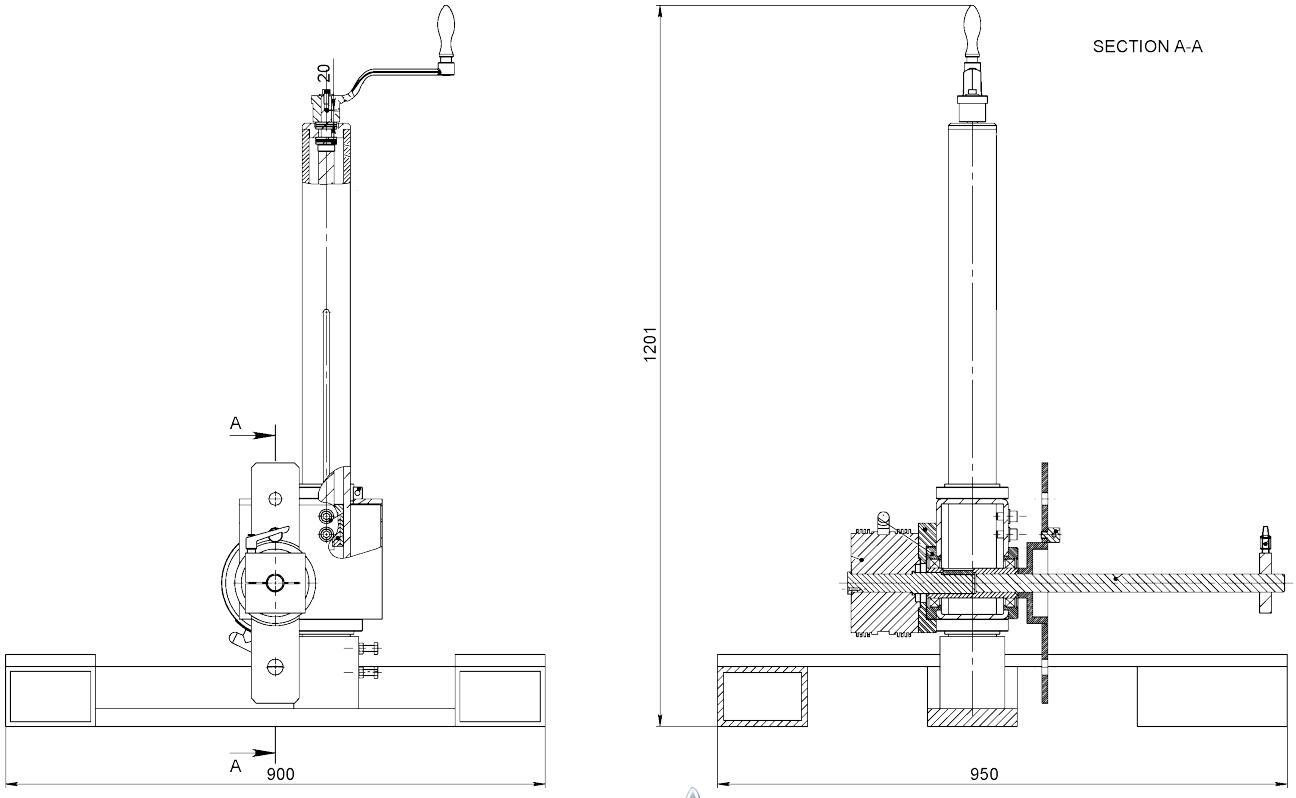




Article: 07945

## Zeichnungs Nr. 3-300013-00

**Subec AB** | **Hesselmans Torg 5** | **SE- 131 54 Nacka** | **Sweden** | **Phone:** +46-8-88 46 33 | **Fax:** +46-8-97 76 58 | **Email:** info@subec.se | **Web:** www.subec.se


Copyright © 2023 Subec

# BANDWICKLER

Ø 330 mm

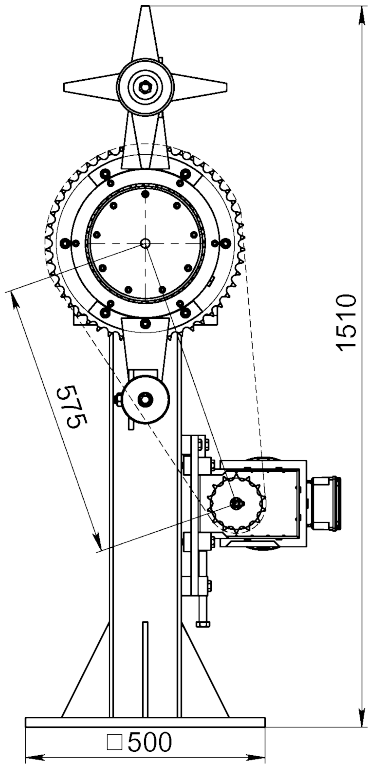


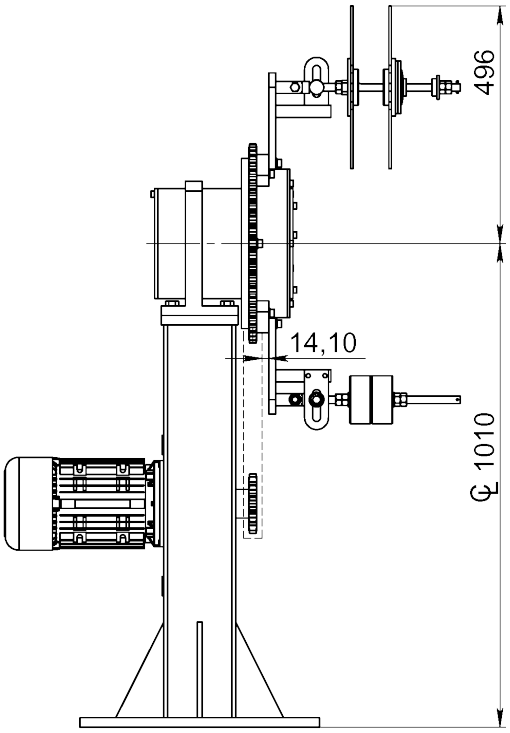


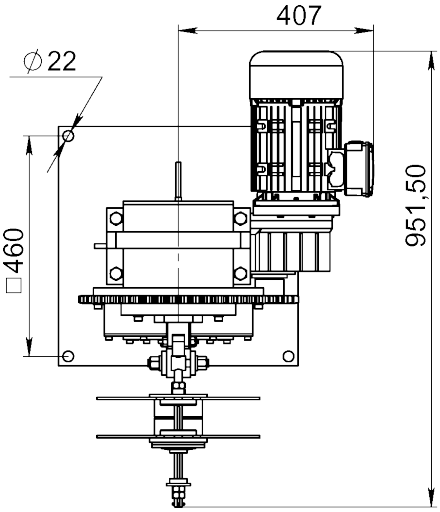





Article: 07931

## Zeichnungs Nr. 3-400961-00


| | | | | |
|---|---|---|---|---|
| Subec AB | Hesselmans Torg 5<br>SE- 131 54 Nacka<br>Sweden | Phone:<br>Fax: | +46-8-88 46 33<br>+46-8-97 76 58 | Email: info@subec.se<br>Web: www.subec.se |



Copyright © 2023 Subec

# ELEKTRISCHE BANDBREMSE

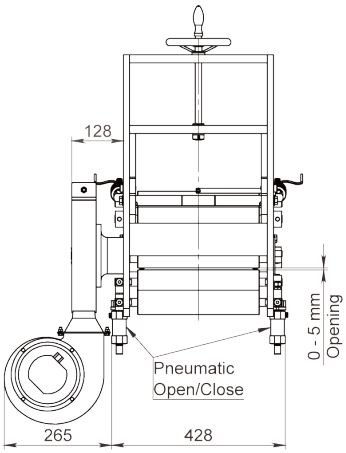


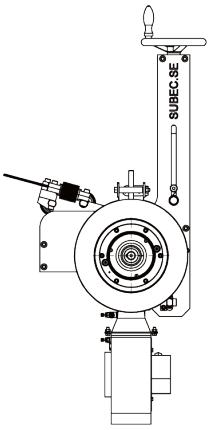


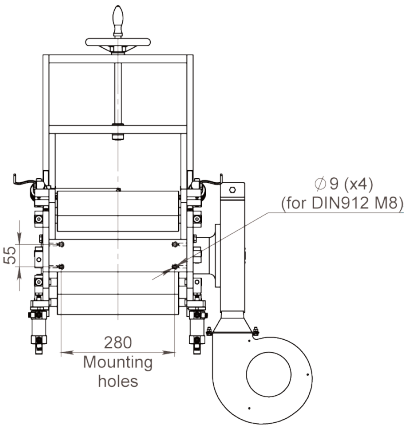


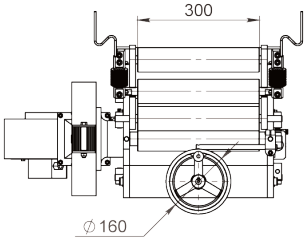


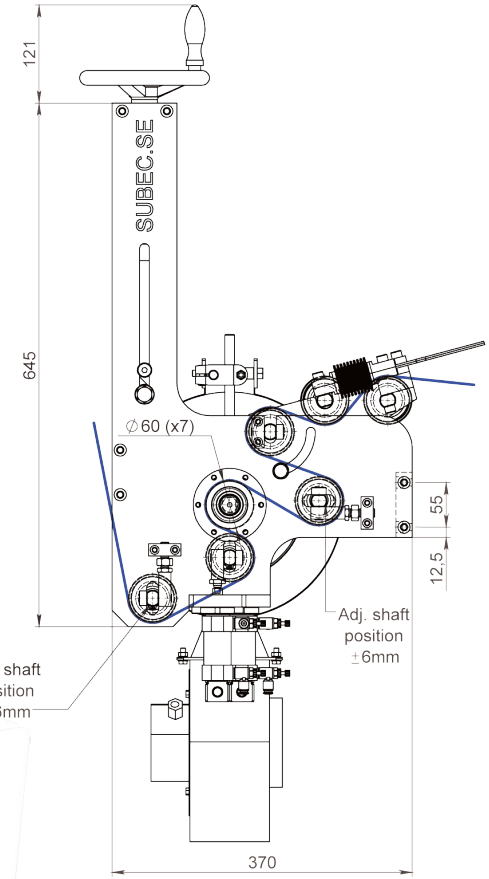





Article: 12785

## Zeichnungs Nr. 3-401354-00

**Subec AB** **Hesselmans Torg 5** **SE- 131 54 Nacka** **Sweden** **Phone:** **+46-8-88 46 33** **Fax:** **+46-8-97 76 58** **Email: info@subec.se** **Web: www.subec.se**


Copyright © 2023 Subec

# BANDABLAUF

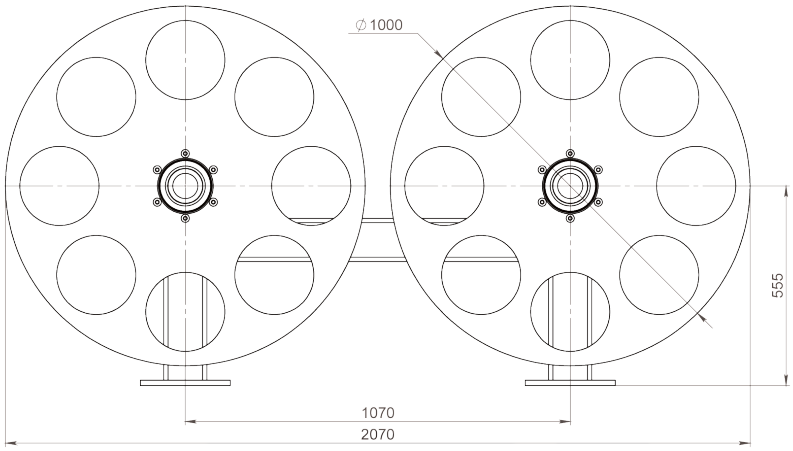


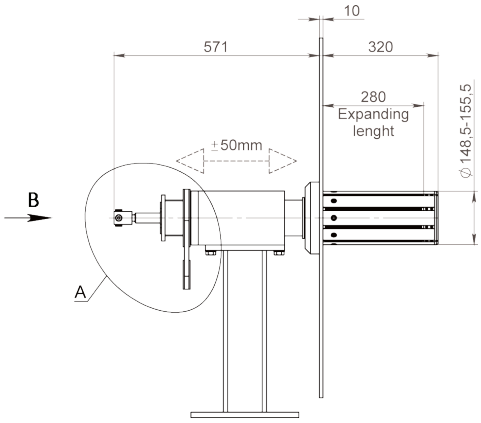


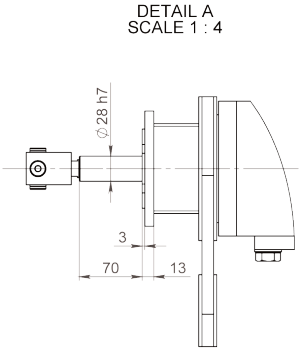


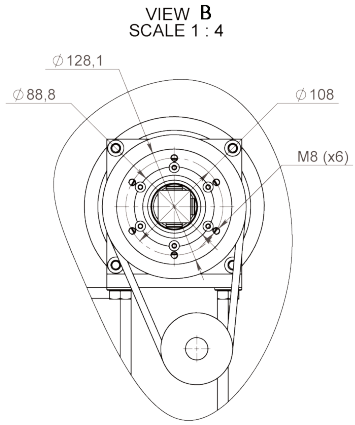


Article: 12914



Info:
Pneumatischer Dorn und Hysteresebremse

**Zeichnungs Nr. 3-401354-00**

**Subec AB** **Hesselmans Torg 5** **SE- 131 54 Nacka** **Sweden** **Phone:** **+46-8-88 46 33** **Fax:** **+46-8-97 76 58** **Email: info@subec.se** **Web: www.subec.se**


Copyright © 2023 Subec

# DOPPELÜBERKOPFABLAUF

Ø 630, 800 or 1200mm

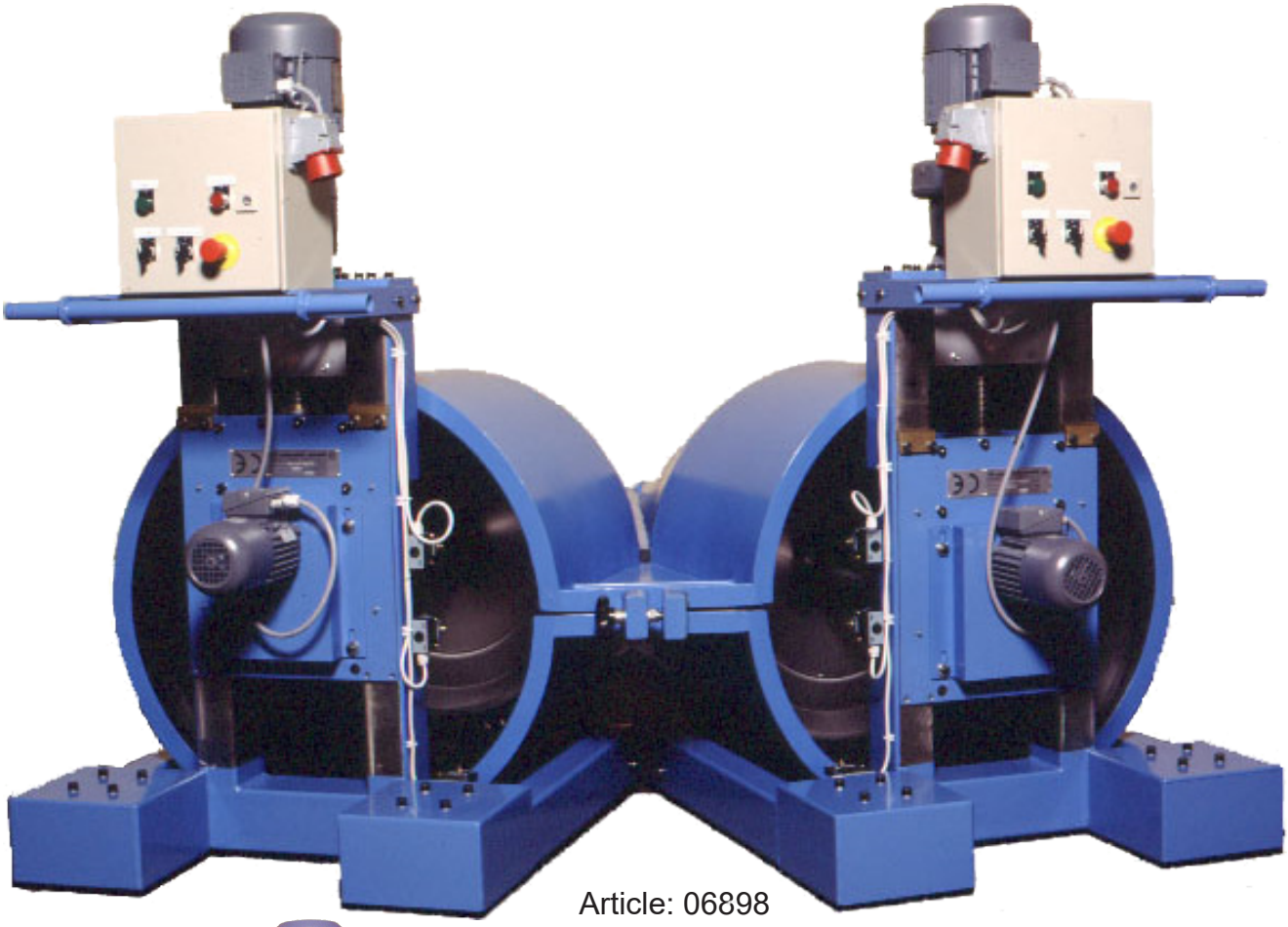

Article: 06898

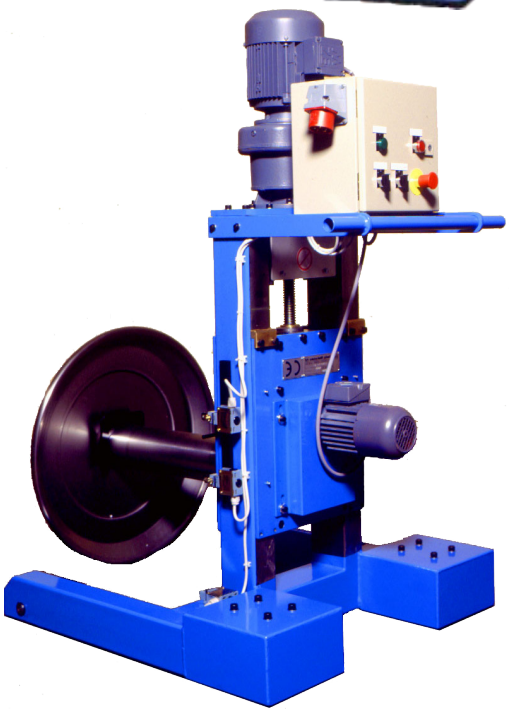

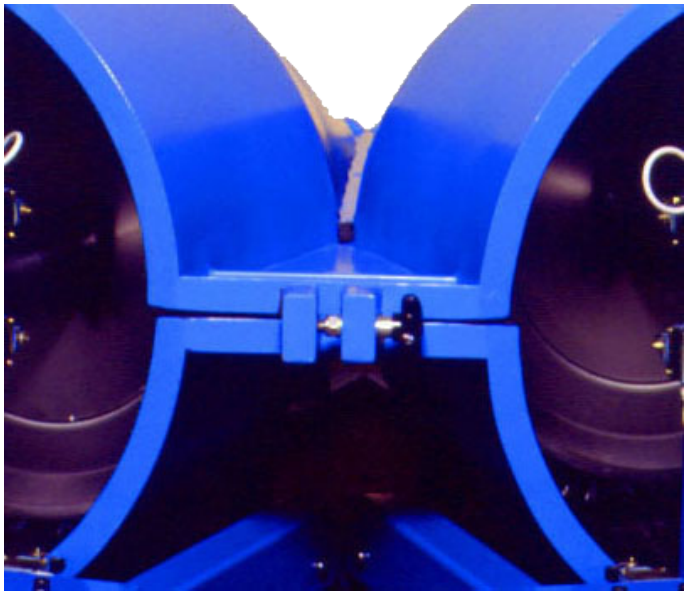

**Zeichnungs Nr. 3-400360-01**


| | | | | |
|---|---|---|---|---|
| Subec AB | Hesselmans Torg 5<br>SE- 131 54 Nacka<br>Sweden | Phone:<br>Fax: | +46-8-88 46 33<br>+46-8-97 76 58 | Email: info@subec.se<br>Web: www.subec.se |



Copyright © 2023 Subec

# DOPPELÜBERKOPFABLAUF

Ø 630, 800 or 1200mm

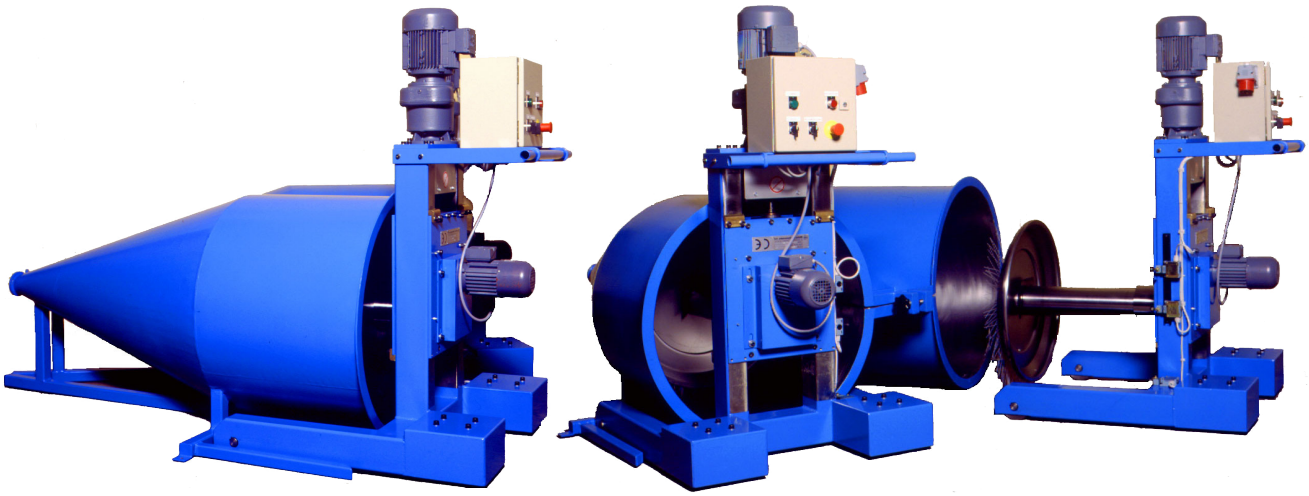

Article: 06898

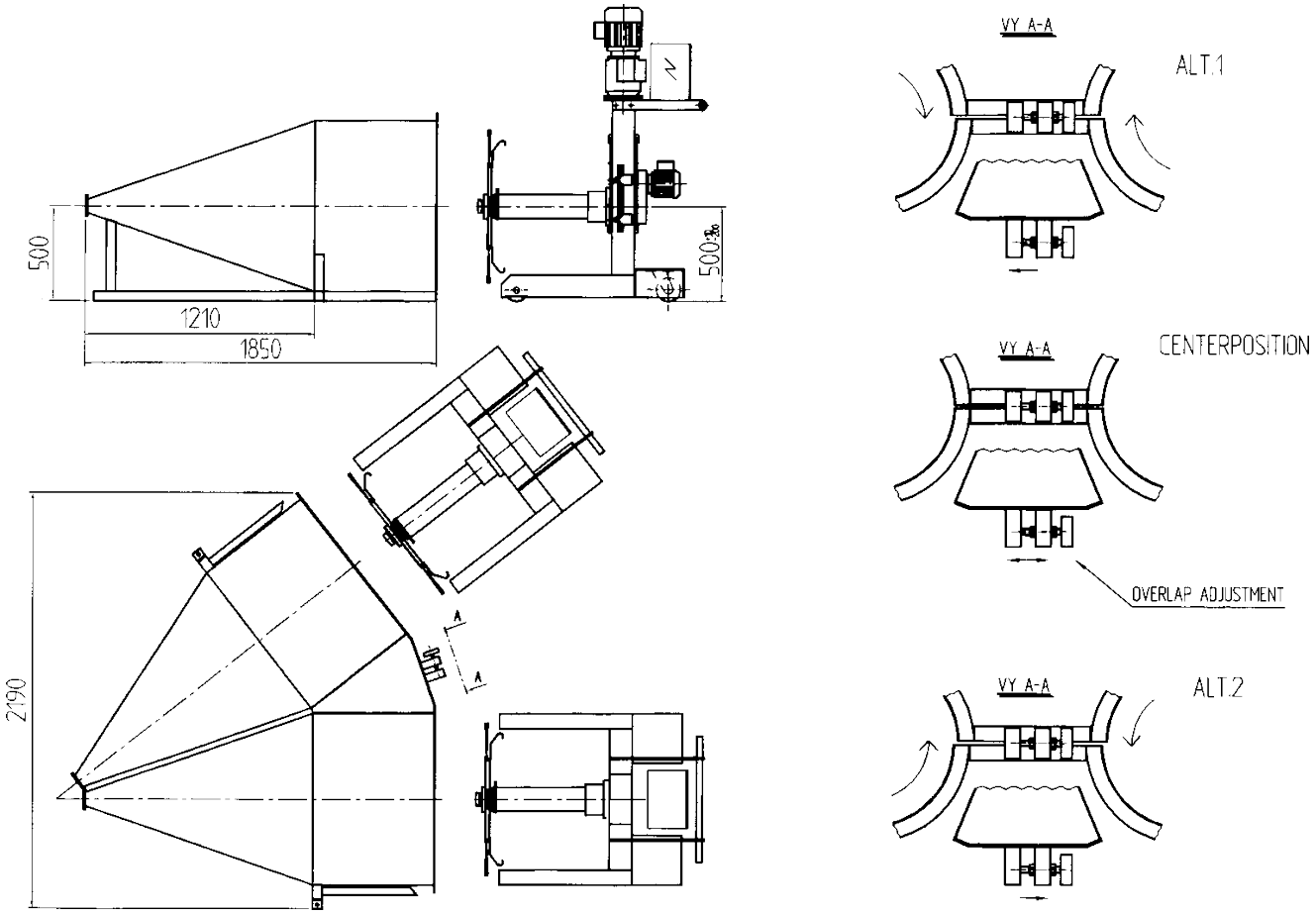


## Zeichnungs Nr. 3-400360-01


| | | | | |
|---|---|---|---|---|
| **Subec AB** | **Hesselmans Torg 5**<br>**SE- 131 54 Nacka**<br>**Sweden** | **Phone:**<br>**Fax:** | **+46-8-88 46 33**<br>**+46-8-97 76 58** | **Email: info@subec.se**<br>**Web: www.subec.se** |



Copyright © 2023 Subec

# ÜBERKOPFABLAUF

Ø 1250mm

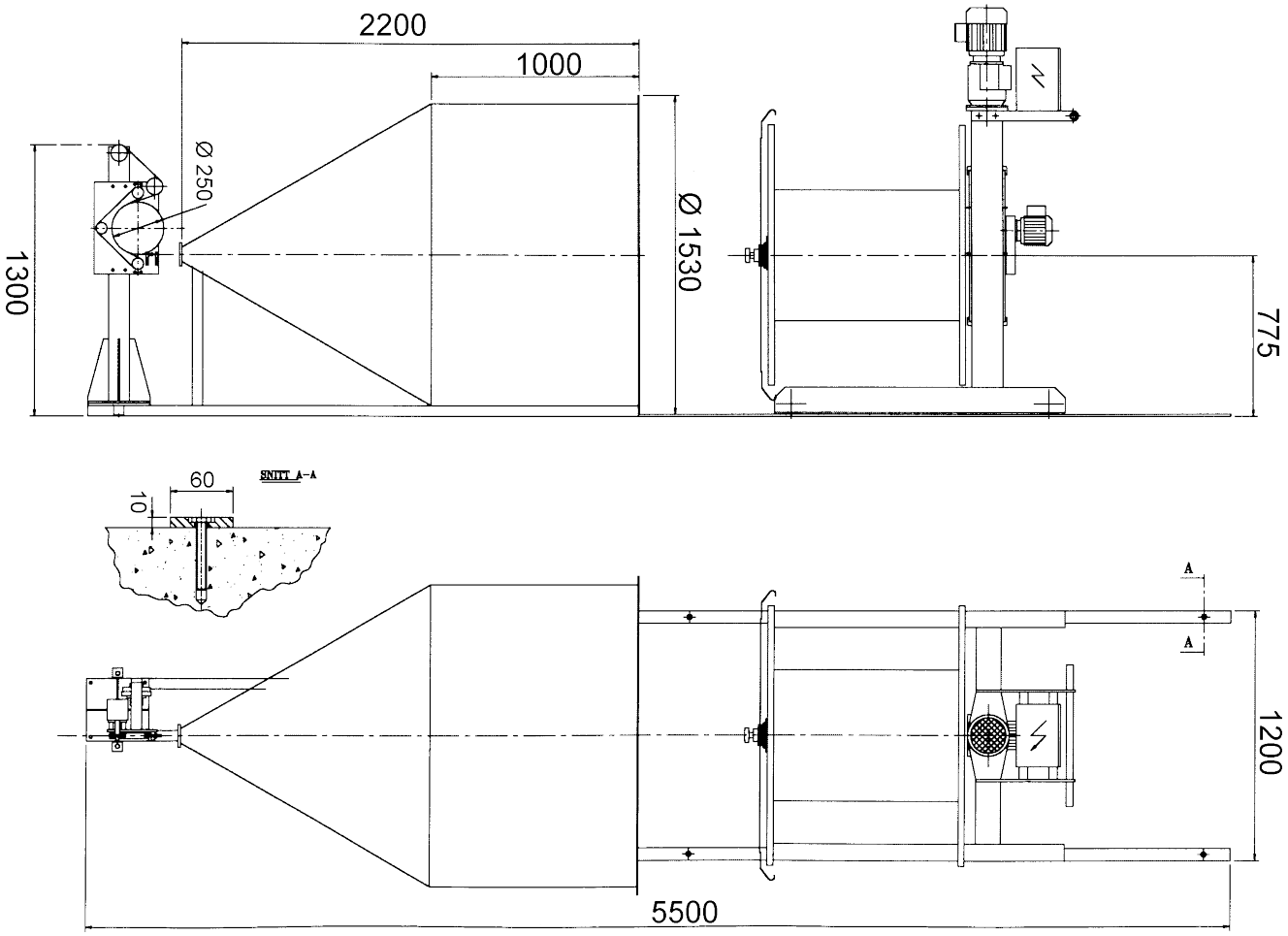


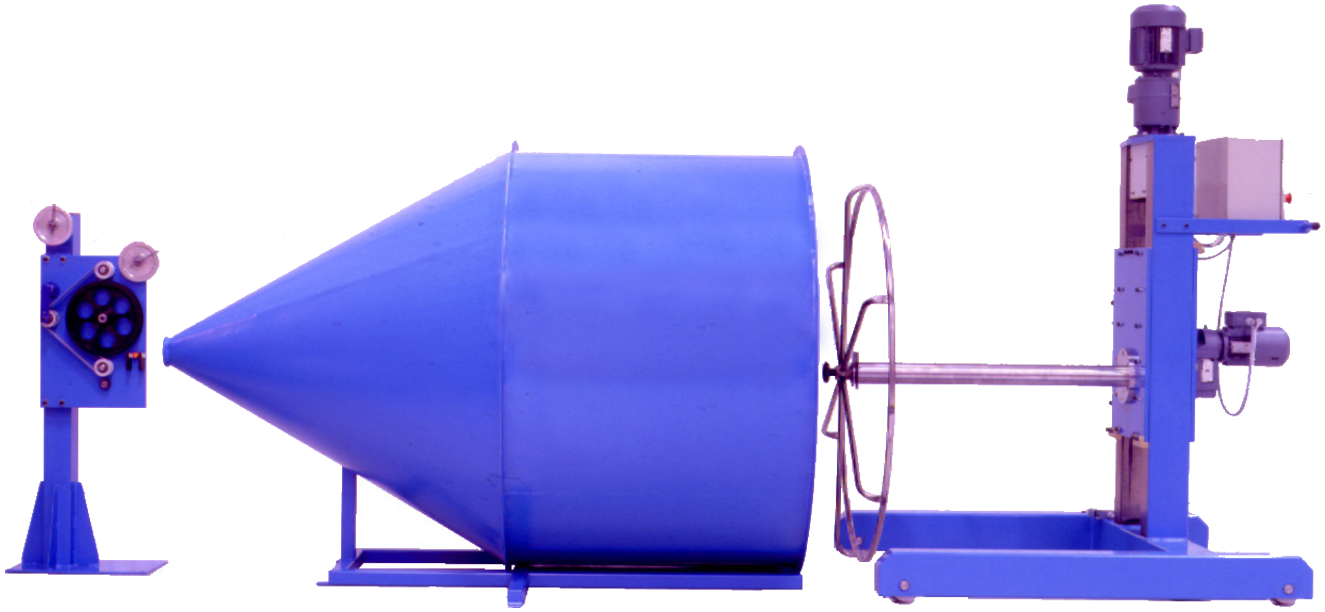

**Zeichnungs Nr. 3-400404-00**


| | | | | |
|---|---|---|---|---|
| Subec AB | Hesselmans Torg 5<br>SE- 131 54 Nacka<br>Sweden | Phone:<br>Fax: | +46-8-88 46 33<br>+46-8-97 76 58 | Email: info@subec.se<br>Web: www.subec.se |



Copyright © 2023 Subec

# ABWICKLER

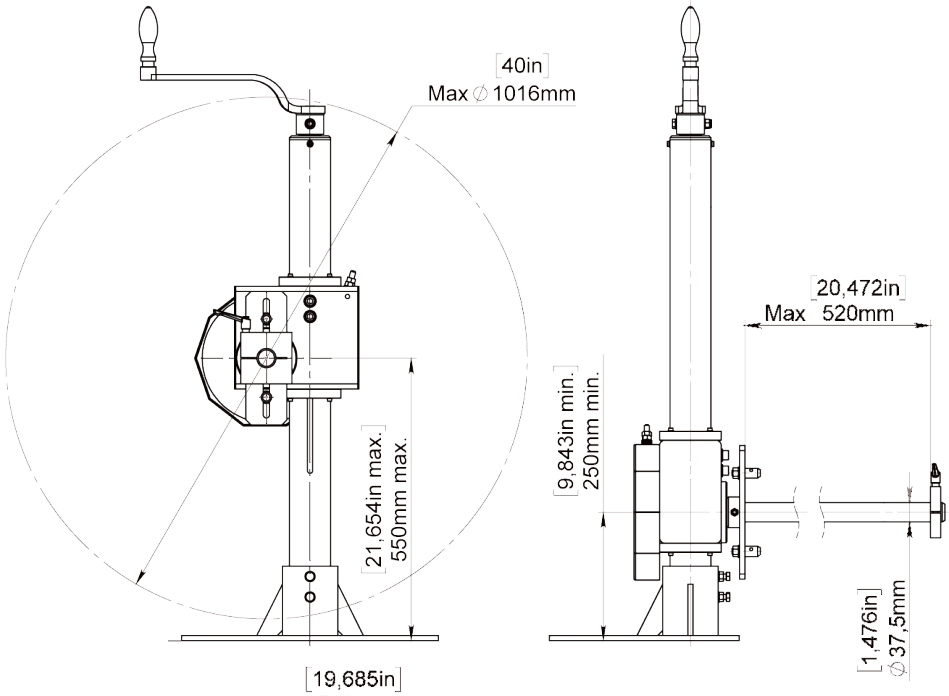


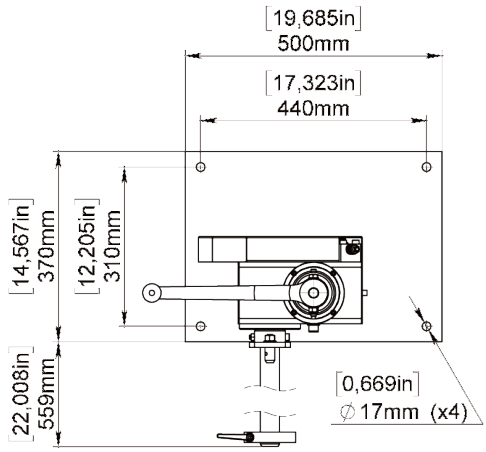


**Einzelausführung**
Article: 00692A



**Doppelausführung**
Article: 00691

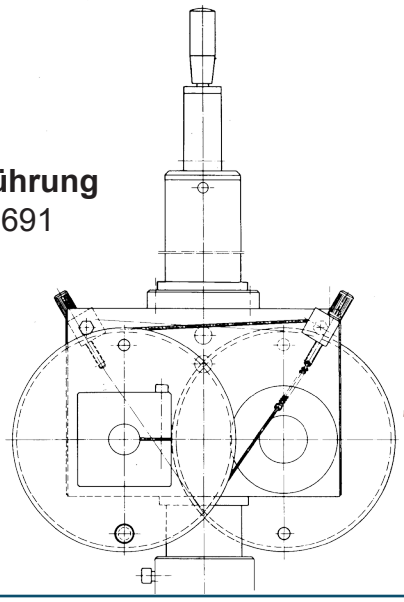

**Zeichnungs Nr. 3-300013-00**


| | | | | |
|---|---|---|---|---|
| **Subec AB** | **Hesselmans Torg 5**<br>**SE- 131 54 Nacka**<br>**Sweden** | **Phone:**<br>**Fax:** | **+46-8-88 46 33**<br>**+46-8-97 76 58** | **Email: info@subec.se**<br>**Web: www.subec.se** |



Copyright © 2023 Subec

# ABLAUFSTATIV MIT SCHNURBREMSE

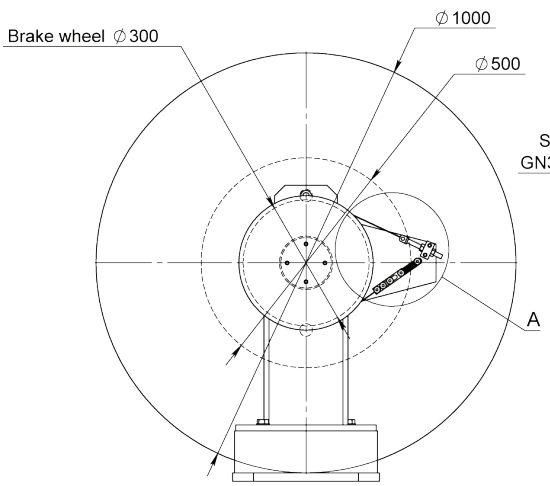


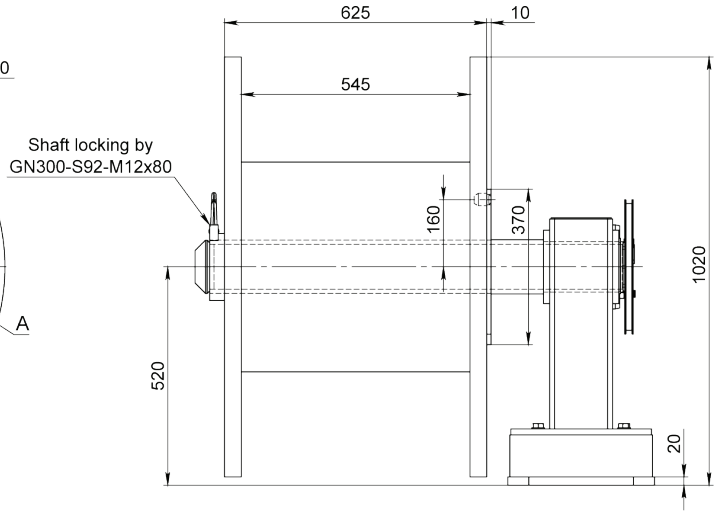


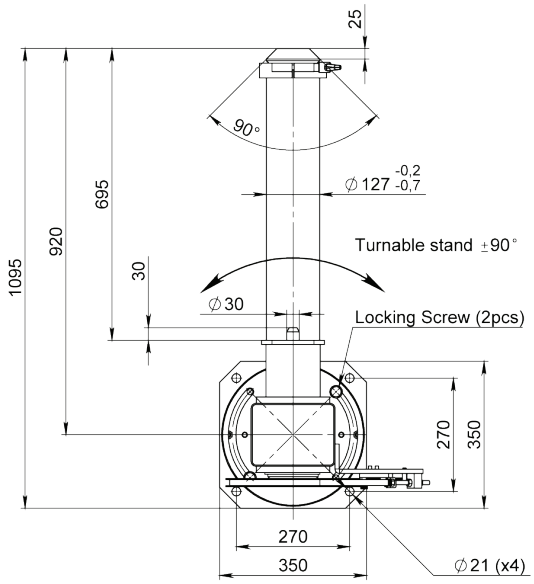


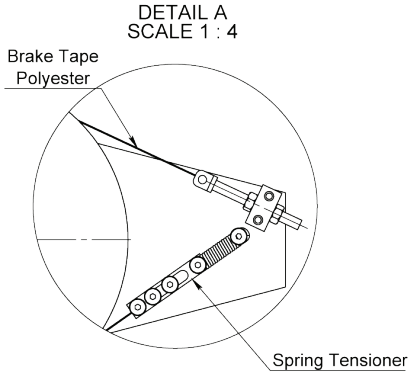


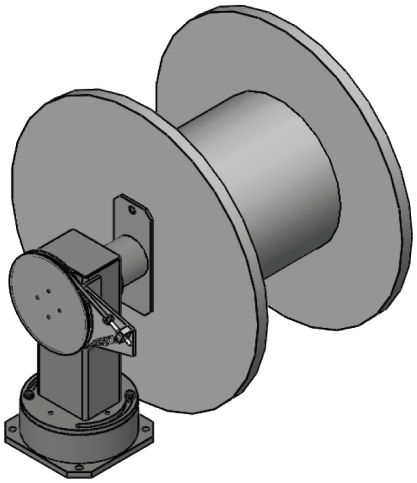




Article: 11133

**Zeichnungs Nr. 3-300013-00**


| | | | | |
|---|---|---|---|---|
| **Subec AB** | **Hesselmans Torg 5**<br>**SE- 131 54 Nacka**<br>**Sweden** | **Phone:**<br>**Fax:** | **+46-8-88 46 33**<br>**+46-8-97 76 58** | **Email: info@subec.se**<br>**Web: www.subec.se** |



Copyright © 2023 Subec

# DREHTISCH

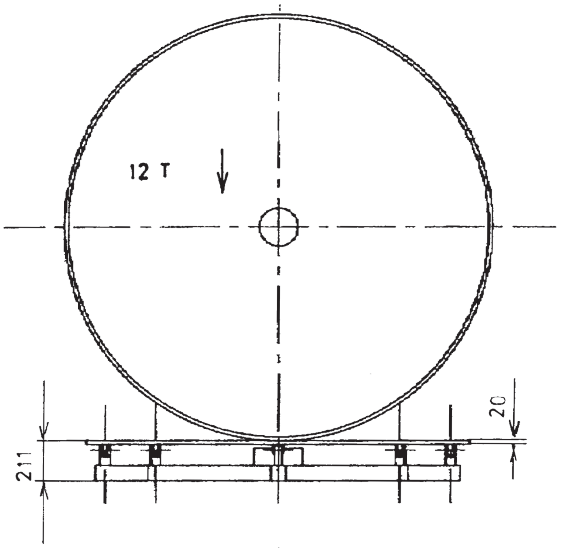


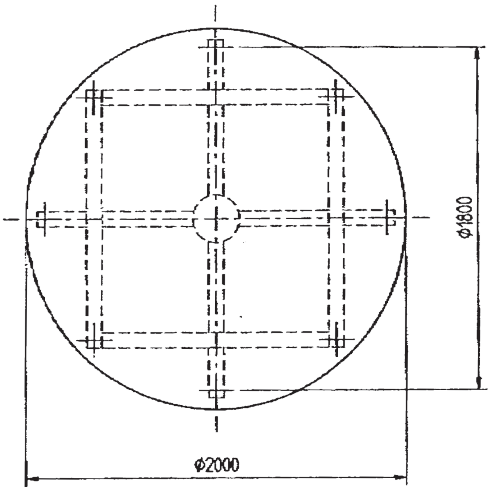


Für Kabeltrommeln
**Max Gewicht:** 12t

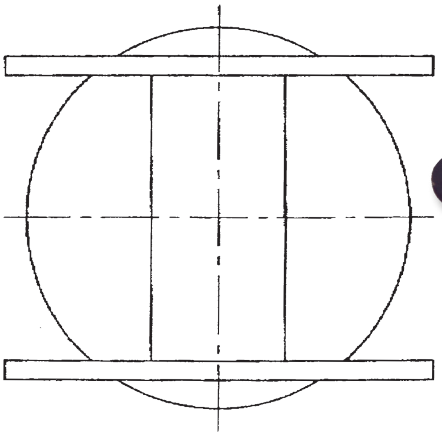

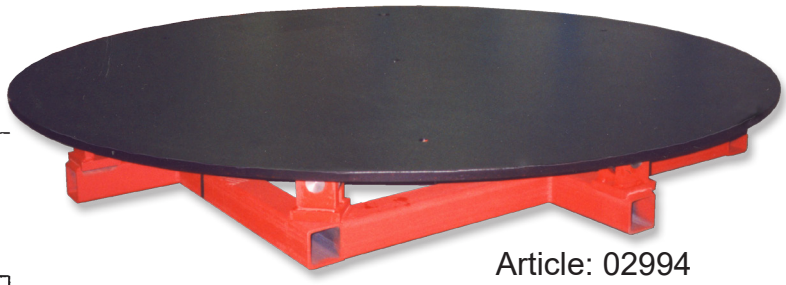

Article: 02994
**Zeichnungs Nr 3-400241-00**

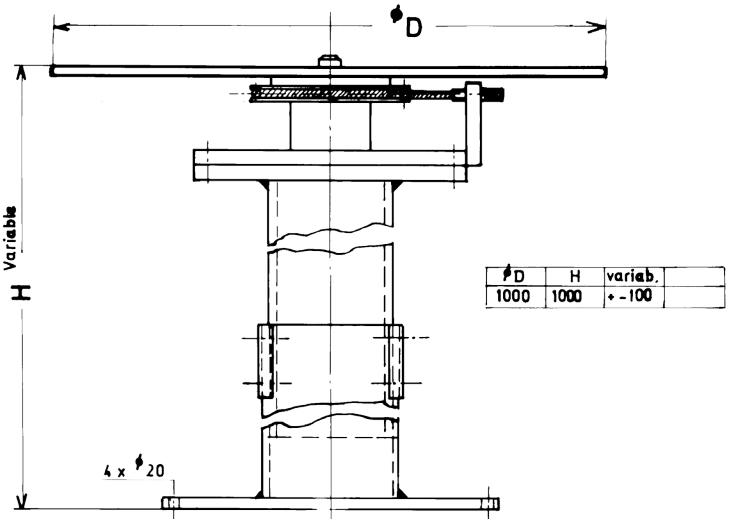


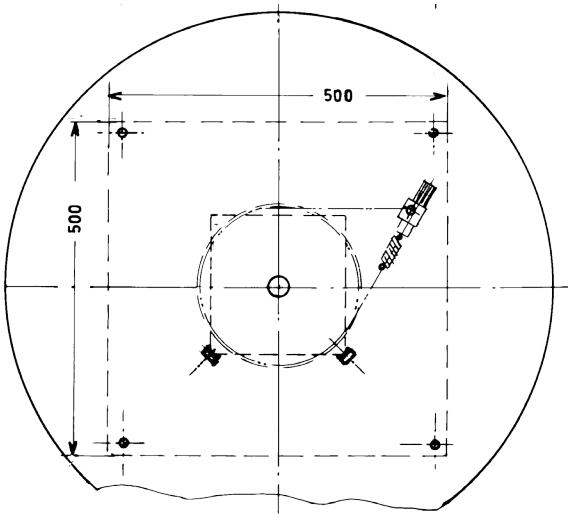


**Zeichnungs Nr 3-400468-00**

**Subec AB** **Hesselmans Torg 5** **SE- 131 54 Nacka** **Sweden** **Phone:** **+46-8-88 46 33** **Fax:** **+46-8-97 76 58** **Email: info@subec.se** **Web: www.subec.se**


Copyright © 2023 Subec

# LINEAR-WENDEGETRIEBE

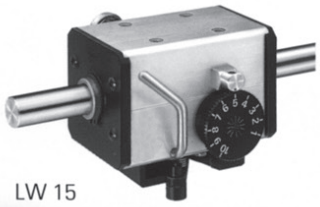
LW 15

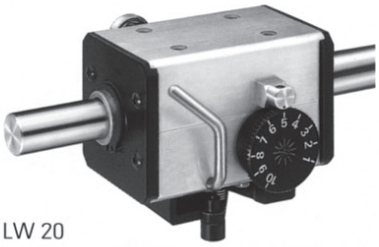
LW 20

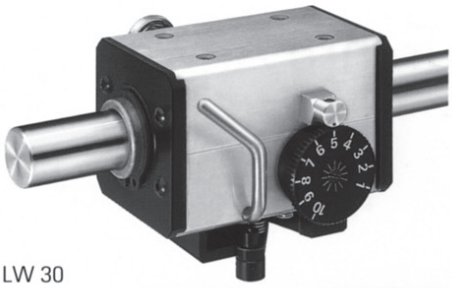
LW 30

| Typ | a | b | c | d | e | f | g | h | i | j | k | m | n | o | p | r | s | Øx |
|---|---|---|---|---|---|---|---|---|---|---|---|---|---|---|---|---|---|---|
| **LW 15** | 97 | 58 | 59 | 3,5 | 32 | 36 | M5 | 8 | 43 | 40 | 20 | 42,5 | 24 | M6 | 16 | 82,5 | 12 | 15 |
| **LW 201** | 80 | 60 | 60 | - | 40 | 40 | M5 | 20 | 44 | 45,5 | 20 | 52 | 24 | M10 | 20 | 97 | 15 | 20 |
| **LW 20** | 118 | 68 | 77 | 4 | 40 | 70 | M6 | 9 | 51 | 47,5 | 32 | 54 | 35 | M10 | 20 | 105 | 15 | 20 |
| **LW 30** | 145 | 90 | 96 | 6 | 50 | 80 | M6 | 11 | 65,5 | 62,5 | 40 | 67 | 47 | M12 | 25 | 132 | 20 | 30 |

Angaben in mm
*Dimensions in mm*

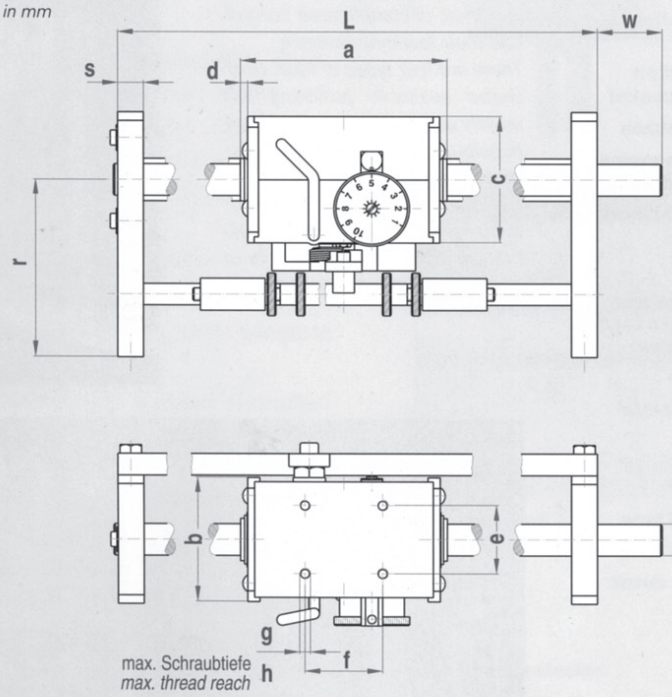


Technische Änderungen vorbehalten
*We reserve the right to make technical alterations*

**Bestellangaben / *Specifications of Order***

| Beispiel | *Example* | LW20 | L | 500 | R | 40 |
|---|---|---|---|---|---|---|
| Getriebetyp | *Type of gear box* | | | | | |
| Wellendrehrichtung* | *Direction of shaft rotation** | | | | | |
| Antriebslänge L (mm) | *Drive length L (mm)* | | | | | |
| Wellenende (rechts/links) | *Shaft end (right/left)* | | | | | |
| Wellenendenlänge W (mm) | *Length of shaft end W (mm)* | | | | | |

*Wellendrehrichtung
**Direction of shaft rotation*

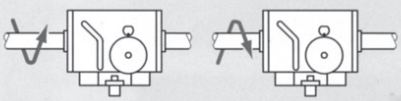

**L** = links */left* **R** = rechts */right*

## Zeichnungs Nr. 3-400485-00

**Subec AB** **Hesselmans Torg 5** **SE- 131 54 Nacka** **Sweden** **Phone:** **+46-8-88 46 33** **Fax:** **+46-8-97 76 58** **Email: info@subec.se** **Web: www.subec.se**


Copyright © 2023 Subec

# MEHRDRAHTABLAUF MIT REIBUNGSBREMSE

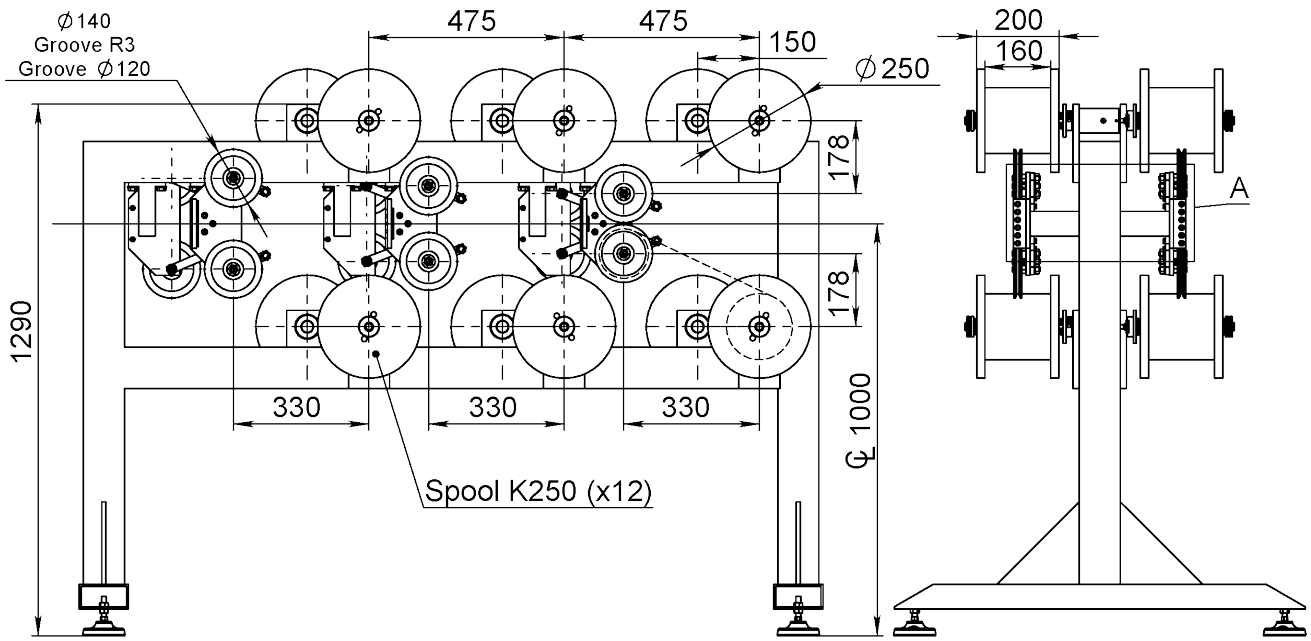




Article: 06444

**Zeichnungs Nr. 3-400855-00**


| | | | | |
|---|---|---|---|---|
| **Subec AB** | **Hesselmans Torg 5**<br>**SE- 131 54 Nacka**<br>**Sweden** | **Phone:**<br>**Fax:** | **+46-8-88 46 33**<br>**+46-8-97 76 58** | **Email: info@subec.se**<br>**Web: www.subec.se** |



Copyright © 2023 Subec

# TÄNZER

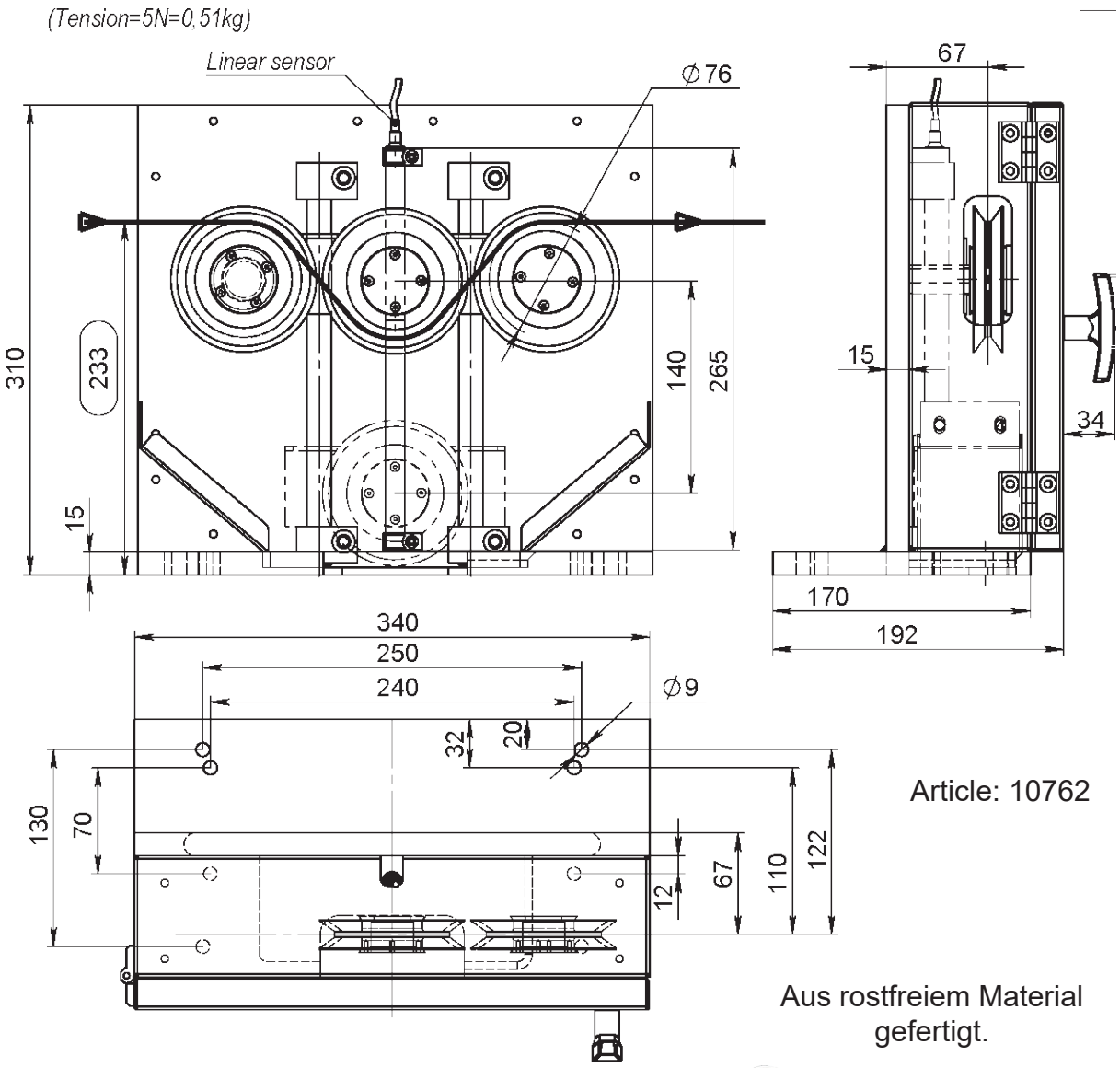


Article: 10762

Aus rostfreiem Material gefertigt.

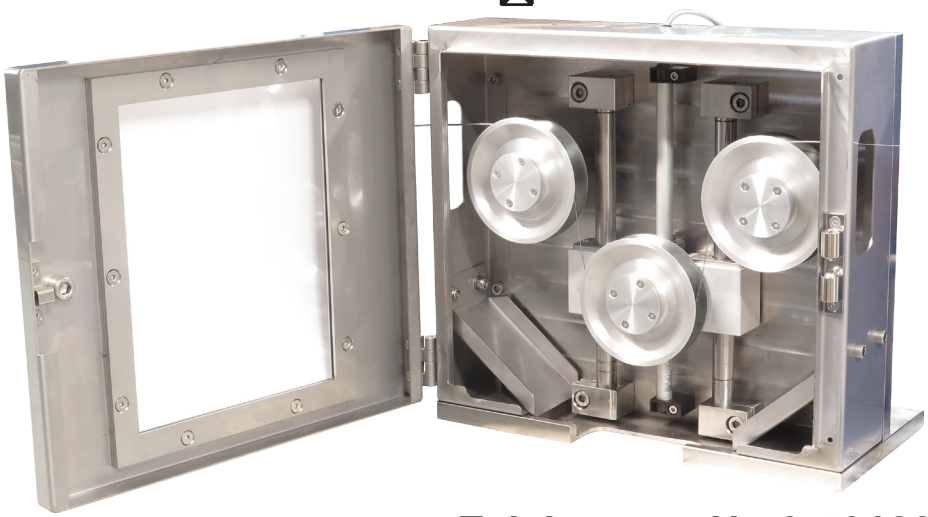

**Zeichnungs Nr. 3-401233-00**


| | | | | |
|---|---|---|---|---|
| **Subec AB** | **Hesselmans Torg 5**<br>**SE- 131 54 Nacka**<br>**Sweden** | **Phone:**<br>**Fax:** | **+46-8-88 46 33**<br>**+46-8-97 76 58** | **Email: info@subec.se**<br>**Web: www.subec.se** |



Copyright © 2023 Subec

# GENERELLE TECHNISCHE SPEZIFIKATION

für keramische Produkte

| | | | | | | | |
|---|---|---|---|---|---|---|---|
| **Material** | CODE | *95* | *99,5* | *99,8* | $Al_2O_3$ content % | $ZrO_2$ | Zirconia |
| **Surface Finishes** | | *N* | Normal finish $r_a$=1,0µm | | | | |
| | | *D* | Diamond Polish $r_a$=0,5µm | | | | |
| **Hardness** | | *H* | ~1500HV | | | *XH* | ~1800HV |

Example Drawing:

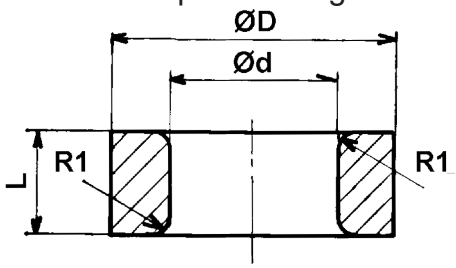


ØD ≤ 10 [+0 / -0,4]
ØD > 10 [+0 / -4%]

Ød ≤ 10 [+0,4 / -0]
Ød > 10 [+4% / -0]

Other dimensions according to DIN ISO 2768cL

| **Linear Dimensions** | | | | | |
|---|---|---|---|---|---|
| Permissible deviations in mm for ranges in nominal lengths | 0,5 - 3 | 3 - 6 | 6 - 30 | 30 - 120 | 120 - 400 |
| c (coarse) | ±0,2 | ±0,3 | ±0,5 | ±0,8 | ±1,2 |
| **Angular Dimensions** | | | | | |
| Permissible deviations in mm for ranges in nominal lengths | < 10 | 10 - 50 | 50 - 120 | 120 - 400 | 400 < |
| c (coarse) | ±1°30’ | ±1° | ±0°30’ | 0°15’ | 0°10’ |
| **External Radius and Chamfer Heights** | | | | | |
| Permissible deviations in mm for ranges in nominal lengths | 0,5 - 3 | 3 - 6 | 6 < | | |
| c (coarse) | ±0,4 | ±1,0 | ±2,0 | | |

| | **Straightness and flatness** | | | | | **Perpendicularity** | | | **Symmetry** | | | **Run out** |
|---|---|---|---|---|---|---|---|---|---|---|---|---|
| Ranges in nominal lengths in mm | < 10 | 10 - 30 | 30 - 100 | 100 - 300 | 300 - 1000 | < 100 | 100 - 300 | 300 - 1000 | <100 | 100 - 300 | 300 - 1000 | |
| L | 0,1 | 0,2 | 0,4 | 0,8 | 1,2 | 0,6 | 1 | 1,5 | 0,6 | 1 | 1,5 | 0,5 |

Subec stellt auch Keramik nach Kundenwunsch her

**Subec AB** **Hesselmans Torg 5** **SE- 131 54 Nacka** **Sweden** **Phone:** **+46-8-88 46 33** **Fax:** **+46-8-97 76 58** **Email: info@subec.se** **Web: www.subec.se**


Copyright © 2023 Subec

# KERAMISCHER ROHRNIPPEL

| | | | | | | | |
|---|---|---|---|---|---|---|---|
| **Material** | CODE | *95* | *99,5* | *99,8* | $Al_2O_3$ content % | $ZrO_2$ | Zirconia |
| **Surface Finishes** | | *N* | Normal finish $r_a$=1,0µm | | | | |
| | | *D* | Diamond Polish $r_a$=0,5µm | | | | |
| **Hardness** | | *H* | ~1500HV | | | *XH* | ~1800HV |

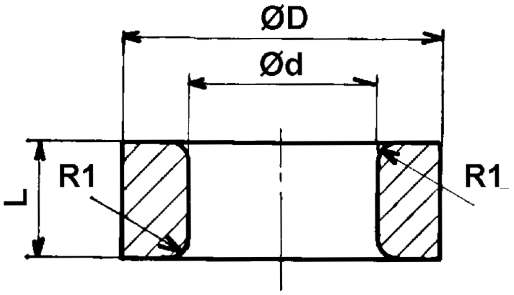


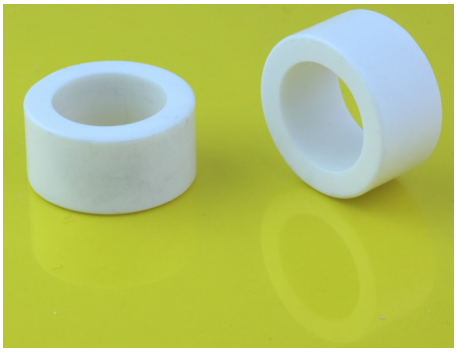

| Art.No. | Ød | ØD | L | R1 | Spec. |
|---|---|---|---|---|---|
| **05233*** | 3,5 | 9 | 7 | 0,5 | 99,5NXH |
| **06786*** | 3,5 | 10 | 10 | 1 | 95NH |
| **02946** | 3,6 | 7 | 5 | 0,5 | |
| **08316*** | 5,2 | 8,1 | 5 | 1 | 95NH |
| **04287*** | 5,5 | 8,5 | 5 | 1 | 95NXH |
| **04319*** | 6 | 9 | 7 | 1 | 99,5NXH |
| **04797*** | 6 | 10 | 3 | | 95NH |
| **05046*** | 7 | 12 | 7 | 1 | 95NH |
| **05431** | 7 | 15 | 15 | 1 | 95NH |
| **06727** | 8 | 12 | 10 | 1 | 95NH |
| **05410*** | 8 | 12 | 20 | 1 | 95NH |
| **02804*** | 10 | 20 | 18 | 3 | 95NH |
| **02945** | 11 | 26 | 8 | 2 | |
| **02133** | 12 | 18,5 | 12 | 2 | |
| **02639*** | 12 | 20 | 10 | 2 | 99,5NXH |

Referenz siehe tech. Spez. Kapitelanfang

* Stock item

**Zeichnungs Nr. 1-400623-00**

**Subec AB** **Hesselmans Torg 5** **SE- 131 54 Nacka** **Sweden**
**Phone:** **+46-8-88 46 33**
**Fax:** **+46-8-97 76 58**
**Email: info@subec.se**
**Web: www.subec.se**


Copyright © 2023 Subec

# KERAMISCHER ROHRNIPPEL

| | | | | | | | |
|---|---|---|---|---|---|---|---|
| **Material** | CODE | *95* | *99,5* | *99,8* | $Al_2O_3$ content % | $ZrO_2$ | Zirconia |
| **Surface Finishes** | | *N* | Normal finish $r_a$=1,0µm | | | | |
| | | *D* | Diamond Polish $r_a$=0,5µm | | | | |
| **Hardness** | | *H* | ~1500HV | | | *XH* | ~1800HV |

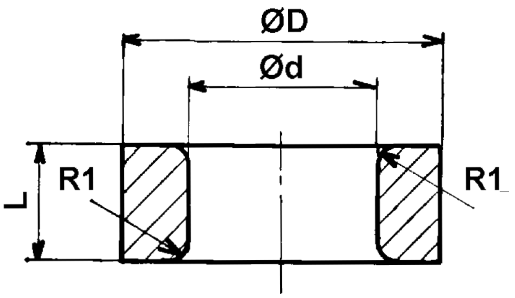


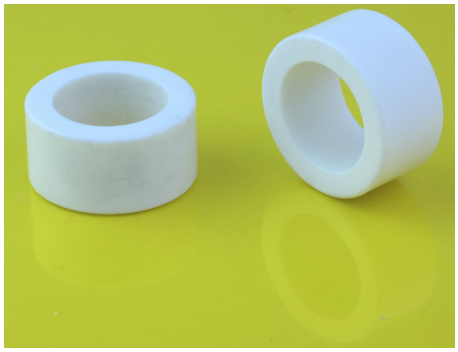

| Art.No. | Ød | ØD | L | R1 | Spec. |
|---|---|---|---|---|---|
| **04484*** | 12 | 20 | 10 | 2 | 95NH |
| **02640*** | 12 | 20 | 12 | 2 | 95NH |
| **03761*** | 16 | 22 | 10 | 2 | 95NH |
| **02641*** | 16 | 26 | 10 | 2 | 99,5NXH |
| **02642** | 19 | 32 | 12 | 2 | 99,5NXH |
| **04529*** | 20 | 30 | 15 | 0,5 | 95NH |
| **02655*** | 25 | 32 | 12 | 2 | 99,5NXH |

Referenz siehe tech. Spez. Kapitelanfang

* Stock item

**Zeichnungs Nr. 1-400623-00**

**Subec AB** **Hesselmans Torg 5** **SE- 131 54 Nacka** **Sweden**

**Phone:** **+46-8-88 46 33**
**Fax:** **+46-8-97 76 58**

**Email: info@subec.se**
**Web: www.subec.se**


Copyright © 2023 Subec

# KERAMISCHER ROHRNIPPEL

| | | | | | | | |
|---|---|---|---|---|---|---|---|
| **Material** | CODE | *95* | *99,5* | *99,8* | $Al_2O_3$ content % | $ZrO_2$ | Zirconia |
| **Surface Finishes** | | *N* | Normal finish $r_a$=1,0µm | | | | |
| | | *D* | Diamond Polish $r_a$=0,5µm | | | | |
| **Hardness** | | *H* | ~1500HV | | | *XH* | ~1800HV |

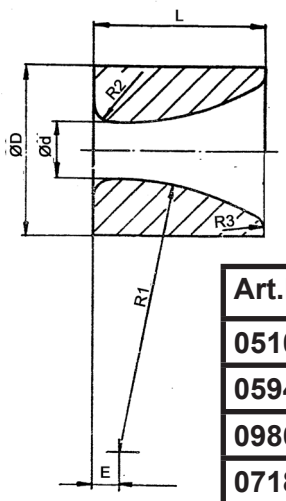


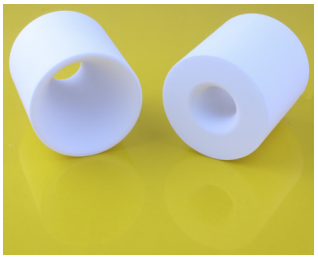

| Art.No. | Ød | ØD | L | E | R1 | R2 | R3 | Spec. |
|---|---|---|---|---|---|---|---|---|
| **05104*** | 2 | 10 | 8 | 4 | 5 | 1 | 1 | 99,5NXH |
| **05949*** | 3 | 6 | 8,2 | 2,1 | 20 | 1 | 1 | 99,5NXH |
| **09869*** | 6 | 10 | 10 | 2,1 | 20 | 1 | 1 | 99,5NXH |
| **07189*** | 10 | 18 | 25 | 8 | 50 | 2,5 | 1 | 95DH |
| **06490*** | 15 | 30 | 40 | 13 | 90 | - | 2 | 95NH |
| **06489*** | 16 | 50 | 50 | 7 | 80 | 5 | 5 | 99NH |
| **06291** | 25 | 50 | 30 | 0 | 50 | 1 | 1 | 99,5NXH |

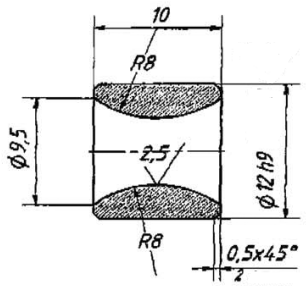


95NH
Article: 05040*

Referenz siehe tech. Spez. Kapitelanfang

**Zeichnungs Nr. 1-400877-00**

* Stock item

**Subec AB** **Hesselmans Torg 5** **SE- 131 54 Nacka** **Sweden**
**Phone:** **+46-8-88 46 33**
**Fax:** **+46-8-97 76 58**
**Email: info@subec.se**
**Web: www.subec.se**


Copyright © 2023 Subec

# KERAMISCHER ROHRNIPPEL

| Material | CODE | 95 | 99,5 | 99,8 | $Al_2O_3$ content % | $ZrO_2$ | Zirconia |
|---|---|---|---|---|---|---|---|
| Surface Finishes | | N | Normal finish $r_a$=1,0µm | | | | |
| | | D | Diamond Polish $r_a$=0,5µm | | | | |
| Hardness | | H | ~1500HV | | | XH | ~1800HV |

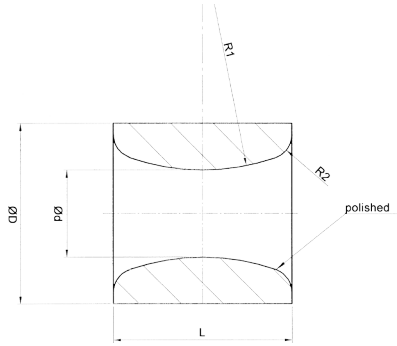


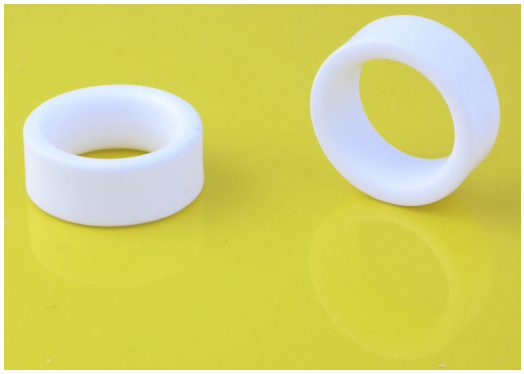

| Art.No. | Ød | ØD | L | R1 | R2 | Spec. |
|---|---|---|---|---|---|---|
| **04055** | 5,8 | 12 | 12 | 15 | 1,6 | 95NH |
| **04056** | 6 | 14 | 7 | 6 | 1,6 | 95NH |
| **04033** | 6 | 11,8 | 7 | 4 | 1,6 | 95NH |
| **05305*** | 7 | 12 | 10 | 10 | 10 | 95NH |
| **06226*** | 9 | 14 | 7 | 10 | 1,6 | 95NH |
| **09731** | 10 | 15 | 10 | 10 | 1,6 | 95NH |
| **08912*** | 12 | 20 | 10 | 8 | 1,6 | 99,5DH |
| **05095*** | 12,5 | 18 | 14 | 12 | 12 | 95NH |
| **7727*** | 15 | 25 | 17 | 40 | 2 | 99,5DH |
| **06110*** | 18 | 26 | 10 | 16,5 | 2 | 95NH |
| **06768** | 20 | 26 | 10 | 10 | 1 | 95NH |
| **06290** | 25 | 32 | 12 | 10 | 2,5 | 99,5NH |
| **06111*** | 32 | 44 | 18 | 20 | 3 | 95NH |
| **05743*** | 55 | 70 | 22 | 25 | 4 | 95NH |
| **04858*** | 70 | 85 | 22 | 25 | 4 | 95NH |

Referenz siehe tech. Spez. Kapitelanfang

* Stock item

**Zeichnungs Nr. 1-400623-00**

**Subec AB** **Hesselmans Torg 5** **SE- 131 54 Nacka** **Sweden**

**Phone:** **+46-8-88 46 33**
**Fax:** **+46-8-97 76 58**

**Email: info@subec.se**
**Web: www.subec.se**


Copyright © 2023 Subec

# KERAMISCHER NIPPEL MIT FLANSCH

| | | | | | | | |
|---|---|---|---|---|---|---|---|
| **Material** | CODE | *95* | *99,5* | *99,8* | $Al_2O_3$ content % | $ZrO_2$ | Zirconia |
| **Surface Finishes** | | *N* | Normal finish $r_a$=1,0µm | | | | |
| | | *D* | Diamond Polish $r_a$=0,5µm | | | | |
| **Hardness** | | *H* | ~1500HV | | | *XH* | ~1800HV |

| Art.No. | Ød | ØD | ØF | L | E | Spec. |
|---|---|---|---|---|---|---|
| **06382*** | 0,5 | 4 | 5 | 4 | 1 | 99,5NXH |
| **04373*** | 0,5 | 5,6 | 8 | 1,6 | 0,8 | 95NH |
| **06383*** | 0,75 | 4 | 5 | 4 | 1 | 99,5NXH |
| **9023*** | 1,5 | 4 | 5,5 | 5,5 | 1,5 | 95NH |
| **10669*** | 1,8 | 6,4 | 9,5 | 13,8 | 3,8 | $ZrO_2$D |
| **04804*** | 2 | 4,5 | 6 | 4,5 | 1,5 | 95NH |
| **06117** | 2,2 | 5,8 | 7,7 | 4,5 | 2,3 | 95NH |
| **05782** | 2,5 | 4,4 | 5,7 | 4,8 | 1 | 95NH |
| **04802A*** | 2,5 | 5 | 6,5 | 7 | 2 | 95NXH |
| **10667*** | 2,8 | 6,2 | 9,3 | 8,8 | 3,2 | 95DH |
| **07921*** | 3 | 4 | 5 | 4 | 1 | 95NH |
| **04305*** | 3 | 6,6 | 9,5 | 8,3 | 2 | 95NH |
| **05477** | 3,2 | 6 | 7,7 | 6 | 2 | 95NH |
| **10668*** | 3,2 | 6,2 | 9,3 | 8,8 | 3,2 | 95DH |
| **06103*** | 3,4 | 6 | 8 | 5,5 | 2 | 95NXH |
| **03871*** | 3,5 | 6 | 8,7 | 3,8 | 1,5 | |
| **07013*** | 3,5 | 7,5 | 9 | 8,5 | 2 | 95NH |
| **05495*** | 3,9 | 6 | 7,9 | 6,2 | 1,6 | 95NH |
| **06230*** | 4 | 6,3 | 8,7 | 9,5 | 1,6 | 95NH |
| **03119*** | 4 | 6,5 | 7,8 | 6,8 | 2 | 95NH |
| **9022*** | 4 | 7,5 | 10,7 | 8,5 | 1,8 | 99,5NXH |
| **05399** | 4,15 | 7,15 | 10,15 | 10 | 4 | 95NH |
| **06116** | 4,2 | 6,1 | 10,1 | 9,5 | 2,7 | 95NH |
| **04796** | 4,3 | 6 | 10 | 6 | 2,5 | 99,5NXH |
| **05494*** | 4,5 | 7 | 9,2 | 7 | 2 | 95NH |
| **06767*** | 4,9 | 8,6 | 10,6 | 15,1 | 4,5 | 95NH |
| **09983** | 5 | 8 | 12 | 10 | 4 | 99,5NXH |
| **05245*** | 5 | 7,6 | 10 | 4 | 1 | 95NH |
| **03078*** | 5,2 | 8,1 | 12,3 | 10 | 4 | 95NH |

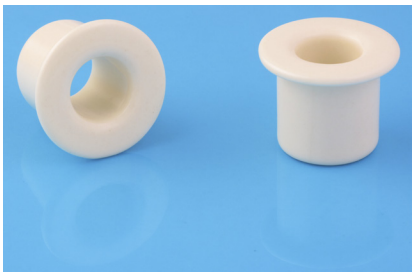

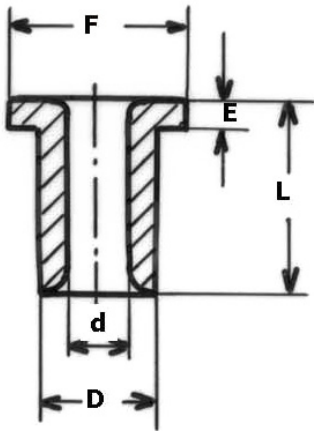


Referenz siehe tech. Spez. Kapitelanfang

* Stock item

**Zeichnungs Nr. 1-400603-00**

**Subec AB** **Hesselmans Torg 5** **SE- 131 54 Nacka** **Sweden**
**Phone:** **+46-8-88 46 33**
**Fax:** **+46-8-97 76 58**
**Email: info@subec.se**
**Web: www.subec.se**


Copyright © 2023 Subec

# KERAMISCHER NIPPEL MIT FLANSCH

| | | | | | | | |
|---|---|---|---|---|---|---|---|
| **Material** | CODE | *95* | *99,5* | *99,8* | $Al_2O_3$ content % | $ZrO_2$ | Zirconia |
| **Surface Finishes** | | *N* | Normal finish $r_a$=1,0µm | | | | |
| | | *D* | Diamond Polish $r_a$=0,5µm | | | | |
| **Hardness** | | *H* | ~1500HV | | | *XH* | ~1800HV |

| Art.No. | Ød | ØD | ØF | L | E | Spec. |
|---|---|---|---|---|---|---|
| **03620*** | 6 | 10,5 | 12,5 | 8 | 3 | 95NH |
| **04358*** | 6 | 11,7 | 15 | 15 | 3 | 95NH |
| **05962** | 6 | 12,3 | 16 | 14,8 | 4 | 95NH |
| **06467** | 6 | 15 | 18 | 15 | 5 | 99,5NXH |
| **05244*** | 6,5 | 9,8 | 10,8 | 6 | 1 | 95NH |
| **03709*** | 6,5 | 12,6 | 17 | 20 | 5 | 95NH |
| **05246*** | 7,5 | 10 | 13 | 12 | 3,2 | 95NH |
| **05069*** | 7,5 | 10 | 13 | 12 | 3,2 | 99,5NXH |
| **05749** | 8 | 15 | 20 | 35 | 5 | 99,5NXH |
| **06115** | 8,9 | 10,6 | 14,8 | 12,2 | 2,65 | 95NH |
| **02819*** | 9 | 12 | 16 | 12,5 | 3,2 | 95NH |
| **08202*** | 9 | 12,8 | 17 | 30 | 3,0 | 95NH |
| **05479*** | 9 | 12,9 | 15 | 10 | 1,6 | 95NH |
| **03361*** | 10 | 14 | 16 | 10 | 4 | 95NH |
| **04308*** | 10 | 14,9 | 16 | 20 | 5 | 95NH |
| **05696*** | 10 | 15 | 18 | 20 | 4 | 95NH |
| **05076*** | 10 | 17 | 20 | 10 | 3 | 95NH |
| **04309*** | 11 | 20 | 24 | 8 | 3 | 95NH |
| **03810*** | 11,5 | 19 | 26 | 20 | 2 | 95NH |
| **05411** | 12 | 18 | 22 | 13,5 | 3,5 | 95NH |
| **06728** | 12 | 25 | 32 | 10 | 4 | 95DH |
| **06114** | 12,7 | 18,6 | 22,45 | 15,5 | 3,45 | 95NH |
| **09026*** | 13 | 20 | 25 | 20 | 5,5 | 99,7NH |
| **04782*** | 14 | 19 | 24 | 20 | 5 | 95NH |
| **05493*** | 14,5 | 26 | 30 | 20 | 8 | 99,5NXH |
| **05826*** | 14,7 | 21,4 | 26,8 | 20,85 | 5,75 | 95NH |
| **16825*** | 15 | 22 | 28 | 23 | 3 | 99,8DXH |
| **16826*** | 15 | 22 | 28 | 33 | 3 | 99,8DXH |
| **07595** | 15 | 27 | 33 | 33 | 3 | 99,5DXH |

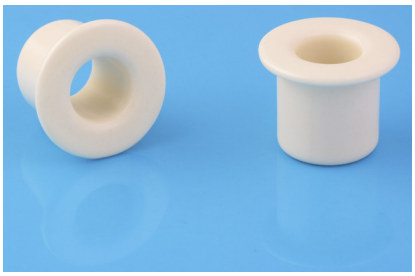

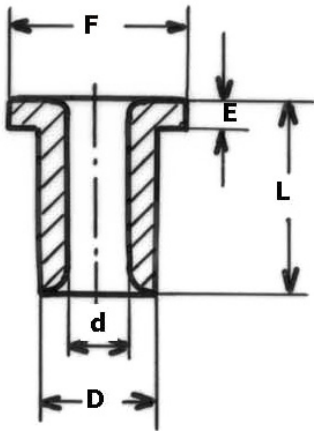


Referenz siehe tech. Spez. Kapitelanfang

* Stock item

**Zeichnungs Nr. 1-400603-00**

**Subec AB** **Hesselmans Torg 5** **SE- 131 54 Nacka** **Sweden**

**Phone:** **+46-8-88 46 33**
**Fax:** **+46-8-97 76 58**

**Email: info@subec.se**
**Web: www.subec.se**


Copyright © 2023 Subec

# KERAMISCHER NIPPEL MIT FLANSCH

| | | | | | | | |
|---|---|---|---|---|---|---|---|
| **Material** | CODE | *95* | *99,5* | *99,8* | $Al_2O_3$ content % | $ZrO_2$ | Zirconia |
| **Surface Finishes** | | *N* | Normal finish $r_a$=1,0µm | | | | |
| | | *D* | Diamond Polish $r_a$=0,5µm | | | | |
| **Hardness** | | *H* | ~1500HV | | | *XH* | ~1800HV |

| Art.No. | Ød | ØD | ØF | L | E | Spec. |
|---|---|---|---|---|---|---|
| **04288*** | 16 | 20 | 24 | 16 | 4 | 95NH |
| **05781*** | 16 | 23,8 | 28 | 22 | 8 | 99,5NXH |
| **05899** | 16 | 25 | 32 | 20 | 6 | 95NH |
| **09025*** | 19,05 | 26,3 | 31,75 | 19,8 | 6,35 | 95NH |
| **04304*** | 20 | 25,5 | 31,5 | 8 | 2 | 95NH |
| **05171A*** | 20 | 30 | 35 | 20 | 5 | 99,5NXH |
| **04585*** | 20 | 35 | 40 | 17,5 | 2,5 | 95NH |
| **04081** | 24 | 30 | 46 | 71 | 3 | 95NH |
| **04893** | 25,1 | 30 | 50 | 109 | 10 | 99,5NXH |
| **12710*** | 26 | 32 | 36 | 20 | 5 | 95NH |
| **06465** | 30,1 | 35,7 | 50 | 28 | 8 | 99,5NXH |
| **05900** | 35 | 57 | 64 | 18 | 4 | 95NH |
| **07596** | 35 | 47±0.2 | 53 | 33 | 3 | 99,5DXH |
| **04084*** | 57 | 62 | 72 | 113 | 5 | 95NH |
| | | | | | | |
| | | | | | | |
| | | | | | | |

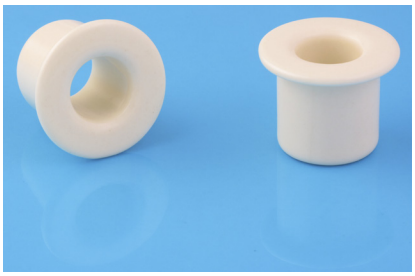

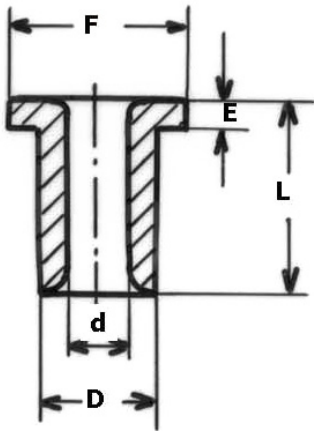


Referenz siehe tech. Spez. Kapitelanfang

**Zeichnungs Nr. 1-400603-00**

* Stock item

**Subec AB** **Hesselmans Torg 5** **SE- 131 54 Nacka** **Sweden**
**Phone:** **+46-8-88 46 33**
**Fax:** **+46-8-97 76 58**
**Email: info@subec.se**
**Web: www.subec.se**


Copyright © 2023 Subec

# KERAMISCHER NIPPEL MIT FLANSCH

| | | | | | | | |
|---|---|---|---|---|---|---|---|
| **Material** | CODE | *95* | *99,5* | *99,8* | $Al_2O_3$ content % | $ZrO_2$ | Zirconia |
| **Surface Finishes** | | *N* | Normal finish $r_a$=1,0µm | | | | |
| | | *D* | Diamond Polish $r_a$=0,5µm | | | | |
| **Hardness** | | *H* | ~1500HV | | | *XH* | ~1800HV |

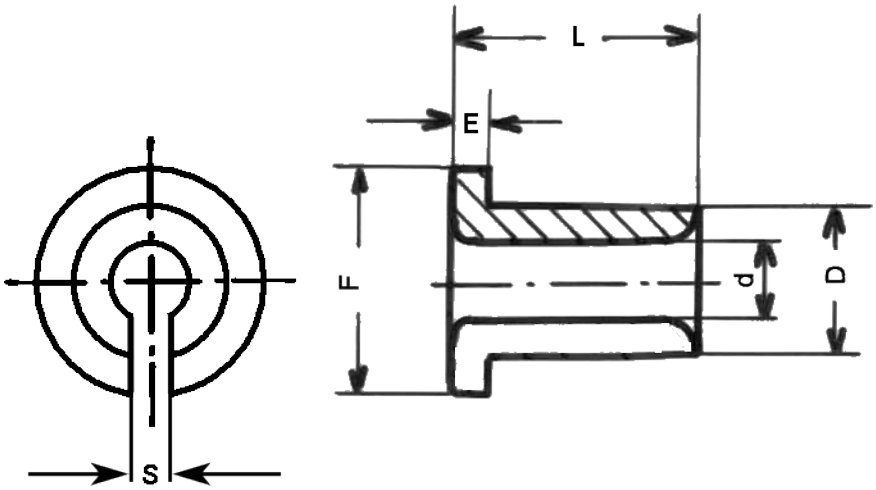


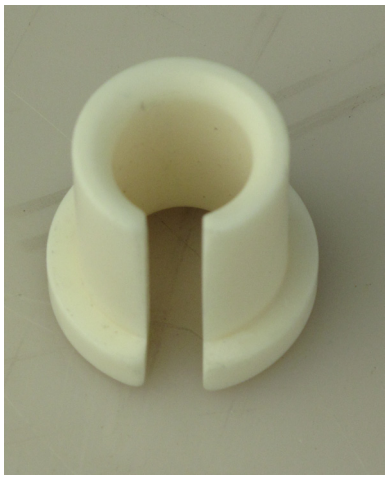

| Art.No. | Ød | ØD | ØF | L | E | S | Spec. |
|---|---|---|---|---|---|---|---|
| **11266*** | 3,5 | 8 | 9,5 | 3,5 | 1,1 | 3 | 99,5NH |
| **10864** | 3,9 | 7,5 | 9,5 | 6 | 2 | 3,2-3,6 | 99,5NH |
| **07620*** | 5 | 7 | 8 | 5,5 | 1,5 | 4 | 95NH |
| **05830** | 13,1 | 20,4 | 26,5 | 25,4 | 5 | 5,3 | 95NH |
| **13375** | 28,6 | 41,3 | 66,7 | 36,5 | 6,4 | 14 | 99NH |
| | | | | | | | |

Referenz siehe tech. Spez. Kapitelanfang

**Zeichnungs Nr. 3-401343-00**

* Stock item

**Subec AB** **Hesselmans Torg 5** **SE- 131 54 Nacka** **Sweden**

**Phone:** **+46-8-88 46 33**
**Fax:** **+46-8-97 76 58**

**Email: info@subec.se**
**Web: www.subec.se**


Copyright © 2023 Subec

# KERAMISCHER NIPPEL MIT FLANSCH

| | | | | | | | |
|---|---|---|---|---|---|---|---|
| **Material** | CODE | *95* | *99,5* | *99,8* | $Al_2O_3$ content % | $ZrO_2$ | Zirconia |
| **Surface Finishes** | | *N* | Normal finish $r_a$=1,0µm | | | | |
| | | *D* | Diamond Polish $r_a$=0,5µm | | | | |
| **Hardness** | | *H* | ~1500HV | | | *XH* | ~1800HV |

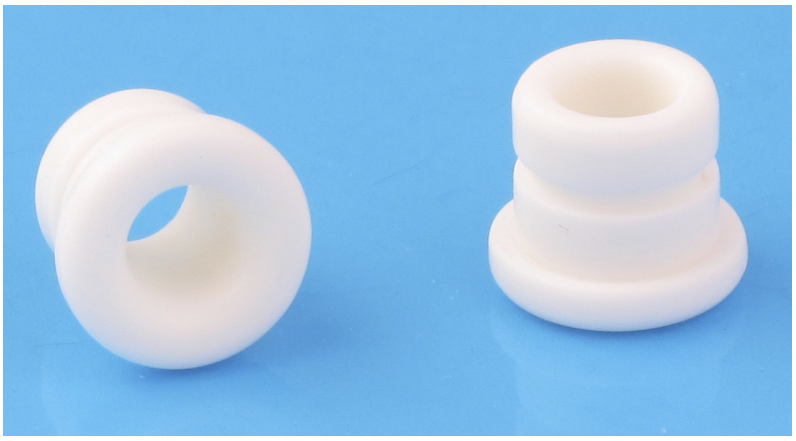

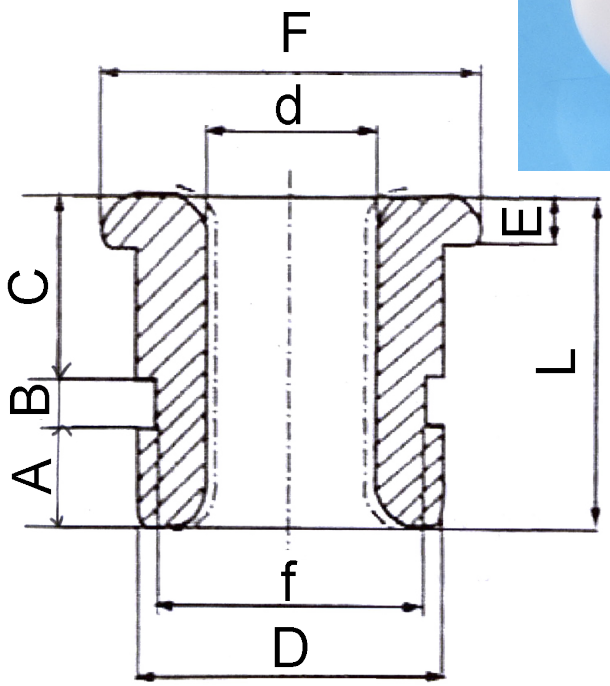


| Art.No. | d | D | F | f | E | L | A | B | C | Spec. |
|---|---|---|---|---|---|---|---|---|---|---|
| **06642*** | 4,3 | 7,7 | 9,6 | 6,7 | 2 | 8,3 | 2,7 | 1,0 | 4,6 | 95NH |
| **06024*** | 11,5 | 23 | 32 | 21 | 3 | 15,5 | 3 | 1,5 | 8 | 95NH |
| **09915*** | 12 | 20 | 30 | | 5 | 30 | 2,5 | 2 | 20,5 | 95NH |
| **10197** | 12 | 20 | 30 | 16,5 | 5 | 30 | 2,5 | 2 | 20,5 | 99,7NXH |
| **15045*** | 12,2 | 21,5 | 30,5 | | 6 | 25 | 4 | 2 | 21 | 99,7NXH |
| **05901** | 17 | 25 | 31 | 21 | 4 | 23 | 3 | 6 | 10 | 95NH |
| **11129** | 22 | 35 | 43 | 33 | 11 | 32 | 9,5 | 1,8 | 9,7 | 99,7NXH |

Referenz siehe tech. Spez. Kapitelanfang

**Zeichnungs Nr. 3-400603-00**

* Stock item

**Subec AB** **Hesselmans Torg 5** **SE- 131 54 Nacka** **Sweden**
**Phone:** **+46-8-88 46 33**
**Fax:** **+46-8-97 76 58**
**Email: info@subec.se**
**Web: www.subec.se**


Copyright © 2023 Subec

# KERAMISCHER NIPPEL MIT FLANSCH

| | | | | | | | |
|---|---|---|---|---|---|---|---|
| **Material** | CODE | *95* | *99,5* | *99,8* | $Al_2O_3$ content % | $ZrO_2$ | Zirconia |
| **Surface Finishes** | | *N* | Normal finish $r_a$=1,0µm | | | | |
| | | *D* | Diamond Polish $r_a$=0,5µm | | | | |
| **Hardness** | | *H* | ~1500HV | | | *XH* | ~1800HV |

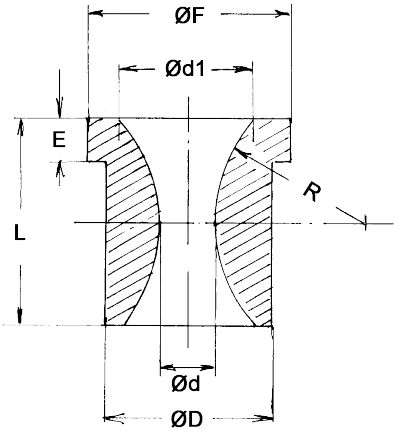


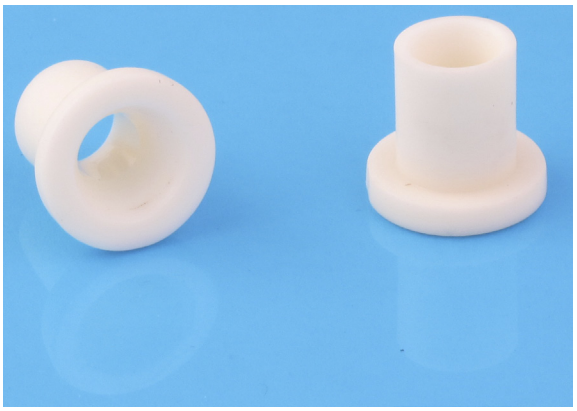

| Art.No. | Ød | Ød1 | ØD | ØF | L | E | R | Spec. |
|---|---|---|---|---|---|---|---|---|
| **05520*** | 4 | 7 | 7 | 10,5 | 10 | 2 | 9,1 | 99,5NXH |
| **05060** | 5 | 12 | 16 | 20 | 20 | 4 | 15 | 95NH |
| **04057** | 5,8 | 15 | 13 | 15,5 | 19 | 5 | 16 | 95NH |

Referenz siehe tech. Spez. Kapitelanfang

**Zeichnungs Nr. 3-401223-00**

* Stock item

**Subec AB** **Hesselmans Torg 5** **SE- 131 54 Nacka** **Sweden**

**Phone:** **+46-8-88 46 33**
**Fax:** **+46-8-97 76 58**

**Email: info@subec.se**
**Web: www.subec.se**


Copyright © 2023 Subec

# KERAMISCHER NIPPEL MIT FLANSCH

| | | | | | | | |
|---|---|---|---|---|---|---|---|
| **Material** | CODE | *95* | *99,5* | *99,8* | $Al_2O_3$ content % | $ZrO_2$ | Zirconia |
| **Surface Finishes** | | *N* | Normal finish $r_a$=1,0µm | | | | |
| | | *D* | Diamond Polish $r_a$=0,5µm | | | | |
| **Hardness** | | *H* | ~1500HV | | | *XH* | ~1800HV |

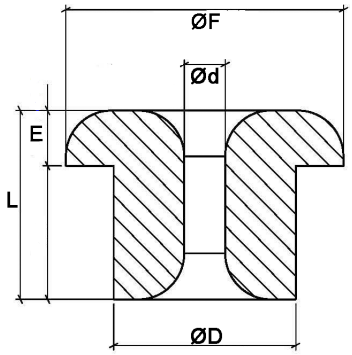


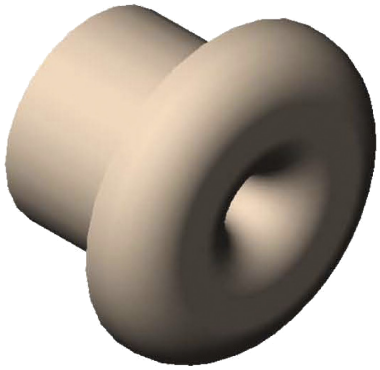

| Art.No. | Ød | ØD | ØF | L | E | Spec. |
|---|---|---|---|---|---|---|
| **10075*** | 0,60 | 5,5 | 7,5 | 5 | 1,5 | 99,7NXH |
| **06022*** | 0,5 | 4 | 6,1 | 4,1 | 1,2 | 95NH |
| **08381*** | 0,65 | 5,5 | 7,5 | 5 | 1,5 | 99,7NXH |
| **06021*** | 0,7 | 4 | 6,1 | 4,1 | 1,2 | 95NH |
| **08382*** | 0,75 | 5,5 | 7,5 | 5 | 1,5 | 99,7NXH |
| **08383*** | 0,85 | 5,5 | 7,5 | 5 | 1,5 | 99,7NXH |
| **06020*** | 0,9 | 4 | 6,1 | 4,1 | 1,2 | 95NH |
| **08386*** | 1,1 | 5,5 | 7,5 | 5 | 1,5 | 99,7NXH |
| **08387*** | 1,15 | 5,5 | 7,5 | 5 | 1,5 | 99,7NXH |
| **08388*** | 1,25 | 5,5 | 7,5 | 5 | 1,5 | 99,7NXH |
| **08390*** | 1,45 | 5,5 | 7,5 | 5 | 1,5 | 99,7NXH |
| **02932*** | 1,5 | 6,7 | 8,4 | 6,5 | 1,5 | 95NXH |
| **08391*** | 1,55 | 5,5 | 7,5 | 5 | 1,5 | 99,7NXH |
| **08392*** | 1,65 | 5,5 | 7,5 | 5 | 1,5 | 99,7NXH |
| **08393*** | 1,75 | 5,5 | 7,5 | 5 | 1,5 | 99,7NXH |
| **06351** | 1,9 | 4 | 6 | 4 | 1 | 95NH |
| **08400*** | 2,45 | 5,5 | 7,5 | 5 | 1,5 | 99,7NXH |
| **10064*** | 2,8 | 5,5 | 7,5 | 5 | 1,5 | 99,7NXH |
| **07598** | 20,2 | 29,8 | 35 | 25 | 5 | 95NH |

Referenz siehe tech. Spez. Kapitelanfang

**Zeichnungs Nr. 1-401223-00**

* Stock item

**Subec AB** **Hesselmans Torg 5** **SE- 131 54 Nacka** **Sweden**
**Phone:** **+46-8-88 46 33**
**Fax:** **+46-8-97 76 58**
**Email: info@subec.se**
**Web: www.subec.se**


Copyright © 2023 Subec

# KERAMISCHER NIPPEL MIT FLANSCH

| | | | | | | | |
|---|---|---|---|---|---|---|---|
| **Material** | CODE | *95* | *99,5* | *99,8* | $Al_2O_3$ content % | $ZrO_2$ | Zirconia |
| **Surface Finishes** | | *N* | Normal finish $r_a$=1,0µm | | | | |
| | | *D* | Diamond Polish $r_a$=0,5µm | | | | |
| **Hardness** | | *H* | ~1500HV | | | *XH* | ~1800HV |

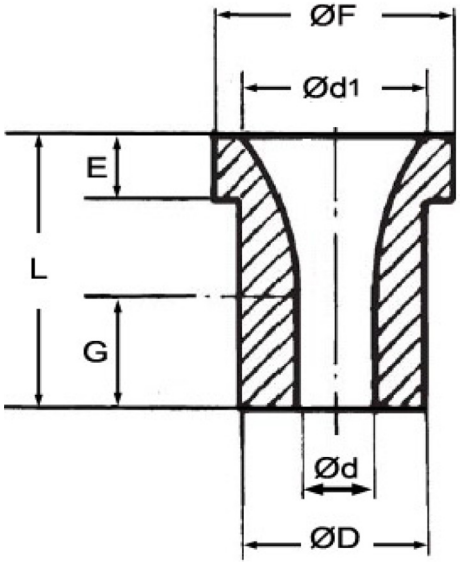


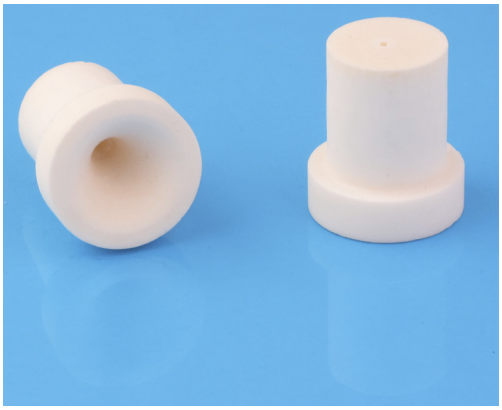

| Art.No. | Ød | Ød1 | ØD | ØF | G | L | E | Spec. |
|---|---|---|---|---|---|---|---|---|
| **06406*** | 0,3 | | 3,95 | 5,8 | 3,06 | 4,06 | 1 | 99,5NXH |
| **06405*** | 0,5 | | 3,95 | 5,8 | 3,06 | 4,06 | 1 | 99,5NXH |
| **06404*** | 0,75 | | 3,95 | 5,8 | 3,06 | 4,06 | 1 | 99,5NXH |
| **06614*** | 0,79 | 13 | 13 | 17 | 8 | 20 | 5 | 99,5NXH |
| **06401*** | 0,9 | | 3,95 | 5,8 | 3,06 | 4,06 | 1 | 99,5NXH |
| **02856*** | 1,4 | 13 | 13 | 17 | 8 | 20 | 5 | $ZrO_2$DXH |
| **05930*** | 1,6 | | 3,1 | 5 | | 4 | 1,2 | 95NH |
| **05928*** | 1,8 | | 3,2 | 5 | | 4 | 1,3 | 95NH |
| **05913** | 1,8 | | 6 | 8 | | 7,1 | 4 | 95NH |
| **02866** | 2,2 | 13 | 13 | 17 | 8 | 20 | 5 | 99,5NXH |
| **04247*** | 3 | | 4,8 | 6,8 | | | 1 | 95NXH |
| **05929*** | 3 | | 5 | 7 | | 6,8 | 1,5 | 95NH |
| **05914** | 3 | | 6 | 8 | | 7,1 | 4 | 95NH |
| **05862** | 3,2 | 10 | 10 | 17 | 50 | 63,5 | 5 | 99,5NHX |
| **03703*** | 3,5 | | 12,8 | 17 | | 20 | 5 | 95NH |
| **02872** | 3,6 | 13 | 13 | 17 | 8 | 20 | 5 | 95NH |
| **05861** | 3,8 | 10 | 10 | 17 | 50 | 63,5 | 5 | 99,5NXH |
| **09891*** | 4,0 | | 9,9 | 13,7 | | 11 | 5,9 | 99,5NXH |
| **03704*** | 4,0 | | 12,8 | 17 | | 20 | 5 | 95NH |
| **05860** | 4,5 | 10 | 10 | 17 | 50 | 63,5 | 5 | 99,5NXH |
| **03705*** | 4,5 | | 12,8 | 17 | | 20 | 5 | 95NH |

Referenz siehe tech. Spez. Kapitelanfang

**Zeichnungs Nr. 1-400880-00**

* Stock item

**Subec AB** **Hesselmans Torg 5** **SE- 131 54 Nacka** **Sweden**

**Phone:** **+46-8-88 46 33**
**Fax:** **+46-8-97 76 58**

**Email: info@subec.se**
**Web: www.subec.se**


Copyright © 2023 Subec

# KERAMISCHER NIPPEL MIT FLANSCH

| | | | | | | | |
|---|---|---|---|---|---|---|---|
| **Material** | CODE | *95* | *99,5* | *99,8* | $Al_2O_3$ content % | $ZrO_2$ | Zirconia |
| **Surface Finishes** | | *N* | Normal finish $r_a$=1,0µm | | | | |
| | | *D* | Diamond Polish $r_a$=0,5µm | | | | |
| **Hardness** | | *H* | ~1500HV | | | *XH* | ~1800HV |

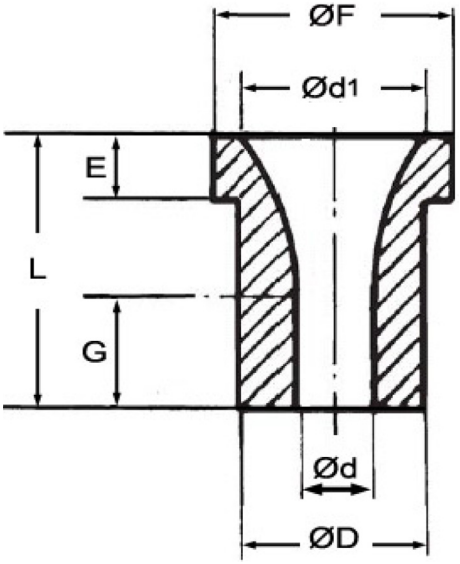


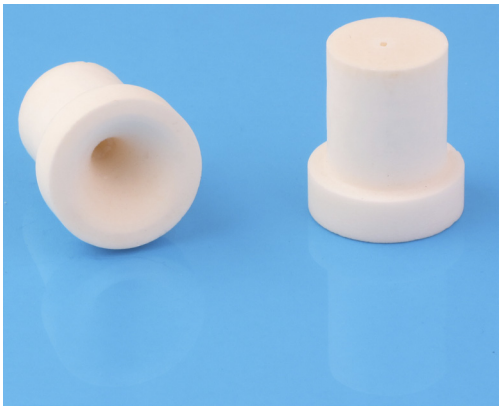

| Art.No. | Ød | Ød1 | ØD | ØF | G | L | E | Spec. |
|---|---|---|---|---|---|---|---|---|
| **05643*** | 4,9 | 13 | 13 | 17 | 8 | 20 | 5 | 99,5NXH |
| **03706*** | 5 | | 12,8 | 17 | | 20 | 5 | 95NH |
| **05644*** | 5,0 | 13 | 13 | 17 | 8 | 20 | 5 | 99,5NXH |
| **05645*** | 5,1 | 13 | 13 | 17 | 8 | 20 | 5 | 99,5NXH |
| **03707*** | 5,5 | | 12,8 | 17 | | 20 | 5 | 95NH |
| **06468** | 6 | 11,5 | 12,2 | 16 | 8,3 | 15,3 | 2,5 | 99,5NXH |
| **03708*** | 6 | | 12,8 | 17 | | 20 | 5 | 95NH |
| **13964*** | 6,5 | | 12,6 | 17 | | 20 | 5 | 95NH |
| **05382*** | 7 | 12,2 | 12,8 | 16,9 | | 20 | 5 | 95NH |
| **03710*** | 7 | | 12,8 | 17 | | 20 | 5 | 95NH |
| **03512*** | 8 | 13,9 | 13,9 | 20 | 8 | 17 | 5 | 95NH |
| **12211** | 20 | 30 | 30 | 35 | 10 | 22 | 7 | 99,7DXH |
| **15305*** | 24 | 35 | 35 | 40 | 10 | 22 | 7 | 99,7DXH |
| **15305*** | 51 | 62 | 60 | 65 | 18 | 30 | 7 | 99,7DXH |

Referenz siehe tech. Spez. Kapitelanfang

**Zeichnungs Nr. 1-400880-00**

* Stock item

**Subec AB** **Hesselmans Torg 5** **SE- 131 54 Nacka** **Sweden** **Phone:** **+46-8-88 46 33** **Fax:** **+46-8-97 76 58** **Email: info@subec.se** **Web: www.subec.se**


Copyright © 2023 Subec

# KERAMISCHES ROHR

| | | | | | | | |
|---|---|---|---|---|---|---|---|
| **Material** | CODE | *95* | *99,5* | *99,8* | $Al_2O_3$ content % | $ZrO_2$ | Zirconia |
| **Surface Finishes** | | *N* | Normal finish $r_a$=1,0µm | | | | |
| | | *D* | Diamond Polish $r_a$=0,5µm | | | | |
| **Hardness** | | *H* | ~1500HV | | | *XH* | ~1800HV |

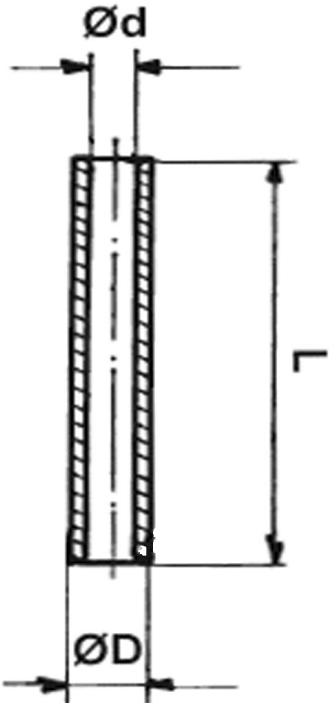


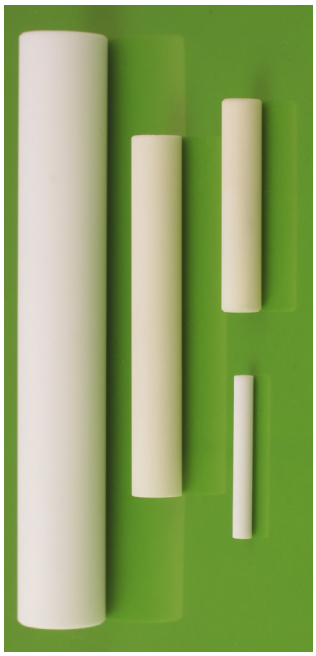

| Art.No. | Ød | ØD | L | Spec. |
|---|---|---|---|---|
| **04507*** | 1 | 3 | 25 | 95NH |
| **06965*** | 1,1 | 2,3 | 18 | 99,5NXH |
| **06232** | 2 | 3 | 10 | 99,5NXH |
| **07168*** | 2 | 4 | 12 | 95NH |
| **08740*** | 2 | 4 | 20 | 95NH |
| **06530*** | 3,3 | 5 | 15 | 95NH |
| **02627*** | 3,5 | 6 | 65 | 95NH |
| **03148*** | 3,5 | 6 | 25 | 95NXH |
| **13299*** | 3,5 | 6 | 40 | 99,5NXH |
| **13371*** | 3,5 | 6 | 85 | 99,NXH |
| **02626*** | 3,5 | 6 | 32 | 95NH |
| **05354*** | 5,1 | 7 | 35 | 95NH |
| **11299*** | 5,1 | 7 | 40 | 99,8NXH |
| **07396*** | 5,1 | 7 | 50 | 95NH |
| **08308*** | 5,1 | 7 | 50 | 99,5NXH |
| **05090*** | 5,1 | 7 | 70 | 95NH |
| **05152*** | 5,1 | 8 | 50 | 95NH |
| **07378*** | 5,1 | 8 | 80 | 95NH |
| **06766*** | 5,2 | 8 | 20 | 95NH |
| **10282*** | 5,5 | 10 | 45 | 99,5NXH |
| **10281*** | 5,5 | 10 | 55 | 99,5NXH |
| **10280*** | 5,5 | 10 | 200 | 99,5NXH |
| **03155** | 5,5 | 10 | 200 | 95NH |
| **08190*** | 5,6 | 12 | 140 | 95NH |
| **10500*** | 6 | 10 | 30,5 | 95NH |
| **05172*** | 6,3 | 10 | 50 | 95NXH |
| **12598*** | 6,35 | 12,7 | 48,25 | 99,8NXH |
| **11744*** | 6,5 | 10 | 40 | 95NH |

Referenz siehe tech. Spez. Kapitelanfang

**Zeichnungs Nr. 1-400881-00**

* Stock item

**Subec AB** **Hesselmans Torg 5** **SE- 131 54 Nacka** **Sweden**

**Phone:** **+46-8-88 46 33**
**Fax:** **+46-8-97 76 58**

**Email: info@subec.se**
**Web: www.subec.se**


Copyright © 2023 Subec

# KERAMISCHES ROHR

| | | | | | | | |
|---|---|---|---|---|---|---|---|
| **Material** | CODE | *95* | *99,5* | *99,8* | $Al_2O_3$ content % | $ZrO_2$ | Zirconia |
| **Surface Finishes** | | *N* | Normal finish $r_a$=1,0µm | | | | |
| | | *D* | Diamond Polish $r_a$=0,5µm | | | | |
| **Hardness** | | *H* | ~1500HV | | | *XH* | ~1800HV |

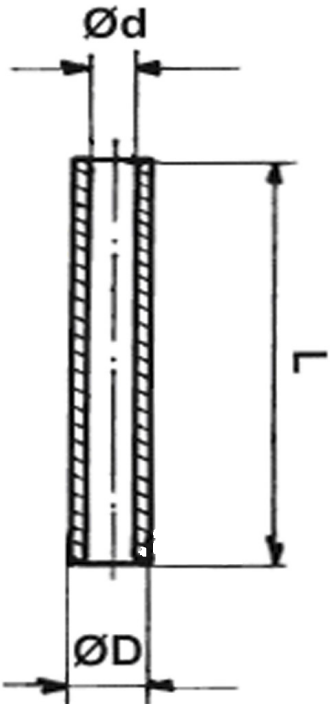


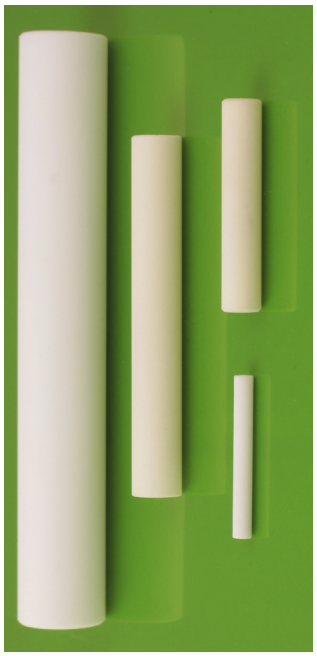

| Art.No. | Ød | ØD | L | Spec. |
|---|---|---|---|---|
| **11392*** | 6,5 | 10 | 60 | 99,5NXH |
| **12597*** | 6,5 | 10 | 70 | 95NH |
| **06515*** | 6,5 | 10 | 100 | 95NXH |
| **04039*** | 7,3 | 11 | 140 | 99,5NXH |
| **12887*** | 7,5 | 12 | 72 | 95NH |
| **05625*** | 8,2 | 15 | 250 | 95NH |
| **06803*** | 8,3 | 12 | 60 | 95NH |
| **10897*** | 8,3 | 15 | 60 | 99,7NXH |
| **07010*** | 8,3 | 15 | 100 | 95NH |
| **10898*** | 8,3 | 15 | 120 | 99,7NXH |
| **04132*** | 8,3 | 15 | 130 | 95NH |
| **10899*** | 8,3 | 15 | 180 | 99,7NXH |
| **05528*** | 9,85 | 14,75 | 88 | 95NXH |
| **06638** | 10 | 16 | 300 | 99,5NXH |
| **05442*** | 10,3 | 15 | 100 | 95NH |
| **04244** | 12 | 22 | 100 | 99,5NXH |
| **05499*** | 13 | 20 | 80 | 95NH |
| **12188*** | 16,5 | 25 | 144 | 99,8NXH |
| **12685*** | 18 | 20,4 | 29 | 99,8NXH |
| **09926*** | 20 | 25 | 500 | 95NXH |
| **07904*** | 25-27 | 33 | 1100 | 99,5NXH |
| **07036*** | 27,5 | 32 | 465 | 95NXH |
| **06541*** | 34 | 40 | 76 | 95NXH |

**Zeichnungs Nr. 1-400881-00**

* Stock item

**Subec AB** **Hesselmans Torg 5** **SE- 131 54 Nacka** **Sweden** **Phone:** **+46-8-88 46 33** **Fax:** **+46-8-97 76 58** **Email: info@subec.se** **Web: www.subec.se**


Copyright © 2023 Subec

# SCHWEISSROHR

| Material | Cordierite |
|---|---|

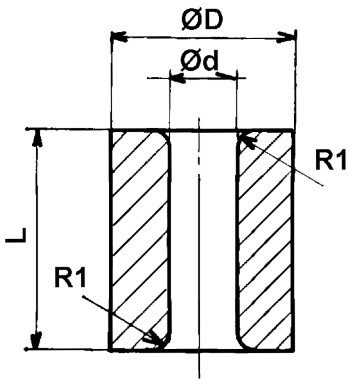




| Art.No. | Ød | ØD | L |
|---|---|---|---|
| **08243** | 0,9 | 6 | 10 |
| **08244** | 0,95 | 6 | 10 |
| **07348*** | 1 | 6 | 8 |
| **10278*** | 1,15 | 6 | 8 |
| **09678** | 1,2 | 6 | 8 |
| **08246** | 1,2 | 6 | 10 |
| **08247** | 1,3 | 6 | 10 |
| **07913** | 1,3 | 7,4 | 10 |
| **09679** | 1,4 | 6 | 8 |
| **08248** | 1,6 | 7 | 10 |
| **09680** | 1,7 | 6 | 8 |
| **07914** | 1,7 | 7 | 10 |
| **08249** | 2,1 | 7 | 10 |
| **08241** | 2,6 | 8 | 10 |
| **09681** | 2,8 | 8 | 10 |
| **08242** | 3,2 | 10 | 10 |
| **08250** | 3,2 | 15 | 20 |
| **09682** | 3,3 | 10 | 12 |
| **08251** | 3,5 | 10 | 20 |
| **14099** | 4,32-4,45 (0.170-0.175”) | 12,7 (1/2”) | 12,7 (1/2”) |
| **08252** | 4,5 | 12 | 20 |
| **14100** | 5,46-5,59 (0.215-0.220”) | 15,88 (5/8”) | 12,7 (1/2”) |
| **14101** | 6,99 - 7,11 (0.275-0.280’’) | 19,05 (3/4”) | 12,7 (1/2”) |

Siehe Referenz Gemeinsamer Kapitelanfang
* Stock item

**Zeichnungs Nr. 3-401199-00**

Subec AB
Hesselmans Torg 5
SE- 131 54 Nacka
Sweden
Phone: +46-8-88 46 33
Fax: +46-8-97 76 58
Email: info@subec.se
Web: www.subec.se


Copyright © 2023 Subec

# KERAMISCHE KONISCHE FÜHRUNG

| | | | | | | | |
|---|---|---|---|---|---|---|---|
| **Material** | CODE | *95* | *99,5* | *99,8* | $Al_2O_3$ content % | $ZrO_2$ | Zirconia |
| **Surface Finishes** | | *N* | Normal finish $r_a$=1,0µm | | | | |
| | | *D* | Diamond Polish $r_a$=0,5µm | | | | |
| **Hardness** | | *H* | ~1500HV | | | *XH* | ~1800HV |

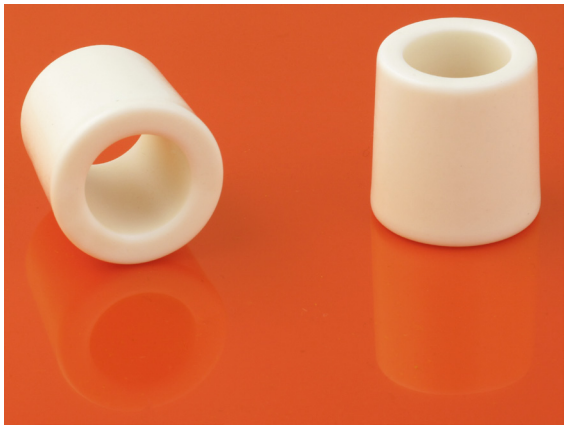

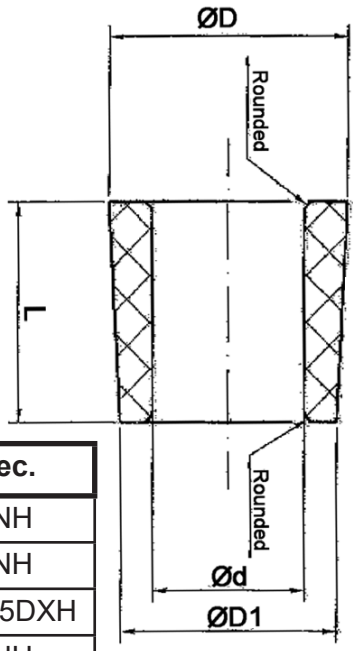


| Art.No. | Ød | ØD | ØD1 | L | Spec. |
|---|---|---|---|---|---|
| **06744*** | 1,8 | 5 | 4,5 | 10 | 95NH |
| **05138*** | 4 | 10 | 9,4 | 12 | 95NH |
| **05723*** | 4 | 10,3 | 9,8 | 12 | 99,5DXH |
| **06681*** | 4,5 | 16 | 15,5 | 20 | 95NH |
| **02803*** | 5 | 10 | 8,5 | 15 | 95NH |
| **07310*** | 5,5 | 8,5 | 8,0 | 5,0 | 95NH |
| **03080*** | 6 | 10 | 9,4 | 12 | 95NH |
| **03779*** | 6 | 10 | 8,7 | 15,3 | 95NXH |
| **07295*** | 6 | 11,5 | 10 | 15 | 95NH |
| **06411** | 6 | 14 | 12 | 16 | 95NH |
| **04095*** | 7 | 12 | 11,4 | 12 | 95NH |
| **05922** | 7 | 12 | 11,5 | 12 | 95NH |
| **05921** | 7 | 15 | 13 | 18 | 95NH |
| **05295*** | 8 | 15,6 | 14 | 18 | 95NH |
| **06729** | 8 | 15 | 14 | 16 | 95NH |
| **04767** | 10 | 18 | 17 | 15,7 | 95NH |
| **04022*** | 12 | 20 | 18 | 20 | 95NH |
| **07451*** | 12 | 20 | 19 | 18 | 95DH |
| **05043*** | 12 | 20 | 19 | 18 | 95NXH |
| **03791*** | 14 | 22 | 20 | 20 | 95NH |

Referenz siehe tech. Spez. Kapitelanfang

**Zeichnungs Nr. 1-400879-00**

* Stock item

**Subec AB** **Hesselmans Torg 5** **SE- 131 54 Nacka** **Sweden**
**Phone:** **+46-8-88 46 33**
**Fax:** **+46-8-97 76 58**
**Email: info@subec.se**
**Web: www.subec.se**


Copyright © 2023 Subec

# KERAMISCHE KONISCHE FÜHRUNG

| | | | | | | | |
|---|---|---|---|---|---|---|---|
| **Material** | *CODE* | *95* | *99,5* | *99,8* | $Al_2O_3$ content % | $ZrO_2$ | Zirconia |
| **Surface Finishes** | | *N* | Normal finish $r_a$=1,0µm | | | | |
| | | *D* | Diamond Polish $r_a$=0,5µm | | | | |
| **Hardness** | | *H* | ~1500HV | | | *XH* | ~1800HV |

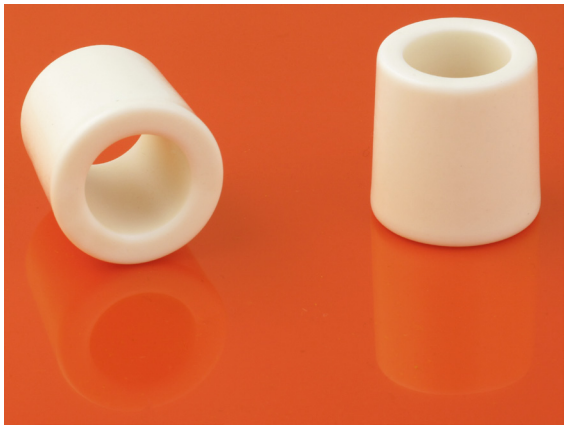

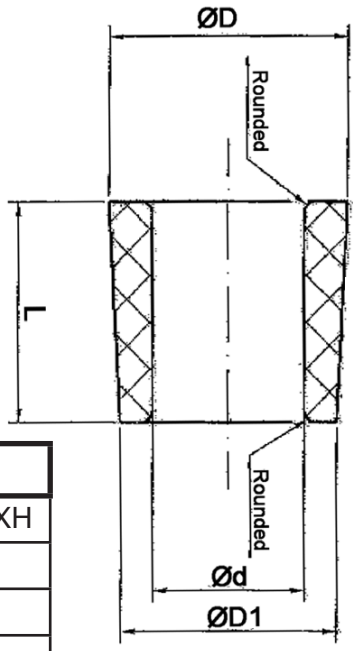


| Art.No. | Ød | ØD | ØD1 | L | Spec. |
|---|---|---|---|---|---|
| **05555** | 14 | 22 | 20 | 20 | 99,5DXH |
| **03762*** | 16 | 23 | 21 | 20 | 95NH |
| **07252*** | 18 | 37 | 36 | 18 | 95NH |
| **07204*** | 20 | 28 | 27 | 20 | 95NH |
| **06940*** | 20 | 30 | 28,9 | 22 | 95NH |
| **12282*** | 33 | 49 | 44 | 39 | 95NH |

Referenz siehe tech. Spez. Kapitelanfang

**Zeichnungs Nr. 1-400879-00**

* Stock item

**Subec AB** **Hesselmans Torg 5** **SE- 131 54 Nacka** **Sweden**
**Phone:** **+46-8-88 46 33**
**Fax:** **+46-8-97 76 58**
**Email: info@subec.se**
**Web: www.subec.se**


Copyright © 2023 Subec

# KERAMISCHE KONISCHE FÜHRUNG

| | | | | | | | |
|---|---|---|---|---|---|---|---|
| **Material** | CODE | *95* | *99,5* | *99,8* | $Al_2O_3$ content % | $ZrO_2$ | Zirconia |
| **Surface Finishes** | | *N* | Normal finish $r_a$=1,0µm | | | | |
| | | *D* | Diamond Polish $r_a$=0,5µm | | | | |
| **Hardness** | | *H* | ~1500HV | | | *XH* | ~1800HV |

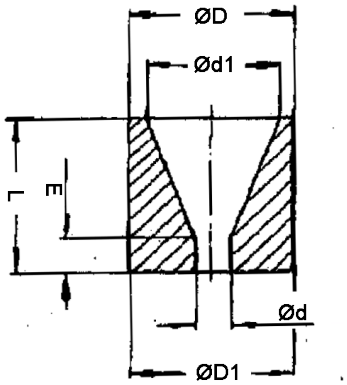


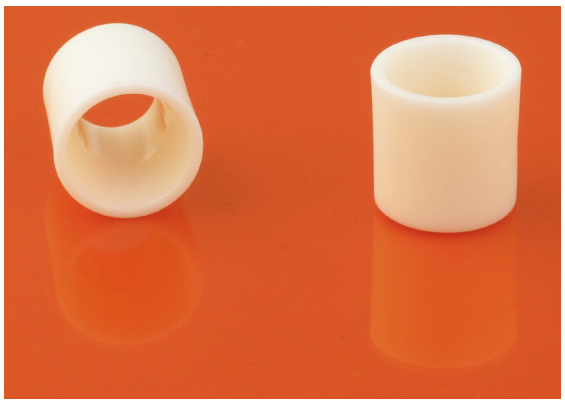

| Art.No. | Ød | ØD | ØD1 | Ød1 | L | E | Spec. |
|---|---|---|---|---|---|---|---|
| **06954*** | 2 | 6 | 6 | 5 | 8 | 2,5 | 95NH |
| **05359*** | 4,5 | 11 | 10,5 | 9 | 11 | 5 | 95NH |
| **07115*** | 4,5 | 12 | 12 | 9 | 8 | 2,25 | 95NH |
| **06013*** | 5 | 11 | 10,5 | 9 | 11 | 5,5 | 95NH |
| **05357*** | 5,8 | 11 | 10,5 | 9 | 11 | 6,3 | 95NH |
| **05358*** | 6 | 11 | 10,5 | 9 | 11 | 6,5 | 95NH |
| **05405*** | 6,5 | 11 | 10,5 | 9 | 11 | 7 | 95NH |

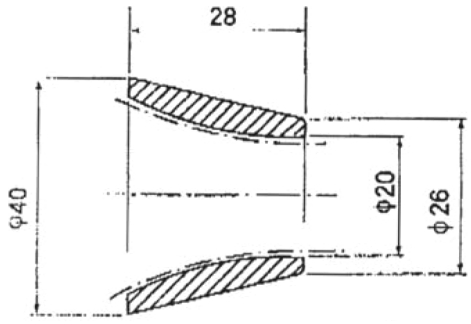


99,5NXH
Article: 05954*

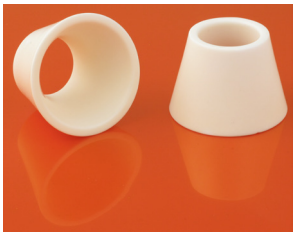

Referenz siehe tech. Spez. Kapitelanfang
* Stock item

**Zeichnungs Nr. 1-400877-00**

**Subec AB** **Hesselmans Torg 5** **SE- 131 54 Nacka** **Sweden**
**Phone:** **+46-8-88 46 33**
**Fax:** **+46-8-97 76 58**
**Email: info@subec.se**
**Web: www.subec.se**


Copyright © 2023 Subec

# KERAMISCHER STAB

| | | | | | | | |
|---|---|---|---|---|---|---|---|
| **Material** | CODE | *95* | *99,5* | *99,8* | $Al_2O_3$ content % | $ZrO_2$ | Zirconia |
| **Surface Finishes** | | *N* | Normal finish $r_a$=1,0µm | | | | |
| | | *D* | Diamond Polish $r_a$=0,5µm | | | | |
| **Hardness** | | *H* | ~1500HV | | | *XH* | ~1800HV |

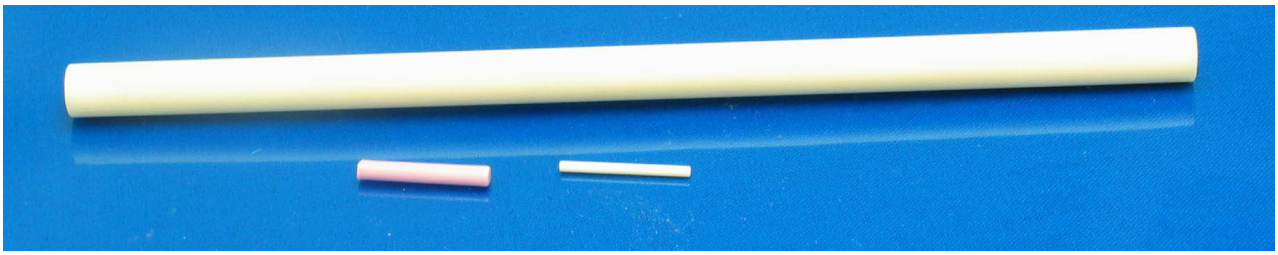

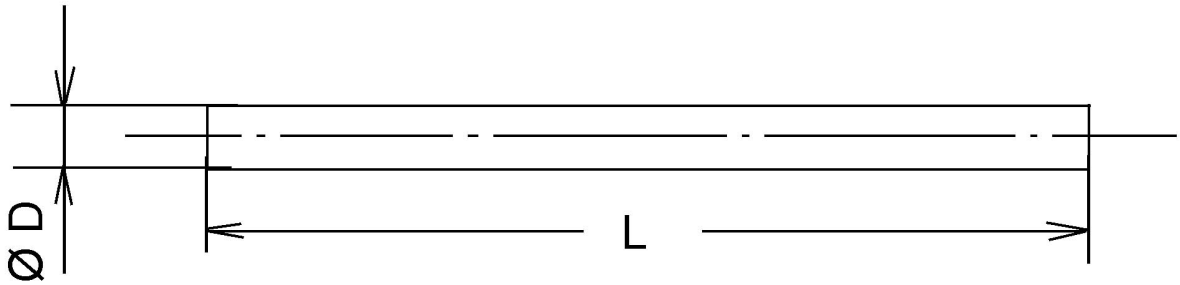


| Art.No. | ØD | L | Spec. |
|---|---|---|---|
| **06855*** | 3 | 40 | 99,5NH |
| **06856*** | 3 | 60 | 99,5NH |
| **05690*** | 4 | 33 | 95NXH |
| **05419*** | 4 | 100 | 95NXH |
| **06833*** | 5 | 10 | 99,5DXH |
| **06834*** | 5 | 15 | 99,5DXH |
| **06835*** | 5 | 20 | 99,5DXH |
| **05514*** | 5 | 35 | 95NXH |
| **10273** | 6 | 25 | 99,5NXh |
| **03975*** | 6 | 60 | 95NH |
| **10232*** | 6 | 65 | 99,5NXH |
| **03314*** | 7 | 50 | 95NH |
| **06469*** | 8 | 45 | 99,5NXH |
| **10272*** | 8 | 70 | 99,5NXH |
| **06412** | 8 | 160 | 95NXH |
| **06836*** | 8 | 200 | 99,5NH |
| **09028*** | 8 | 240 | 95NXH |
| **03082*** | 8 | 170 | 95NH |

| Art.No. | ØD | L | Spec. |
|---|---|---|---|
| **06413** | 8 | 300 | 95NH |
| **05221*** | 10 | 120 | 99,5NXH |
| **10271*** | 12 | 30 | 99,5NXH |
| **03820*** | 12 | 80 | 99,5NXH |
| **03819*** | 12 | 150 | 95NH |
| **10274*** | 16 | 55 | 99,5NXH |
| **06470** | 20 | 317,5 | 99,5NXH |
| **06023*** | 25 | 500 | 99,5NXH |

Referenz siehe tech. Spez. Kapitelanfang

* Stock item

**Zeichnungs Nr. 1-400638-00**

**Subec AB** **Hesselmans Torg 5** **SE- 131 54 Nacka** **Sweden**

**Phone:** **+46-8-88 46 33**

**Fax:** **+46-8-97 76 58**

**Email: info@subec.se**

**Web: www.subec.se**



Copyright © 2023 Subec

# KERAMISCHE ROLLE

| | | | | | | | |
|---|---|---|---|---|---|---|---|
| **Material** | CODE | *95* | *99,5* | *99,8* | $Al_2O_3$ content % | $ZrO_2$ | Zirconia |
| **Surface Finishes** | | *N* | Normal finish $r_a$=1,0µm | | | | |
| | | *D* | Diamond Polish $r_a$=0,5µm | | | | |
| **Hardness** | | *H* | ~1500HV | | | *XH* | ~1800HV |

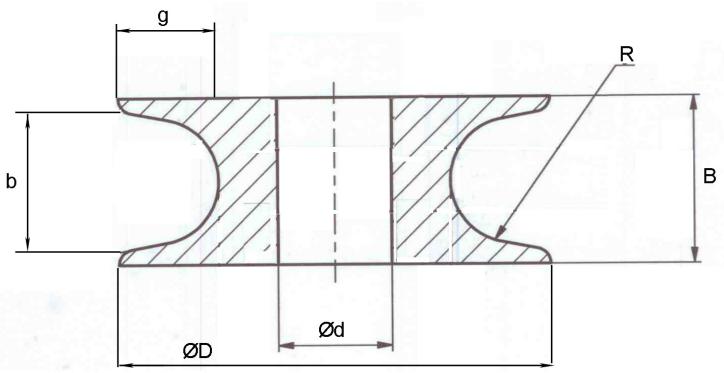


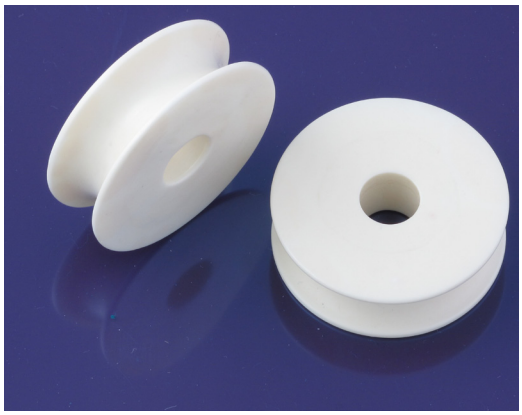

| Art.No. | ØD | Ød | B | b | R | g | Spec. |
|---|---|---|---|---|---|---|---|
| **05194*** | 11,75 | 5,25 | 10,8 | 10,8 | 8 | 2 | 95NH |
| **06867*** | 16 | 6 | 8 | 6 | 3 | 3 | 95NH |
| **05751** | 30 | 8 | 12 | 11,3 | 6 | 4 | 99,5NXH |
| **14156** | 30 | 15 | 8 | 6 | 3 | 3,5 | 99,8NXH |
| **05789** | 38 | 28 | 12 | 8 | 4 | 4 | 95NH |
| **03831*** | 40 | 10 | 13 | 10 | 5 | 5 | 95NH |
| **05287** | 80 | 10 | 20 | 8 | 4 | 10 | 99,5NXH |

Article 6418, 5276 für Lager 627/6-2Z

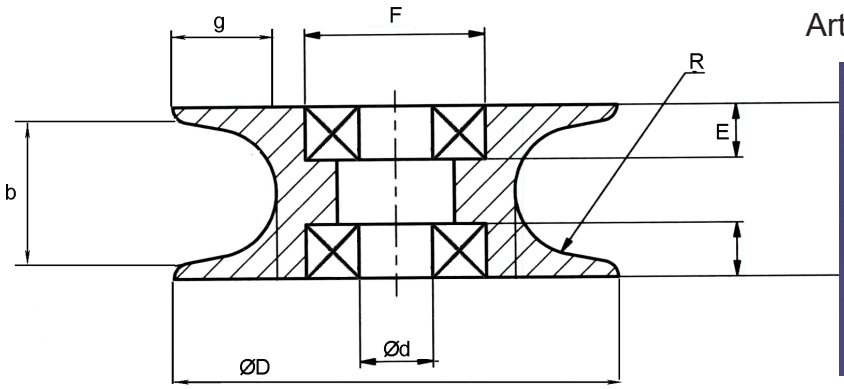


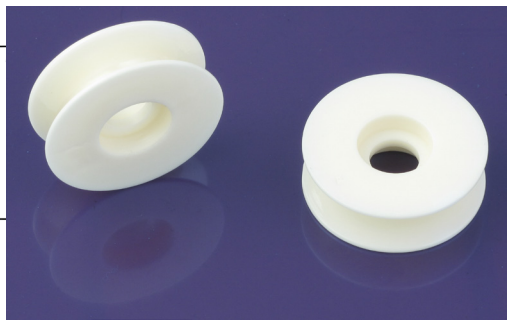

| Art.No. | ØD | Ød | F | E | B | b | R | g | Spec. |
|---|---|---|---|---|---|---|---|---|---|
| **06418*** | 24,5 | 6,5 | 10 | 3,2 | 8 | 6,6 | 2,5 | 5,4 | 99,5NXH |
| **05276*** | 24,7 | 6,5 | 10 | 3,2 | 9,6 | 9 | 3,6 | 5,7 | 99,5DXH |
| **16930** | 30 | 10,5 | 11 | 3,2 | 19 | 15 | 3,6 | 5,7 | 99,5DXH |

Referenz siehe tech. Spez. Kapitelanfang

**Zeichnungs Nr.**

* Stock item

**Subec AB** **Hesselmans Torg 5** **SE- 131 54 Nacka** **Sweden**
**Phone:** **+46-8-88 46 33**
**Fax:** **+46-8-97 76 58**
**Email: info@subec.se**
**Web: www.subec.se**


Copyright © 2023 Subec

# KERAMISCHE ROLLE

| | | | | | | | |
|---|---|---|---|---|---|---|---|
| **Material** | CODE | *95* | *99,5* | *99,8* | $Al_2O_3$ content % | $ZrO_2$ | Zirconia |
| **Surface Finishes** | | *N* | Normal finish $r_a$=1,0µm | | | | |
| | | *D* | Diamond Polish $r_a$=0,5µm | | | | |
| **Hardness** | | *H* | ~1500HV | | | *XH* | ~1800HV |

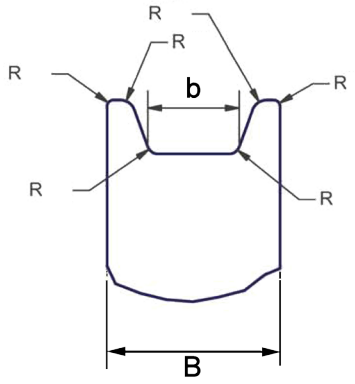


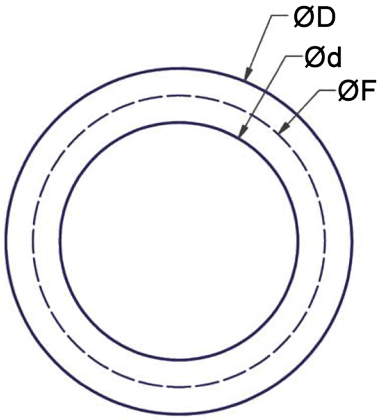


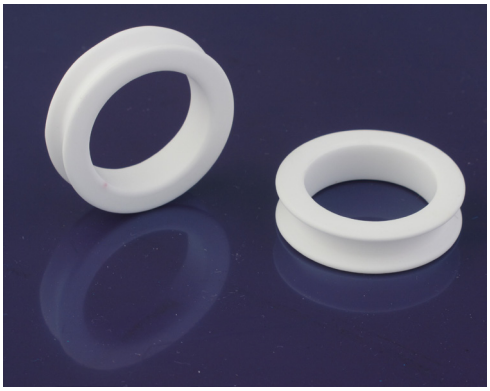

| Art.No. | ØD | Ød | ØF | B | b | Spec. |
|---|---|---|---|---|---|---|
| **05895*** | 32 | 22 | 27 | 8 | 4 | 95NH |

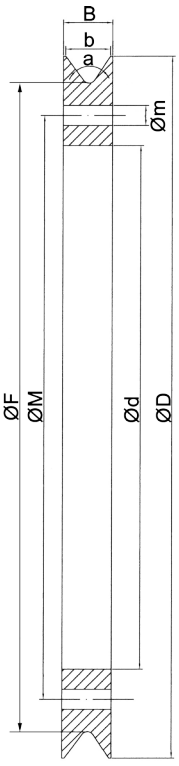


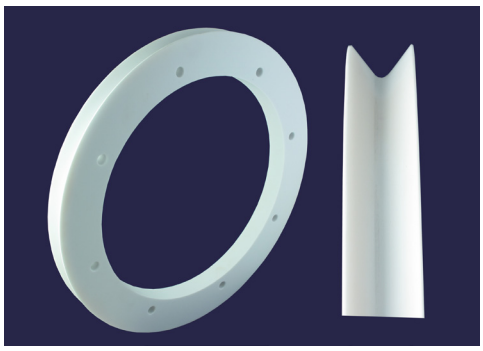

| Art.No. | ØD | Ød | ØF | ØM | Øm | B | b | a | Spec. |
|---|---|---|---|---|---|---|---|---|---|
| **06821*** | 315 | 235 | 291 | 262 | 9 | 22 | 20 | 70° | 95NH |

Referenz siehe tech. Spez. Kapitelanfang

**Zeichnungs Nr.**

* Stock item

**Subec AB** **Hesselmans Torg 5** **SE- 131 54 Nacka** **Sweden**

**Phone:** **+46-8-88 46 33**

**Fax:** **+46-8-97 76 58**

**Email: info@subec.se**

**Web: www.subec.se**



Copyright © 2023 Subec

# KERAMISCHE ROLLE

| Material | CODE | 95 | 99,5 | 99,8 | $Al_2O_3$ content % | $ZrO_2$ | Zirconia |
|---|---|---|---|---|---|---|---|
| Surface Finishes | | N | Normal finish $r_a$=1,0µm | | | | |
| | | D | Diamond Polish $r_a$=0,5µm | | | | |
| Hardness | | H | ~1500HV | | | XH | ~1800HV |

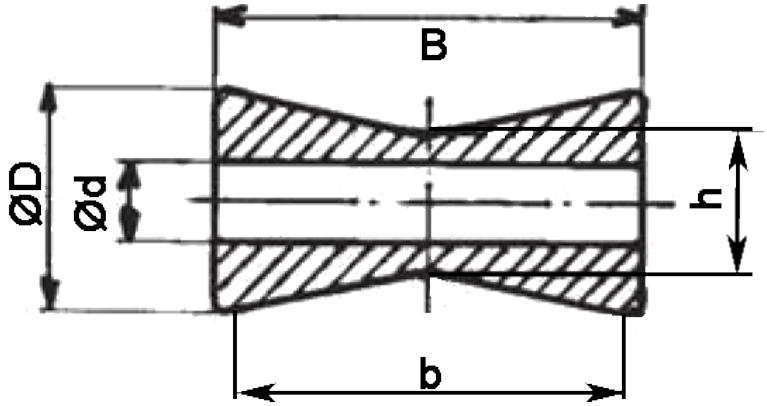


Keramische Rollen mit Lager, bitte kapitel 6 ansehen “Gehäuserollen”.



| Art.No. | ØD | Ød | B | b | h | Spec. |
|---|---|---|---|---|---|---|
| **05149** | 20 | 9 | 10 | 10 | | 95NH |
| **02930A*** | 20 | 6,5 | 25 | 25 | 10,6 | 95NH |
| **05566** | 20 | 7,25 | 20 | 20 | | 95NH |
| **08840 *** | 35 | 10 | 75 | 70,7 | 20,7 | 95NH |
| **06939** | 40 | 30 | 15,9 | 5 | | 95NH |
| **06770*** | 45 | 10 | 60 | 60 | 30 | 95NH |

Andere Nutgeometrien auf Wunsch.

Referenz siehe Tech. Spez. Kapitelanfang
* Stock item

**Zeichnungs Nr.**

**Subec AB** **Hesselmans Torg 5** **SE- 131 54 Nacka** **Sweden**
**Phone:** **+46-8-88 46 33**
**Fax:** **+46-8-97 76 58**
**Email: info@subec.se**
**Web: www.subec.se**


Copyright © 2023 Subec

# KERAMISCHE ROLLE

| | | | | | | | |
|---|---|---|---|---|---|---|---|
| **Material** | CODE | *95* | *99,5* | *99,8* | $Al_2O_3$ content % | $ZrO_2$ | Zirconia |
| **Surface Finishes** | | *N* | Normal finish $r_a$=1,0µm | | | | |
| | | *D* | Diamond Polish $r_a$=0,5µm | | | | |
| **Hardness** | | *H* | ~1500HV | | | *XH* | ~1800HV |

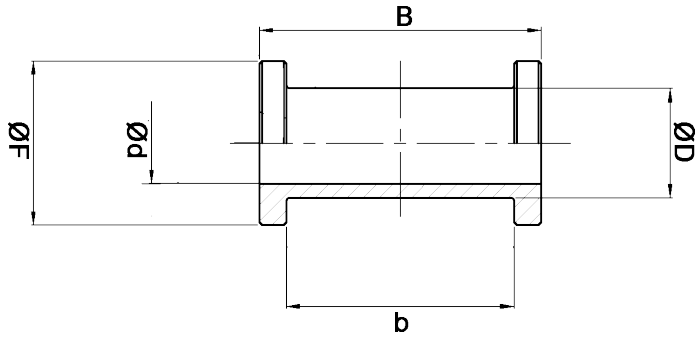


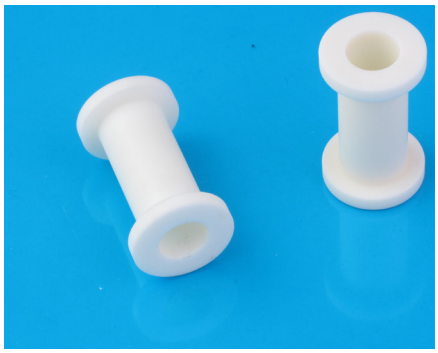

| Art.No. | ØD | Ød | ØF | B | b | Spec. |
|---|---|---|---|---|---|---|
| **06761** | 12 | 9 | 18 | 31 | 25 | 99,5NH |
| **07018*** | 15 | 10 | 30 | 37 | 31 | 95NH |
| **05565** | 22 | 8 | 30 | 10 | 5 | 99NH |

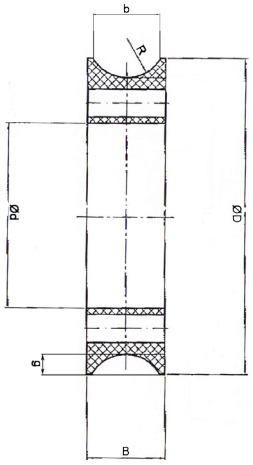


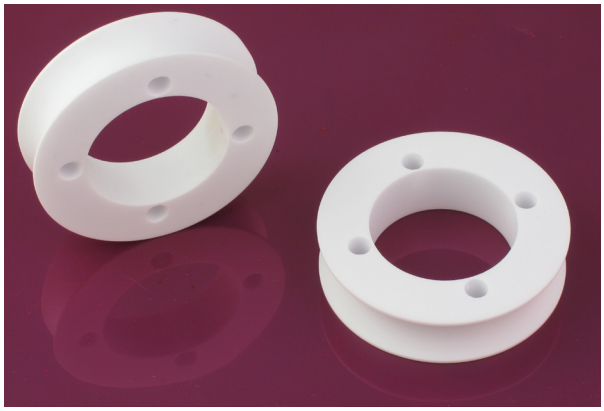

Einsatzring mit Löchern für Seitenflansche

| Art.No. | ØD | Ød | B | b | R | g | Spec. |
|---|---|---|---|---|---|---|---|
| **06780*** | 63 | 37 | 16 | 13,9 | 8 | 4 | 95NH |
| **06522*** | 64 | 37 | 16 | 8 | 4 | 4,5 | 95NH |

Referenz siehe tech. Spez.
* Stock item

**Zeichnungs Nr.**

**Subec AB** **Hesselmans Torg 5** **SE- 131 54 Nacka** **Sweden**
**Phone:** **+46-8-88 46 33**
**Fax:** **+46-8-97 76 58**
**Email: info@subec.se**
**Web: www.subec.se**


Copyright © 2023 Subec

# KERAMISCHER NIPPEL MIT NUT



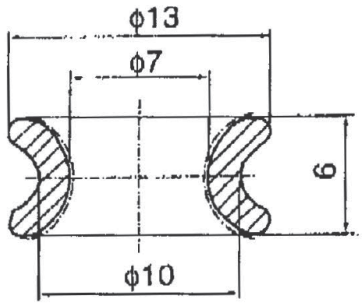


95NH
Article: 04472*

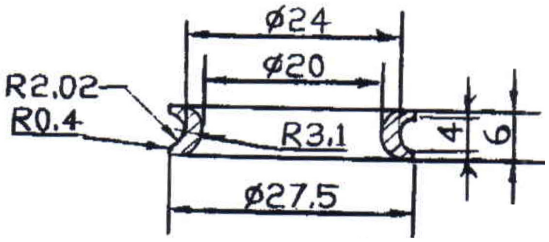


95NH
Article: 03719

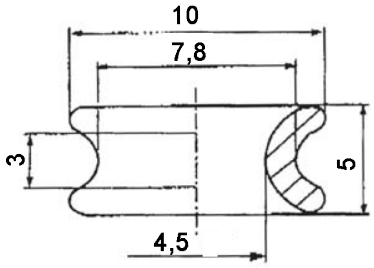


95NH
Article: 06353*

Referenz siehe tech. Spez. Kapitelanfang
* Stock item

**Subec AB** **Hesselmans Torg 5** **SE- 131 54 Nacka** **Sweden**
**Phone:** **+46-8-88 46 33**
**Fax:** **+46-8-97 76 58**
**Email: info@subec.se**
**Web: www.subec.se**


Copyright © 2023 Subec

# KERAMISCHER NIPPEL MIT FLANSCH

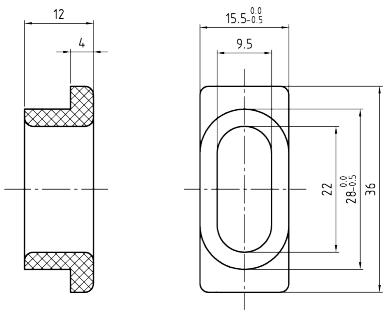


99,5NXH
Article: 05512*

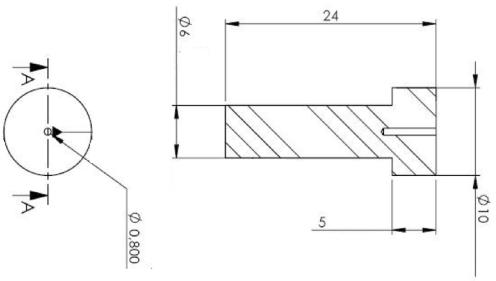


95NH
Article: 04957

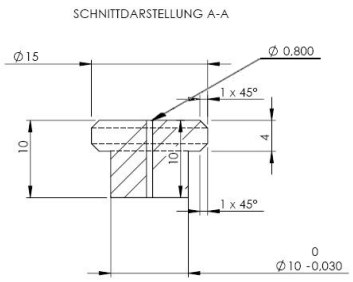


95NH
Article: 04958

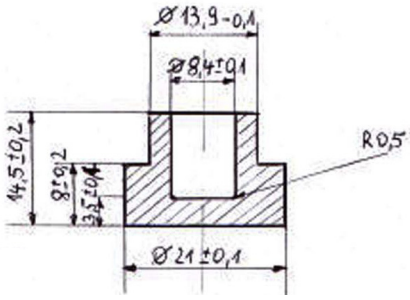


95NH
Article: 05365*

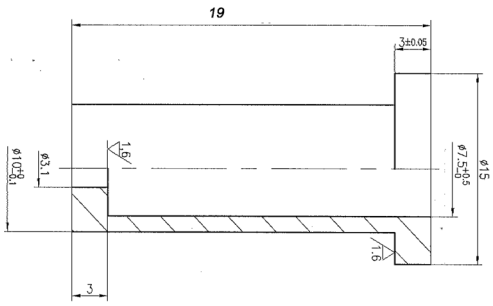


95NH
Article: 04854*

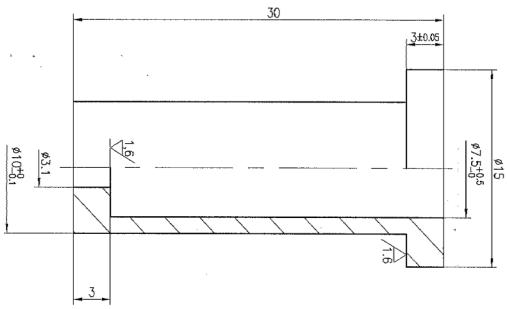


95NH
Article: 04059*

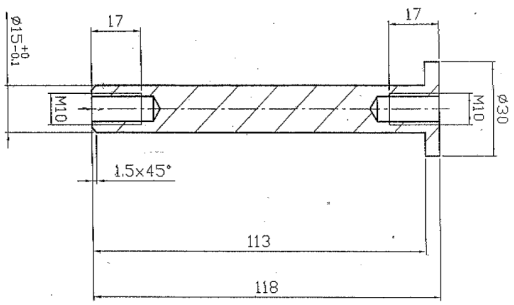


99,5NXH
Article: 04082

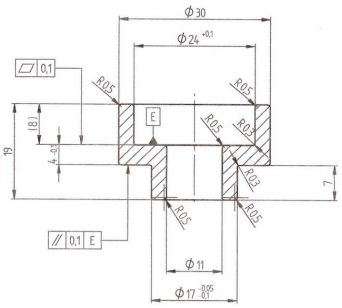


99,5NXH
Article: 05939*

Siehe Referenz Seite Tekniska Specifikationen

* Stock item

Subec AB Hesselmans Torg 5 SE- 131 54 Nacka Sweden
Phone: +46-8-88 46 33
Fax: +46-8-97 76 58
Email: info@subec.se
Web: www.subec.se


Copyright © 2023 Subec

# KERAMISCHER NIPPEL MIT FLANSCH

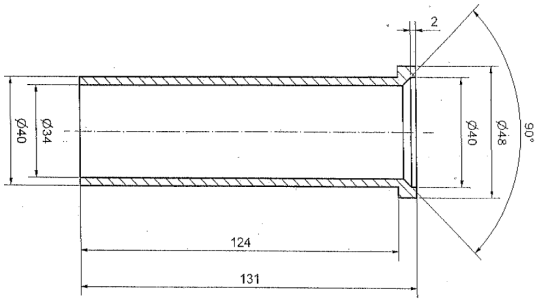


95NH
Article: 04083*

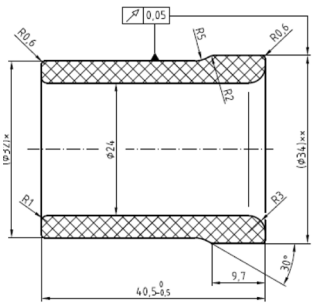


99,5NXH
Article: 06384

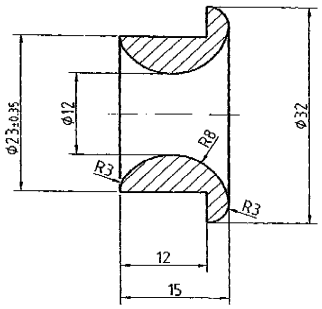


95NH
Article: 04023*

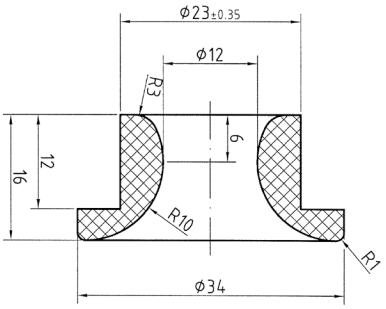


99,5DXH
Article: 04392*, nicht poliert 7264*

Referenz siehe tech. Spez. Kapitelanfang
* Stock item

**Subec AB** **Hesselmans Torg 5** **SE- 131 54 Nacka** **Sweden**
**Phone:** **+46-8-88 46 33**
**Fax:** **+46-8-97 76 58**
**Email: info@subec.se**
**Web: www.subec.se**


Copyright © 2023 Subec

# KERAMISCHER NIPPEL MIT DOPPELFLANSCH

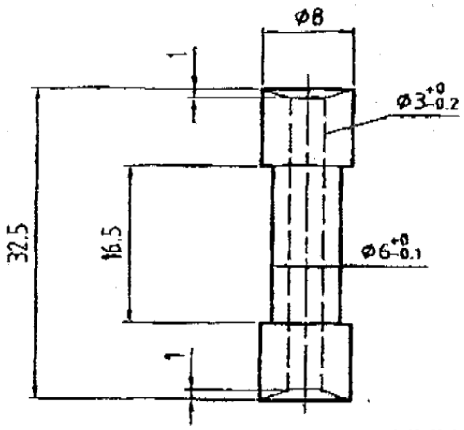


99,5NXH
Article: 04038*



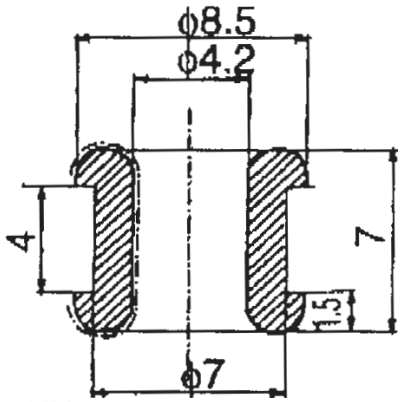


95NH
Article: 04997*



95NH
Article: 05919

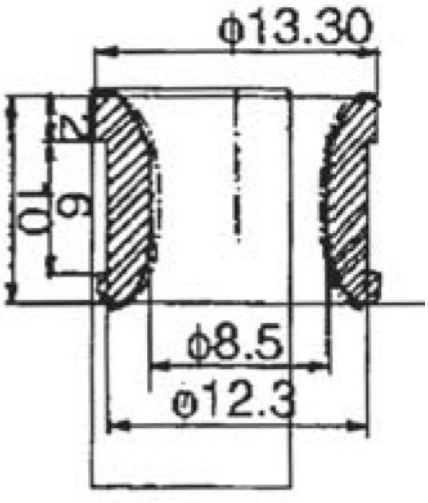


$Al_2O_3$, 97% Reinheit
Article: 02560

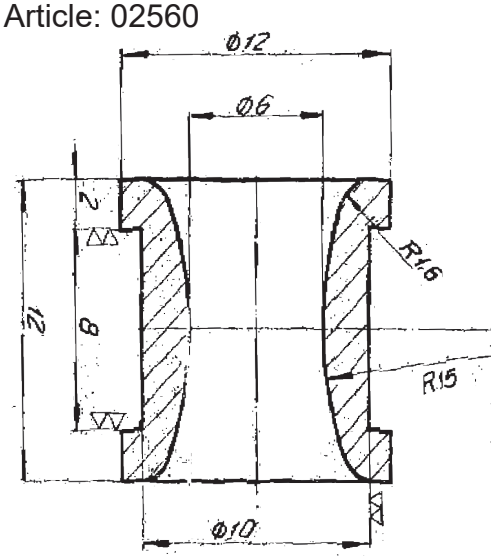


Siehe Reference Schnitt Spez. Kap. Spezfang
Siehe Reference Schnitt Spez. Kap. Spezfang
* Stock item

Subec AB
Hesselmans Torg 5
SE- 131 54 Nacka
Sweden
Phone: +46-8-88 46 33
Fax: +46-8-97 76 58
Email: info@subec.se
Web: www.subec.se


Copyright © 2023 Subec

# KERAMISCHE BÜGELFÜHRUNG

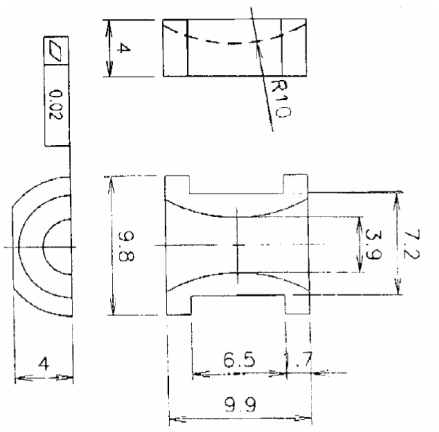


99,5NXH
Article: 02558*



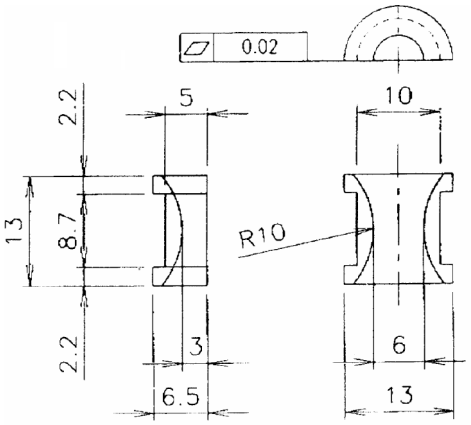


97NXH
Article: 02561*





99,5NXH
Article: 02562*



99,5NXH
Article: 02897*

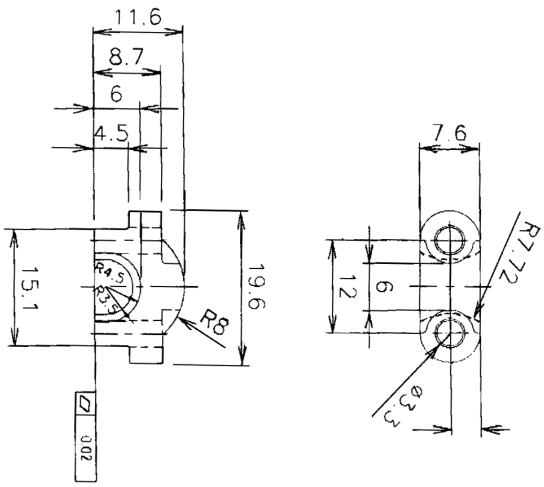


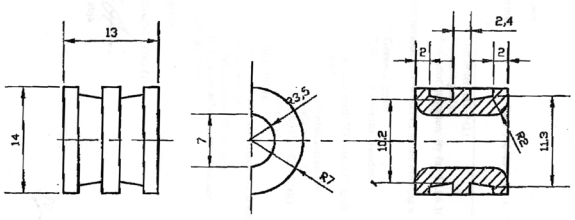


Siehe Referenz Ch. Spez. Kap. Spezfang
Siehe Referenz Ch. Spez. Kap. Spezfang
* Stock item

**Zeichnungs Nr. 3-400575-00**

Subec AB
Hesselmans Torg 5
SE- 131 54 Nacka
Sweden
Phone: +46-8-88 46 33
Fax: +46-8-97 76 58
Email: info@subec.se
Web: www.subec.se


Copyright © 2023 Subec

# KERAMISCHE BÜGELFÜHRUNG

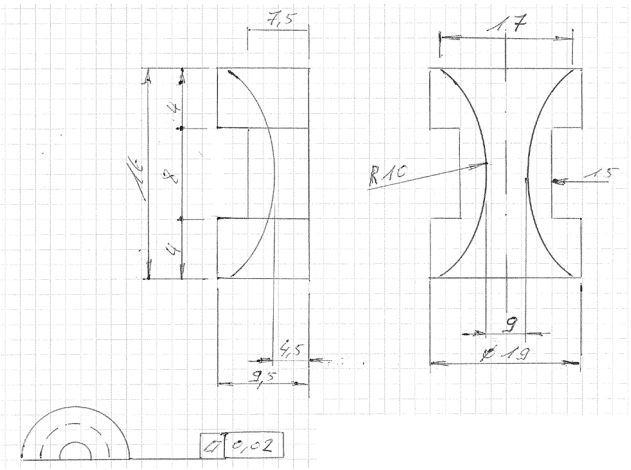


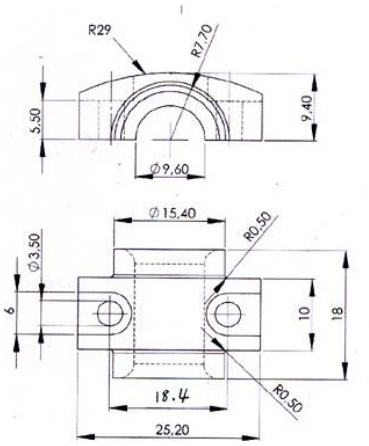


99,5NXH
Article: 05175*



99,5NXH
Article: 05829*



99,5NXH
Article: 06025

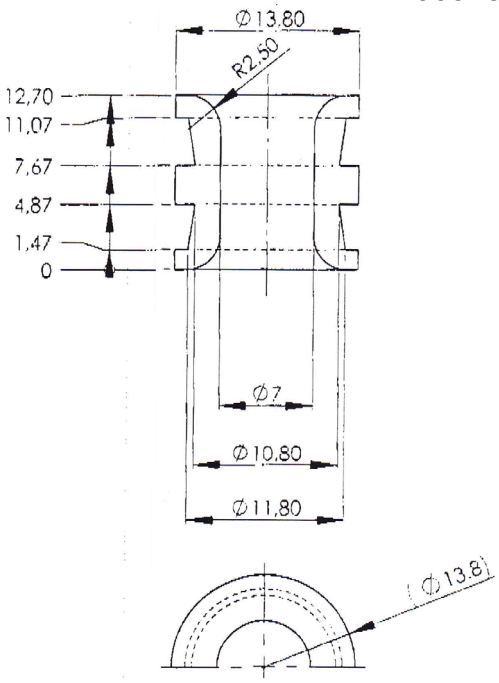


99,5NXH
Article: 06144

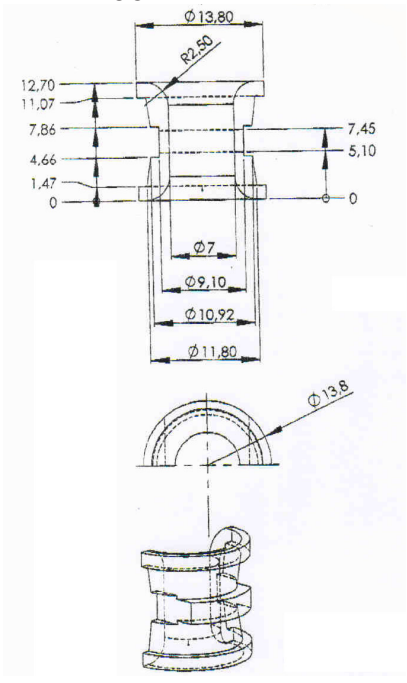


Siehe Referenz Ch. Spez. Kap. Sparf.
Siehe Referenz Ch. Spez. Kap. Sparf.
* Stock item

**Zeichnungs Nr. 3-400575-00**

Subec AB
Hesselmans Torg 5
SE- 131 54 Nacka
Sweden
Phone: +46-8-88 46 33
Fax: +46-8-97 76 58
Email: info@subec.se
Web: www.subec.se


Copyright © 2023 Subec

# KERAMISCHE BÜGELFÜHRUNG

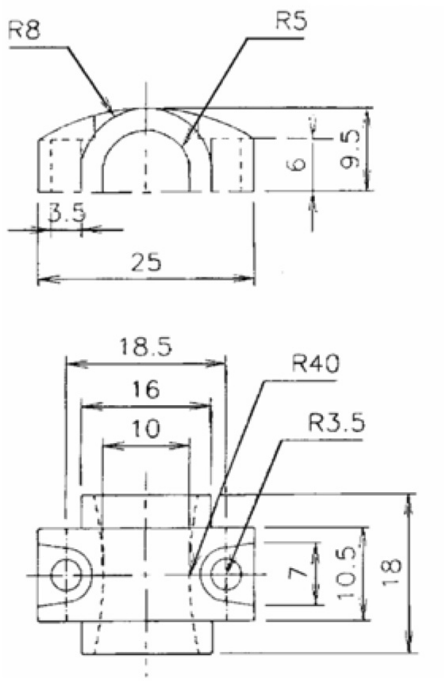


99,5NXH
Article: 02556

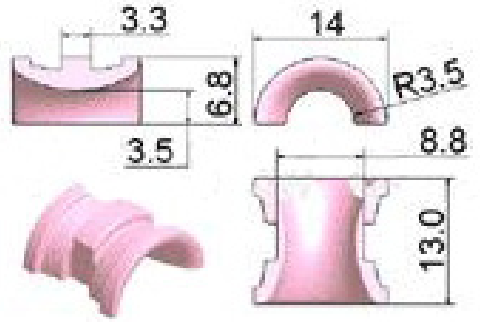


99,5NXH
Article: 06636

99,5NXH
Article: 02557

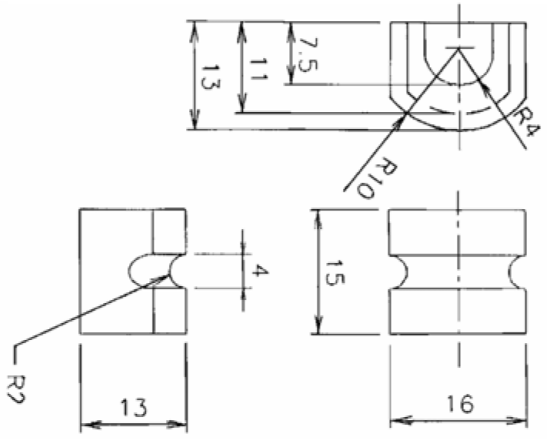


$Al_2O_3$, 97% Reinheit
Article: 02560

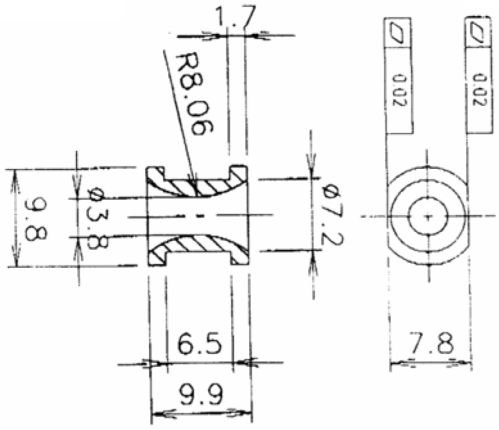


Siehe Referenz Gemeinsamer Kapitelanfang

Siehe Referenz Gemeinsamer Kapitelanfang

**Zeichnungs Nr. 3-400575-00**

Subec AB
Hesselmans Torg 5
SE- 131 54 Nacka
Sweden
Phone: +46-8-88 46 33
Fax: +46-8-97 76 58
Email: info@subec.se
Web: www.subec.se


Copyright © 2023 Subec

# KERAMIK NACH KUNDENWUNSCH

Article: 06407* und 06408* Düse

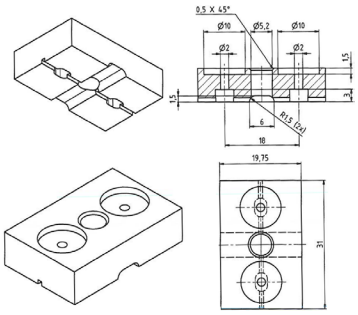

95NXH
Article: 04583* verjüngtes Rohr

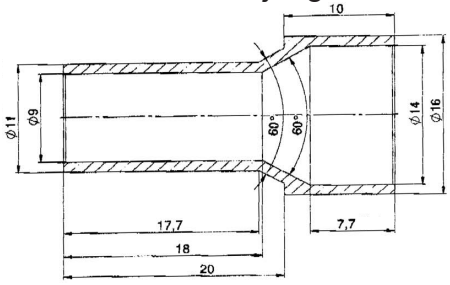


95NH
Article: 03966* Gewinde 10-32UNF

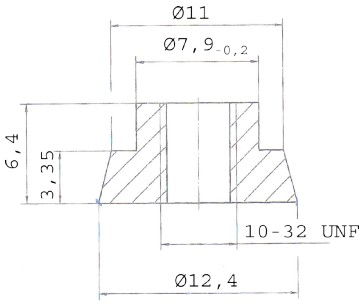


95NXH
Article: 05026-05030* Halbrohr

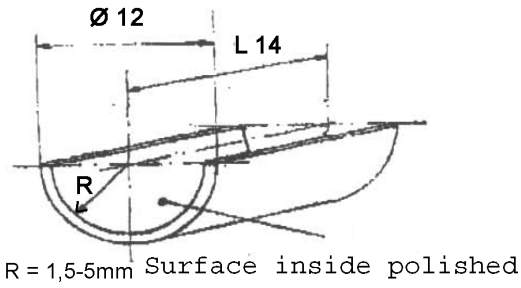


95NH
Article: 03967* Gewinde 5/16-32 UNF

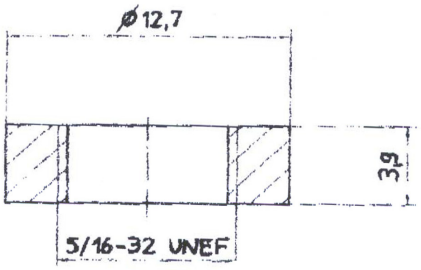


99,5NXH
Article: 06031* Platte

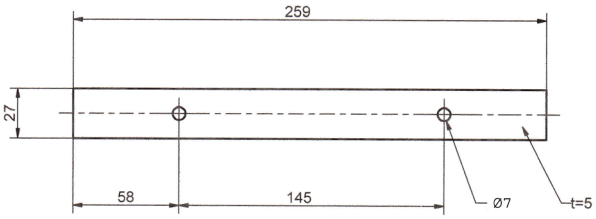


95NXH
Article: 04528* Gewinde

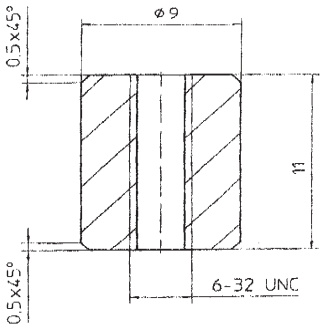


95NXH
Article: 05627*

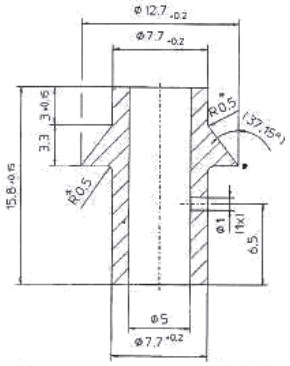


Siehe Referenz Schlüssel Kap. Sperrfang
Siehe Referenz Schlüssel Kap. Sperrfang
* Stock item

Subec AB Hesselmans Torg 5 SE- 131 54 Nacka Sweden
Phone: +46-8-88 46 33
Fax: +46-8-97 76 58
Email: info@subec.se
Web: www.subec.se


Copyright © 2023 Subec

# KERAMIK NACH KUNDENWUNSCH

99,5NXH
Article: 05920 Stab mit Kerbe

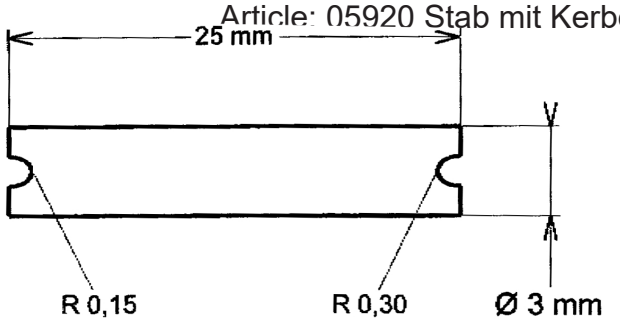


95NXH
Article: 04473 Stab mit Gewinde

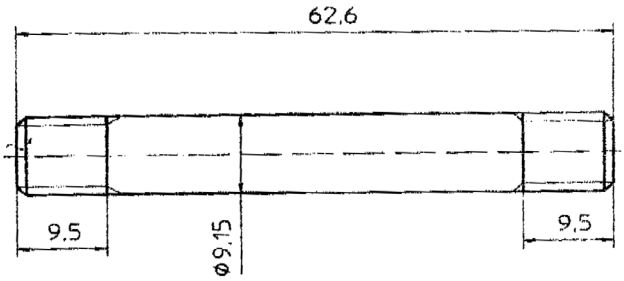


95NH
Article: 04600* verjüngtes Rohr geschlossen

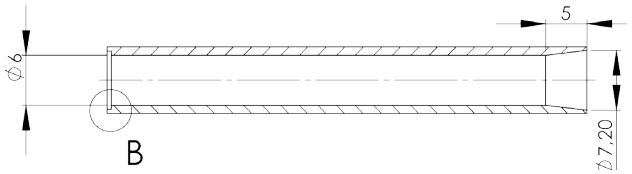


95NH
Article: 05666 verjüngtes Rohr

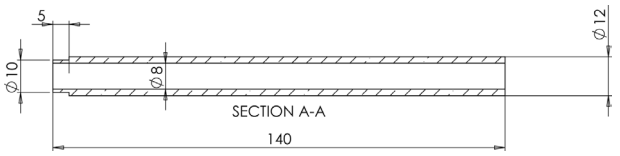


95NH
Article: 05085*

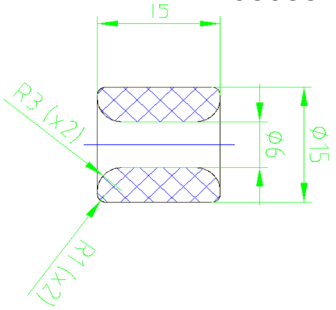


95NH
Article: 05805* Coil foot

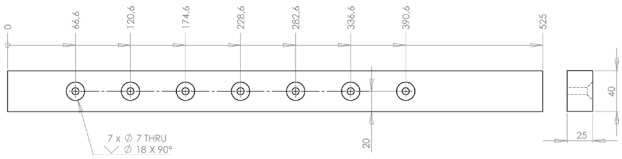

95NXH
Article: 04410*

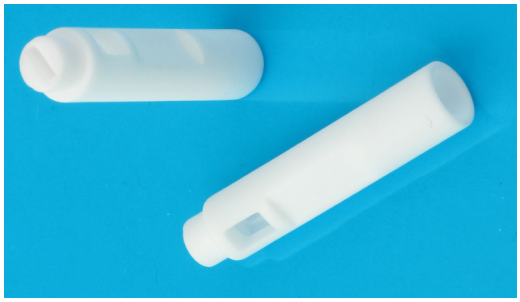

95NXH
Article: 04892* Rohr geschlossen



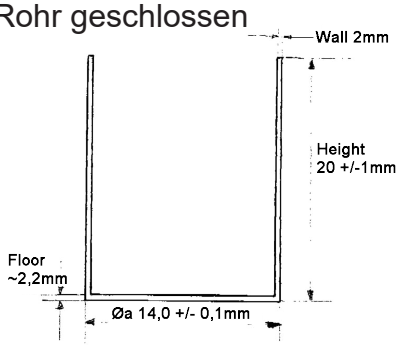


Referenz siehe tech. Spez. Kapitelanfang
* Stock item

Subec AB Hesselmans Torg 5 SE- 131 54 Nacka Sweden
Phone: +46-8-88 46 33
Fax: +46-8-97 76 58
Email: info@subec.se
Web: www.subec.se


Copyright © 2023 Subec

# KERAMIK NACH KUNDENWUNSCH

Article: 03990* and 03992* Profile

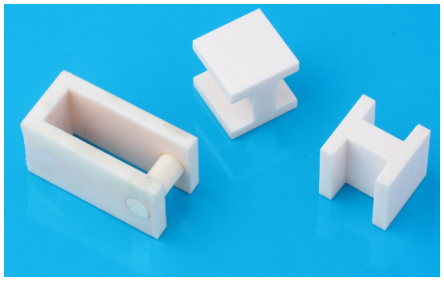

95NXH
Article: 05072*

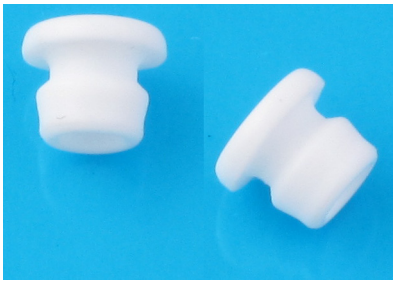

99,5NXH
Article: 03702* Fadenführer

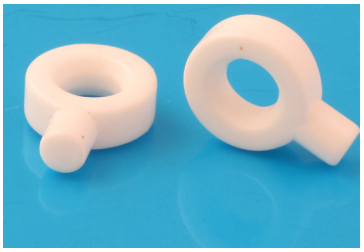

95NXH
Article: 05894* Antriebsrolle

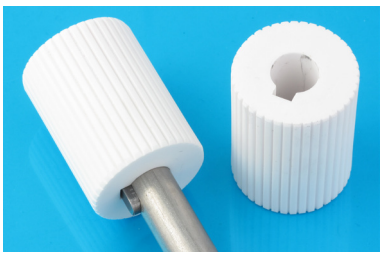

99,5NXH
Article: 03870*

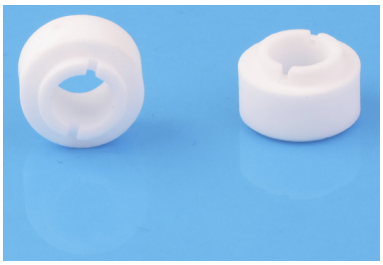

95NXH
Article: 05284* Rohr konisch



99,5NXH
Article: 04277* Gewinde 10-32UNF



95NXH
Article: 05439* Rohr geschlossen



Siehe Referenz Gemeinsamer Kapitelanfang
Siehe Referenz Gemeinsamer Kapitelanfang
* Stock item

Subec AB
Hesselmans Torg 5
SE- 131 54 Nacka
Sweden
Phone: +46-8-88 46 33
Fax: +46-8-97 76 58
Email: info@subec.se
Web: www.subec.se


Copyright © 2023 Subec

# KERAMIK NACH KUNDENWUNSCH

95NXH
Article: 06471* U-Profil-Führung

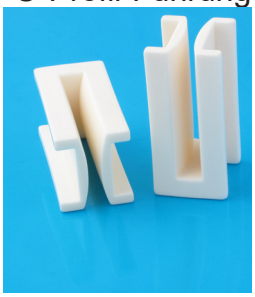

95NXH
Article: 04411* U-Profil-Führung

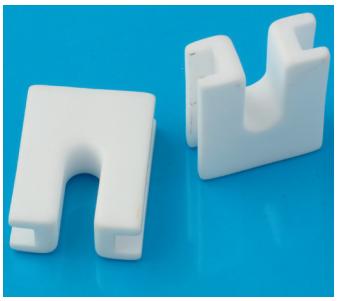

95NXH
Article: 10158* U-Profil-Führung

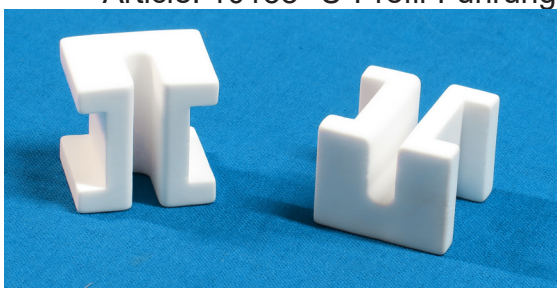

95NXH
Article: 04437* Brennkopf



99,5NXH
Article: 04494* Schraube und Mutter M8

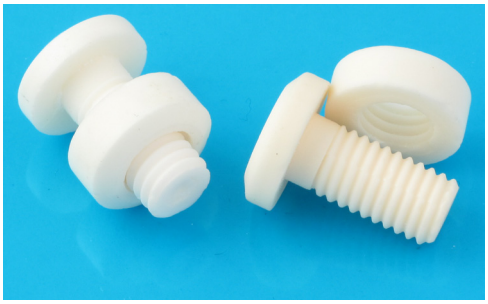

99,5NH
Article: 06427* Führung

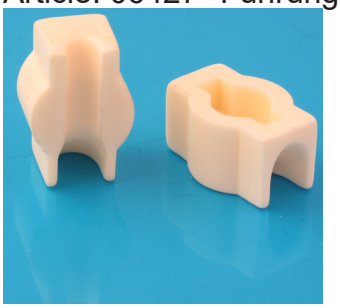

99,5NXH
Article: 02319 Führung



99,5NXH
Article: 07930



Referenz siehe tech. Spez. Kapitelanfang
* Stock item

**Subec AB** **Hesselmans Torg 5** **SE- 131 54 Nacka** **Sweden** **Phone:** **+46-8-88 46 33** **Fax:** **+46-8-97 76 58** **Email: info@subec.se** **Web: www.subec.se**


Copyright © 2023 Subec

# KERAMIK NACH KUNDENWUNSCH

Titanoxid
Article: 07355* antistatisch



99,5NXH
Article: 12857* Halbrohr Führung

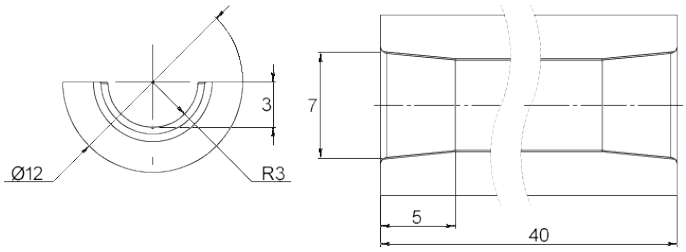


99,5DH
Article: 10571

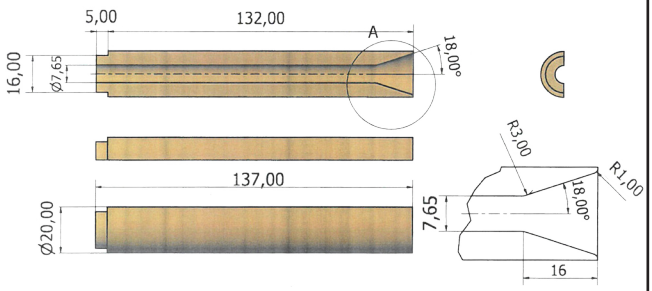


95NH
Article: 12705

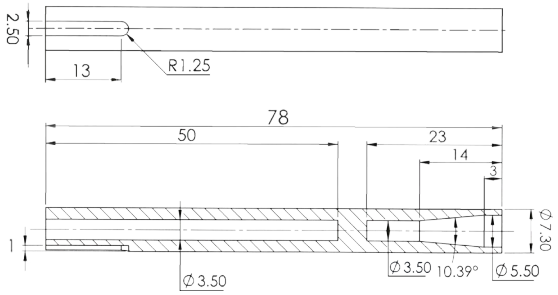


95NH
Article: 12532



99,5NXH
Article: 9543 Diverse Laufnuten erhältlich

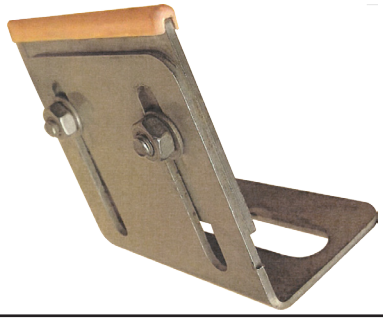

Siehe Referenz Schleifen Kapitel Spezifang
Siehe Referenz Schleifen Kapitel Spezifang
* Stock item

Subec AB
Hesselmans Torg 5
SE- 131 54 Nacka
Sweden
Phone: +46-8-88 46 33
Fax: +46-8-97 76 58
Email: info@subec.se
Web: www.subec.se


Copyright © 2023 Subec

# GENERELLE TECHNISCHE SPEZIFIKATION

for tungsten carbide products

| | CODE | | |
|---|---|---|---|
| **Material** | | Tungsten carbide | |
| **Surface Finishes** | *N* | Normal finish $r_a$=1,0µm | |
| | *D* | Diamond Polish $r_a$=0,5µm | |
| **Hardness HRA** | | 91 for Eyelets | 86 for Rollers |

| | Chemical composition % | | | | | | | | |
|---|---|---|---|---|---|---|---|---|---|
| **Sandvik Grades** | **WC** | **Co** | **$Cr_3C_2$** | **Slintering Temp (°C)** | **Density (g/cm³)** | **Vickers Hardness** | **Rockwell Hardness** | **Slintered grain size (µm)** | **Subec recommen-dation** |
| **K03** | 96,85 | 3 | 0,15 | 1410 | 15,20 | 1950 | 94 | 0,8 | |
| **K10F** | 93,8 | 6 | 0,2 | 1410 | 14,95 | 1770 | 93,2 | 0,8 | |
| **K10** | 94,35 | 5,5 | 0,15 | 1450 | 14,95 | 1700 | 92,8 | 1,0 | |
| **K15** | 89,5 | 10 | 0,5 | 1410 | 14,48 | 1600 | 92,1 | 0,8 | |
| **K20** | 93,35 | 6,5 | 0,15 | 1450 | 14,90 | 1580 | 92 | 1,5 | |
| **K30** | 91,25 | 8,5 | 0,25 | 1450 | 14,65 | 1455 | 91 | 2,0 | Eyelets |
| **K40** | 87,5 | 12 | 0,5 | 1410 | 14,25 | 1295 | 89,3 | 2,0 | |
| **K45** | 84,5 | 15 | 0,5 | 1360 | 13,96 | 1210 | 88,3 | 2,0 | |
| **G30** | 85 | 15 | | 1360 | 14,00 | 1030 | 86 | 5,0 | Rollers |
| **G40** | 80 | 20 | | 1360 | 13,55 | 910 | 84,6 | 5,0 | |
| **G50** | 75 | 25 | | 1360 | 13,10 | 810 | 83,2 | 5,0 | |
| **G56** | 72 | 28 | | 1360 | 12,85 | 775 | 82,8 | 5,0 | |

Example Drawing:

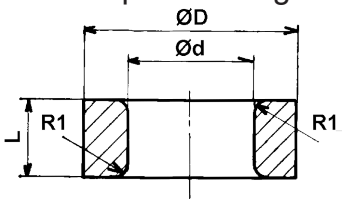


ØD ≤ 10 [+0 / -0,4]
ØD > 10 [+0 / -4%]

Ød ≤ 10 [+0,4 / -0]
Ød > 10 [+4% / -0]

Other dimensions according to DIN ISO 2768cL

| **Linear Dimensions** | | | | | |
|---|---|---|---|---|---|
| Permissible deviations in mm for ranges in nominal lengths | 0,5 - 3 | 3 - 6 | 6 - 30 | 120 - 400 | 400 - 1000 |
| c (coarse) | ±0,2 | ±0,3 | ±0,5 | ±0,8 | ±1,2 |
| **Angular Dimensions** | | | | | |
| Permissible deviations in mm for ranges in nominal lengths | < 10 | 10 - 50 | 50 - 120 | 120 - 400 | 400 < |
| c (coarse) | ±1°30' | ±1° | ±0°30' | 0°15' | 0°10' |
| **External Radius and Chamfer Heights** | | | | | |
| Permissible deviations in mm for ranges in nominal lengths | 0,5 - 3 | 3 - 6 | 6 < | | |
| c (coarse) | ±0,4 | ±1,0 | ±2,0 | | |

| | **Straightness and flatness** | | | | | **Perpendicularity** | | | **Symmetry** | | | **Run out** |
|---|---|---|---|---|---|---|---|---|---|---|---|---|
| Ranges in nominal lengths in mm | < 10 | 10 - 30 | 30 - 100 | 100 - 300 | 300 - 1000 | < 100 | 100 - 300 | 300 - 1000 | <100 | 100 - 300 | 300 - 1000 | |
| L | 0,1 | 0,2 | 0,4 | 0,8 | 1,2 | 0,6 | 1 | 1,5 | 0,6 | 1 | 1,5 | 0,5 |

Alternative to tungsten carbide: Cold working steel hardness 60HRC

Subec will also produce custom made Ceramics on request.

Alternative to tungsten carbide: Cold working steel hardness 60HRC

**Subec AB** **Hesselmans Torg 5** **SE- 131 54 Nacka** **Sweden** **Phone:** **+46-8-88 46 33** **Fax:** **+46-8-97 76 58** **Email: info@subec.se** **Web: www.subec.se**


Copyright © 2023 Subec

# GENERELLE TECHNISCHE SPEZIFIKATION

for cold working steel hardened 60HRC products

| Material description | | | | | | | | | |
|---|---|---|---|---|---|---|---|---|---|
| **L %** | **C** | **Si** | **Mn** | **Cr** | **Ni** | **Mo** | **W** | **V** | **S** |
| **1,2379** | 1,55 | 0,30 | 0,30 | 12,0 | 0,18 | 0,70 | 0,18 | 0,80 | 0,013 |
| **1,2601** | 1,60 | 0,30 | 0,30 | 12,0 | 0,18 | 0,60 | 0,50 | 0,30 | 0,013 |
| **1,2080** | 2,10 | | | 12,0 | | | | | |
| **1,2436** | 2,10 | | | 12,0 | | | 0,70 | | |

| Roughness and surface | | | | |
|---|---|---|---|---|
| $R_{tmax}$ [µm] | CLA/R [µm] | CLA [µ"] | RMS [µm] | RMS [µ"] |
| 0,06 | 0,02 | 0,75 | 0,02 | 0,8 |
| 0,1 | 0,03 | 1,2 | 0,04 | 1,3 |
| 0,2 | 0,06 | 2,5 | 0,08 | 2,8 |
| 0,3 | 0,09 | 3,7 | 0,1 | 4,2 |
| 0,4 | 0,13 | 5,0 | 0,14 | 5,6 |
| 0,5 | 0,16 | 6,7 | 0,18 | 6,9 |
| 0,6 | 0,19 | 7,5 | 0,21 | 8,3 |
| 0,7 | 0,22 | 8,7 | 0,25 | 9,7 |
| 0,8 | 0,25 | 10,0 | 0,28 | 11,1 |
| 0,9 | 0,28 | 11,2 | 0,32 | 12,5 |
| 1,0 | 0,31 | 12,5 | 0,35 | 14,0 |
| 1,2 | 0,38 | 15,8 | 0,42 | 16,7 |
| 1,5 | 0,47 | 18,8 | 0,53 | 20,9 |
| 1,8 | 0,57 | 22,6 | 0,64 | 25,5 |
| 2,0 | 0,64 | 25,1 | 0,78 | 27,9 |

| Roughness and surface | | | | |
|---|---|---|---|---|
| $R_{tmax}$ [µm] | CLA/R [µm] | CLA [µ"] | RMS [µm] | RMS [µ"] |
| 2,4 | 0,73 | 30,1 | 0,85 | 33,4 |
| 2,8 | 0,89 | 35,2 | 0,99 | 39,0 |
| 3,0 | 0,95 | 37,6 | 1,06 | 41,9 |
| 3,5 | 1,11 | 43,9 | 1,24 | 48,8 |
| 4,0 | 1,27 | 50,2 | 1,41 | 55,8 |
| 5,0 | 1,59 | 62,7 | 1,77 | 69,7 |
| 6,0 | 1,91 | 75,5 | 2,12 | 83,6 |
| 7,0 | 2,22 | 87,5 | 2,48 | 92,6 |
| 8,0 | 2,54 | 100,0 | 2,83 | 111,7 |
| 10,0 | 3,18 | 125,5 | 3,54 | 140,0 |
| 20,0 | 6,64 | 251,5 | 7,8 | 279,0 |
| 40,0 | 12,7 | 502,0 | 14,1 | 558,0 |
| 60,0 | 19,1 | 755,0 | 21,2 | 836,0 |
| 125,0 | 39,5 | 1560,0 | 43,5 | 1750,0 |
| 200,0 | 64,0 | 2510,0 | 78,0 | 2790,0 |

| Surface Quality according to manufacturer | | | | | | | | | | | | | |
|---|---|---|---|---|---|---|---|---|---|---|---|---|---|
| Surface symbol according to ISO 1302 | new | 0,025 | 0,05 | 0,1 | 0,2 | 0,4 | 0,8 | 1,6 | 3,2 | 6,3 | 12,5 | 25 | 50 |
| Surface Symbol according to ISO 3141 | until now | | | | | | | | | | | | |
| Roughness index | | N 1 | N 2 | N 3 | N 4 | N 5 | N 6 | N 7 | N 8 | N 9 | N 10 | N 11 | N 12 |
| Arithmetic mean value | $R_a$ [µm] | 0,025 | 0,05 | 0,1 | 0,2 | 0,4 | 0,8 | 1,6 | 3,2 | 6,3 | 12,5 | 25 | 50 |
| Surface roughness | $R_z$ [µm] | 0,25 | 0,63 | 1 | 1,6 | 2,5 | 4-6,3 | 10 | 16-25 | 40 | 63 | 100 | 160 |
| Longitudinal grinding | | | | | | | | | | | | | |
| Peripheral grinding | | | | | | | | | | | | | |
| Face grinding | | | | | | | | | | | | | |
| Grinding of hole | | | | | | | | | | | | | |
| Polish grinding | | | | | | | | | | | | | |
| Long stroke honing | | | | | | | | | | | | | |
| Short stroke honing | | | | | | | | | | | | | |
| Cylindrical lapping<br>Flat lapping | | | | | | | | | | | | | |
| Ultrasonic lapping | | | | | | | | | | | | | |
| Polish Lapping | | | | | | | | | | | | | |
| Surface roughness produced through | | | | | | | | | | | | | |

**Subec AB** **Hesselmans Torg 5** **SE- 131 54 Nacka** **Sweden** **Phone:** **+46-8-88 46 33** **Fax:** **+46-8-97 76 58** **Email: info@subec.se** **Web: www.subec.se**


Copyright © 2023 Subec

# KONISCHE FÜHRUNG, HARTMETALL

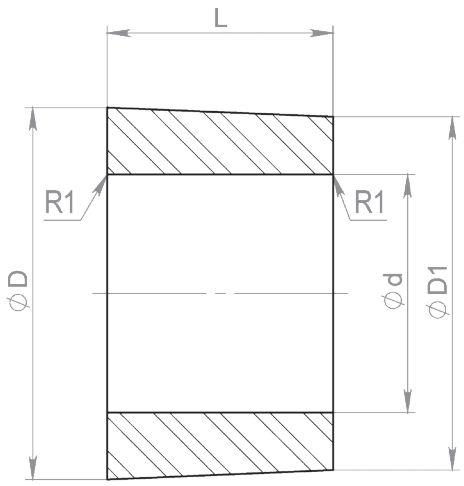


| Art.No. | ØD | Ød | ØD1 | L | R1 |
|---|---|---|---|---|---|
| **07986** | 25 | 16 | 23,75 | 15,2 | 1 |
| **07852** | 18,5 | 13 | 17,5 | 16 | 1 |
| **04374** | 13,8 | 7,75 | 13,35 | 12,2 | 1 |
| **Zeichnungs Nr. 3-401145-00** | | | | | |

# KONISCHE FÜHRUNG, HARTMETALL

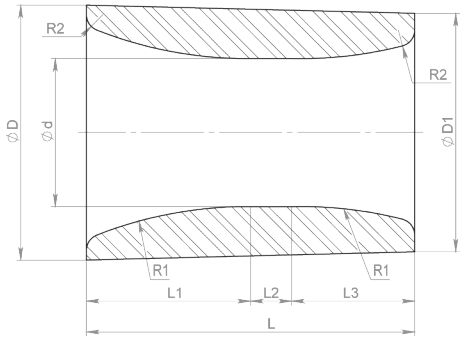


| Art.No. | ØD | Ød | Ød1 | L | L1 | L2 | L3 | R1 | R2 |
|---|---|---|---|---|---|---|---|---|---|
| **03683** | 31 | 18 | 25 | 40 | 20 | 5 | 15 | 50 | 2 |
| **Zeichnungs Nr. 1-400680-00** | | | | | | | | | |

# HARTMETALL FÜHRUNG MIT FLANSCH

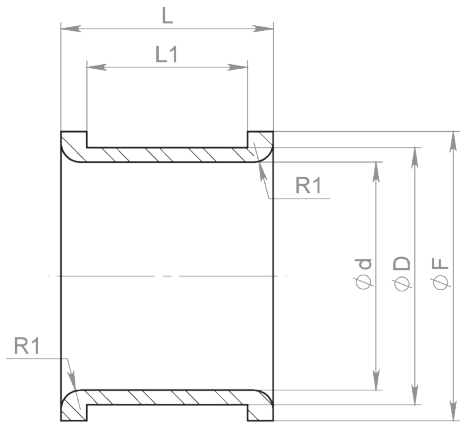


| Art.No. | ØD | Ød | ØF | L | L1 | R |
|---|---|---|---|---|---|---|
| **09106** | 40 | 35,5 | 45 | 33 | | 3 |
| **Zeichnungs Nr. 3-401146-00** | | | | | | |

Alternative to tungsten carbide: Cold working steel hardness 60HRC

**Subec AB** **Hesselmans Torg 5** **SE- 131 54 Nacka** **Sweden**
**Phone:** **+46-8-88 46 33**
**Fax:** **+46-8-97 76 58**
**Email: info@subec.se**
**Web: www.subec.se**


Copyright © 2023 Subec

# HARTMETALL NACH KUNDENWUNSCH

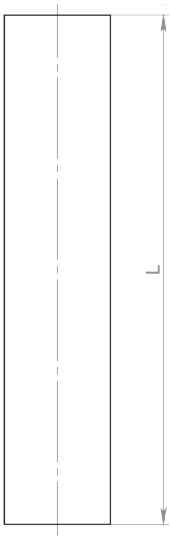


| Stempel | | | |
|---|---|---|---|
| **Art.No.** | **A** | **B** | **C** |
| **07808** | 10 | 10 | 48 |
| **08157** | 12 | 12 | 40 |

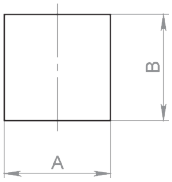


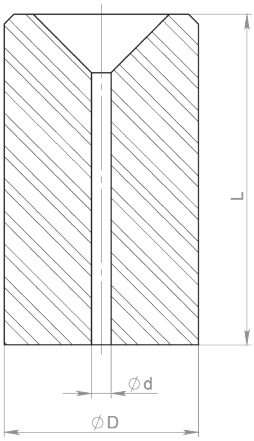


| Schneidstein | | | |
|---|---|---|---|
| **Art.No.** | **ØD** | **Ød** | **L** |
| **07807** | 20 | 2 | 34 |
| **08177** | 20 | 2,35 | 25 |
| **08178** | 20 | 2,5 | 25 |
| **08179** | 20 | 2,7 | 25 |

**Gabelführung** Article: 10328

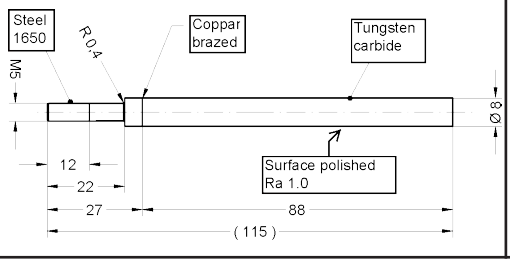


**Führungsrolle** Article: 16896

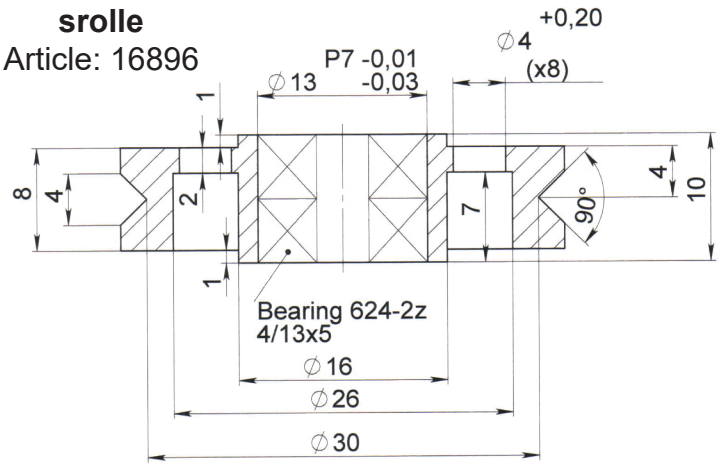


Alternative to tungsten carbide: Cold working steel hardness 60HRC

**Subec AB** **Hesselmans Torg 5** **SE- 131 54 Nacka** **Sweden**
**Phone:** **+46-8-88 46 33**
**Fax:** **+46-8-97 76 58**
**Email: info@subec.se**
**Web: www.subec.se**


Copyright © 2023 Subec

# ROLLEN IN HARTMETALL

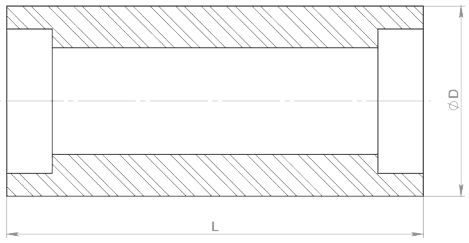


| Zylinder | | | |
|---|---|---|---|
| **Art.No.** | **ØD** | **L** | **Lager** |
| **11423** | 25 | 40 | 699-2Z or 619/9-2Z |
| **08442** | 25 | 55 | |
| **8114A** | 25 | 60 | 699-2Z or 619/9-2Z |
| **08411** | 30 | 68 | |
| **12657** | 38 | 115 | 6002-2Z |
| **Zeichnungs Nr. 3-400339-02** | | | |

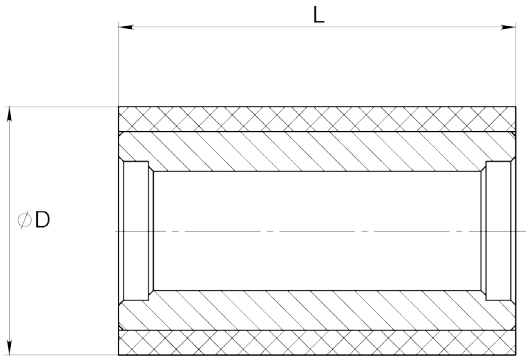


| Gehäuserolle | | | |
|---|---|---|---|
| **Art.No.** | **ØD** | **L** | **Lager** |
| **12086** | 25 | 40 | W 617/9 |
| **Zeichnungs Nr. 3-400294-01** | | | |




| **Rolle mit beidsetigem Gewinde oder glatten Enden** |
|---|
| **Zeichnungs Nr. 3-400169-00** |



| **Rolle mit einseitigem Gewinde** |
|---|
| **Zeichnungs Nr. 3-400070-00** |

Alternative to tungsten carbide: Cold working steel hardness 60HRC

**Subec AB** **Hesselmans Torg 5** **SE- 131 54 Nacka** **Sweden** **Phone:** **+46-8-88 46 33** **Fax:** **+46-8-97 76 58** **Email: info@subec.se** **Web: www.subec.se**


Copyright © 2023 Subec

# HARTMETALL PROFILIERROLLE

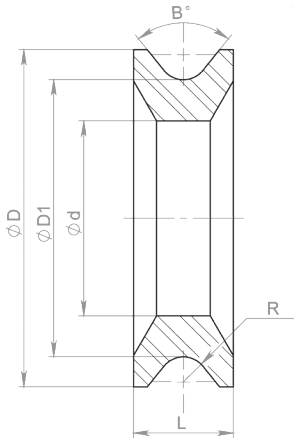


| Art.No. | ØD | ØD1 | Ød | L | °B | R |
|---|---|---|---|---|---|---|
| **09110** | 135 | 110 | 78 | 40 | 78 | 10 |
| **Zeichnungs Nr. 3-401149-00** | | | | | | |

# HARTMETALL RICHTROLLE

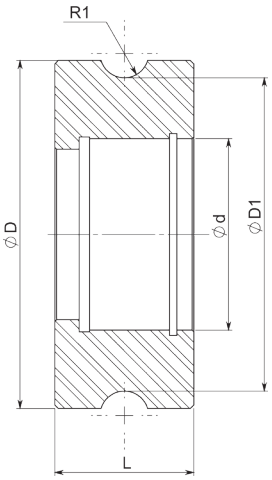


| Art.No. | ØD | ØD1 | Ød | L | R1 |
|---|---|---|---|---|---|
| **08788** | 100 | 90 | 55 | 40 | 7 |
| **Zeichnungs Nr. 3-401151-00** | | | | | |

# HARTMETALL RICHTROLLE

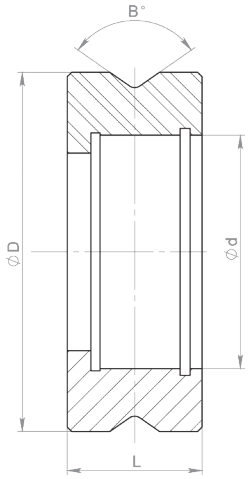


| Art.No. | ØD | Ød | L | °B |
|---|---|---|---|---|
| **08787** | 80 | 52 | 30 | 100 |
| **Zeichnungs Nr. 3-401151-00** | | | | |

Alternative to tungsten carbide: Cold working steel hardness 60HRC

**Subec AB** **Hesselmans Torg 5** **SE- 131 54 Nacka** **Sweden** **Phone:** **+46-8-88 46 33** **Fax:** **+46-8-97 76 58** **Email: info@subec.se** **Web: www.subec.se**


Copyright © 2023 Subec

# HARTMETALL RICHTROLLE

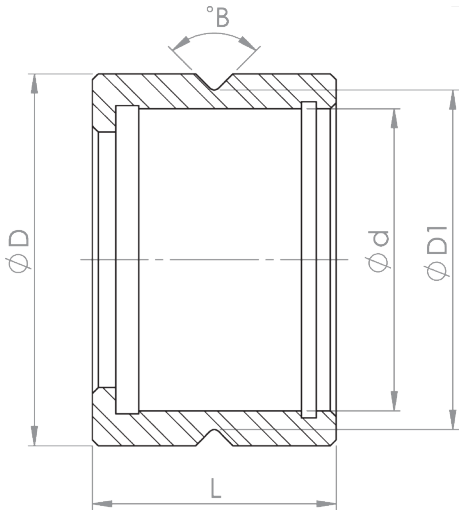


| Art.No. | ØD | ØD1 | Ød | L | °B |
|---|---|---|---|---|---|
| **09112** | 32 | 29,21 | 26 | 25 | 90 |
| **09113** | 19 | 17,5 | 15 | 15,5 | 90 |
| **Zeichnungs Nr. 3-401156-00** | | | | | |

# HARTMETALL RICHTROLLE

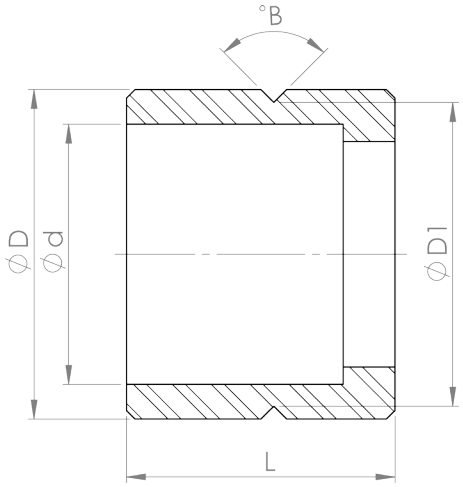


| Art.No. | ØD | ØD1 | Ød | L |
|---|---|---|---|---|
| **08170** | 19 | 17,5 | 15 | 15,5 |
| **Zeichnungs Nr. 1-400586-00** | | | | |

# HARTMETALL RICHTROLLE

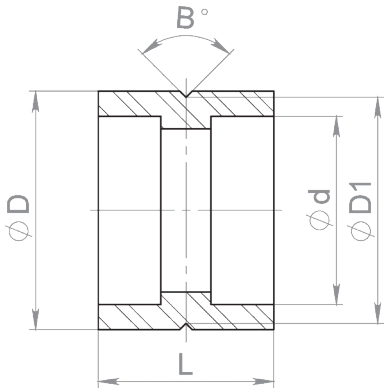


| Art.No. | ØD | ØD1 | Ød | °B |
|---|---|---|---|---|
| **08171*** | 19 | 17,5 | 15 | 90 |
| **Zeichnungs Nr. 3-401155-00** | | | | |

* Stock item

Alternative to tungsten carbide: Cold working steel hardness 60HRC

**Subec AB** **Hesselmans Torg 5** **SE- 131 54 Nacka** **Sweden**
**Phone:** **+46-8-88 46 33**
**Fax:** **+46-8-97 76 58**
**Email: info@subec.se**
**Web: www.subec.se**


Copyright © 2023 Subec

# HARTMETALL RICHTROLLE

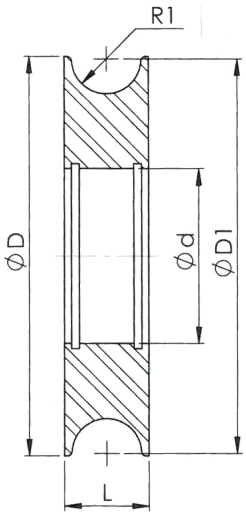


| Art.No. | ØD | ØD1 | Ød | L | R |
|---|---|---|---|---|---|
| **09118** | 80 | 79 | 35 | 17 | 7 |
| **Zeichnungs Nr. 1-401162-00** | | | | | |

# HARTMETALL RICHTROLLE SL110

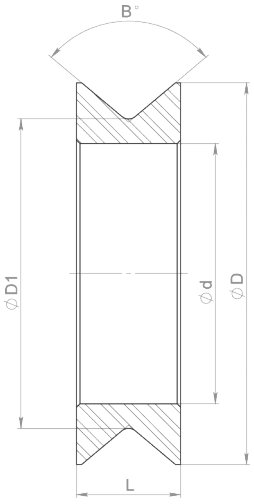


| Art.No. | ØD | ØD1 | Ød | L | R1 |
|---|---|---|---|---|---|
| **08181*** | 110 | 89,17 | 75 | 30 | 100 |
| **Zeichnungs Nr. 1-400977-00** | | | | | |

Article: 8181*



* Stock item

Alternative to tungsten carbide: Cold working steel hardness 60HRC

**Subec AB** **Hesselmans Torg 5** **SE- 131 54 Nacka** **Sweden**
**Phone:** **+46-8-88 46 33**
**Fax:** **+46-8-97 76 58**
**Email: info@subec.se**
**Web: www.subec.se**


Copyright © 2023 Subec

# HARTMETALL RICHTROLLE

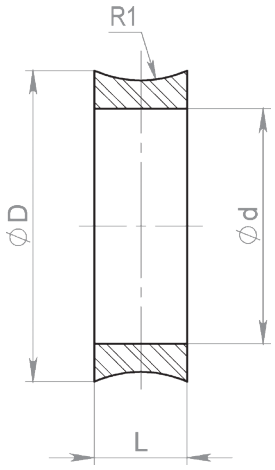


| Art.No. | ØD | Ød | L | R1 |
|---|---|---|---|---|
| **08536** | 82,09 | 62 | 24,47 | 30 |
| **Zeichnungs Nr. 3-401153-00** | | | | |

Alternative to tungsten carbide: Cold working steel hardness 60HRC

**Subec AB** **Hesselmans Torg 5** **SE- 131 54 Nacka** **Sweden** **Phone:** **+46-8-88 46 33** **Fax:** **+46-8-97 76 58** **Email: info@subec.se** **Web: www.subec.se**


Copyright © 2023 Subec

# HARTMETALLNIPPEL

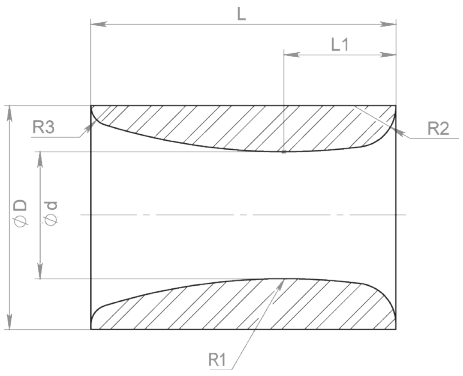


| Art.No. | ØD | Ød | L | L1 | R1 | R2 | R3 |
|---|---|---|---|---|---|---|---|
| **06931** | 18 | 10 | 25 | 8 | 50 | 2,5 | 2,5 |
| | 26 | 16 | 18 | | 50 | 2 | 2 |
| **15520** | 32 | 25 | 12 | | 16,5 | 2,5 | 2,5 |
| **12015** | 42 | 28 | 15 | | 16 | 1 | 2 |
| **06917** | 45 | 25 | 60 | 22 | 120 | 8 | 4 |
| **06932** | 50 | 16 | 50 | | 80 | 5 | 5 |
| **06915** | 50 | 18 | 50 | | 80 | 5 | 3 |
| | 50 | 25 | 40 | | 80 | 5 | 5 |
| **06916** | 80 | 44 | 75 | | 100 | 4 | 4 |
| **Zeichnungs Nr. 1-400623-00** | | | | | | | |

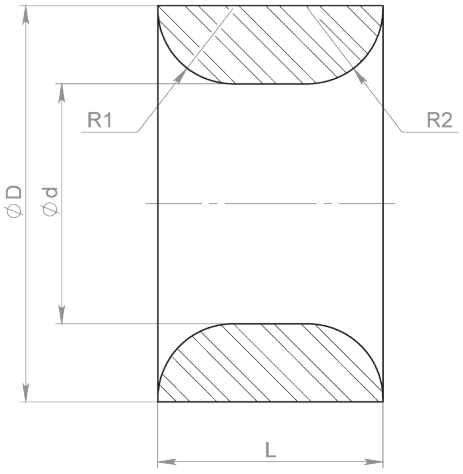


| Art.No. | ØD | Ød | L | R1 | R2 |
|---|---|---|---|---|---|
| **03227*** | 10,2 | 4,5 | 6 | 2 | 2 |
| **14793*** | 12 | 6 | 10 | 2 | 2 |
| **03225** | 13,2 | 8 | 7,5 | 2,5 | 2,5 |
| **07022** | 16,1 | 9,8 | 10,4 | 3 | 3 |
| **12013** | 20 | 14 | 16 | 2 | 2 |
| **12017** | 30 | 20 | 22 | 3 | 3 |
| **12046*** | 35 | 25 | 20 | 2 | 7 |
| **Zeichnungs Nr. 1-400646-00** | | | | | |

Article: 12046*



Article: 03227*

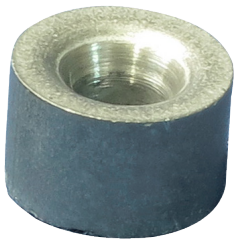

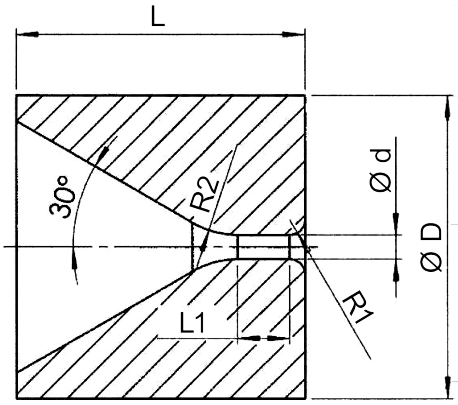


| Art.No. | ØD | Ød | L | L1 | R1 | R2 |
|---|---|---|---|---|---|---|
| **10994*** | 10 | 0,8 | 9,5 | 9,7 | 0,5 | 3 |
| **Zeichnungs Nr. 3-401365-00** | | | | | | |

* Stock item

Alternative to tungsten carbide: Cold working steel hardness 60HRC

**Subec AB** **Hesselmans Torg 5** **SE- 131 54 Nacka** **Sweden**
**Phone:** **+46-8-88 46 33**
**Fax:** **+46-8-97 76 58**
**Email: info@subec.se**
**Web: www.subec.se**


Copyright © 2023 Subec

# HARTMETALLNIPPEL

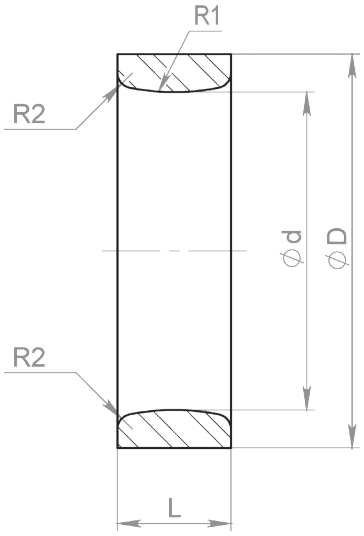


| Art.No. | ØD | Ød | L | R1 | R2 |
|---|---|---|---|---|---|
| **07589** | 46 | 35 | 20 | 25 | 2,5 |
| **06914** | 52 | 42 | 15 | 30 | 2 |
| **07714** | 90 | 70 | 25 | 25 | 5 |
| **08885** | 20 | 12 | 10 | 8 | 1,6 |
| **08886** | 26 | 18 | 10 | 16,5 | 2 |
| **07689*** | 10 | 3 | 7 | 8 | 1 |
| **07588** | 22 | 15,4 | 10 | 16 | 1 |
| **07587** | 32 | 20 | 12 | 10 | 2,5 |
| **06911** | 32 | 25 | 12 | 16,5 | 2 |
| **06913** | 60 | 44 | 22 | 25 | 4 |
| **06892** | 50 | 18 | 50 | 90 | 5 |
| | 12 | 4 | 7 | 4 | 1 |
| **06933** | 14 | 6 | 7 | 6 | 1,6 |
| | 18 | 10 | 8 | 6 | 1,6 |
| | 44 | 32 | 18 | 20 | 3 |
| **06918** | 100 | 80 | 25 | 25 | 5 |
| **07216** | 19 | 11,5 | 15 | 13,6 | 1 |
| **06910** | 25 | 18 | 10 | 16,5 | 2 |
| **07056** | 40 | 25 | 15 | 15 | 2,5 |
| **06912** | 45 | 35 | 20 | 25 | 2,5 |
| | 25 | 12 | 25 | 31 | 1,5 |
| | 12 | 5,8 | 12 | 15 | 1,5 |
| **Zeichnungs Nr. 1-401163-00** | | | | | |

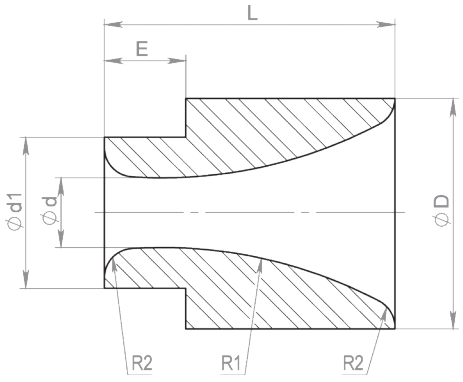


| Art.No. | ØD | Ød | Ød1 | L | E | R1 | R2 |
|---|---|---|---|---|---|---|---|
| **07023*** | 40 | 12 | 26 | 50 | 14 | 80 | 5 |
| **06936** | 40 | 10 | 26 | 50 | 14 | 80 | 5 |
| **Zeichnungs Nr. 1-401164-00** | | | | | | | |

* Stock item

Alternative to tungsten carbide: Cold working steel hardness 60HRC

**Subec AB** **Hesselmans Torg 5** **SE- 131 54 Nacka** **Sweden**
**Phone:** **+46-8-88 46 33**
**Fax:** **+46-8-97 76 58**
**Email: info@subec.se**
**Web: www.subec.se**


Copyright © 2023 Subec

# HARTMETALLNIPPEL

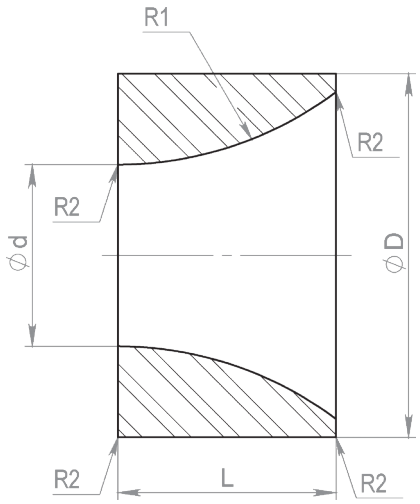


| Art.No. | ØD | Ød | L | R1 | R2 |
|---|---|---|---|---|---|
| **07055** | 50 | 25 | 30 | 50 | 1 |
| **Zeichnungs Nr. 3-401165-00** | | | | | |

# HARTMETALLNIPPEL MIT FLANSCH

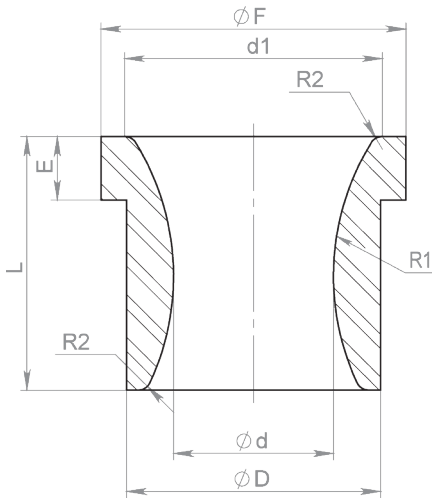


| Art.No. | ØD | Ød | Ød1 | ØF | L | E | R1 | R2 |
|---|---|---|---|---|---|---|---|---|
| **07054** | 14 | 5,8 | 15 | 17 | 20 | 5 | 16 | 1 |
| **07316** | 18 | 9 | 17 | 21 | 20 | 5 | 20 | 1 |
| **06942** | 20 | 12 | 19 | 24 | 20 | 5 | 20 | 1 |
| **12018** | 55 | 22 | | 65 | 80 | 20 | 179 | 3 |
| **Zeichnungs Nr. 3-401166-00** | | | | | | | | |

# HARTMETALLNIPPEL MIT FLANSCH

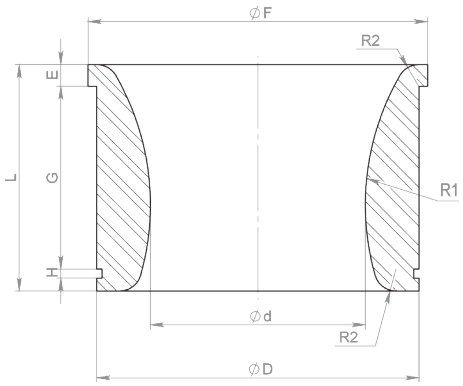


| Art.No. | ØD | Ød | ØF | L | E | R1 | R2 | G | H |
|---|---|---|---|---|---|---|---|---|---|
| **07387** | 150 | 100 | 158 | 100 | 10 | 120 | 10 | 84,85 | 4,15 |
| **Zeichnungs Nr. 3-401167-00** | | | | | | | | | |

Alternative to tungsten carbide: Cold working steel hardness 60HRC

**Subec AB** **Hesselmans Torg 5** **SE- 131 54 Nacka** **Sweden**
**Phone:** **+46-8-88 46 33**
**Fax:** **+46-8-97 76 58**
**Email: info@subec.se**
**Web: www.subec.se**


Copyright © 2023 Subec

# HARTMETALL TREIBERROLLEN MIT NUT

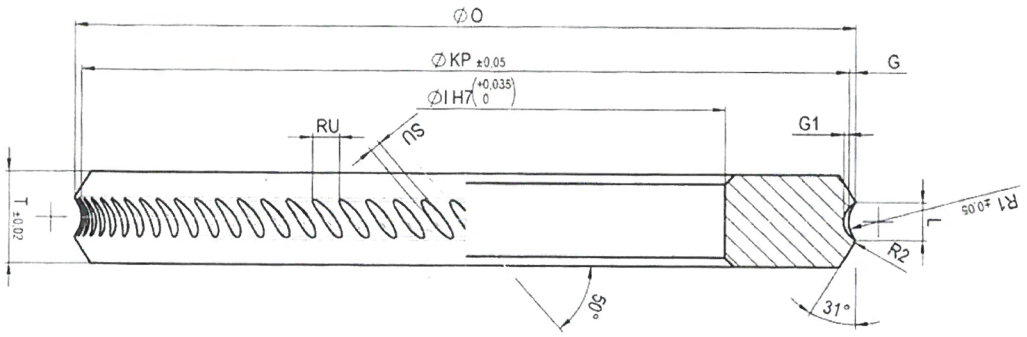


| PR | R1 | L | G | R2 | KP | | | | G1 | SU | RU | St.U | | | |
|---|---|---|---|---|---|---|---|---|---|---|---|---|---|---|---|
| | | | | | 123 | 125 | 140 | 150 | | | | 123 | 125 | 140 | 150 |
| **PR 3** | 2,46 | 2,75 | 0,36 | 0,3 | 122,28 | 124,28 | 139,28 | 149,28 | 0,68 | 1,3 | 3,5 | 110 | 112 | 126 | 134 |
| **PR 3,5** | 2,72 | 3,12 | 0,44 | 0,3 | 122,12 | 124,12 | 139,12 | 149,12 | 0,68 | 1,3 | 3,5 | 110 | 112 | 124 | 134 |
| **PR 4** | 2,97 | 3,55 | 0,52 | 0,4 | 121,97 | 123,97 | 138,97 | 148,97 | 0,67 | 1,4 | 3,5 | 110 | 112 | 124 | 134 |
| **PR 4,5** | 3,15 | 3,98 | 0,63 | 0,4 | 121,74 | 123,74 | 138,74 | 148,74 | 0,71 | 1,45 | 3,5 | 110 | 112 | 124 | 134 |
| **PR 5** | 3,46 | 4,35 | 0,69 | 0,4 | 121,62 | 123,62 | 138,62 | 148,62 | 0,75 | 1,5 | 3,5 | 110 | 110 | 124 | 134 |
| **PR 5,5** | 3,71 | 4,75 | 0,78 | 0,4 | 121,44 | 123,44 | 138,44 | 148,44 | 0,79 | 1,55 | 4,4 | 86 | 88 | 98 | 106 |
| **PR 6** | 4,17 | 5,3 | 0,85 | 0,5 | 121,3 | 123,3 | 138,3 | 148,3 | 0,83 | 1,6 | 4,4 | 86 | 88 | 98 | 106 |
| **PR 6,5** | 4,46 | 5,75 | 0,95 | 0,5 | 121,1 | 123,1 | 138,1 | 148,1 | 0,73 | 1,7 | 4,4 | 86 | 88 | 98 | 106 |
| **PR 7** | 4,75 | 6,2 | 1,05 | 0,5 | 12,91 | 122,91 | 137,91 | 147,91 | 0,81 | 1,8 | 4,4 | 86 | 88 | 98 | 106 |
| **PR 7,5** | 5,05 | 6,65 | 1,14 | 0,5 | 120,71 | 122,71 | 137,71 | 147,71 | 0,89 | 1,9 | 5,3 | 72 | 72 | 82 | 88 |
| **PR 8** | 5,31 | 7,1 | 1,25 | 0,5 | 120,49 | 122,49 | 137,49 | 147,49 | 0,88 | 2 | 5,3 | 72 | 72 | 82 | 88 |
| **PR 8,5** | 5,58 | 7,55 | 13,6 | 0,5 | 120,28 | 122,28 | 137,28 | 147,28 | 0,96 | 2,1 | 5,3 | 72 | 72 | 82 | 88 |
| **PR 9** | 6,01 | 8 | 1,42 | 0,5 | 120,16 | 122,16 | 137,16 | 147,16 | 1,04 | 2,2 | 6,3 | 60 | 60 | 68 | 74 |
| **PR 9,5** | 6,34 | 8,45 | 1,5 | 0,5 | 120 | 122 | 137 | 147 | 0,87 | 2,2 | 6,3 | 60 | 60 | 68 | 74 |
| **PR 10** | 6,6 | 8,9 | 1,61 | 0,5 | 119,78 | 121,78 | 136,78 | 146,78 | 0,94 | 2,3 | 6,3 | 60 | 60 | 68 | 74 |
| **PR 10,5** | 6,9 | 9,35 | 1,71 | 0,5 | 119,58 | 121,58 | 136,58 | 146,58 | 0,94 | 2,3 | 6,3 | 60 | 60 | 68 | 74 |
| **PR 11** | 7,18 | 9,8 | 1,82 | 0,5 | 119,36 | 121,36 | 136,36 | 146,36 | 1,02 | 2,4 | 7,6 | 50 | 50 | 56 | 60 |
| **PR 11,5** | 7,53 | 10,25 | 1,9 | 0,5 | 119,2 | 121,2 | 136,2 | 146,2 | 1,02 | 2,4 | 7,6 | 50 | 50 | 56 | 60 |
| **PR 12** | 7,89 | 10,7 | 1,98 | 0,5 | 119,04 | 121,04 | 136,04 | 146,04 | 1,1 | 2,5 | 7,6 | 50 | 50 | 56 | 60 |
| **PR 13** | 8,52 | 11,56 | 2,15 | 0,5 | 118,7 | 120,7 | 135,7 | 145,7 | 1,18 | 2,6 | 7,6 | 50 | 50 | 56 | 60 |
| **PR 13,5** | 9 | 12 | 2,18 | 0,5 | 118,64 | 120,64 | 135,64 | 145,64 | 1,18 | 2,6 | 7,6 | 50 | 50 | 56 | 60 |
| **PR 14** | 9,18 | 12,45 | 2,32 | 0,5 | 118,36 | 12,36 | 135,36 | 145,36 | 1,26 | 2,7 | 8,3 | 44 | 46 | 52 | 56 |

| Wire Range Ø | (OD) Ømm | (ID) Ømm | (T) mm |
|---|---|---|---|
| 4-8,5 | 125 | 82 | 15 |
| 9,12 | 125 | 82 | 20 |
| 4-8,5 | 140 | 90 | 15 |
| 9-12 | 140 | 90 | 20 |
| 4-8,5 | 150 | 90 | 15 |
| 9-12 | 150 | 90 | 20 |

**Subec AB** **Hesselmans Torg 5** **SE- 131 54 Nacka** **Sweden** **Phone:** **+46-8-88 46 33** **Fax:** **+46-8-97 76 58** **Email: info@subec.se** **Web: www.subec.se**


Copyright © 2023 Subec

# PRINZIPIEN DER LASERLÄNGENMESSUNG

## CLU - Center Line Unit

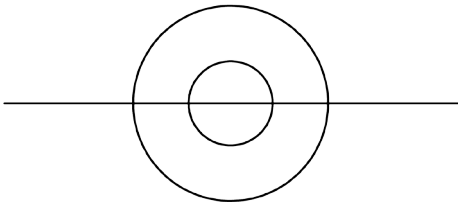

**Produkte** mit verschiedenen Durchmessern werden durch die Messstelle geführt. Die Rollen schließen sich um das Produkt, so dass die Mitte des Kabels (CL) auf der gleichen Höhe bleiben kann. Die CL-Höhe bleibt unabhängig von der Änderung des Produktdurchmessers gleich.

**Vorteil:** Eine Änderung des Produktdurchmessers beeinflusst die Tiefenschärfe des Lasers nur um die Hälfte des Durchmessers. Die Mittellinie ist unabhängig vom Produktdurchmesser.

**Nachteil:** CLU-Führungen sind oft teurer als einfache Führungen.



## BLU - Bottom Line Unit

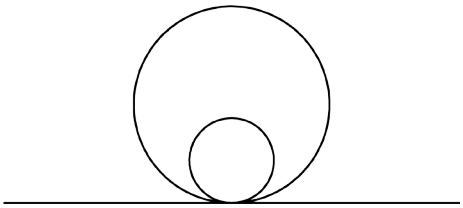

**Produkte** mit verschiedenen Durchmessern werden durch die Messstelle geführt und haben die gleiche gemeinsame untere Höhe vom Boden.

**Vorteil:** Einfache und preisgünstigere Führungen können verwendet werden.

**Nachteil:** Eine starke Änderung des Produktdurchmessers führt dazu, dass das Produkt außerhalb der Schärfentiefe fällt. Dann müssen entweder die Laserquelle oder die Führungen angehoben oder abgesenkt werden. Sobald die Laserquelle eingestellt ist, sollte sie idealerweise nicht berührt werden, um optimale Messergebnisse zu erzielen.



## TLU - Top Line Unit

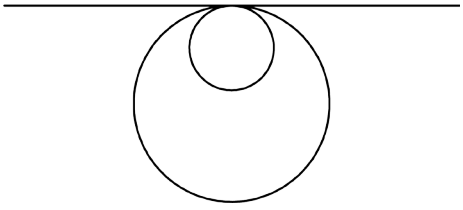

**Produkte** mit verschiedenen Durchmessern werden mit einer gemeinsamen oberen Höhe vom Boden durch die Messstelle geführt. Die Mittellinie wird angehoben, wenn von einem größeren Durchmesser zu einem kleineren Durchmesser gewechselt wird.

**Vorteil:** Der Laserstrahl trifft immer mit dem bestmöglichen Fokus auf das Produkt. Hilft dabei, einen höheren Prozentsatz an guten Messwerten zu erzielen und trägt zu einer höheren Genauigkeit der Längenmessung bei.

**Nachteil:** Wenn die Mittellinie nicht verändert werden kann, kann dieses Führungsprinzip nicht angewendet werden.

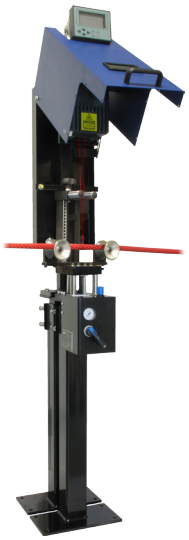

Subec AB
Hesselmans Torg 5
SE- 131 54 Nacka
Sweden
Phone: +46-8-88 46 33
Fax: +46-8-97 76 58
Email: info@subec.se
Web: www.subec.se


Copyright © 2023 Subec

# LÄNGENMESSER, CAT 3-50

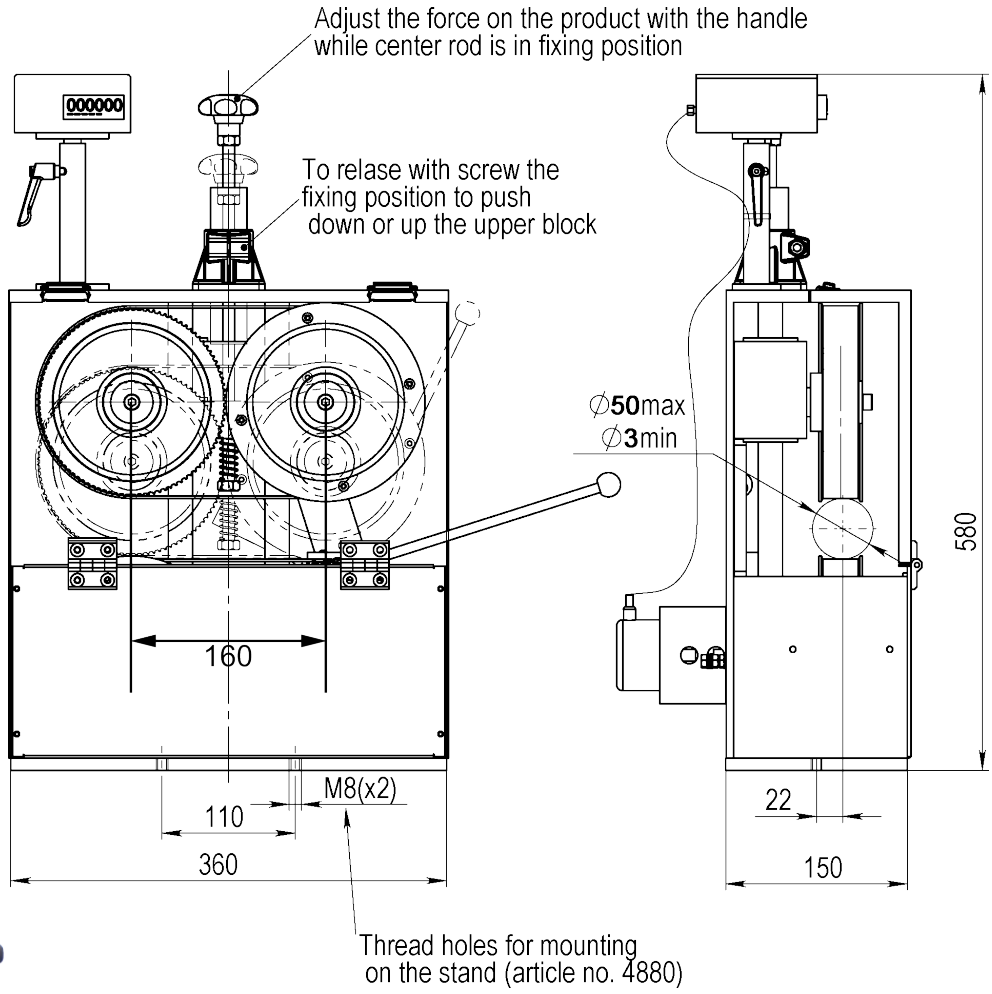


Article: 04610
Gewicht: 40kg

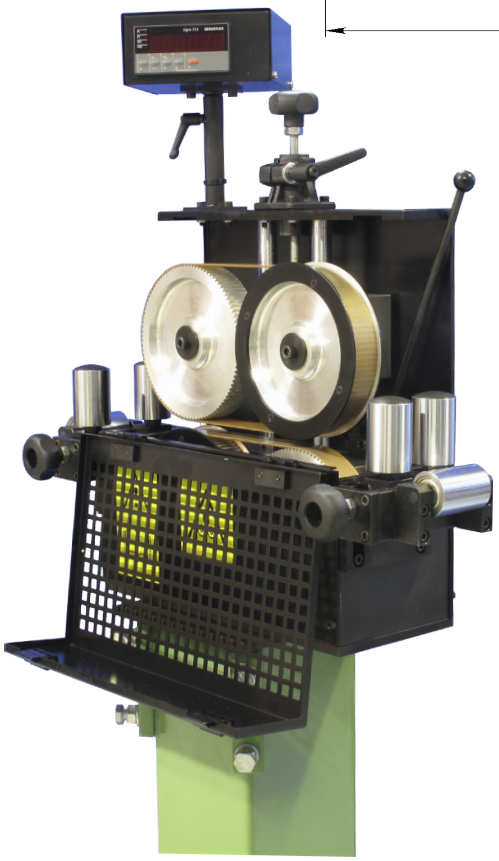

**Option:** Pneumatische Ausführung mit fed-ernde Rollenführungen.
Article: 13257



Rollenführung
Article: 8057

**Zeichnungs Nr. 3-400428-04**

**Subec AB** **Hesselmans Torg 5** **SE- 131 54 Nacka** **Sweden**
**Phone:** **+46-8-88 46 33**
**Fax:** **+46-8-97 76 58**
**Email: info@subec.se**
**Web: www.subec.se**


Copyright © 2023 Subec

# LÄNGENMESSER, CAT 5-100

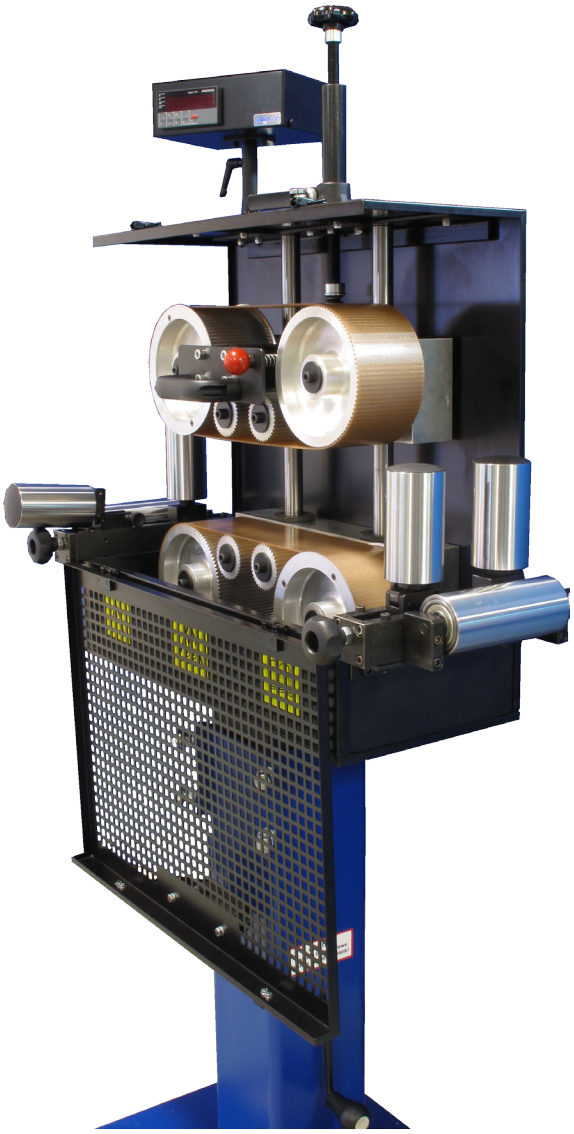

Article: 02020

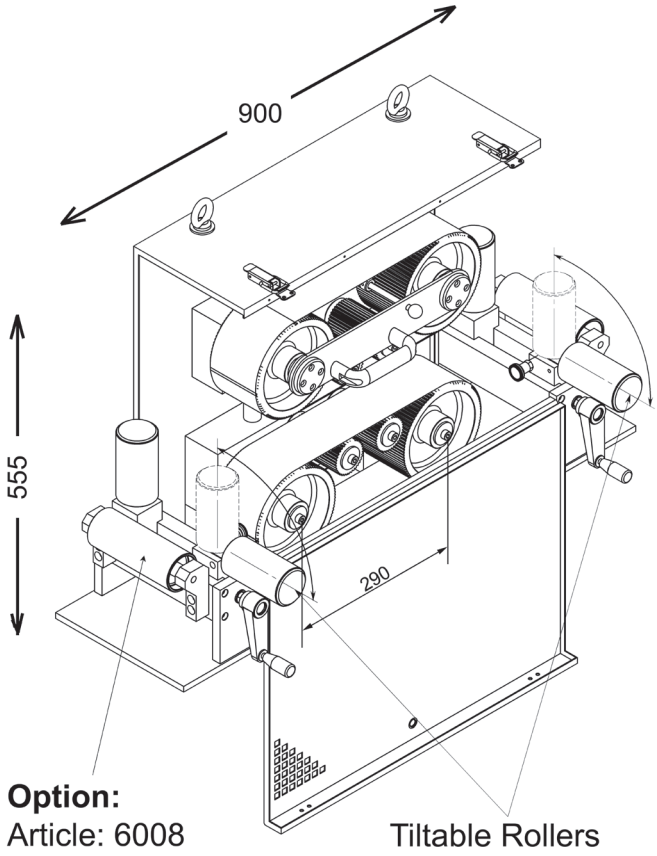


**Option:**
Article: 6008

Tiltable Rollers

**Standard:**

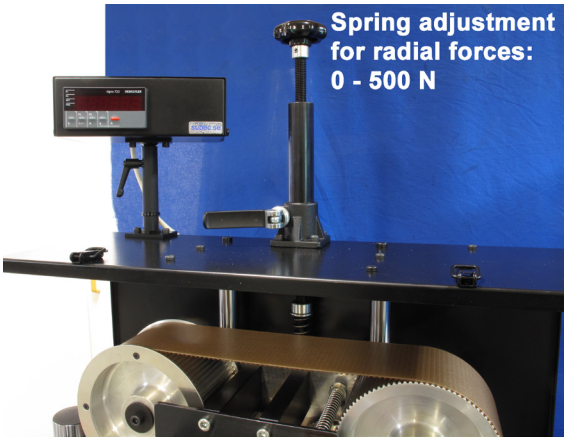


**Option:** Article: 05970




**Zeichnungs Nr. 1-400452-04**

Subec AB | Hesselmans Torg 5, SE- 131 54 Nacka, Sweden | Phone: +46-8-88 46 33 | Fax: +46-8-97 76 58 | Email: info@subec.se | Web: www.subec.se


Copyright © 2023 Subec

# LÄNGENMESSER, TOP CAT 5-100

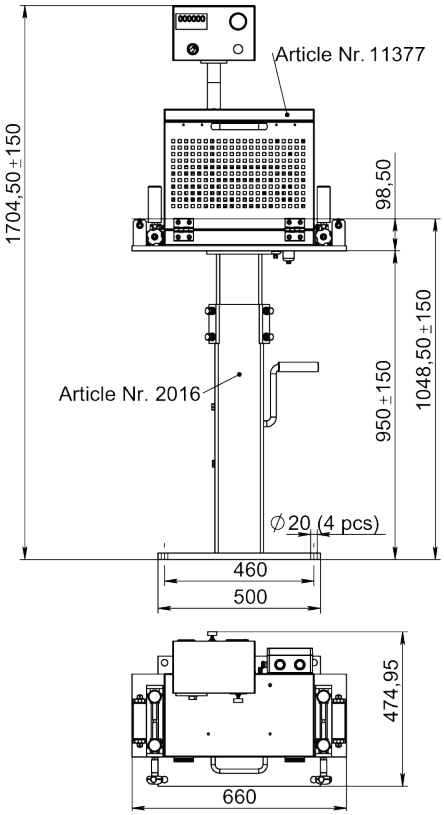


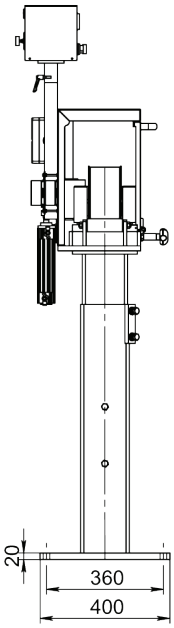


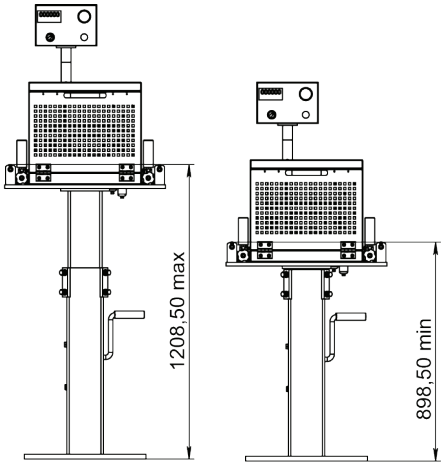


Article: 11377




**Zeichnungs Nr. 3-400886-00**


| | | | | |
|---|---|---|---|---|
| **Subec AB** | **Hesselmans Torg 5**<br>**SE- 131 54 Nacka**<br>**Sweden** | **Phone:**<br>**Fax:** | **+46-8-88 46 33**<br>**+46-8-97 76 58** | **Email: info@subec.se**<br>**Web: www.subec.se** |



Copyright © 2023 Subec

# LÄNGENMESSER, TOP CAT 15-150

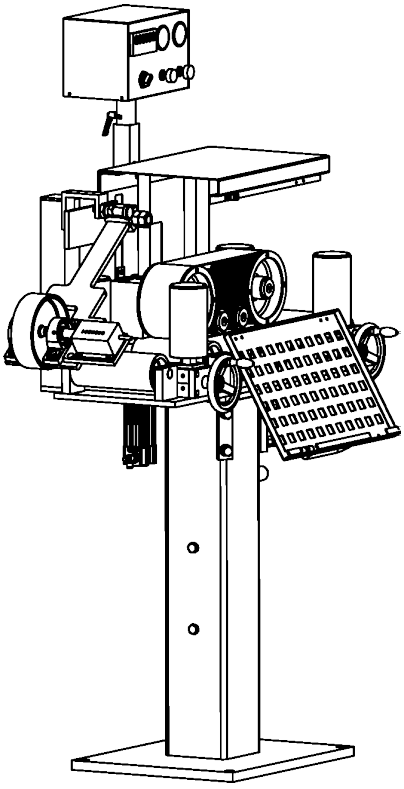

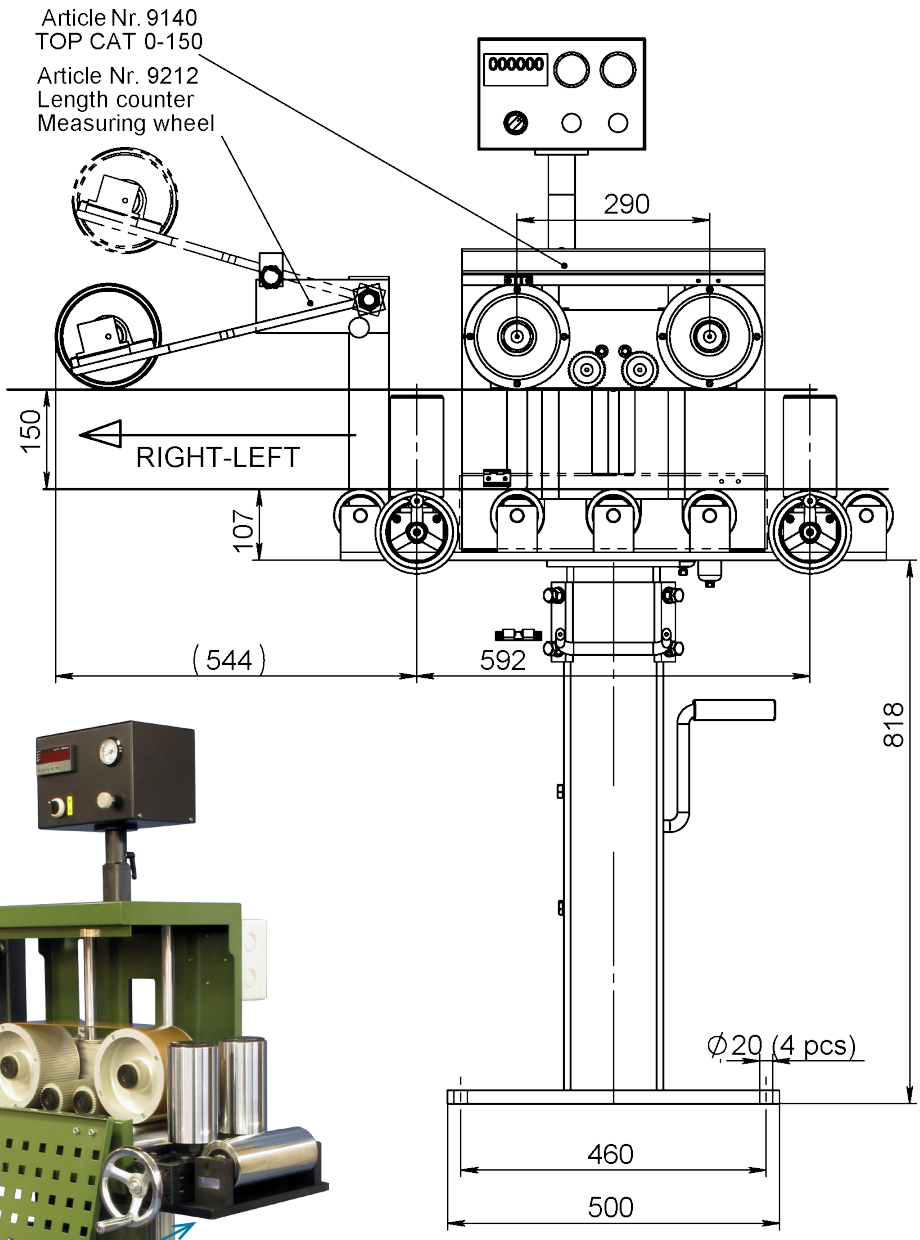


Article: 09140
Mit Anzeige, pneumatischer Öffnung, Encoder

**Option:** 9212

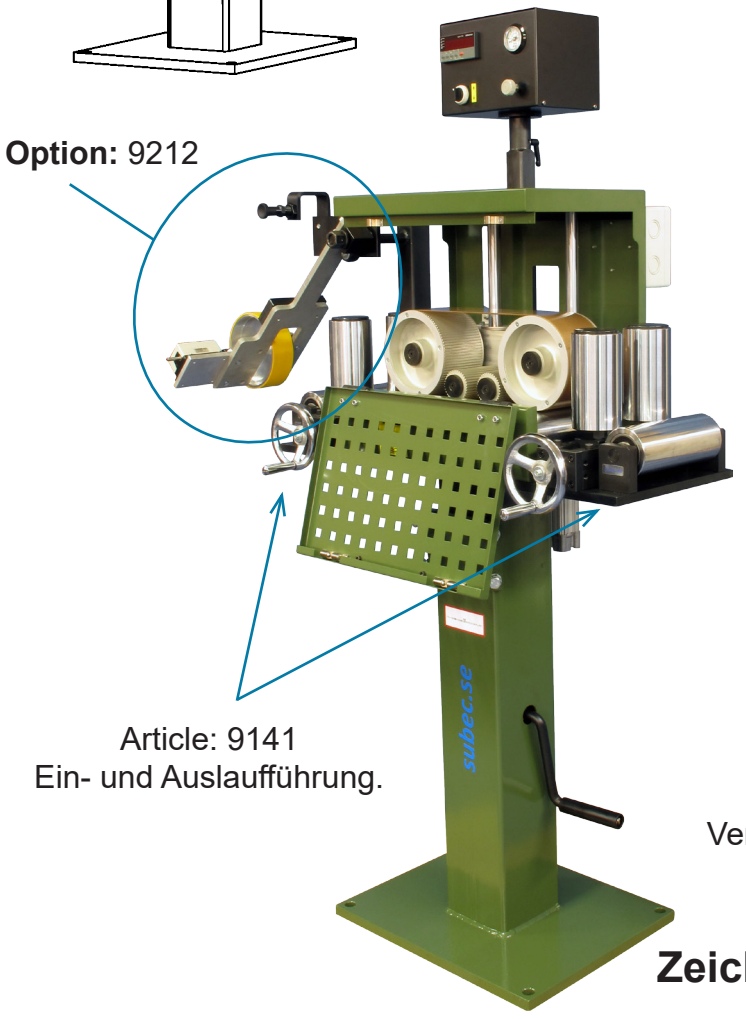


Article: 9141
Ein- und Auslaufführung.

Article: 2016
Verstellbares Stativ

**Zeichnungs Nr. 3-400886-00**

**Subec AB** **Hesselmans Torg 5** **SE- 131 54 Nacka** **Sweden**
**Phone:** **+46-8-88 46 33**
**Fax:** **+46-8-97 76 58**
**Email: info@subec.se**
**Web: www.subec.se**


Copyright © 2023 Subec

# LÄNGENMESSER, TOP CAT 50-350



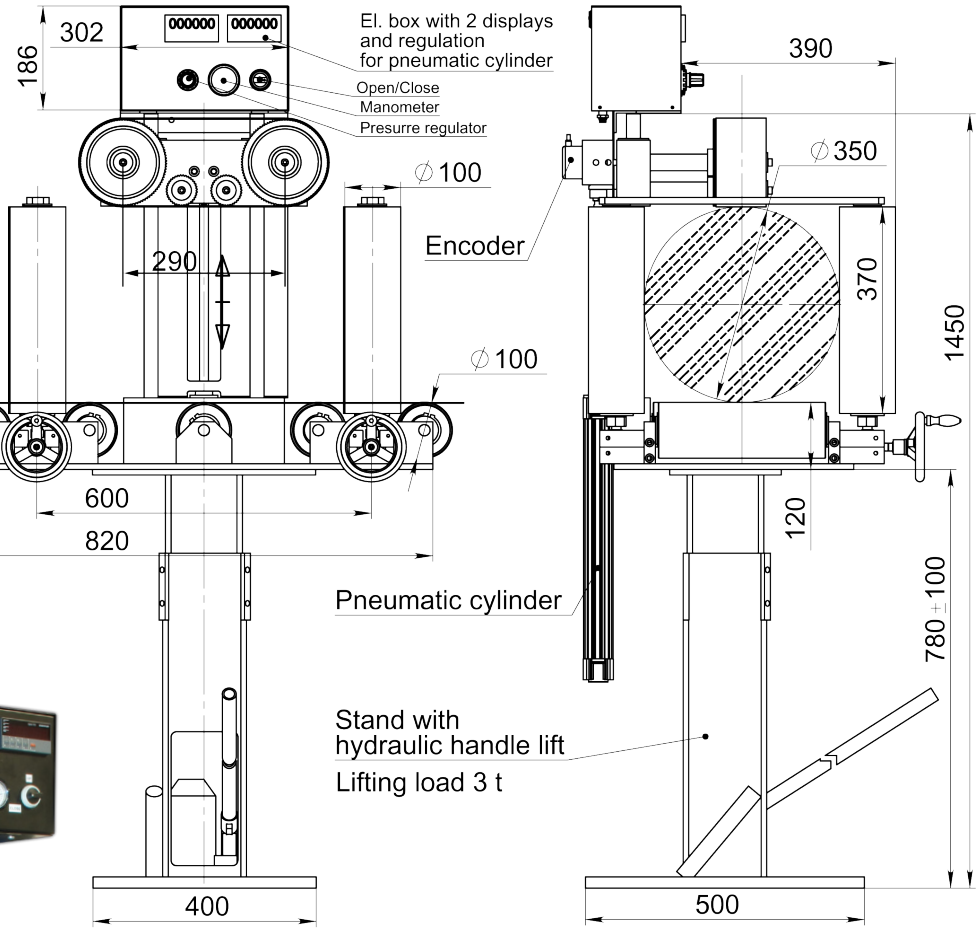


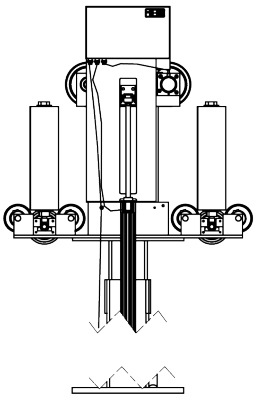

Article: 06861

## Zeichnungs Nr. 3-400886-00


| | | | | |
|---|---|---|---|---|
| Subec AB | Hesselmans Torg 5<br>SE- 131 54 Nacka<br>Sweden | Phone:<br>Fax: | +46-8-88 46 33<br>+46-8-97 76 58 | Email: info@subec.se<br>Web: www.subec.se |



Copyright © 2023 Subec

# LÄNGENMESSER, CAT, SWA 50-350

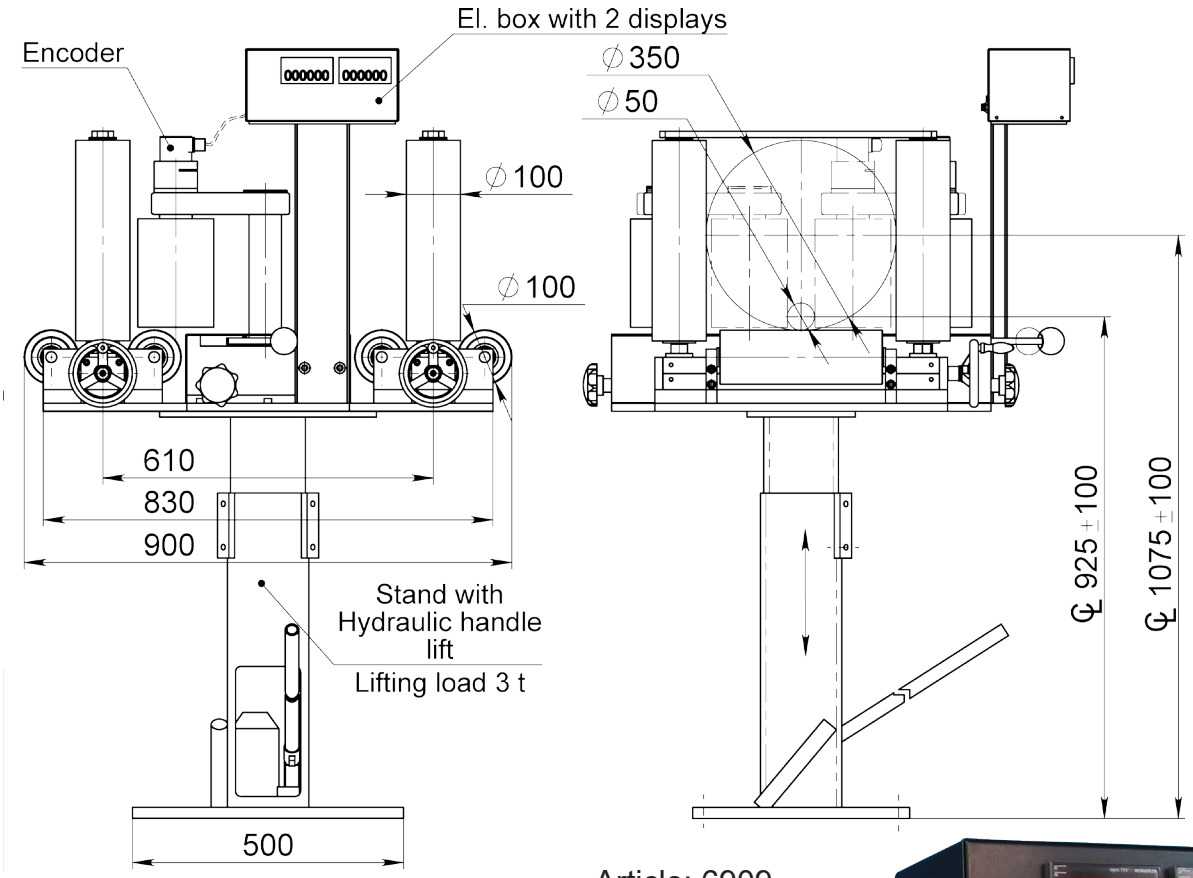


Article: 6909

Modell SWA 5-200 oder
ander Grössen erhältlich
Article: 06668



**Zeichnungs Nr. 3-400865-00**

**Subec AB** **Hesselmans Torg 5** **Phone:** **+46-8-88 46 33** **Email: info@subec.se**
**SE- 131 54 Nacka** **Fax:** **+46-8-97 76 58** **Web: www.subec.se**
**Sweden**


Copyright © 2023 Subec

# MESSKONSOLE FÜR LASER LÄNGENMESSGERÄTE, CLU

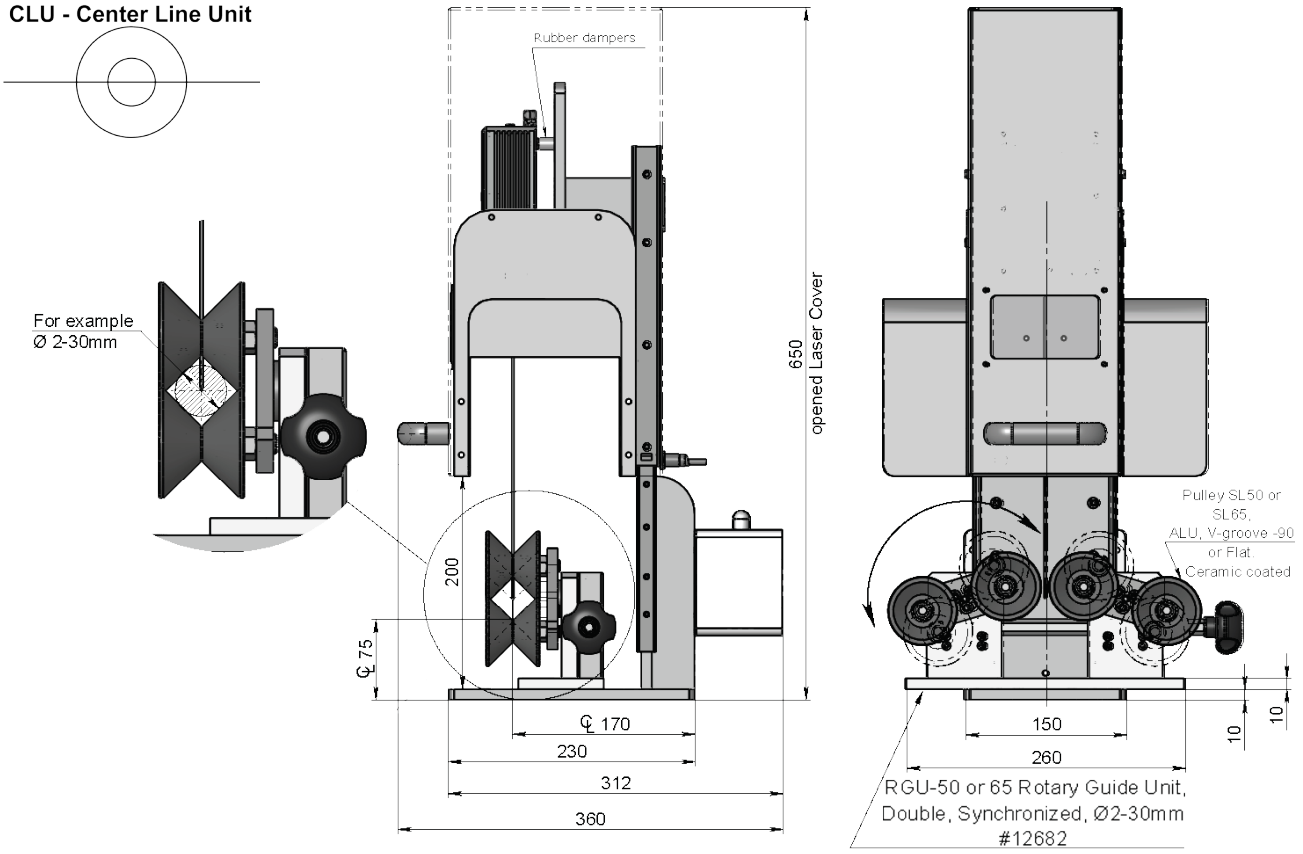


**Mit:**

1. Mekanische Laser Schiebeabdeckung
   Article: 12681 (Siehe Bild)

2a. Pneumatische Laser Schiebeabdeckung
   Article: 12696

2b. Pneumatisches Bedienpult
   Article: 13032



**Info:**
**Synchronisierte einhand Rolleneinstellung für eine optimale Ausrichtung des Drahtlaufweges durch den Laser Messpunkt.**

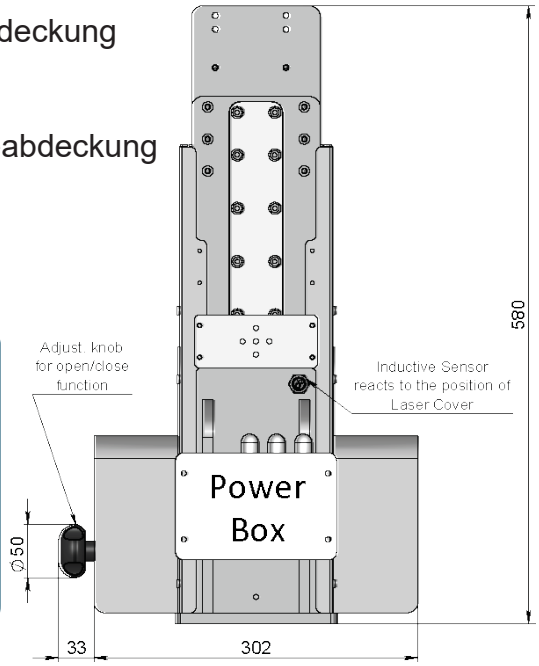


**Zeichnungs Nr. 3-400681-00**

**Subec AB** **Hesselmans Torg 5** **SE- 131 54 Nacka** **Sweden** **Phone:** **+46-8-88 46 33** **Fax:** **+46-8-97 76 58** **Email: info@subec.se** **Web: www.subec.se**


Copyright © 2023 Subec

# MESSKONSOLE FÜR LASER LÄNGENMESSGERÄTE, CLU

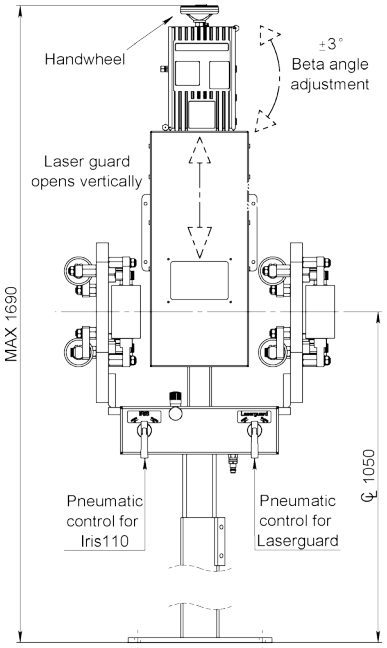


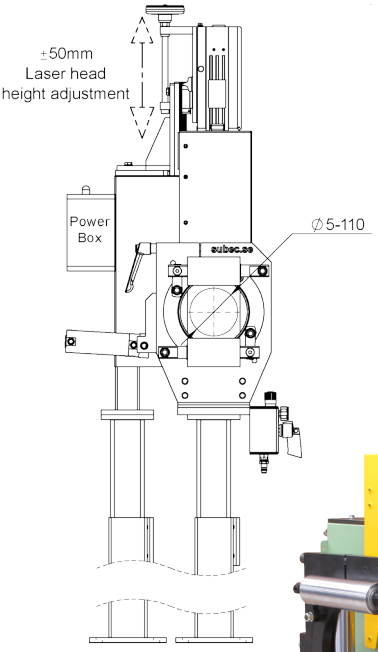


CLU - Center Line Unit

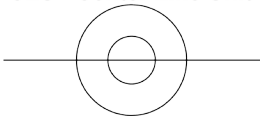

**Die Konsole bietet die Möglichkeit, die Höhe des Laserkopfs anzupassen, auch wenn der Produktdurchmesserbereich groß ist. Dies stellt sicher, dass das Produkt innerhalb des Laser-Fokus DOF (Depth of Field) verbleibt.**

**Zentrumlinienhöhe (CL) und RAL-Farbe kann specifiziert werden.**

**Alle Befestigungsschrauben sind für eine Verplombung mit Sicherungsdraht vorbereitet. (MID) Inklusive Montageständer und Cosinuswinkeleinstellung. Start / Stopp-Punkt spezifiziert.**

**Pneumatisches Rollenkreuz und pneumatisches heben/senken der Sicherheitshaube.**

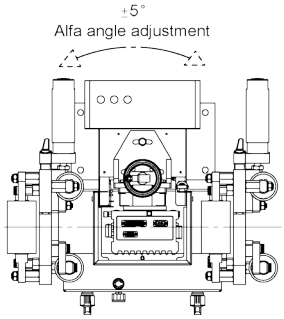


Article: 11636

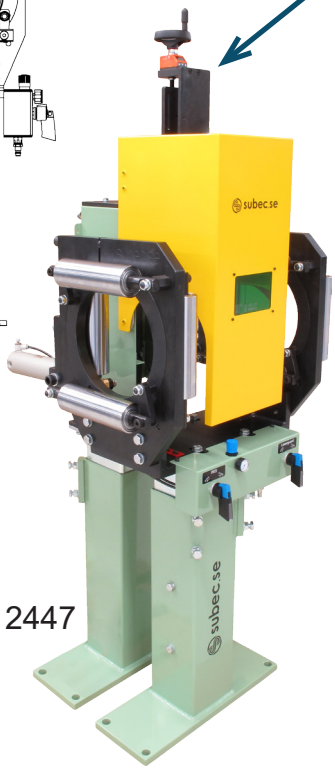


Article: 12447

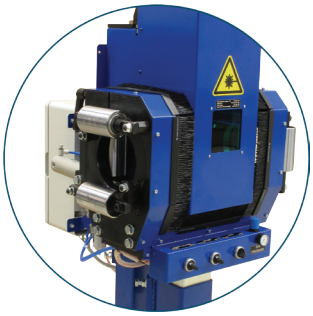

Article: 15144A
Schutzverdeck mit bürsten

| Article | Typ | Produkt-abmessung | Handrad | Note |
|---|---|---|---|---|
| **13073** | Iris | 10-70mm | | |
| **13171** | Rollen-kreuz | 0-110mm | X | Für runde und flache Produkte |
| **11636** | Iris | 5-110mm | X | |
| **15144A** | Iris | 5-110mm | X | Schutzverdeck mit bürsten |
| **12156** | Iris | 10-160mm | X | |
| **15325** | Iris | 10-160mm | X | Schutzverdeck mit bürsten |
| **12447** | Iris | 25-200mm | X | |
| **15044** | Iris | 25-200mm | X | |
| **16545** | Iris | 25-200mm | X | Vollständige Verkapselung gemäß Laserschutzbestimmungen |
| **13209** | Iris | 20-300mm | X | |

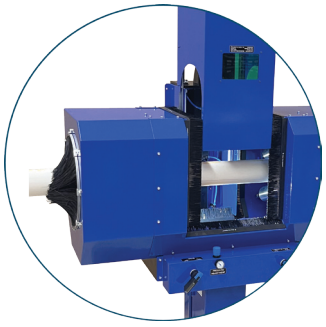

Article: 16545
Vollständige Verkapselung

## Zeichnungs Nr. 3-401308-00

**Subec AB** **Hesselmans Torg 5** **SE- 131 54 Nacka** **Sweden**
**Phone:** **+46-8-88 46 33**
**Fax:** **+46-8-97 76 58**
**Email: info@subec.se**
**Web: www.subec.se**


Copyright © 2023 Subec

# MESSKONSOLE FÜR LASER LÄNGENMESSGERÄTE, TLU

Automatische Anpassung an den Durchmesser durch Pneumatik
für kontaktlose Längenmessung

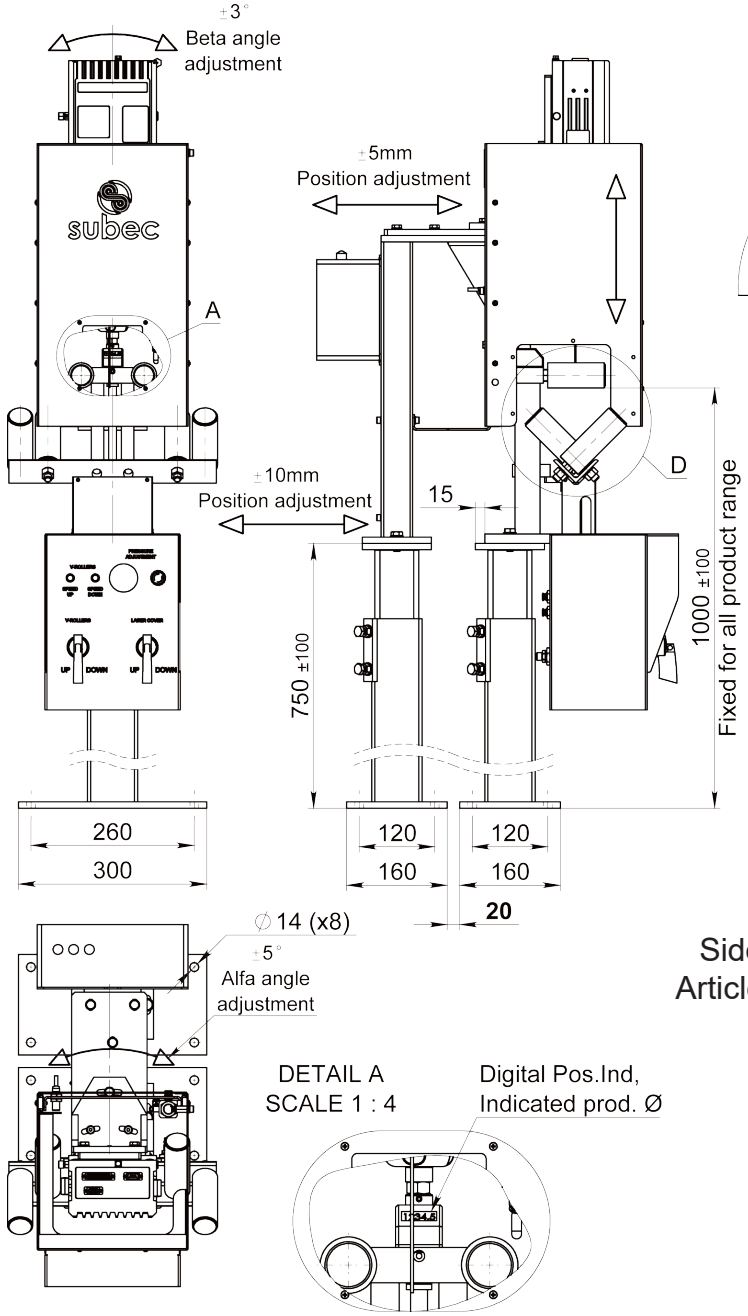


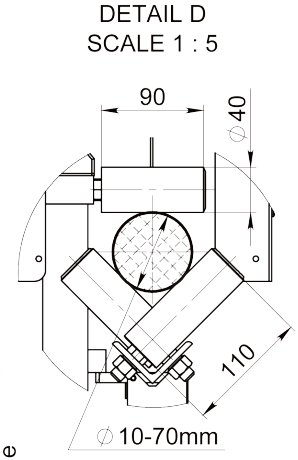


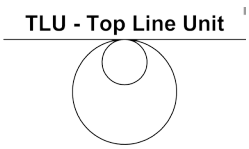


Laser Schutzhaube

Side skirts
Article: 15129



Article: 15018A

| Article | Rollen | Rad | Produktabmessung |
|---|---|---|---|
| **11780A** | 2x Ø25 L50 | Ø65mm | 5-30mm |
| **12445** | 2x Ø30m L70 | Ø65mm | 5-30mm |
| **15018A** | 6x Ø40 L90 | - | 10-70mm |
| **15146** | 4x Ø60 L150 | - | 20-100mm |

**Zeichnungs Nr. 3-400946-00**

**Subec AB** **Hesselmans Torg 5** **SE- 131 54 Nacka** **Sweden**
**Phone:** **+46-8-88 46 33**
**Fax:** **+46-8-97 76 58**
**Email: info@subec.se**
**Web: www.subec.se**


Copyright © 2023 Subec

# MESSKONSOLE FÜR LASER LÄNGENMESSGERÄTE, TLU

Automatische Anpassung an den Durchmesser durch Pneumatik
für kontaktlose Längenmessung

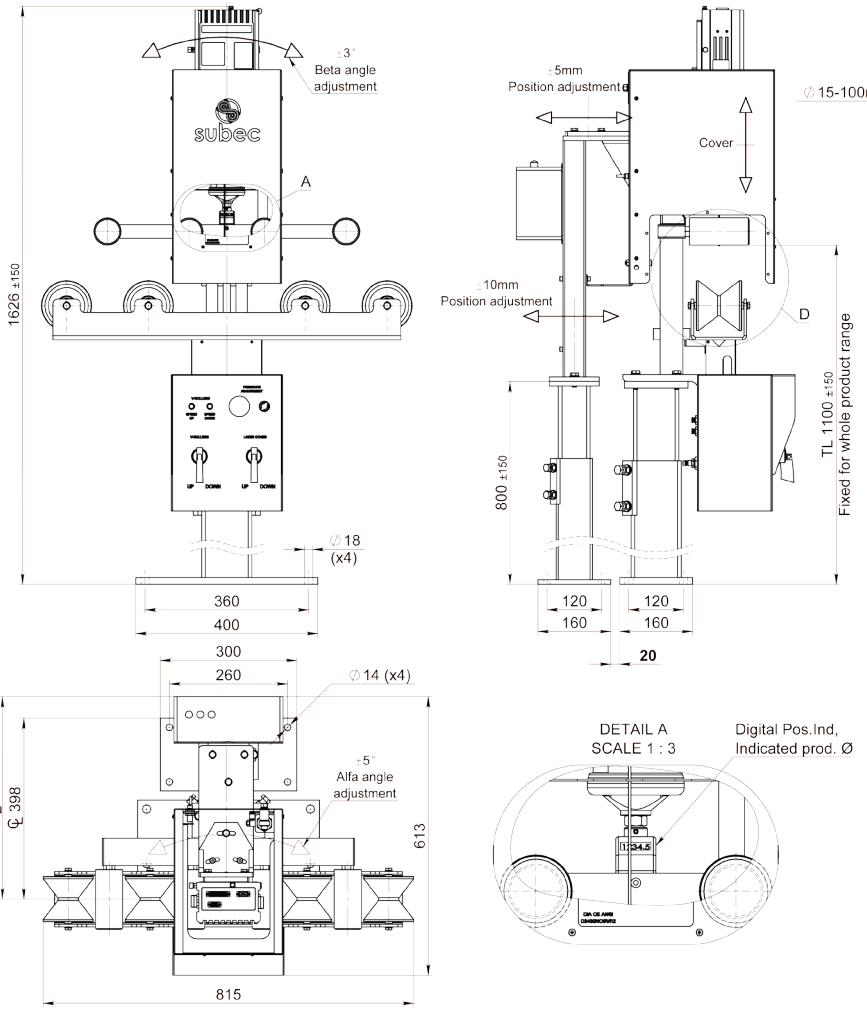


Article: 15421

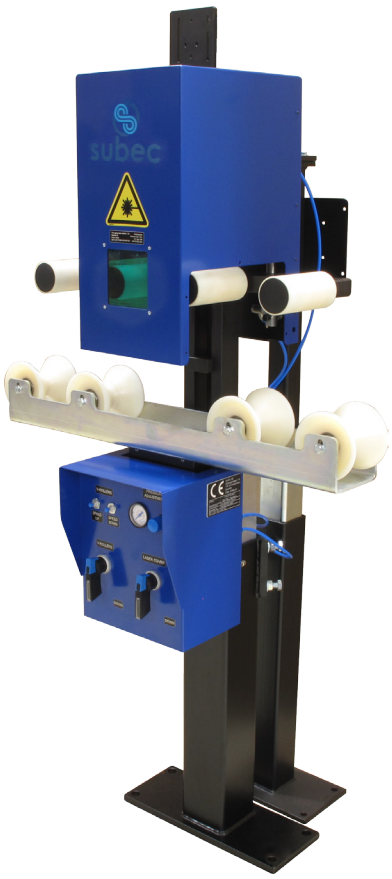

| Article | Rollen | Rad | Produktabmessung |
|---|---|---|---|
| **15420** | 2x Ø60 L130 | 2x Ø43,5 | 15-100mm |
| **15421** | 4x D60 L130 | 4x Ø43,5 | 15-100mm |

**Zeichnungs Nr. 3-400972-00**

**Subec AB** **Hesselmans Torg 5** **SE- 131 54 Nacka** **Sweden**
**Phone:** **+46-8-88 46 33**
**Fax:** **+46-8-97 76 58**
**Email: info@subec.se**
**Web: www.subec.se**


Copyright © 2023 Subec

# LÄNGENMESSER, MS 1-25

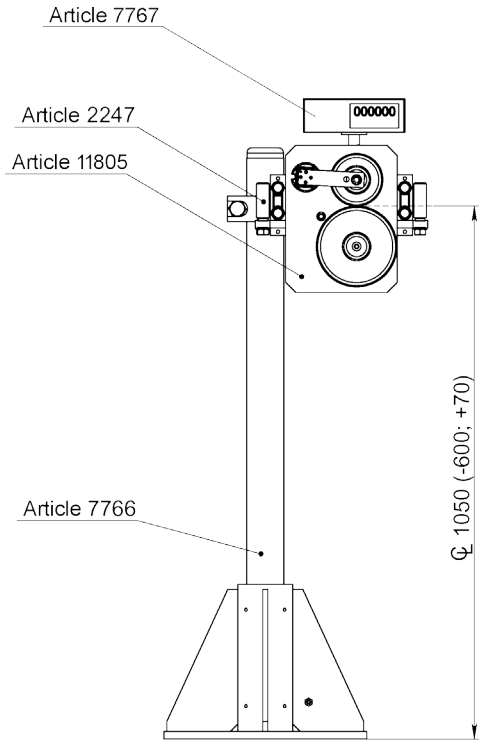


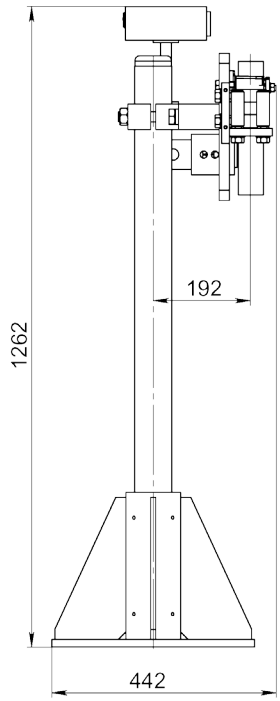


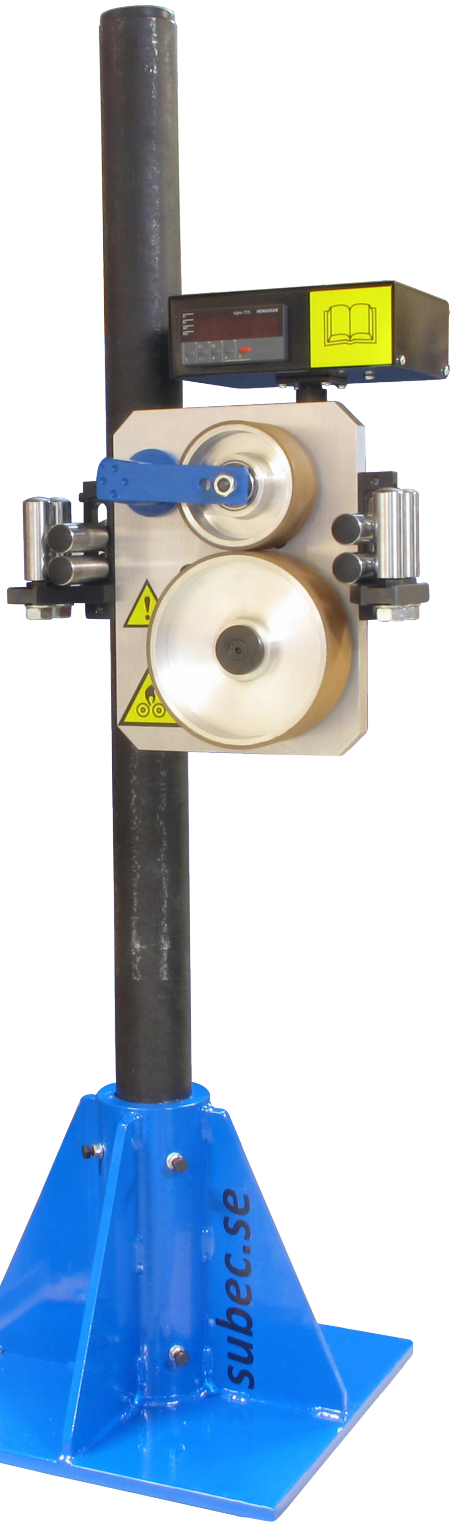


Article: 10776

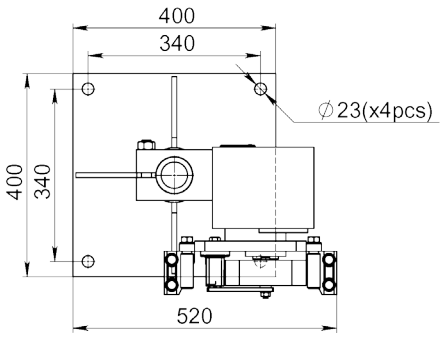





Article: 11805
Längenmesser ohne Stand, Rollen oder Display

**Zeichnungs Nr. 3-400380-00**

**Subec AB** **Hesselmans Torg 5** **SE- 131 54 Nacka** **Sweden** **Phone:** **+46-8-88 46 33** **Fax:** **+46-8-97 76 58** **Email: info@subec.se** **Web: www.subec.se**


Copyright © 2023 Subec

# LÄNGENMESSER, MS 1-100

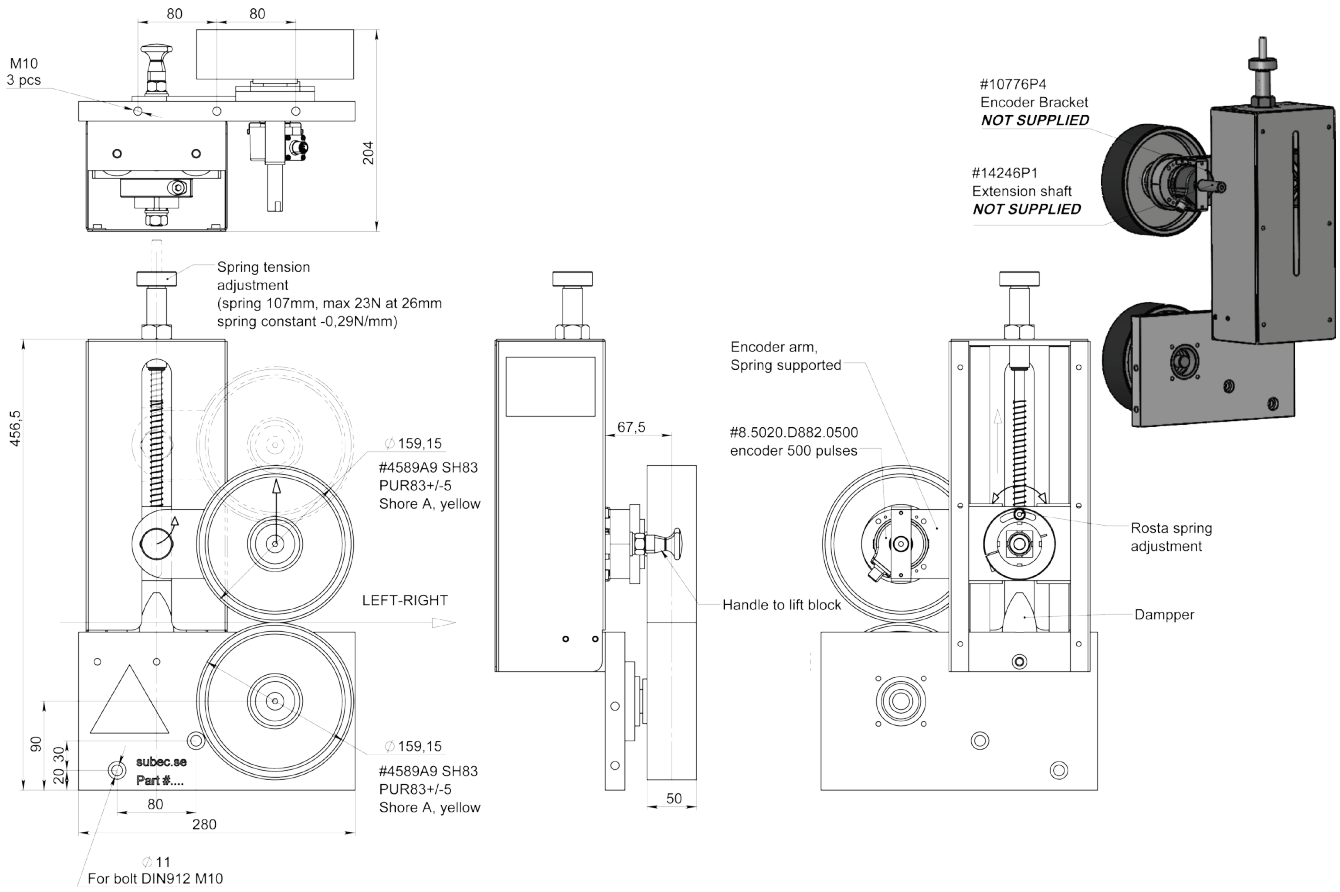


Längenmesser
Article: 15314




Verstellbares Rollenkreuz
Article: 14973A

**Zeichnungs Nr. 3-401422-00**

**Subec AB** **Hesselmans Torg 5** **Phone:** **+46-8-88 46 33** **Email: info@subec.se**
**SE- 131 54 Nacka** **Fax:** **+46-8-97 76 58** **Web: www.subec.se**
**Sweden**


Copyright © 2023 Subec

# SONDERAUSFÜHRUNGEN, LÄNGENMÄSSER

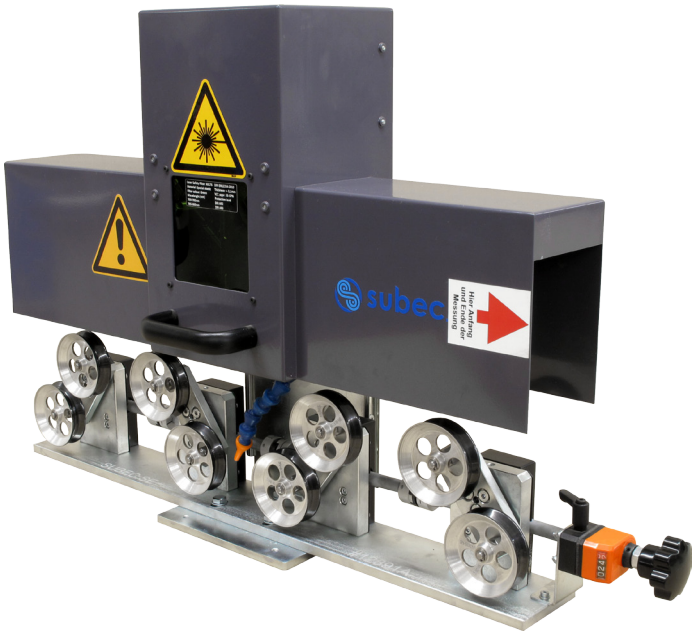


Article: 12574

Laser-Längenmässer für Hochgeschwindigkeitslinien und hochpräzise Messergebnisse.
Synchronisierte Einhand-Quad-Drehführungseinheit.

**Subec AB** **Hesselmans Torg 5** **Phone:** **+46-8-88 46 33** **Email: info@subec.se**
**SE- 131 54 Nacka** **Fax:** **+46-8-97 76 58** **Web: www.subec.se**
**Sweden**


Copyright © 2023 Subec

# ROHRSPANNVORRICHTUNG

3-Achseinstellung und Neigung

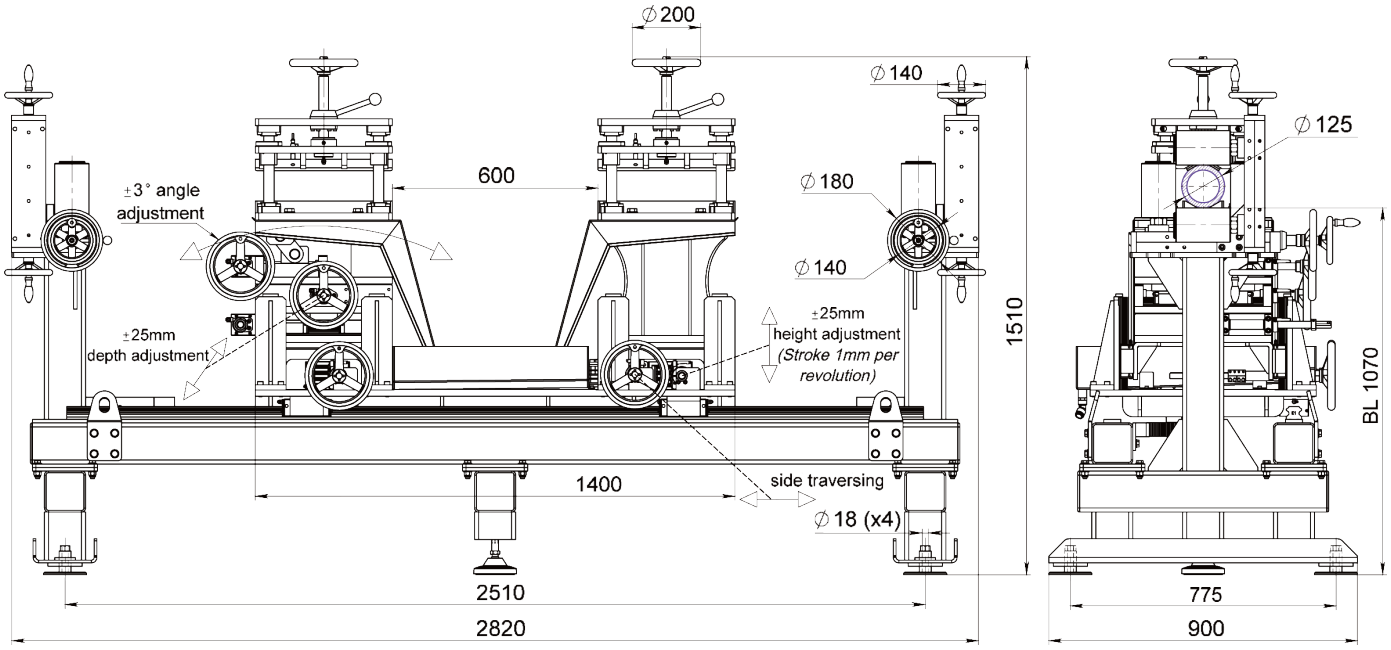





Article: 15299

**Zeichnungs Nr. 3-401435-00**


| | | | | |
|---|---|---|---|---|
| **Subec AB** | **Hesselmans Torg 5**<br>**SE- 131 54 Nacka**<br>**Sweden** | **Phone:**<br>**Fax:** | **+46-8-88 46 33**<br>**+46-8-97 76 58** | **Email: info@subec.se**<br>**Web: www.subec.se** |



Copyright © 2023 Subec

# TALKUMMASCHINE





Article: 04330

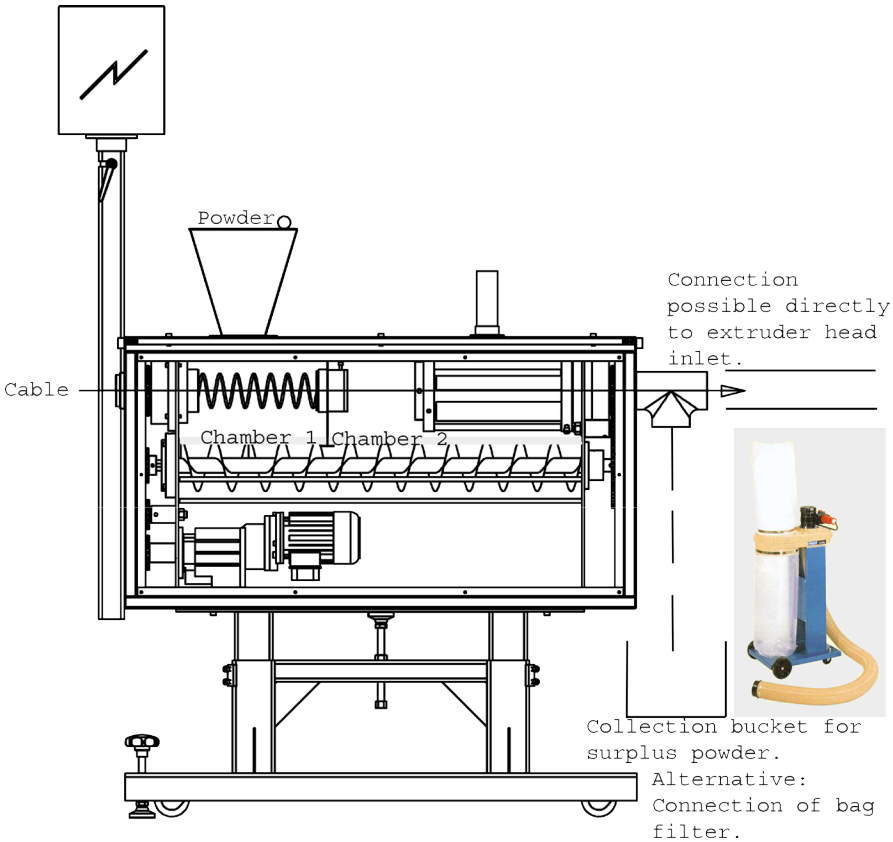




## Zeichnungs Nr. 3-400720-00

Subec AB | Hesselmans Torg 5, SE- 131 54 Nacka, Sweden | Phone: +46-8-88 46 33 | Fax: +46-8-97 76 58 | Email: info@subec.se | Web: www.subec.se


Copyright © 2023 Subec

# UMSPULMASCHINE

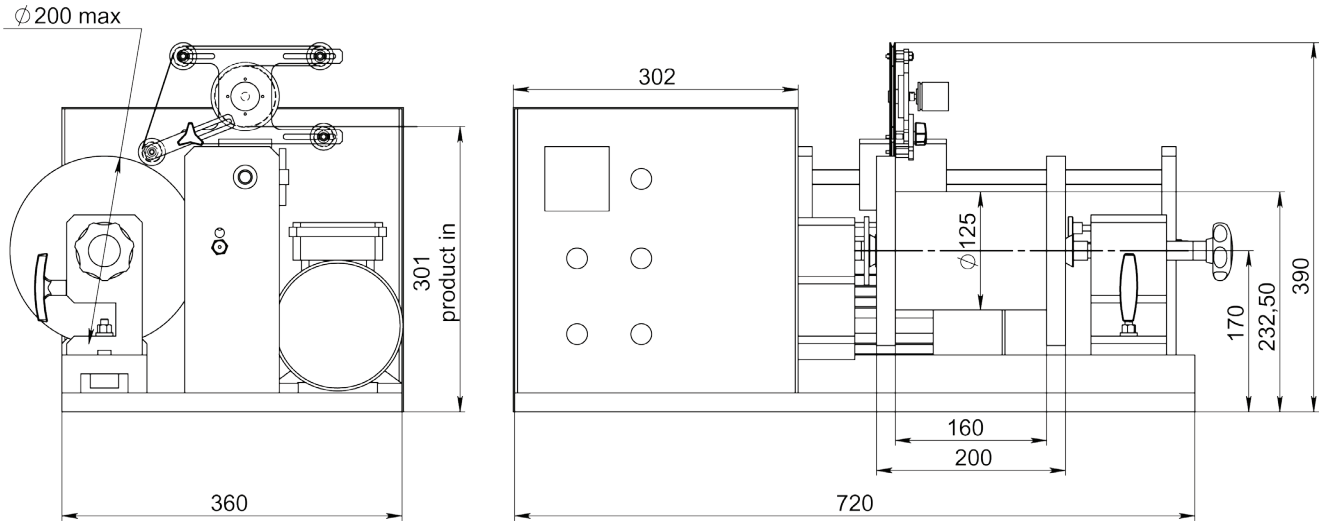


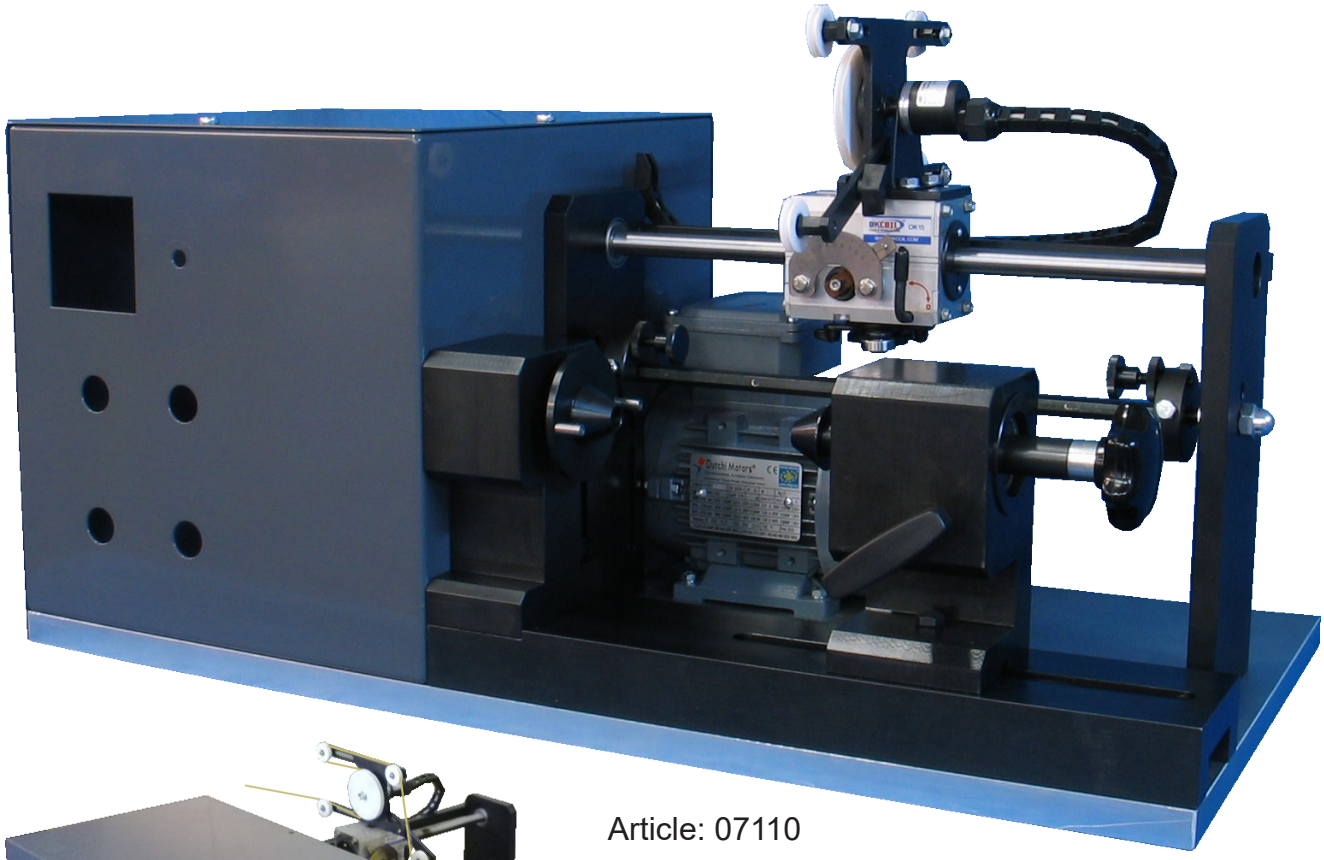



Article: 07110

**Zeichnungs Nr. 3-400912-00**


| | | | | |
|---|---|---|---|---|
| **Subec AB** | **Hesselmans Torg 5**<br>**SE- 131 54 Nacka**<br>**Sweden** | **Phone:**<br>**Fax:** | **+46-8-88 46 33**<br>**+46-8-97 76 58** | **Email: info@subec.se**<br>**Web: www.subec.se** |



Copyright © 2023 Subec

# BOXED WIRE - KABELVERPACKUNGSMASCHINE




Für flexible isolierte Kabel, eindrähtig oder Litzen, bis max Ø 7mm.
Max Produktionsgeschwindigkeit 1000 m/min.









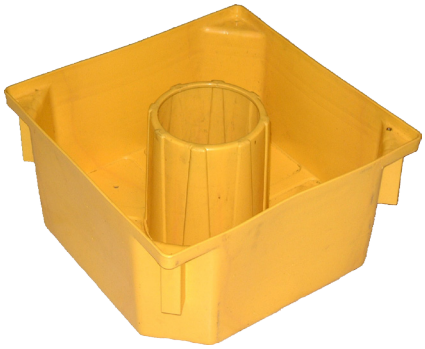

**Zeichnungs Nr. 3-300201-00**

Subec AB
Hesselmans Torg 5
SE- 131 54 Nacka
Sweden
Phone: +46-8-88 46 33
Fax: +46-8-97 76 58
Email: info@subec.se
Web: www.subec.se


Copyright © 2023 Subec

# FASSAUFWICKLER





Wickler für Duct oder Kabel in Fässern. Fortlaufender Betrieb bei Fasstausch. Grosse Kapazität.



## Zeichnungs Nr. 625-001

Subec AB
Hesselmans Torg 5
SE- 131 54 Nacka
Sweden
Phone: +46-8-88 46 33
Fax: +46-8-97 76 58
Email: info@subec.se
Web: www.subec.se


Copyright © 2023 Subec

# VERSEILBOGEN

Material: Stahl (52 HRC) oder Kohlefaser

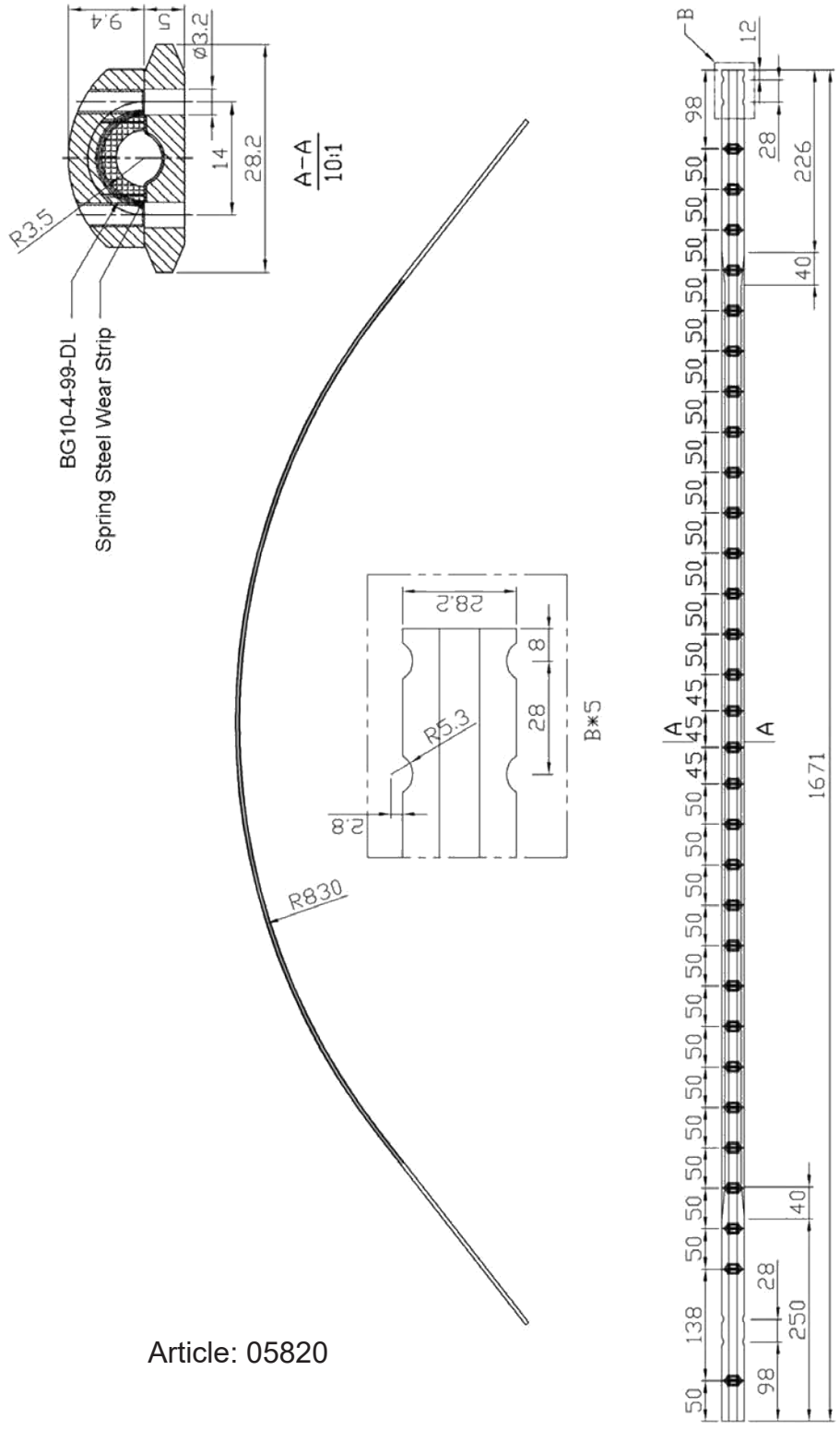


Article: 05820

## Zeichnungs Nr. 3-400846-00


| | | | | |
|---|---|---|---|---|
| Subec AB | Hesselmans Torg 5<br>SE- 131 54 Nacka<br>Sweden | Phone:<br>Fax: | +46-8-88 46 33<br>+46-8-97 76 58 | Email: info@subec.se<br>Web: www.subec.se |



Copyright © 2023 Subec

# VERSEILBOGEN

Material: Stahl (52 HRC) oder Kohlefaser

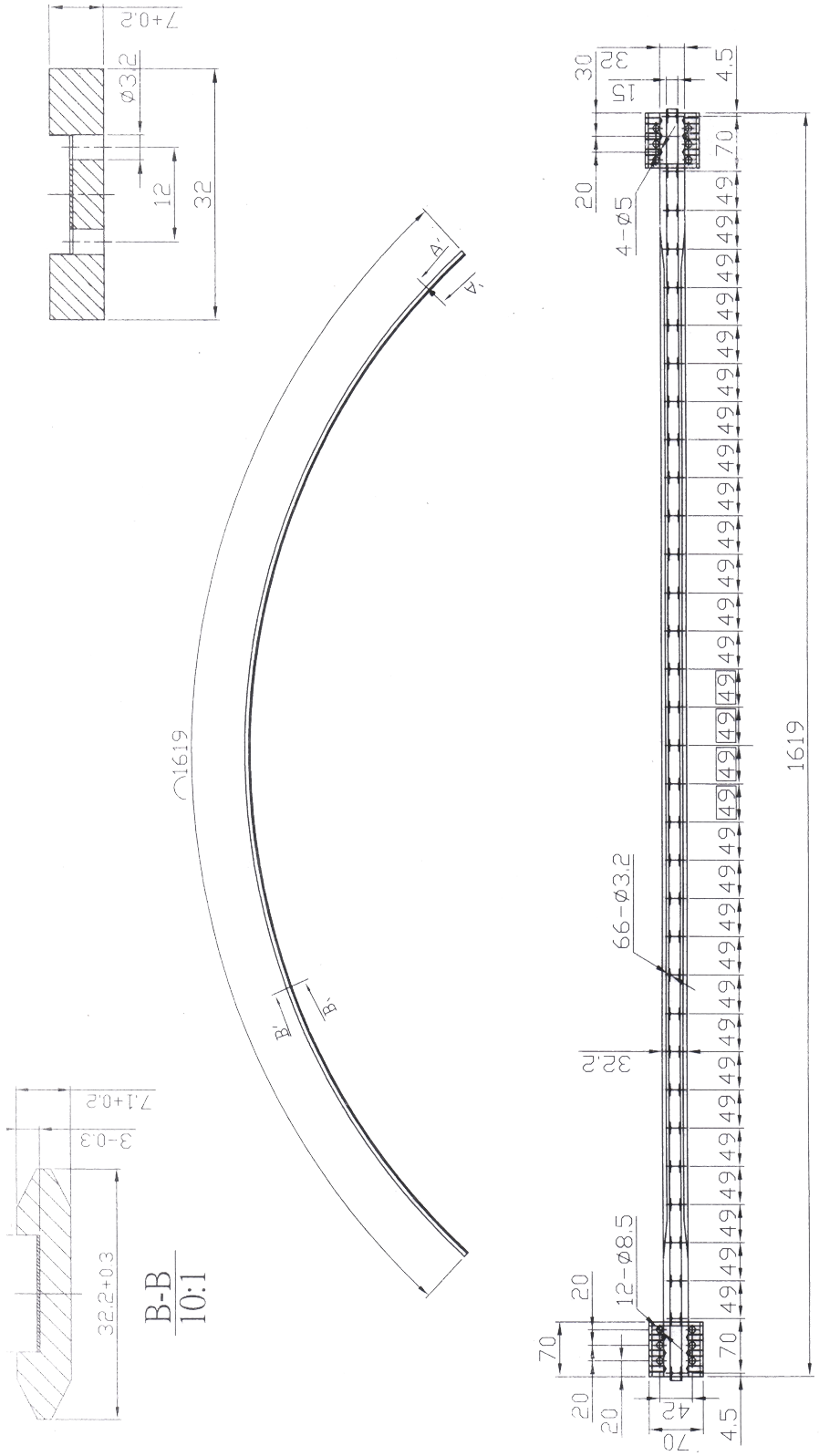


**Zeichnungs Nr. 3-400847-00**

**Subec AB** | **Hesselmans Torg 5, SE- 131 54 Nacka, Sweden** | **Phone: +46-8-88 46 33** | **Fax: +46-8-97 76 58** | **Email: info@subec.se** | **Web: www.subec.se**


Copyright © 2023 Subec

# VERSEILBOGEN

Material: Kohlefaser

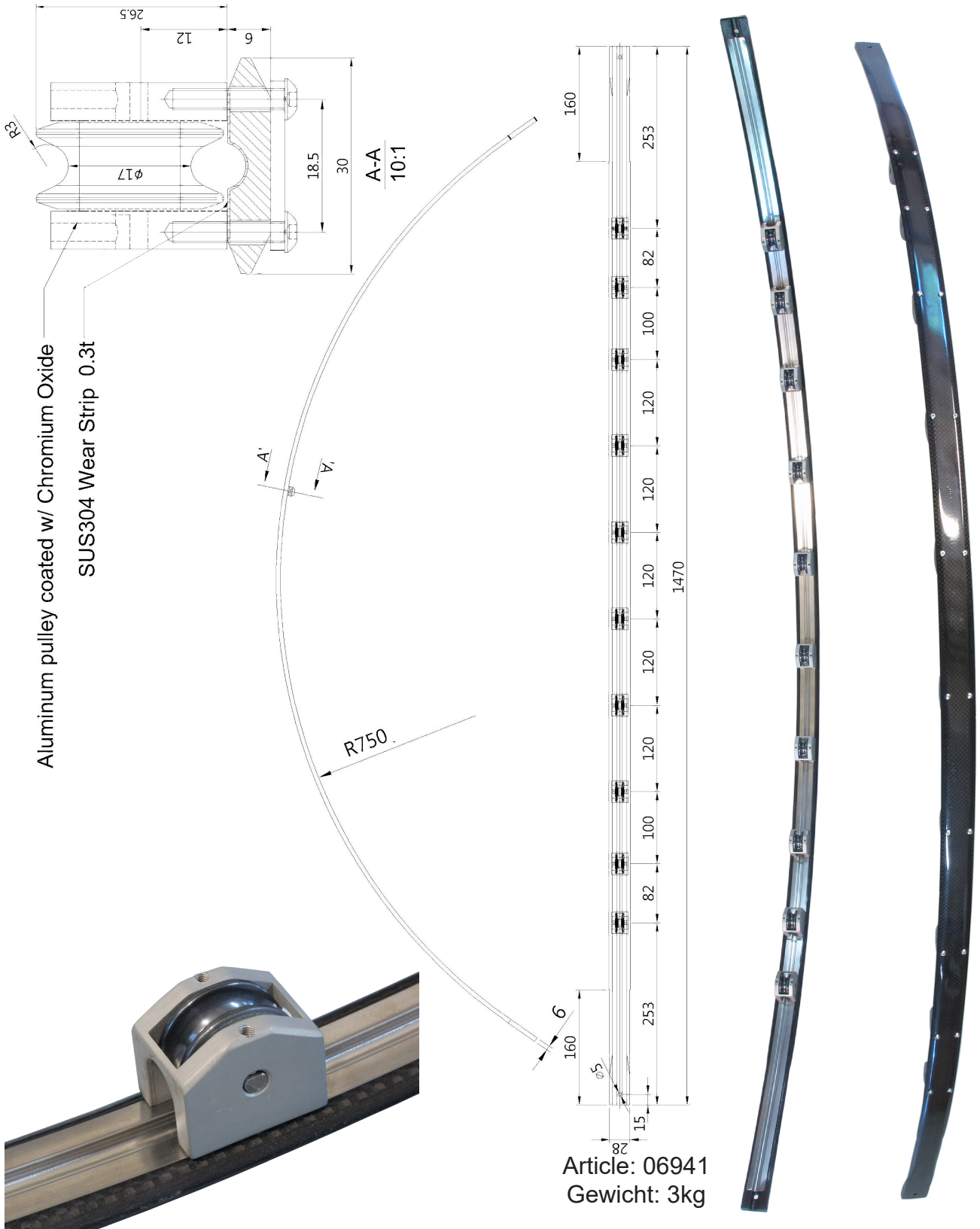


Article: 06941
Gewicht: 3kg

## Zeichnungs Nr. 3-400890-00


| | | | | |
|---|---|---|---|---|
| Subec AB | Hesselmans Torg 5<br>SE- 131 54 Nacka<br>Sweden | Phone:<br>Fax: | +46-8-88 46 33<br>+46-8-97 76 58 | Email: info@subec.se<br>Web: www.subec.se |



Copyright © 2023 Subec

# VERSEILBOGEN

Material: Kohlefaser

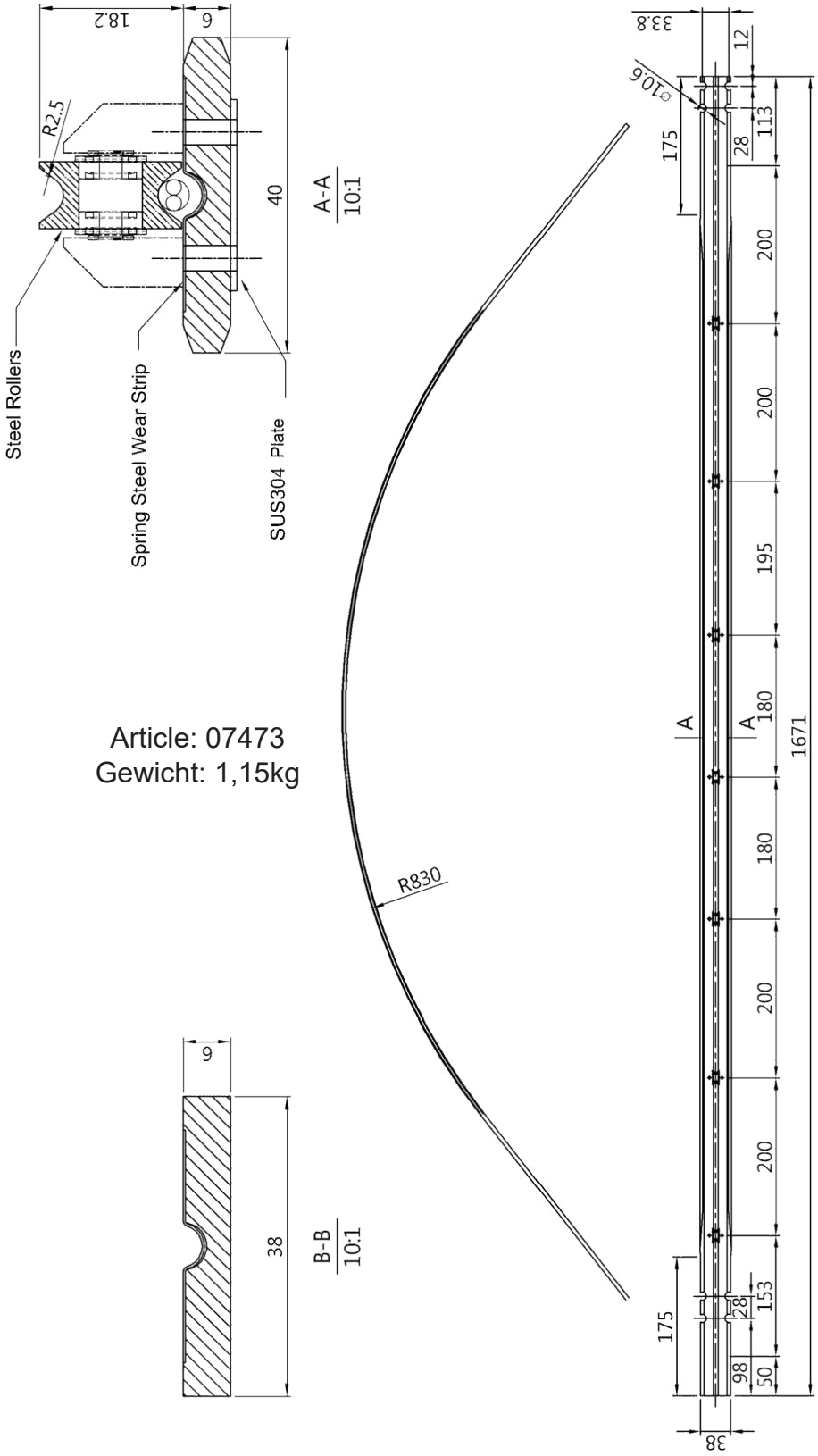


Article: 07473
Gewicht: 1,15kg

**Zeichnungs Nr. 3-401189-00**


| | | | | |
|---|---|---|---|---|
| **Subec AB** | **Hesselmans Torg 5**<br>**SE- 131 54 Nacka**<br>**Sweden** | **Phone:**<br>**Fax:** | **+46-8-88 46 33**<br>**+46-8-97 76 58** | **Email: info@subec.se**<br>**Web: www.subec.se** |



Copyright © 2023 Subec

# VERSEILBOGEN ZUBEHÖR

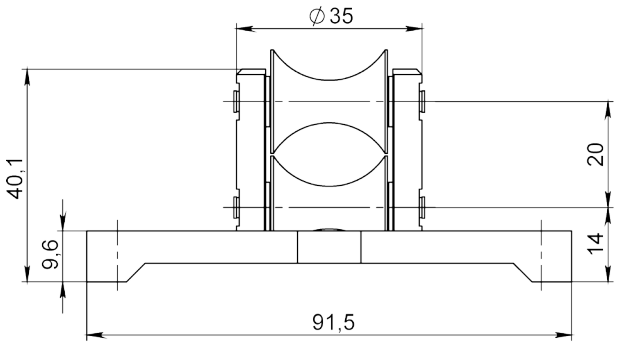


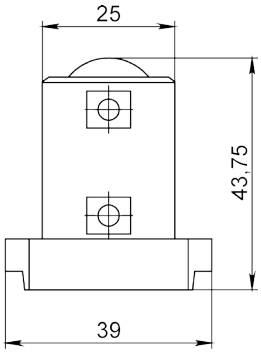


Article: 9541

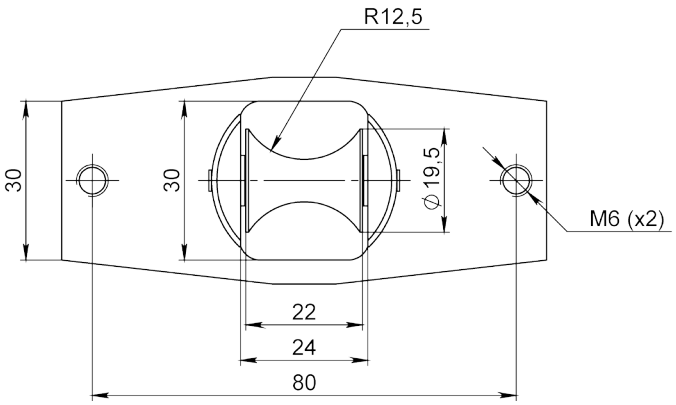


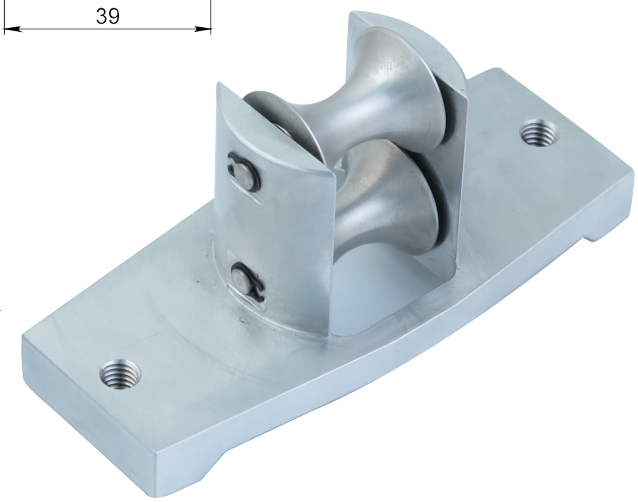

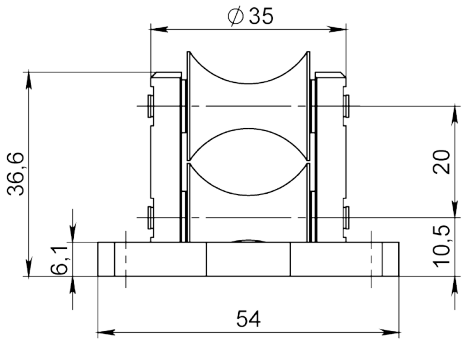


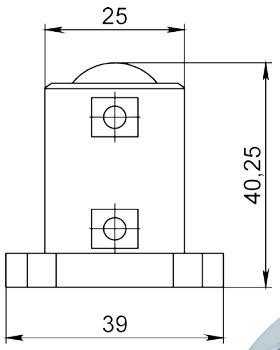


Article: 9542*

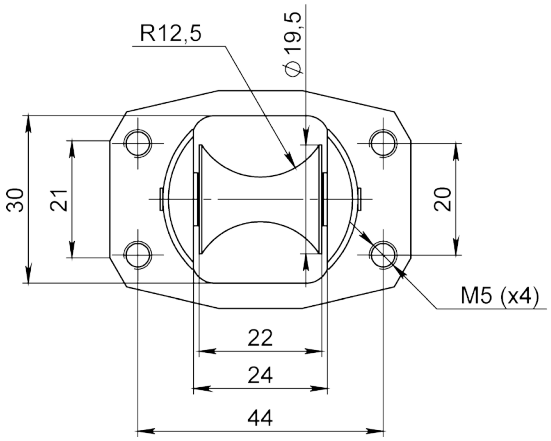


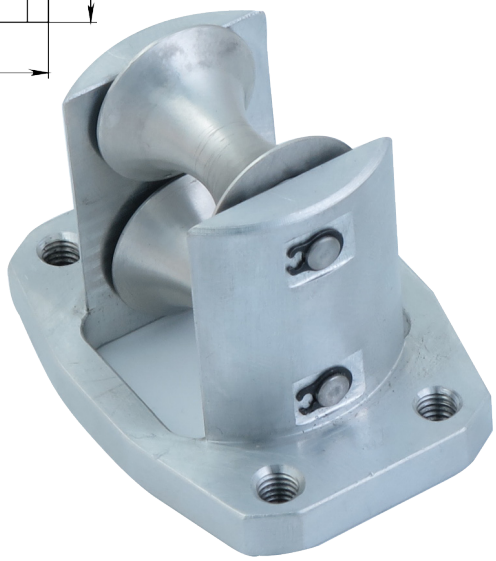

**Zeichnungs Nr. 3-400668-00**

* Stock item

**Subec AB** **Hesselmans Torg 5** **SE- 131 54 Nacka** **Sweden**
**Phone:** **+46-8-88 46 33**
**Fax:** **+46-8-97 76 58**
**Email: info@subec.se**
**Web: www.subec.se**


Copyright © 2023 Subec

# VERSEILBOGEN ZUBEHÖR

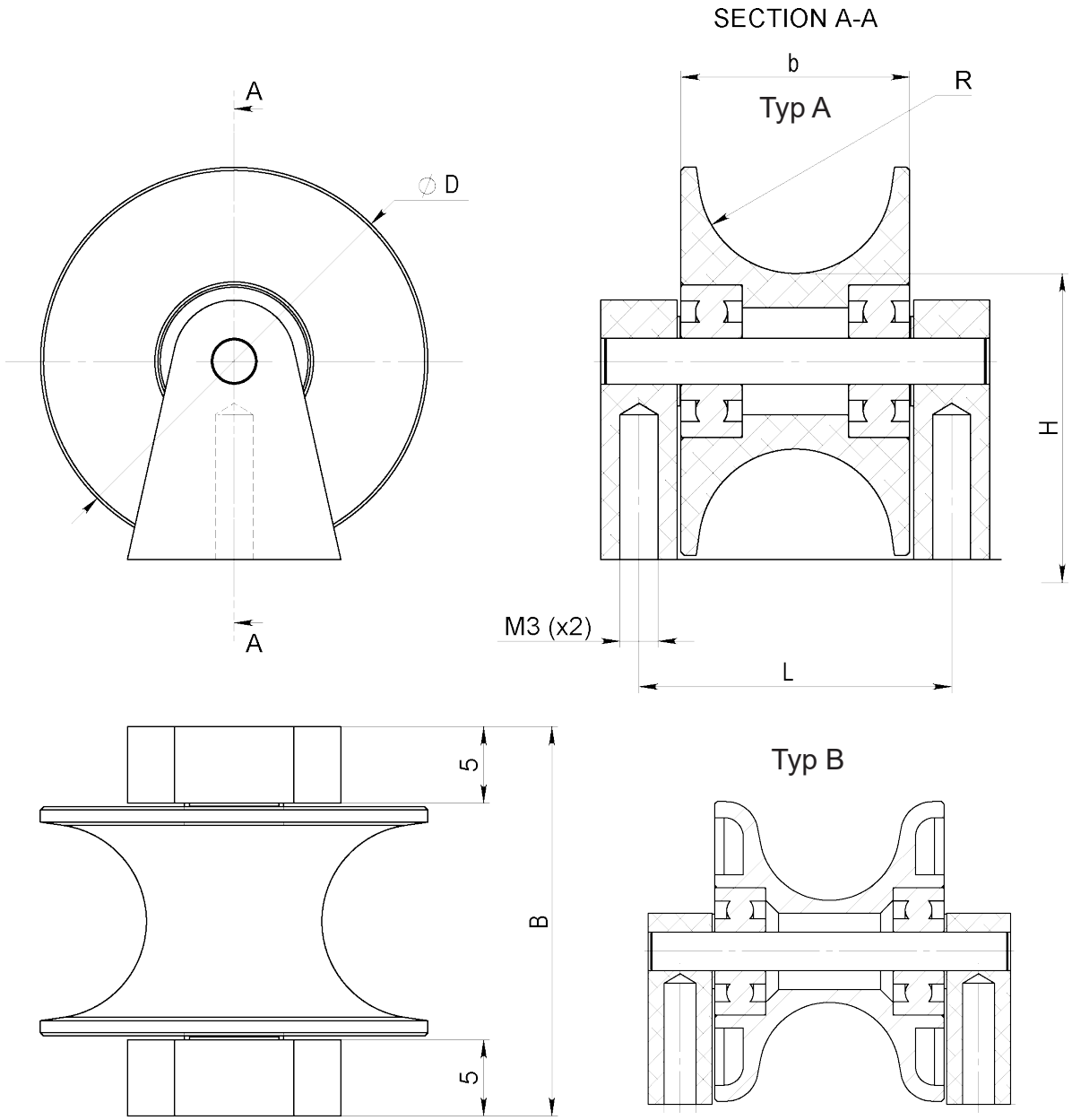


| Article | D | b | B | R | H | L | Typ | Material |
|---|---|---|---|---|---|---|---|---|
| **12810** | 23,5 | 18 | 28,5 | 5,5 | 16 | 23,5 | B | ALU + $Zr_2O_3$ Beschichtung |
| **12780** | 23,5 | 18 | 28,5 | 5,5 | 16 | 23,5 | B | Stahl HRC 55 |
| **17297** | 25.4 | 14.5 | 25.5 | 4.35 | 20.25 | 20.5 | B | Solid $Zr_2O_3$ |
| **12594*** | 25,4 | 15 | 25,5 | 6,35 | 20,25 | 20,5 | A | ALU + $Zr_2O_3$ Beschichtung |

**Zeichnungs Nr. 3-401319-00**

* Stock item

**Subec AB** **Hesselmans Torg 5** **SE- 131 54 Nacka** **Sweden**
**Phone:** **+46-8-88 46 33**
**Fax:** **+46-8-97 76 58**
**Email: info@subec.se**
**Web: www.subec.se**


Copyright © 2023 Subec

# VERSEILBOGEN ZUBEHÖR

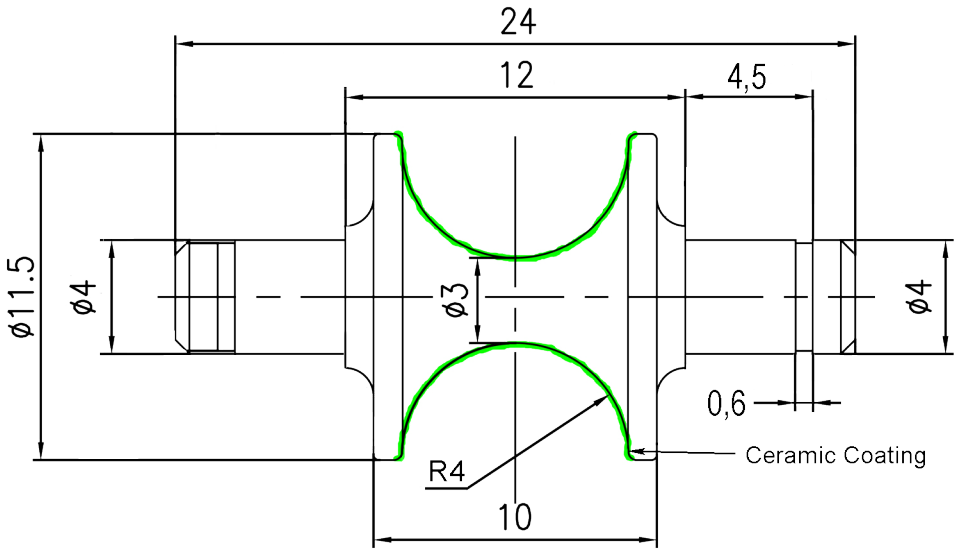


Article: 11743*
Material: ALU

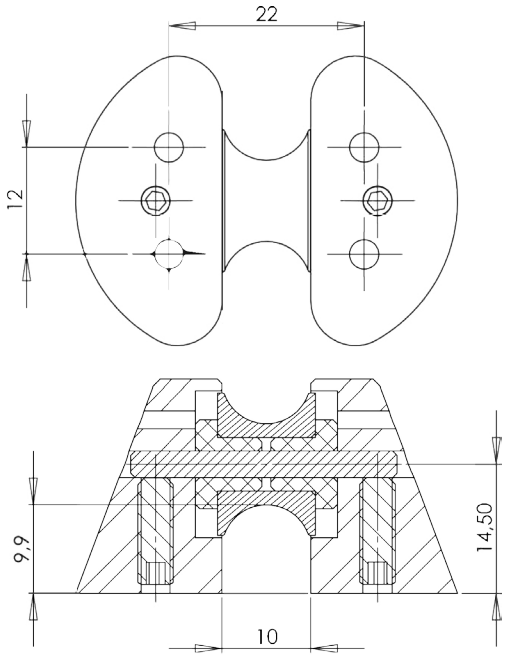


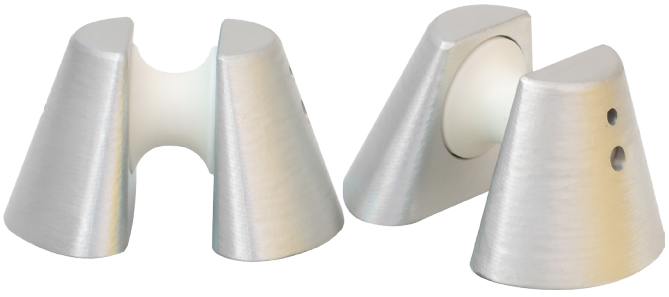

Article: 14233*
Besteht aus Halterung (Article: 08874) und rolle (Article: 08873)

**Mer Information auf Anfrage**

* Stock item

**Subec AB** **Hesselmans Torg 5** **SE- 131 54 Nacka** **Sweden**
**Phone:** **+46-8-88 46 33**
**Fax:** **+46-8-97 76 58**
**Email: info@subec.se**
**Web: www.subec.se**


Copyright © 2023 Subec

# VERSEILBOGEN ZUBEHÖR

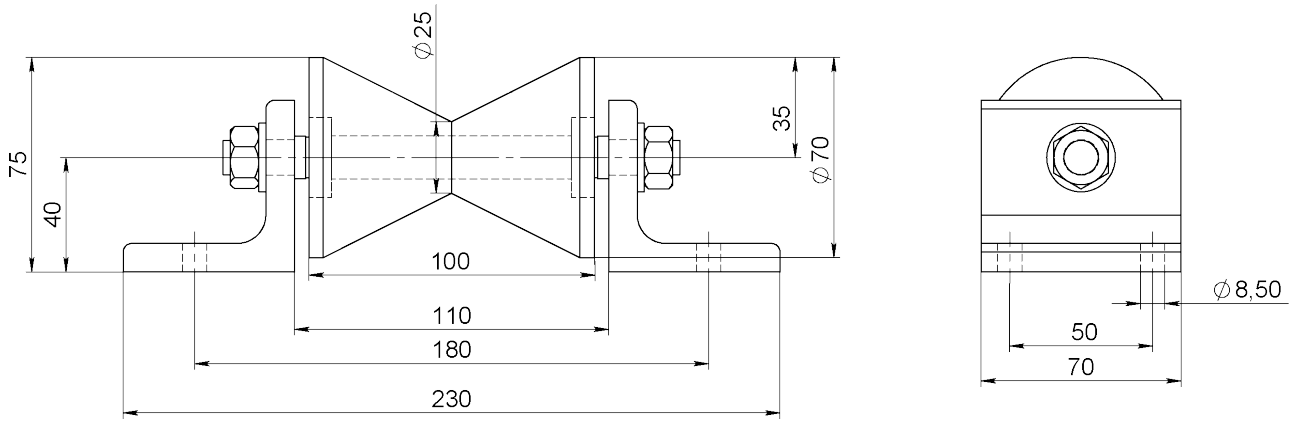


Article: 12274
Material: POM

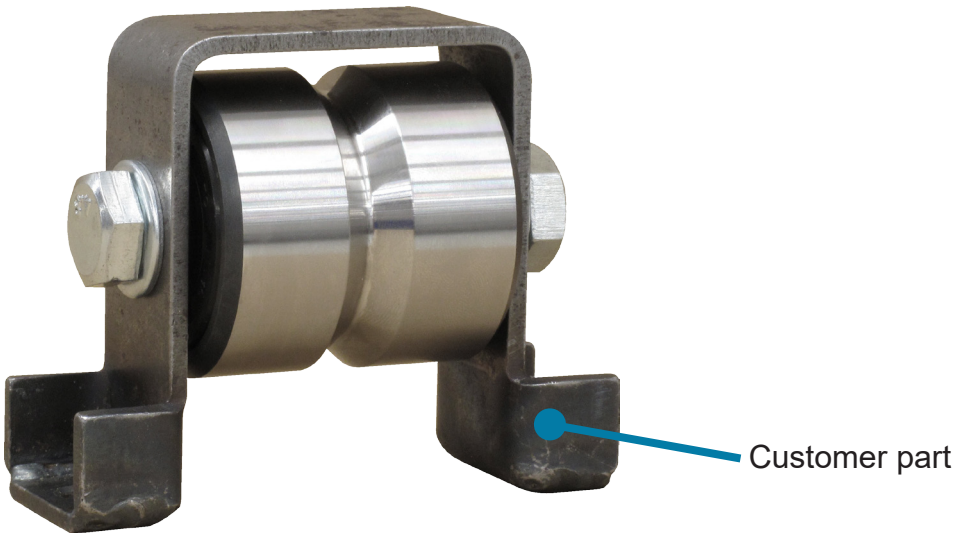


Article: 11164*

**Mer Information auf Anfrage**

* Stock item

**Subec AB** **Hesselmans Torg 5** **SE- 131 54 Nacka** **Sweden**
**Phone:** **+46-8-88 46 33**
**Fax:** **+46-8-97 76 58**
**Email: info@subec.se**
**Web: www.subec.se**


Copyright © 2023 Subec

# KABELSCHÄLKOPF

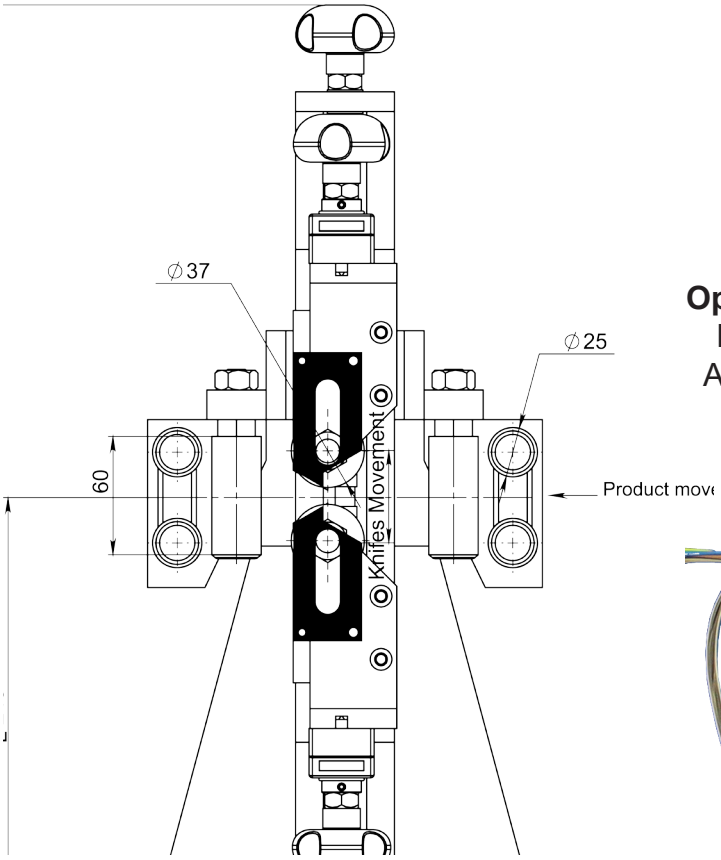


Article: 04677
Ausführung mit zwei verstellbaren Rollenkreuzen, für sehr flexible Kabel wird ein Stahlnippel am Einlauf empfohlen, siehe rechts.

Article: 06521
Kabelschlitzkopf, beidseitig justierbar

**Option:** Auslauf Rollenkreuz Article: 02247

**Option:** Einlauf Stahlnippel Article: 06523

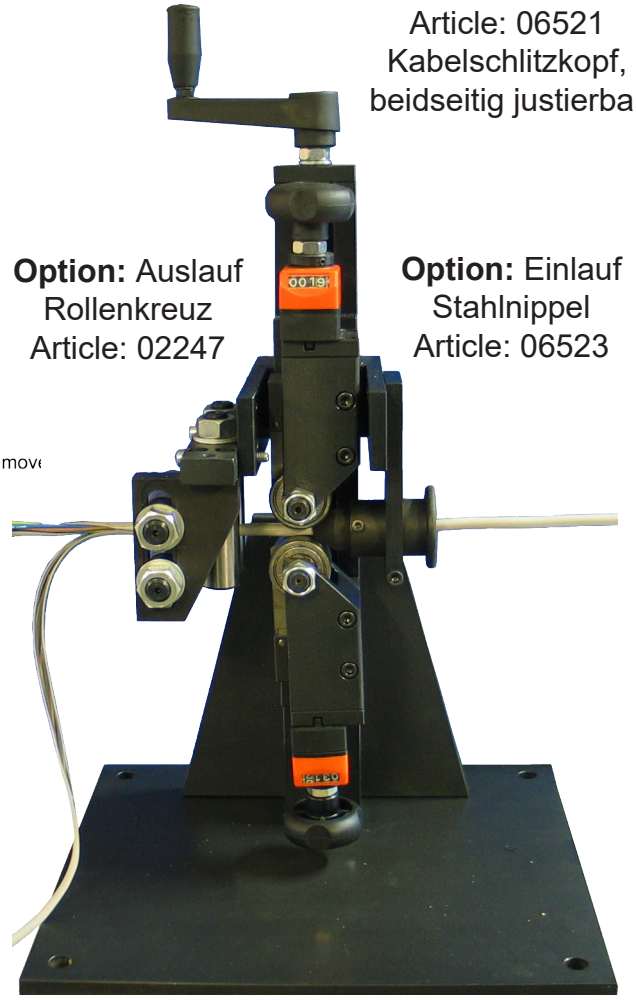

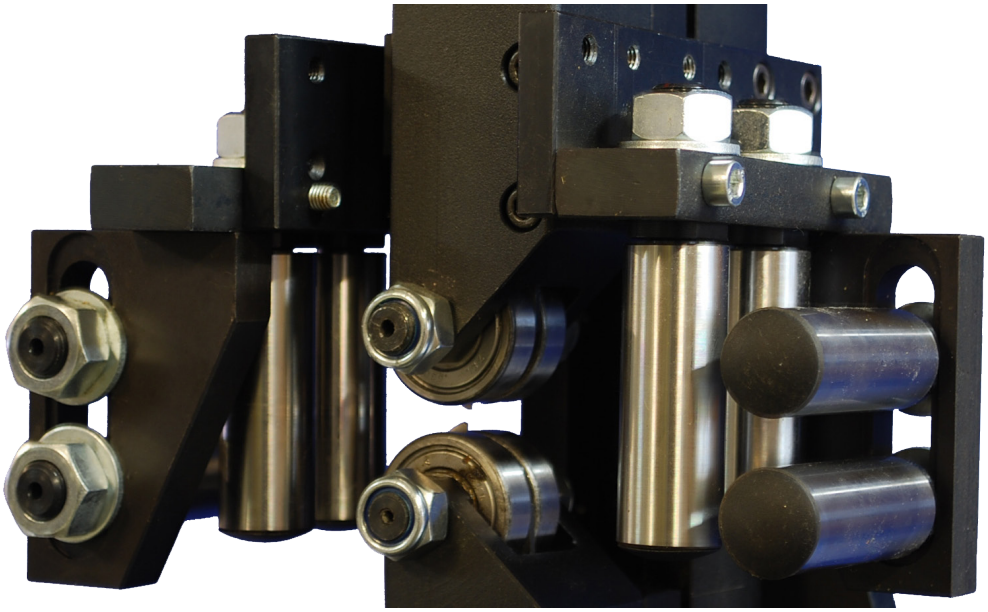

Article 02247
Für steife Kabel können zwei verstellbare Rollenkreuze verwendet werden.

**Zeichnungs Nr. 3-400767-00**

**Subec AB** **Hesselmans Torg 5** **SE- 131 54 Nacka** **Sweden**
**Phone:** **+46-8-88 46 33**
**Fax:** **+46-8-97 76 58**
**Email: info@subec.se**
**Web: www.subec.se**


Copyright © 2023 Subec

# SCHÄLKOPFBAUSATZ

**Schlitzblock, ein Paar**
Article: 05481*




**Schlitzblöcke auf zentrischer Führung** Article: 05485*
Gewicht: 3,28kg

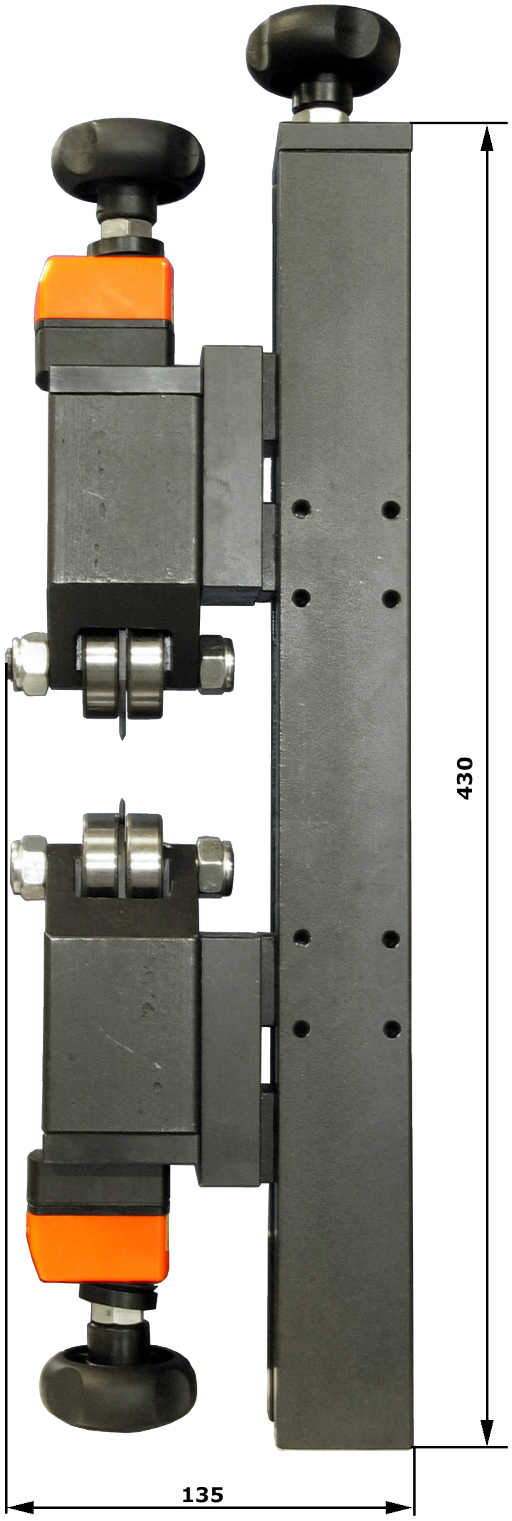


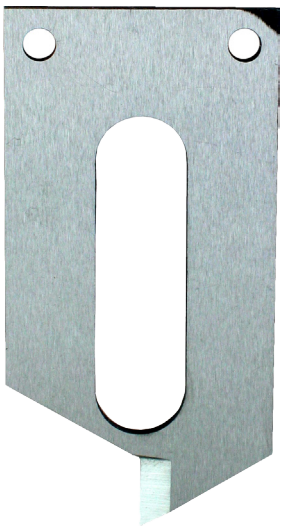

**Schlitzmesser**
Article: 05082*

**Zeichnungs Nr. 3-400767-00**

* Stock item

Subec AB Hesselmans Torg 5 SE- 131 54 Nacka Sweden
Phone: +46-8-88 46 33
Fax: +46-8-97 76 58
Email: info@subec.se
Web: www.subec.se


Copyright © 2023 Subec

# KABELSCHÄLER FÜR FLACHE UND RUNDE PRODUKTE

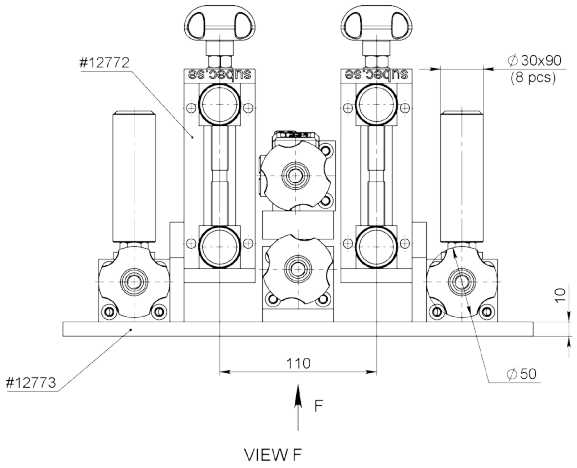


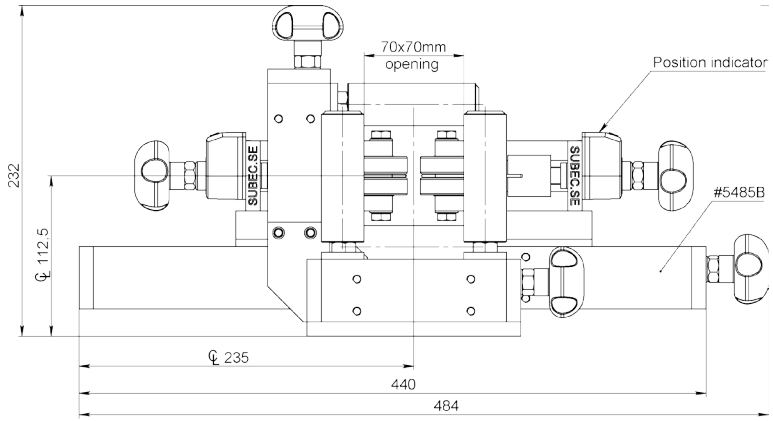


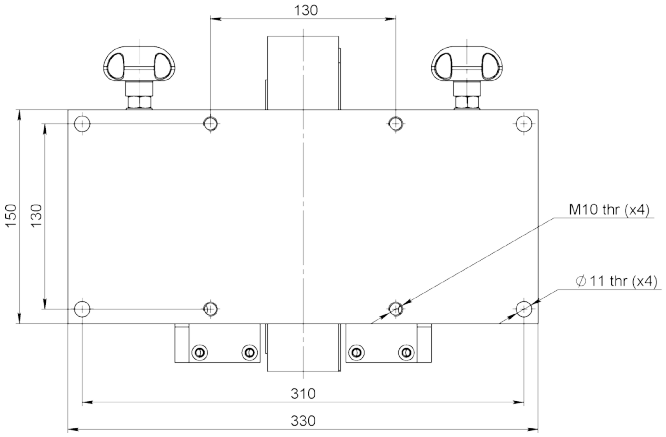


Article: 12726

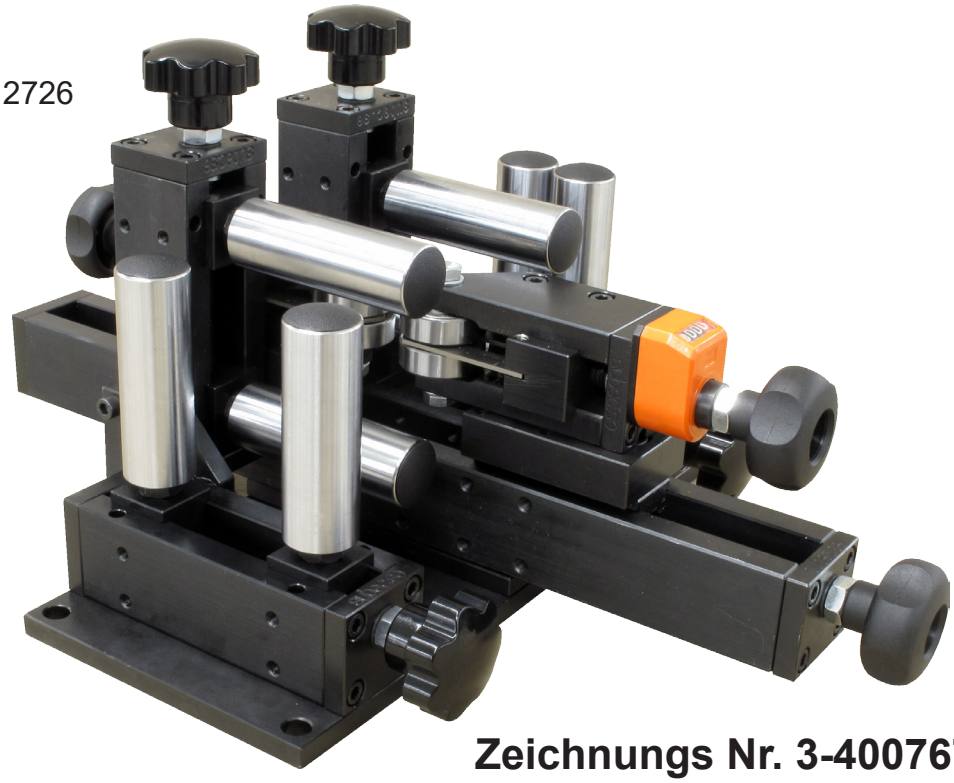

**Zeichnungs Nr. 3-400767-00**


| | | | | |
|---|---|---|---|---|
| **Subec AB** | **Hesselmans Torg 5**<br>**SE- 131 54 Nacka**<br>**Sweden** | **Phone:**<br>**Fax:** | **+46-8-88 46 33**<br>**+46-8-97 76 58** | **Email: info@subec.se**<br>**Web: www.subec.se** |



Copyright © 2023 Subec

# KABELSCHÄLER MIT FÜHRUNGSNIPPEL

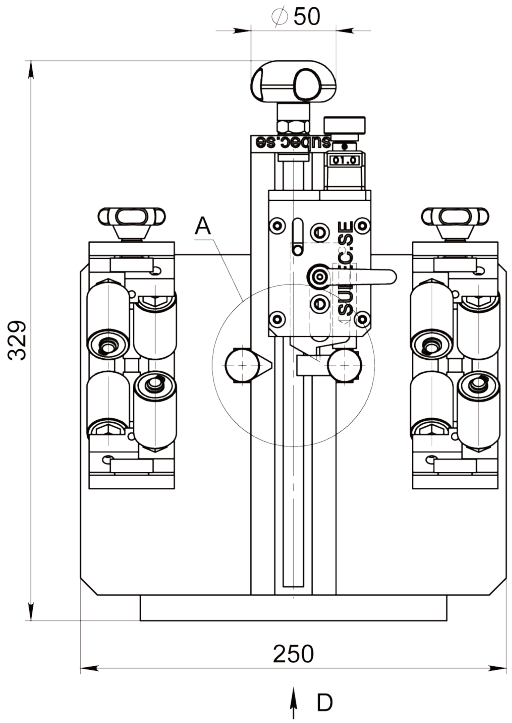


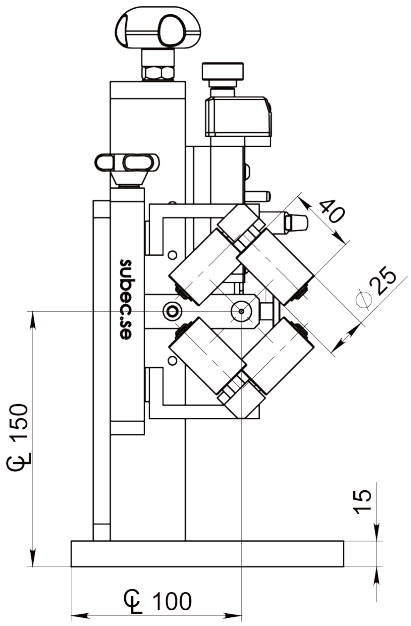


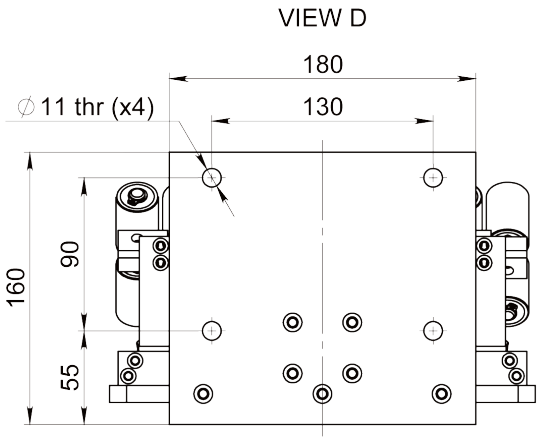


**Note:**
Verstellbare Rollenkreuze in verschiedenen Ausführungen sind erhältlich.

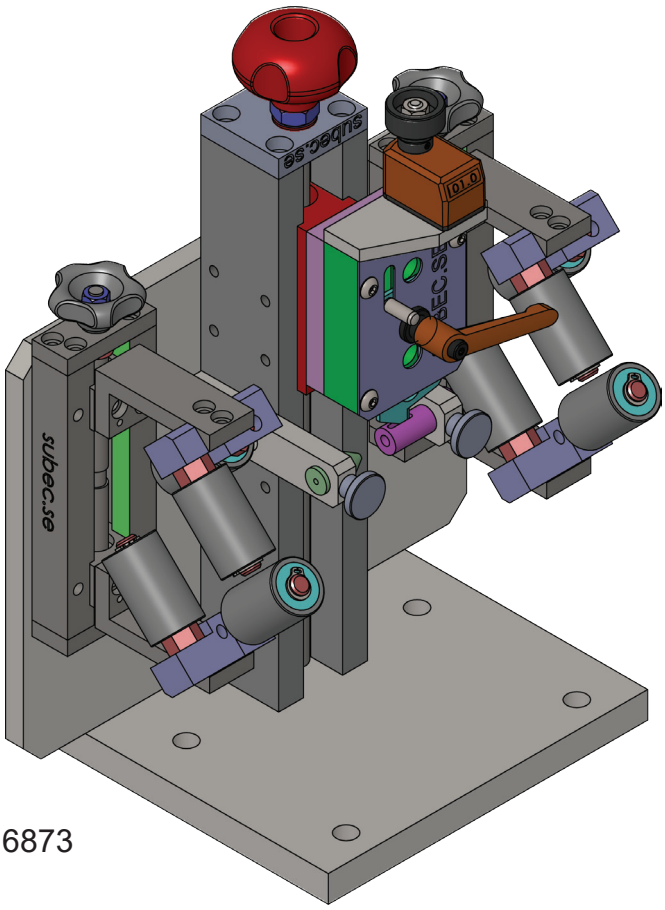

Article: 16873

**Zeichnungs Nr. 3-400767-00**


| | | | | |
|---|---|---|---|---|
| Subec AB | Hesselmans Torg 5<br>SE- 131 54 Nacka<br>Sweden | Phone:<br>Fax: | +46-8-88 46 33<br>+46-8-97 76 58 | Email: info@subec.se<br>Web: www.subec.se |



Copyright © 2023 Subec

# KABELMANTELSCHÄLER & ABZUG

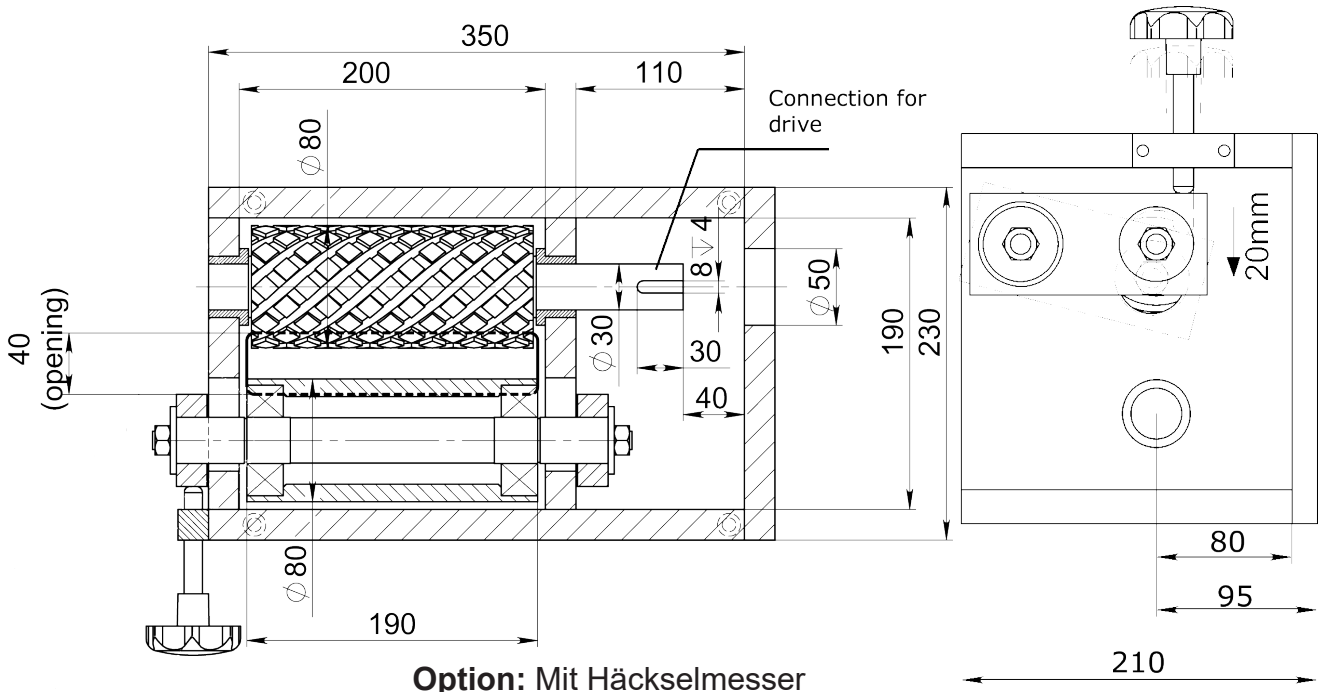


**Option:** Mit Häckselmesser
Article: 07692
Gewicht: 90kg

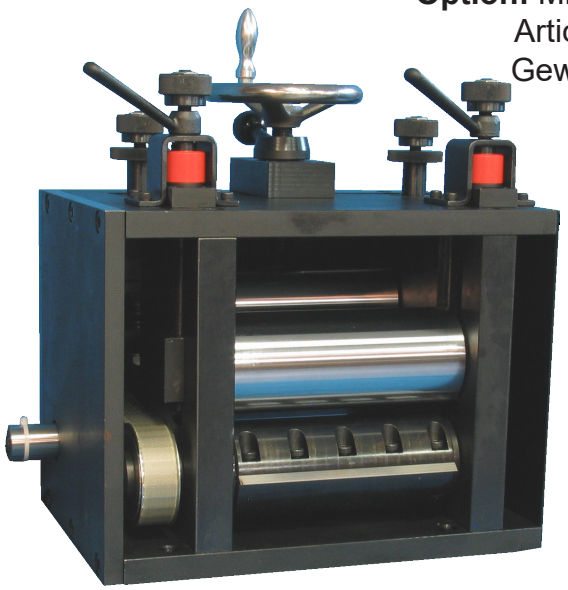

**Aufbausbeispiel**



Article: 07037
Gewicht: 64kg



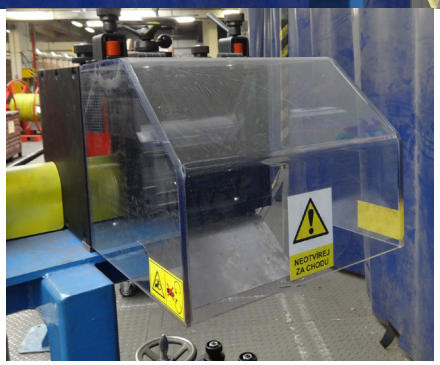

**Zeichnungs Nr. 3-400904-00**

**Subec AB** **Hesselmans Torg 5** **SE- 131 54 Nacka** **Sweden** **Phone:** **+46-8-88 46 33** **Fax:** **+46-8-97 76 58** **Email: info@subec.se** **Web: www.subec.se**


Copyright © 2023 Subec

# KABELMANTELSCHÄLER & ABZUG

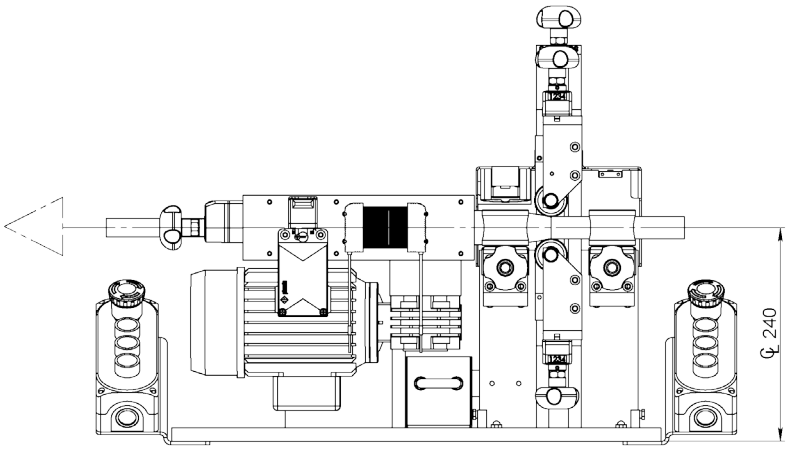


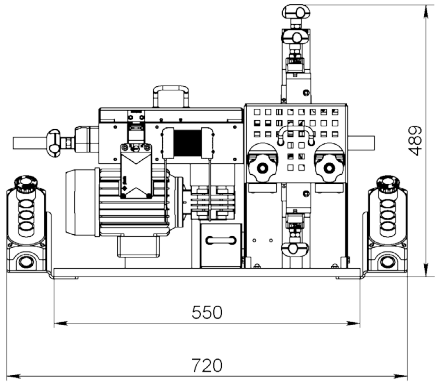


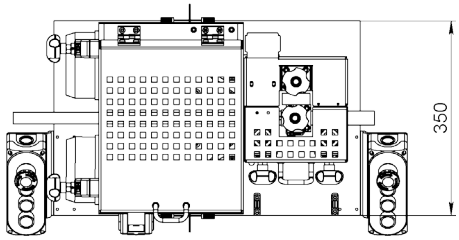


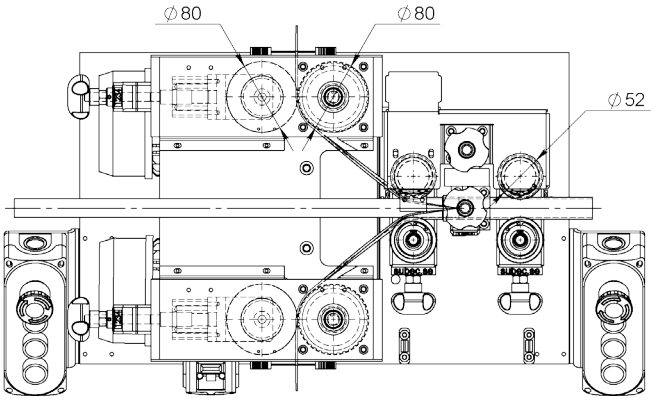


Article: 12587

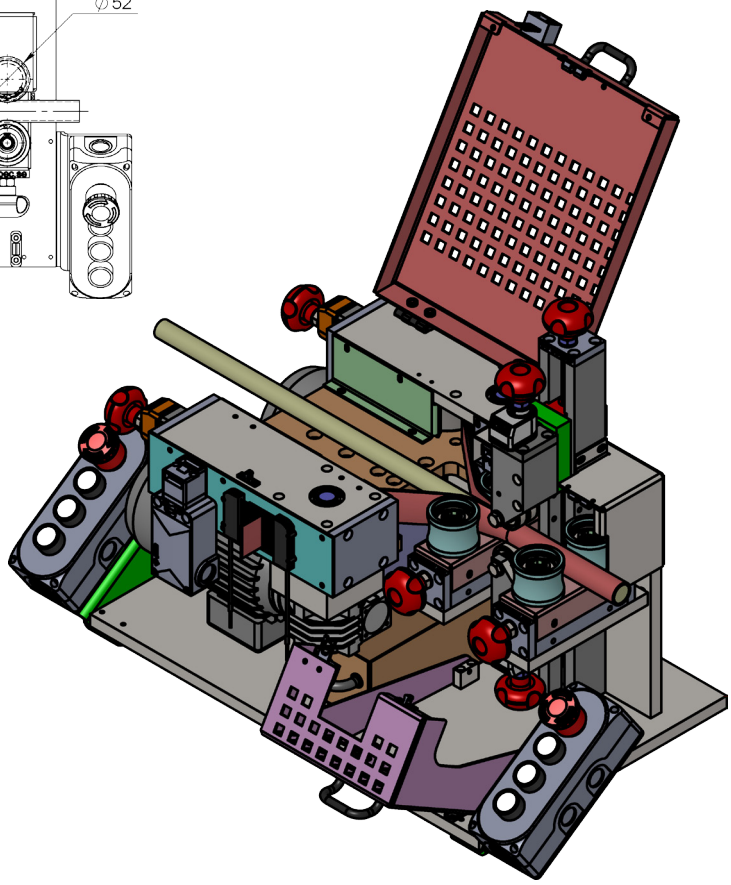

Für mehr Information sehen Sie bitte folgenden Video: https://www.youtube.com/watch?v=ppLh3YGGEFI

**Zeichnungs Nr. 9-100003-01**

**Subec AB** **Hesselmans Torg 5** **SE- 131 54 Nacka** **Sweden**
**Phone:** **+46-8-88 46 33**
**Fax:** **+46-8-97 76 58**
**Email: info@subec.se**
**Web: www.subec.se**


Copyright © 2023 Subec

# KABELMANTELSCHÄLER/SCHNEIDER & ABZUG

Produktabmessung: 2-30mm

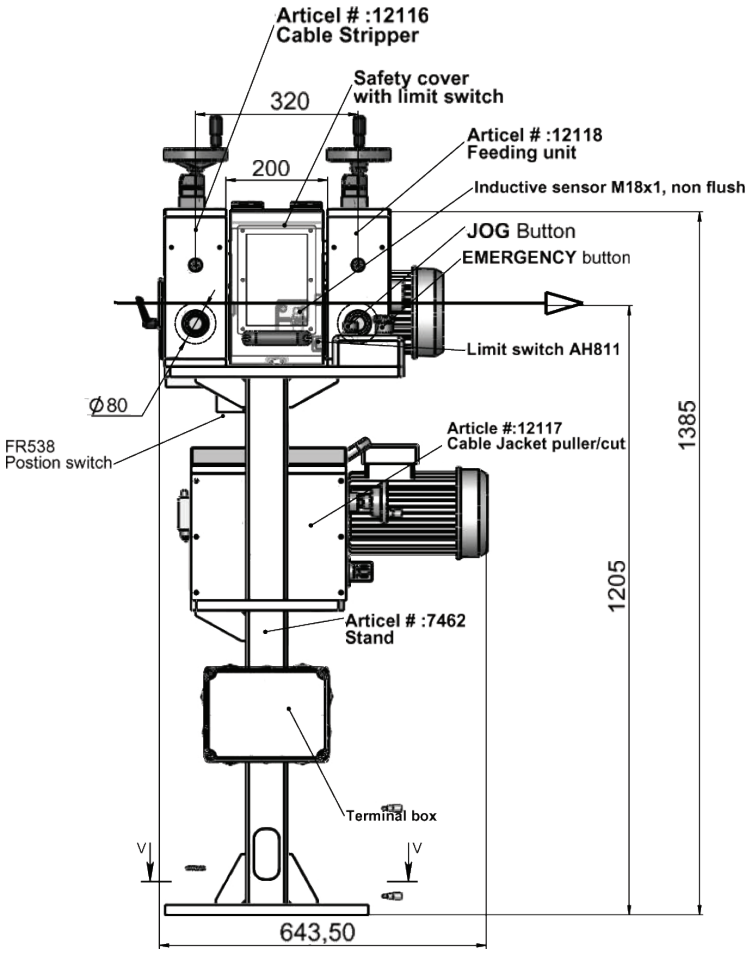


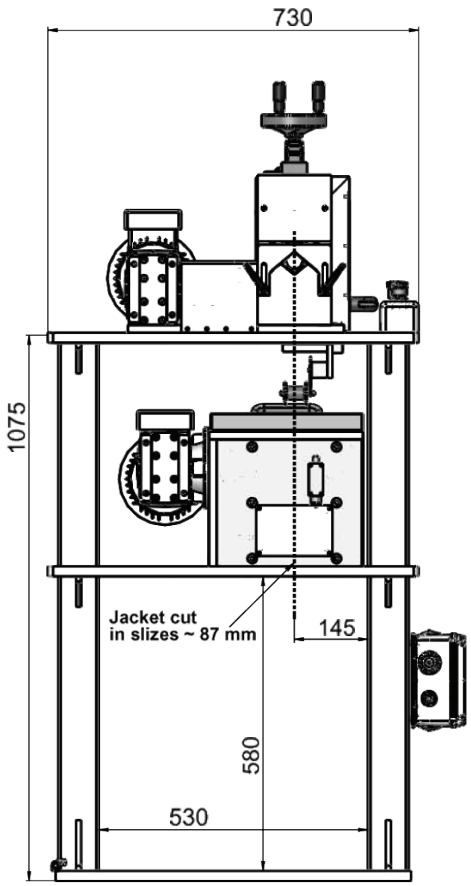


Article: 12307

**Info:** Die Schneidemesser befinden sich genau zwischen zwei Führungsrollen und die Messertiefe zum Kabel ist über kleine Handräder individuell einstellbar. Eine Tiefenanzeige gibt die Einstellung vor.

Die oberen und unteren Schneidmesserblöcke können beim Einfädeln des Produkts über ein Handrad symmetrisch geöffnet werden.




**Zeichnungs Nr. 3-401327-00**

**Subec AB** **Hesselmans Torg 5** **SE- 131 54 Nacka** **Sweden**
**Phone:** **+46-8-88 46 33**
**Fax:** **+46-8-97 76 58**
**Email: info@subec.se**
**Web: www.subec.se**


Copyright © 2023 Subec

# KABELSCHERE

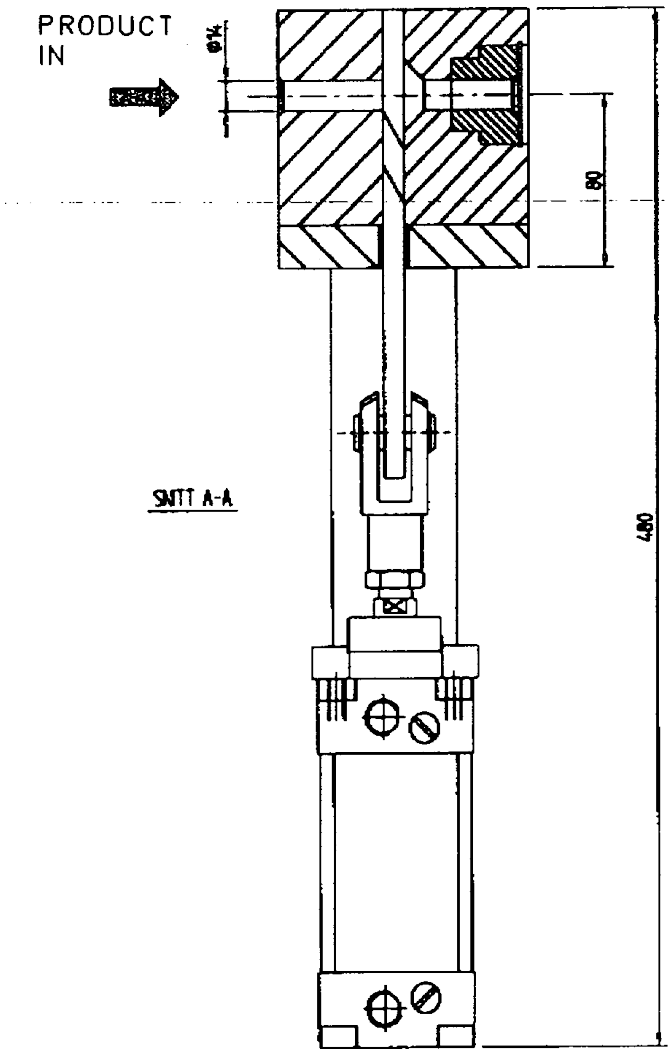


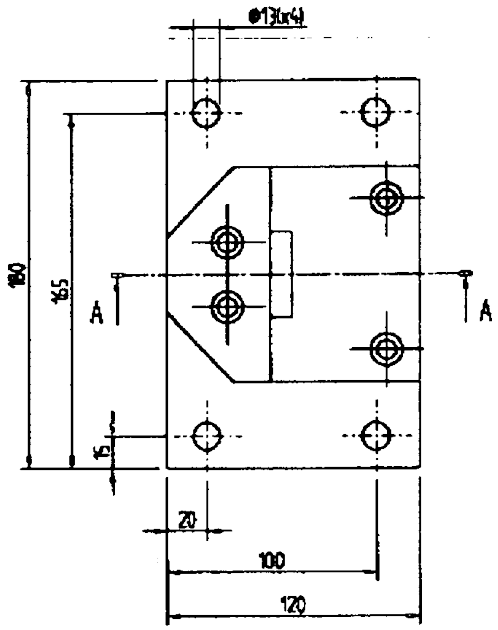


Article: 8188

## Zeichnungs Nr. 3-400450-00


| | | | | |
|---|---|---|---|---|
| Subec AB | Hesselmans Torg 5<br>SE- 131 54 Nacka<br>Sweden | Phone:<br>Fax: | +46-8-88 46 33<br>+46-8-97 76 58 | Email: info@subec.se<br>Web: www.subec.se |



Copyright © 2023 Subec

# VERSCHIEDENE SCHNEIDMESSER

## Untermesser - Typ FL (freelocking)

Drawing No. 3-400789-00

| D | d | S |
|---|---|---|
| 46 | 25 | 5-8-10-15-20 |
| 50 | 25 | 5-8-10-15-20 |
| 60 | 30 | 5-8-10-15-20 |
| 75 | 60 | 5-8-10-15-20 |
| 77 | 45 | 5-8-10-15-20 |
| 77 | 60 | 5-8-10-15-20 |
| 80 | 60 | 5-8-10-15-20 |
| 82 | 60 | 5-8-10-15-20 |
| 90 | 60 | 5-8-10-15-20 |
| 105 | 50 | 5-8-10-15-20 |
| 105 | 60 | 5-8-10-15-20 |
| 105 | 80 | 5-8-10-15-20 |
| 105 | 90 | 5-8-10-15-20 |
| 130 | 100 | 10-15-20-25-30 |
| 160 | 120 | 10-15-20-25-30 |
| 200 | 160 | 10-15-20-25-30 |

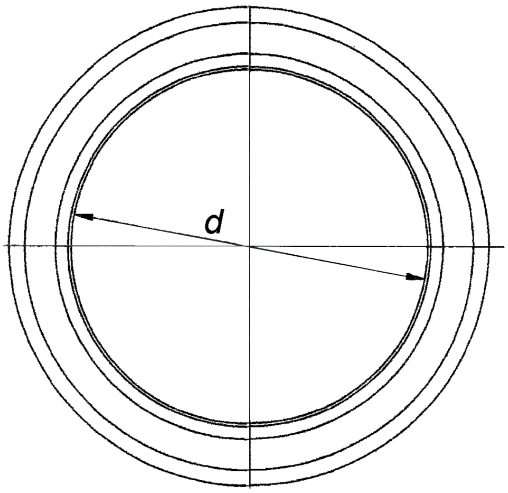


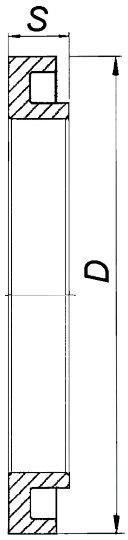




## Untermesser Typ SL (selflocking)

Drawing No. 3-400790-00

| D | d | S |
|---|---|---|
| 46 | 25 | 10-15-20 |
| 50 | 25 | 10-15-20 |
| 60 | 30 | 10-15-20 |
| 75 | 45 | 10-15-20 |
| 77 | 45 | 10-15-20 |
| 80 | 60 | 10-15-20 |
| 82 | 60 | 10-15-20 |
| 90 | 60 | 10-15-20 |
| 105 | 50 | 10-15-20 |
| 105 | 60 | 10-15-20 |
| 105 | 80 | 10-15-20 |
| 105 | 90 | 10-15-20 |

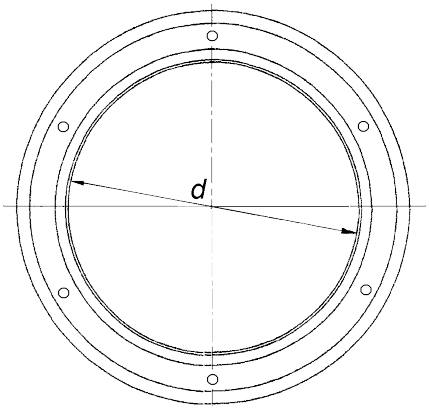


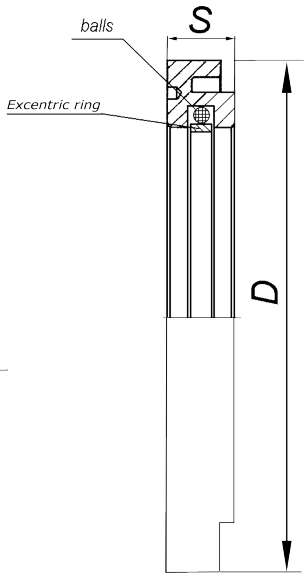


Subec AB Hesselmans Torg 5 SE- 131 54 Nacka Sweden
Phone: +46-8-88 46 33
Fax: +46-8-97 76 58
Email: info@subec.se
Web: www.subec.se


Copyright © 2023 Subec

# VERSCHIEDENE SCHNEIDMESSER

## Kreismesser - Form 1

Drawing No. 3-400792-00

| D | d | S |
|---|---|---|
| 62 | 40 | 1,2 |
| 65 | 40 | 1 |
| 72 | 50 | 0,8-1 |
| 75 | 45 | 1,2 |
| 75 | 50 | 1 |
| 90 | 60 | 0,8-1,2 |
| 100 | 70 | 0,8-1,2 |
| 100 | 66 | 0,8 |
| 105 | 65 | 0,8-1-1,2 |
| 105 | 70 | 1,2 |
| 105 | 75 | 0,8-0,9-1-1,2 |
| 108 | 65 | 1,2 |
| 108 | 82 | 1,2 |
| 105,6 | 81,05 | 1,24 |
| 130 | 70 | 1,5-1,8 |
| 130 | 80 | 1,5-1,8 |
| 130 | 100 | 1,2-1,5 |
| 135 | 100 | 1,5-1,8 |
| 140 | 70 | 1,8-2,5-3 |
| 150 | 70 | 2-2,5 |
| 150 | 80 | 2-2,5 |
| 150 | 90 | 3,5 |
| 175 | 70 | 2,2 |
| 180 | 70 | 2,5-3,7 |
| 200 | 80 | 4 |

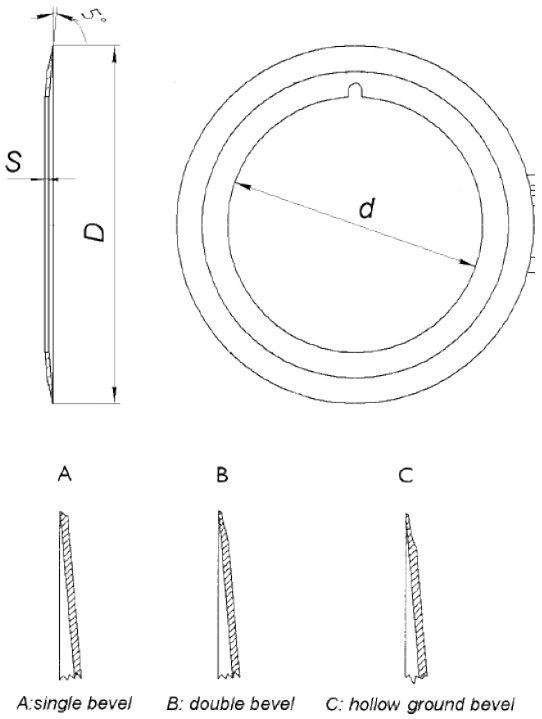


## Kreismesser mit Bajonettnut - Form 2

Drawing No. 3-400791-00

| D | d | S |
|---|---|---|
| 64,3 | 40 | 1-1,2 |
| 105 | 65 | 1,2 |
| 108 | 65 | 1,2 |
| 130 | 80 | 1,5 |

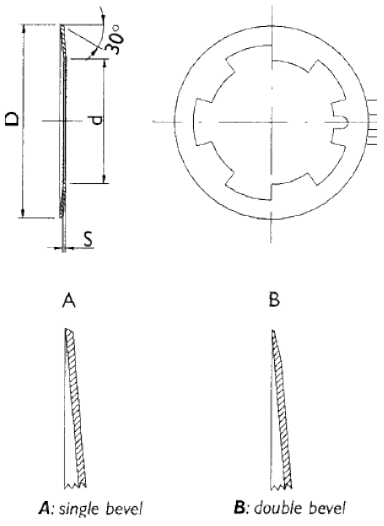


Subec AB Hesselmans Torg 5 SE- 131 54 Nacka Sweden
Phone: +46-8-88 46 33
Fax: +46-8-97 76 58
Email: info@subec.se
Web: www.subec.se


Copyright © 2023 Subec

# FÜHRUNG FÜR DRUCKER, PHG

**Info:** Schnellpositionierung des Druckers in der Y und Z Achse (kartetisches Koordinatensystem).

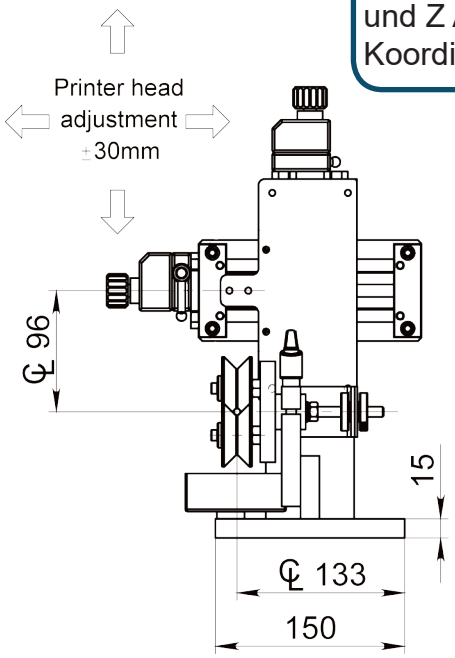


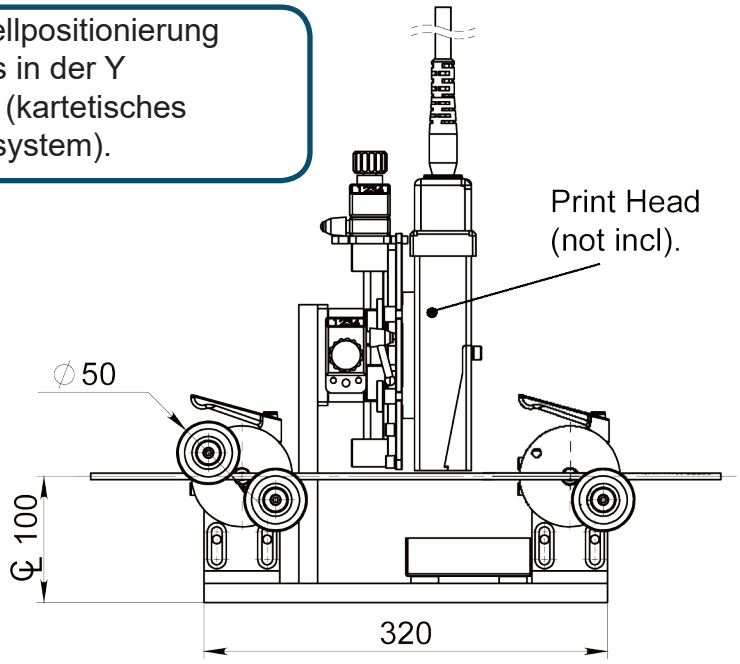


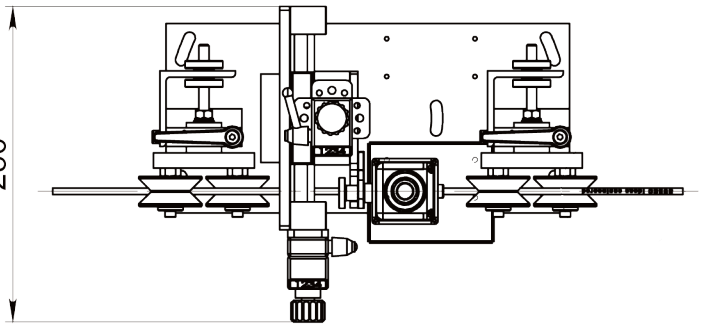


Article: 13716

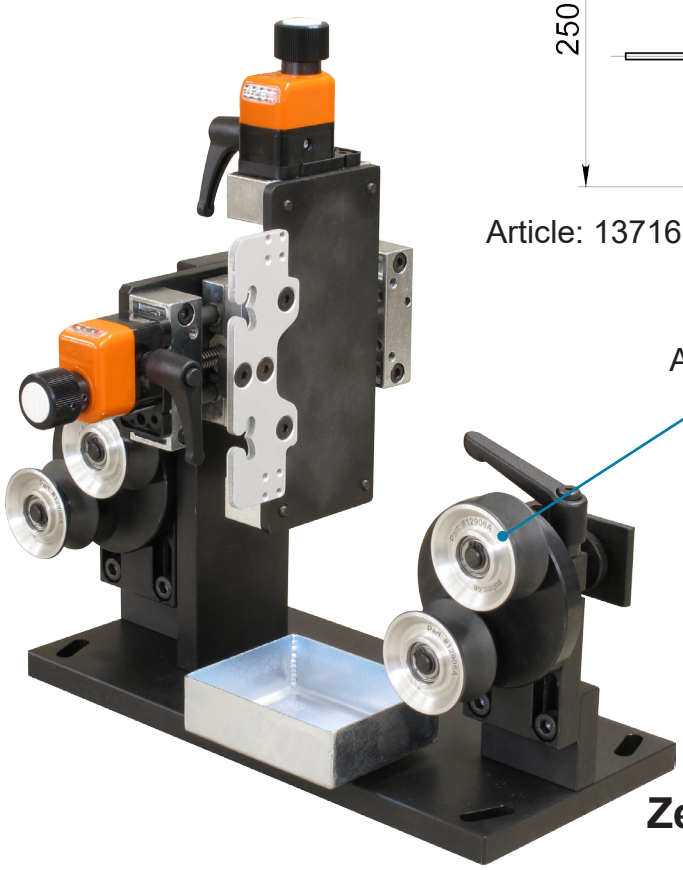


**Info:** Zubehör für Tintenstrahldrucker.

Durch den gesamten Druckprozess genau ausgerichtete Produkte.

**Zeichnungs Nr. 3-401289-00**

**Subec AB** **Hesselmans Torg 5** **SE- 131 54 Nacka** **Sweden** **Phone:** **+46-8-88 46 33** **Fax:** **+46-8-97 76 58** **Email: info@subec.se** **Web: www.subec.se**


Copyright © 2023 Subec

# FÜHRUNG FÜR DRUCKER, PHG

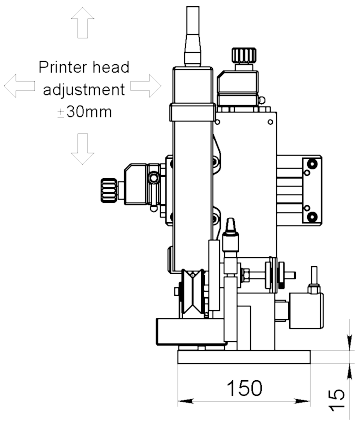


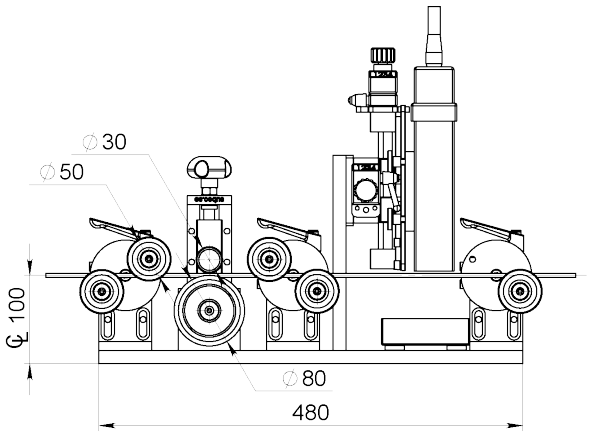


DETAIL A
SCALE 1 : 2

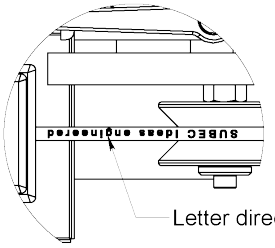


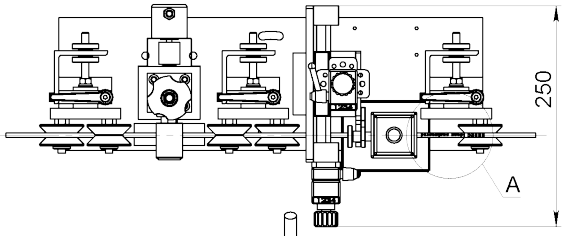


**Option:** Stativ
Article: 04880
Gewicht: 15,5kg

Article: 11417A

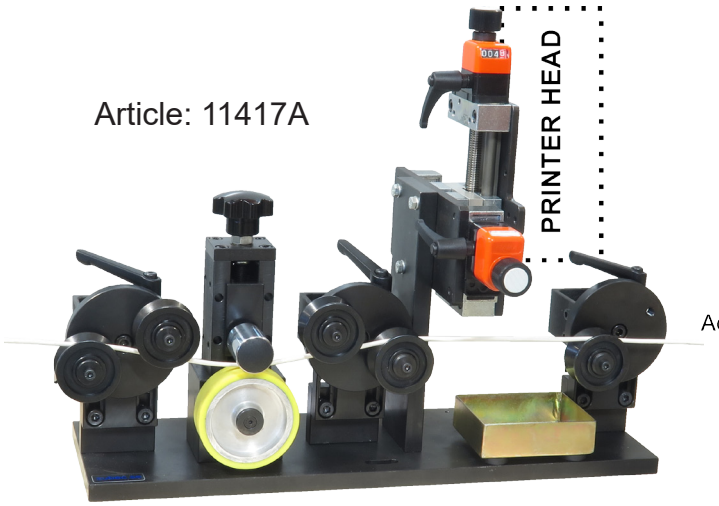


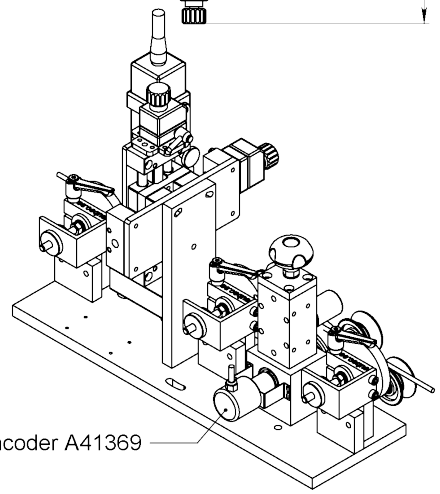


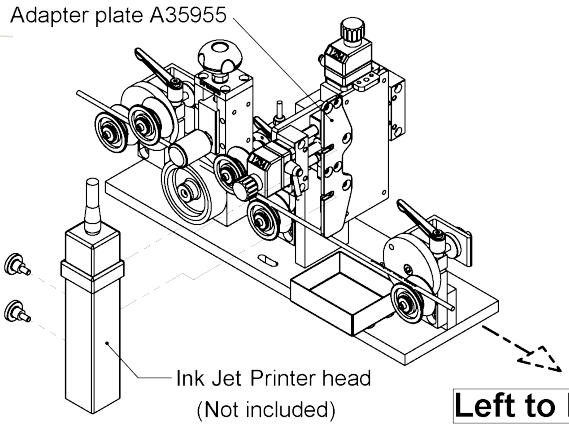


**Info:** Zubehör für Tintenstrahldrucker.

Durch den gesamten Druckprozess genau ausgerichtete Produkte.

**Zeichnungs Nr. 3-401289-00**

**Subec AB** **Hesselmans Torg 5** **SE- 131 54 Nacka** **Sweden**
**Phone:** **+46-8-88 46 33**
**Fax:** **+46-8-97 76 58**
**Email: info@subec.se**
**Web: www.subec.se**


Copyright © 2023 Subec

# FÜHRUNG FÜR DRUCKER, PHG

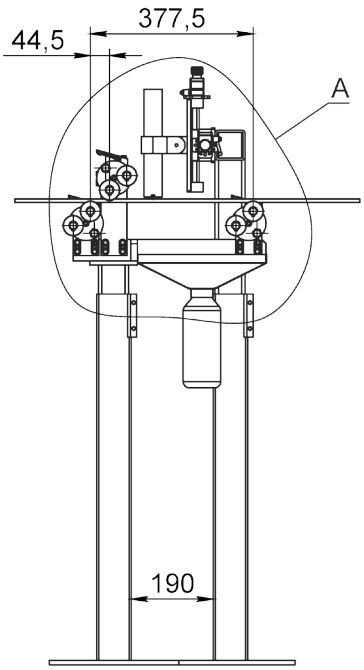


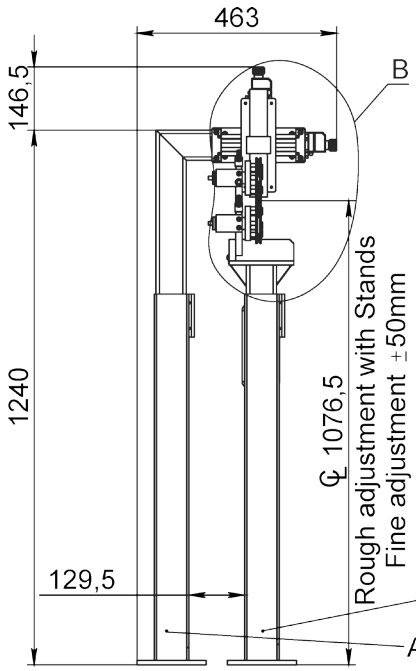


DETAIL B
SCALE 2 : 15

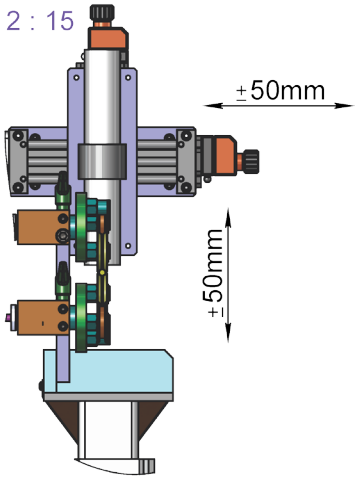


DETAIL A
SCALE 2 : 15

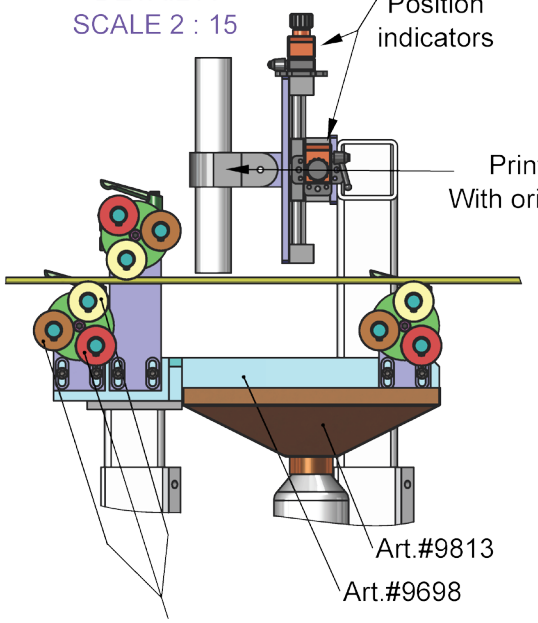


Various pulleys with different grooves are available

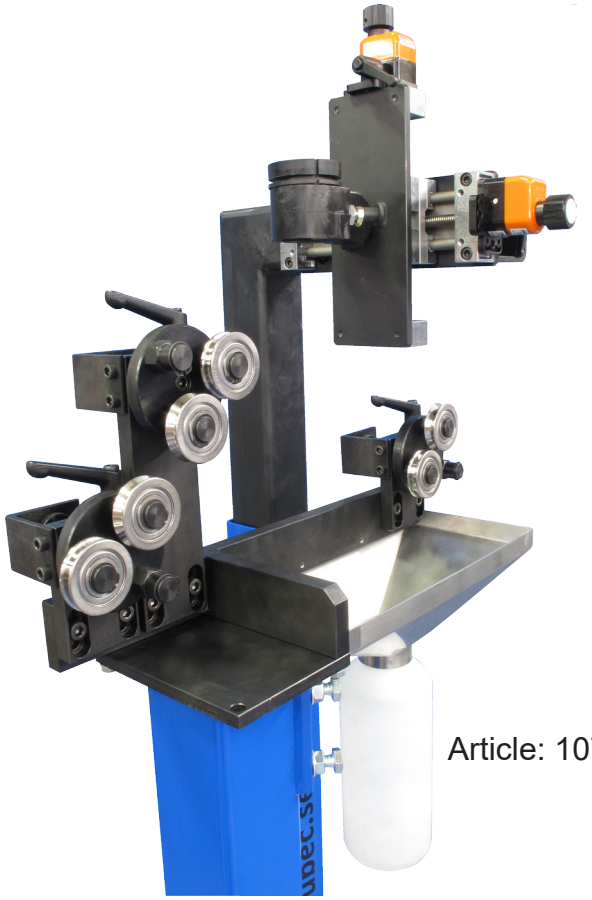

Article: 10760

**Zeichnungs Nr. 3-401257-00**


| | | | | |
|---|---|---|---|---|
| **Subec AB** | **Hesselmans Torg 5**<br>**SE- 131 54 Nacka**<br>**Sweden** | **Phone:**<br>**Fax:** | **+46-8-88 46 33**<br>**+46-8-97 76 58** | **Email: info@subec.se**<br>**Web: www.subec.se** |



Copyright © 2023 Subec

# FÜHRUNG FÜR DRUCKER, PHG

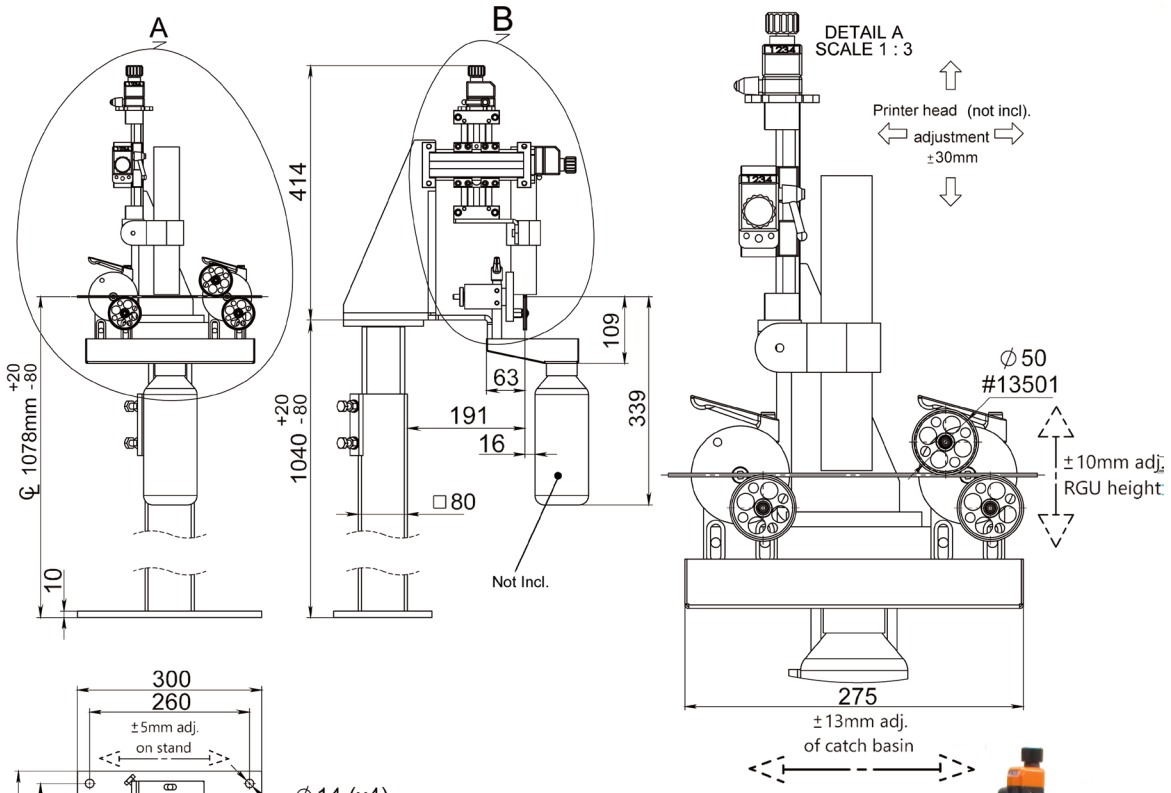


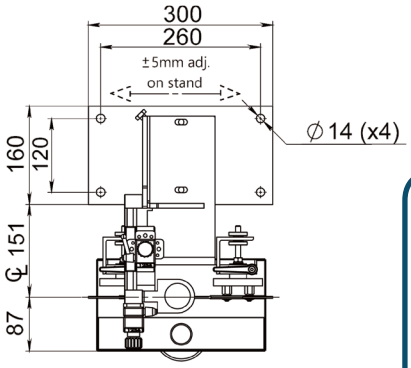


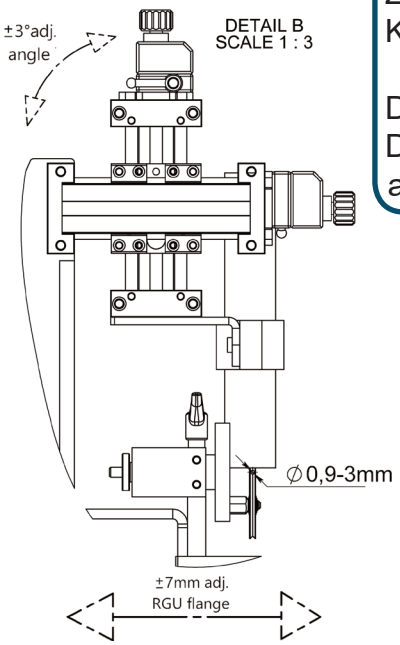


**Info:** Zubehör für Tintenstrahldrucker.

Schnellpositionierung des Druckers in der Y und Z Achse (kartetisches Koordinatensystem).

Durch den gesamten Druckprozess genau ausgerichtete Produkte.




Article: 13274

**Zeichnungs Nr. 3-401376-00**

**Subec AB** **Hesselmans Torg 5** **SE- 131 54 Nacka** **Sweden**
**Phone:** **+46-8-88 46 33**
**Fax:** **+46-8-97 76 58**
**Email: info@subec.se**
**Web: www.subec.se**


Copyright © 2023 Subec

# FÜHRUNG FÜR DRUCKER, PHG

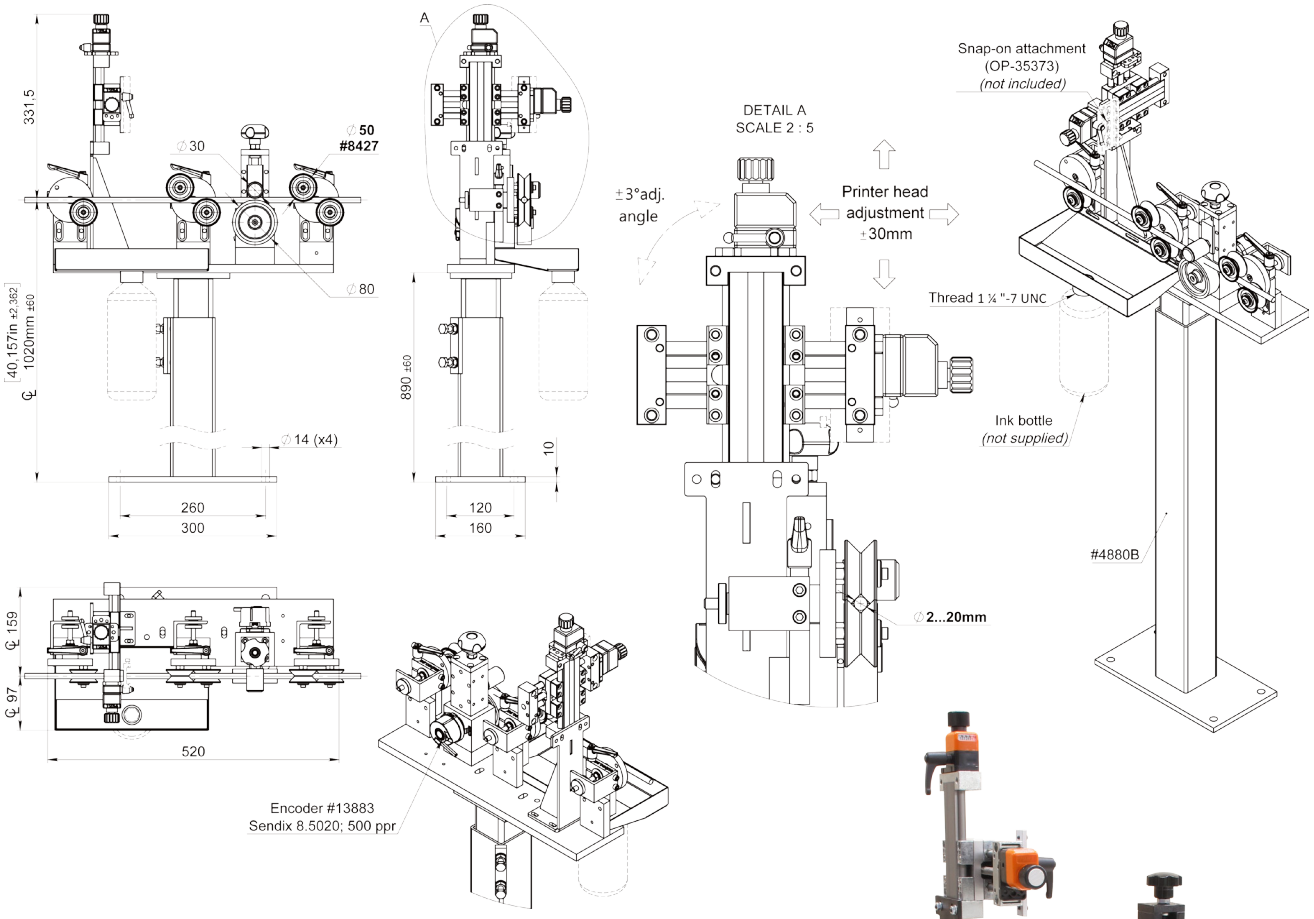





Auch erhältlich mit Rad
(article 13501)

Article: 15492

**Zeichnungs Nr. 3-401376-00**


| | | | | |
|---|---|---|---|---|
| **Subec AB** | **Hesselmans Torg 5**<br>**SE- 131 54 Nacka**<br>**Sweden** | **Phone:**<br>**Fax:** | **+46-8-88 46 33**<br>**+46-8-97 76 58** | **Email: info@subec.se**<br>**Web: www.subec.se** |



Copyright © 2023 Subec

# FÜHRUNG FÜR DRUCKER, PHG

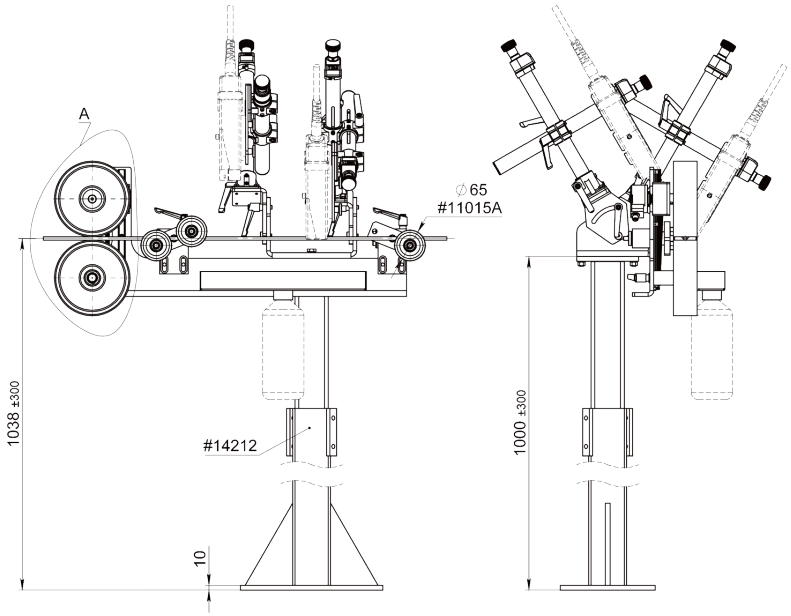


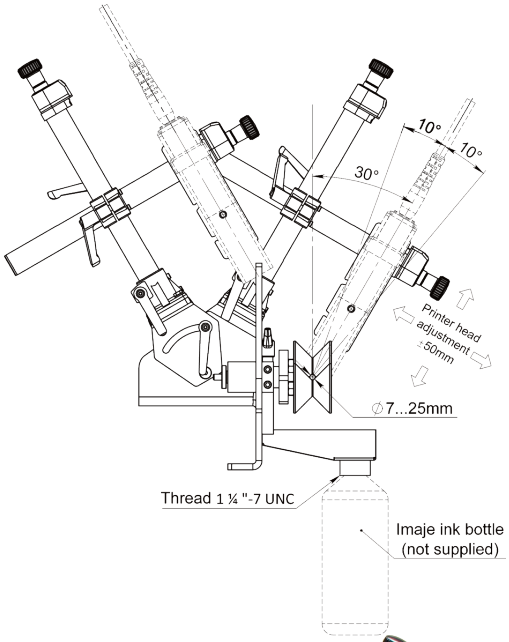


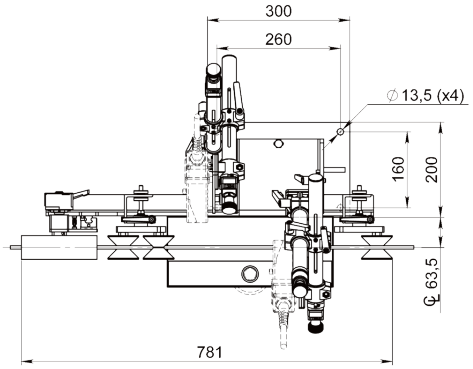


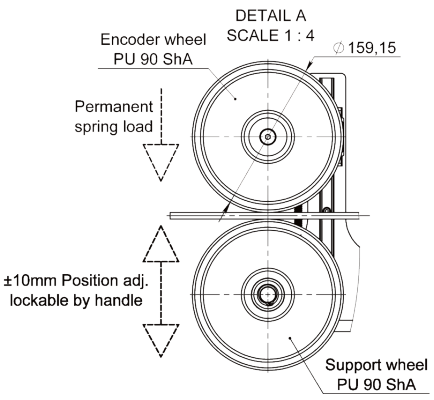





Article: 15389

**Zeichnungs Nr. 3-401376-00**


| | | | | |
|---|---|---|---|---|
| **Subec AB** | **Hesselmans Torg 5**<br>**SE- 131 54 Nacka**<br>**Sweden** | **Phone:**<br>**Fax:** | **+46-8-88 46 33**<br>**+46-8-97 76 58** | **Email: info@subec.se**<br>**Web: www.subec.se** |



Copyright © 2023 Subec

# KUNDE ANGEPASST FÜHRUNG FÜR DRUCKER, PHG




Article: 14136 (PHG), 14135 (Stativ), 0811A (Rollenrichtgerät)
PHG in kombination mit Rollenrichtgerät auf verstellbarem Stativ.

Subec AB
Hesselmans Torg 5
SE- 131 54 Nacka
Sweden
Phone: +46-8-88 46 33
Fax: +46-8-97 76 58
Email: info@subec.se
Web: www.subec.se


Copyright © 2023 Subec

# KABELKLEMME

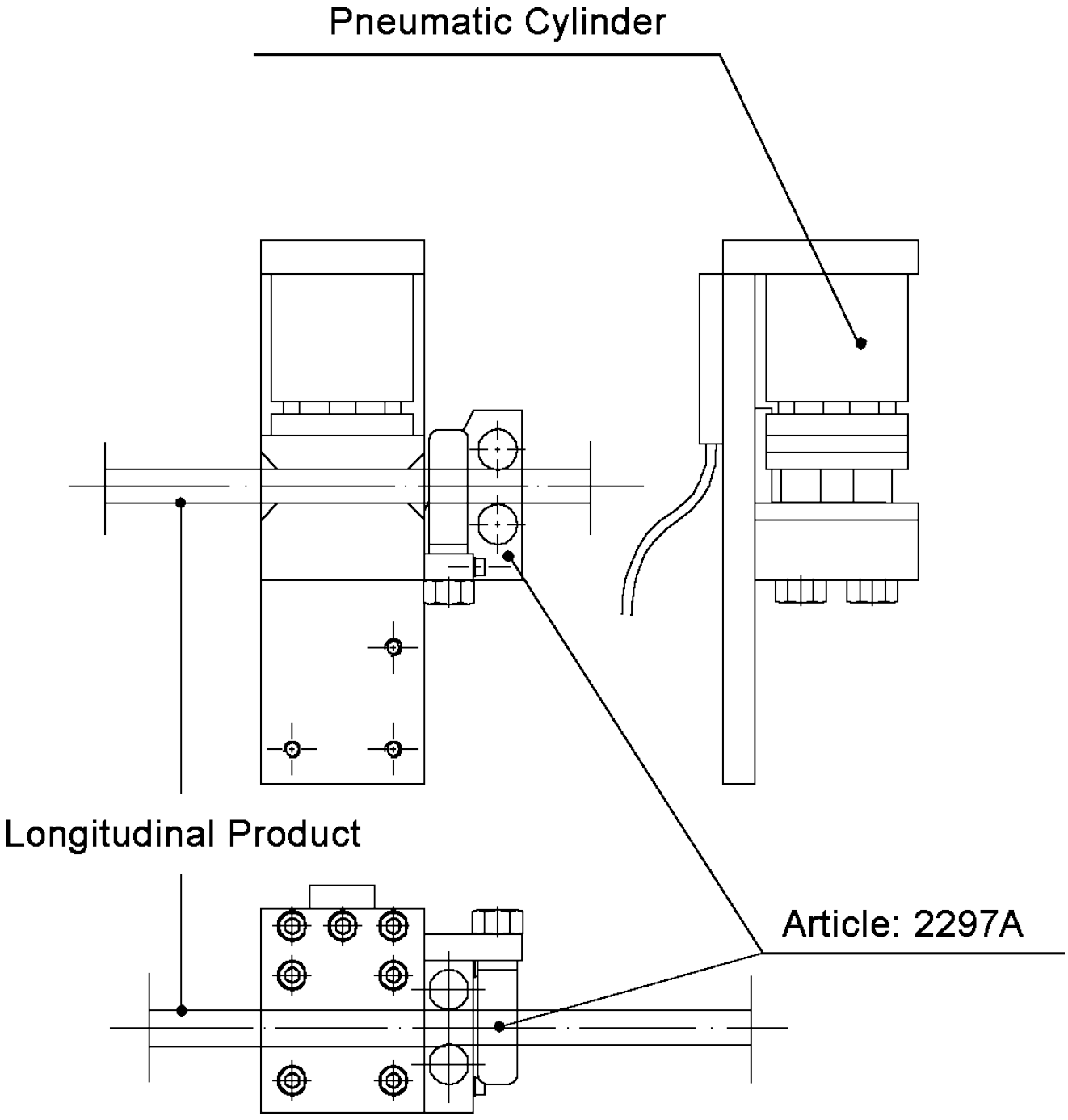


**Zeichnungs Nr. 3-400474-00**

Subec AB
Hesselmans Torg 5
SE- 131 54 Nacka
Sweden
Phone: +46-8-88 46 33
Fax: +46-8-97 76 58
Email: info@subec.se
Web: www.subec.se


Copyright © 2023 Subec

# BALLONKLEMMEN

**Pneumatic**

**Info:** Der Gummieinsatz sorgt dafür, dass auch unregelmäßige Produkte oder zwei Parallele Drähte mit unterschiedlichen Durchmessern geklemmt werden können.

Anschlussmaße:
EU: 6mm
USA: 1/4” inch

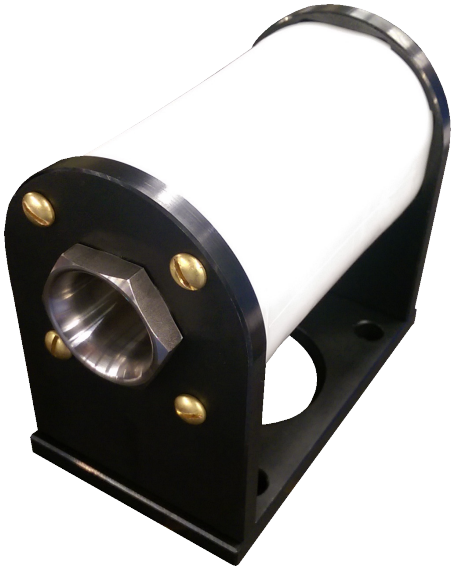

Article: 10048A

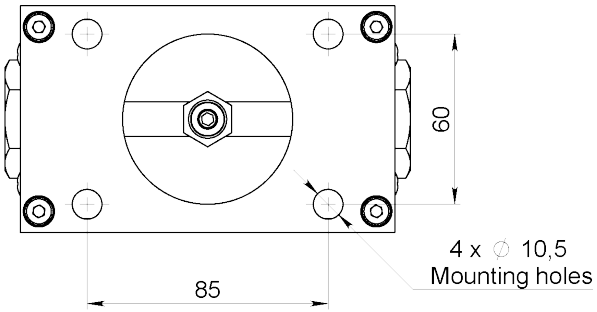


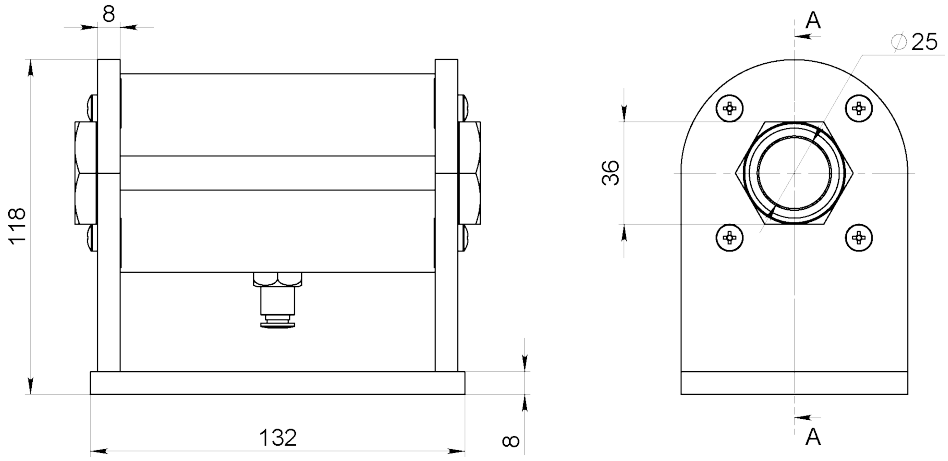


Beispielzeichnung, Artikel 10048A mit Halterung

| Article No. | Max Produkt Ø | Ca. Klemmlänge |
|---|---|---|
| **10048A*** | 25 | 120 |
| **11739*** | 40 | 160 |
| **11439A** | 50 | 170 |
| **10881** | 200 | 438 |
| **13876** | 200 | 525 |

**Zeichnungs Nr. 3-401266-01**

* Stock item

**Subec AB** **Hesselmans Torg 5** **SE- 131 54 Nacka** **Sweden**
**Phone:** **+46-8-88 46 33**
**Fax:** **+46-8-97 76 58**
**Email: info@subec.se**
**Web: www.subec.se**


Copyright © 2023 Subec

# KUNDENSPEZIFISCHE LÖSUNGEN




Article: 11739
Ballonklemme mit Ein- und Auslaufführung
Komplette einheit

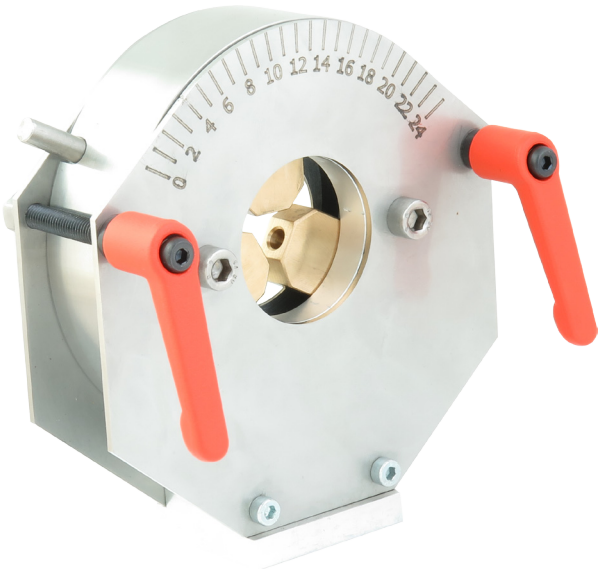

Article: 9055
Magnet Assembly



Article: 13553
Rad Halterung mit Produktsicherungsstift

**Mer Information auf Anfrage**

**Subec AB** **Hesselmans Torg 5** **SE- 131 54 Nacka** **Sweden**
**Phone:** **+46-8-88 46 33**
**Fax:** **+46-8-97 76 58**
**Email: info@subec.se**
**Web: www.subec.se**


Copyright © 2023 Subec

# Ideen verwirklicht!

subec

Sprängarvägen 16
132 38 Saltsjö-Boo
Sweden

Tel: +46 8 884633
E-mail: info@subec.se