Equipement pour une production efficace de produits continus

subec

Votre source d'inspiration

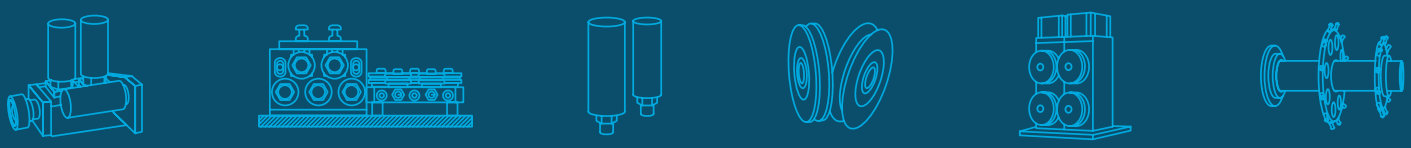

subec

Rouleaux  1

Systèmes de guidage  2

Guidages à deux axes, fixés et réglables  3

Stands et Supports  4

Poulies  5

Redresseurs et pièces de rechange  6

Dresseurs et Guidage, produits plats  7

Pré- & postformeurs  8

Unités d’entraînement et chenilles  9

Freins  10

Dérouleurs, Éparpilleuses, Dancer 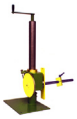 11

Pièces en céramique 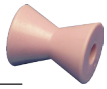 12

Carbure de tungstène  13

Machines et Compteurs  14

Outils coupe, Guides impression, autres ensembles  15

PRÉSENTATION DE SUBEC

Vision et objectifs

L'objectif de Subec est d'équiper une industrie du câble et des fils à l'échelle mondiale avec des équipements de haute qualité, et nous le faisons depuis 1986.

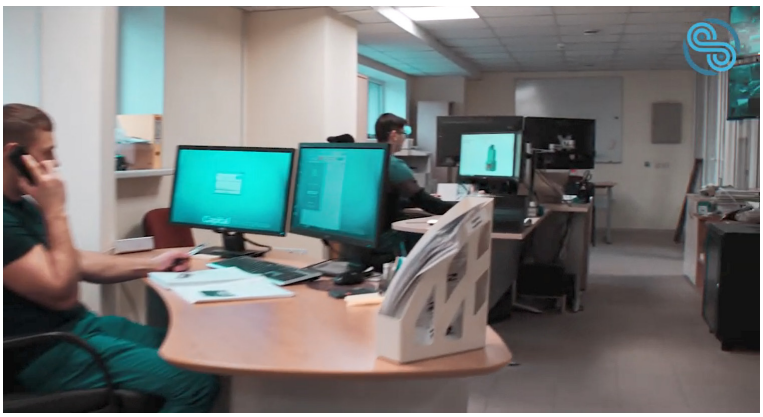

Grâce à des collaborations étroites avec nos clients et à des connaissances techniques approfondies, Subec propose des solutions qui répondent aux besoins spécifiques des clients.

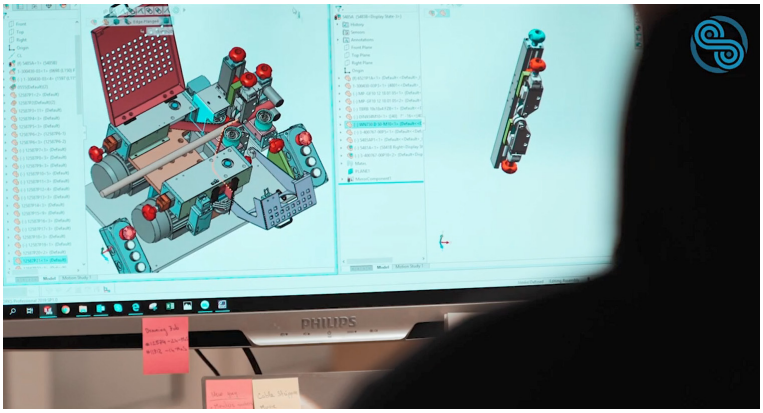

Design et développement

Avec ses propres concepteurs et son propre site de fabrication, Subec dispose d'un large éventail de possibilités. Ne vous inquiétez pas si vos idées ou solutions ne sont pas encore prêtes. Notre équipe expérimentée et nos concepteurs vous aideront, complèteront ou concevront complètement des produits selon vos spécifications.

La combinaison de notre bureau d'étude et de notre usine moderne, vous offre un partenaire solide, fiable et flexible. Nous fabriquons de la qualité à chaque étape du processus.

"Des produits de qualité ne peuvent être fabriqués que dans un environnement soigné, propre et organisé"



PRÉSENTATION DE SUBEC

Fabrication



Plus de la moitié de notre production chaque année est spécialement conçue en fonction des besoins des clients. Il ne s'agit pas de réinventer la roue, mais plutôt de mettre en œuvre des composants éprouvés de manière nouvelle pour répondre aux besoins uniques du client.

Notre équipe qualifiée d'opérateurs CNC est formée et possède de nombreuses années d'expérience dans le travail des métaux. De nombreuses années d'expérience ont fait de nous des experts dans le domaine.



Montage

C'est une joie pour l'équipe de montage de faire partie de la magie, lorsque toutes les pièces de la production deviennent ensemble une nouvelle création fonctionnelle.



subec



Our continuing program of product and process improvement may make changes necessary in specifications and data contained herein without notice. Common inventory items are labeled with a *.



Unser fortlaufendes Programm von Produkt - und Prozessverbesserungen kann Änderungen in der Spezifikation und den Daten mit sich führen, ohne dass wir darüber informieren. Übliche Lagerware sind mit einem * gekennzeichnet.

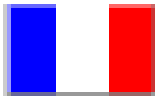

En raison de la constante évolution de nos produits, leurs caractéristiques peuvent différer quelque peu des indications contenues dans ce catalogue. Les articles en stock commun sont marqués d'un *.



Debido al desarrollo y a las modificaciones constantes de nuestros productos las características de éstos pueden diferenciarse algo de las indicaciones contenidas en este catálogo. Los artículos de acciones comunes están marcados con un *.



В связи с постоянным развитием и эволюцией нашей продукции, ее характеристики могут отличаться от информации, содержащейся в данном каталоге. Обычные товары отмечены *.



Vår kontinuerliga utveckling av produkter och processer kan kräva nödvändiga ändringar i specifikationer och data som finns här utan förvarning. Vanliga lagervaror är märkta med en *.

ROULEAUX

Rouleaux:

Standard: HRX (Trempés avec revêtement en chromium)

Alternative: divers plastiques

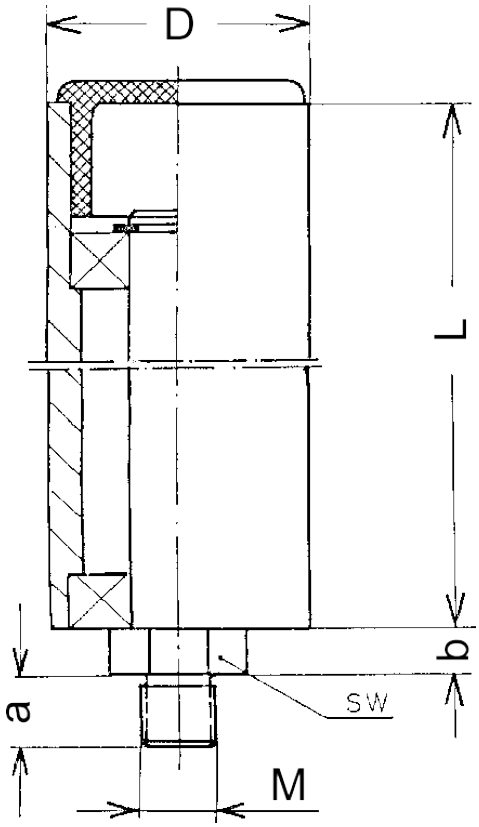



Article. No	ØD	L	SW	M	a	b	Poids
05680*	16	30	10	6	12	7	0,04
06814*	16	80	10	6	12	7	0,108
00104*	20	40	14	8	10	7	0,069
08981*	20	50	13	6	12	6	0,100
00631*	20	60	14	8	10	7	0,102
02383*	20	60	14	12	10	7	0,107
00791*	20	80	14	8	10	7	0,136
00607*	20	100	14	10	10	7	0,172
10188*	20	120	14	8	10	7	0,200
01177*	20	180	14	8	20	7	0,308
07093*	25	100	17	10	20	10	0,3
01872*	30	40	17	12	12	7	0,144
00555*	30	60	17	12	12	7	0,225
12986*	30	65	17	8	35	7	0,2
00018*	30	90	17	12	12	7	0,350
03893A	30	90	17	12	25	7	0,332
07417*	30	90	17	10	30	7	0,3
00019*	30	110	17	12	12	7	0,413
01256*	30	130	17	12	12	7	0,500
01259*	30	150	17	12	12	7	0,565
03556*	30	200	14	12	12	7	0,761
01493*	40	60	17	12	12	7	0,391
08024*	40	80	19	12	24	10	0,5
00021*	40	90	17	12	12	7	0,601
00022*	40	110	17	12	12	7	0,728
03121*	40	150	17	12	12	7	0,995
00024*	40	200	17	12	12	7	1,241
00025*	40	250	17	12	12	7	1,685
02708*	50	50	19	12	24	10	0,51

Autres dimensions sur demande

Dessin N. 3-400070-00

* Stock item

Subec AB **Hesselmans Torg 5** **SE- 131 54 Nacka** **Sweden**

Phone: **+46-8-88 46 33**

Fax: **+46-8-97 76 58**

Email: info@subec.se

Web: www.subec.se

Copyright © 2023 Subec

ROULEAUX

Rouleaux:

Standard: HRX (Trempés avec revêtement en chromium)

Alternative: divers plastiques

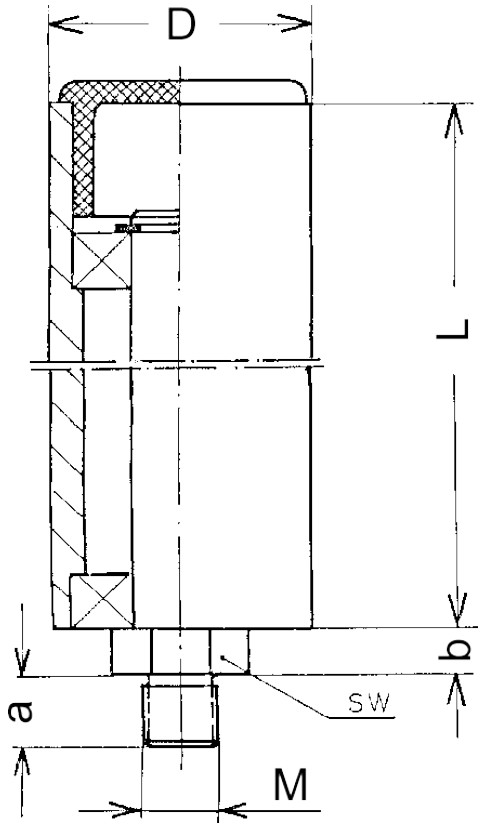

Article. No	ØD	L	SW	M	a	b	Poids
01363*	50	80	19	12	24	10	0,848
07098*	50	100	24	12	25,5	10	0,95
03407*	50	200	19	12	24	10	1,93
00026*	60	110	22	12	12	9	1,649
00027*	60	130	22	12	12	9	1,976
00028*	60	150	22	12	12	9	2,328
05272*	60	160	22	12	12	9	2,487
04685*	60	200	22	12	12	9	3,129
00656*	60	220	22	12	30	9	3,169
00657*	60	300	19	12	30	7	4,331



Autres dimensions sur demande

Dessin N. 3-400070-00

* Stock item

Subec AB **Hesselmans Torg 5** **SE- 131 54 Nacka** **Sweden**

Phone: **+46-8-88 46 33**
Fax: **+46-8-97 76 58**

Email: info@subec.se
Web: www.subec.se

Copyright © 2023 Subec

ROULEAUX

Rouleaux:

Acier avec revêtement céramique

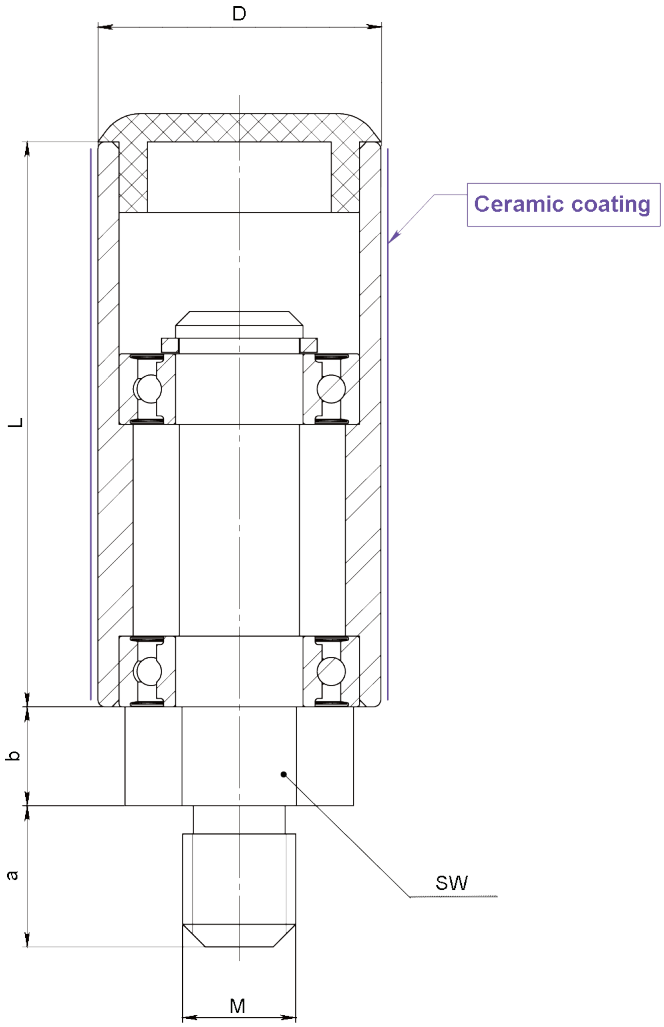

Article. No	ØD	L	SW	M	a	b	Poids
12730	10	30	14	8	10	7	
12731	16	30	10	6	12	7	
08976*	20	40	14	8	10	7	0,07kg
08927*	20	80	14	8	10	7	0,1kg
07681	30	40	17	12	12	7	
08773	40	60	17	12	12	7	
10938	40	76	17	12	12	7	
09527	40	110	17	12	25	7	0,76kg

Autres dimensions sur demande

Dessin N. 3-400070-00

* Stock item

Subec AB **Hesselmans Torg 5** **SE- 131 54 Nacka** **Sweden**
Phone: **+46-8-88 46 33**
Fax: **+46-8-97 76 58**
Email: info@subec.se
Web: www.subec.se

Copyright © 2023 Subec

ROULEAUX

Rouleaux:

Standard: HRX (Trempés avec revêtement en chromium)

Alternative: divers plastiques

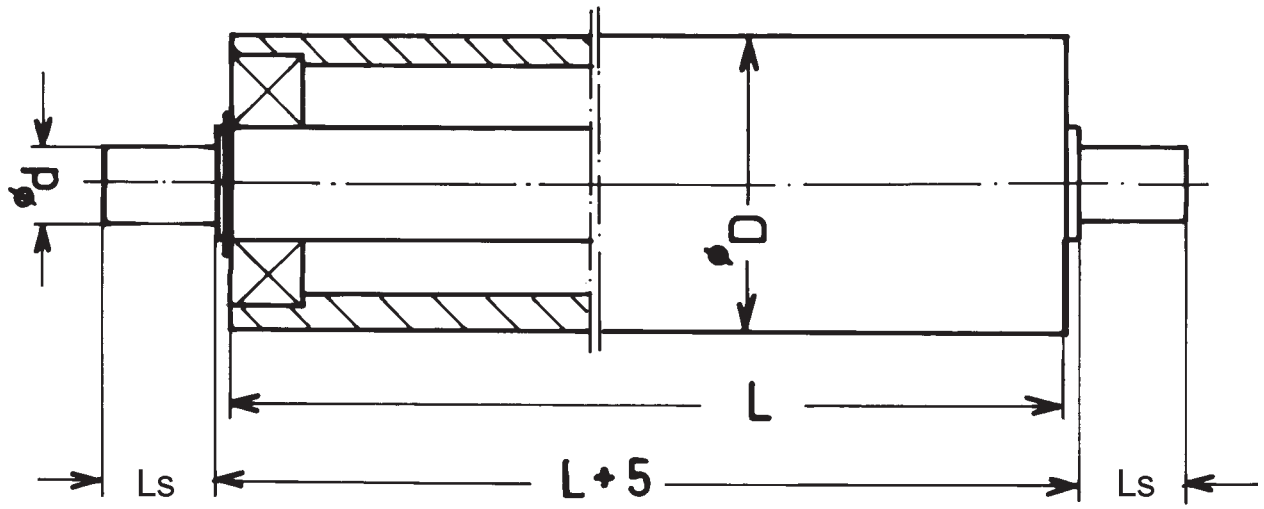

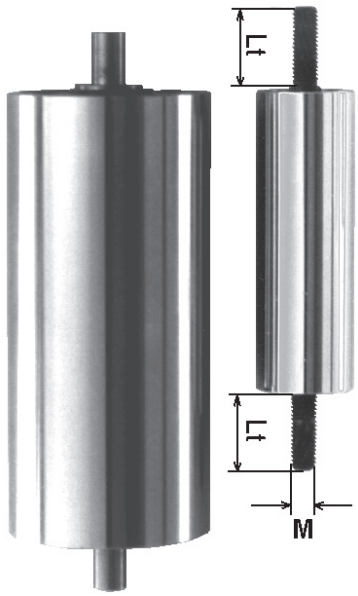

Alternative: Tige filetée

Article. No		ØD	L	Ls	Lt	Ød	M	Sym	Poids
Arbre lisse	Tige filetée								
05273*	06945A*	20	40	15	11	8	8		0,08
05274*	03201	20	60	15	20	8	8		0,12
08087	01483	20	80	15	20	8	6		-
05261*	05993	20	100	15	20	8	8		0,19
05390*	-	30	40	15	-	10	-		0,15
00111	02473A*	30	60	15	20	10	8		0,26
06375	05624*	30	90	12,5	20	10	8		-
04618*	03219*	30	110	18	20	10	8		0,47
-	08950*	30	150	-	20	10	10	X	-
00134*	01703	40	60	15	30	10	12		-
01036*	05806	40	90	15		10	12		-
00136*	04370*	40	110	15	20	10	12		0,79
00561	06283*	40	150	15	30	10	12		1,08
-	08918*	40	200	-	20	-	10		-
-	07938*	40	250	-	20	-	12		1,79
01157	-	60	110	15	-	10	15		-
00781*	09018	60	130	15	30	10	12		2,10
00770*	02255*	60	150	15	20	10	12		2,40
-	02404*	60	160	-	40	-	12		2,758

Autres dimensions sur demande

Dessin N. 3-400169-00

* Stock item

Subec AB **Hesselmans Torg 5** **SE- 131 54 Nacka** **Sweden**
Phone: **+46-8-88 46 33**
Fax: **+46-8-97 76 58**
Email: info@subec.se
Web: www.subec.se

Copyright © 2023 Subec

ROULEAUX

Rouleaux:

Standard: HRX (Trempés avec revêtement en chromium)

Alternative: divers plastiques

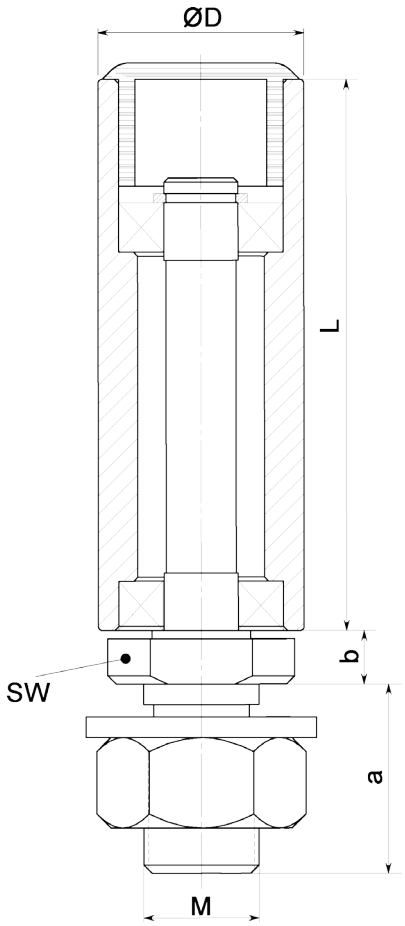

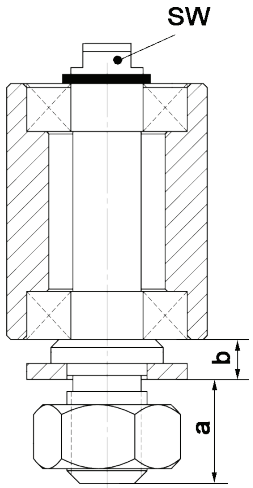

Version avec méplat supérieur pour clé



Article: 05557*

Poids: 0,24 kg

Article. No	ØD	L	SW	M	a	b	Pitch	Poids	Note
07446*	20	27	14	10	30	7	1,25	0,09kg	Sans capuchon en plastique
05966	20	60	19	14	23	6,5	2,0	0,16kg	
01005*	24	54	19	14			1,0	0,17kg	
07456*	25	32	6	10	13	5	1,5	0,11kg	Méplat supérieur pour clé
05127*	25	67	19	14	23	6,5	1,0	0,21kg	
05557*	24	67	19	14	27	6,5	1,5	0,24	
10756*	25	67	19	14	27	6,5	1,5		Avec rouleaux en PA6 et roulements en acier inox

Autres dimensions sur demande

Dessin N. 3-400231-05

* Stock item

Subec AB **Hesselmans Torg 5** **SE- 131 54 Nacka** **Sweden**

Phone: **+46-8-88 46 33**

Fax: **+46-8-97 76 58**

Email: info@subec.se

Web: www.subec.se

Copyright © 2023 Subec

ROULEAUX

Traitement de surface: Polyuréthane 90 Shore A

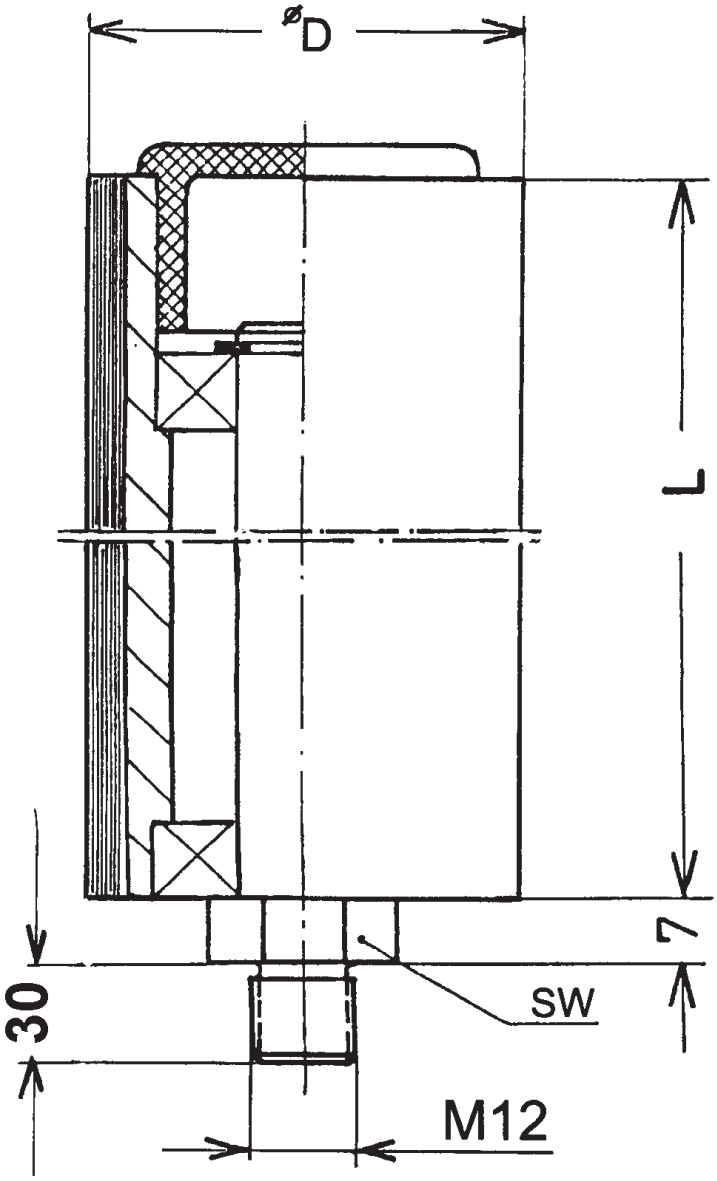



Option: Différentes duretés et couleurs disponibles



Article. No	ØD	L	SW
00032*	55	150	17

Autres dimensions sur demande

Dessin N. 3-400235-00

* Stock item

Subec AB **Hesselmans Torg 5** **SE- 131 54 Nacka** **Sweden**
Phone: **+46-8-88 46 33**
Fax: **+46-8-97 76 58**
Email: info@subec.se
Web: www.subec.se

Copyright © 2023 Subec

ROULEAUX

Rouleaux:

Standard: HRX (Trempés avec revêtement en chromium)
Alternative: divers plastiques

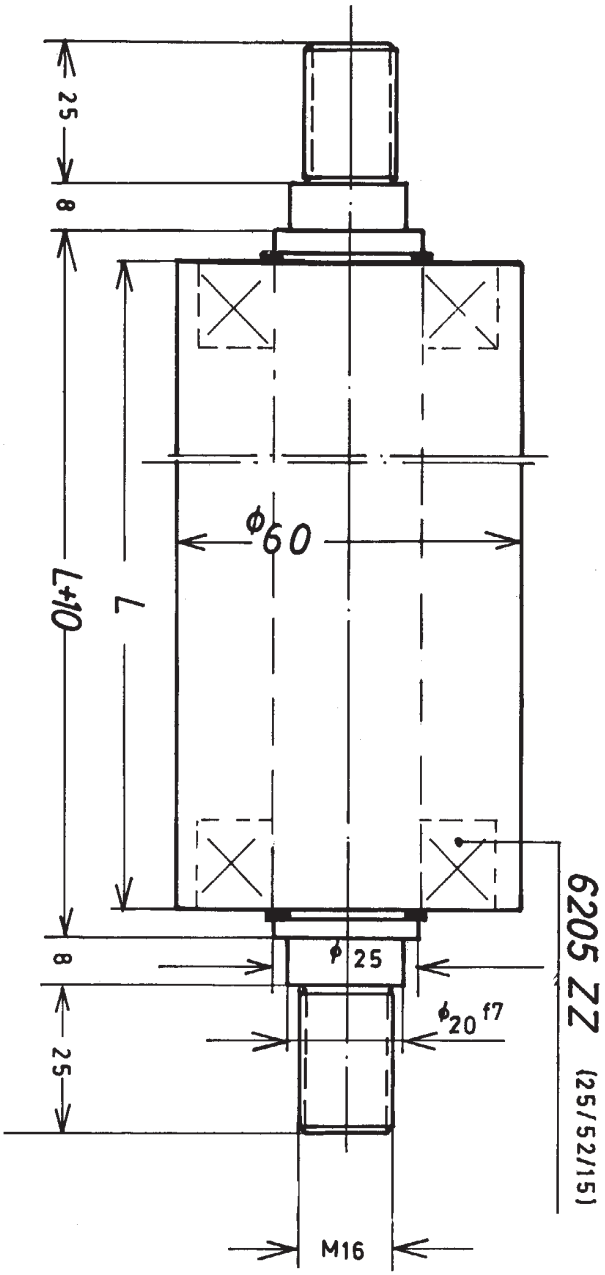

Article. No	ØD	L
02252	60	120
02254	60	140
00658*	60	170
03377	60	485

Autres dimensions sur demande

Dessin N. 3-400288-00

* Stock item

Subec AB **Hesselmans Torg 5** **SE- 131 54 Nacka** **Sweden** **Phone:** **+46-8-88 46 33** **Fax:** **+46-8-97 76 58** **Email: info@subec.se** **Web: www.subec.se**

Copyright © 2023 Subec

ROULEAUX

Rouleaux:

Standard: HRX (Trempés avec revêtement en chromium)

Alternative: divers plastiques

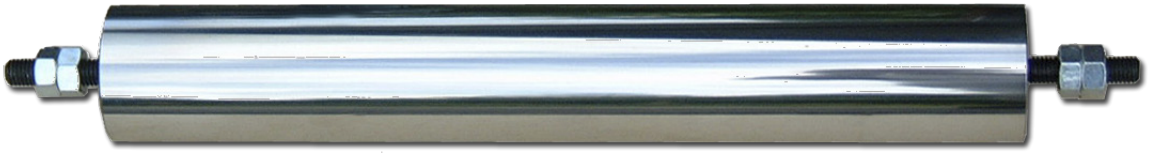

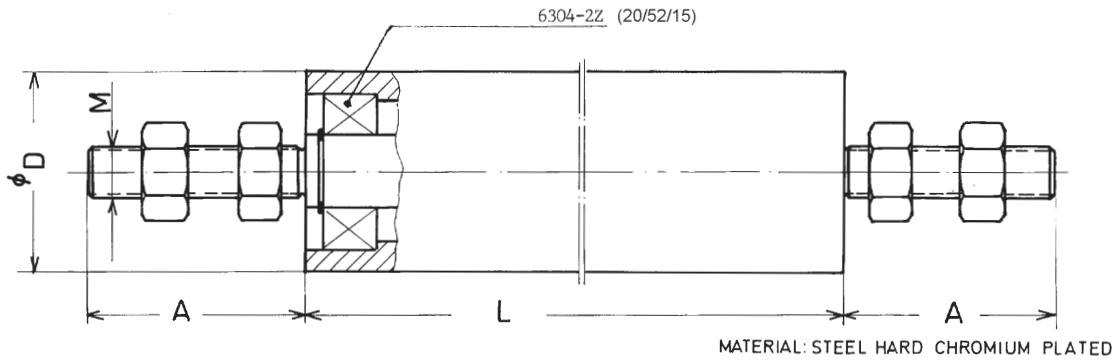

Article. No	ØD	L	A	M
04525*	50	250	47,5	12
10364*	50	280	47,5	12
02845*	50	520	34	12
02404*	60	160	40	12
00034	60	180	47,5	12
04898*	60	195	47,5	12
00036*	60	220	47,5	12
00037	60	250	47,5	12
03142*	60	320	47,5	12
01166*	60	380	47,5	12
01154	60	400	30	12
02035*	60	450	55	12
02061	60	540	55	12
02036	60	660	55	12
01905	60	680	47,5	12
06511	60	780	47,5	12
00038	60	900	47,5	12
01762	60	1000	47,5	12
00039	60	1100	47,5	12
01898*	80	250	56	20
00041	80	1000	47,5	20

Autres dimensions sur demande

Dessin N. 3-400233-03

* Stock item

Subec AB **Hesselmans Torg 5** **SE- 131 54 Nacka** **Sweden**
Phone: **+46-8-88 46 33**
Fax: **+46-8-97 76 58**
Email: info@subec.se
Web: www.subec.se

Copyright © 2023 Subec

ROULEAUX

Rouleaux:

Standard: HRX (Trempés avec revêtement en chromium)

Alternative: divers plastiques

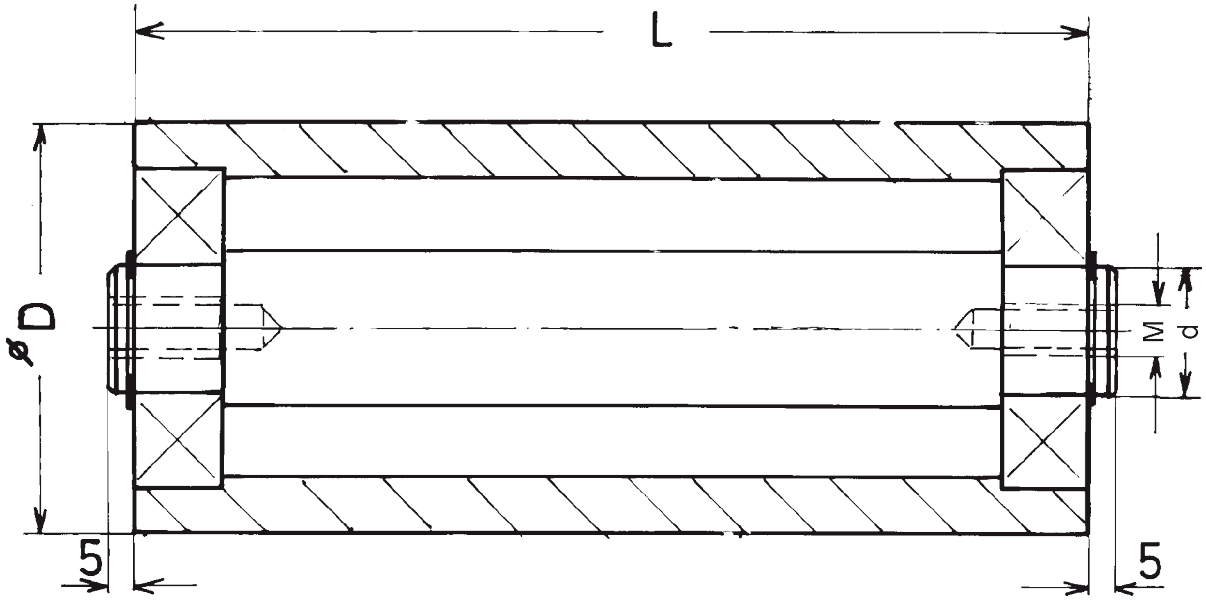

Article. No	ØD	d	L	M	Poids
11251	30		130	M6	
01553*	80	25	300	M14	7,4
02532*	80	25	385	M12	9
02321*	80	25	469	M12	11,4
03972	40	15	900	M10	
01555	160		340	M18	

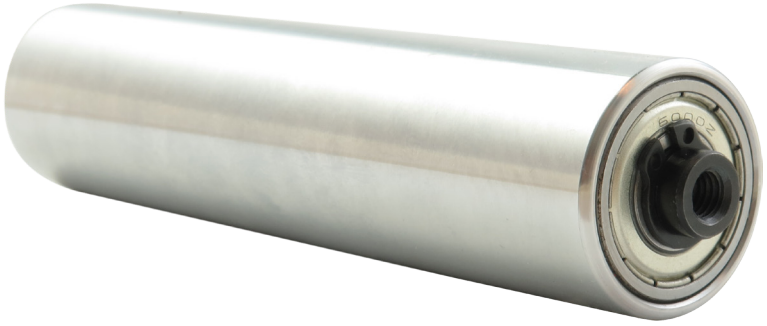

Autres dimensions sur demande

Dessin N. 3-400289-01

* Stock item

Subec AB **Hesselmans Torg 5** **SE- 131 54 Nacka** **Sweden**

Phone: **+46-8-88 46 33**
Fax: **+46-8-97 76 58**

Email: info@subec.se
Web: www.subec.se

Copyright © 2023 Subec

ROULEAUX

Rouleaux:

Standard: HRX (Trempés avec revêtement en chromium)

Alternative: divers plastiques

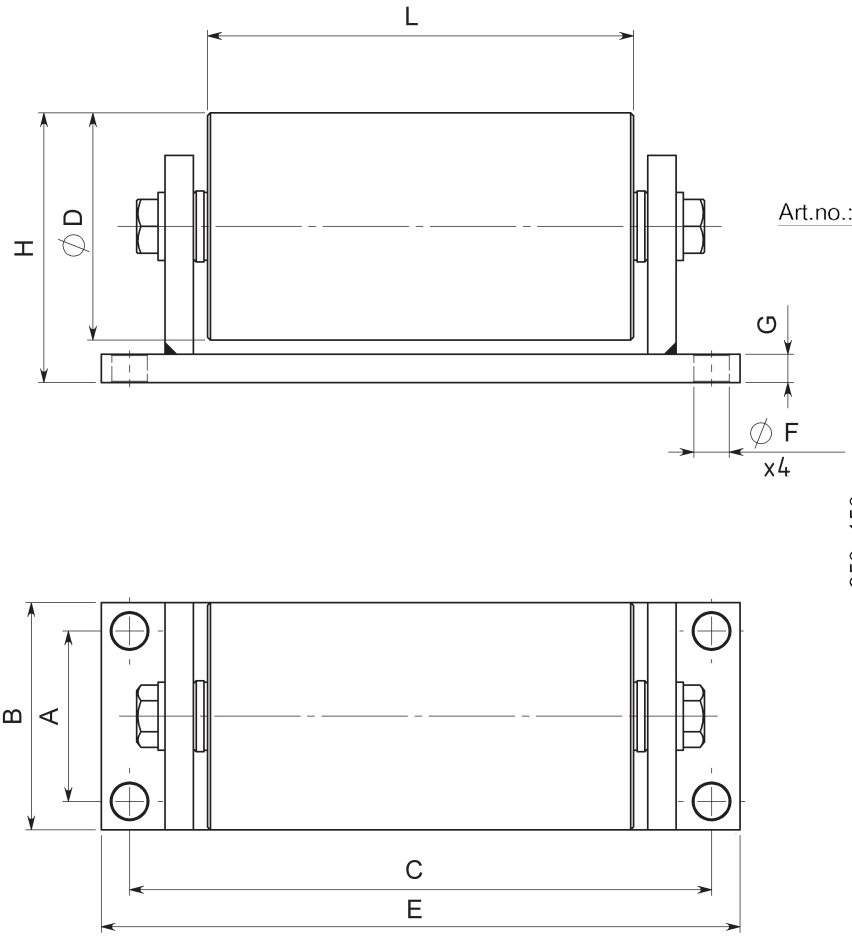

Option:
Avec pied

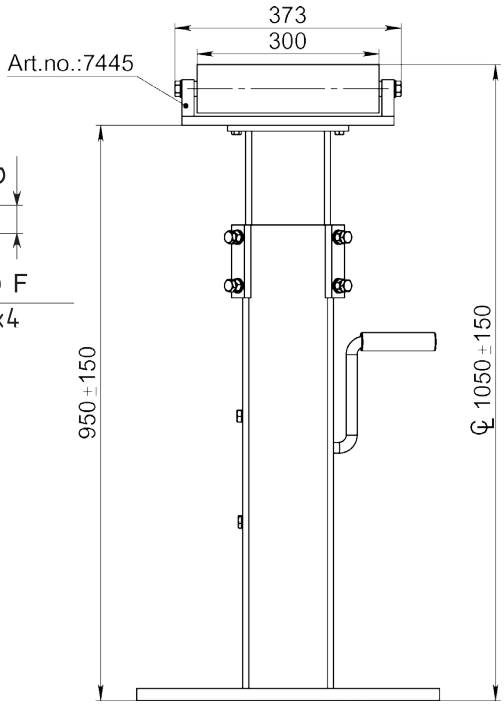

Article. No	ØD	A	B	C	E	F	G	H	L
02131	80	60	80	205	225	4xØ12,5	10	95	150
07445	80	36	60	330	350	6xM8		100	300
08029	80	40	70	205	225	4xØ11	10	95	150
07444*	70	36	60	246	266	6xM8		90	200
11714	80	160	200	160	200	4xØ12,5	10	95	150

Autres dimensions sur demande

Dessin N. 3-400529-00

* Stock item

Subec AB **Hesselmans Torg 5** **SE- 131 54 Nacka** **Sweden**
Phone: **+46-8-88 46 33**
Fax: **+46-8-97 76 58**
Email: info@subec.se
Web: www.subec.se

Copyright © 2023 Subec

ROULEAUX

Rouleaux:

Standard: HRX (Acier trempés avec revêtement en chromium)
Alternative: divers plastiques

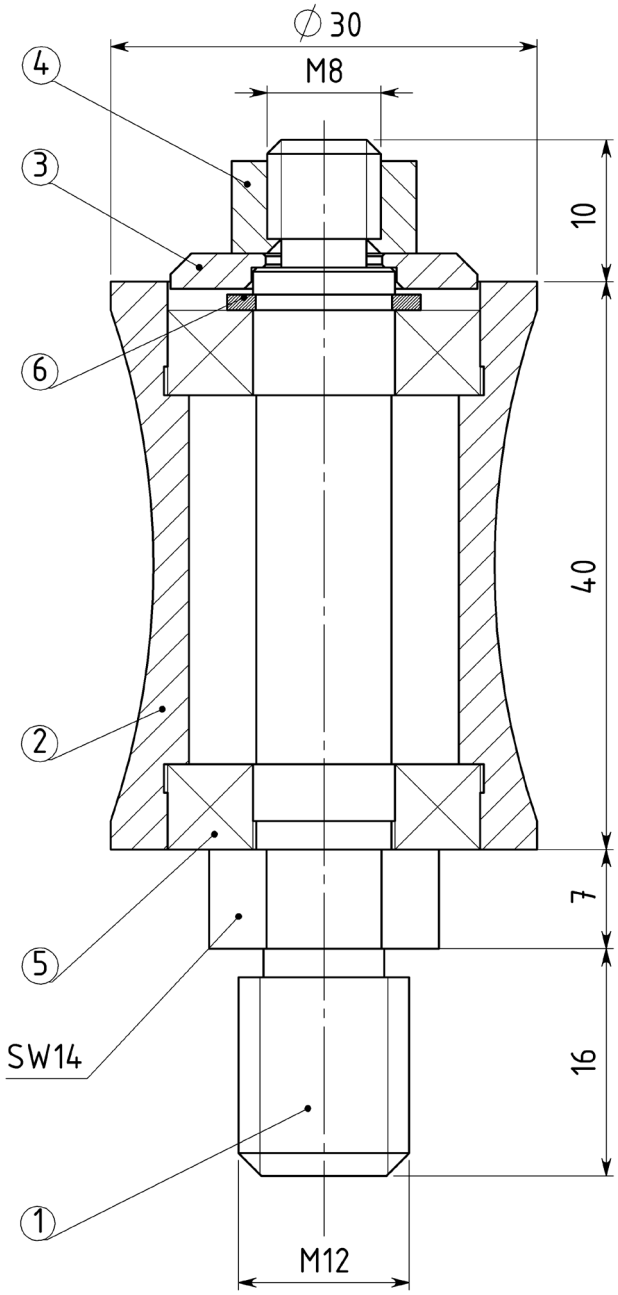

Concave:



Article: 05787*

Bombé:



Article: 02147*

Autres dimensions sur demande

Dessin N. 3-400572-24R

* Stock item

Subec AB **Hesselmans Torg 5** **SE- 131 54 Nacka** **Sweden**
Phone: **+46-8-88 46 33**
Fax: **+46-8-97 76 58**
Email: info@subec.se
Web: www.subec.se

Copyright © 2023 Subec

ROULEAUX SUR-MESURE

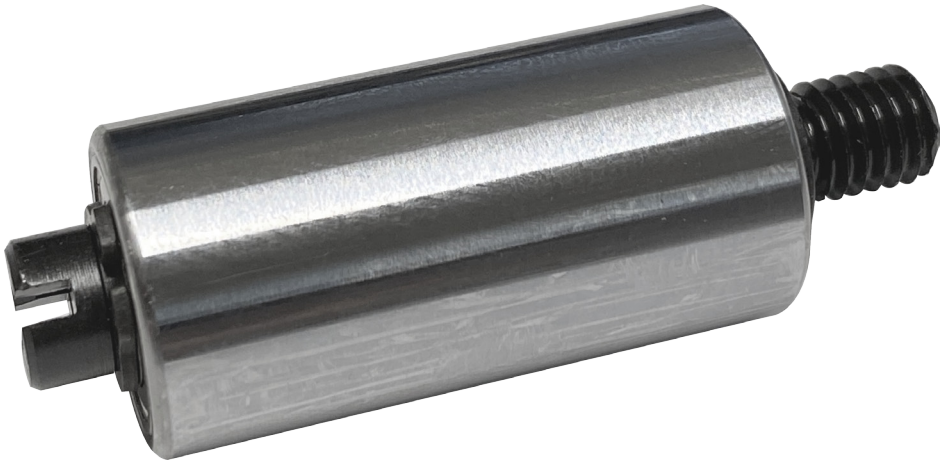

Article: 11309
Avec fente pour tournevis en bout d’arbre

Plus d´information disponible sur demande

Subec AB	**Hesselmans Torg 5** **SE- 131 54 Nacka** **Sweden**	**Phone:** **Fax:**	**+46-8-88 46 33** **+46-8-97 76 58**	**Email: info@subec.se** **Web: www.subec.se**

Copyright © 2023 Subec

GUIDAGE À GALETS RÉGLABLES

50x45

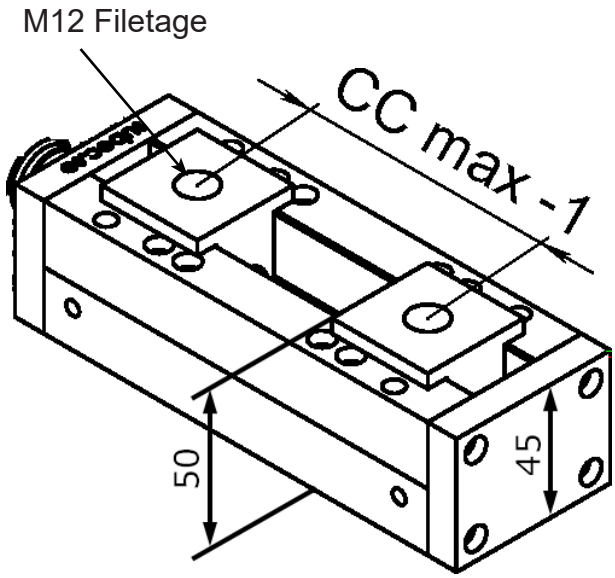

Article No.	L	A	C	E	CCmax
01597*	115	95	35	75	65
00698*	150	130	95	110	100
06158*	165	145		110	115
00651*	220	200	160	110	170
06159	260	240		110	210
06160	275	255		110	225
00919*	280	260	220	110	230
05404	300	280	240	130	250
06162	310	290		130	260
05145*	350	330	250	130	300
06163	380	360		130	330
06164	400	380		130	350
06165*	430	410		130	380
06161	620	600		130	570

Pour compléter le système de guidage, choisir les galets (diamètre max Ø60mm)
Ouverture=CCmax-Diamétre rouleau

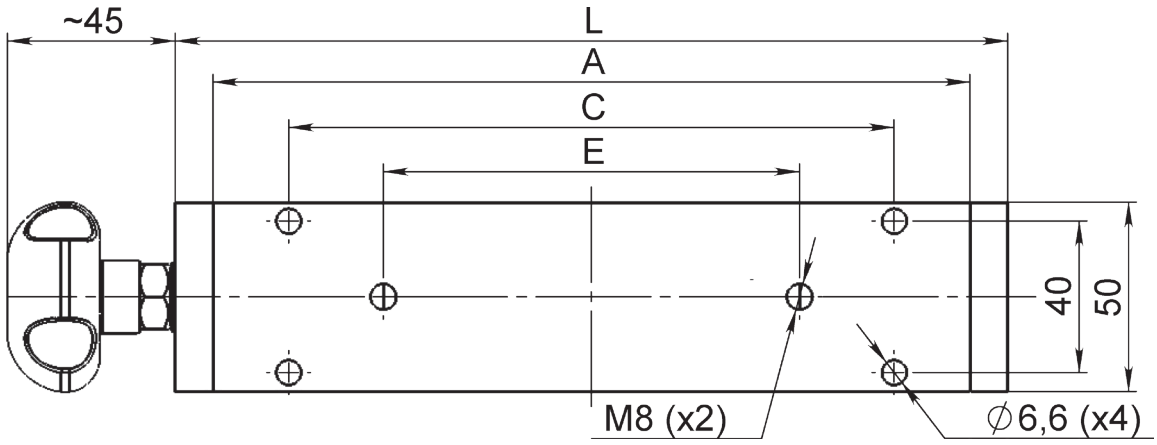

Dessin N. 1-300430-00

* Stock item

Subec AB **Hesselmans Torg 5** **SE- 131 54 Nacka** **Sweden** **Phone:** **+46-8-88 46 33** **Fax:** **+46-8-97 76 58** **Email: info@subec.se** **Web: www.subec.se**

Copyright © 2023 Subec

GUIDAGE À GALETS RÉGLABLES

80x60

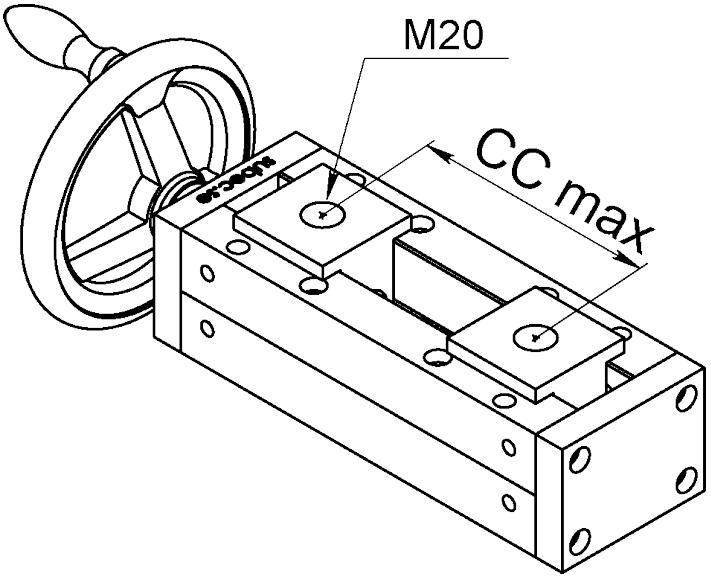

Article No.	L	A	CCmax
05620*	230	200	150
06187	250	220	170
02450*	300	270	220
06186	320	290	240
04372*	360	330	280
01144	370	340	290
02423	400	370	320
06185	450	420	370
02453	470	440	390
06184	490	460	410
02454	540	510	460
06183	590	560	510
06182	605	575	525
06181	675	645	595
05268	695	665	615
02456	770	740	690
06180	840	810	760

Pour compléter le système de guidage, choisir les galets (diamètre max Ø100mm)
Ouverture=CCmax-Diamétre rouleau

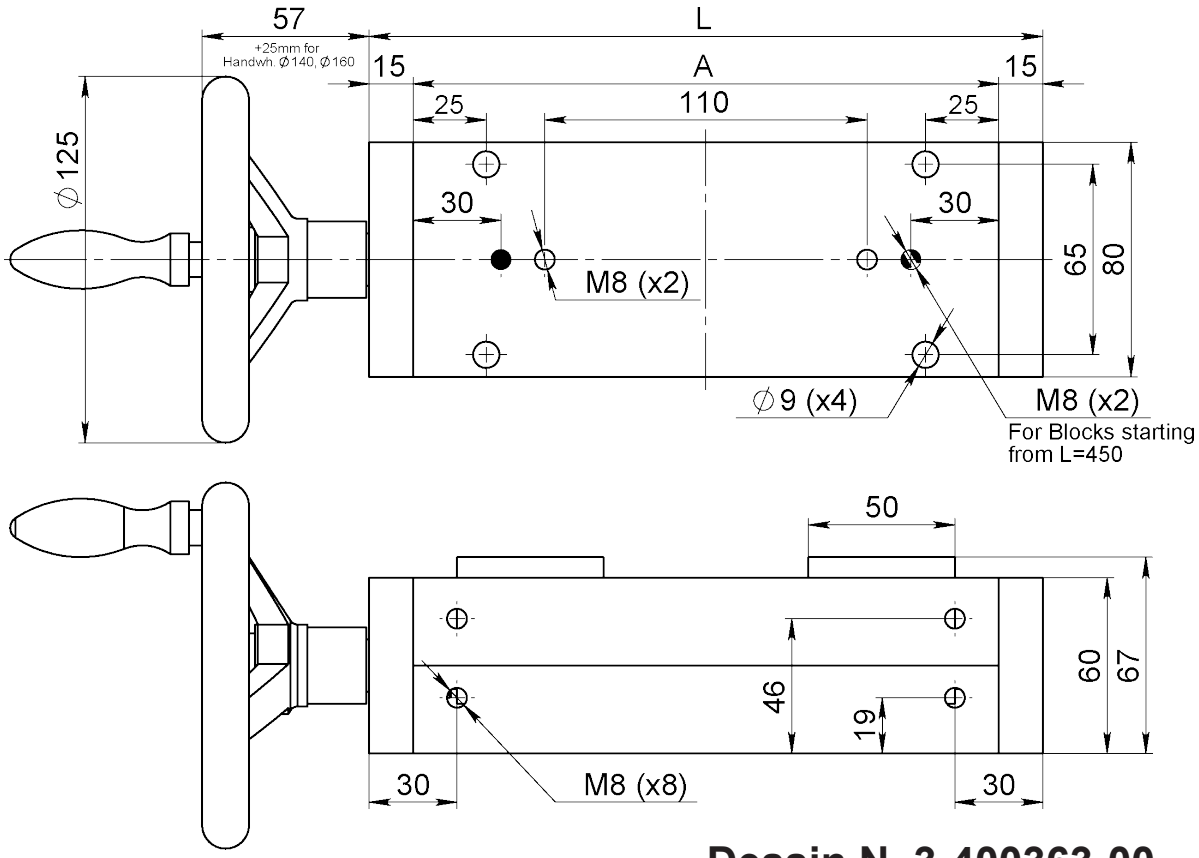

Dessin N. 3-400363-00

* Stock item

Subec AB **Hesselmans Torg 5** **SE- 131 54 Nacka** **Sweden**
Phone: **+46-8-88 46 33**
Fax: **+46-8-97 76 58**
Email: info@subec.se
Web: www.subec.se

Copyright © 2023 Subec

RÉGLAGE TRANSVERSALE YZ ±30

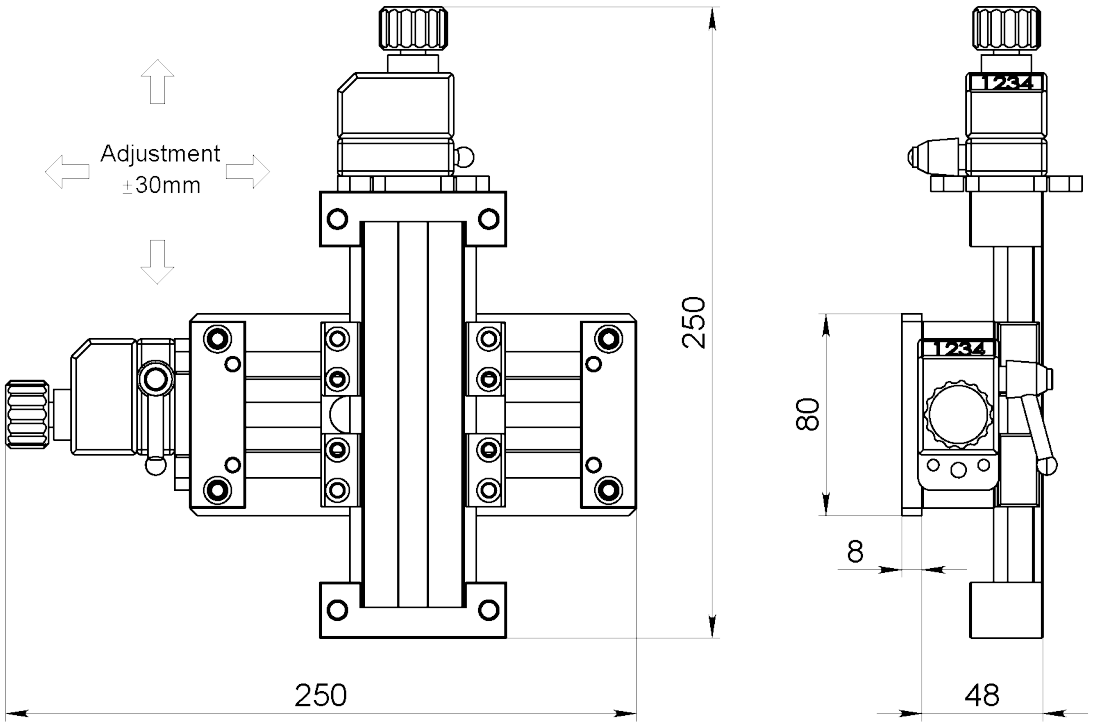

Article: 12110

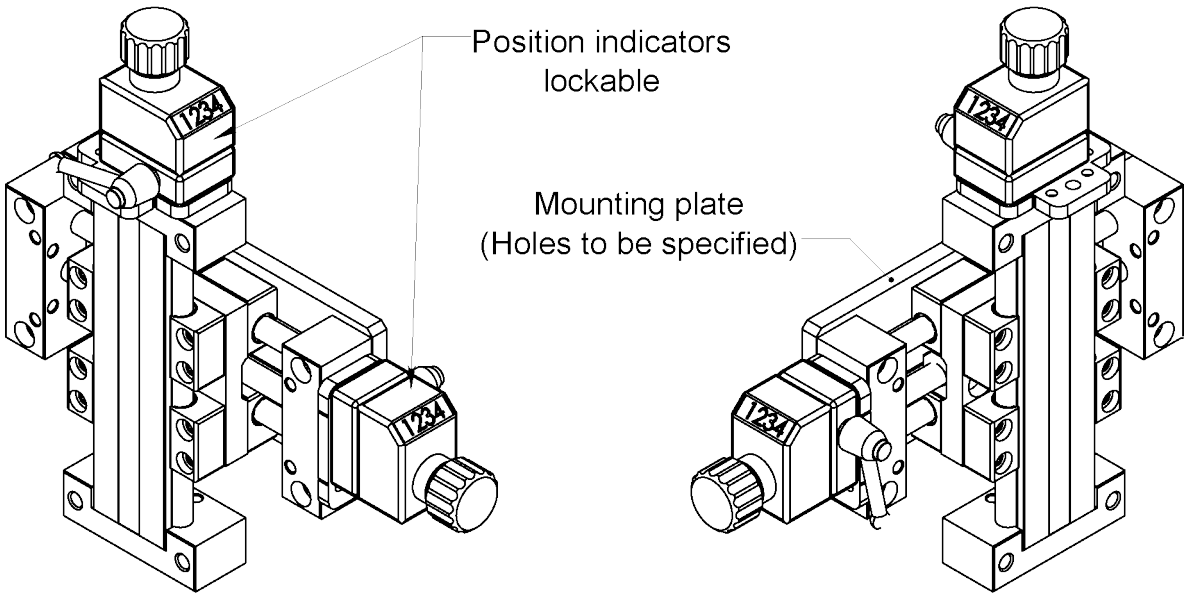

Any direction possible, must be specified upon order

3-401289-00

Subec AB **Hesselmans Torg 5** **SE- 131 54 Nacka** **Sweden** **Phone:** **+46-8-88 46 33** **Fax:** **+46-8-97 76 58** **Email: info@subec.se** **Web: www.subec.se**

Copyright © 2023 Subec

GUIDAGE À GALETS SUR-MESURE

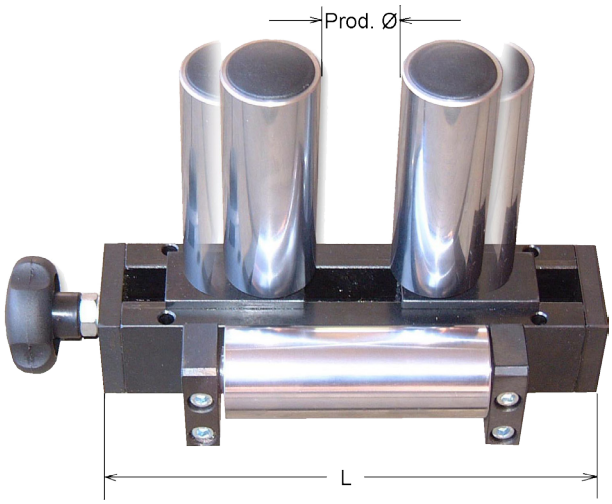

Article: 01079
Poids: 4,2kg
Galets verticaux montés sur ressorts pour absorber des changement dépaisseur du produit

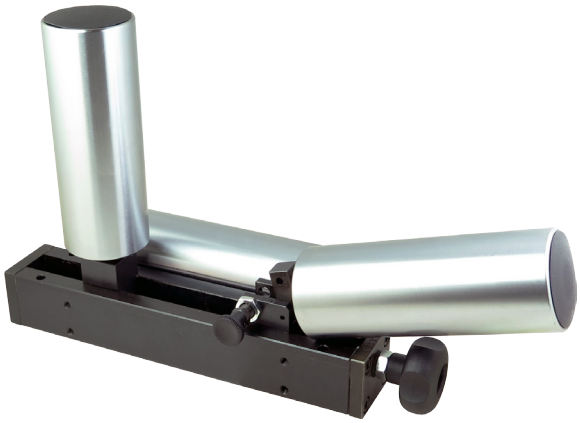

Article: 06008
Poids: 12kg
Avec un rouleau vertical escamotable. Solution adaptée en entré et sortie de chenille.

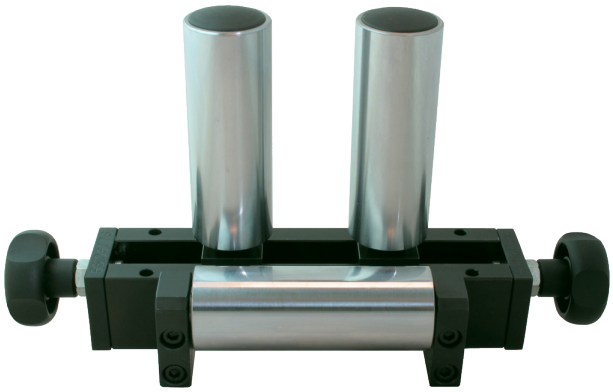

Article: 05807
Galets verticaux réglables indépendamment



Article: 11337
Galets verticaux réglables indépendamment, Avec un rouleau vertical escamotable. Solution adaptée en entré et sortie de chenille.

Plus d´information disponible sur demande

Subec AB **Hesselmans Torg 5** **SE- 131 54 Nacka** **Sweden** **Phone:** **+46-8-88 46 33** **Fax:** **+46-8-97 76 58** **Email: info@subec.se** **Web: www.subec.se**

Copyright © 2023 Subec

GUIDAGE À GALETS SUR-MESURE

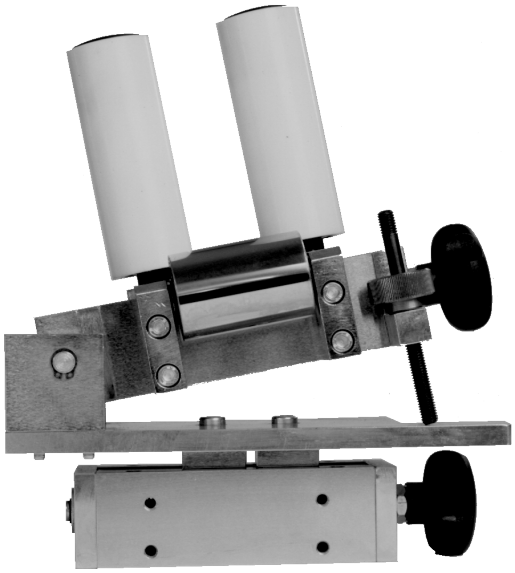

Article: 00054
Système de guidage inclinable sur traverse
Pour câbles plats asymétriques



Article: 07008
Ajustement du centre de ligne du produit

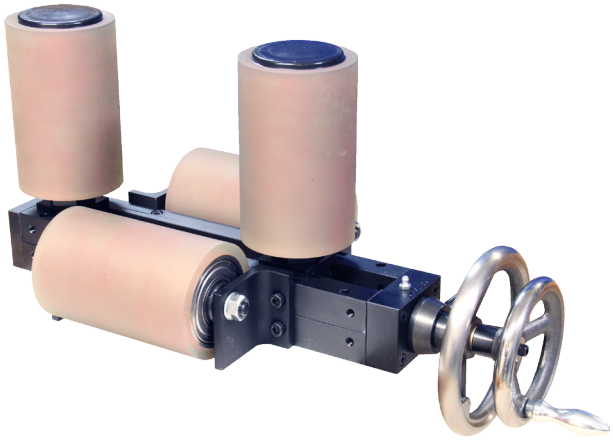

Article: 07841
Avec ajustement du centre de ligne du produit

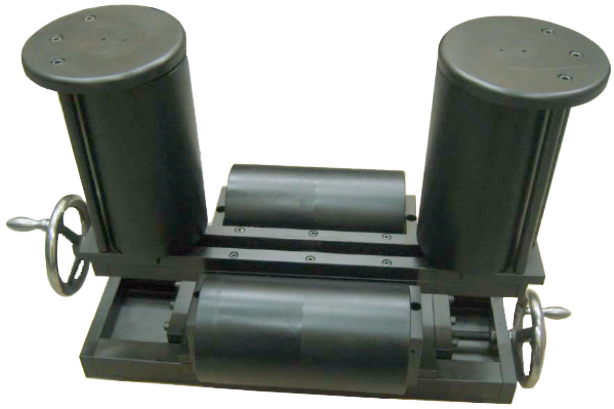

Article: 04638 + 4985

Plus d´information disponible sur demande

Subec AB **Hesselmans Torg 5** **SE- 131 54 Nacka** **Sweden** **Phone:** **+46-8-88 46 33** **Fax:** **+46-8-97 76 58** **Email: info@subec.se** **Web: www.subec.se**

Copyright © 2023 Subec

GUIDAGE À GALETS SUR-MESURE

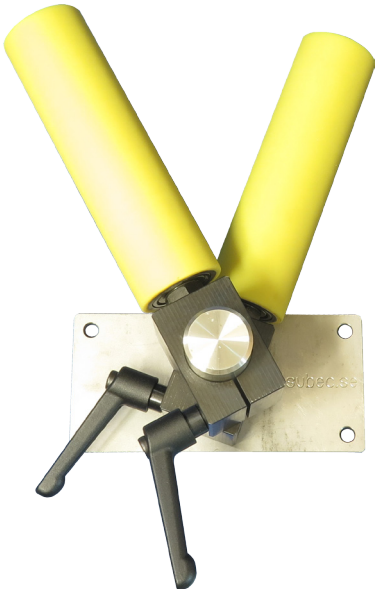

Article: 11180
Guidage en Vé réglable indépendamment

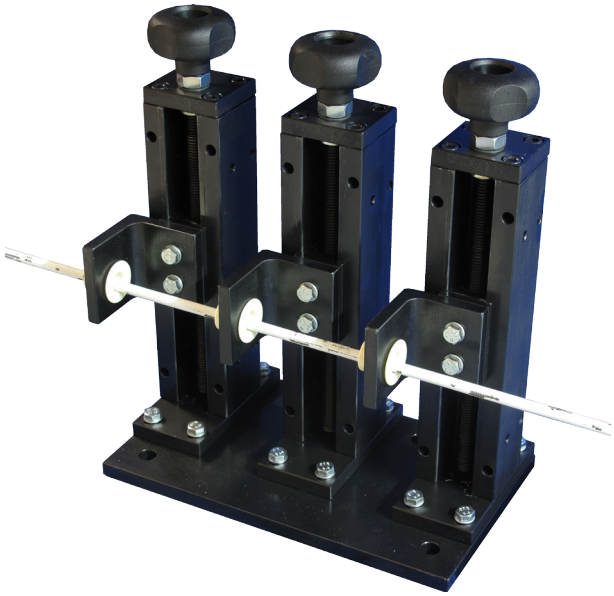

Article: 07963
Guidage pour feuillets



Article: 08061*
Système de guidage inclinable



Article: 10203A
Système de guidage inclinable

Plus d´information disponible sur demande

* Stock item

Subec AB **Hesselmans Torg 5** **SE- 131 54 Nacka** **Sweden** **Phone:** **+46-8-88 46 33** **Fax:** **+46-8-97 76 58** **Email: info@subec.se** **Web: www.subec.se**

Copyright © 2023 Subec

GUIDAGE À GALETS SUR-MESURE

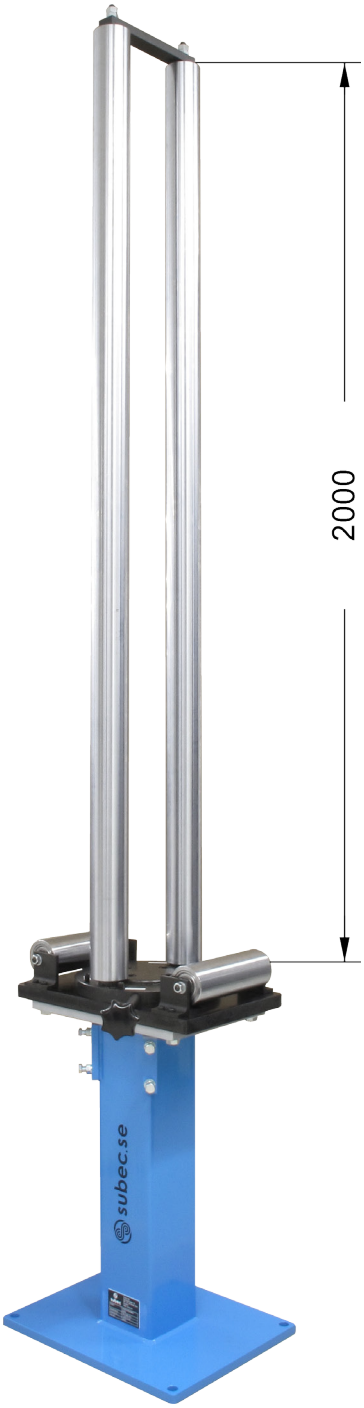

Article: 11985



Article: 07720
Construction avec verrouillage renforcé



Article: 13128 (Rouleaux en acier)
Article: 15443 (PA6 Rouleaux)
Système de guidage avec réglage rapide.
Facilement monté sur des supports réguliers.

Plus d´information disponible sur demande

Subec AB **Hesselmans Torg 5** **SE- 131 54 Nacka** **Sweden** **Phone:** **+46-8-88 46 33** **Fax:** **+46-8-97 76 58** **Email: info@subec.se** **Web: www.subec.se**

Copyright © 2023 Subec

GUIDAGE À GALETS SUR-MESURE

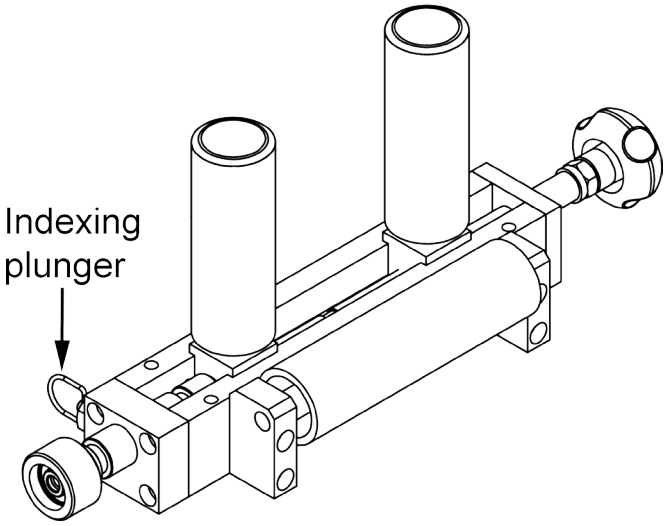

Article: 17254
Guide pour courroie avec 3 préréglages de cenrre de ligne afin de tripler la durée de vie des courroies

* Stock item

Subec AB **Hesselmans Torg 5** **SE- 131 54 Nacka** **Sweden**
Phone: **+46-8-88 46 33**
Fax: **+46-8-97 76 58**
Email: info@subec.se
Web: www.subec.se

Copyright © 2023 Subec

GUIDAGE À GALETS RÉGLABLES

Pour rouleaux - Ø Max. du Produit: 15mm

Article	Type de galets	Product Ø	Remarque
10365	SS 22	0,8-1,6mm	
10784B	SL35	7,0-12,0mm	Galets en Zirconium
13834	SL35	7,0-12,0mm	Avec indicateurs de position
11189A	SD 35	2-4,5mm	Avec indicateurs de position
8828*	SD 35	2-4,5mm	
9480A*	SD 52	6-9,5mm	
13218	SL52	6-15mm	
9805	SD 80	7-15mm	

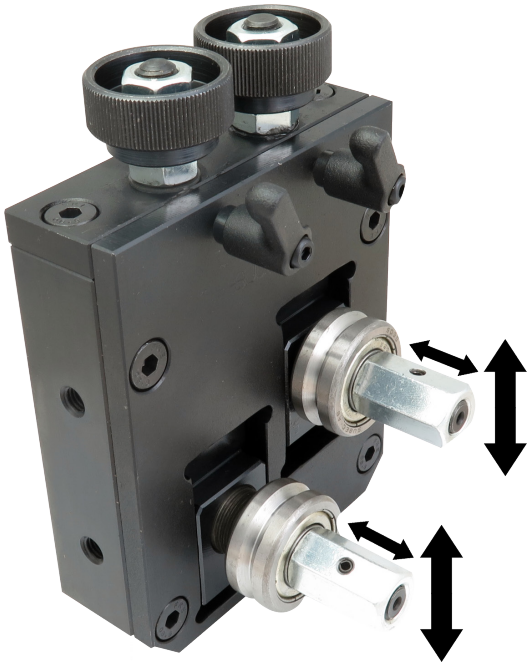

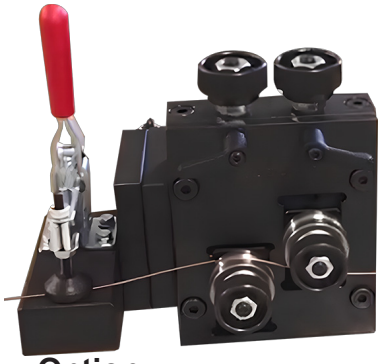

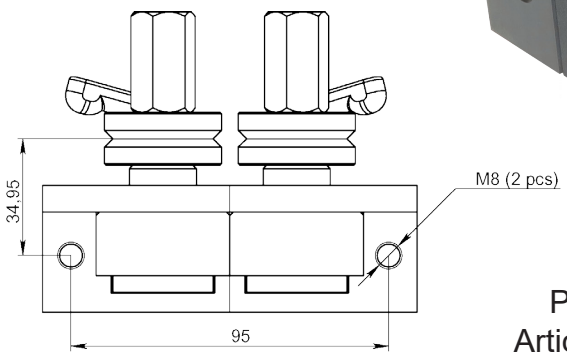

Plan pour
Article: 08828*

Option:
Serre-câble devant la tête de pulvérisation
Article: 13191



Article: 11189A

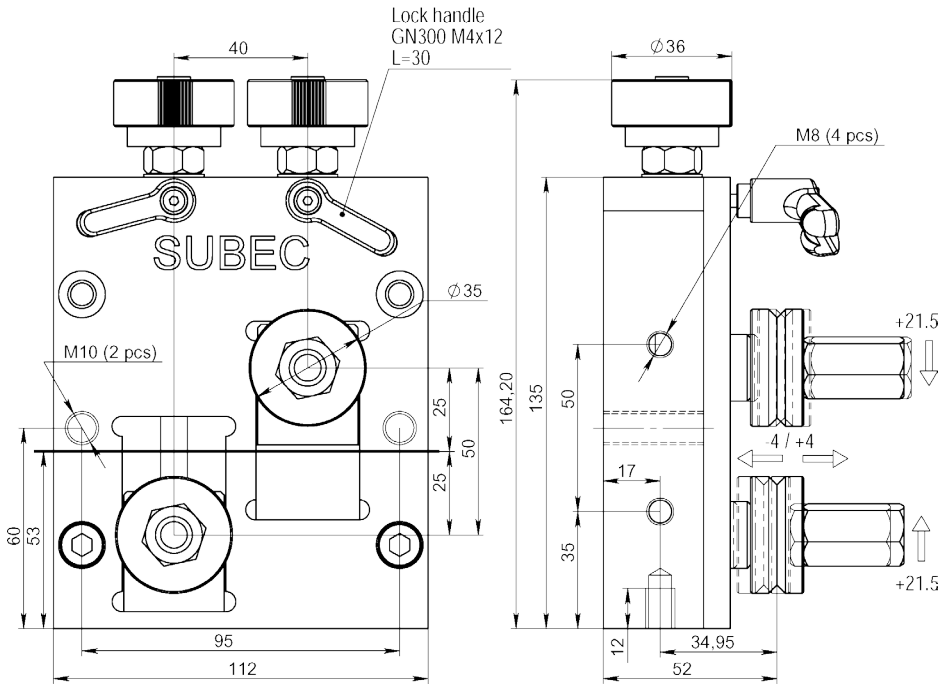

Dessin N. 3-400793-00

* Stock item

Subec AB **Hesselmans Torg 5** **SE- 131 54 Nacka** **Sweden**
Phone: **+46-8-88 46 33**
Fax: **+46-8-97 76 58**
Email: info@subec.se
Web: www.subec.se

Copyright © 2023 Subec

GUIDAGE À GALETS RÉGLABLES

Pour petites poulies - Ø Max. du Produit: 15mm

Exécution double
Article: 11845

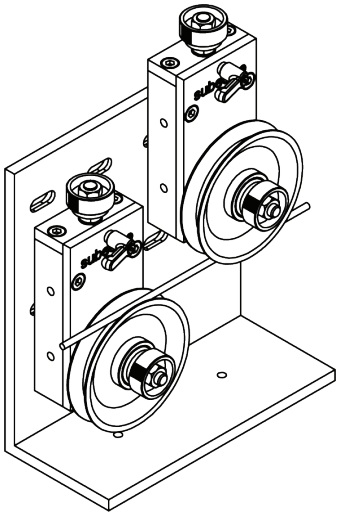

Exécution simple
Article: 11844



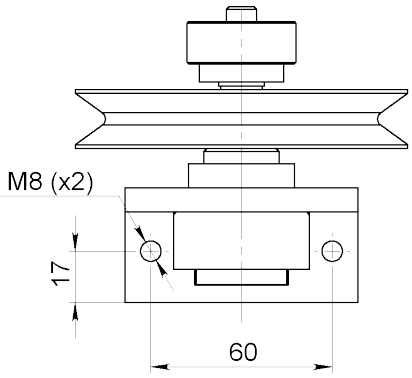

Support
Article: 11849

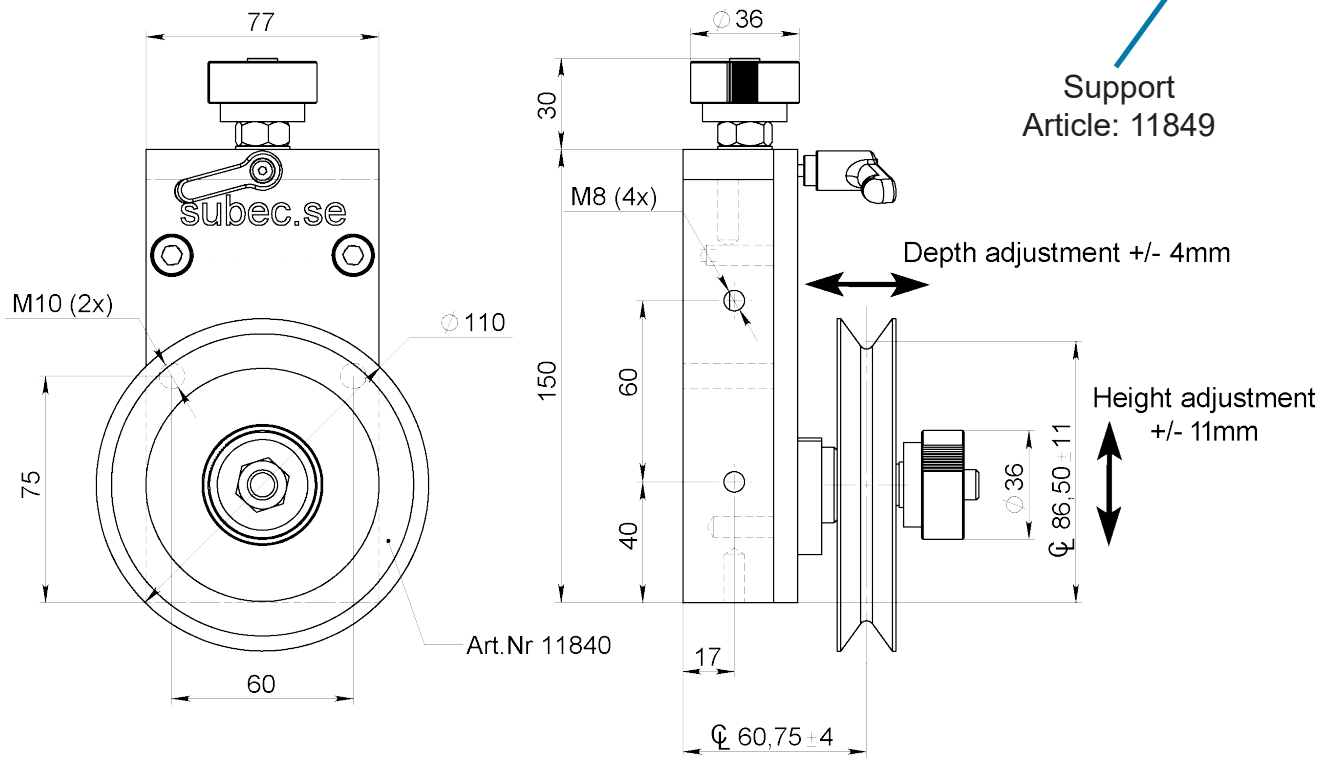

Dessin N. 3-400793-00

Subec AB **Hesselmans Torg 5** **SE- 131 54 Nacka** **Sweden**
Phone: **+46-8-88 46 33**
Fax: **+46-8-97 76 58**
Email: info@subec.se
Web: www.subec.se

Copyright © 2023 Subec

MINI GUIDAGE À GALETS

Ø Max. du Produit: 13mm

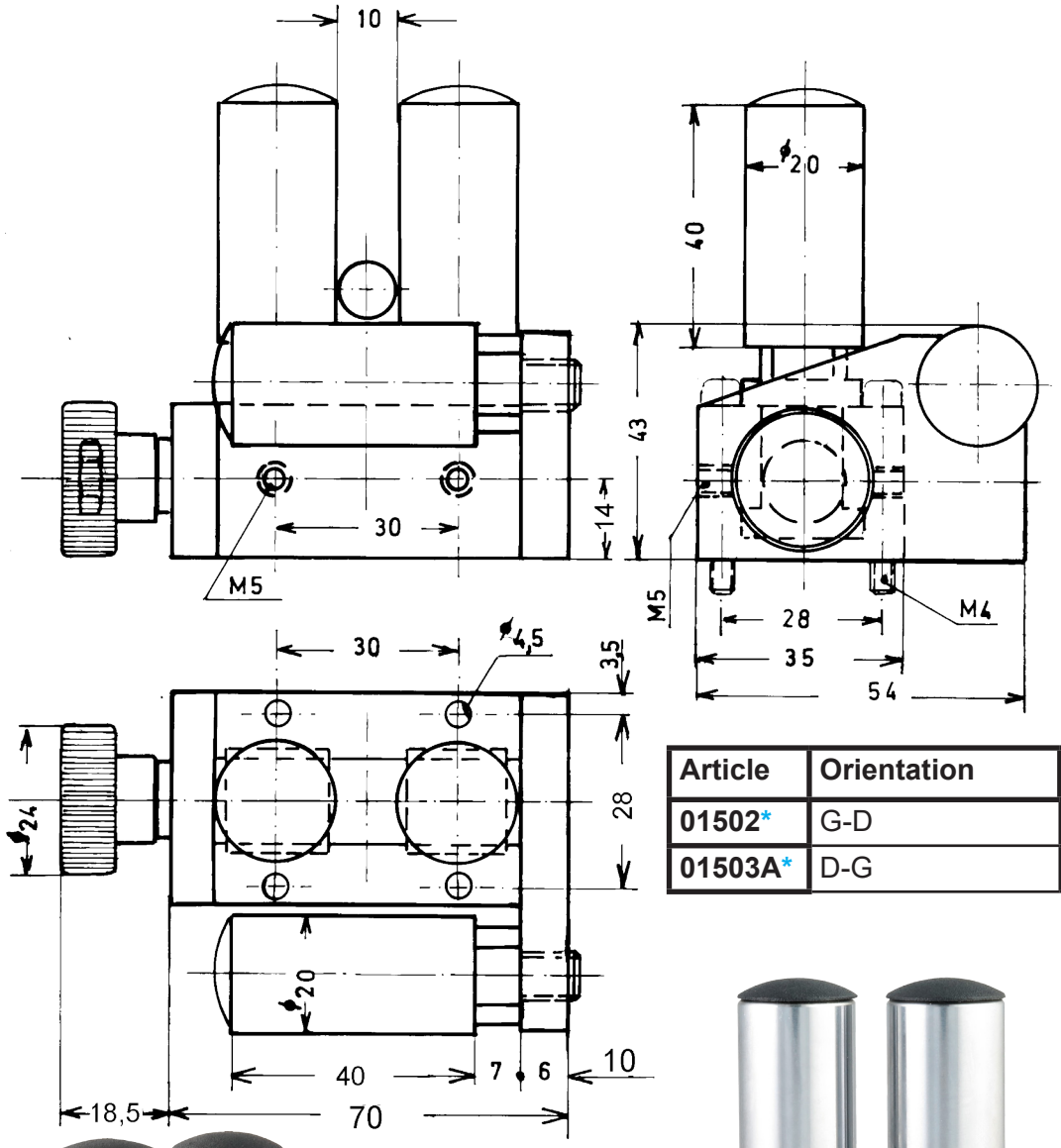

Article	Orientation	Poids
01502*	G-D	0,75kg
01503A*	D-G	0,75kg



Article: 01503A
D-G

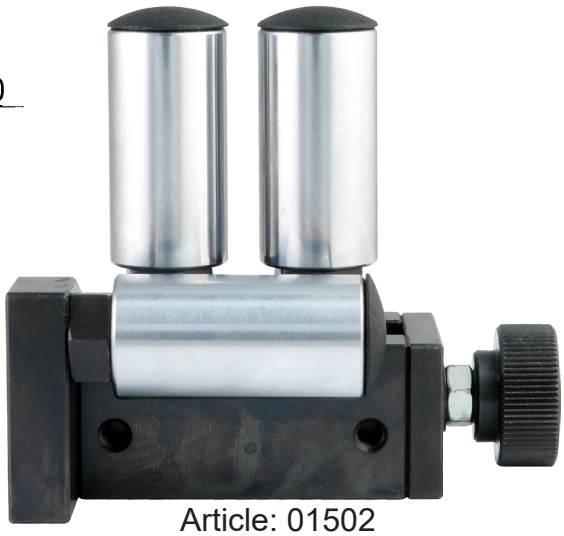

Article: 01502
G-D

Dessin N. 3-400370-01

* Stock item

Subec AB **Hesselmans Torg 5** **SE- 131 54 Nacka** **Sweden** **Phone:** **+46-8-88 46 33** **Fax:** **+46-8-97 76 58** **Email: info@subec.se** **Web: www.subec.se**

Copyright © 2023 Subec

SYSTÈME DE GUIDAGE INCLINABLE

Ø Max. du Produit: 13mm

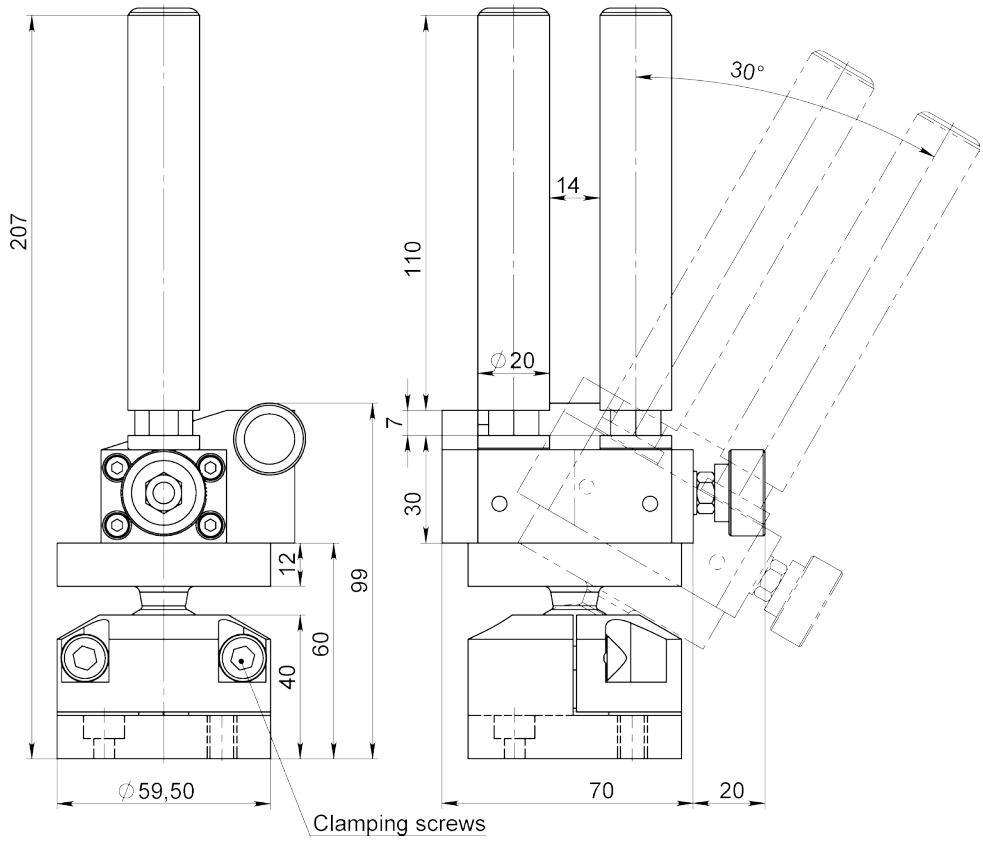



Article: 14228
Disponible avec différents rouleaux.



Article: 10203



Dessin N. 3-401219-00

Subec AB **Hesselmans Torg 5** **SE- 131 54 Nacka** **Sweden** **Phone:** **+46-8-88 46 33** **Fax:** **+46-8-97 76 58** **Email: info@subec.se** **Web: www.subec.se**

Copyright © 2023 Subec

GUIDAGE À GALETS
AVEC RÉGLAGE PAR ROTATION

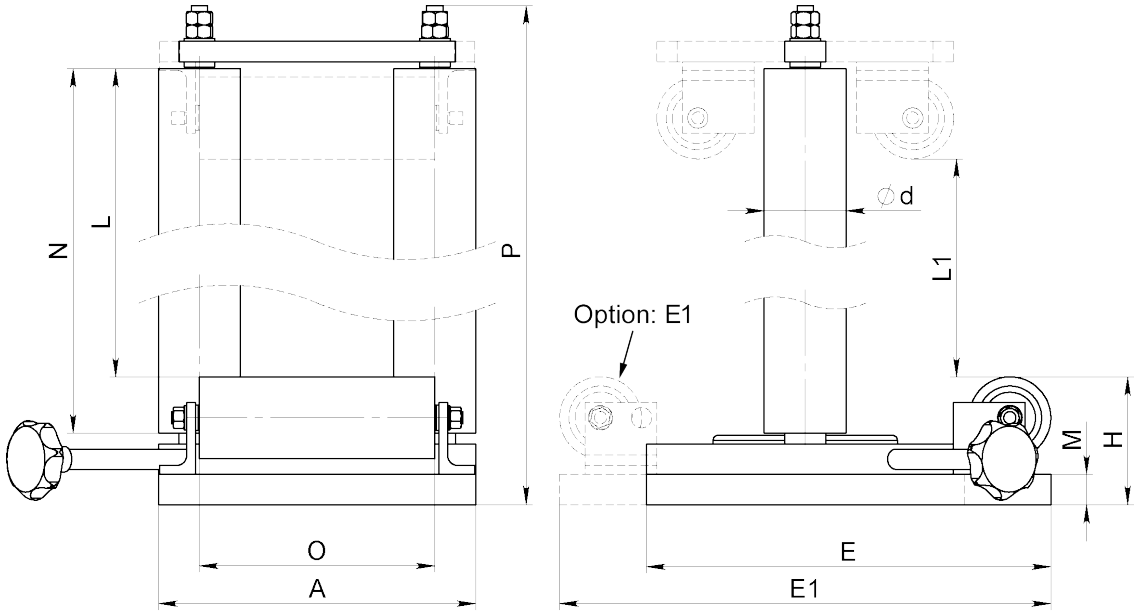



Article: 1790*

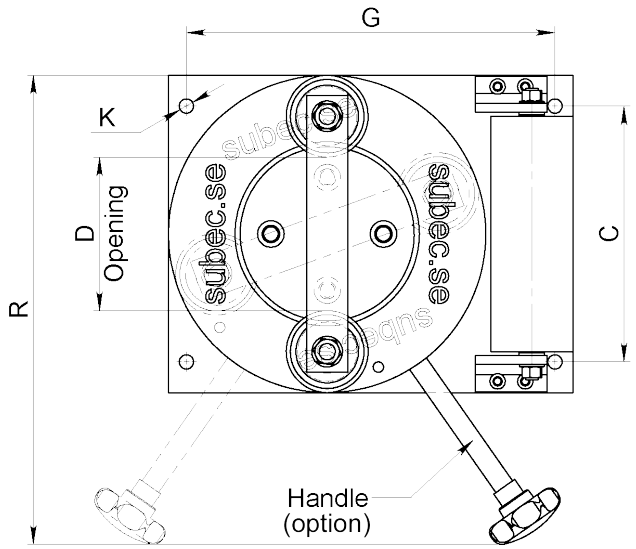

Article	A	C	Ød	D	E	E1	G	H	K	L	L1	M	N	O	P	R
11985	310	250	80	0-150	-	480	360	125	M16	1945	-	30	2000	230	2132	458
07230	310	250	80	0-150	-	480	360	125	M16	945	-	30	1000	230	1132	458
05955	482	250	80	0-150	-	472	360	260	M16	-	1156	30	1300	230	1567	458
05849	310	250	80	0-150	395	-	360	125	M16	1245	-	30	1300	230	1432	458
1790A*	100	70	30	0-10	-	130	40	40	Ø6,6	95	-	8	110	60	163	-

Dessin N. 3-400419-00

* Stock item

Subec AB **Hesselmans Torg 5** **SE- 131 54 Nacka** **Sweden**
Phone: **+46-8-88 46 33**
Fax: **+46-8-97 76 58**
Email: info@subec.se
Web: www.subec.se

Copyright © 2023 Subec

GUIDAGE À GALETS EN V

Gamme de produits: Ø 10-90mm

Avec fermeture/ouverture pneumatique

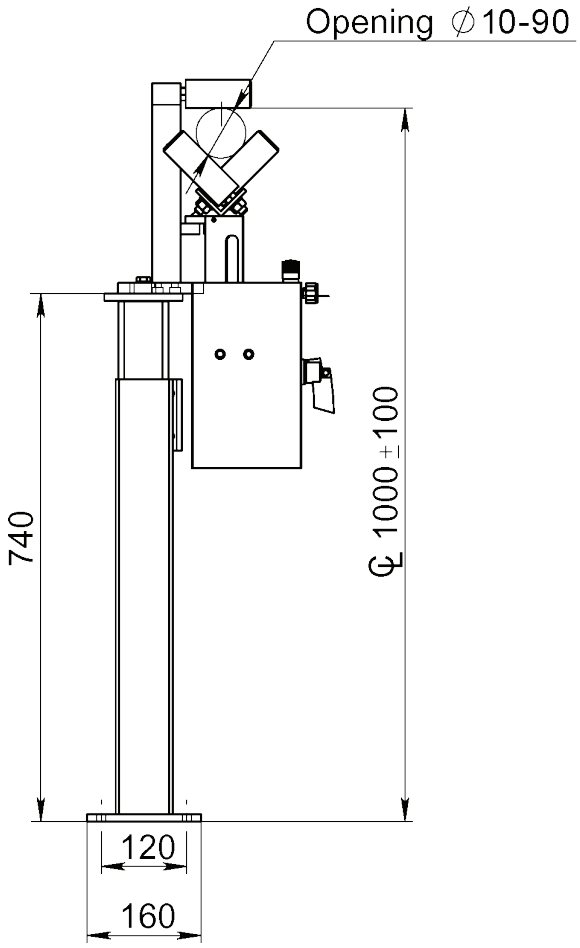

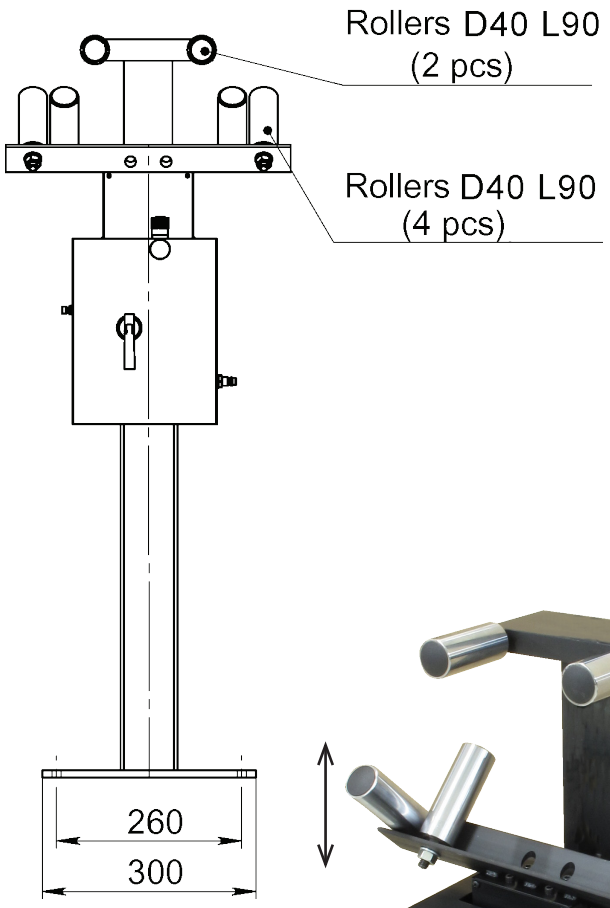



Article: 13256

Dessin N. 3-400946-00

Subec AB	**Hesselmans Torg 5** **SE- 131 54 Nacka** **Sweden**	**Phone:** **Fax:**	**+46-8-88 46 33** **+46-8-97 76 58**	**Email: info@subec.se** **Web: www.subec.se**

Copyright © 2023 Subec

GUIDAGE À GALETS

Ø Max. du Produit: 14mm

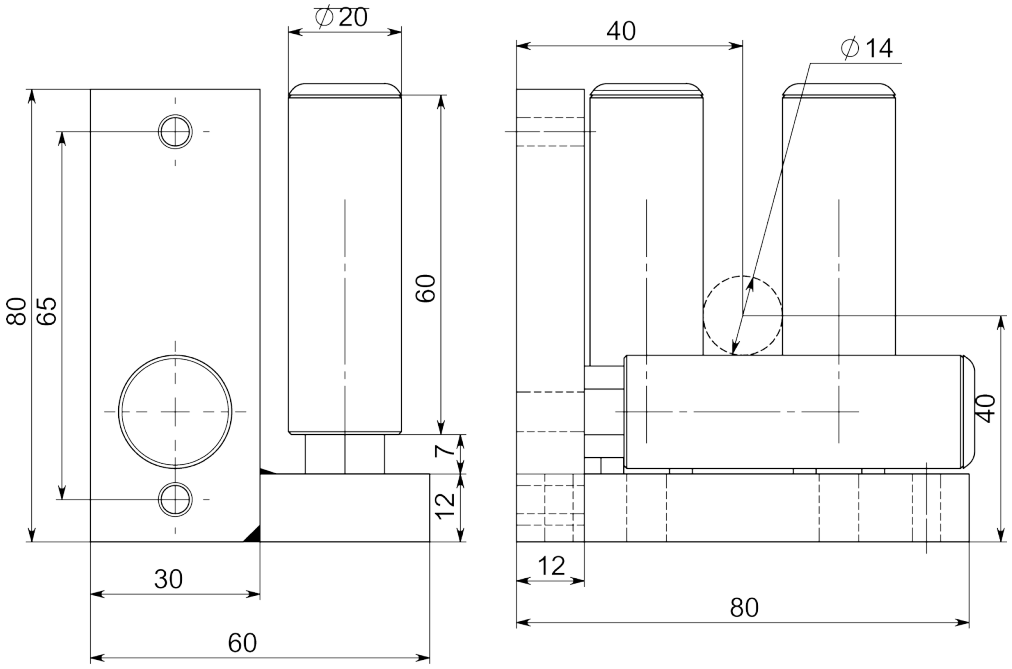

Article: 07211*
Poids: 0,73kg

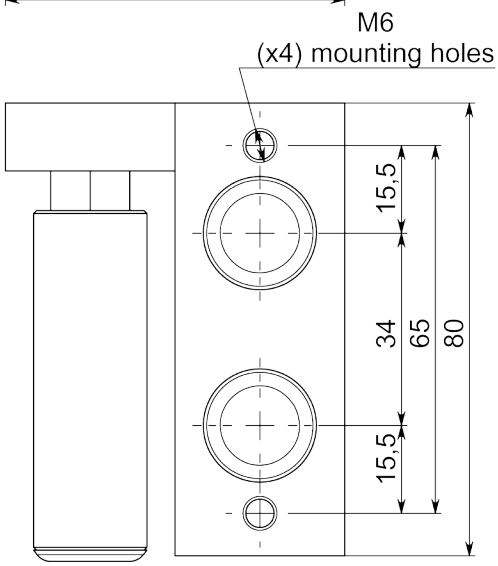



Article: 6758
Exécution à 4 rouleaux
Avec D20 L40 Rouleaux
Ouverture 10mm

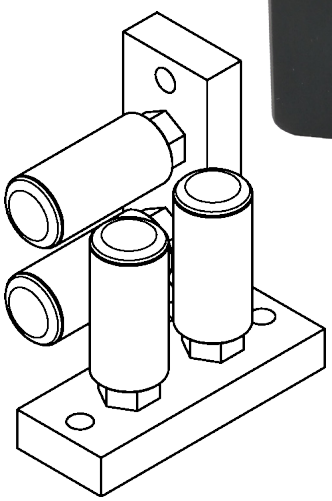

Dessin N. 3-400742-00

* Stock item

Subec AB **Hesselmans Torg 5** **SE- 131 54 Nacka** **Sweden** **Phone:** **+46-8-88 46 33** **Fax:** **+46-8-97 76 58** **Email: info@subec.se** **Web: www.subec.se**

Copyright © 2023 Subec

GUIDE ROTATIF AVEC GALETS EN ACIER

Ø Max. du Produit: 20mm

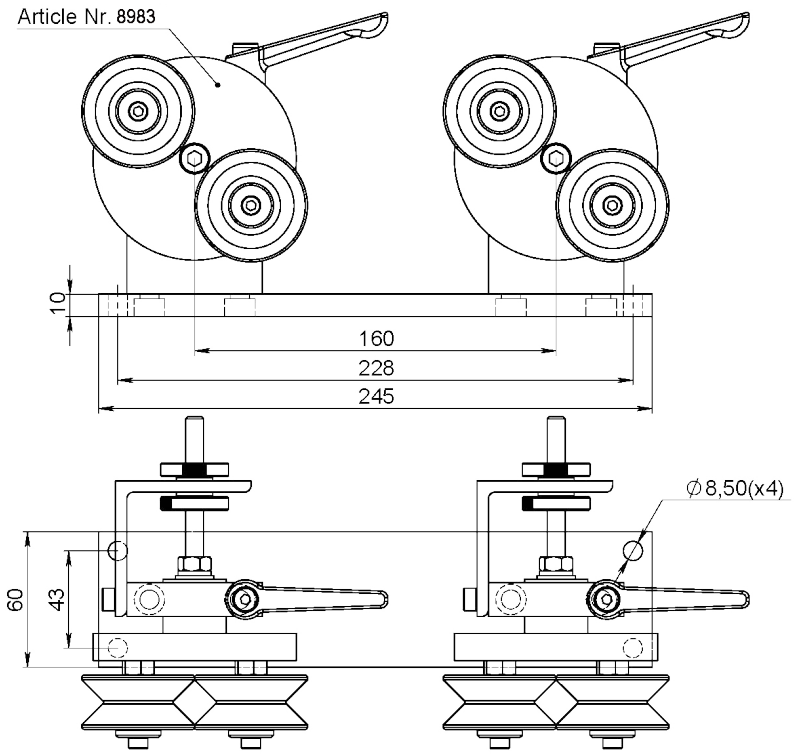

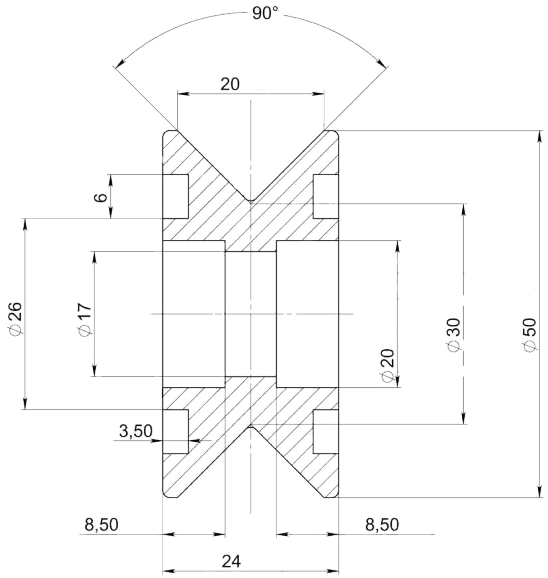

Article: 08427*
Poids: 0,2kg

Article No.	Variante	Ressort en caoutchouc
08983*	Single	Without
08984	Single	With
08985	Double	With
08245*	Double	Without

Également disponible avec:
Rouleaux en acier
Article: 8427

Alu + Rouleaux en céramique
Article: 12906A



Article: 08245*
Poids: 5kg

Dessin N. 3-300450-01

* Stock item

Subec AB **Hesselmans Torg 5** **SE- 131 54 Nacka** **Sweden**
Phone: **+46-8-88 46 33**
Fax: **+46-8-97 76 58**
Email: info@subec.se
Web: www.subec.se

Copyright © 2023 Subec

GUIDE ROTATIF



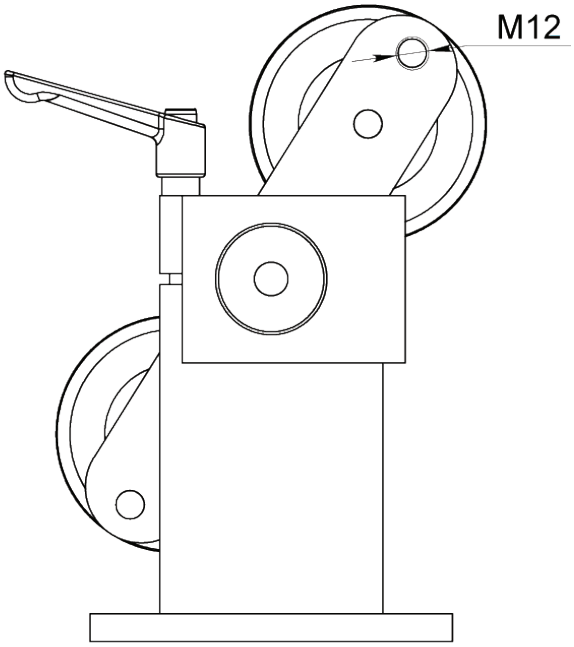

Article: 13709

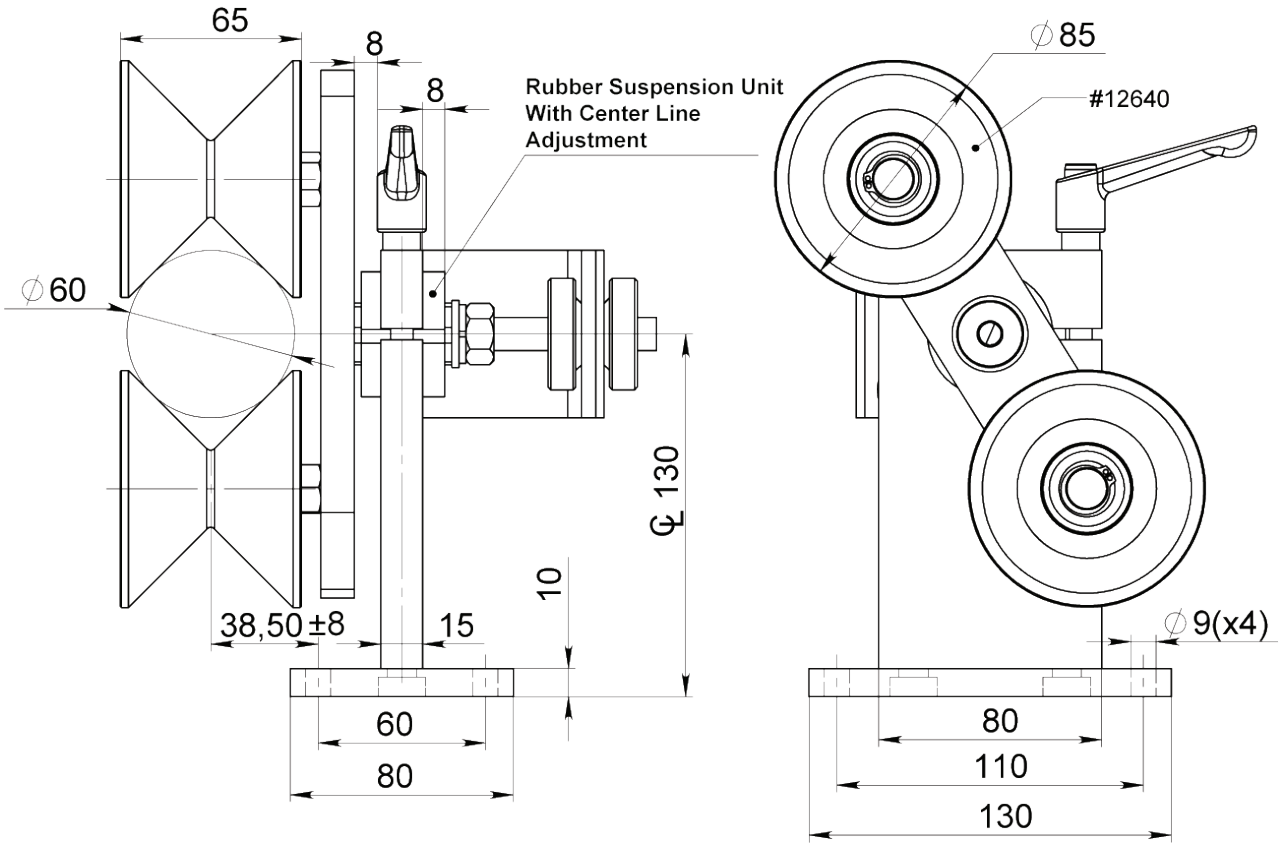

Dessin N. 3-400450-01

Subec AB	Hesselmans Torg 5 SE- 131 54 Nacka Sweden	Phone: Fax:	+46-8-88 46 33 +46-8-97 76 58	Email: info@subec.se Web: www.subec.se

Copyright © 2023 Subec

GUIDE ROTATIF

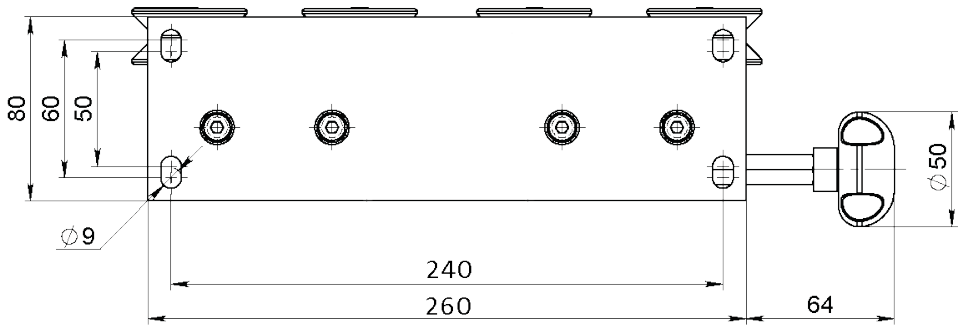

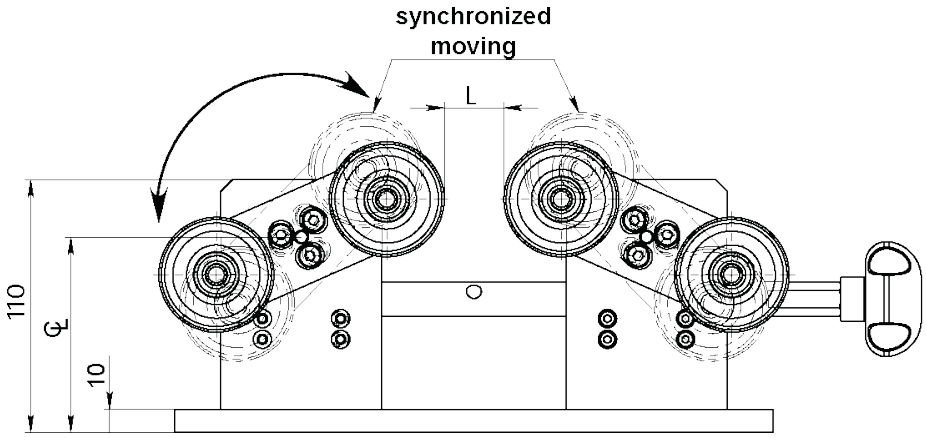

Article No.	Poulie	CL	L	Gamme de produits
13227	Alu. Revêtue en céramique. Gorge platte. Type SL50 Article:13253	85	30	Groove acc. spec.
	Alu. Revêtue en céramique. Gorge en Vé 90°. Type SL50 Article: 12906*			Ø 2-20mm
12682	Alu. Cr_2O_3 Revêtue. Gorge en Vé 90°. Type SL65 Article: 11015	85	8	Ø 2-30mm

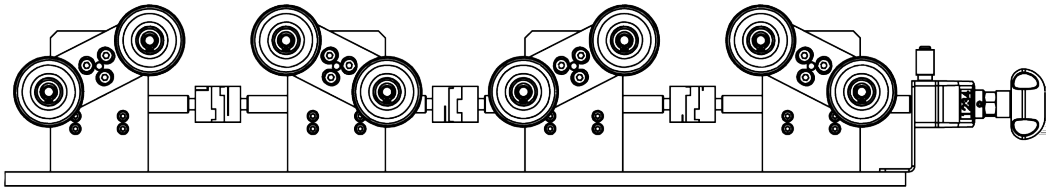

Système à quatre galets synchronisés

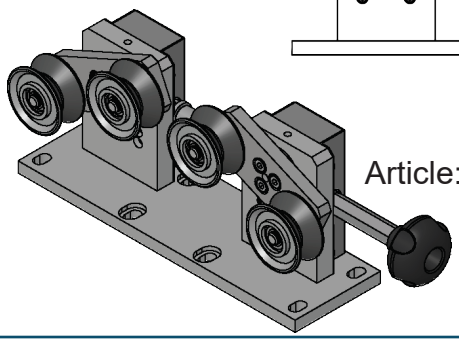

Article: 13227

Dessin N. 3-401341-00

Subec AB **Hesselmans Torg 5** **SE- 131 54 Nacka** **Sweden**
Phone: **+46-8-88 46 33**
Fax: **+46-8-97 76 58**
Email: info@subec.se
Web: www.subec.se

Copyright © 2023 Subec

GUIDE ROTATIF

Ajustement synchronisé des rouleaux

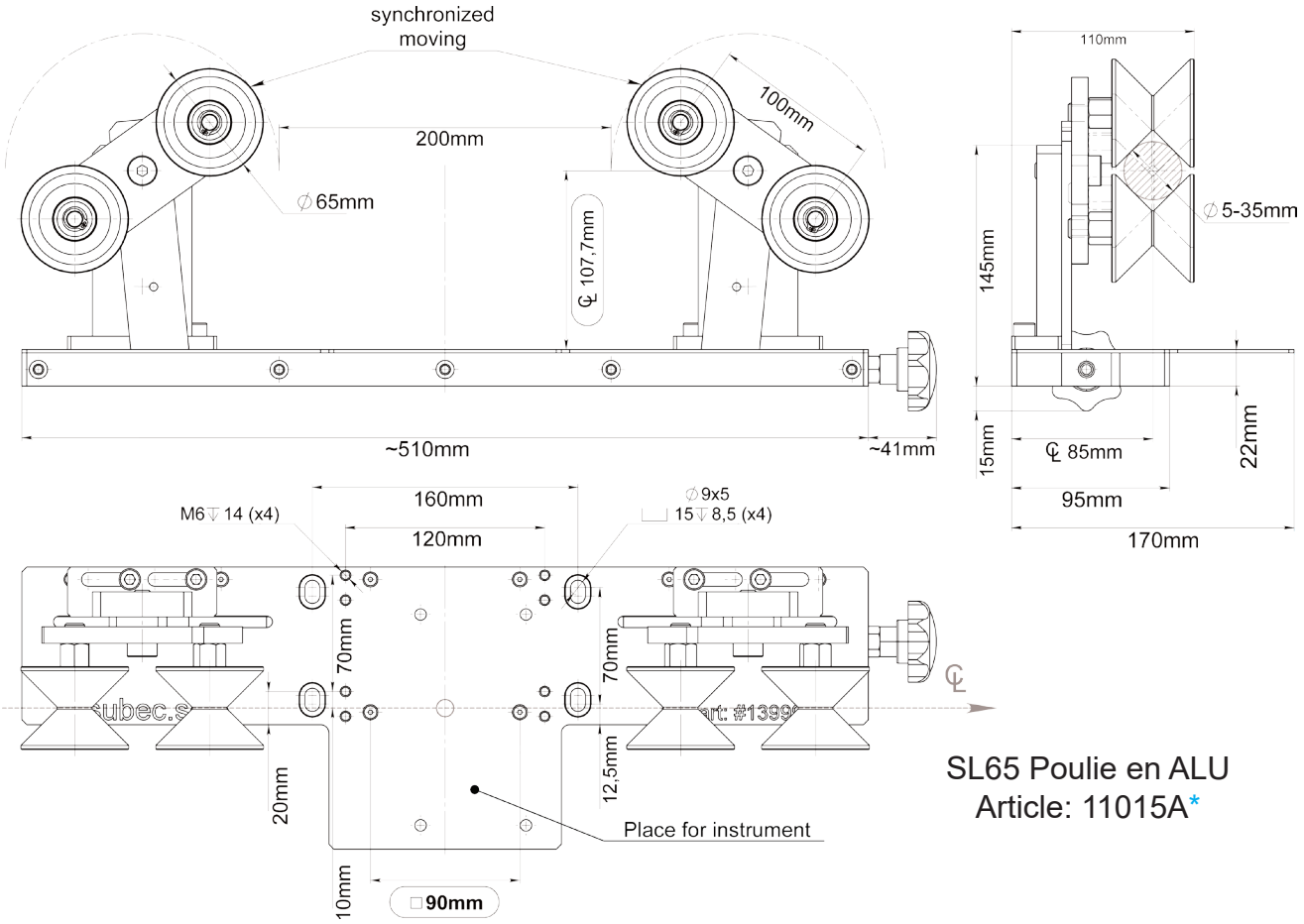

SL65 Poulie en ALU
Article: 11015A*

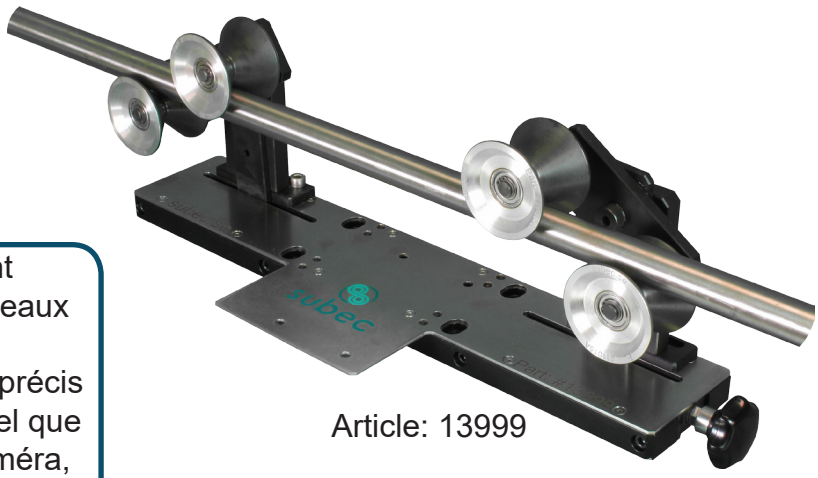

Article: 13999

Info: Guide rotatif avec un volant pour réglage synchronisé des rouleaux en entrée et en sortie. Développé spécialement pour un alignement précis pour des instruments de mesure tel que des systèmes d'inspection par caméra, des jauges de diamètre et autre détecteurs d'olives.

Dessin N. 3-401341-00

Subec AB **Hesselmans Torg 5** **SE- 131 54 Nacka** **Sweden** **Phone:** **+46-8-88 46 33** **Fax:** **+46-8-97 76 58** **Email: info@subec.se** **Web: www.subec.se**

Copyright © 2023 Subec

GUIDE ROTATIF

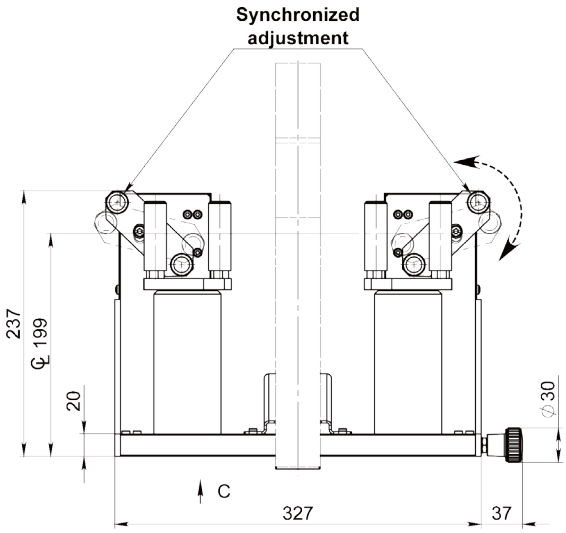

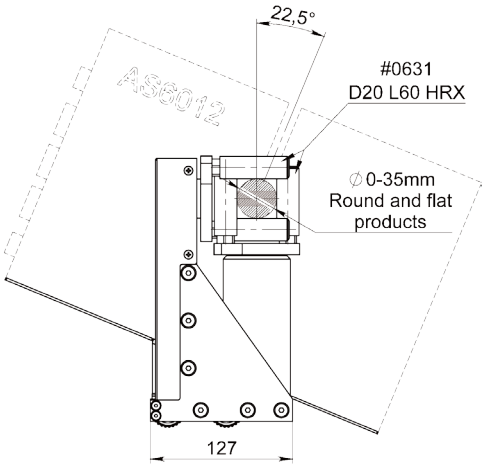

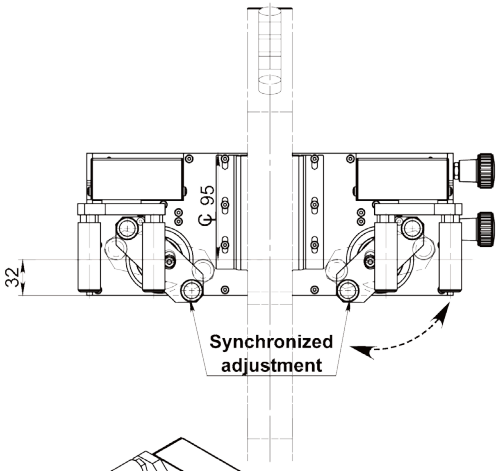

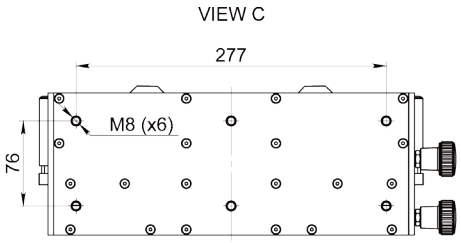

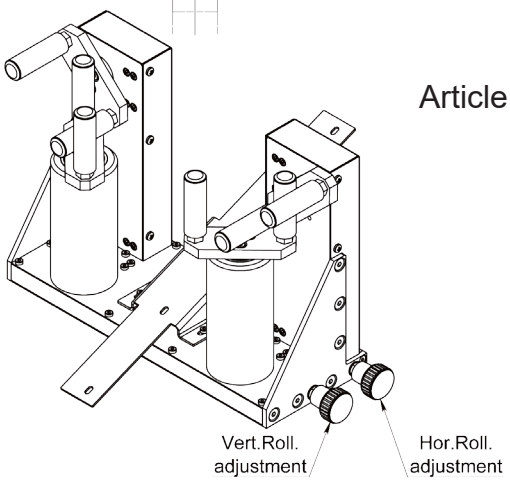

Article: 14974



Info:
Jauge de diamètre placée dans un angle pour une mesure précise également des produits plats

Article No.	CL	Ø-Jauge
14974	199	AS6012
15141	309	AS6050

Dessin N. 3-401341-00

Subec AB **Hesselmans Torg 5** **SE- 131 54 Nacka** **Sweden**
Phone: **+46-8-88 46 33**
Fax: **+46-8-97 76 58**
Email: info@subec.se
Web: www.subec.se

Copyright © 2023 Subec

GUIDE ROTATIF

Gamme de produits: Ø 0-50mm

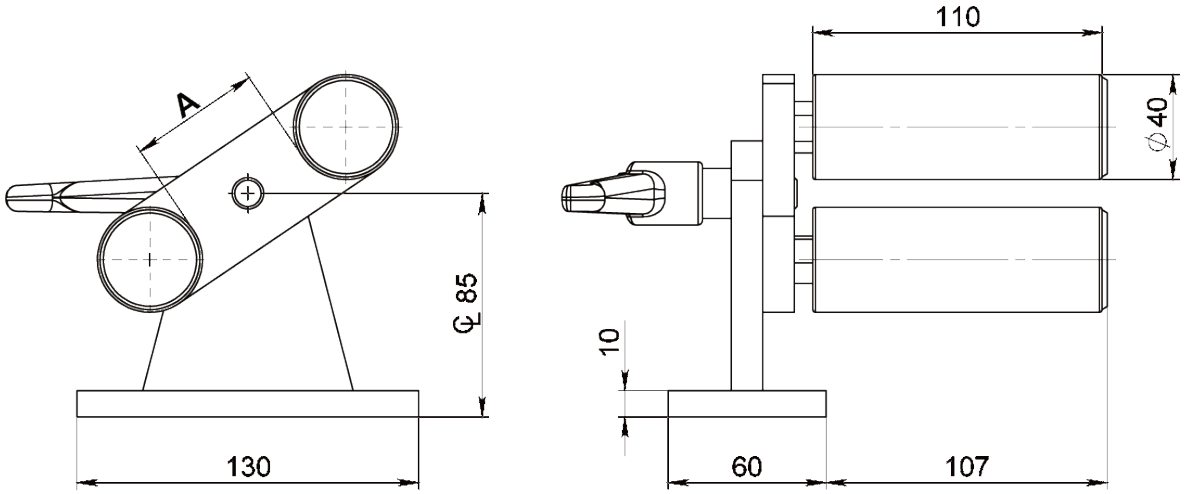

Article: 13880

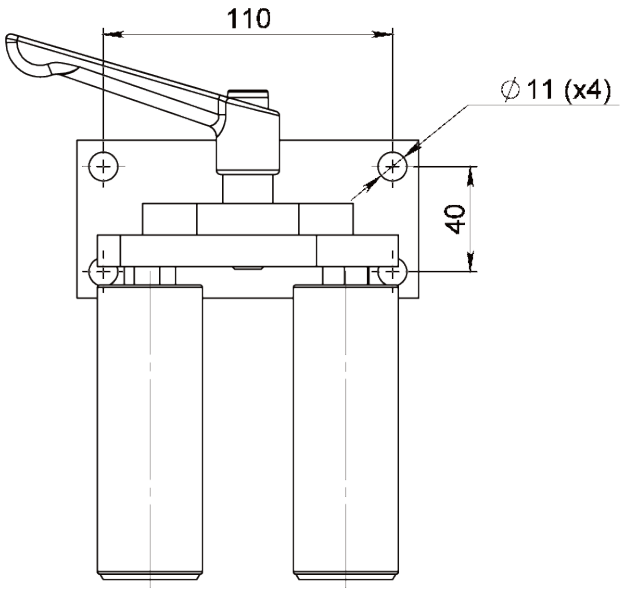



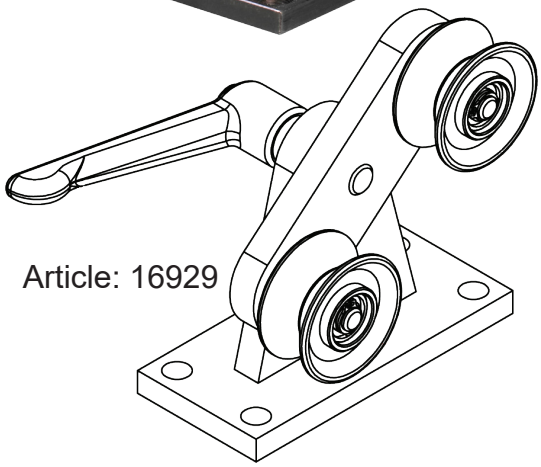

Article: 16929

Article No.	Ø du Produit	A	Type
16929	1-20mm	40	D50 Poulie avec gorge revêtue de Zr_2O_3 : 11836 D50 Poulie en acier: 8427 D50 Alu. Poulie avec gorge revêtue de céramique: 12906
13880	0-50mm	50	D40 L110 Rollers

Dessin N. 3-401282-00

Subec AB **Hesselmans Torg 5** **SE- 131 54 Nacka** **Sweden** **Phone:** **+46-8-88 46 33** **Fax:** **+46-8-97 76 58** **Email: info@subec.se** **Web: www.subec.se**

Copyright © 2023 Subec

GUIDE ROTATIF

Ø Max. du Produit: 0-35mm

Adapté pour produits ronds et plats

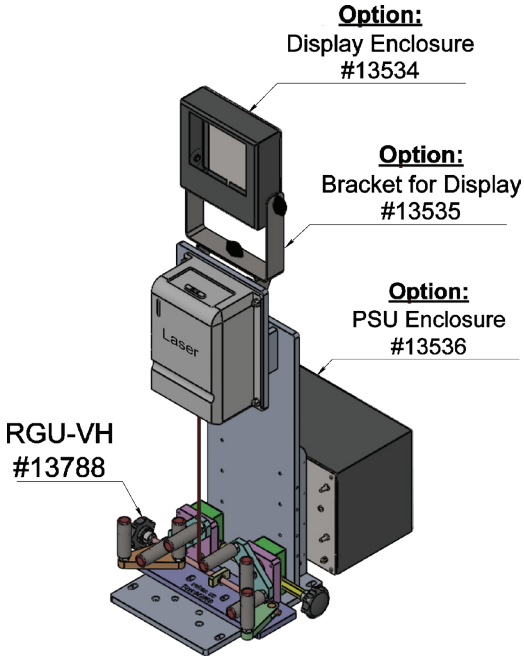

Exemple d'implémentation avec système de mesure laser.
Article: 12931

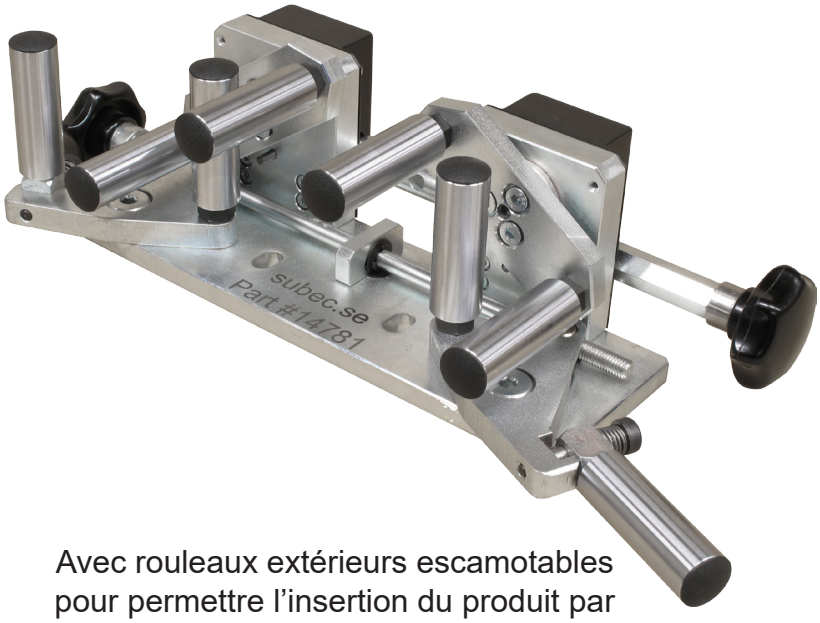

Avec rouleaux extérieurs escamotables pour permettre l'insertion du produit par le côté
Article: 14781

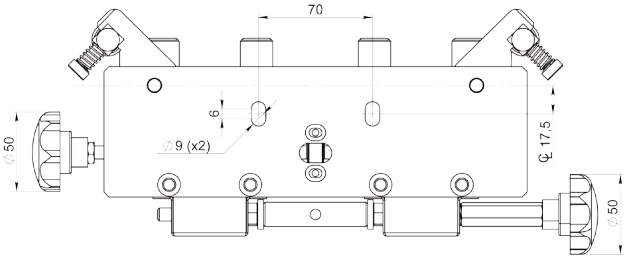

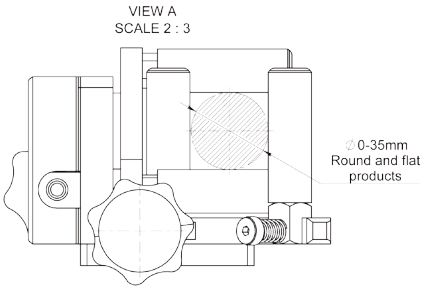

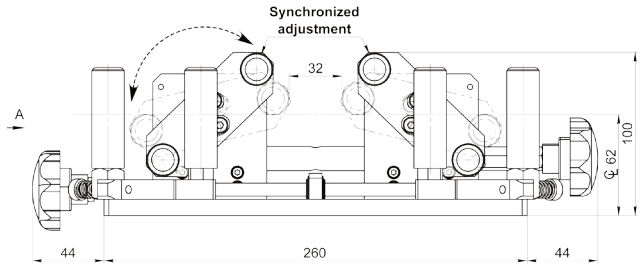

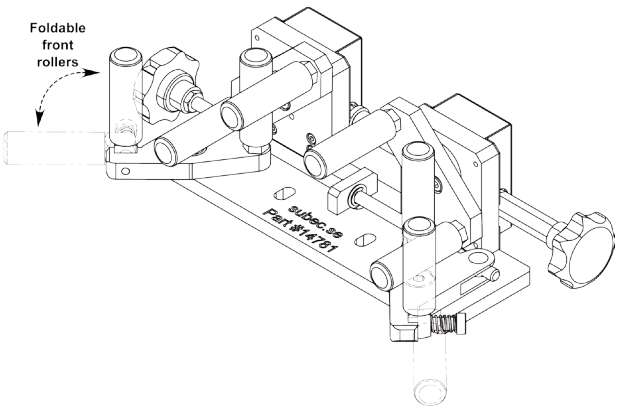

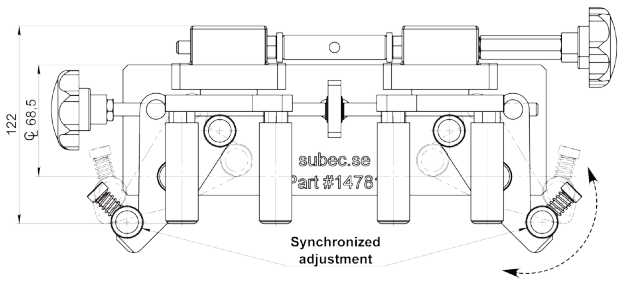

Dessin N. 3-401341-00

Subec AB **Hesselmans Torg 5** **SE- 131 54 Nacka** **Sweden**
Phone: **+46-8-88 46 33**
Fax: **+46-8-97 76 58**
Email: info@subec.se
Web: www.subec.se

Copyright © 2023 Subec

GUIDE ROTATIF

Ø Max. du Produit: 30mm

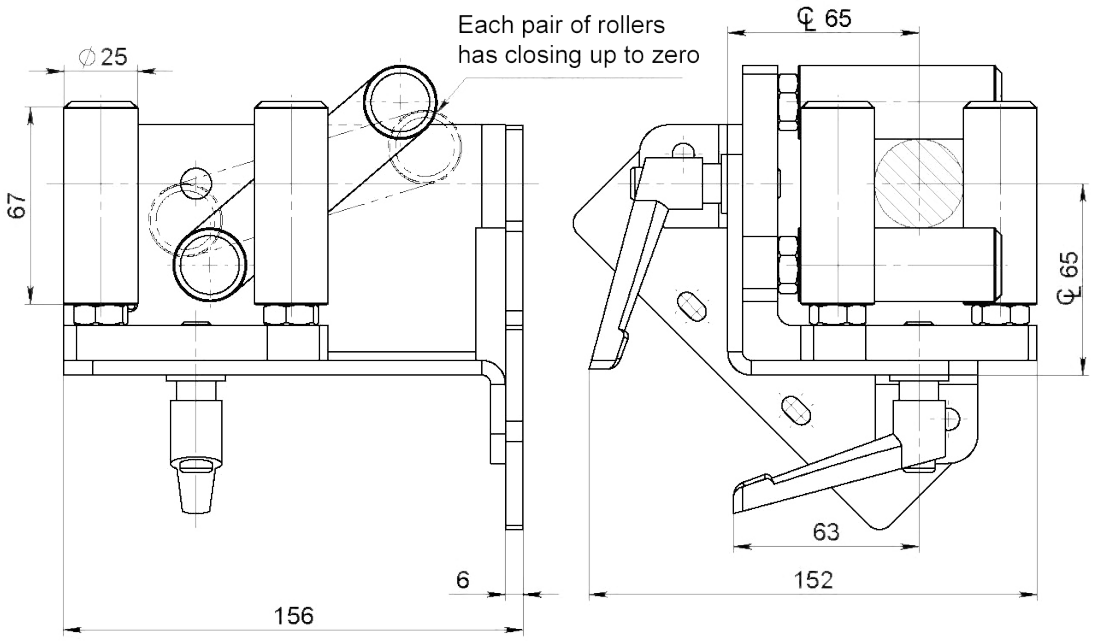

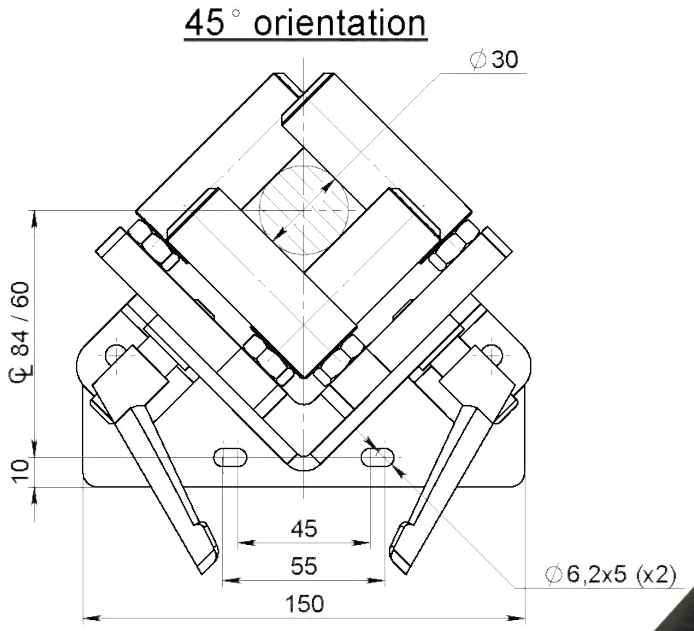

Rouleaux:
Article: 14159

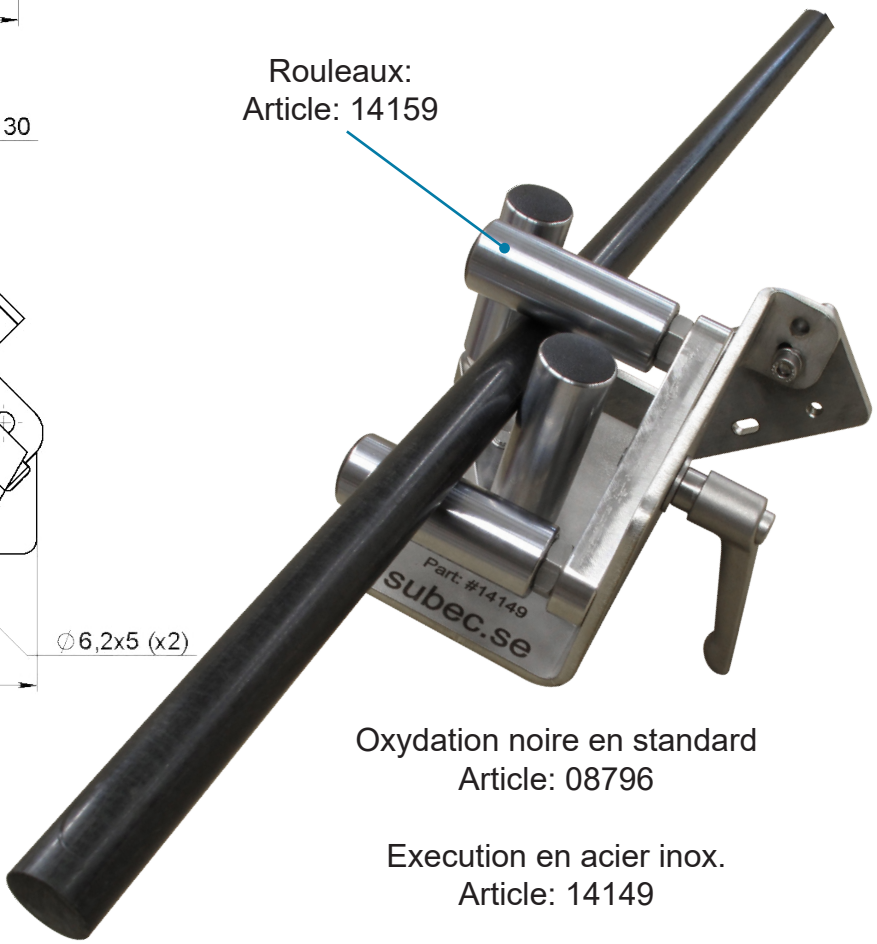

Info: Guide pour jauges de diamètre pour produits ronds ou plats.

Oxydation noire en standard
Article: 08796

Execution en acier inox.
Article: 14149

Dessin N. 3-400431-00

Subec AB **Hesselmans Torg 5** **SE- 131 54 Nacka** **Sweden** **Phone:** **+46-8-88 46 33** **Fax:** **+46-8-97 76 58** **Email: info@subec.se** **Web: www.subec.se**

Copyright © 2023 Subec

GUIDE ROTATIF

Ø Max. du Produit: 20-40mm

Guide rotatif pour jauges de diamètre et systèmes métreurs
Disponible avec supports divers pour le montage.

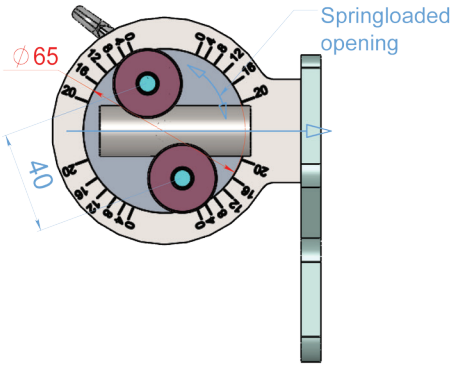

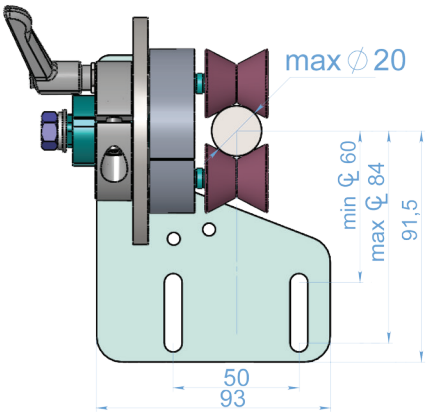

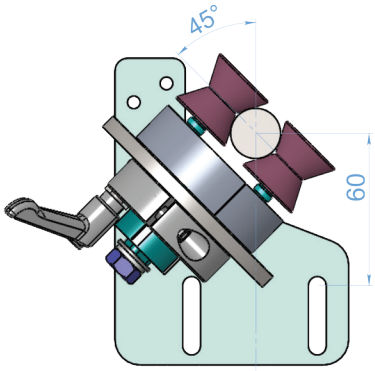

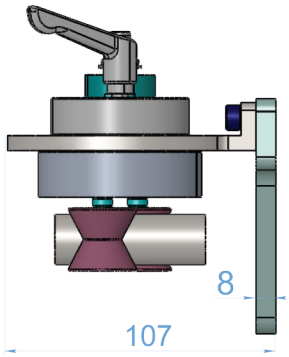

Article No.	Ø Max. du Produit	Galets en Zirconium Article No.	Note
14142B	20mm	13917, V-125°	
14804B*	20mm	13917, V-125°	Rouleaux à ressort
14920*	40mm	14919, V-110°	
14921*	40mm	14919, V-110°	Rouleaux à ressort

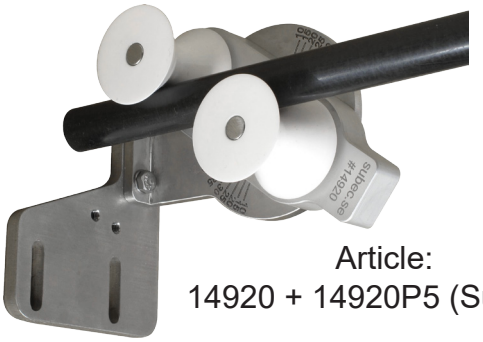

Article:
14920 + 14920P5 (Support)



Article:
14921A + 15140P5 (Support)

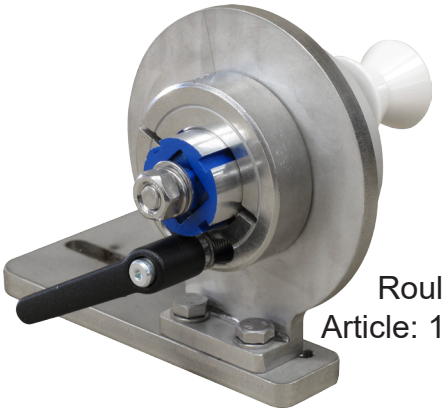

Rouleaux à ressort
Article: 14804B + 14920P5
(Support)

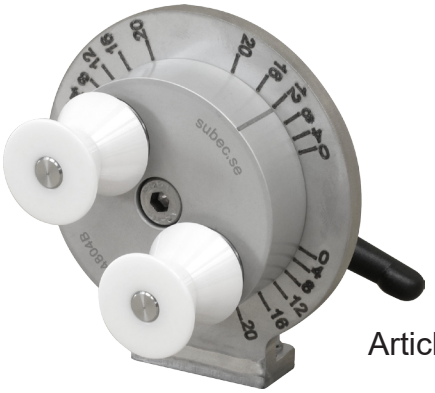

Article: 14804B

Dessin N. 3-300450-01

* Stock item

Subec AB **Hesselmans Torg 5** **SE- 131 54 Nacka** **Sweden**
Phone: **+46-8-88 46 33**
Fax: **+46-8-97 76 58**
Email: info@subec.se
Web: www.subec.se

Copyright © 2023 Subec

GUIDAGE À GALETS EN V

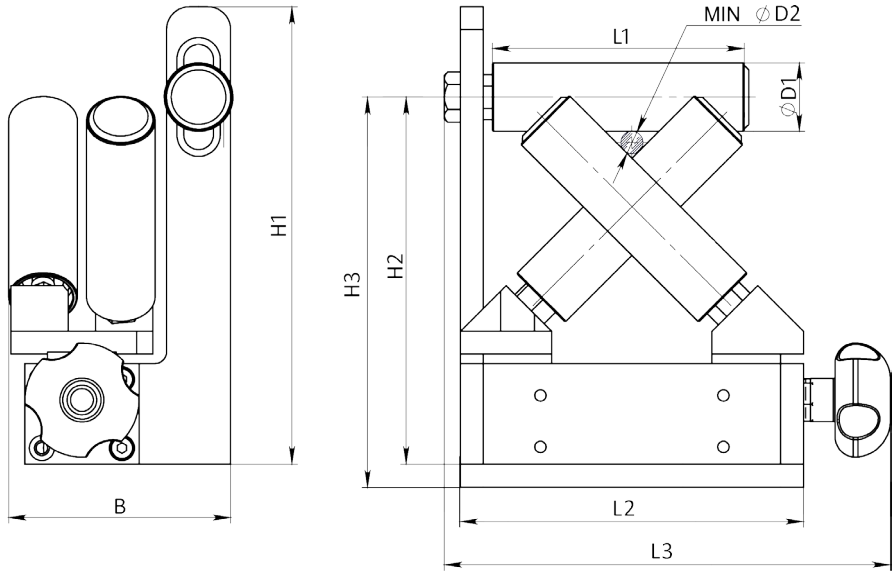

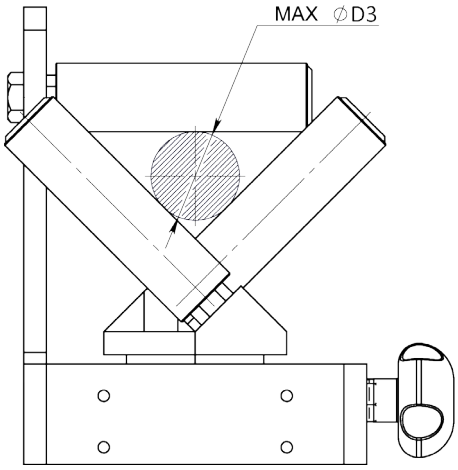



Info: Guidage de précision pour fils et câbles de 0 à 50mm de diamètre.
Le design ingénieux permet de laisser passer les olives et autres sur-épaisseurs.

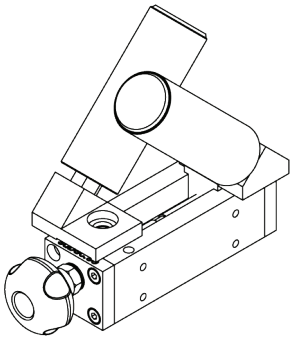

Egalement disponible sans rouleau horizontal.

Article: 08557A*
8558A* + 8559A* + 8560
Poids: 2,5kg

Article No.	D1	L1	D2	D3	L2	L3	H1	H2	H3	B	Variante
8557A*	20	60	2,6	20	94	113	118	94,5±5	102,5±5	148	Double
8558A*	20	60	2,6	20	94	113	118	94,5±5	-	64	Single R-L
8559A*	20	60	2,6	20	94	113	118	94,5±5	-	64	Single L-R
12157	30	110	5	40	150	176	200	160±10	168±10	214	Double
11175	30	110	5	40	150	176	200	160±10	-	97	Single R-L
11159	30	110	5	40	150	176	200	160±10	-	97	Single L-R
08865	40	110	6,2	35	150	176	220	168±5	176±5	274	Double
08866	40	110	6,2	35	150	176	220	168±5	-	127	Single R-L
08867	40	110	6,2	35	150	176	220	168±5	-	127	Single L-R
08868	40	150	0	50	220	176	220	186±5	194±5	276	Double
08869	40	150	0	50	220	176	220	186±5	-	128	Single R-L
08870	40	150	0	50	220	176	220	186±5	-	128	Single L-R

Dessin N. 3-401105-00

* Stock item

Subec AB **Hesselmans Torg 5** **SE- 131 54 Nacka** **Sweden**
Phone: **+46-8-88 46 33**
Fax: **+46-8-97 76 58**
Email: info@subec.se
Web: www.subec.se

Copyright © 2023 Subec

GUIDAGE À GALETS EN V

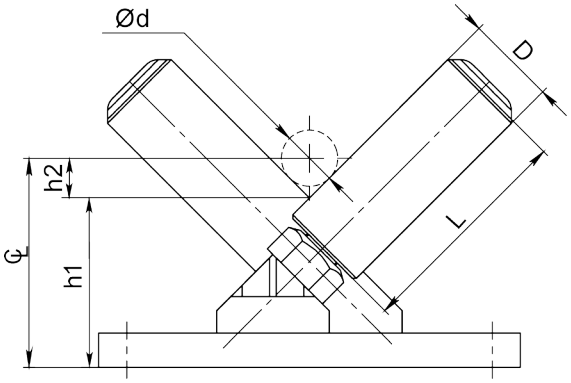

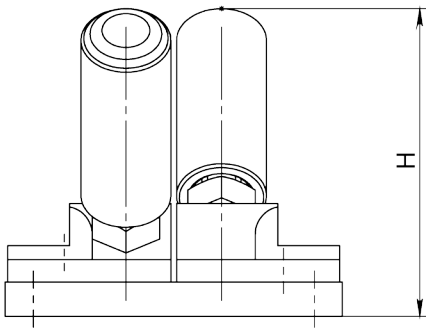

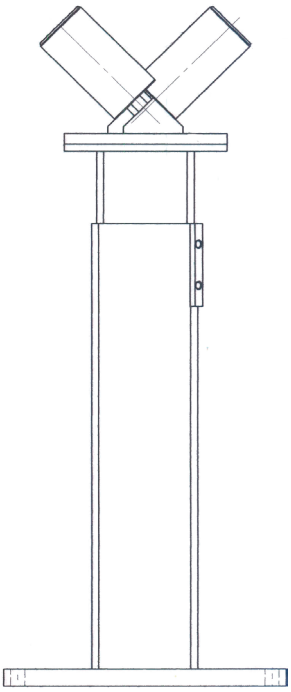

Option:
Pied réglable en hauteur

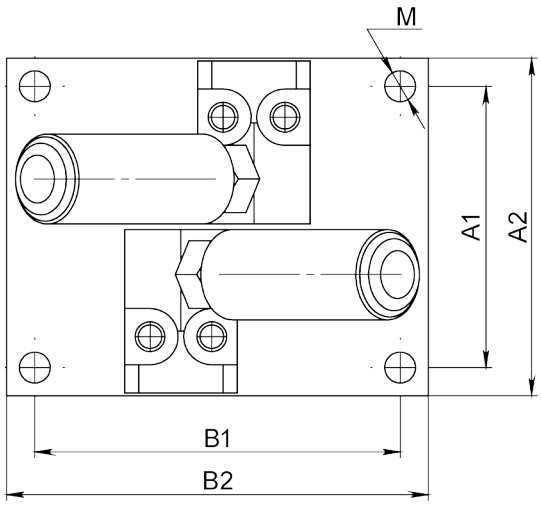

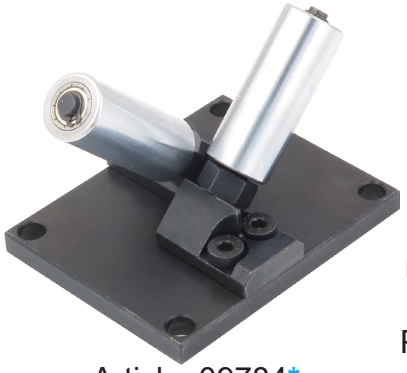

Article: 09784*
Poids: 0,39kg

Galets avec une gorge à 90°. CL = (h1 + h2).
h2 = (Ød/2)/sin(45).

Article	D	L	Ød	h1	H	A1	A2	B1	B2	M	Remark
09784*	16	40	10-25mm	30	55	50	60	65	75	6,5 x4	
12690*	30	90	25-60mm	45	107,5	110	130	-	110	8 x2	
08217	40	110	25-75mm	82	150	160	200	160	200	12,5 x4	Stainless
13203*	40	110	25-75mm	82	150	160	200	160	200	12,5 x4	
13271	50/65	110	30-75mm	100	158	160	200	160	200	12,5 x4	PU65 Shore A
12154*	60	160	30-100mm	96	192	160	200	160	200	12,5 x4	
02134*	80	150	20-150mm	106	198	160	200	160	200	12,5 x4	
06394	80	200	20-200mm	106	235	160	200	160	200	12,5 x4	
06870	80	350	20-350mm	103	339	160	200	160	200	12,5 x4	POM
09526	100	200	50-150mm	110	242	160	200	160	200	12,5 x4	PE100 steele sleeve
10258	100	400	50-450mm	110	384	160	200	160	200	12,5 x4	Chromium Plated

Dessin N. 3-400531-00

* Stock item

Subec AB **Hesselmans Torg 5** **SE- 131 54 Nacka** **Sweden**
Phone: **+46-8-88 46 33**
Fax: **+46-8-97 76 58**
Email: info@subec.se
Web: www.subec.se

Copyright © 2023 Subec

GUIDAGE À GALETS EN V AVEC CONSTRUCTION RENFORCÉE

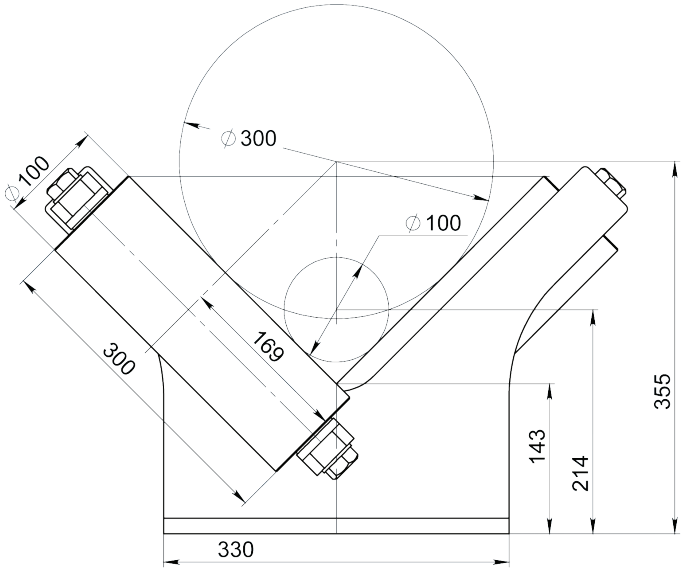

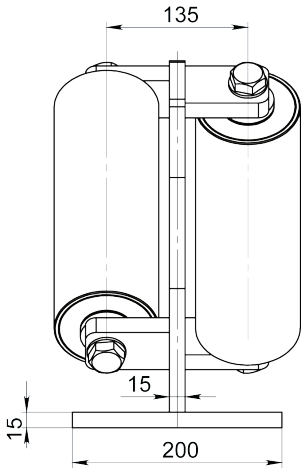

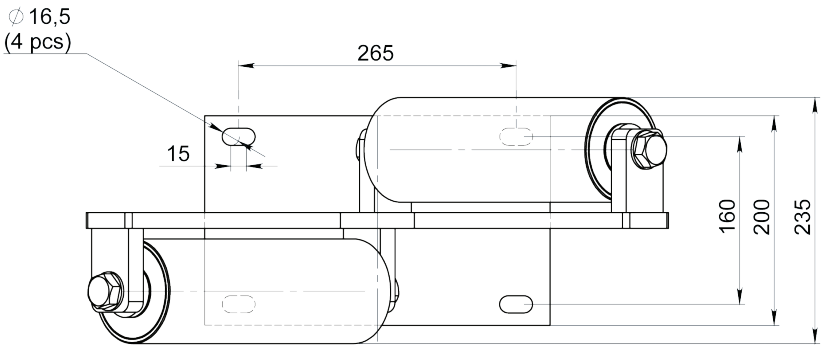



Guidage À galets en v
Article: 15025

Pied réglable en hauteur
Article: 02016

Dessin N. 3-400531-00

Subec AB **Hesselmans Torg 5** **SE- 131 54 Nacka** **Sweden** **Phone:** **+46-8-88 46 33** **Fax:** **+46-8-97 76 58** **Email: info@subec.se** **Web: www.subec.se**

Copyright © 2023 Subec

GUIDE STATIQUE EN CÉRAMIQUE

Gamme de produits: Ø 4-25mm

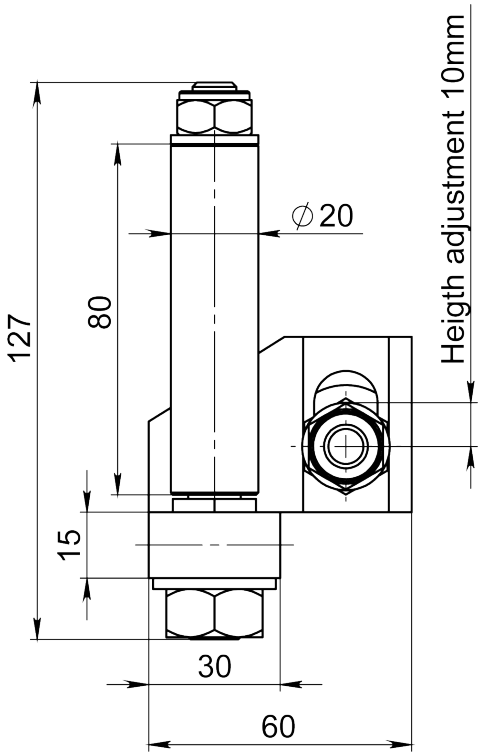

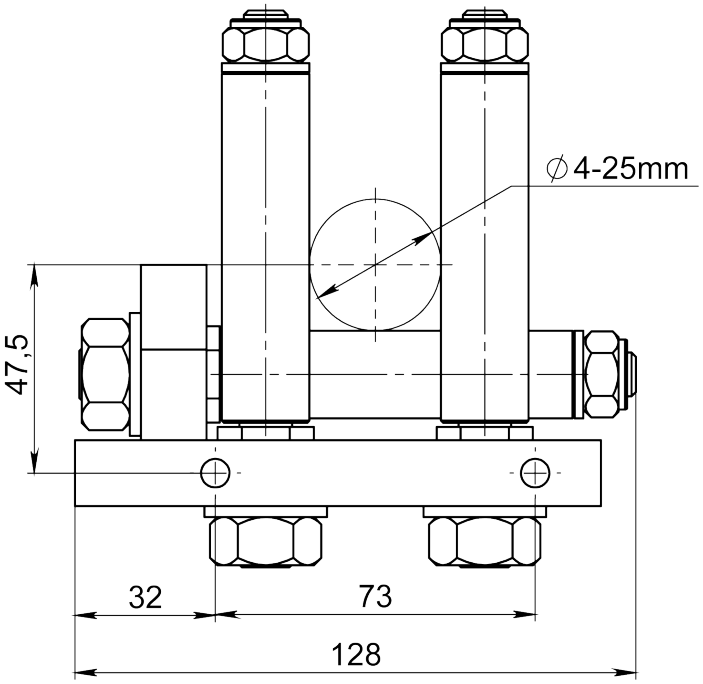



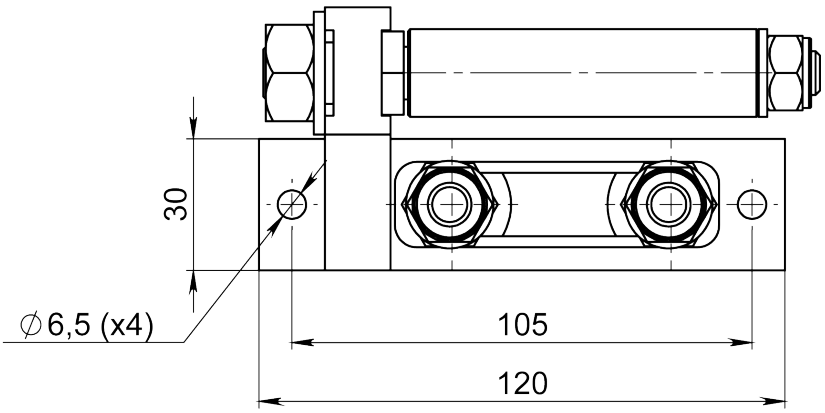

Article: 10386

Info:
Ouverture réglable avec galets statiques.

Dessin N. 3-401256-00

Subec AB **Hesselmans Torg 5** **SE- 131 54 Nacka** **Sweden**
Phone: **+46-8-88 46 33**
Fax: **+46-8-97 76 58**
Email: info@subec.se
Web: www.subec.se

Copyright © 2023 Subec

GUIDAGE À GALETS RÉGLABLES

Ø Max. du Produit: 30mm

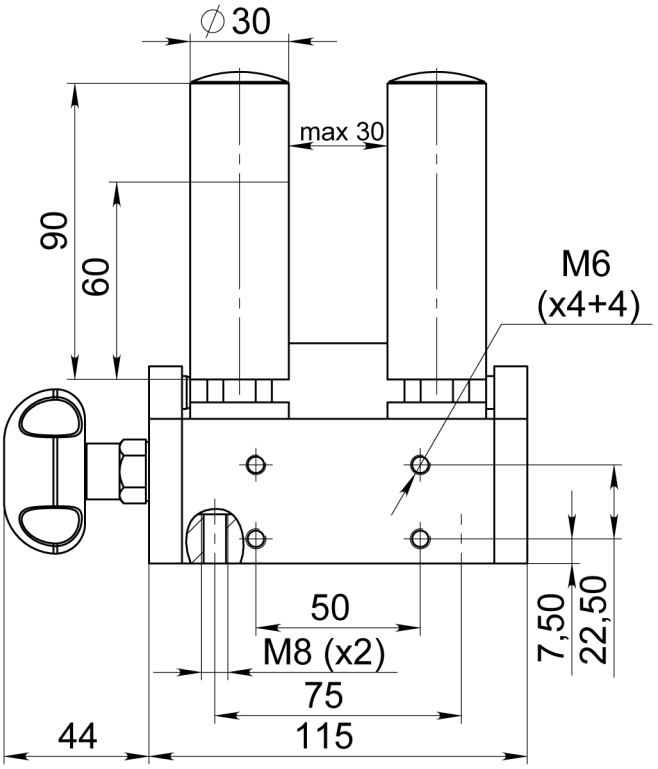

Article: 05943
Direction gauche-droite

Article: 06019
Direction droite-gauche

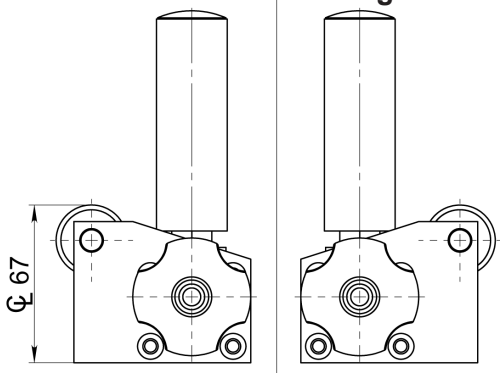

Article No.	Roul. vert.	Orientation
05943*	L60	G-D
06019*	L60	D-G
01297*	L90	G-D
01298*	L90	D-G

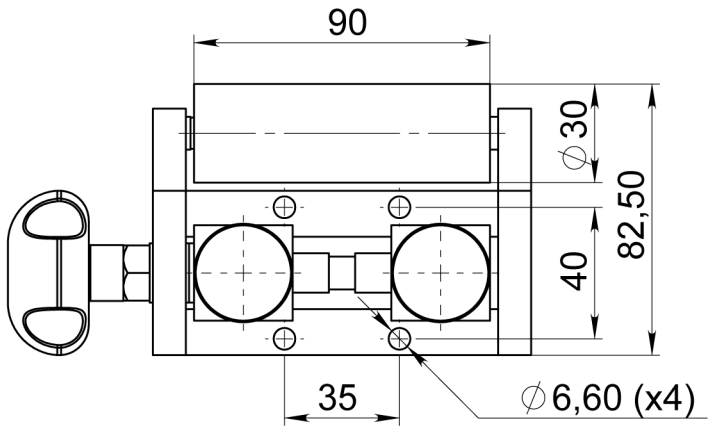



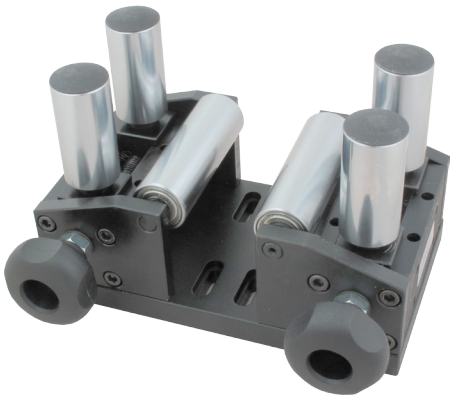

Option:
Article: 06112
05943, 06019
Plaque de montage incluse

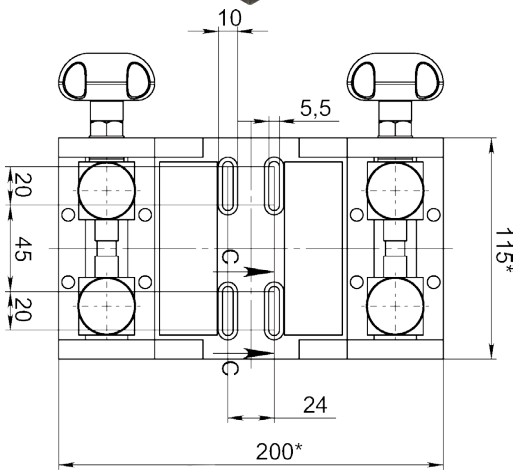

Dessin N. 3-400282-02

* Stock item

Subec AB **Hesselmans Torg 5** **SE- 131 54 Nacka** **Sweden**
Phone: **+46-8-88 46 33**
Fax: **+46-8-97 76 58**
Email: info@subec.se
Web: www.subec.se

Copyright © 2023 Subec

GUIDAGE À GALETS RÉGLABLES

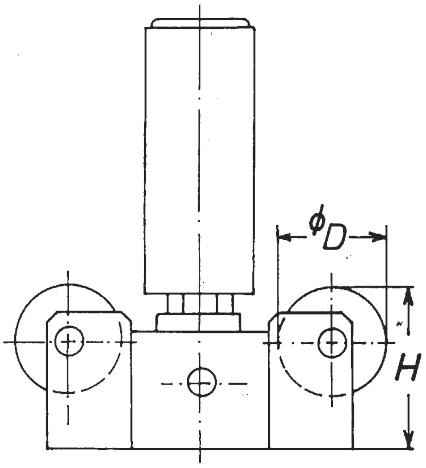

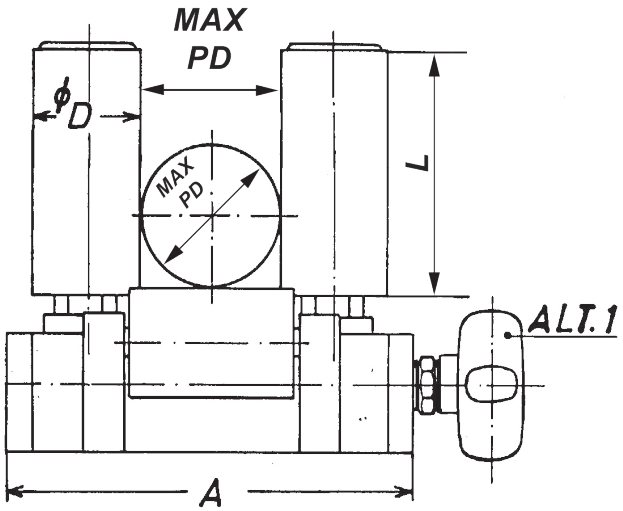

Système de guidage avec 2 rouleaux horizontaux



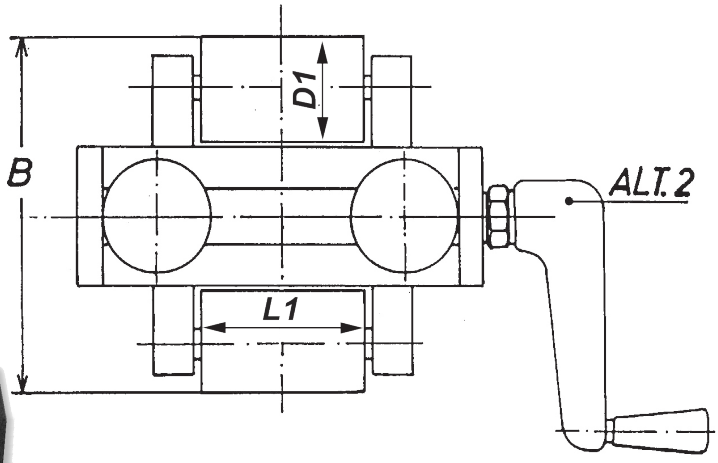

Article No.	A	B	ØD	ØD1	max Prod Ø	H	L	L1
01789	150	114	30	30	70	56	110	60
01788	150	134	30	40	70	61	110	60
01666	150	114	30	30	70	56	60	60
06028	150	114	30	40	70	56	90	60
05665	150	134	40	40	60	61	250	60
01480	150	134	40	40	60	61	90	60
03767	220	134	40	40	125	60	110	110

Pour côtes de montage, cf : Draw. No. 1-300430-00

Dessin N. 3-400277-00

Subec AB **Hesselmans Torg 5** **SE- 131 54 Nacka** **Sweden**
Phone: **+46-8-88 46 33**
Fax: **+46-8-97 76 58**
Email: info@subec.se
Web: www.subec.se

Copyright © 2023 Subec

GUIDAGE EN V À GALETS CENTREURS RÉGLABLES

Gamme de produits: Ø 0-40mm

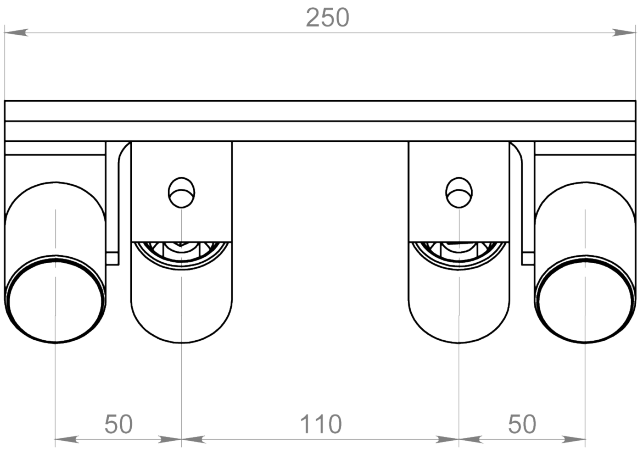

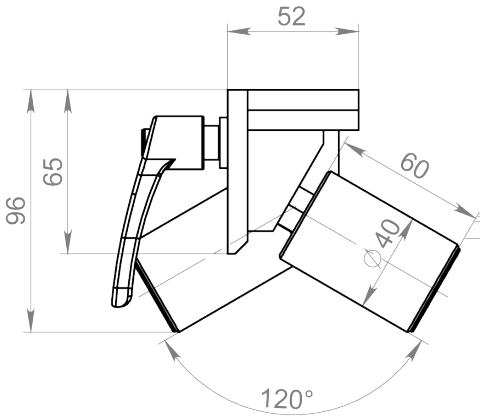

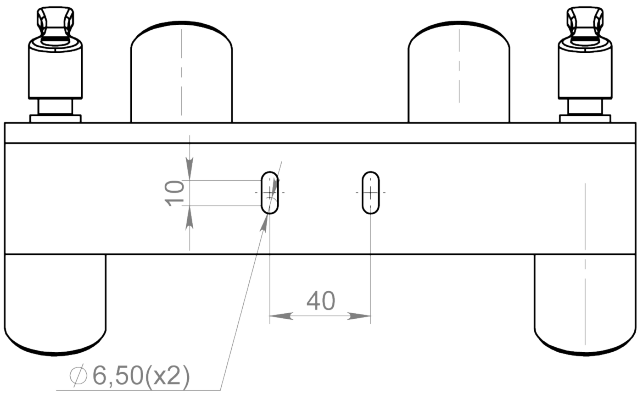

Article: 08253



Exemple d´application:
Pour guider des produits de diamètres irréguliers tel que des olives

Dessin N. 3-400995-00

Subec AB	**Hesselmans Torg 5** **SE- 131 54 Nacka** **Sweden**	**Phone:** **Fax:**	**+46-8-88 46 33** **+46-8-97 76 58**	**Email: info@subec.se** **Web: www.subec.se**

Copyright © 2023 Subec

GUIDAGE À GALETS RÉGLABLES

Ø Max. du Produit: 50mm

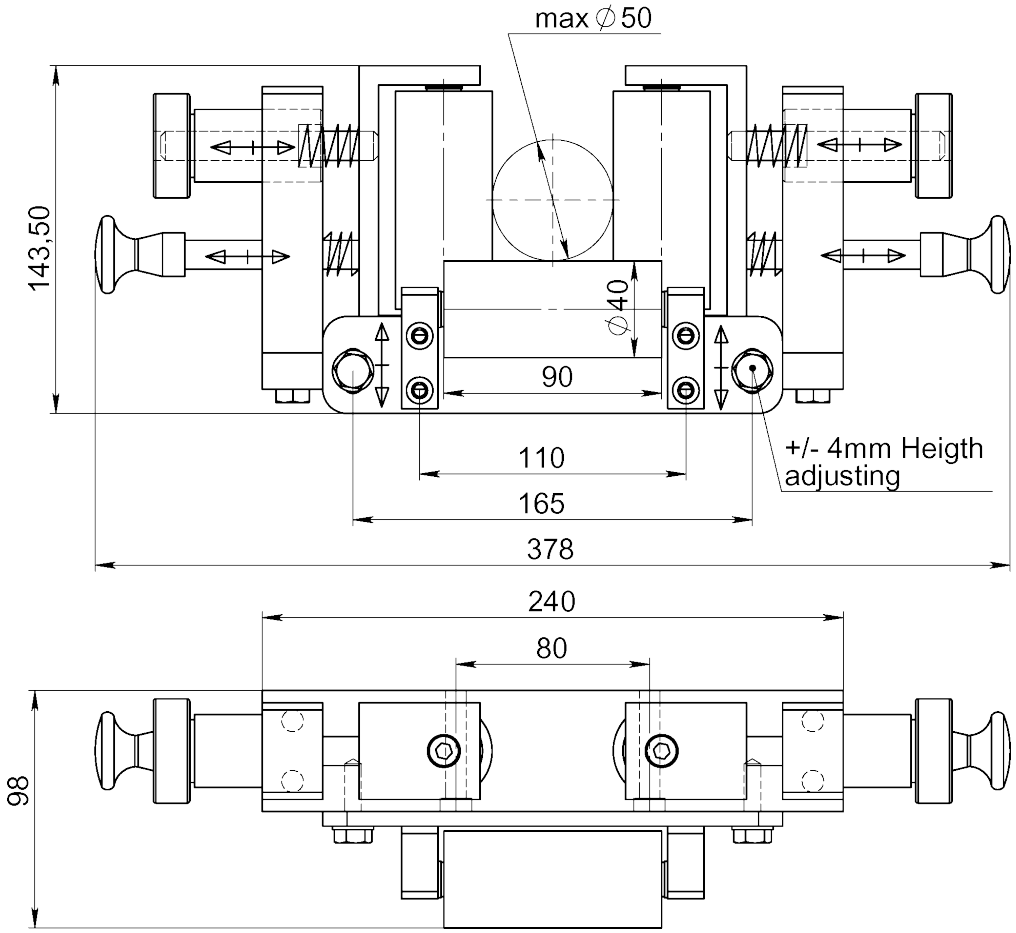

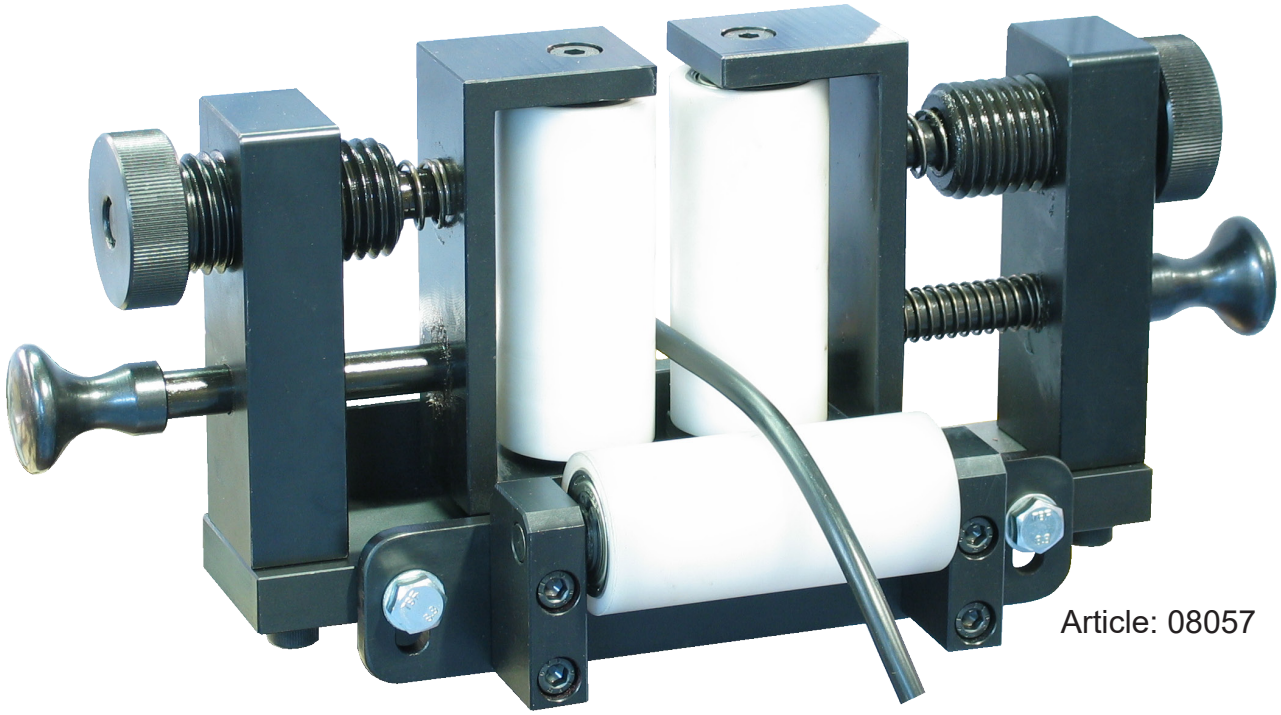

Article: 08057

Dessin N. 3-400968-00

Subec AB	**Hesselmans Torg 5** **SE- 131 54 Nacka** **Sweden**	**Phone:** **Fax:**	**+46-8-88 46 33** **+46-8-97 76 58**	**Email: info@subec.se** **Web: www.subec.se**

Copyright © 2023 Subec

GUIDAGE EN V À GALETS CENTREURS RÉGLABLES

Ø Max. du Produit: 50mm

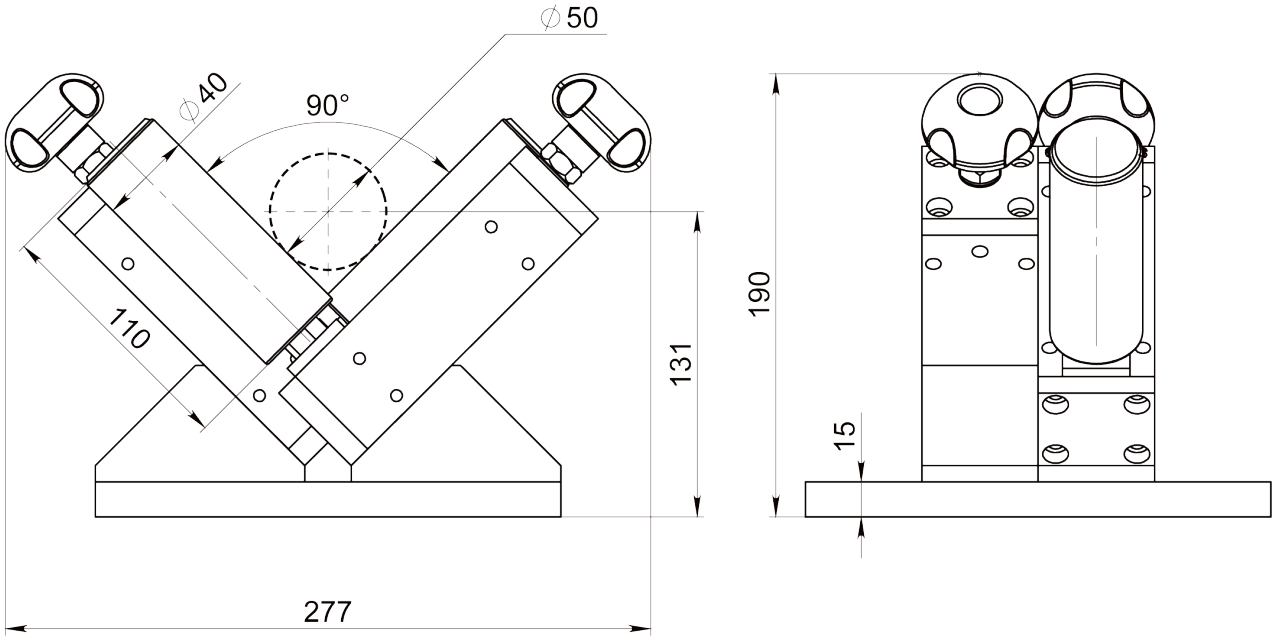

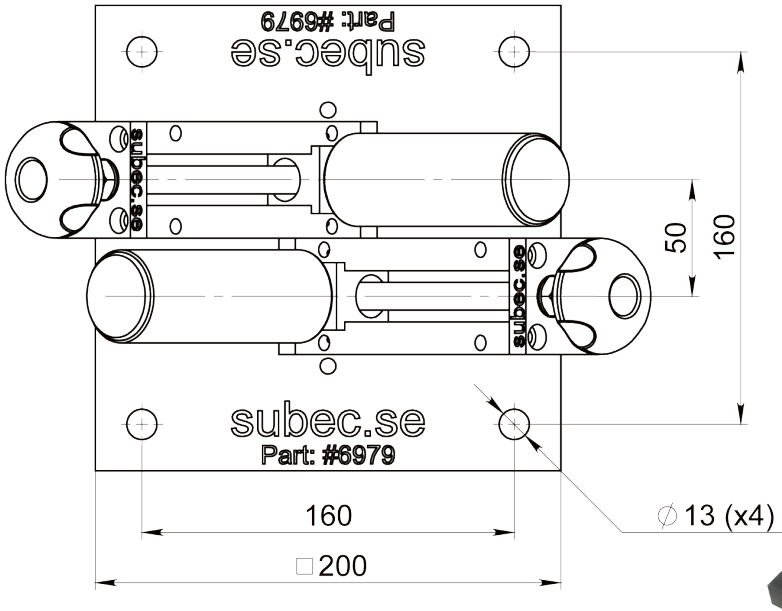



Article: 06979

Galets avec une gorge à 90°. CL = (h1 + h2).
h2 = (Ød/2)/sin(45).

Dessin N. 3-400898-00

Subec AB	**Hesselmans Torg 5** **SE- 131 54 Nacka** **Sweden**	**Phone:** **Fax:**	**+46-8-88 46 33** **+46-8-97 76 58**	**Email: info@subec.se** **Web: www.subec.se**

Copyright © 2023 Subec

GUIDAGE À GALETS RÉGLABLES

Ø Max. du Produit: 50mm

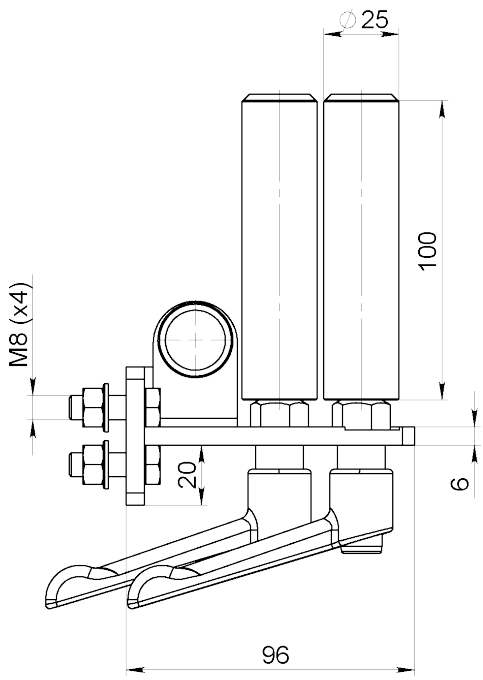

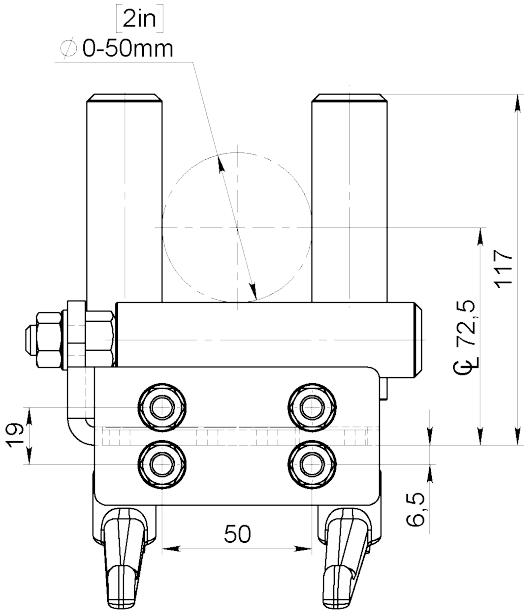

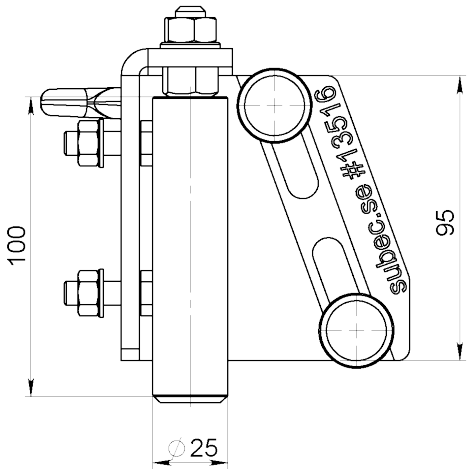

Info:
Rouleaux verticaux excentrés pour permettre à certaines sur-épaisseurs et olives à passer.



Article: 13516*

Dessin N. 3-401359-00

* Stock item

Subec AB **Hesselmans Torg 5** **SE- 131 54 Nacka** **Sweden**
Phone: **+46-8-88 46 33**
Fax: **+46-8-97 76 58**
Email: info@subec.se
Web: www.subec.se

Copyright © 2023 Subec

GUIDAGE À GALETS RÉGLABLES

Ø Max. du Produit: 60mm

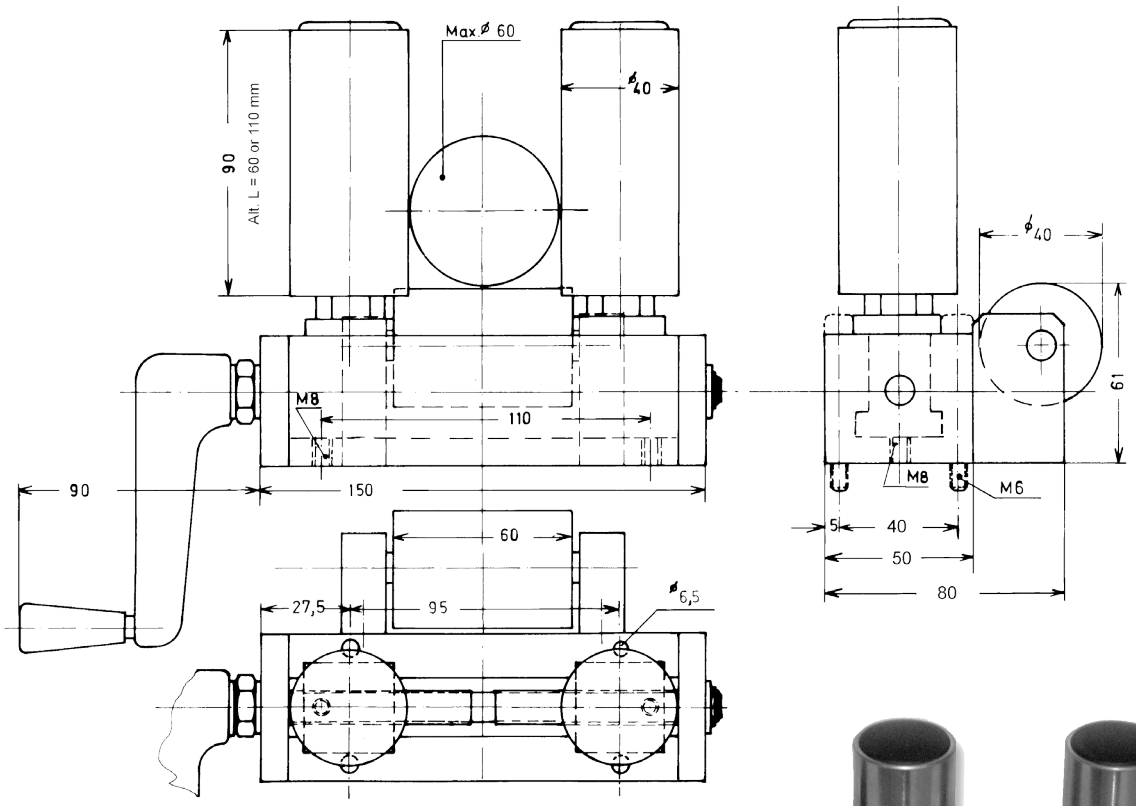

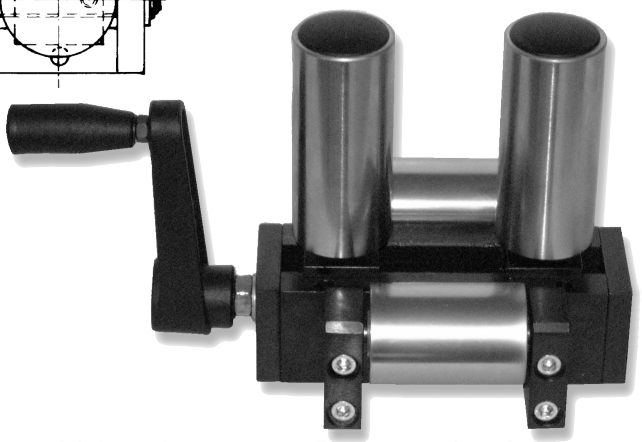



Voir 3-400277-00 Pour version à 2 rouleaux horizontaux

Article: 00052*
Poids: 4kg

Dessin N. 3-400080-00

* Stock item

Subec AB **Hesselmans Torg 5** **SE- 131 54 Nacka** **Sweden**
Phone: **+46-8-88 46 33**
Fax: **+46-8-97 76 58**
Email: info@subec.se
Web: www.subec.se

Copyright © 2023 Subec

GUIDAGE À GALETS SUR RESSORTS

Ø Max. du Produit: 40-110mm

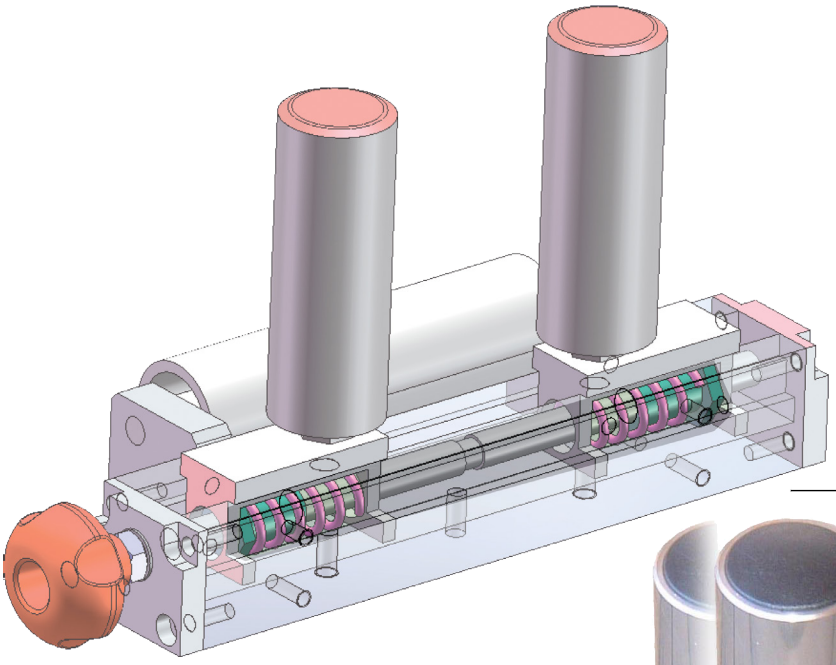

Rouleaux verticaux montés sur ressorts pour absorber olives et autres sur-épaisseurs

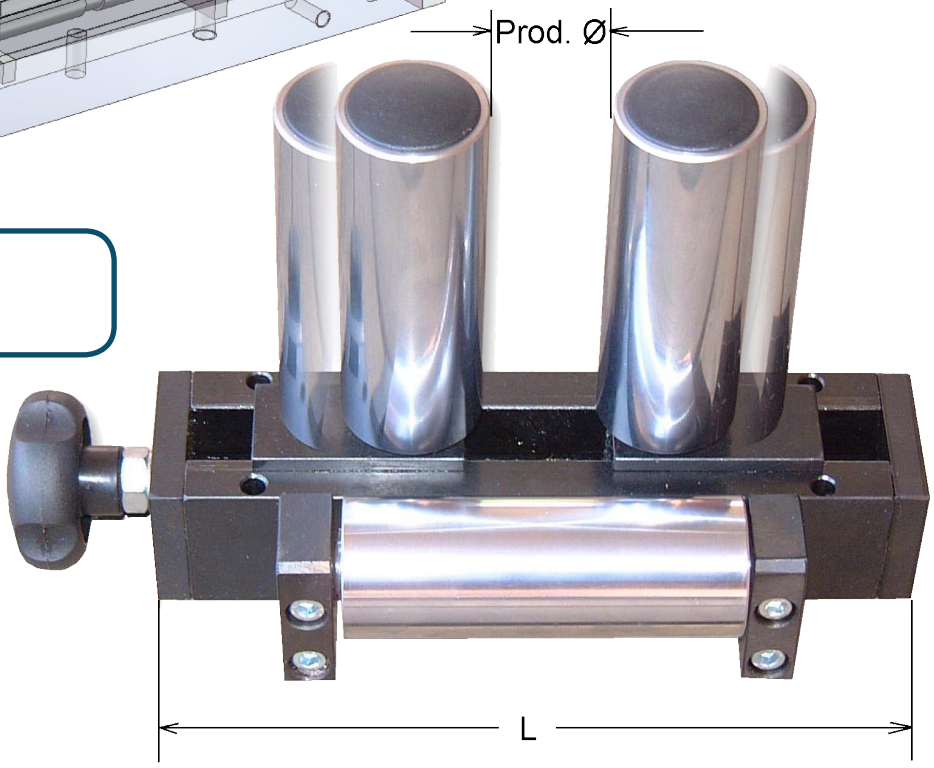

Info:
Force de ressort (~44N STD)

Article No.	Prod. Ø	L	D	Roul. hor. ØxL	Roul. vert. ØxL
05031	0-40	220	40+20	40x110	40x110
01079	0-40	220	40+20	40x110	40x90
05771	0-50	220	50+20	40x110	30x60
03623	0-90	280	90+20	60x150	60x160
05772	0-110	280	110+20	40x150	40x60
05831	0-110	280	110+20	40x150	40x90
01275	0-110	280	110+20	40x150	40x110

Dessin N. 3-400440-00

Subec AB **Hesselmans Torg 5** **SE- 131 54 Nacka** **Sweden** **Phone:** **+46-8-88 46 33** **Fax:** **+46-8-97 76 58** **Email: info@subec.se** **Web: www.subec.se**

Copyright © 2023 Subec

GUIDAGE À GALETS RÉGLABLES

Ø Max. du Produit: 80-165mm

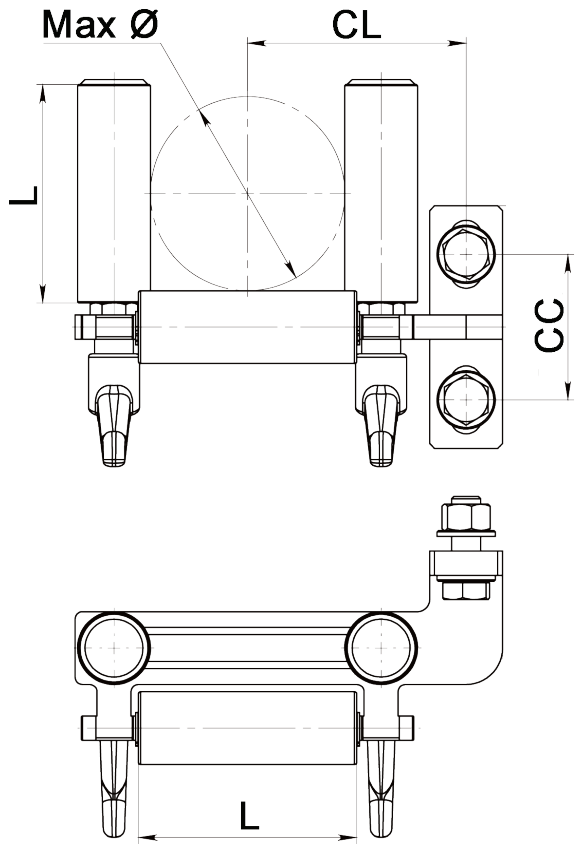

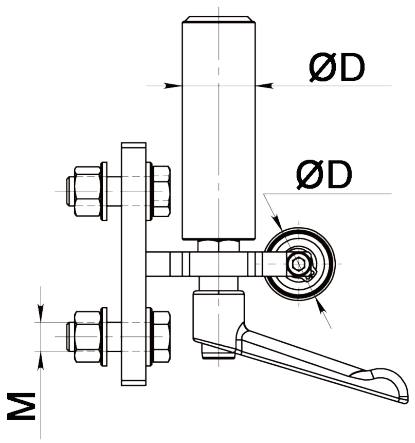



Article: 13938*
Poids: 7,5kg

Article No.	Max Ø	ØD	L	CL	CC	M	Orientation
14227	80	50	150	107,5	85	10	L-R
13938	80	50	150	107,5	85	10	R-L
13910	80	30	90	90	60	12	R-L
13911	100	40	110	120	70	16	R-L
13912*	165	60	200	187,5	100	20	R-L

Disponible dans les orientations droite-gauche (R-L) et gauche-droite (L-R).

Dessin N. 3-401382-00

* Stock item

Subec AB **Hesselmans Torg 5** **SE- 131 54 Nacka** **Sweden** **Phone:** **+46-8-88 46 33** **Fax:** **+46-8-97 76 58** **Email: info@subec.se** **Web: www.subec.se**

Copyright © 2023 Subec

GUIDAGE À GALETS RÉGLABLES

Ouverture Max: 90mm

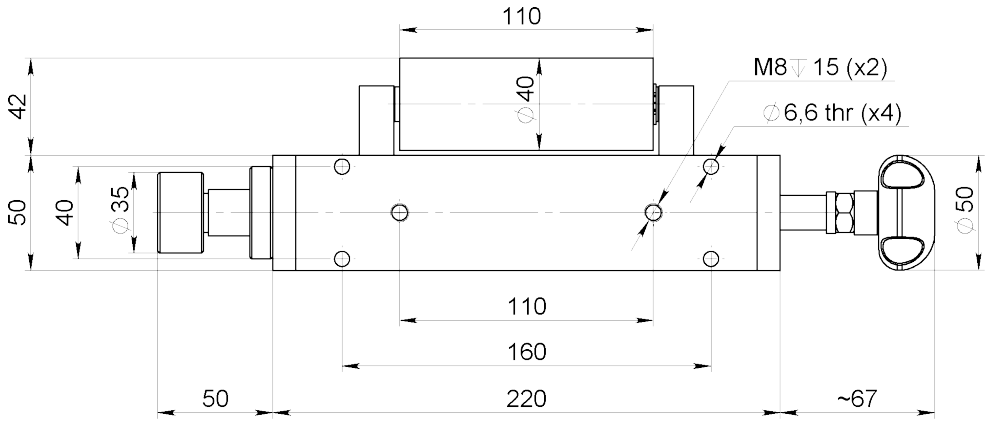

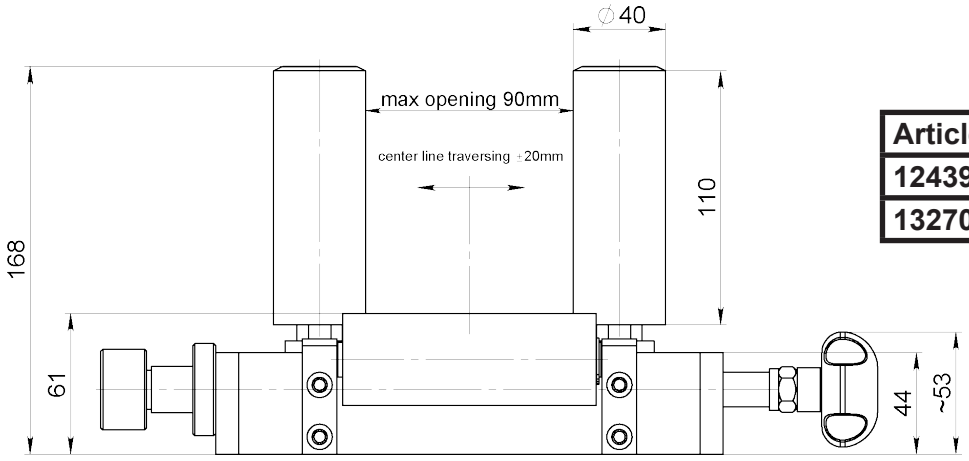

Article No.	Roul. vert.
12439	L110
13270	L150

Info:
Ajustement transversale du centre de ligne du produit

Article: 12439



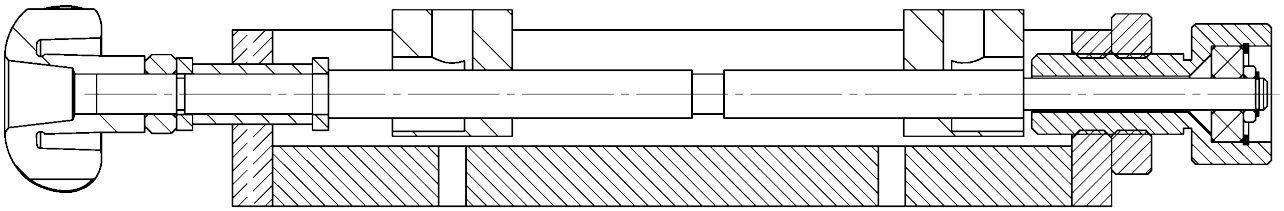

Bloc
Article: 8462

Dessin N. 3-400860-00

Subec AB **Hesselmans Torg 5** **SE- 131 54 Nacka** **Sweden**
Phone: **+46-8-88 46 33**
Fax: **+46-8-97 76 58**
Email: info@subec.se
Web: www.subec.se

Copyright © 2023 Subec

GUIDAGE À GALETS RÉGLABLES

Ø Max. du Produit: 70mm



Article: 05554
Poids: 18,4kg

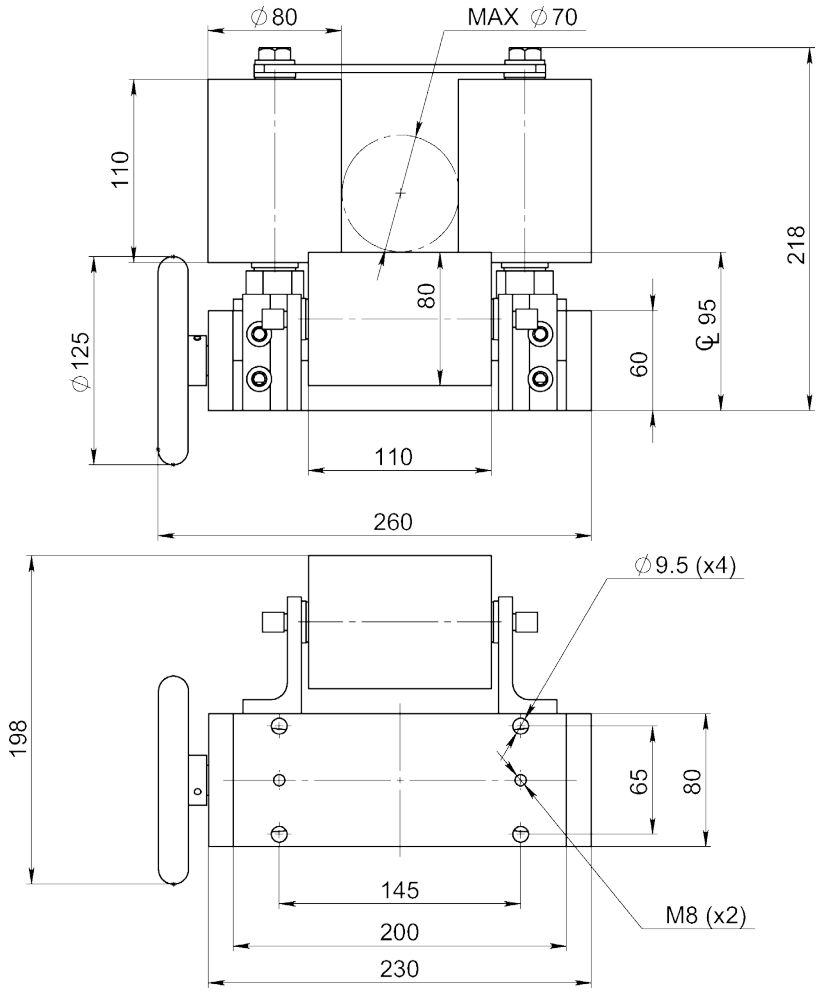

Dessin N. 3-300438-00

Subec AB **Hesselmans Torg 5** **SE- 131 54 Nacka** **Sweden** **Phone:** **+46-8-88 46 33** **Fax:** **+46-8-97 76 58** **Email: info@subec.se** **Web: www.subec.se**

Copyright © 2023 Subec

GUIDAGE POUR CABLE À SEGMENTS

Ø Max. du Produit: 80mm

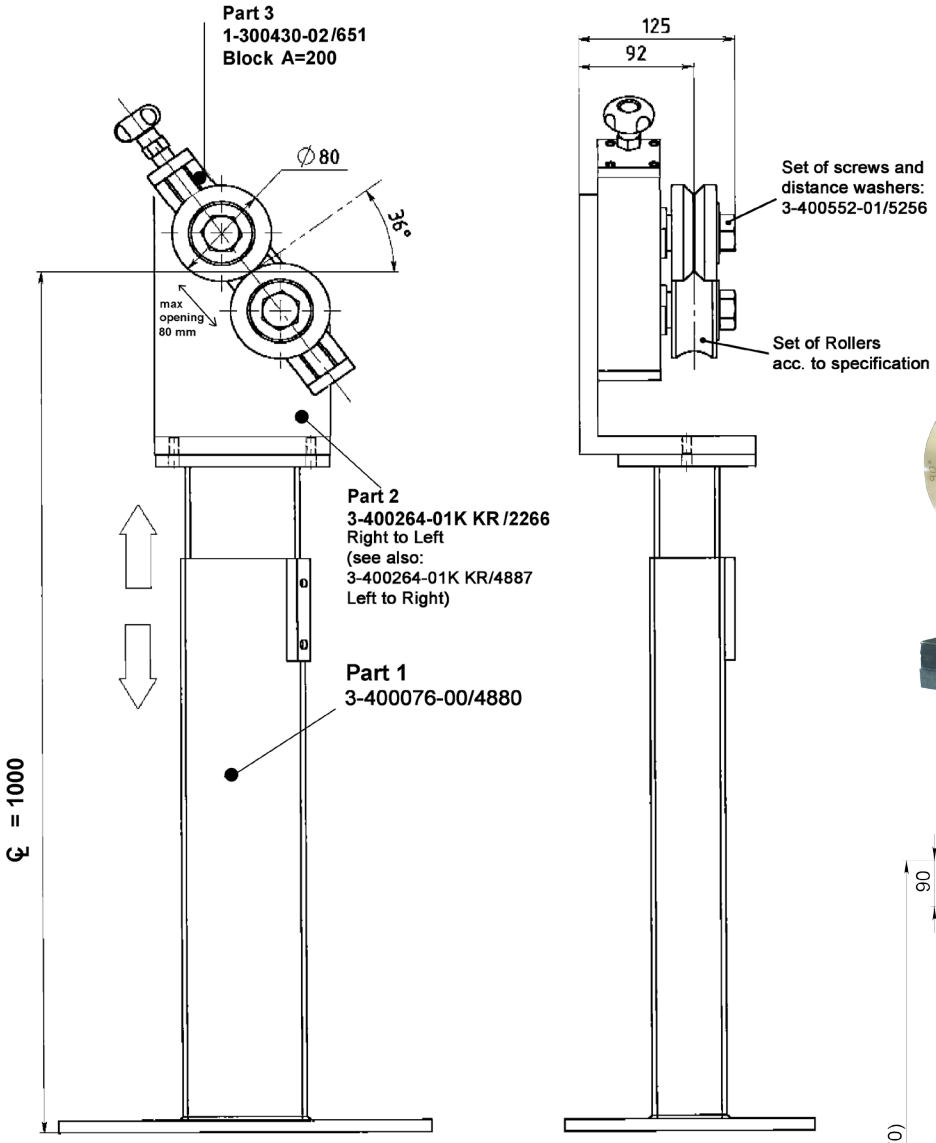

Article: 06032

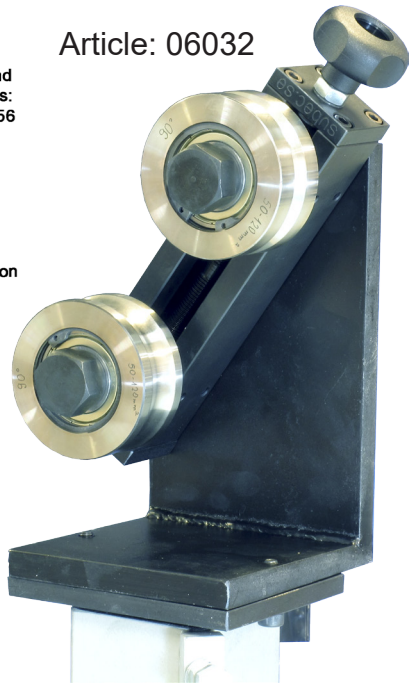

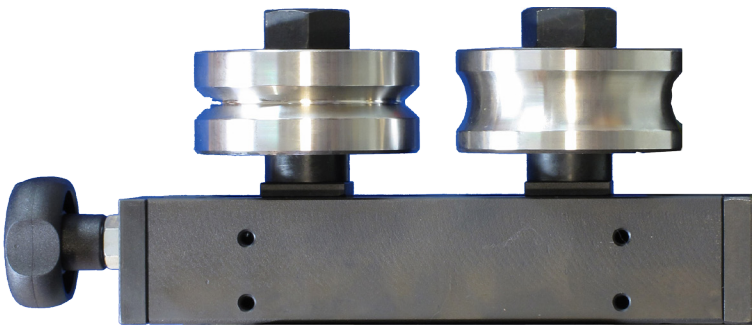

Article: 02175

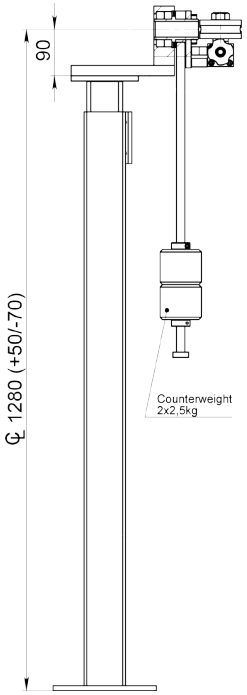

Bloc rotatif avec pied ajustable et contre-poids
Article: 9313

Dessin N. 3-400552-01

Subec AB Hesselmans Torg 5 SE- 131 54 Nacka Sweden
Phone: +46-8-88 46 33
Fax: +46-8-97 76 58
Email: info@subec.se
Web: www.subec.se

Copyright © 2023 Subec

GUIDAGE À GALETS RÉGLABLES

Ø Max. du Produit: 80mm

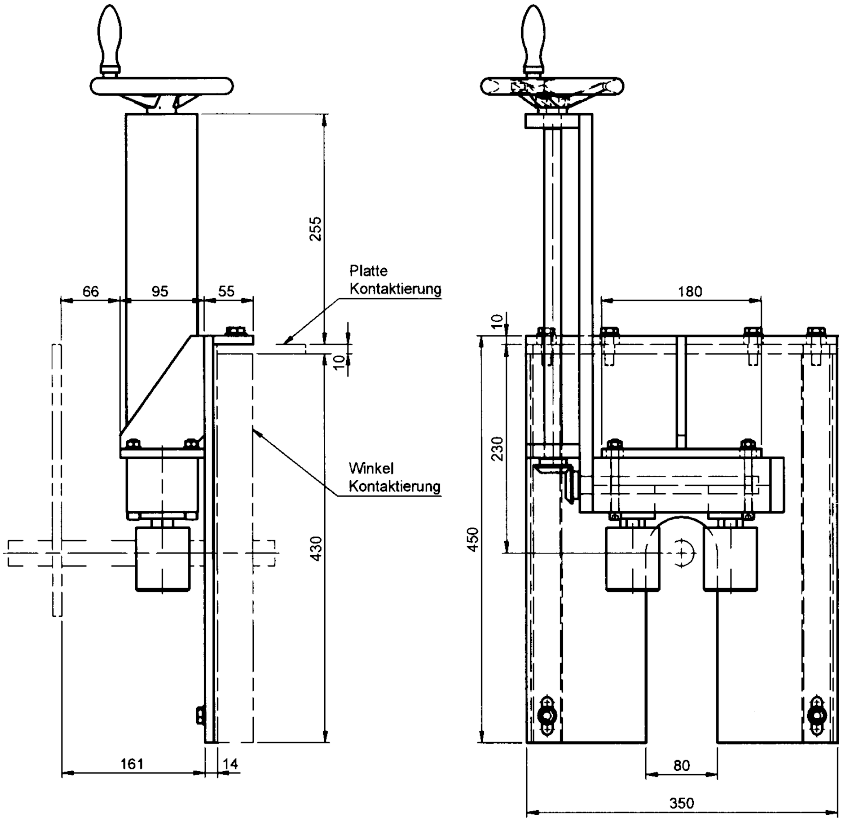

Ensemble acier Inox spécialement réalisé pour bacs de refroidissements

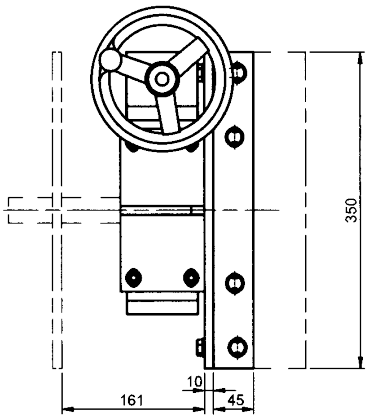

Article: 06667



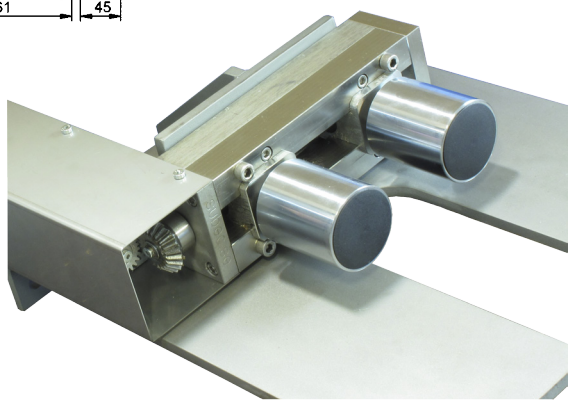

Dessin N. 3-400363-00

Subec AB **Hesselmans Torg 5** **SE- 131 54 Nacka** **Sweden**
Phone: **+46-8-88 46 33**
Fax: **+46-8-97 76 58**
Email: info@subec.se
Web: www.subec.se

Copyright © 2023 Subec

GUIDAGE POUR CABLE À SEGMENTS

Exemple d´application

Article: 06032

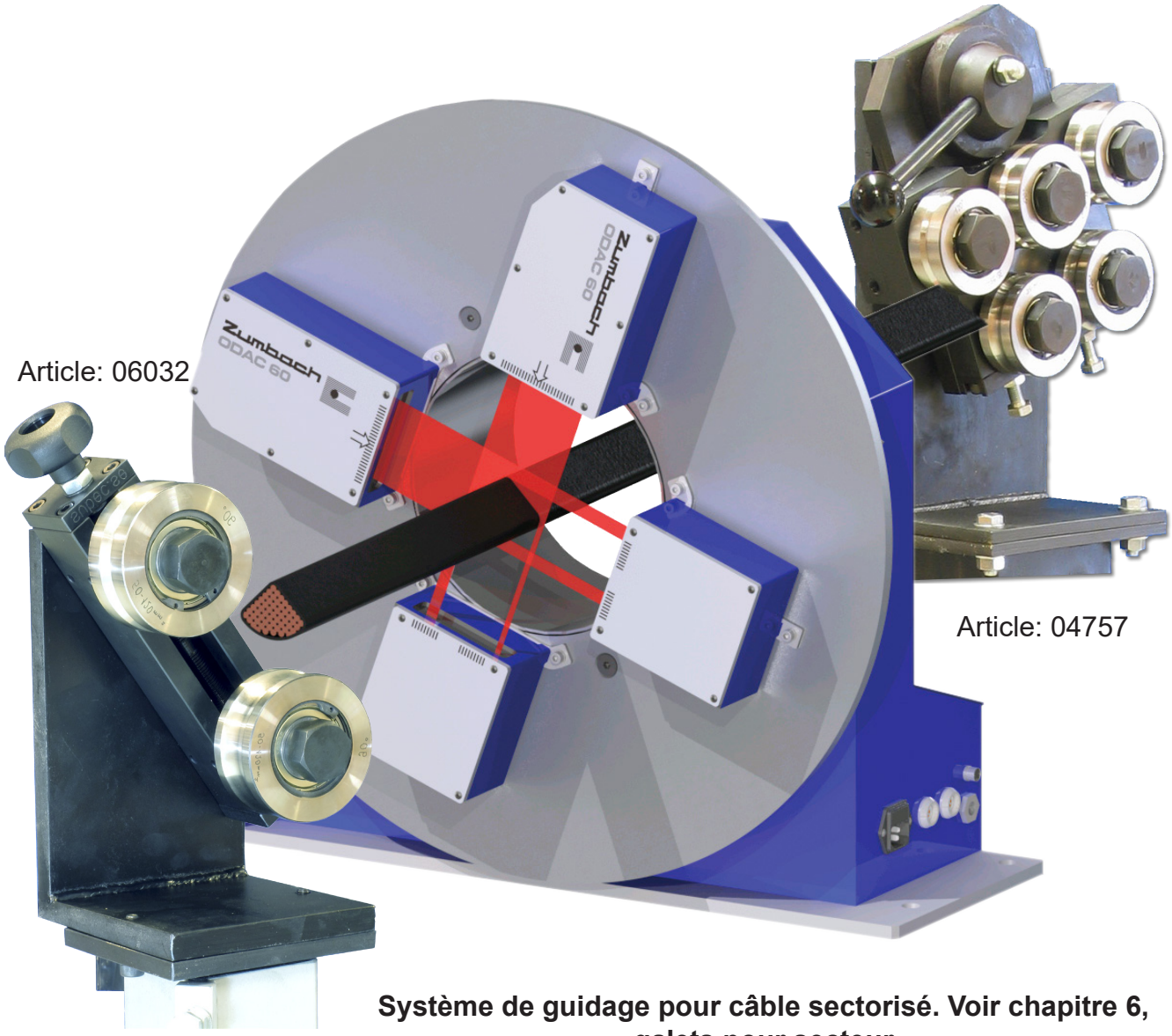

Article: 04757

Système de guidage pour câble sectorisé. Voir chapitre 6, galets pour secteur

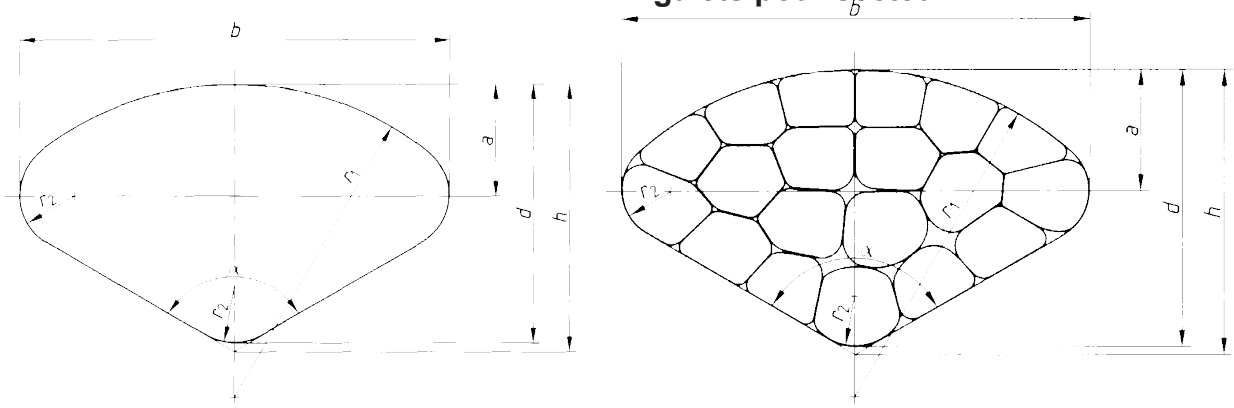

Subec AB **Hesselmans Torg 5** **SE- 131 54 Nacka** **Sweden**

Phone: **+46-8-88 46 33**
Fax: **+46-8-97 76 58**

Email: info@subec.se
Web: www.subec.se

Copyright © 2023 Subec

GUIDAGE À GALETS ROBUSTE

Gamme de produits: Ø 0-80mm

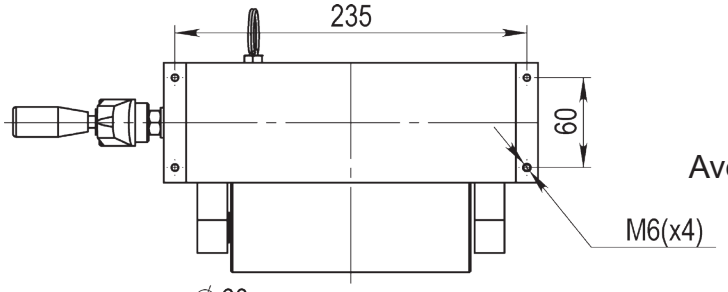

Avec un rouleau vertical escamotable

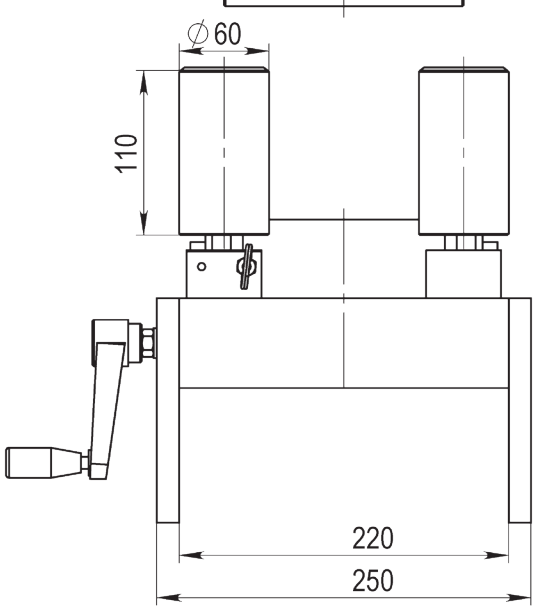

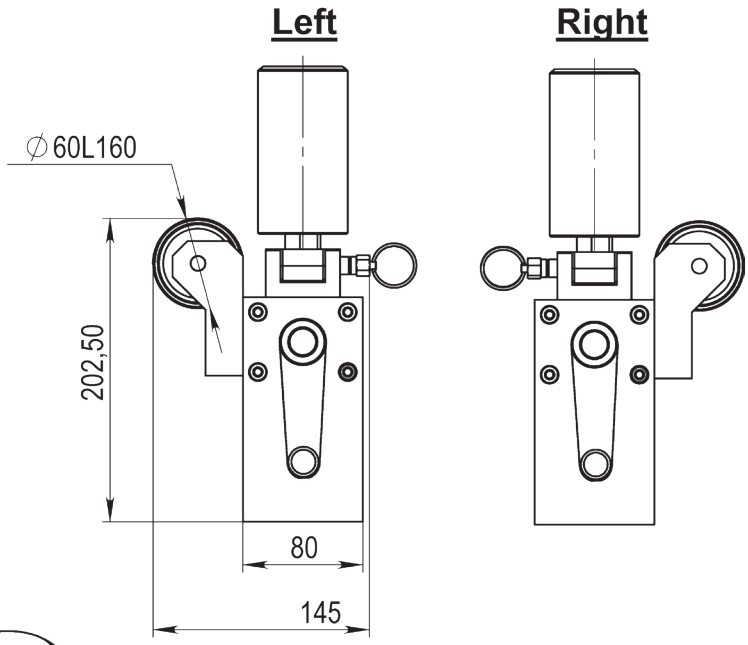

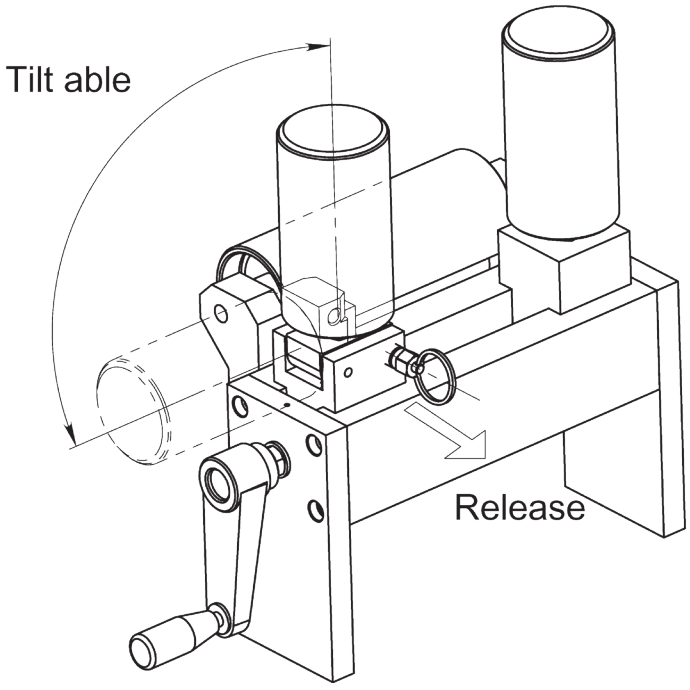

Article: 05025

Dessin N. 3-400481-02

Subec AB **Hesselmans Torg 5** **SE- 131 54 Nacka** **Sweden** **Phone:** **+46-8-88 46 33** **Fax:** **+46-8-97 76 58** **Email: info@subec.se** **Web: www.subec.se**

Copyright © 2023 Subec

GUIDAGE À GALETS RÉGLABLES

Gamme de produits: Ø 0-100mm

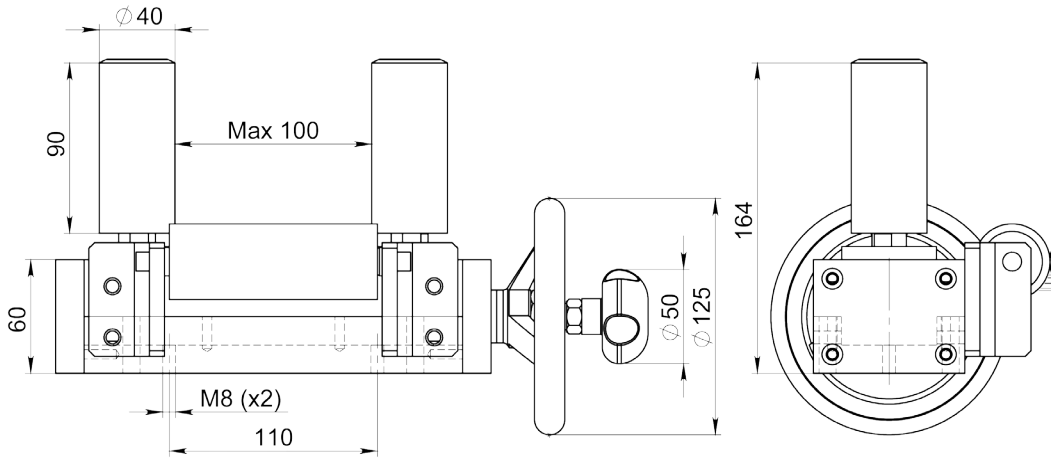

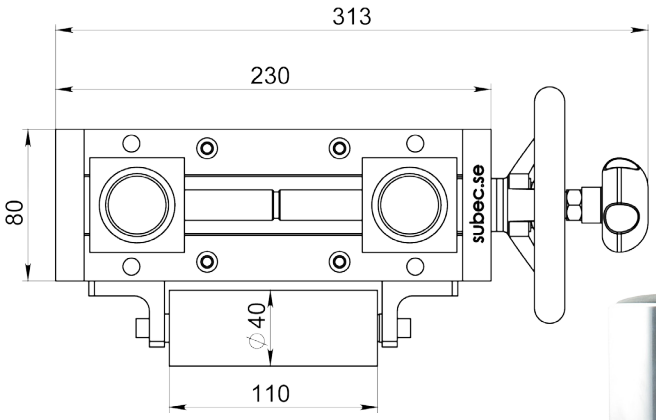

Galets verticaux réglables indépendamment

Article: 11105

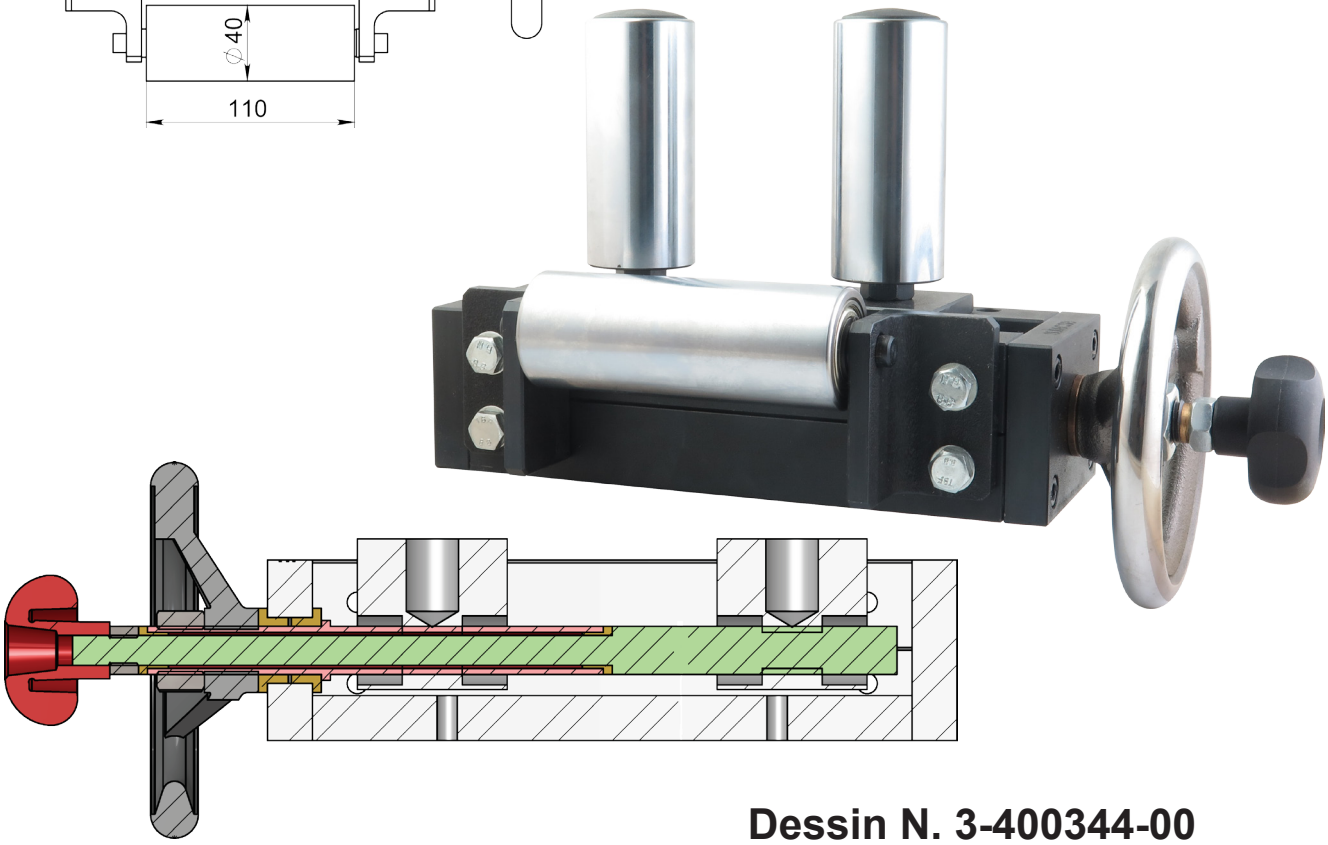

Dessin N. 3-400344-00

Subec AB	**Hesselmans Torg 5** **SE- 131 54 Nacka** **Sweden**	**Phone:** **Fax:**	**+46-8-88 46 33** **+46-8-97 76 58**	**Email: info@subec.se** **Web: www.subec.se**

Copyright © 2023 Subec

GUIDAGE À GALETS RÉGLABLES

Ø Max. du Produit: 125mm

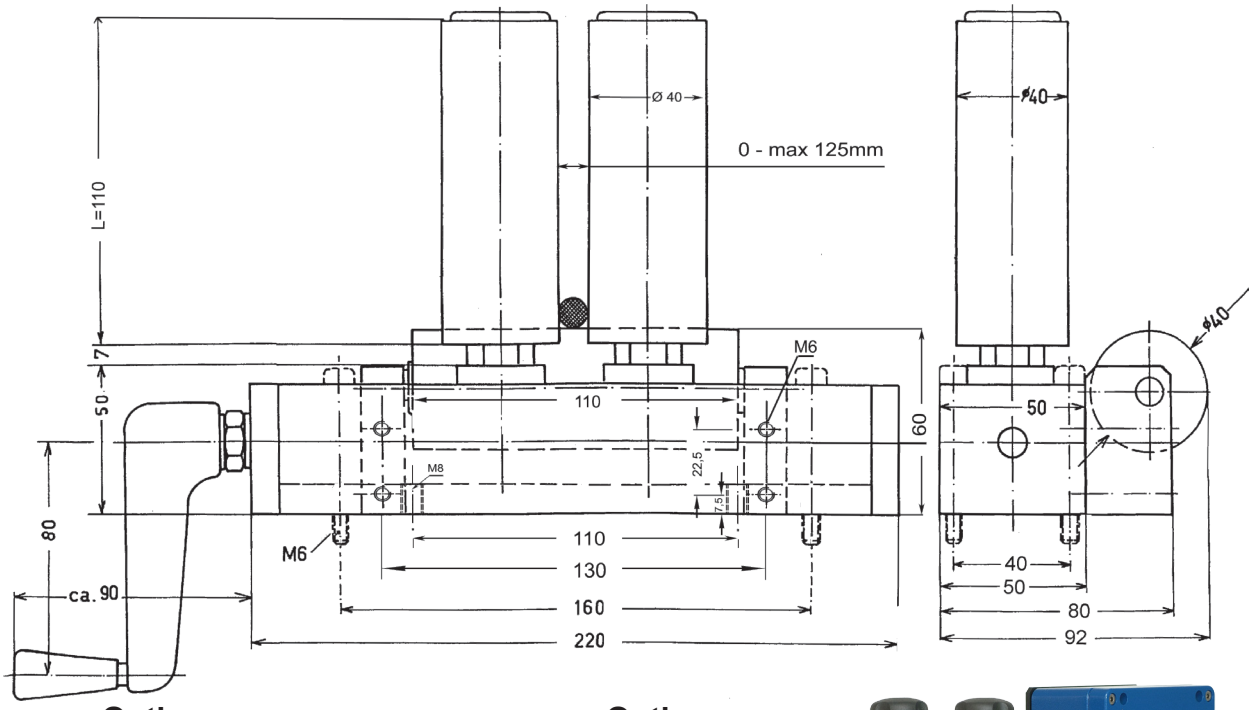

Option:
Ajustement indépendant
Article: 05807*
Poids: 5,4kg

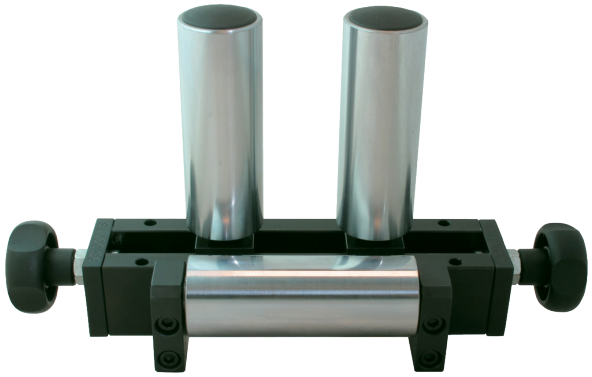

Option:
Avec rouleau vertical
Article: 02765

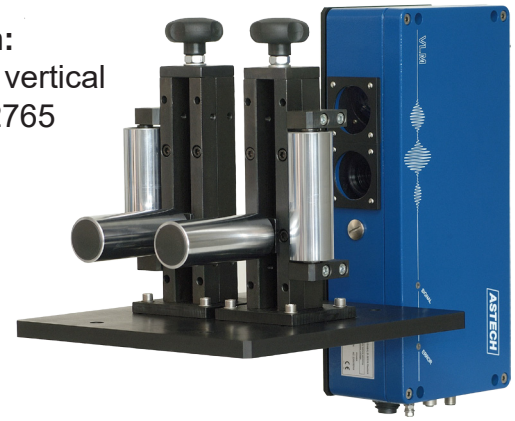

Option: Manivelle pour ajustement synchronisé des rouleaux
Article: 01180*
Poids: 5,4kg

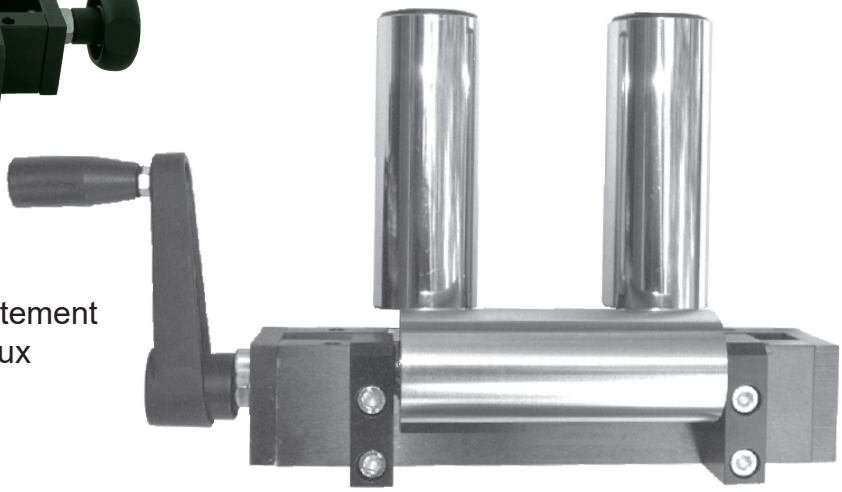

Dessin N. 3-300077-00

* Stock item

Subec AB **Hesselmans Torg 5** **SE- 131 54 Nacka** **Sweden**
Phone: **+46-8-88 46 33**
Fax: **+46-8-97 76 58**
Email: info@subec.se
Web: www.subec.se

Copyright © 2023 Subec

GUIDAGE À GALETS ROBUSTE

Ø Max. du Produit: 150-510mm

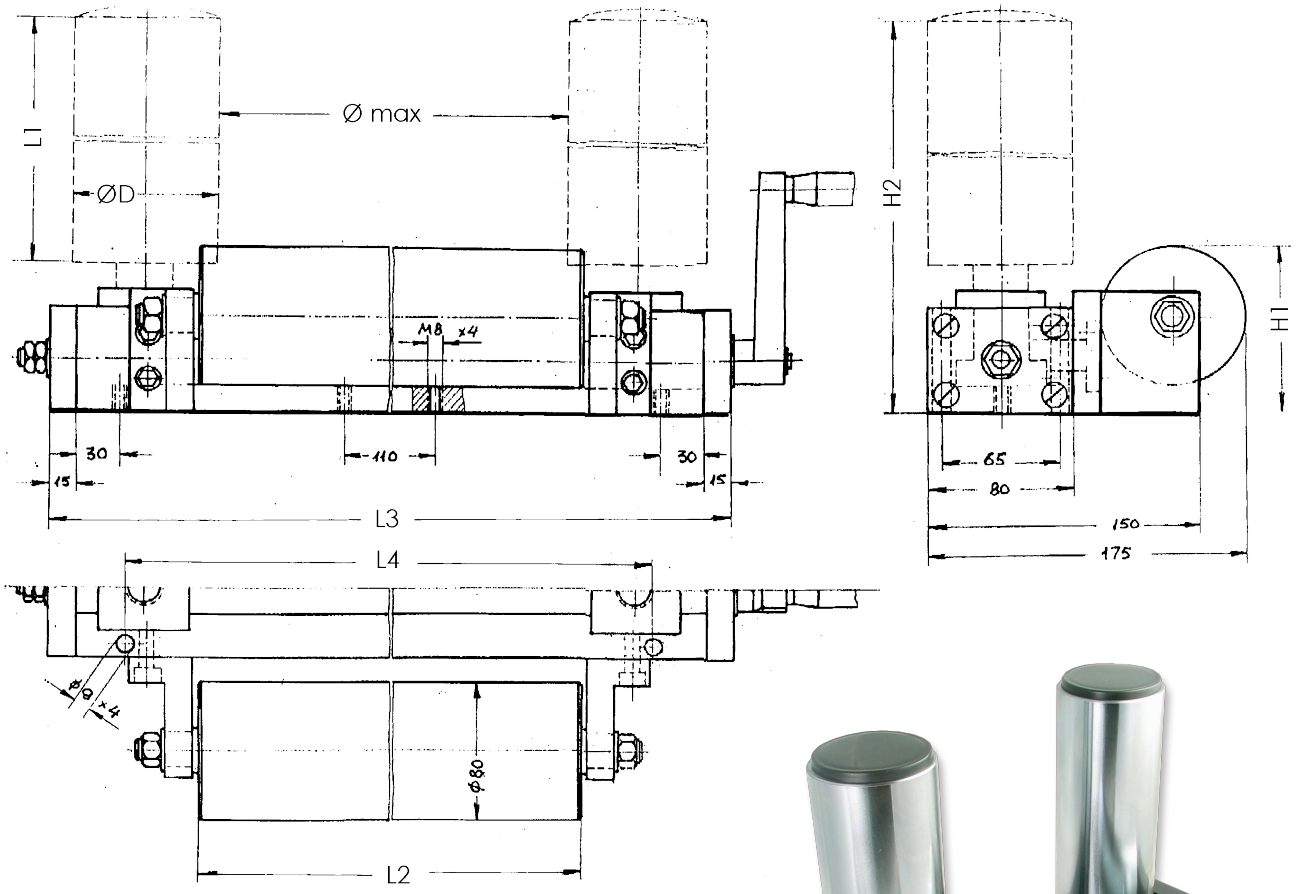



Article: 05266

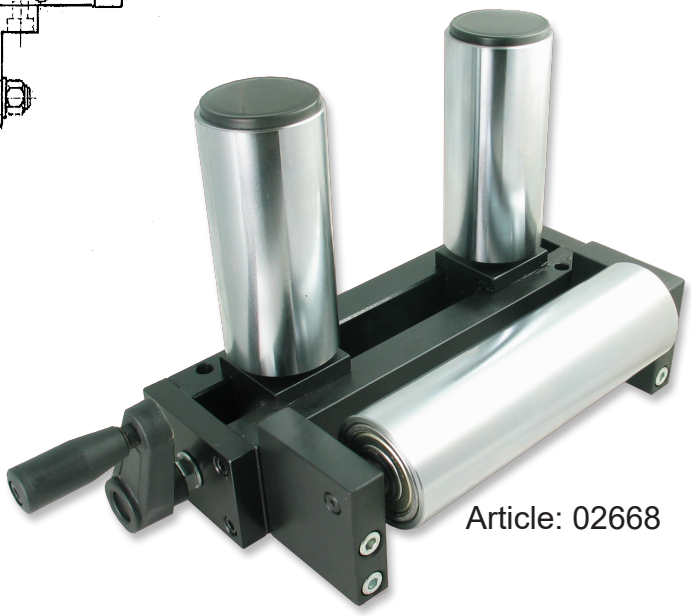

Article: 02668

Article No.	Ø max	ØD	L1	L2	L3	L4	H1	H2	Adj.
02668	150	60	130	200	300	220	90	207	Malivelle
12753	160	60	160	200	300	220	90	238	HW
05266	510	80	200	530	695	610	100	285	HW

HW = Ouverture/Fermeture par volant

Dessin N. 3-300438-00

Subec AB **Hesselmans Torg 5** **SE- 131 54 Nacka** **Sweden** **Phone:** **+46-8-88 46 33** **Fax:** **+46-8-97 76 58** **Email: info@subec.se** **Web: www.subec.se**

Copyright © 2023 Subec

GUIDAGE À GALETS ROBUSTE

Ø Max. du Produit: 150-208mm
Traverse ±30mm

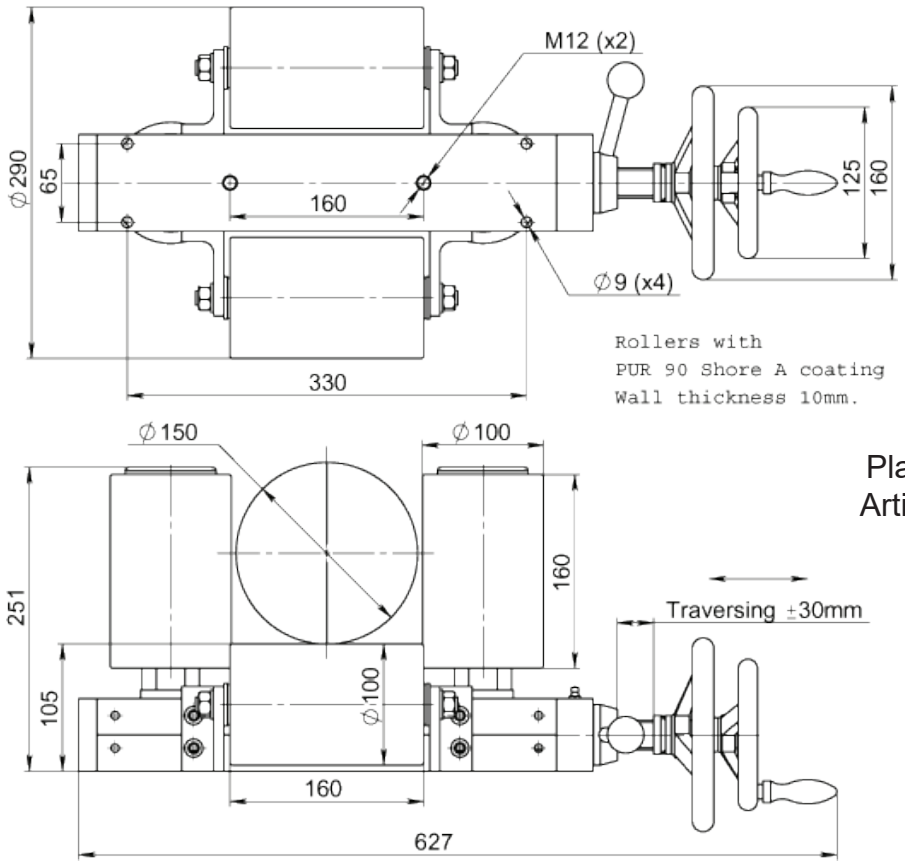

Plan illustre
Article: 7841

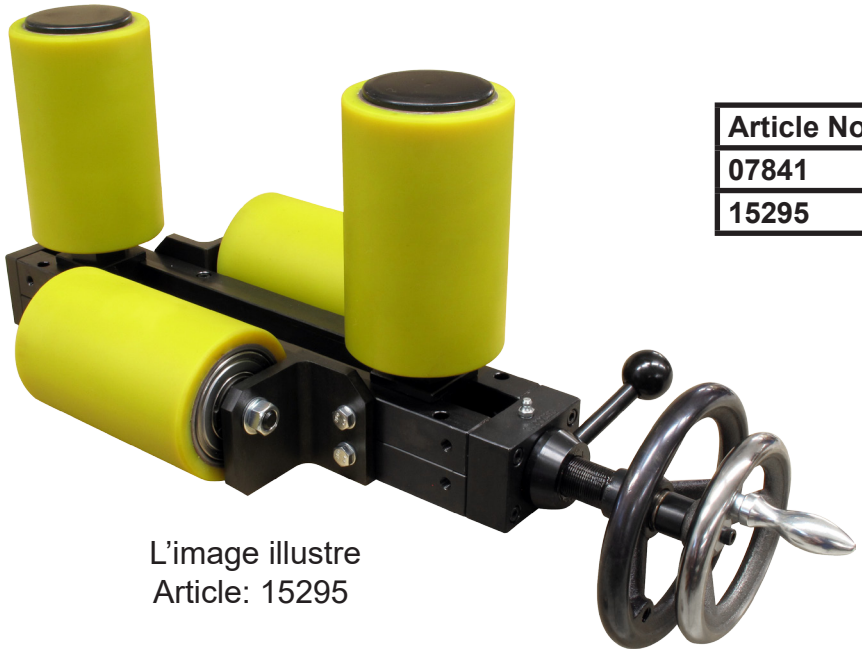

L'image illustre
Article: 15295

Article No.	Ouverture Max
07841	150
15295	208

Dessin N. 3-400344-00

Subec AB **Hesselmans Torg 5** **SE- 131 54 Nacka** **Sweden** **Phone:** **+46-8-88 46 33** **Fax:** **+46-8-97 76 58** **Email: info@subec.se** **Web: www.subec.se**

Copyright © 2023 Subec

GUIDAGE À GALETS ROBUSTE

Gamme de produits: 0-175mm



Article: 11598
Poids: 30kg
Avec rouleaux en polyuréthane shore 80A



Article: 15114 (POM)
Poids: 29,3kg
Avec Rouleaux en POM

Dessin N. 3-400344-00

Subec AB **Hesselmans Torg 5** **SE- 131 54 Nacka** **Sweden** **Phone:** **+46-8-88 46 33** **Fax:** **+46-8-97 76 58** **Email: info@subec.se** **Web: www.subec.se**

Copyright © 2023 Subec

SYSTÈME DE GUIDAGE - BACS DE REFROIDISSEMENTS

En standard, avec des rouleaux en POM

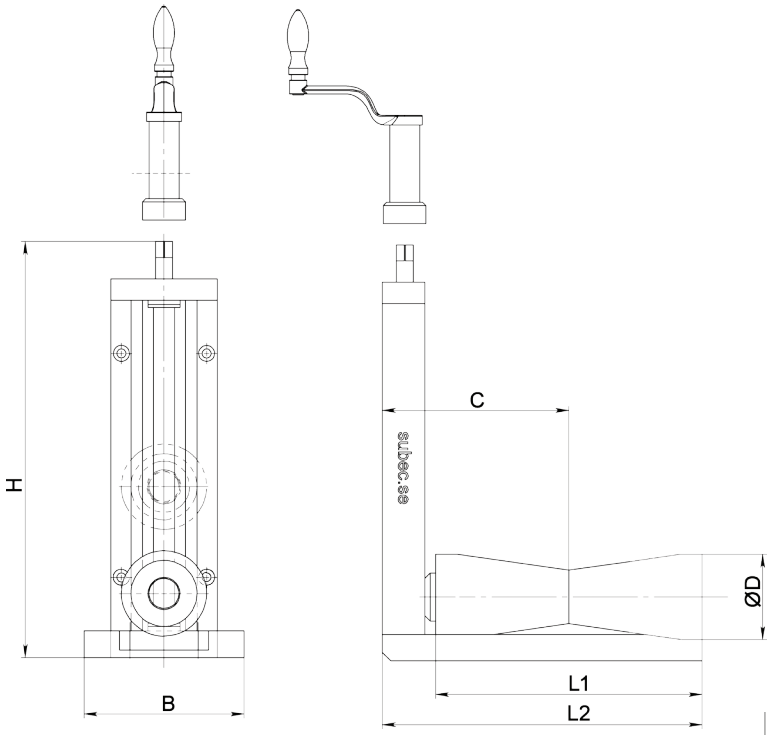



Système double
Article: 7668



Article: 07224
Poids: 13,5kg

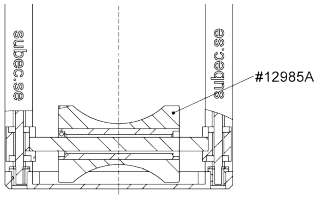

Option:
Gorge ronde



Rouleaux Inox
Article: 13044

Article No.	ØD	L1	L2	C	B	H	Note
12839	20	60	90	50	40	140	Volant
13044	50	88	130	85	60	222	Rouleaux Inox + Manivelle
12669	80	180	-	132,5	100	382	Manivelle + Sans plaque horizontale
14124	80	180	240	132,5	150	275	Manivelle
07224	80	180	250	132,5	150	387	Manivelle
12320	80	235	330	165	146	387	Manivelle + Double
08552	80	250	300	175	150	390	Manivelle + Roulement
08651	80	300	390	200	150	437	Manivelle +
07778	90	240	350	175	150	385	Manivelle
07768	90	240	350	175	150	595	Manivelle + Double

Dessin N. 3-400924-00

Subec AB **Hesselmans Torg 5** **SE- 131 54 Nacka** **Sweden** **Phone:** **+46-8-88 46 33** **Fax:** **+46-8-97 76 58** **Email: info@subec.se** **Web: www.subec.se**

Copyright © 2023 Subec

GUIDAGE À GALETS RÉGLABLES

Ø Max. du Produit: 170mm

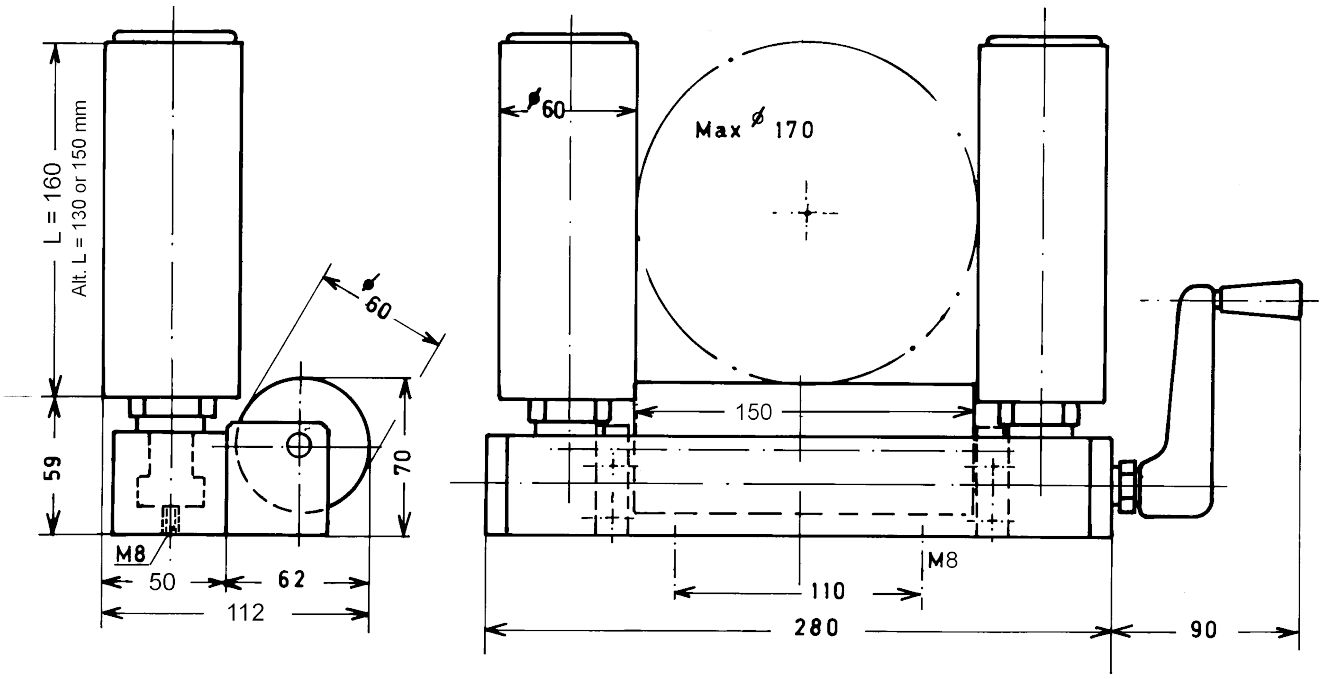

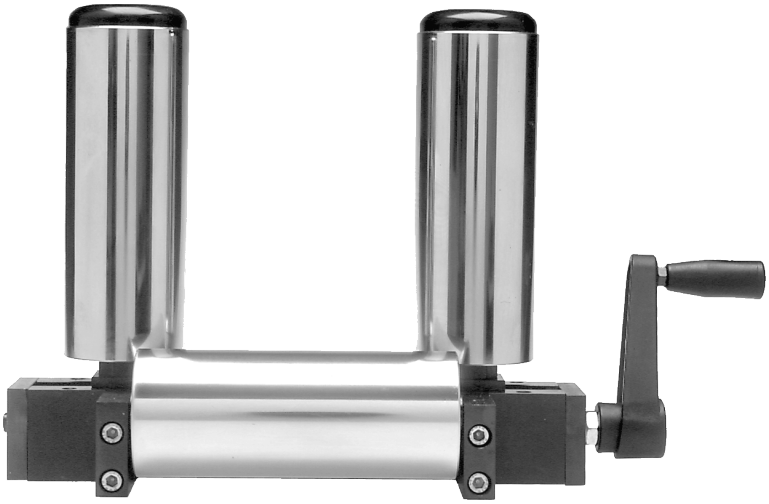

Article No.	Roul. Vert.
03186	Ø60 L110
06302	Ø60 L130
00154	Ø60 L160
05340	Ø60 L200

Option:
Avec galets en Vé revêtus de PUR
Article: 01188

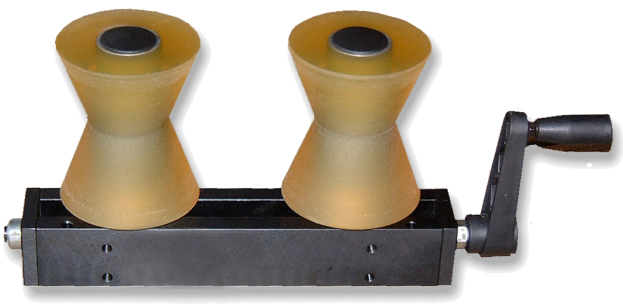

Option:
Avec galet pour câble sectorisé
Article 01134

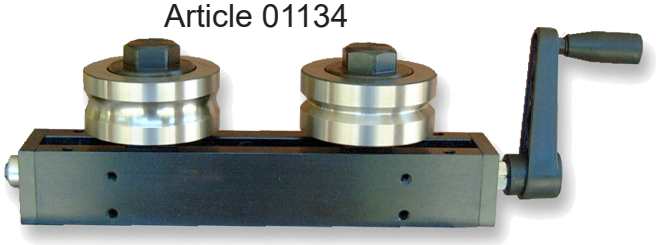

Dessin N. 3-400264-00

Subec AB **Hesselmans Torg 5** **SE- 131 54 Nacka** **Sweden**
Phone: **+46-8-88 46 33**
Fax: **+46-8-97 76 58**
Email: info@subec.se
Web: www.subec.se

Copyright © 2023 Subec

GUIDAGE À GALETS RÉGLABLES ROBUSTE

Ø Max. du Produit: 175mm

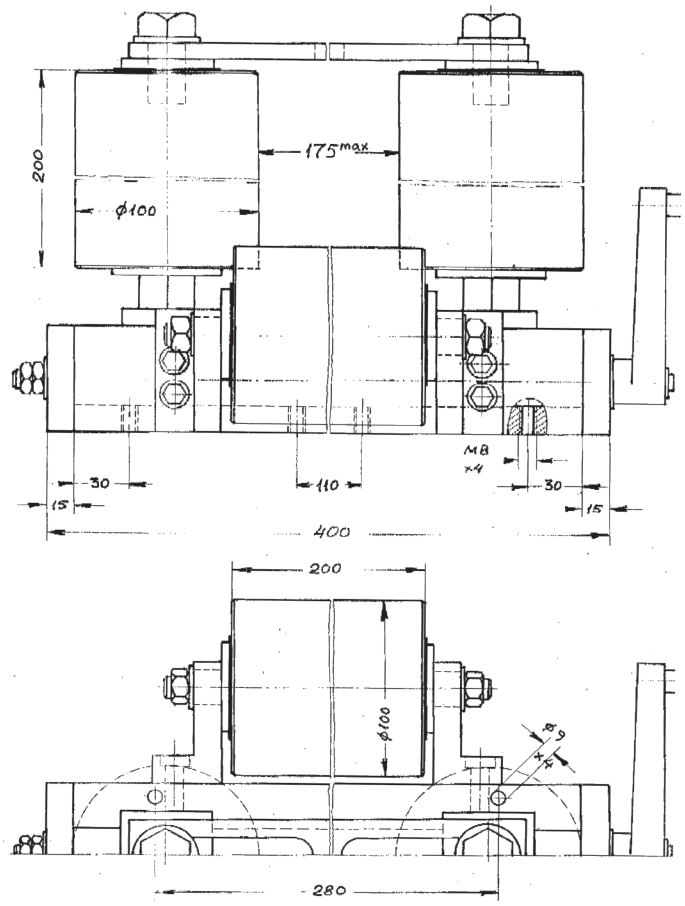

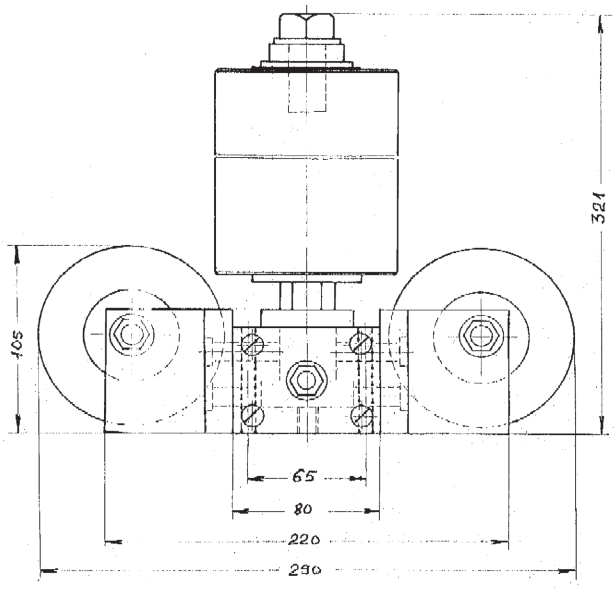

Option:
Avec pied et rouleaux en POM
Article: 05041



Article: 00061
Poids: 49kg

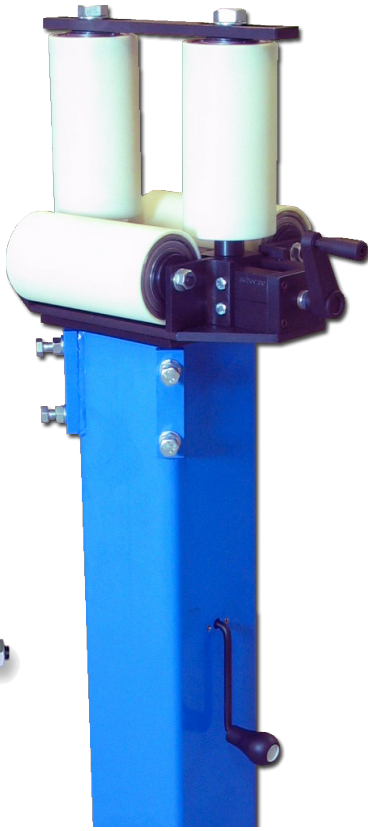

Dessin N. 3-400344-00

Subec AB **Hesselmans Torg 5** **SE- 131 54 Nacka** **Sweden**
Phone: **+46-8-88 46 33**
Fax: **+46-8-97 76 58**
Email: info@subec.se
Web: www.subec.se

Copyright © 2023 Subec

GUIDAGE À GALETS RÉGLABLES

Ø Max. du Produit: 180-600mm

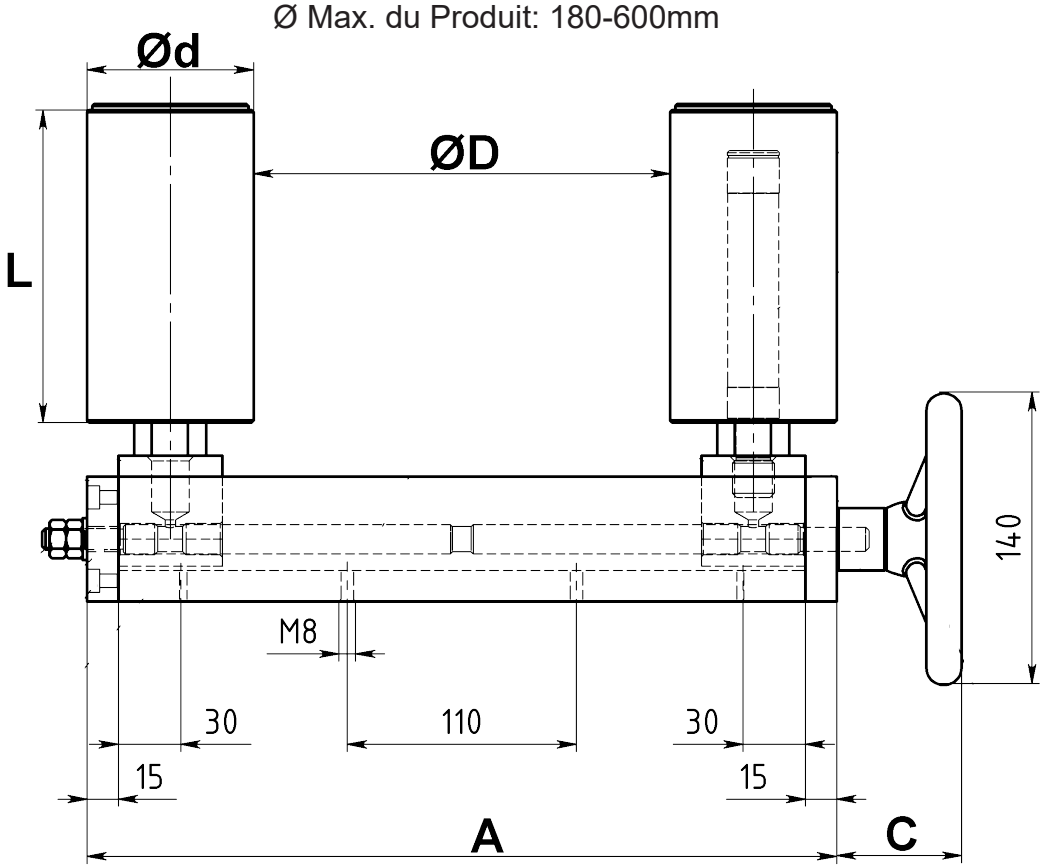

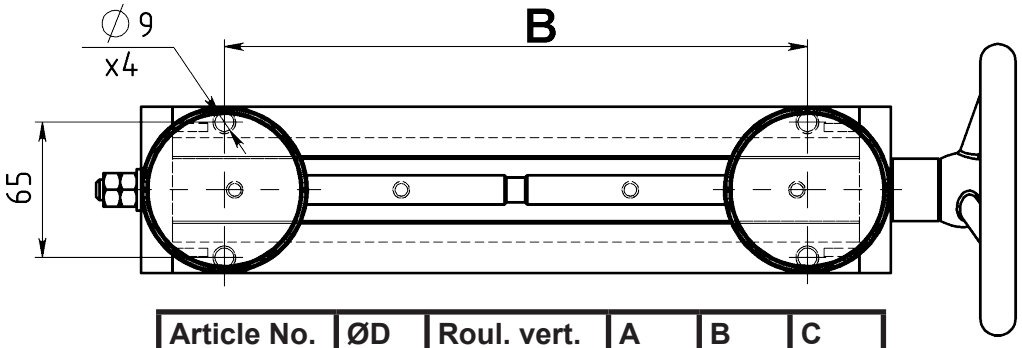

Article No.	ØD	Roul. vert.	A	B	C
11831	120	Ø100 L150	350	220	60
03806	180	Ø100 L150	360	280	
01856	200	Ø80 L150	360	280	
02518	220	Ø60 L160	360	280	
05130	270	Ø100 L270	450	370	
02515	300	Ø60 L160	470	390	
05188	310	Ø80 L300	470	390	60
02497	400	Ø60 L160	570	490	
01853	600	Ø80 L150	770	640	265

Dessin N. 3-400363-00

Subec AB **Hesselmans Torg 5** **SE- 131 54 Nacka** **Sweden** **Phone:** **+46-8-88 46 33** **Fax:** **+46-8-97 76 58** **Email: info@subec.se** **Web: www.subec.se**

Copyright © 2023 Subec

GUIDAGE À GALETS RÉGLABLES

Ø Max. du Produit: 285mm

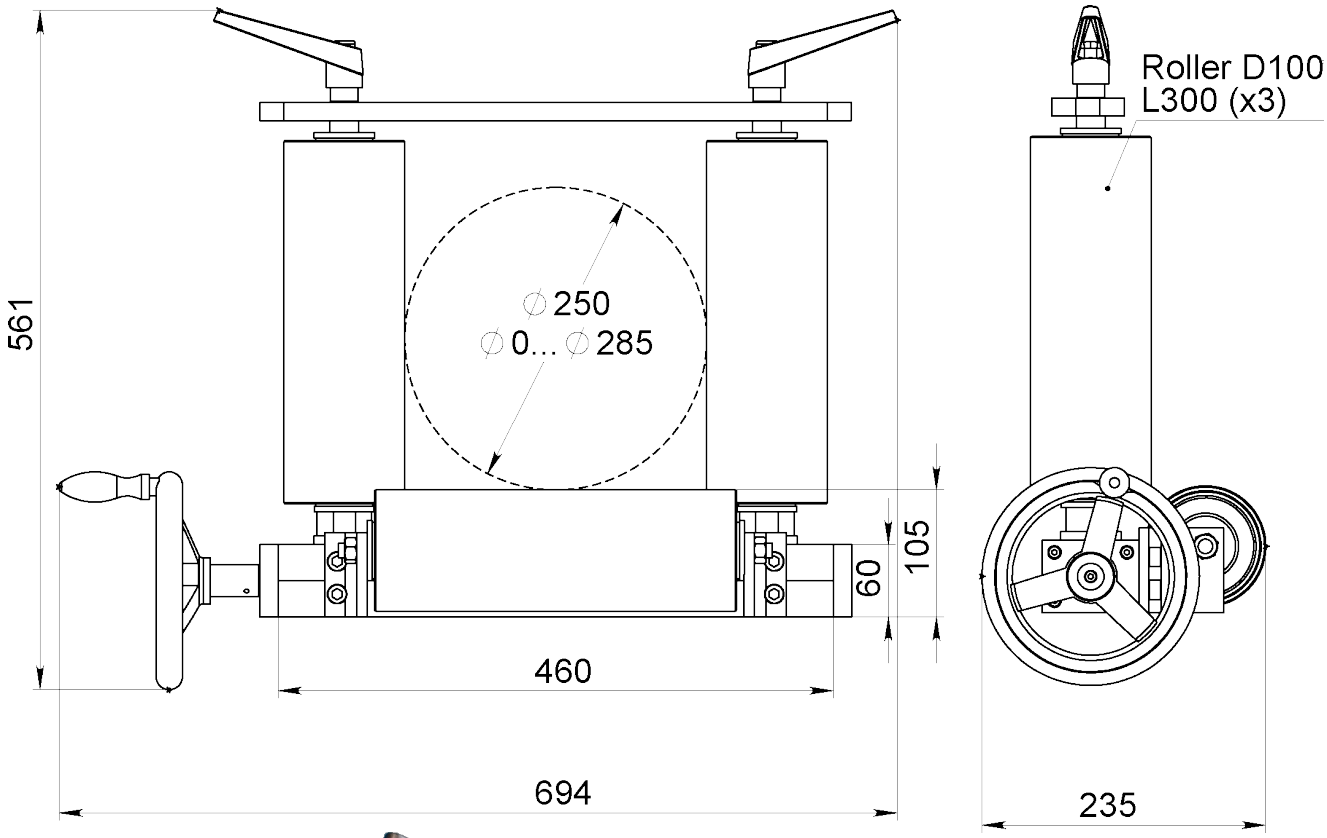



Article: 07720

Dessin N. 3-300438-00

Subec AB **Hesselmans Torg 5** **SE- 131 54 Nacka** **Sweden**
Phone: **+46-8-88 46 33**
Fax: **+46-8-97 76 58**
Email: info@subec.se
Web: www.subec.se

Copyright © 2023 Subec

GUIDAGE À GALETS RÉGLABLES

Ø Max. du Produit: 310mm

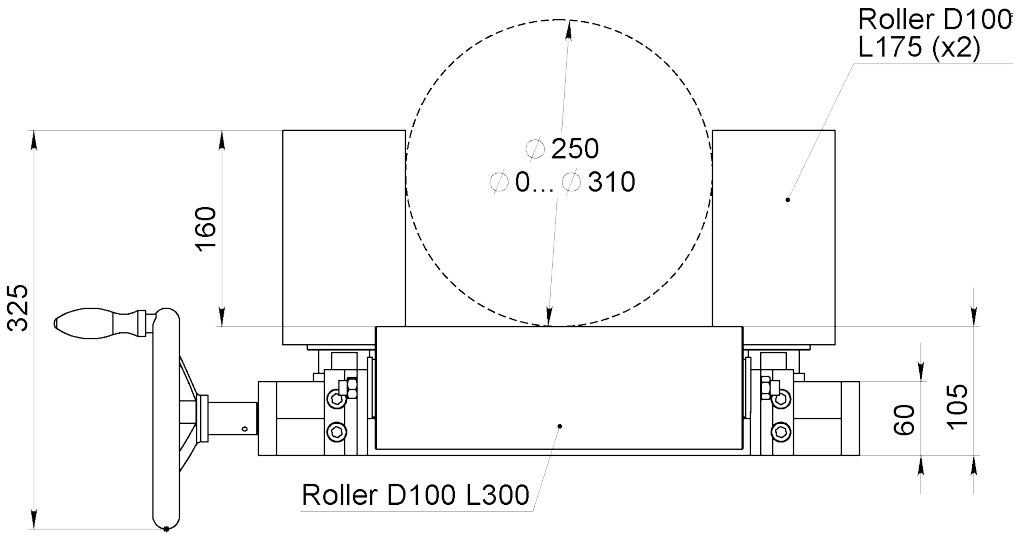

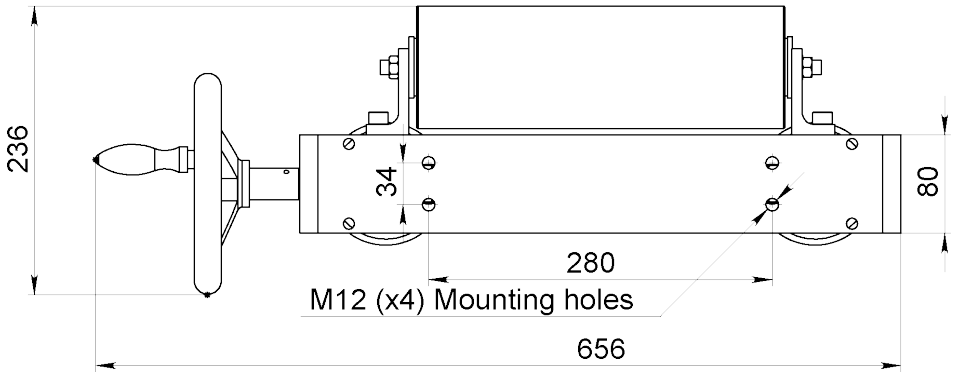

Article: 07764

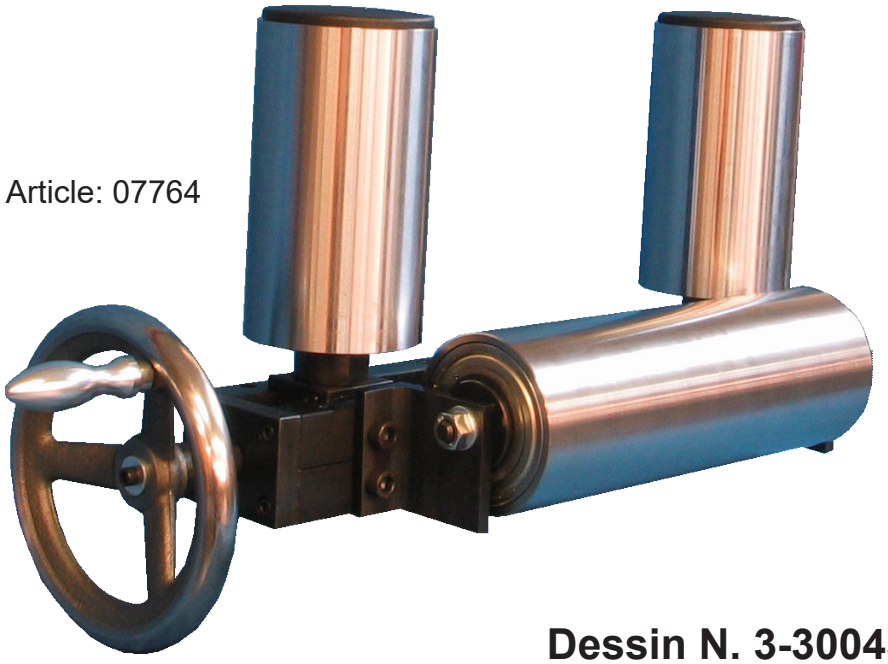

Dessin N. 3-300438-00

Subec AB	**Hesselmans Torg 5** **SE- 131 54 Nacka** **Sweden**	**Phone:** **Fax:**	**+46-8-88 46 33** **+46-8-97 76 58**	**Email: info@subec.se** **Web: www.subec.se**

Copyright © 2023 Subec

GUIDAGE À GALETS RÉSISTANTS MOUVEMENT LATÉRAL

Ø Max. du Produit: 320mm

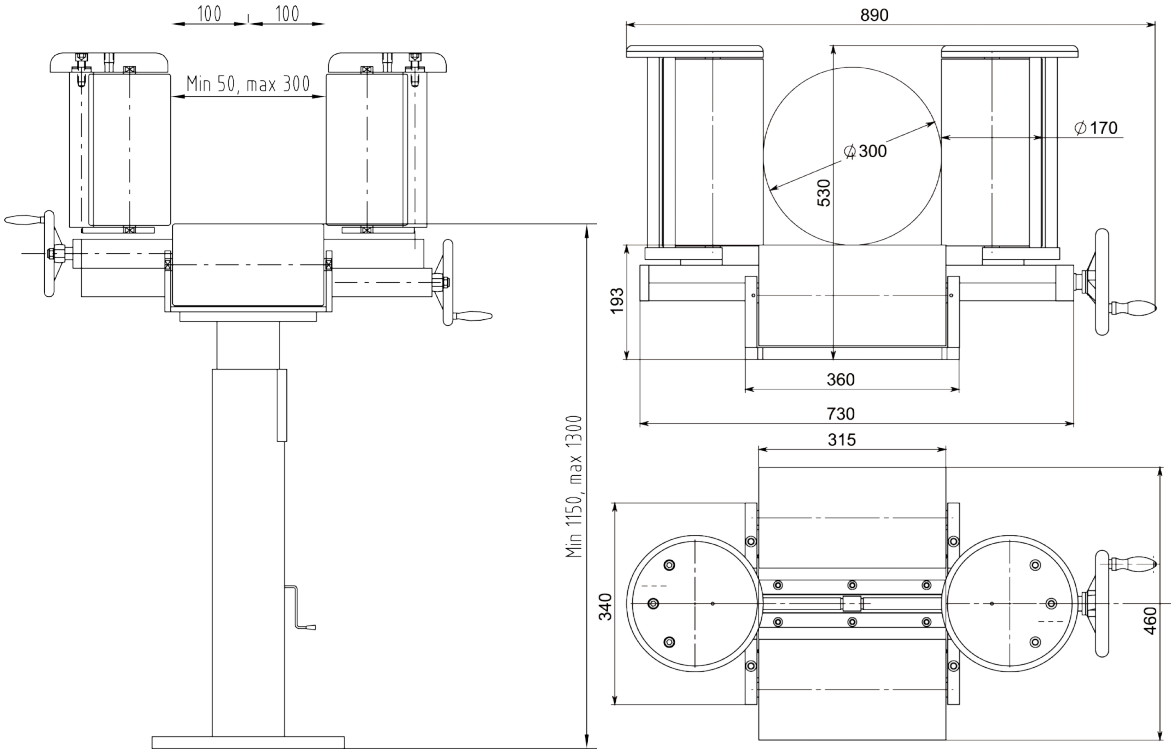



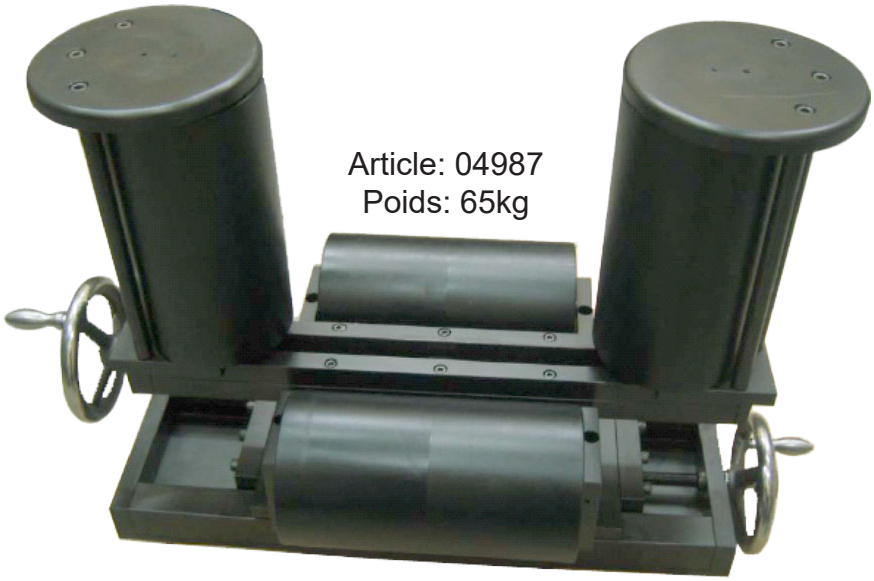

Article: 04987
Poids: 65kg

Sur pied réglable en hauteur
Article: 7679

Dessin N. 3-300133-00

Subec AB	**Hesselmans Torg 5** **SE- 131 54 Nacka** **Sweden**	**Phone:** **Fax:**	**+46-8-88 46 33** **+46-8-97 76 58**	**Email: info@subec.se** **Web: www.subec.se**

Copyright © 2023 Subec

GUIDE À COURROIE

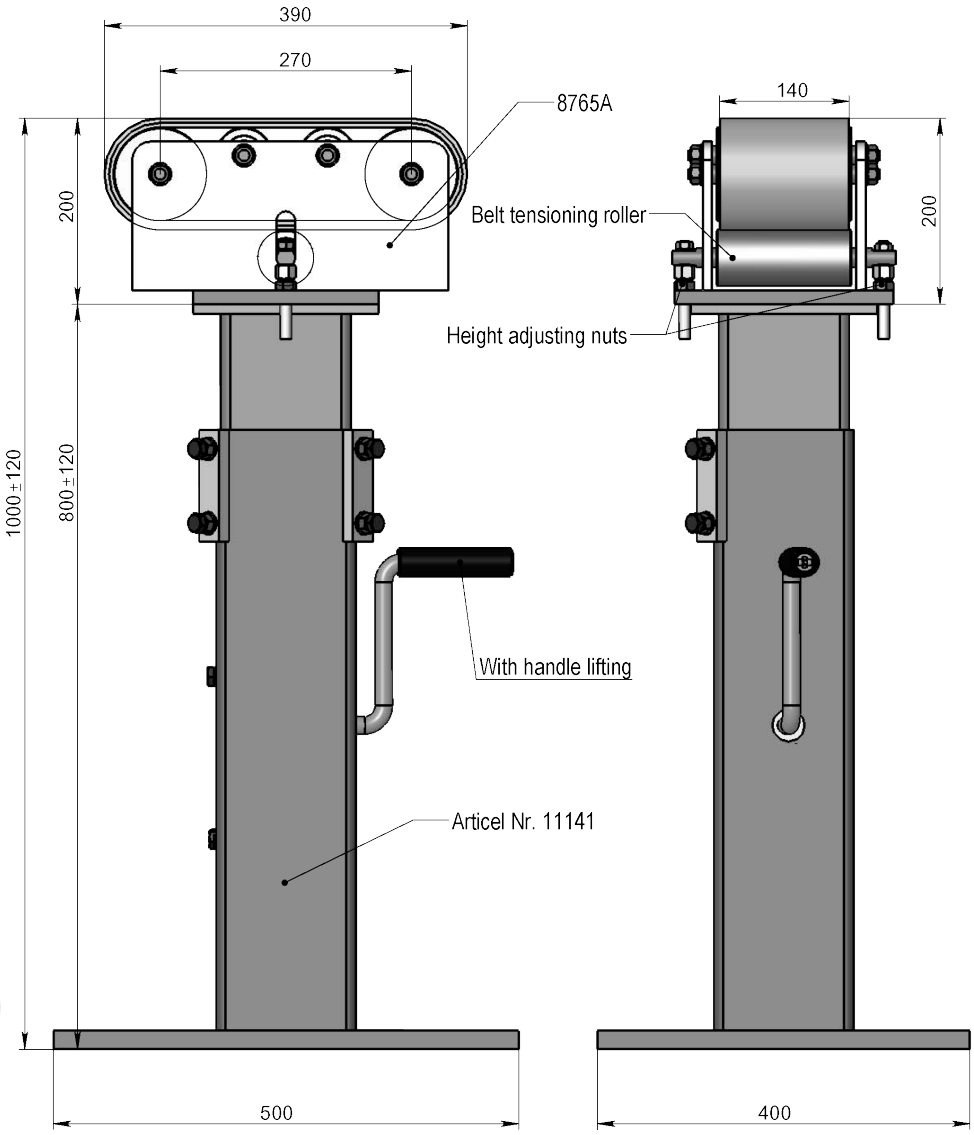



Sur pied réglable en hauteur

Guide À courroie Article: 08765A
Avec manivelle: 3-400461-00
Alt. Ajustement téléscopique: 1-300110-00

Dessin N. 3-401122-00

Subec AB **Hesselmans Torg 5** **SE- 131 54 Nacka** **Sweden**
Phone: **+46-8-88 46 33**
Fax: **+46-8-97 76 58**
Email: info@subec.se
Web: www.subec.se

Copyright © 2023 Subec

GUIDAGE EN CROIX SUR-MESURE

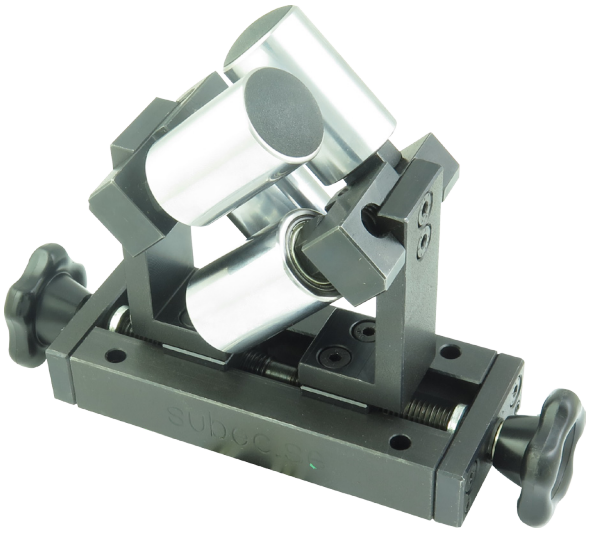

Article: 10312
Guide à galet en croix réglagble individuellement



Article: 14742
Distributeur pour câbles et tuyaux. 6 rouleaux verticaux, 2 horizontaux



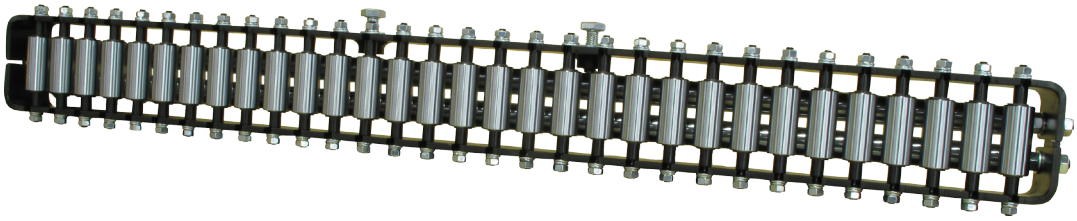

Article: 11838
Distributeur pour câbles et tuyaux. 31 rouleaux verticaux, 2 horizontaux

Plus d´information disponible sur demande

Subec AB **Hesselmans Torg 5** **SE- 131 54 Nacka** **Sweden** **Phone:** **+46-8-88 46 33** **Fax:** **+46-8-97 76 58** **Email: info@subec.se** **Web: www.subec.se**

Copyright © 2023 Subec

GALETS EN CROIX, DIFFÉRENTES EXÉCUTIONS

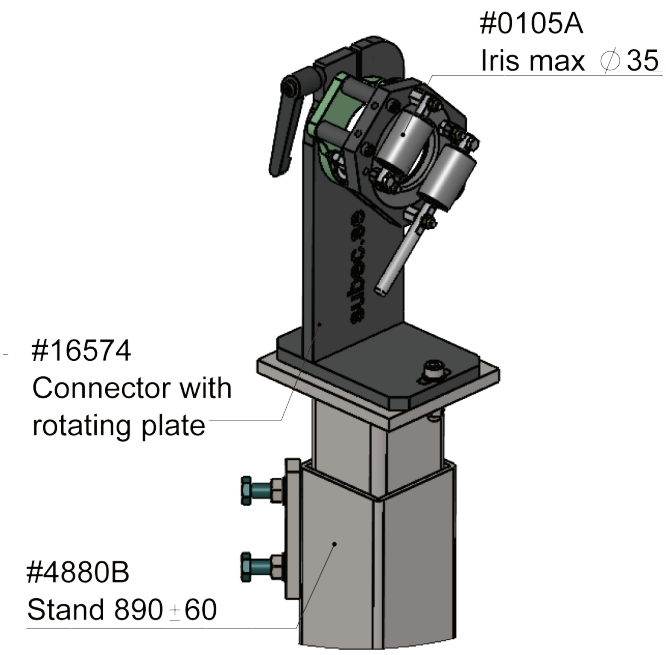

Article: 16574
Boîte à rouleaux rotative pour le contrôle directionnel du câble plat.

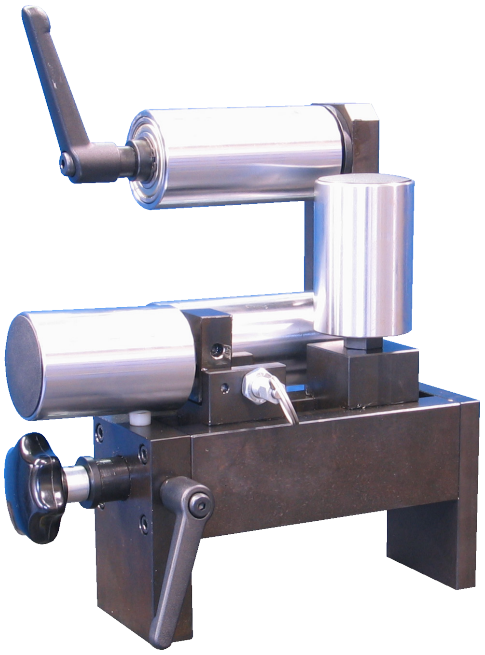

Article: 06204
Un rouleau vertical pliable pour l'insertion du produit

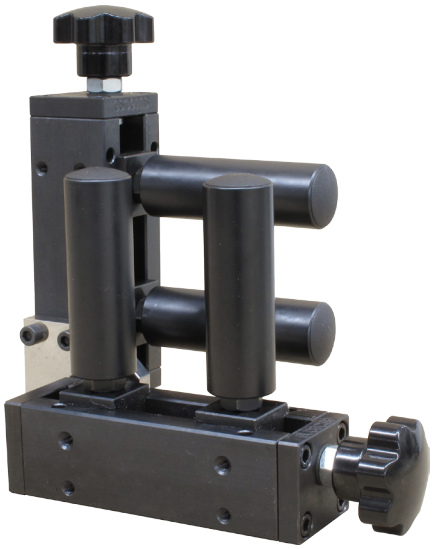

Article: 13250
Croix à rouleaux avec revêtement en téflon "anti-adhésif"

Subec AB **Hesselmans Torg 5** **SE- 131 54 Nacka** **Sweden**
Phone: **+46-8-88 46 33**
Fax: **+46-8-97 76 58**
Email: info@subec.se
Web: www.subec.se

Copyright © 2023 Subec

MINI GUIDAGE À GALETS EN CROIX RÉGLABLES

Ouverture Max: 0-13mm (1/2 inch)

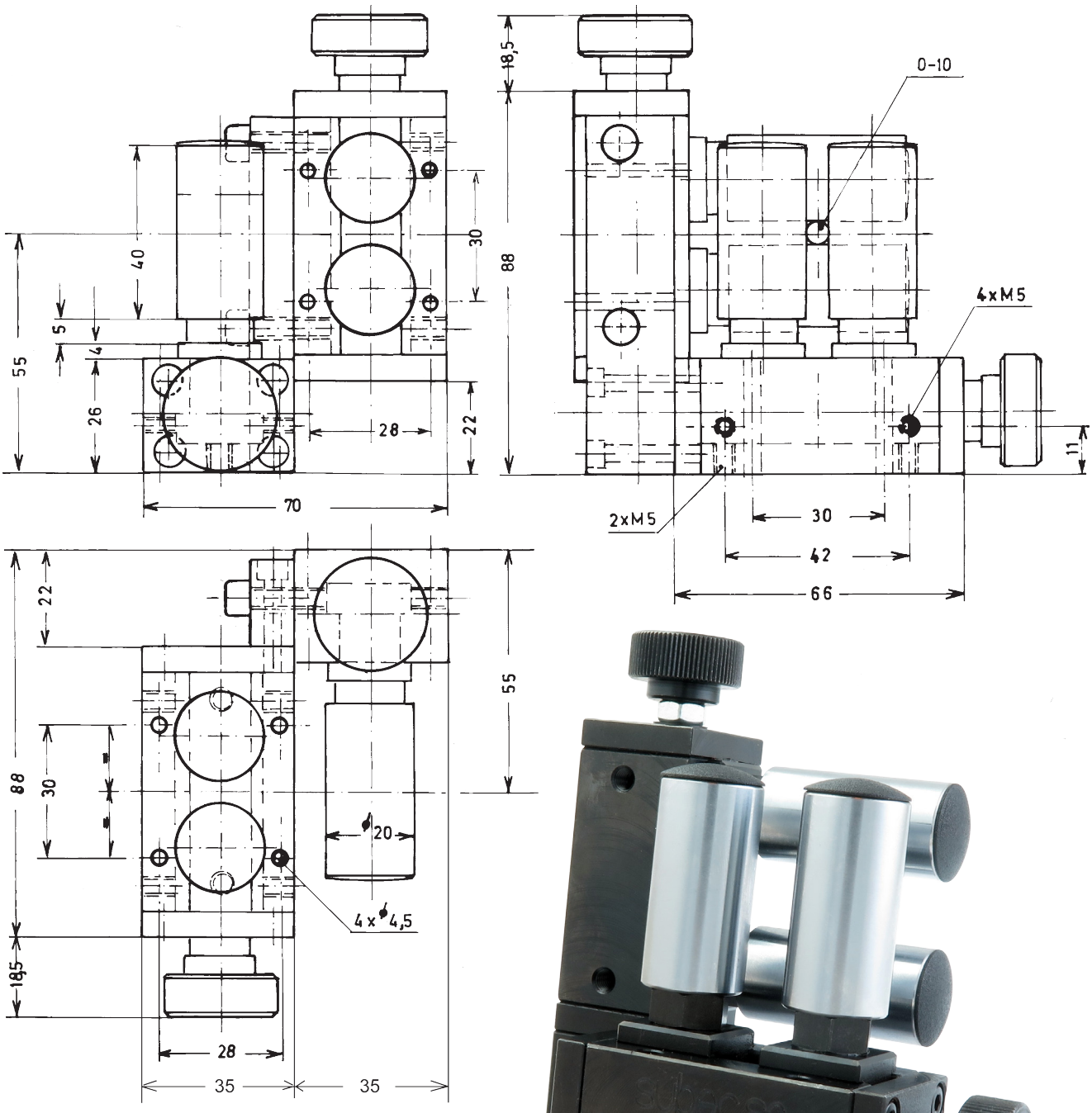

L-R Article: 14847
R-L Article: 03945*
Poids: 1,25kg

Dessin N. 3-300124-00

* Stock item

Subec AB **Hesselmans Torg 5** **SE- 131 54 Nacka** **Sweden**
Phone: **+46-8-88 46 33**
Fax: **+46-8-97 76 58**
Email: info@subec.se
Web: www.subec.se

Copyright © 2023 Subec

MINI GUIDAGE À GALETS EN CROIX RÉGLABLES

Ouverture Max: 45mm

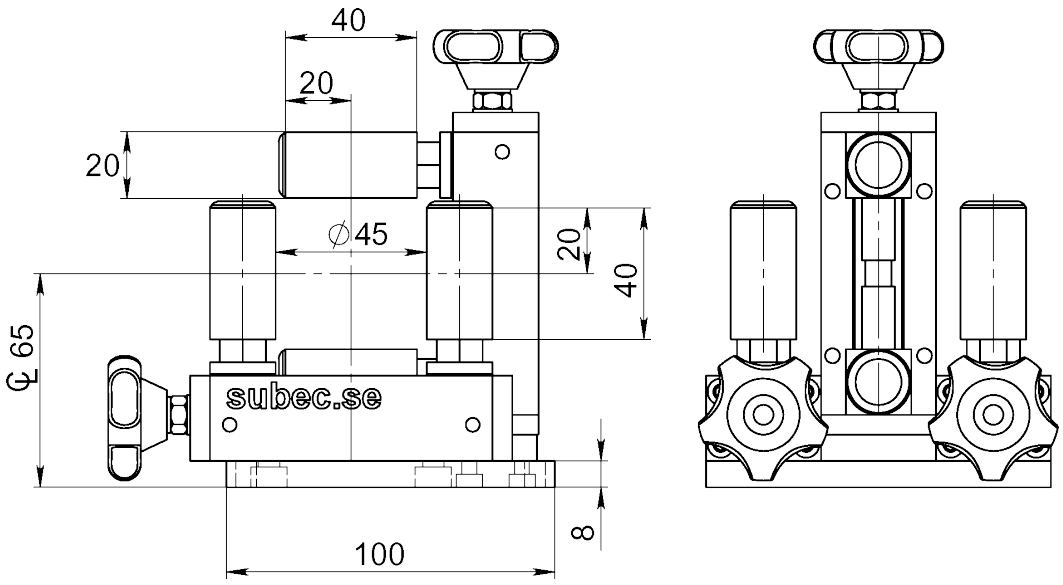

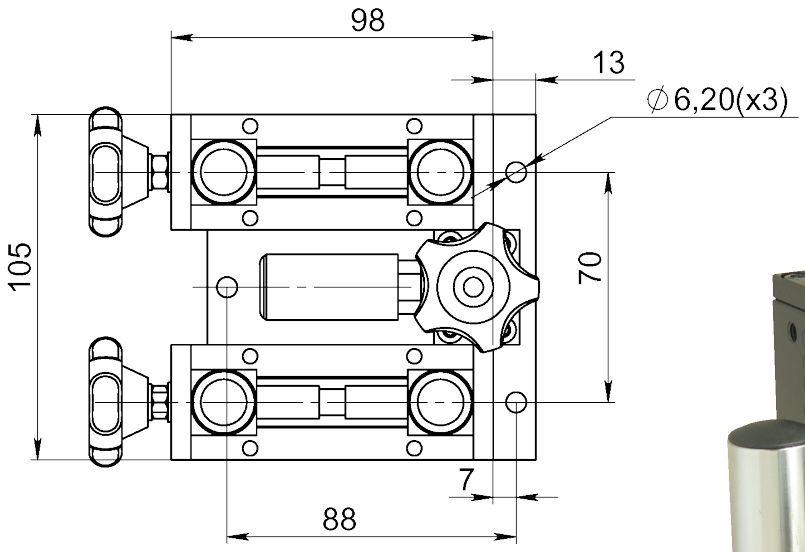



Article: 00047*
Poids: 2,8kg

Dessin N. 3-400350-00

* Stock item

Subec AB **Hesselmans Torg 5** **SE- 131 54 Nacka** **Sweden**
Phone: **+46-8-88 46 33**
Fax: **+46-8-97 76 58**
Email: info@subec.se
Web: www.subec.se

Copyright © 2023 Subec

GUIDAGE À GALETS EN CROIX RÉGLABLES

Ouverture Max: 0-30mm

Rouleaux:

Standard: HRX (Trempés avec coating en chromium)

Alternative: divers plastiques, acier Inox

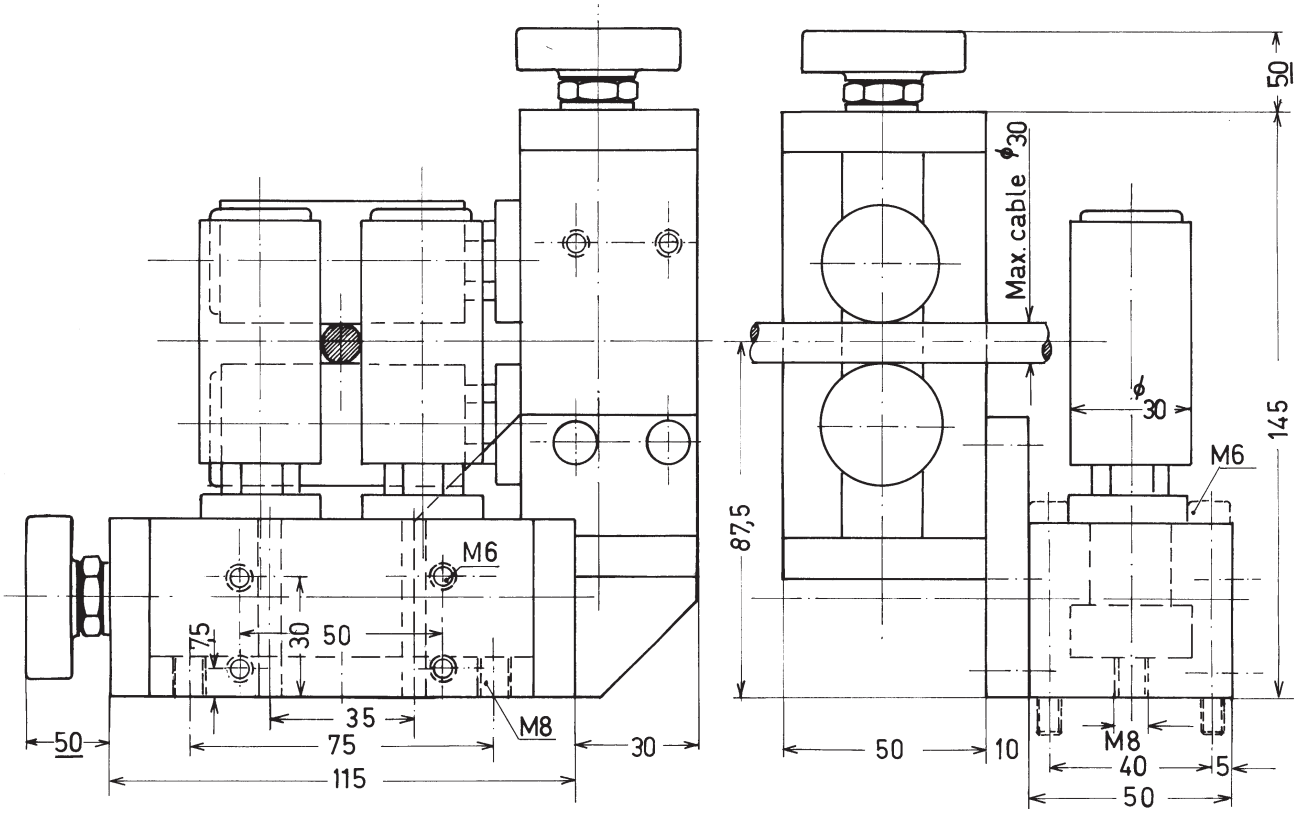

Article: 00051*

Poids: 5kg



Dessin N. 3-400283-00

* Stock item

Subec AB **Hesselmans Torg 5** **SE- 131 54 Nacka** **Sweden** **Phone:** **+46-8-88 46 33** **Fax:** **+46-8-97 76 58** **Email: info@subec.se** **Web: www.subec.se**

Copyright © 2023 Subec

GUIDAGE À GALETS EN CROIX RÉGLABLES

Ouverture Max: 30mm

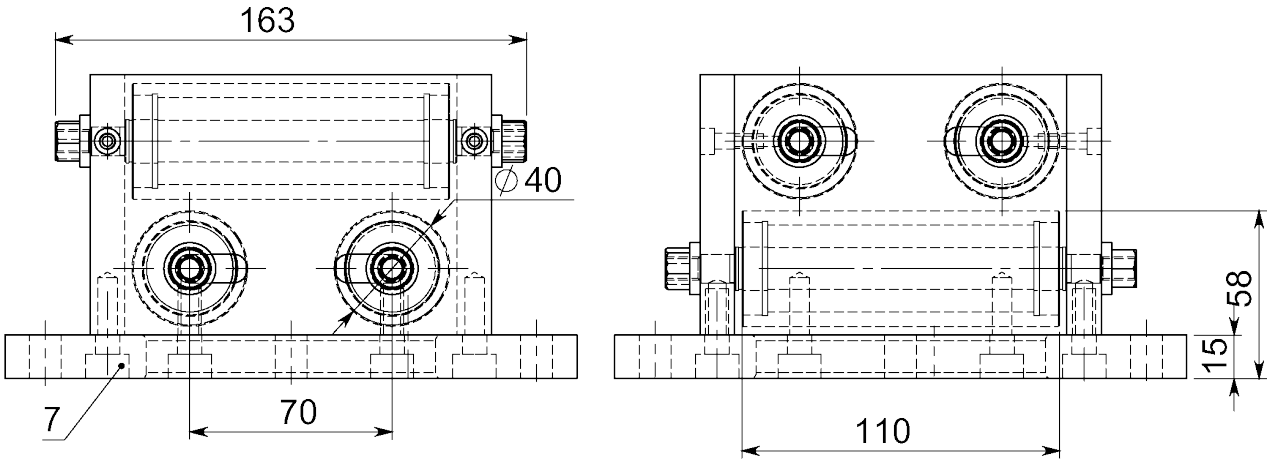

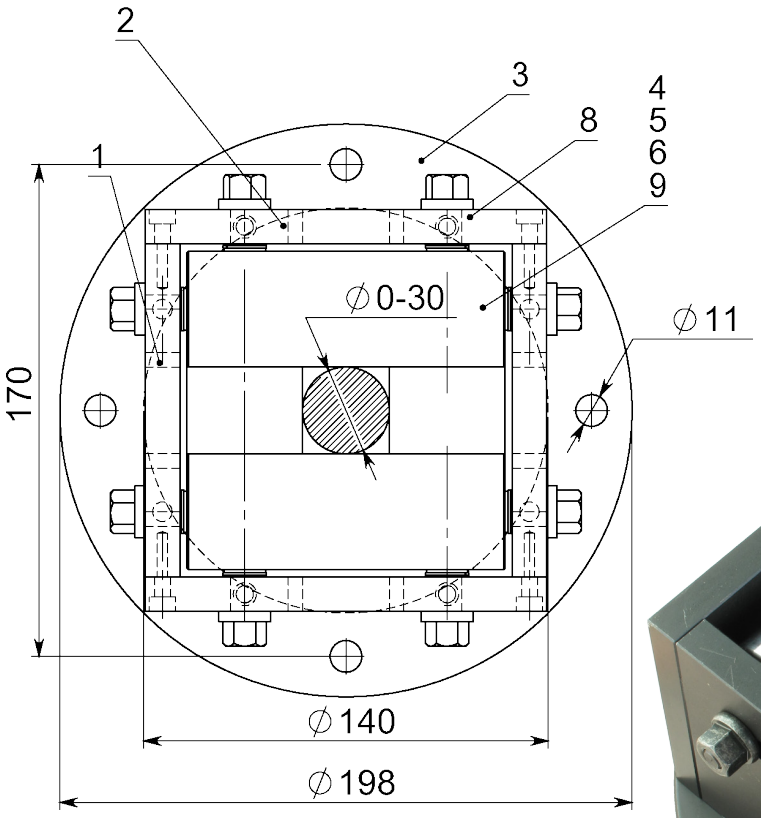

Article: 10260*
Poids: 9,3kg

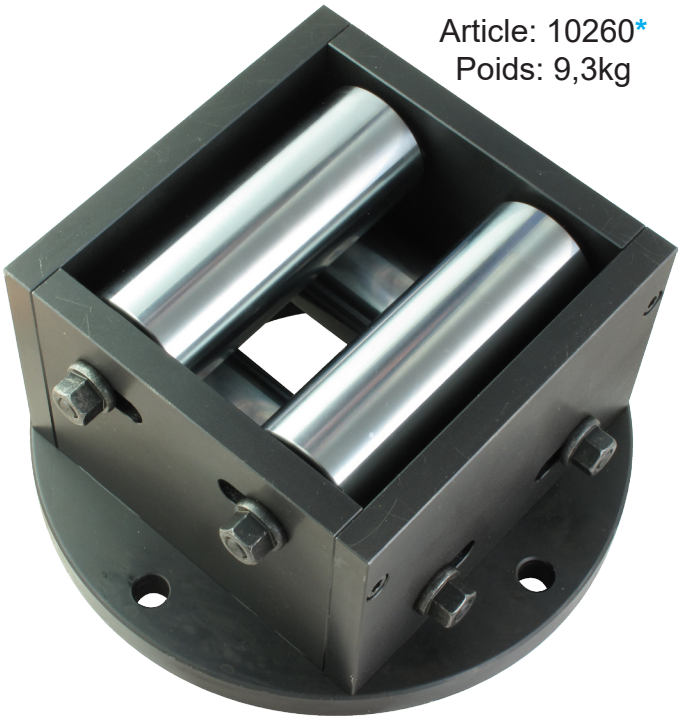

Dessin N. 3-300119-00

* Stock item

Subec AB **Hesselmans Torg 5** **SE- 131 54 Nacka** **Sweden**
Phone: **+46-8-88 46 33**
Fax: **+46-8-97 76 58**
Email: info@subec.se
Web: www.subec.se

Copyright © 2023 Subec

GUIDAGE A GALETS EN CROIX RÉGLABLES MONTÉS SUR RESSORTS

Gamme de produits: Ø 0-20mm (+20mm spring)

Rouleaux:

Standard: HRX (Trempés avec coating en chromium)

Alternative: divers plastiques, acier Inox

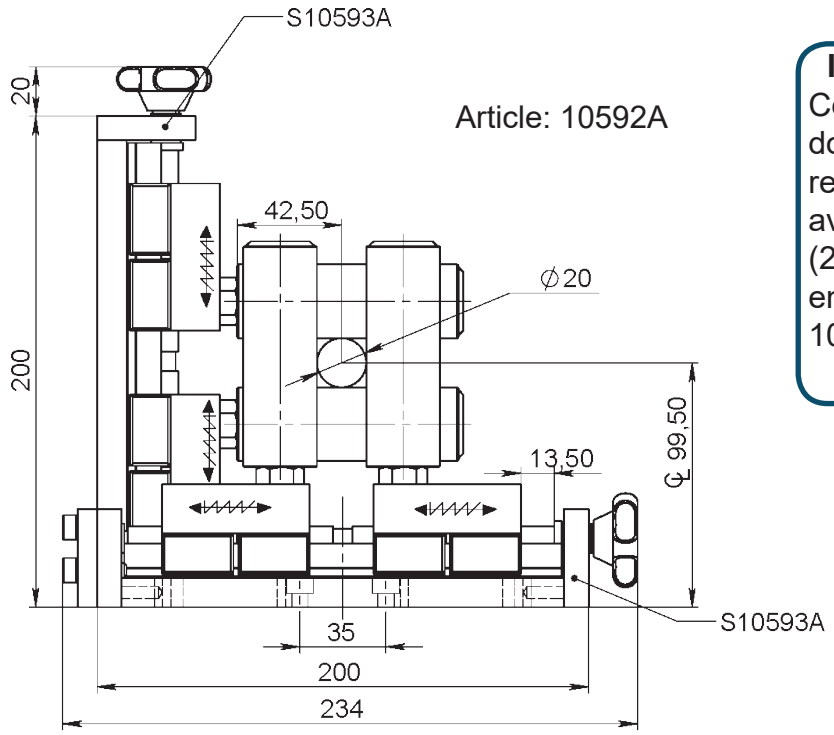

Article: 10592A

Info:
Ces systèmes de guidage doubles, montés sur ressorts sont disponibles avec différentes tensions (27N en standard) et en configuration simple.
10593A

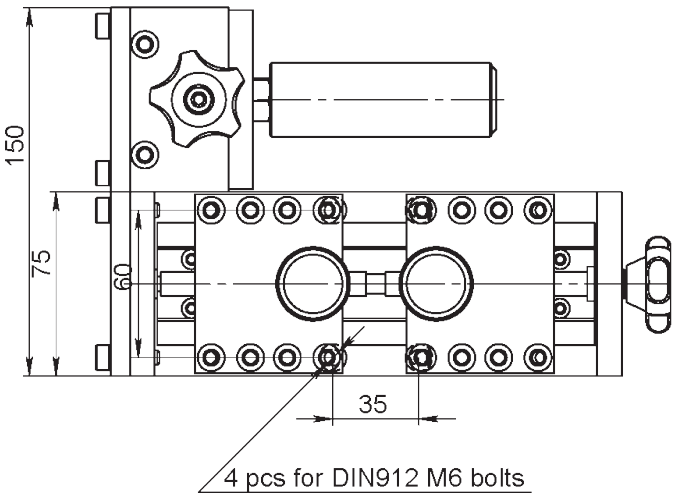

Article: 11987

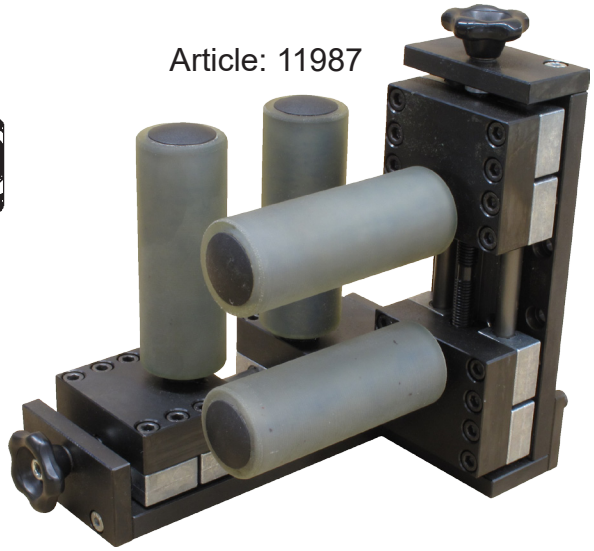

Article No.	Rouleaux
10592A	Ø30x90 HRX
11987	Ø30x110 PU65 Shore A

Dessin N. 3-401250-00

Subec AB **Hesselmans Torg 5** **SE- 131 54 Nacka** **Sweden** **Phone:** **+46-8-88 46 33** **Fax:** **+46-8-97 76 58** **Email: info@subec.se** **Web: www.subec.se**

Copyright © 2023 Subec

GUIDAGE À RÉGLAGE PNEUMATIQUE

Ouverture Max: 36mm

Rouleaux:

Standard: HRX (Trempés avec coating en chromium)

Alternative: divers plastiques, acier Inox

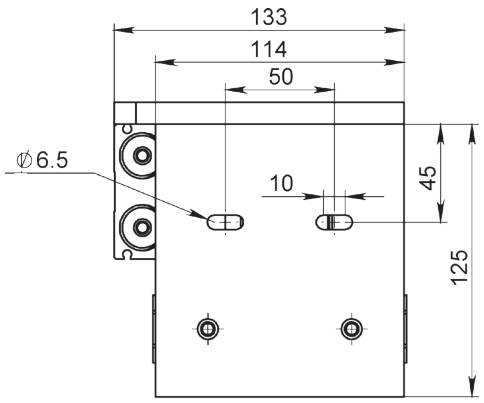

Article: 09082*

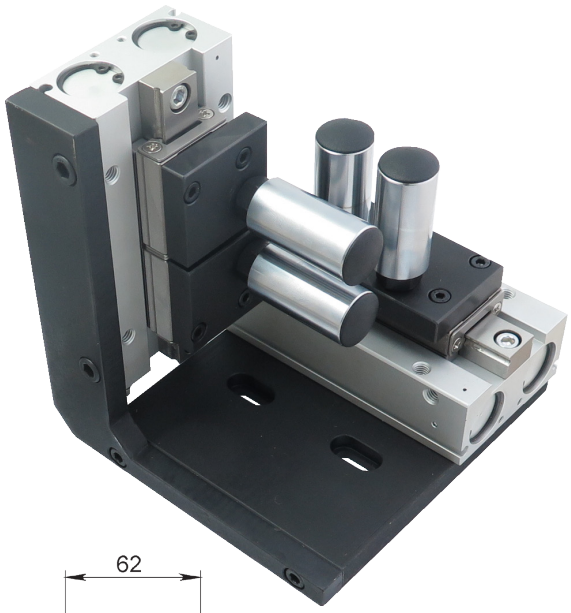

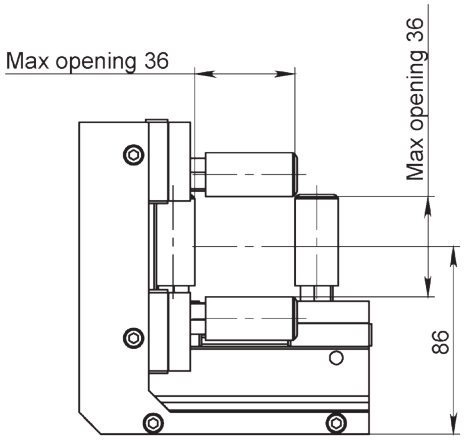

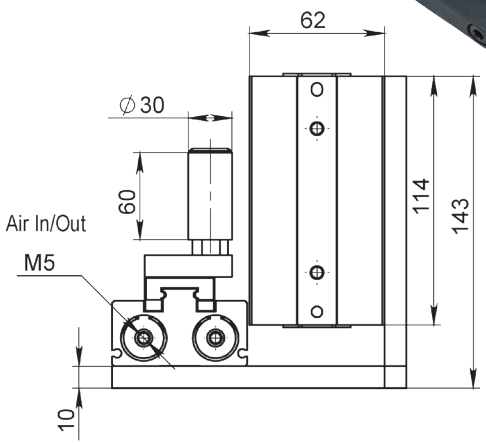

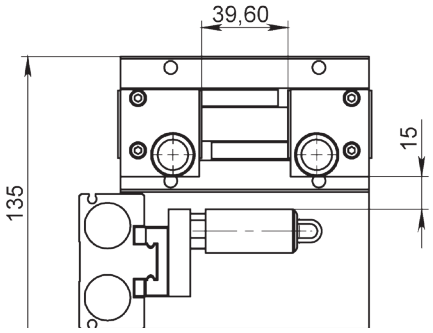



Ouverture maximale: 80mm
D40 L110 Rouleaux
Rouleaux avec revêtement PU - Article: 10244
(Optionnel)

Dessin N. 3-401144-00

* Stock item

Subec AB **Hesselmans Torg 5** **SE- 131 54 Nacka** **Sweden**
Phone: **+46-8-88 46 33**
Fax: **+46-8-97 76 58**
Email: info@subec.se
Web: www.subec.se

Copyright © 2023 Subec

GUIDAGE À GALETS EN CROIX RÉGLABLES

Ouverture Max: 0-60mm

Rouleaux:

Standard: HRX (Trempés avec coating en chromium)

Alternative: divers plastiques, acier Inox

Standard avec volant - option avec manivelle

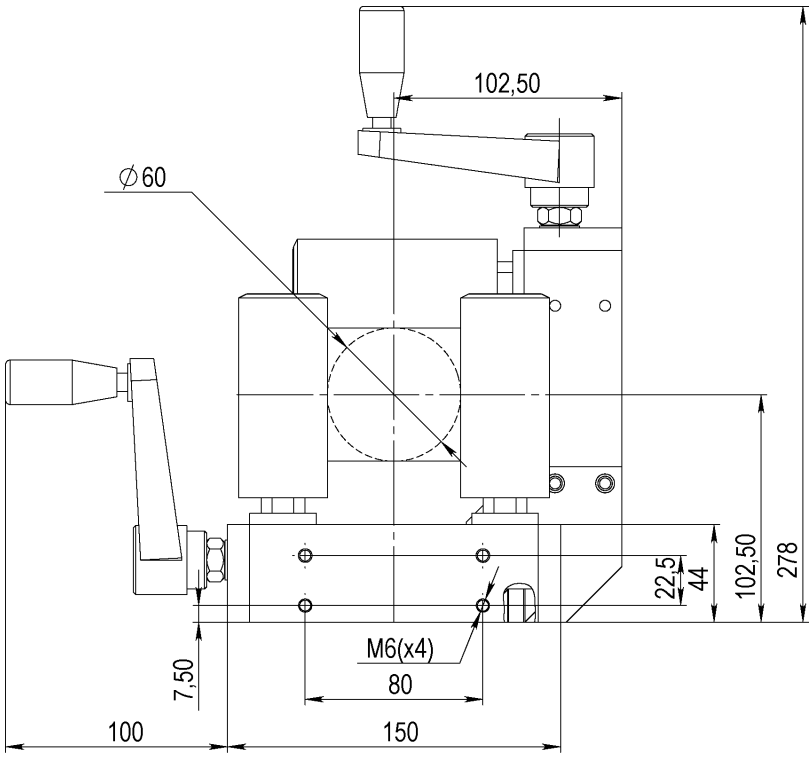

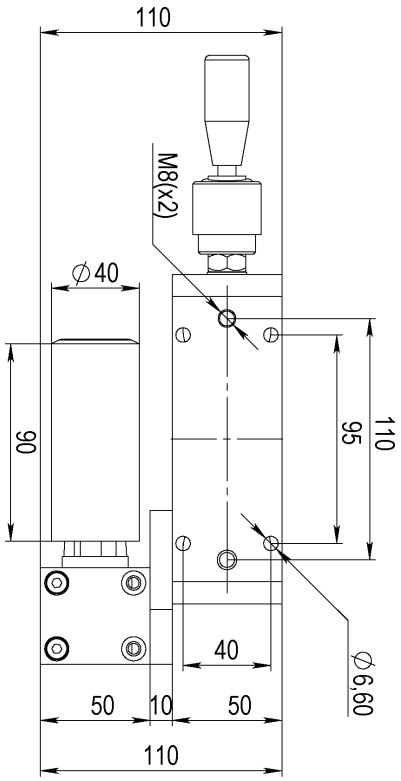

Article: 13020
Rouleaux de Carbure de tungstène



Article: 14973A
Tous les rouleaux à ressort et rouleaux horizontaux réglables individuellement

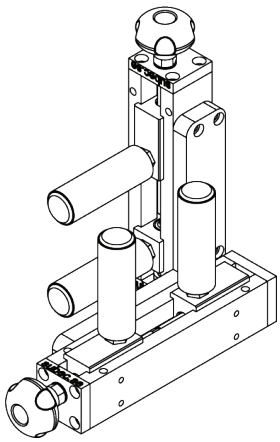

Article: 00053*
Poids: 7kg

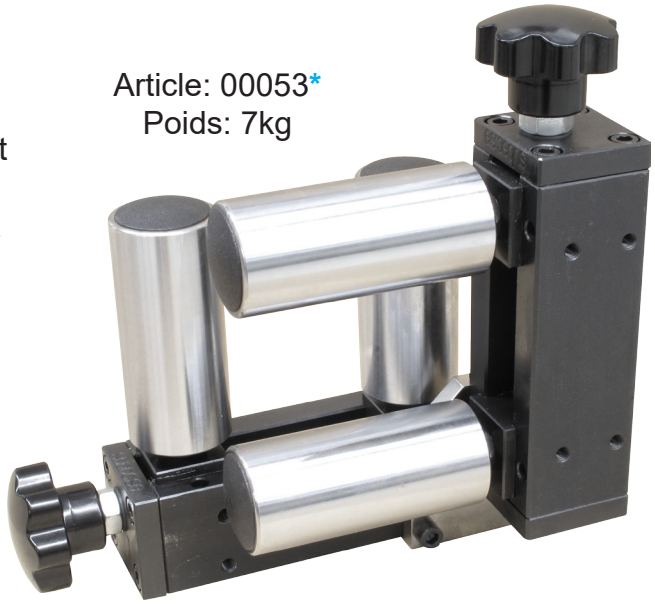

Dessin N. 3-300079-00

* Stock item

Subec AB **Hesselmans Torg 5** **SE- 131 54 Nacka** **Sweden**
Phone: **+46-8-88 46 33**
Fax: **+46-8-97 76 58**
Email: info@subec.se
Web: www.subec.se

Copyright © 2023 Subec

GUIDAGE À GALETS EN CROIX RÉGLABLES

Ouverture Max: 0-70mm

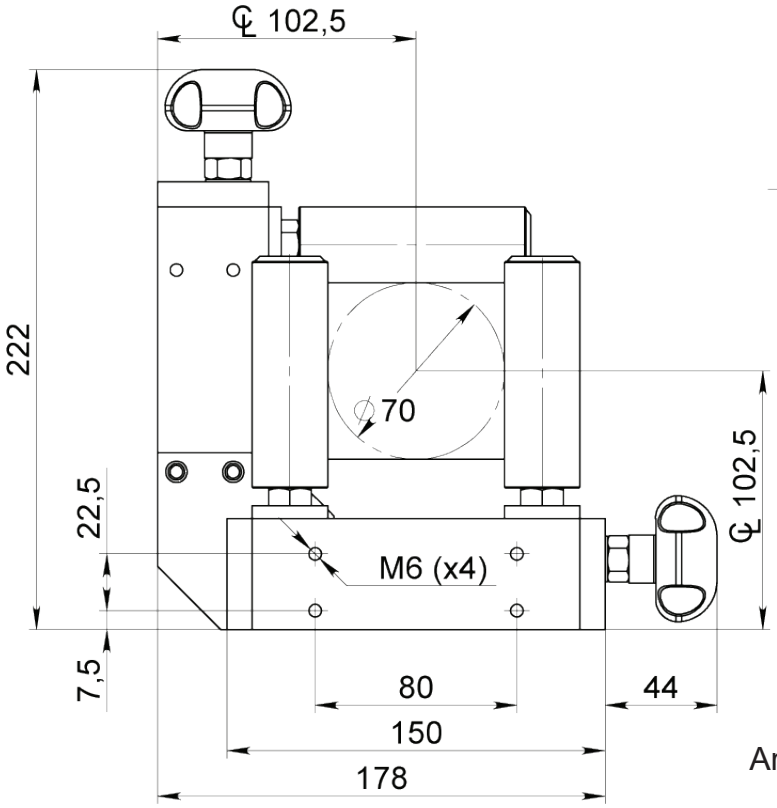

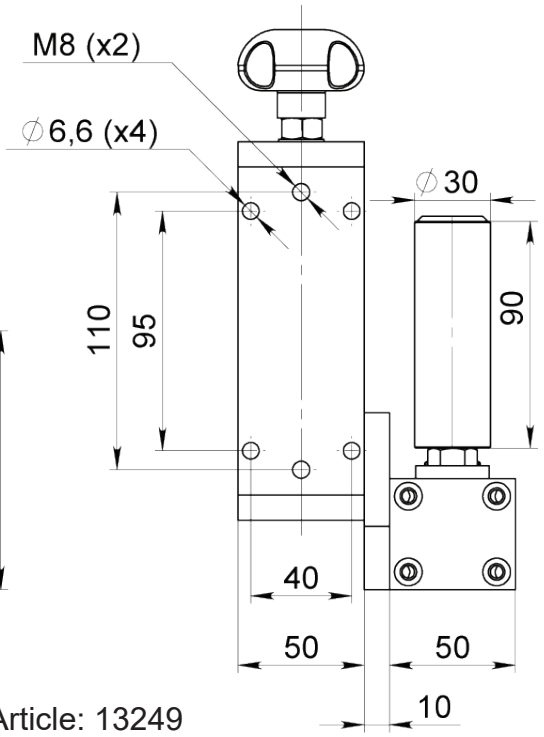

Article: 13249

Option: Avec volant verrouillable

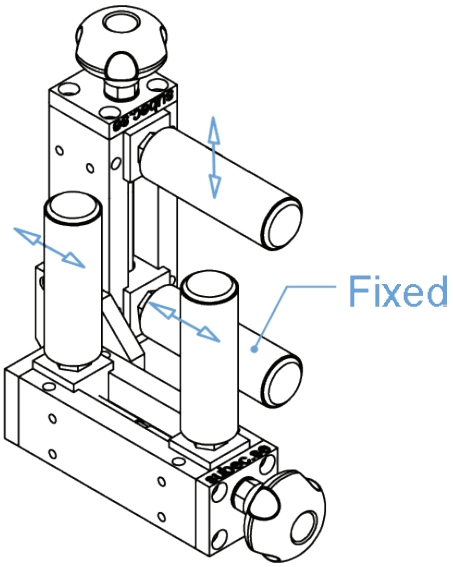

Disponible avec rouleau horizontal fixe
Article: 13250

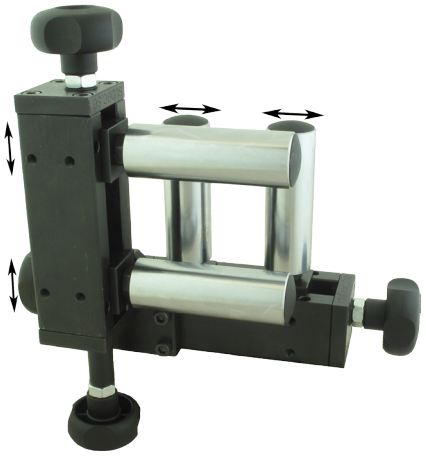

Disponible avec tous les rouleaux réglables individuellement.
Article: 06292*
Poids: 6,1kg

Dessin N. 3-300079-00

* Stock item

Subec AB **Hesselmans Torg 5** **SE- 131 54 Nacka** **Sweden** **Phone:** **+46-8-88 46 33** **Fax:** **+46-8-97 76 58** **Email: info@subec.se** **Web: www.subec.se**

Copyright © 2023 Subec

GUIDAGE À GALETS RÉSISTANTS EN CROIX RÉGLABLES

Ouverture Max: 0-90mm

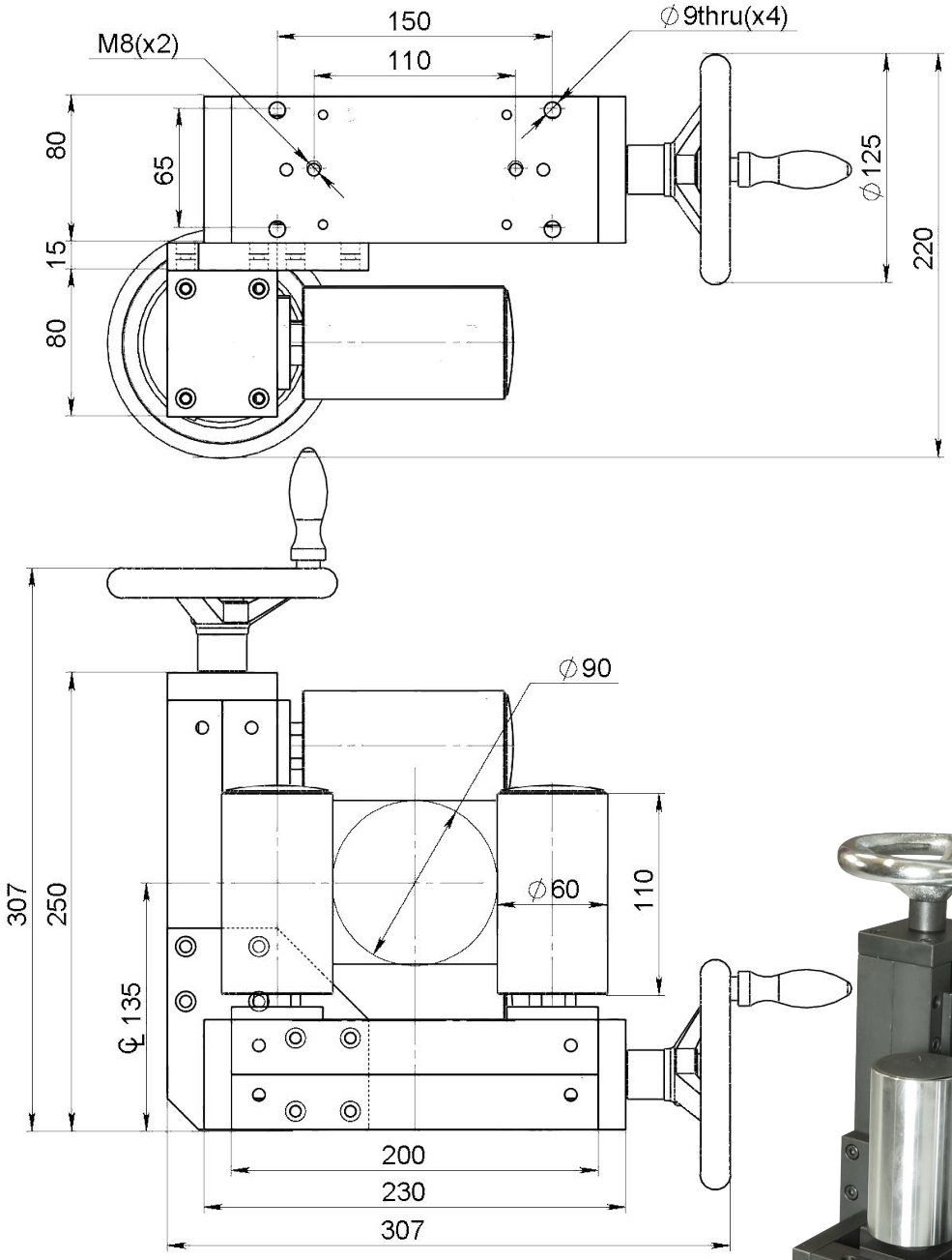



Article: 01414*
Poids: 24,1kg

Dessin N. 3-400481-00

* Stock item

Subec AB **Hesselmans Torg 5** **SE- 131 54 Nacka** **Sweden**
Phone: **+46-8-88 46 33**
Fax: **+46-8-97 76 58**
Email: info@subec.se
Web: www.subec.se

Copyright © 2023 Subec

GUIDAGE À GALETS EN CROIX RÉGLABLES

Ouverture Max: 0-125mm

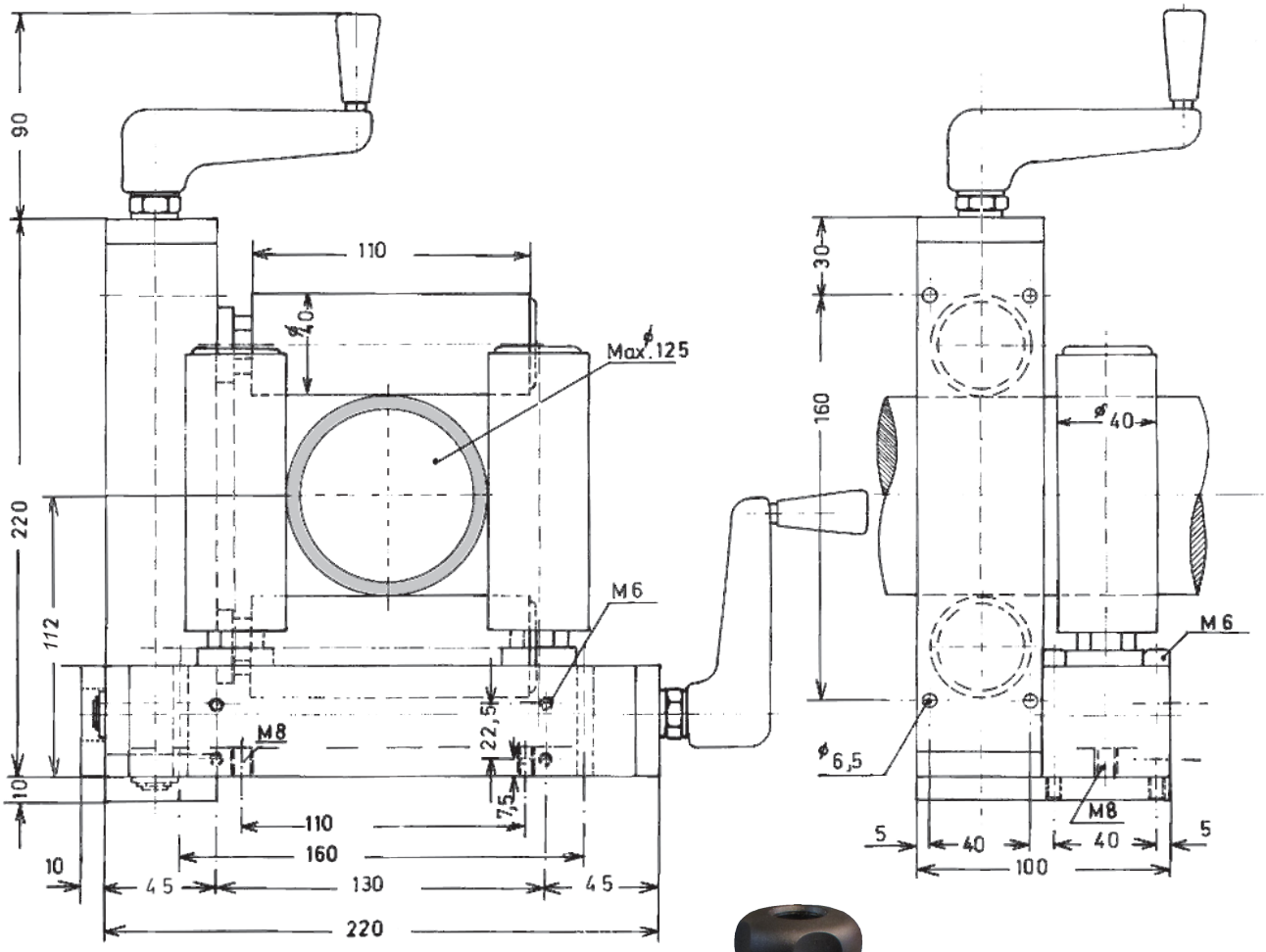

L-R Article: 6454*
R-L Article: 7007*
Poids: 9,8kg

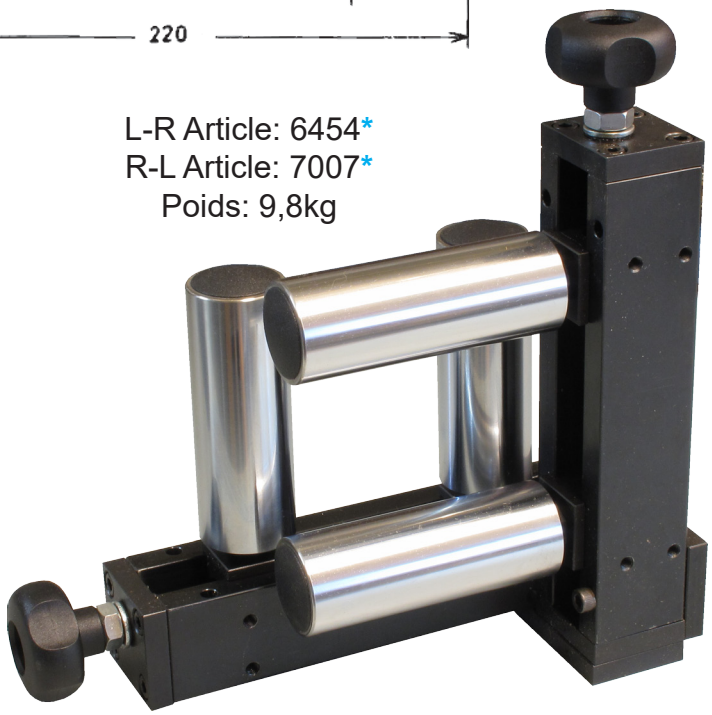

Dessin N. 3-200012-00

* Stock item

Subec AB **Hesselmans Torg 5** **SE- 131 54 Nacka** **Sweden**
Phone: **+46-8-88 46 33**
Fax: **+46-8-97 76 58**
Email: info@subec.se
Web: www.subec.se

Copyright © 2023 Subec

GUIDAGE À GALETS EN CROIX RÉGLABLES

Ouverture Max: 0-150mm

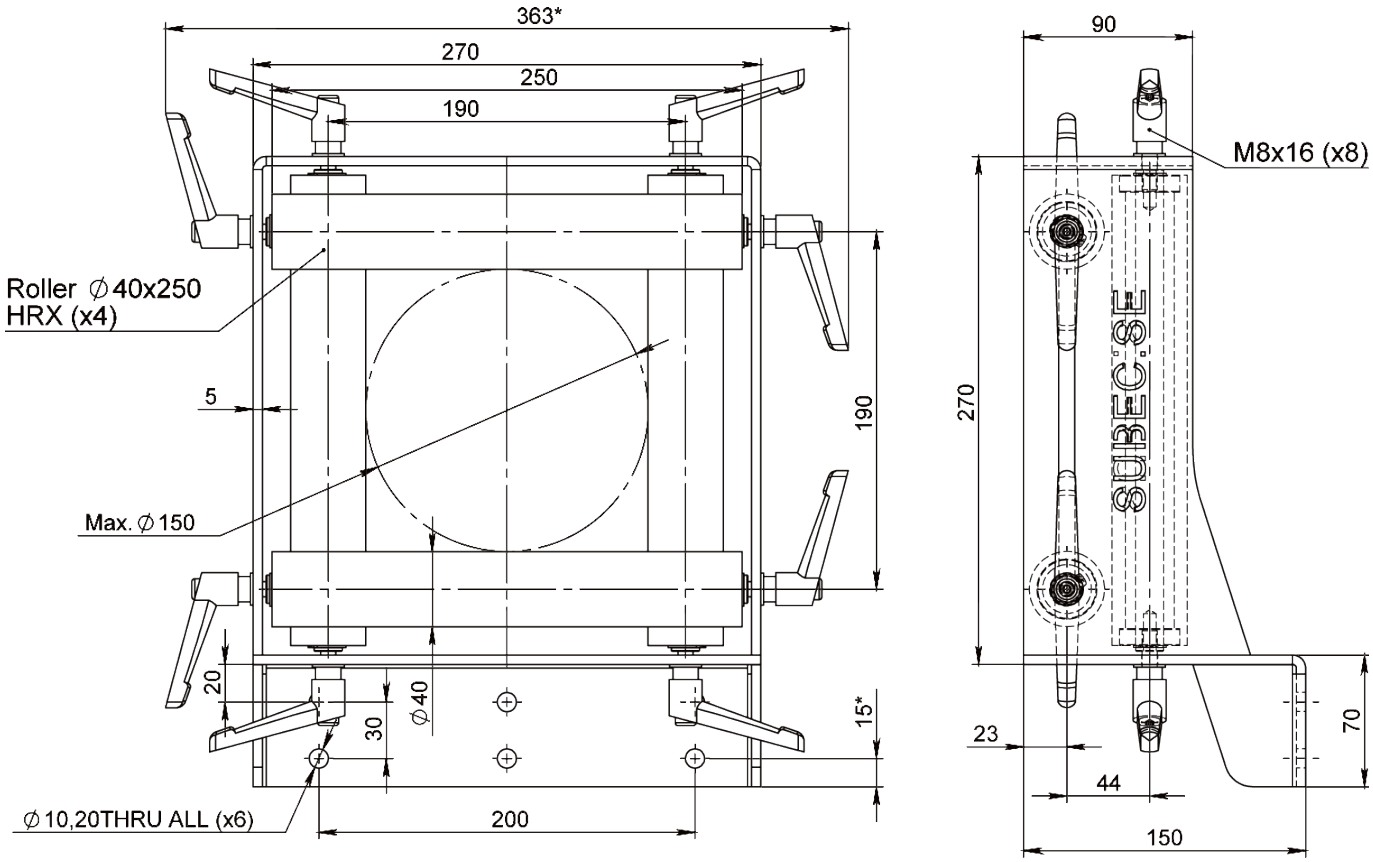

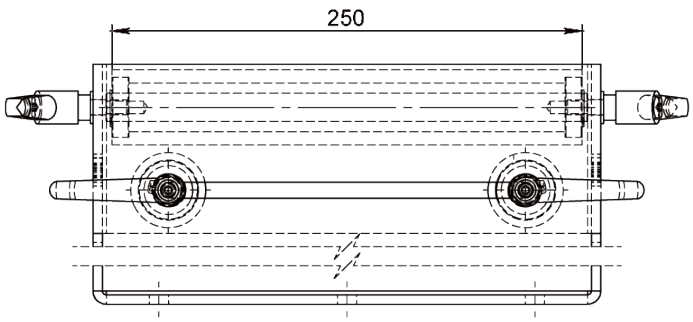



Article: 16737
Poids: 12,75kg

Dessin N. 3-401450-00

Subec AB	**Hesselmans Torg 5** **SE- 131 54 Nacka** **Sweden**	**Phone:** **Fax:**	**+46-8-88 46 33** **+46-8-97 76 58**	**Email: info@subec.se** **Web: www.subec.se**

Copyright © 2023 Subec

GUIDAGE À GALETS EN CROIX RÉGLABLES

Ouverture Max: 0-170mm

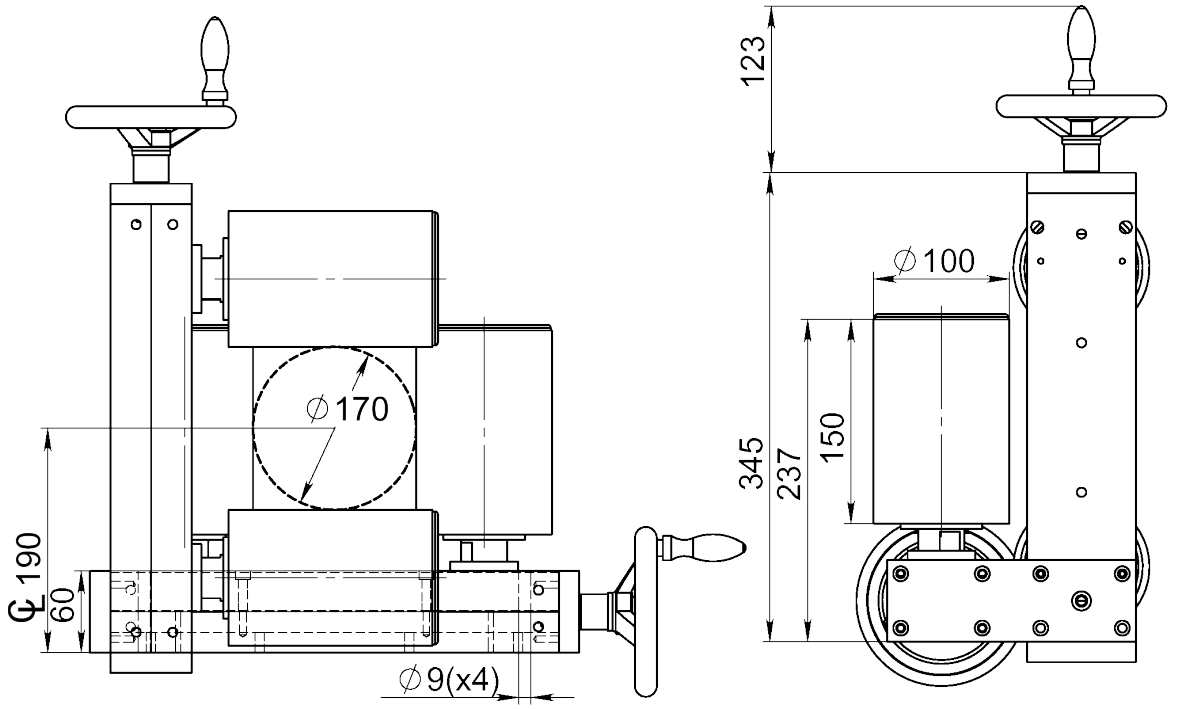

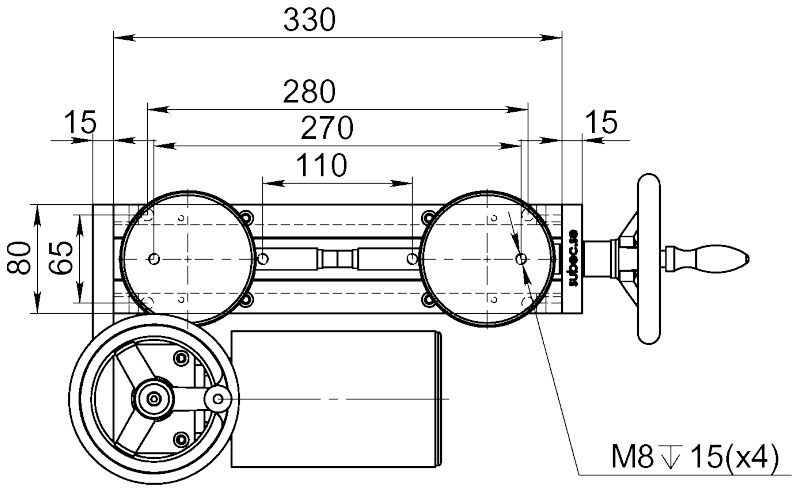

Article: 00059
Poids: 41kg

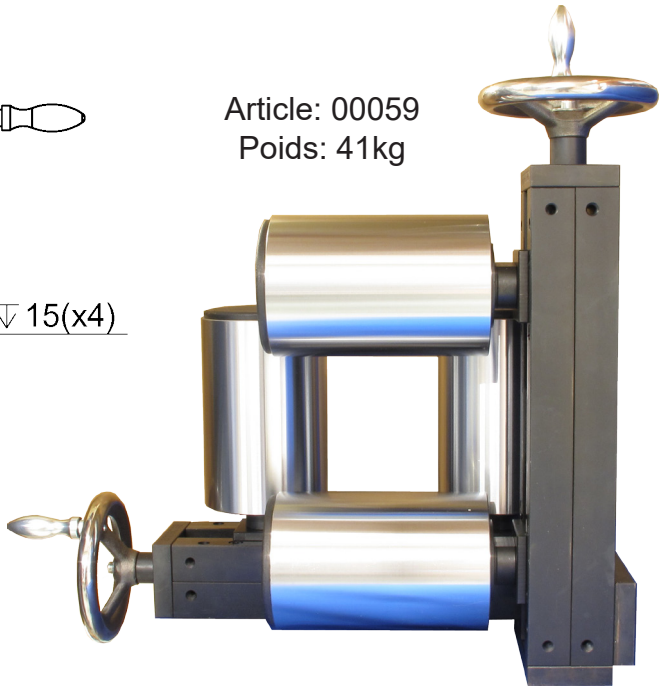

Dessin N. 3-300093-02

Subec AB	Hesselmans Torg 5 SE- 131 54 Nacka Sweden	Phone: Fax:	+46-8-88 46 33 +46-8-97 76 58	Email: info@subec.se Web: www.subec.se

Copyright © 2023 Subec

GUIDAGE À GALETS EN CROIX RÉGLABLES

Ouverture Max: 0-170mm

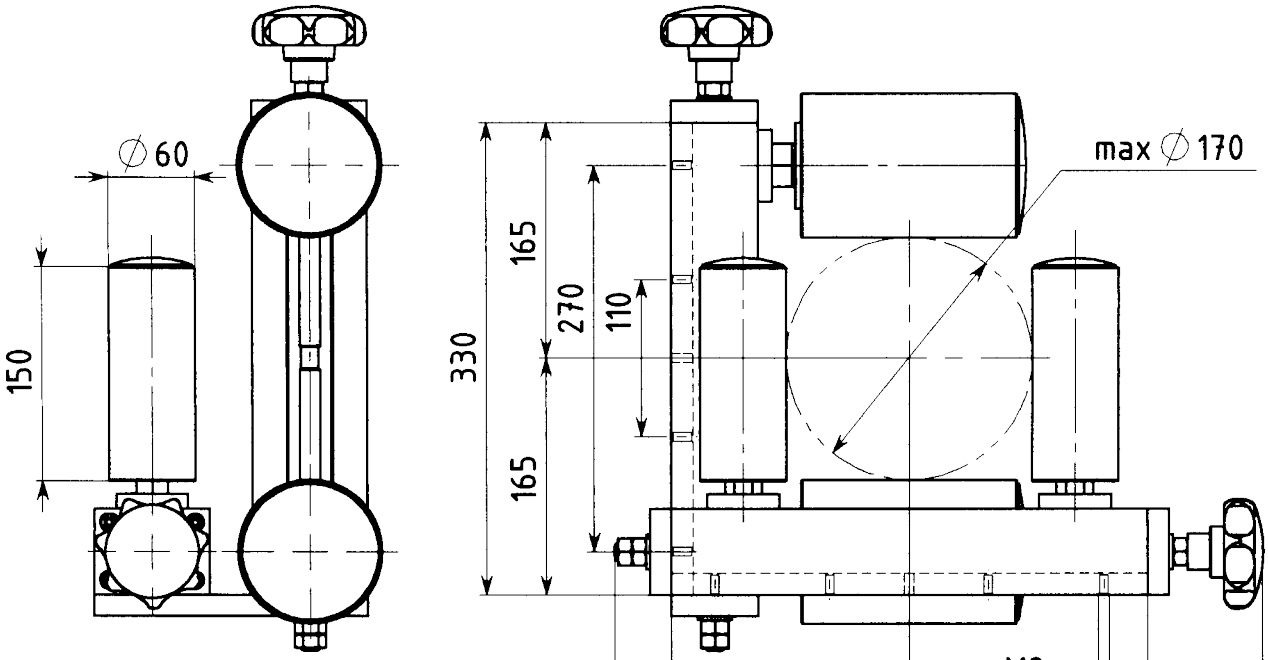

Article: 01214
Poids: 42kg

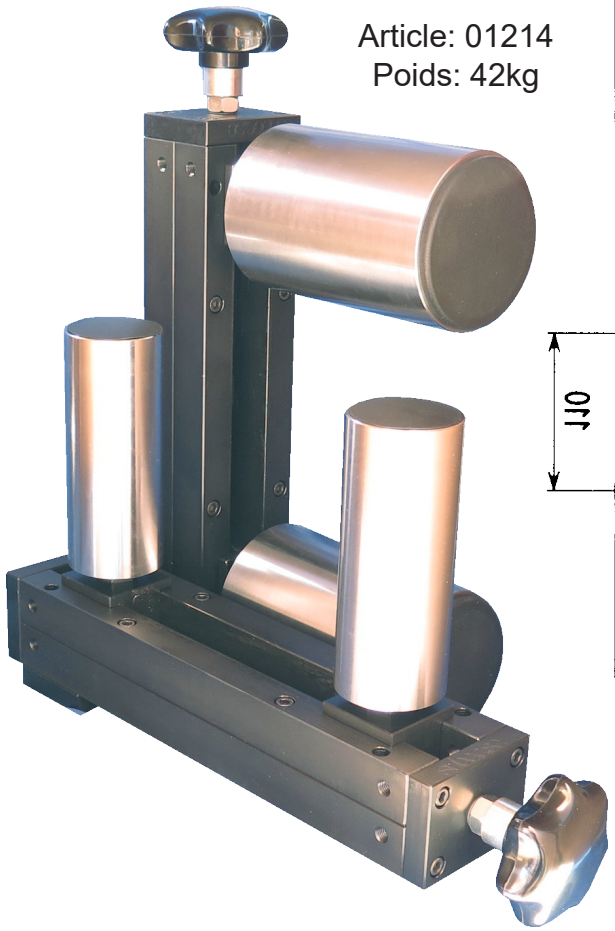

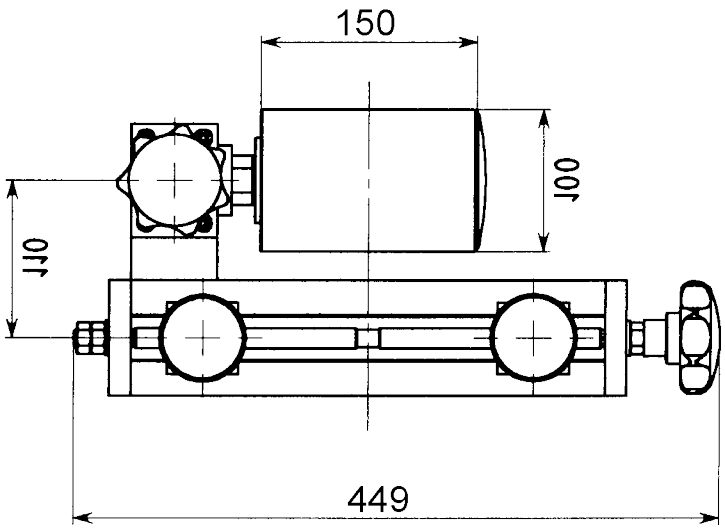

Dessin N. 3-400465-01

Subec AB	**Hesselmans Torg 5** **SE- 131 54 Nacka** **Sweden**	**Phone:** **Fax:**	**+46-8-88 46 33** **+46-8-97 76 58**	**Email: info@subec.se** **Web: www.subec.se**

Copyright © 2023 Subec

GUIDAGE À GALETS RÉSISTANTS EN CROIX RÉGLABLES

Ouverture Max. Ø 180mm

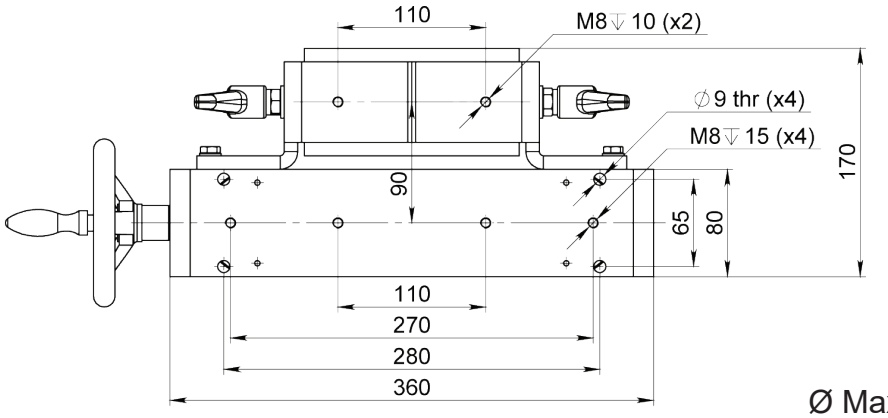

Article: 10616
Ø Max. du Produit: 170mm
Poids: 28kg

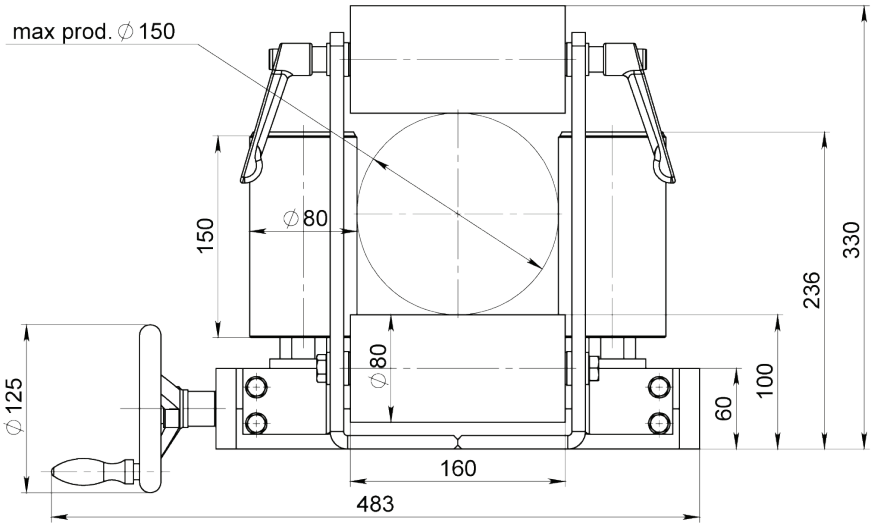

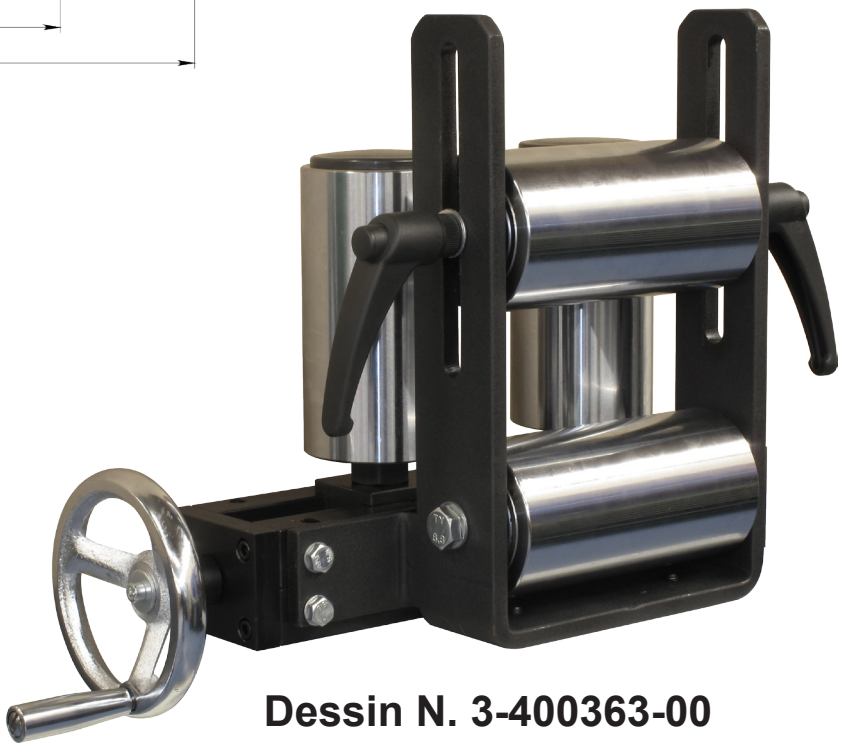

Également disponible avec des rouleaux D30 L90.Ø Max. du Produit: 180mm
Article: 12766

Dessin N. 3-400363-00

Subec AB | **Hesselmans Torg 5** | **SE- 131 54 Nacka** | **Sweden** | **Phone:** +46-8-88 46 33 | **Fax:** +46-8-97 76 58 | **Email:** info@subec.se | **Web:** www.subec.se

Copyright © 2023 Subec

GUIDAGE À GALETS EN CROIX RÉGLABLES

Ouverture Max: 0-200mm

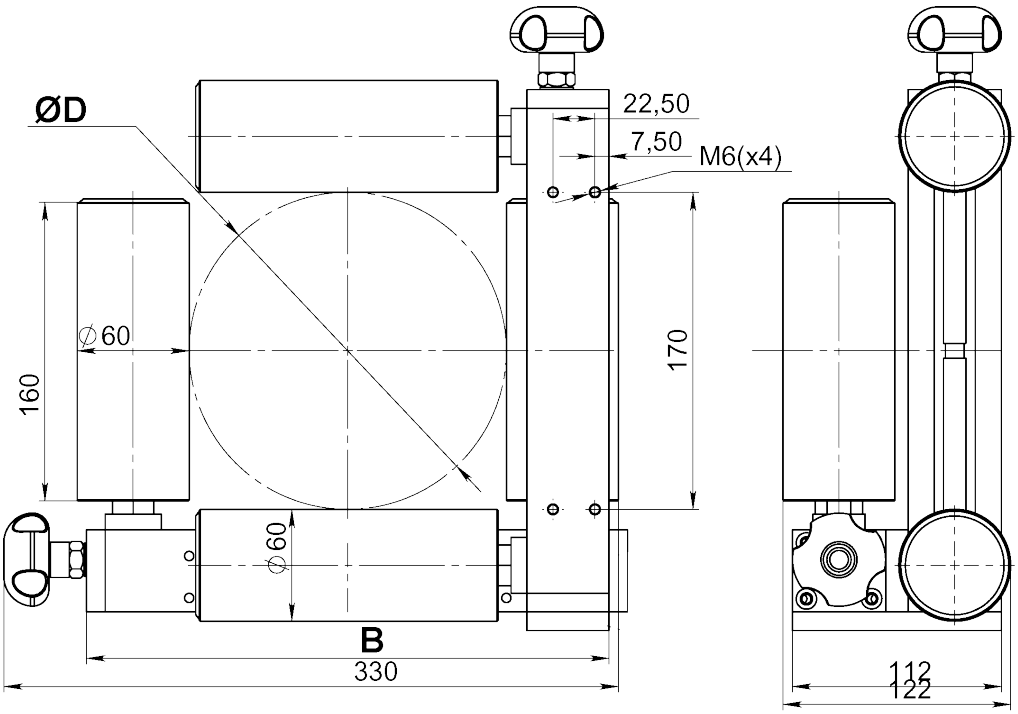

Option: Avec volant renforcé
Article: 04594



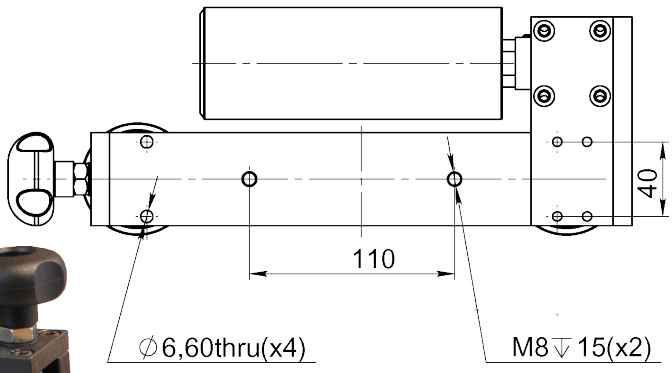

Article: 00058

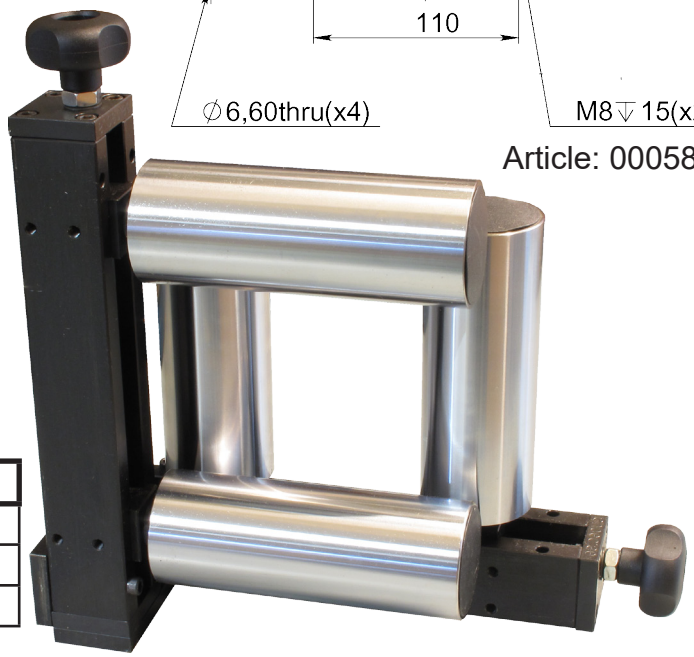

Article No.	ØD	B	Orientation	Poids
00058	170	280	R - L	18,2 kg
04593	200	310	R - L	21,8 kg
04594	200	310	L - R	21,8 kg

Dessin N. 3-400263-00

Subec AB **Hesselmans Torg 5** **SE- 131 54 Nacka** **Sweden** **Phone:** **+46-8-88 46 33** **Fax:** **+46-8-97 76 58** **Email: info@subec.se** **Web: www.subec.se**

Copyright © 2023 Subec

GUIDAGE À GALETS EN CROIX RÉGLABLES

Ouverture Max: 0-250mm

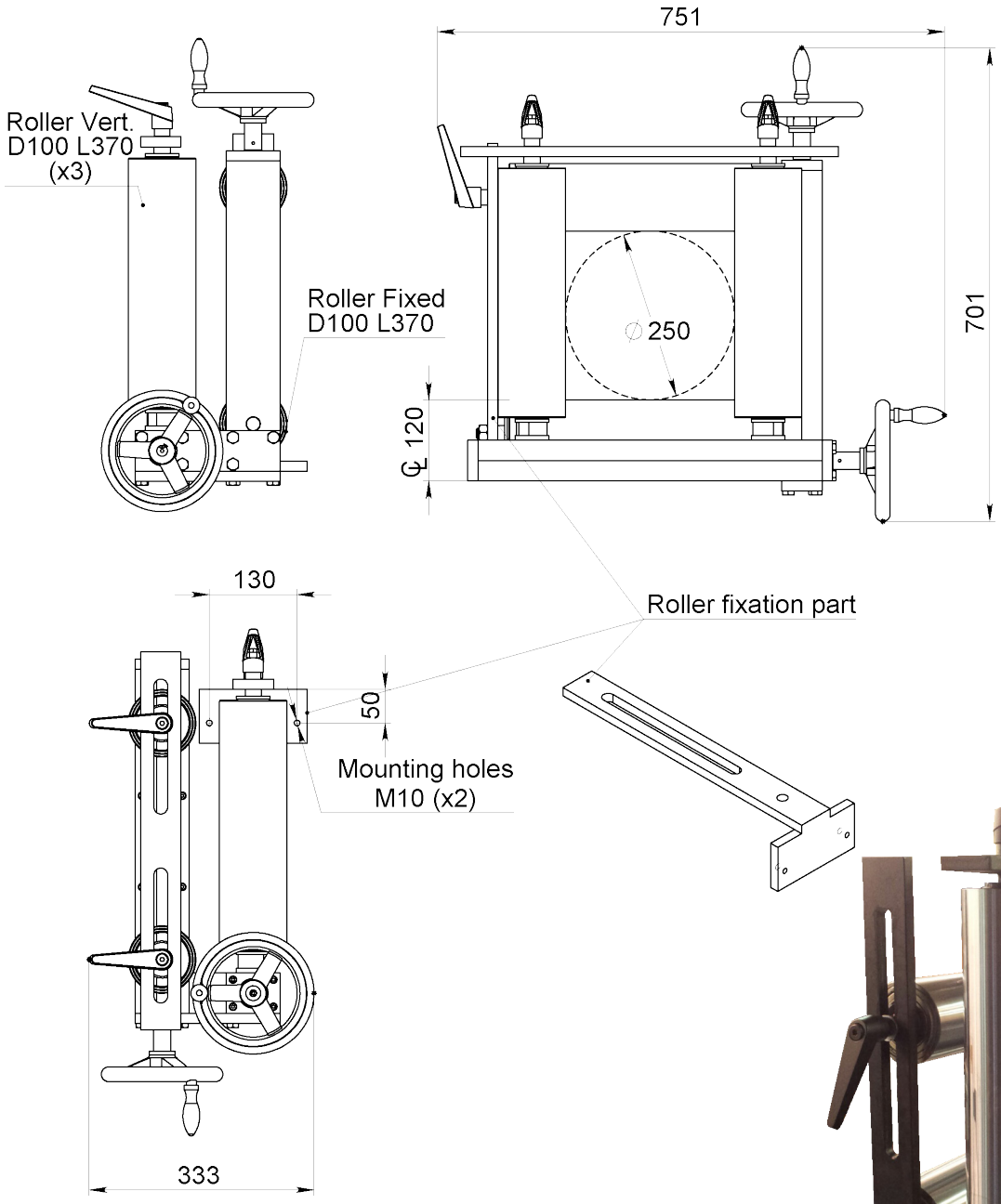



Article: 07482

Dessin N. 3-300093-02

Subec AB **Hesselmans Torg 5** **SE- 131 54 Nacka** **Sweden**
Phone: **+46-8-88 46 33**
Fax: **+46-8-97 76 58**
Email: info@subec.se
Web: www.subec.se

Copyright © 2023 Subec

DISPOSITIF À GALETS EN CROIX NON-AJUSTABLE

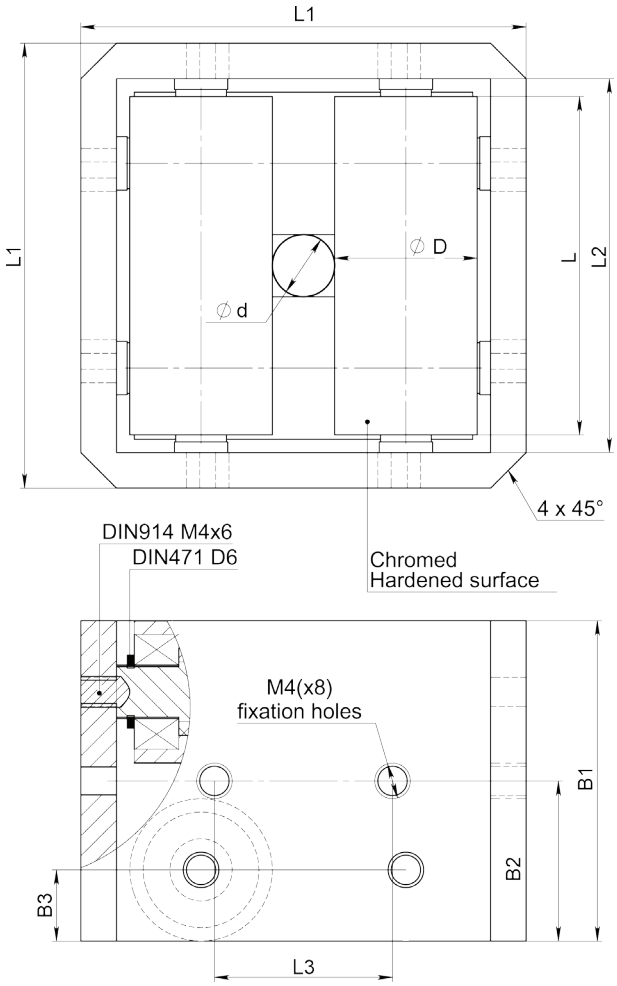

Avec profilé en aluminium



Article No.	Ød	ØD	L	L1	L2	L3	B1	B2	B3	Poids [kg]
07816*	7	16	38	50	42	20	36	18	8	0,285
11368*	6	12	31	40	32	18	29	14,5	8	0,135
11369*	4	8	21	30	22	16	20	10	5,5	0,05
11370	3,3	5,7	18	25	19	14	16	8	3,5	

Dessin N. 3-400956-00

* Stock item

Subec AB **Hesselmans Torg 5** **SE- 131 54 Nacka** **Sweden** **Phone:** **+46-8-88 46 33** **Fax:** **+46-8-97 76 58** **Email: info@subec.se** **Web: www.subec.se**

Copyright © 2023 Subec

DISPOSITIF À GALETS EN CROIX NON-AJUSTABLE

Ouverture: 6-130mm

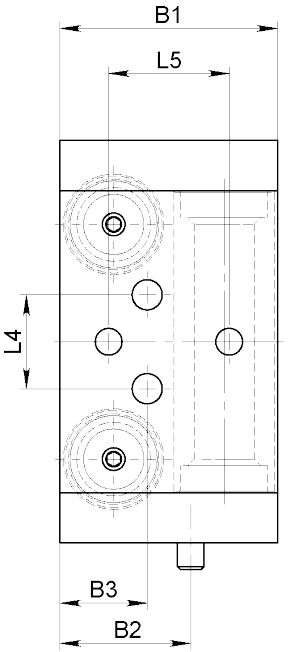

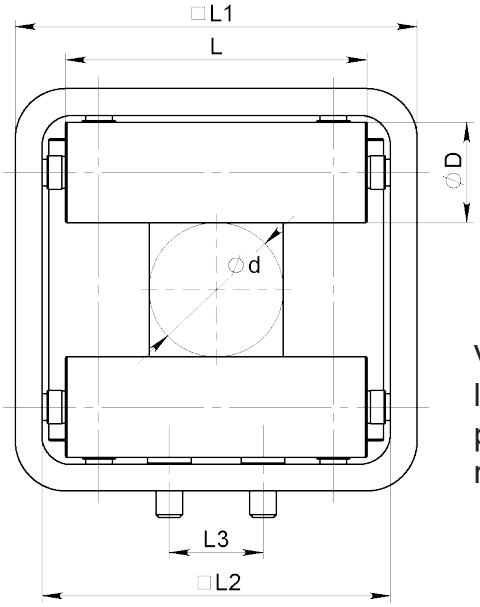

Version à 2 ou 3 rouleaux disponible à la place de la version à 4 rouleaux

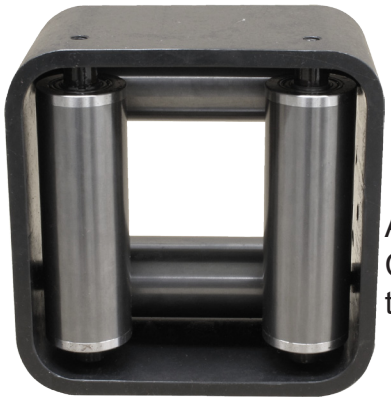

Article: 13021
Carbure de tungstène



Article: 00056

Article No.	Ød	ØD	L	L1	L2	L3	L4	L5	B1	B2	B3	Poids	Rouleaux
8718A*	6	25	60	80	68	-	36 (M10)	36 (M10)	54	-	-	1,7kg	
10908*	8	20	40	60	50	-	30 (M8)	30 (M8)	44	-	-	0,7kg	
10852*	13	25	60	80	68	-	36 (M10)	36 (M10)	54	-	-	1,5kg	
08441*	40	30	90	120	104	28	28 (Ø9)	36 (M10)	65	39	26	3kg	
00056*	60	20	100	120	108	40	40 (Ø7)	-	50	25	25	1,7kg	
07087*	60	40	130	160	144	40	40 (M8)	-	90	45	45	7kg	
13021	60	40	130	160	144	40	40 (M8)	-	90	45	45	7kg	Carbure de tungstène
06862	80	20	120	150	138	40	40 (Ø7)	-	50	25	25		
09885	130	60	250	300	280	110	110 (Ø17)	-	130	80	50	27,5kg	

Dessin N. 3-400401-00

* Stock item

Subec AB **Hesselmans Torg 5** **SE- 131 54 Nacka** **Sweden**
Phone: **+46-8-88 46 33**
Fax: **+46-8-97 76 58**
Email: info@subec.se
Web: www.subec.se

Copyright © 2023 Subec

GUIDAGE À GALETS RÉSISTANTS, POUR TORONNEUSE PLANÉTAIRE

Ouverture: 80mm

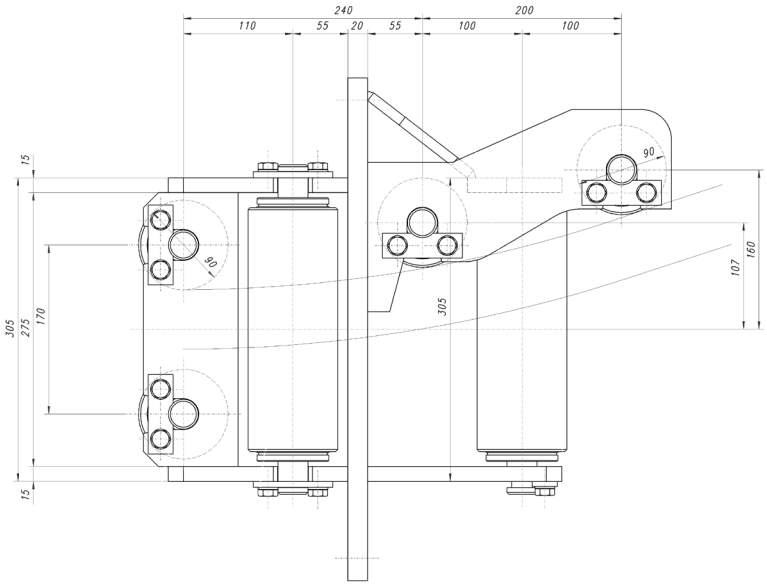

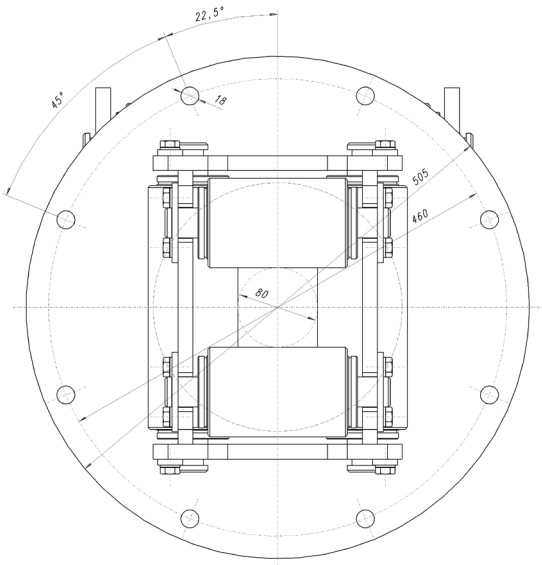



Article: 04157
Poids: 100kg

3-400866-00

Subec AB | **Hesselmans Torg 5, SE- 131 54 Nacka, Sweden** | **Phone: +46-8-88 46 33** | **Fax: +46-8-97 76 58** | **Email: info@subec.se** | **Web: www.subec.se**

Copyright © 2023 Subec

DISPOSITIF À GALETS EN CROIX FIXE POUR TORONNEUSE PLANÉTAIRE

Ouverture: 10mm

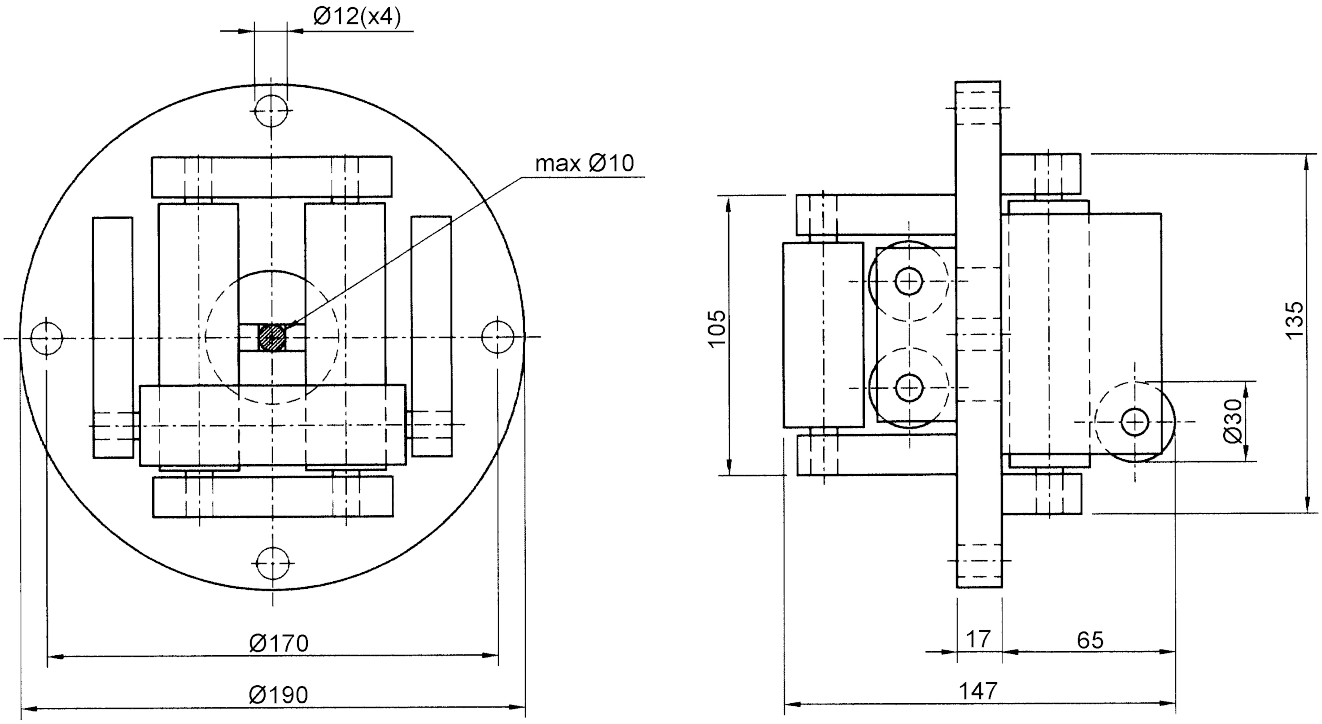

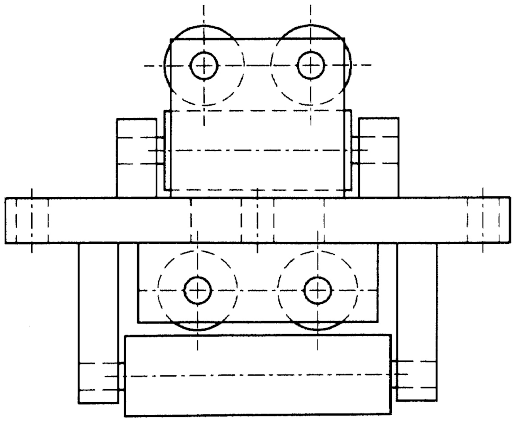

Article: 00070

3-300118-00

Subec AB **Hesselmans Torg 5** **SE- 131 54 Nacka** **Sweden** **Phone:** **+46-8-88 46 33** **Fax:** **+46-8-97 76 58** **Email: info@subec.se** **Web: www.subec.se**

Copyright © 2023 Subec

DISPOSITIF À GALETS EN CROIX NON-AJUSTABLE

Ouverture: 10 or 20mm

Type A
Ouverture**:** 10mm
Rouleaux**Ø:** 30mm
Article: 00069
Poids: 3,1kg

Type B
Ouverture**:** 20mm
Rouleaux**Ø:** 25mm
Article: 00623*
Poids: 2,8kg

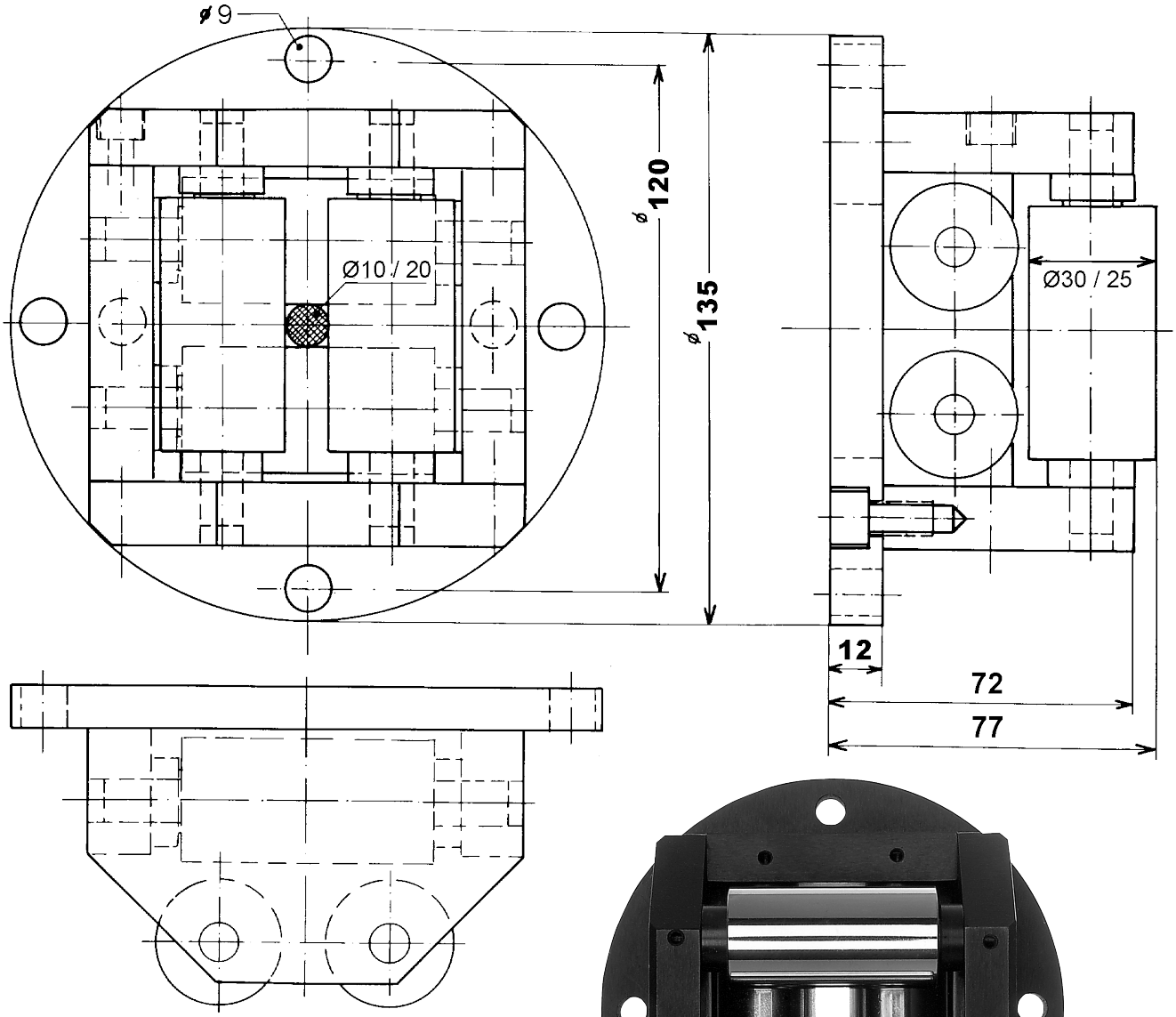

Dessin N. 3-400074-01

* Stock item

Subec AB **Hesselmans Torg 5** **SE- 131 54 Nacka** **Sweden**
Phone: **+46-8-88 46 33**
Fax: **+46-8-97 76 58**
Email: info@subec.se
Web: www.subec.se

Copyright © 2023 Subec

DISPOSITIF À GALETS EN CROIX NON-AJUSTABLE

Ouverture: 15-20mm

Rouleaux:

Standard: HRX (Trempés avec coating en chromium)

Alternative: divers plastiques, acier Inox

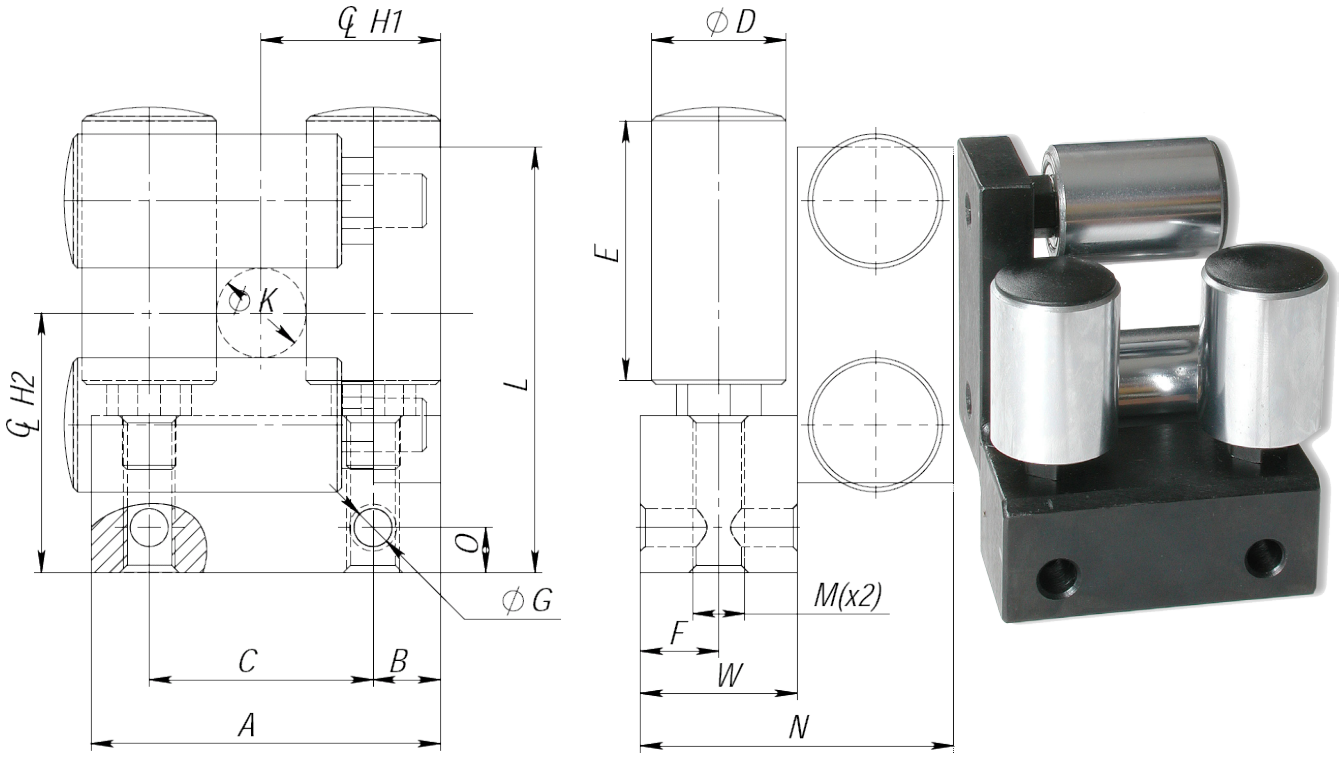

Article No.	A	B	C	D	E	F	G	H1	H2	K	L	M	N	O	W	Poids [kg]
05693*	68	14	40	25	40	15	8,5	34	49	15	83	M12	60	7	30	1,15
05081*	78	15	50	30	60	17,5	8,5	40	58	20	96	M12	70	10	35	1,8
04741*	78	15	50	30	40	17,5	8,5	40	58	20	96	M12	70	10	35	1,35

Autres dimensions à votre requête

Dessin N. 3-400403-00

* Stock item

Subec AB **Hesselmans Torg 5** **SE- 131 54 Nacka** **Sweden**
Phone: **+46-8-88 46 33**
Fax: **+46-8-97 76 58**
Email: info@subec.se
Web: www.subec.se

Copyright © 2023 Subec

DISPOSITIF À GALETS EN CROIX NON-AJUSTABLE

Ouverture: 20 or 80mm

Type A
Ouverture: 20mm
Article: 00554*
Poids: 33,4kg

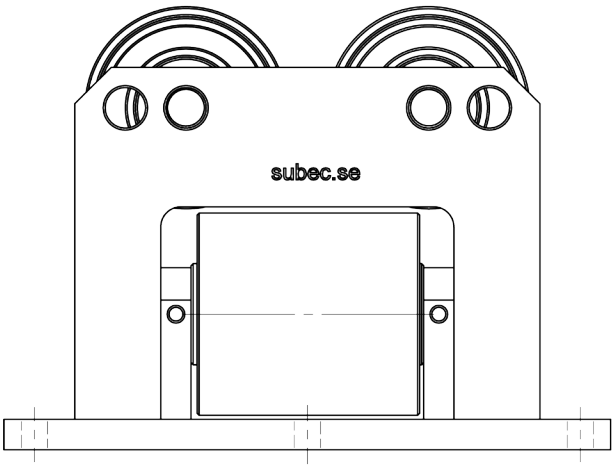

Type B
Ouverture: 80mm
Article: 05517
Poids: 33,3kg

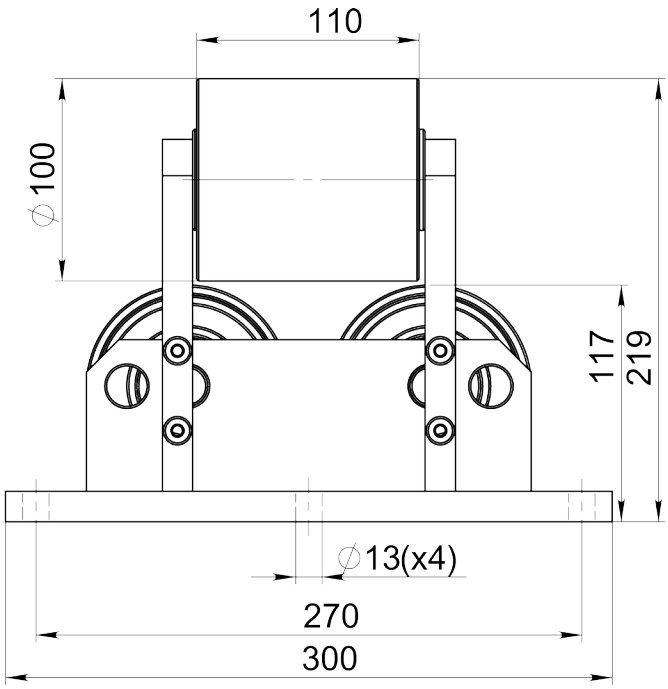

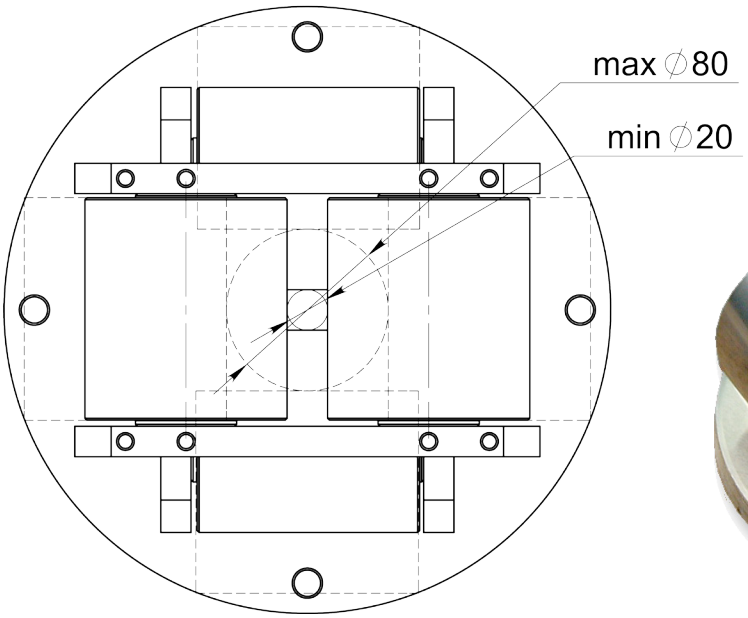



Dessin N. 3-300442-00

* Stock item

Subec AB **Hesselmans Torg 5** **SE- 131 54 Nacka** **Sweden**
Phone: **+46-8-88 46 33**
Fax: **+46-8-97 76 58**
Email: info@subec.se
Web: www.subec.se

Copyright © 2023 Subec

DISPOSITIF À GALETS EN CROIX NON-AJUSTABLE

Ouverture: 30mm

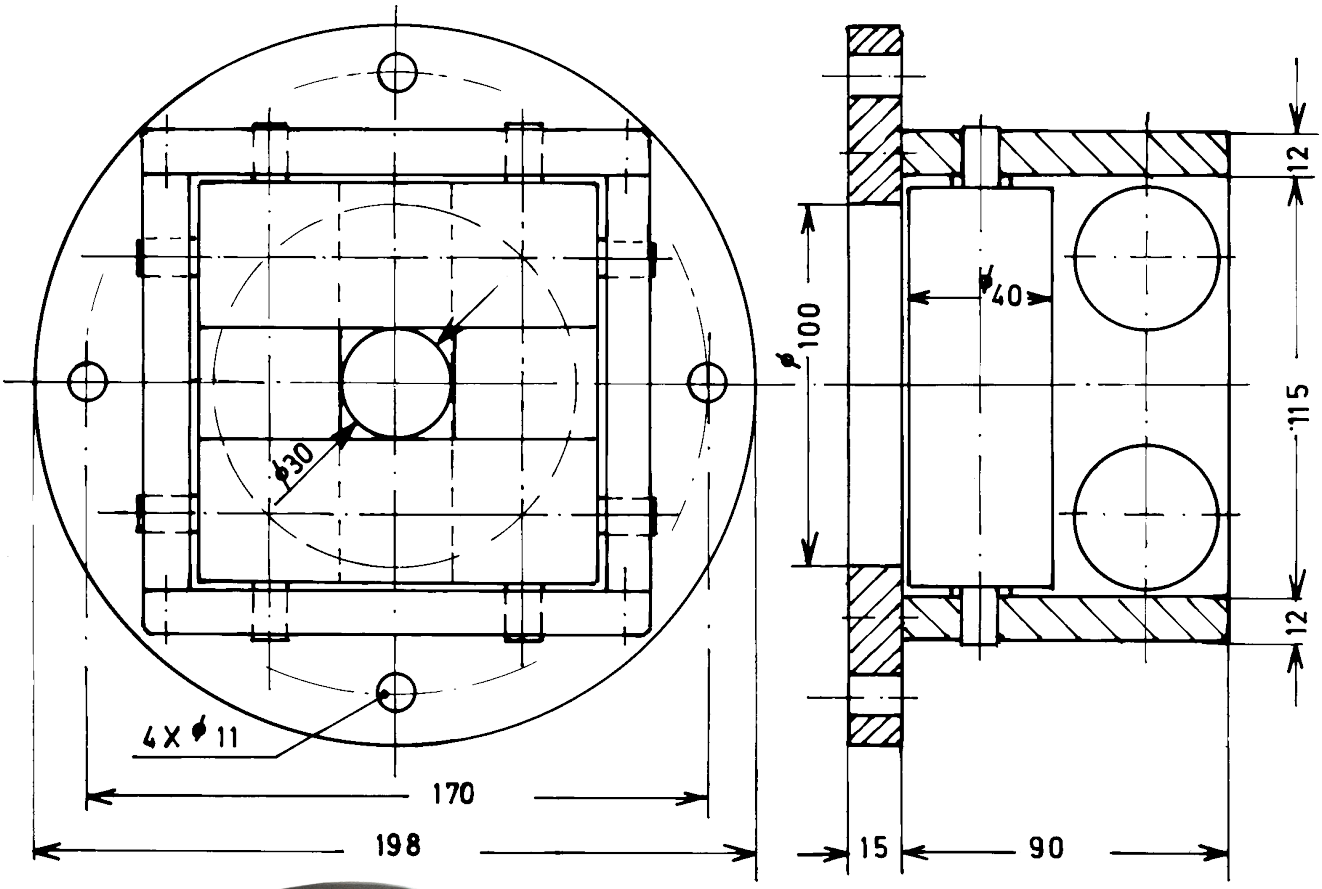

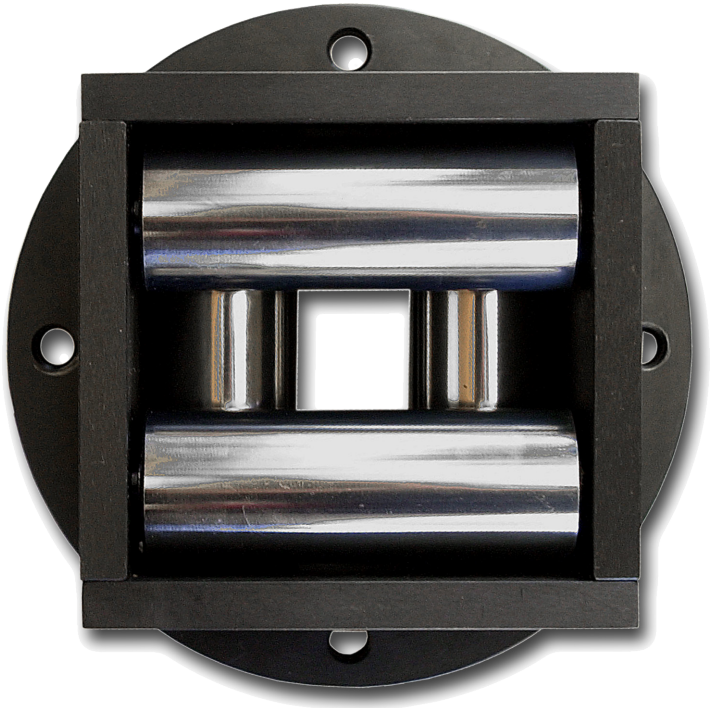



Article: 00128*
Poids: 9,3kg

Dessin N. 3-300119-00

* Stock item

Subec AB **Hesselmans Torg 5** **SE- 131 54 Nacka** **Sweden**
Phone: **+46-8-88 46 33**
Fax: **+46-8-97 76 58**
Email: info@subec.se
Web: www.subec.se

Copyright © 2023 Subec

DISPOSITIF À GALETS EN CROIX NON-AJUSTABLE

Ouverture: 30mm

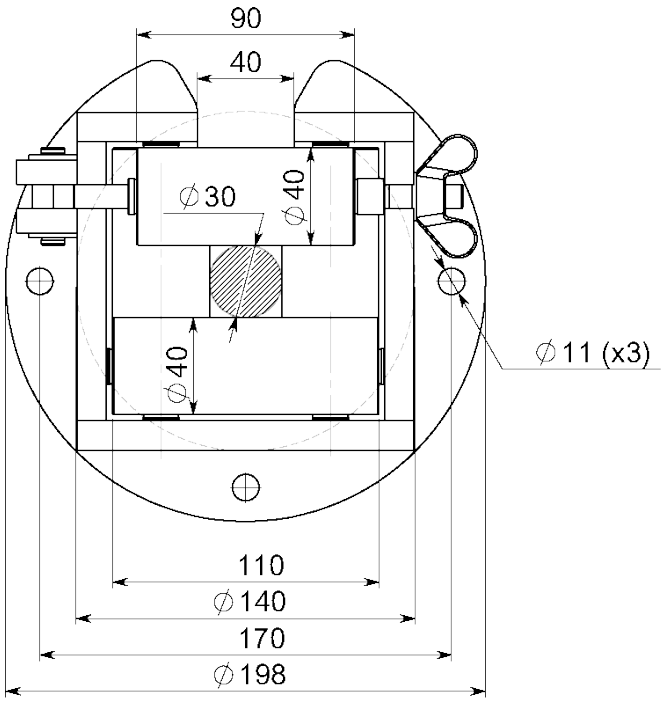

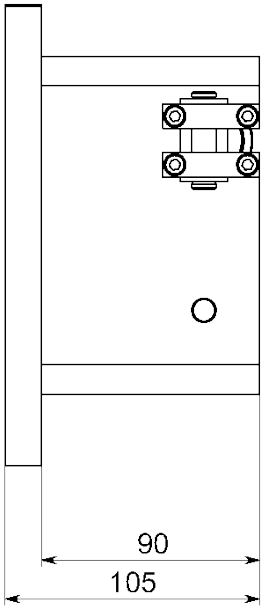

Article: 09122
Droite-Gauche

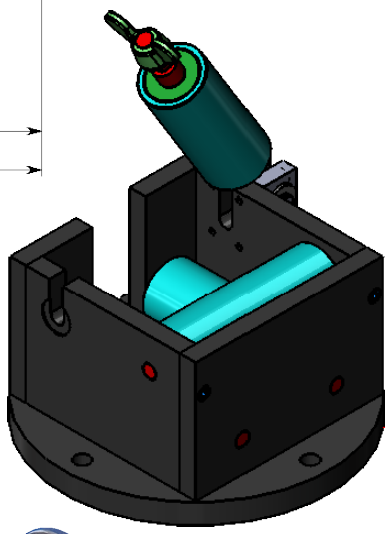

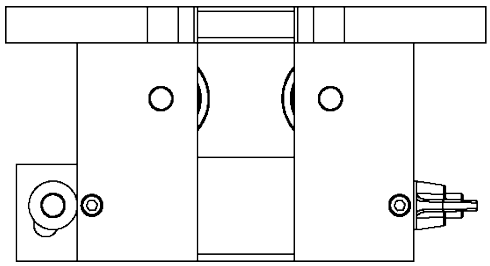

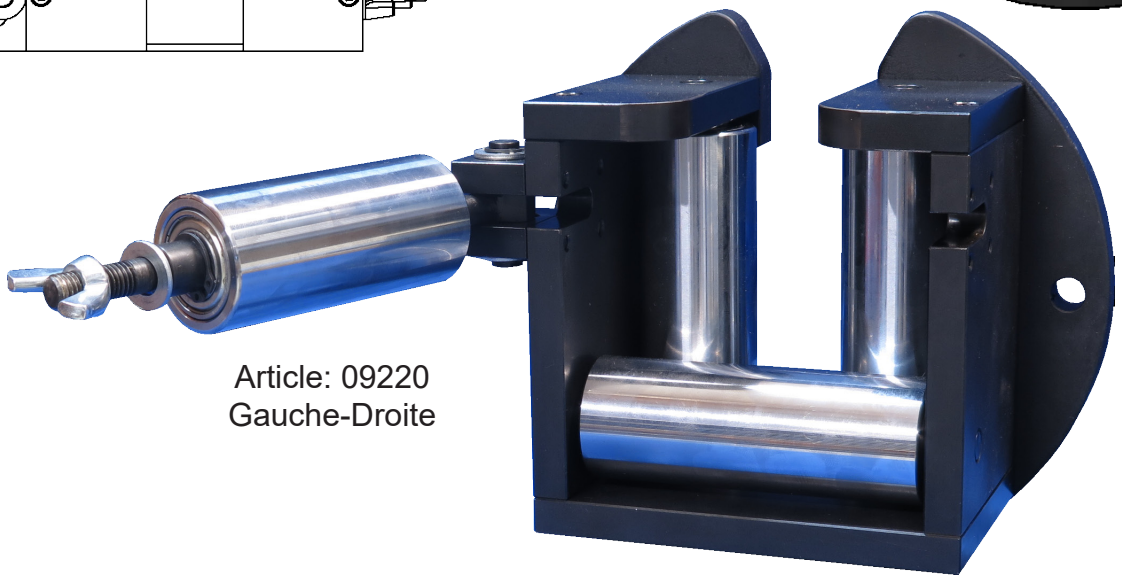

Article: 09220
Gauche-Droite

Dessin N. 3-300119-00

Subec AB | **Hesselmans Torg 5, SE- 131 54 Nacka, Sweden** | **Phone: +46-8-88 46 33** | **Fax: +46-8-97 76 58** | **Email: info@subec.se** | **Web: www.subec.se**

Copyright © 2023 Subec

DISPOSITIF À GALETS EN CROIX NON-AJUSTABLE

Ouverture: 40mm

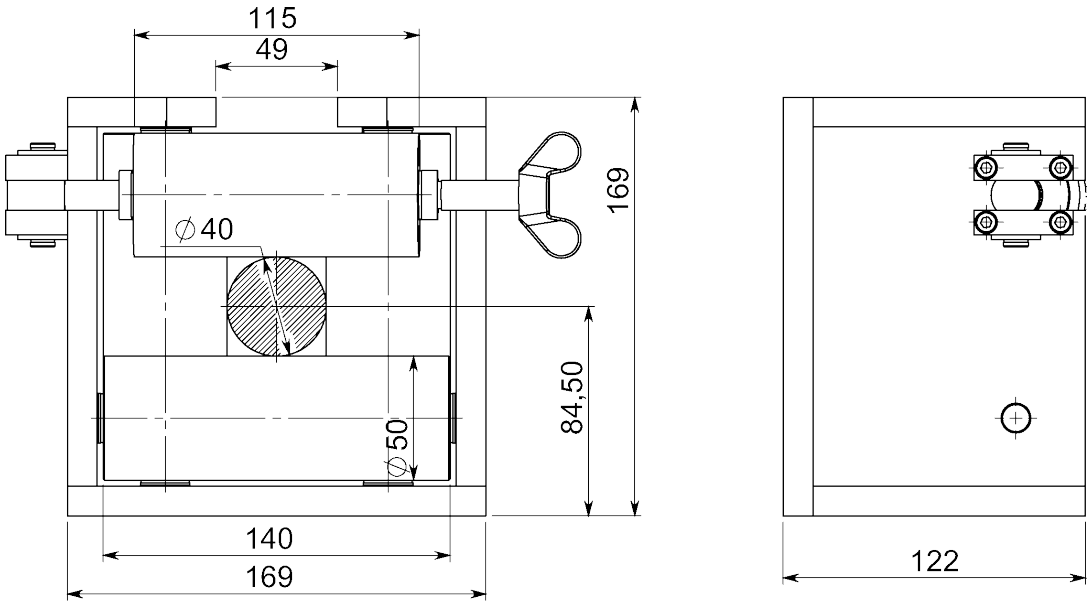

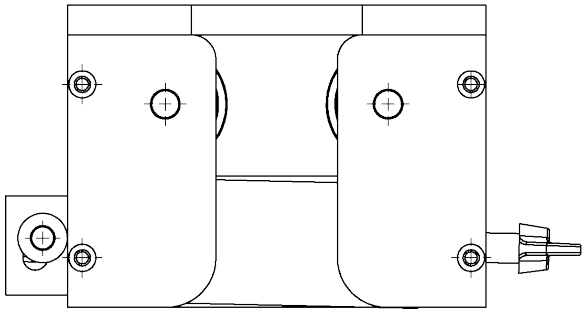





Article: 11457A
Droite-Gauche

Article: 9950A
Gauche-Droite
Poids: 14kg

Option: Monté sur pied
Article: 11457A

Dessin N. 3-300119-00

Subec AB **Hesselmans Torg 5** **SE- 131 54 Nacka** **Sweden** **Phone:** **+46-8-88 46 33** **Fax:** **+46-8-97 76 58** **Email: info@subec.se** **Web: www.subec.se**

Copyright © 2023 Subec

DISPOSITIF À GALETS EN CROIX NON-AJUSTABLE

Ouverture: 220mm



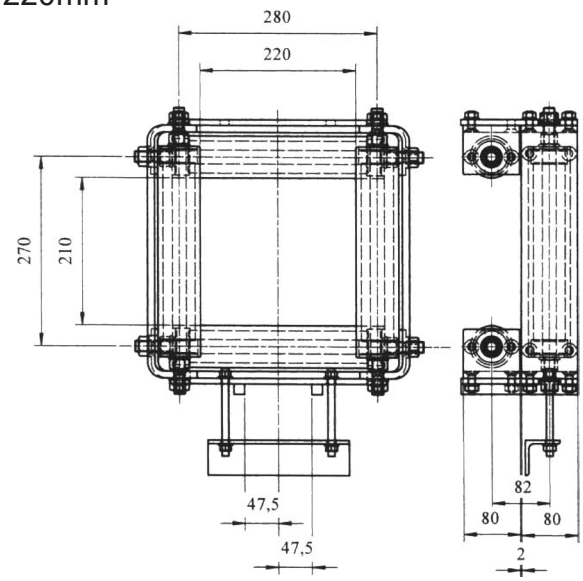

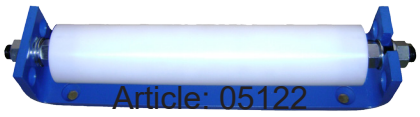



Article: 07675



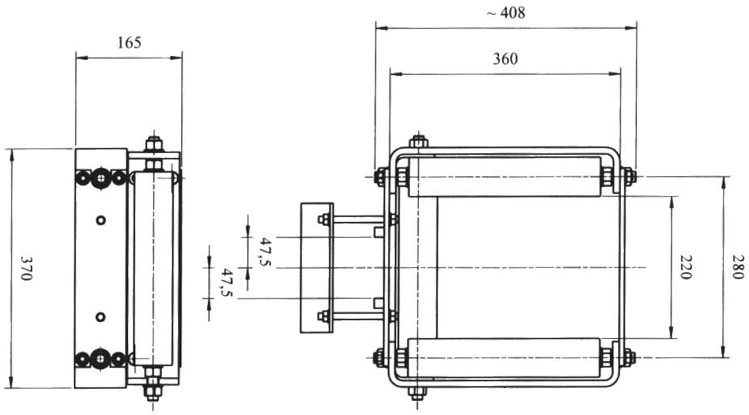

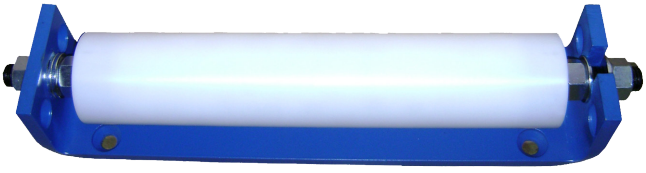

Article: 05313

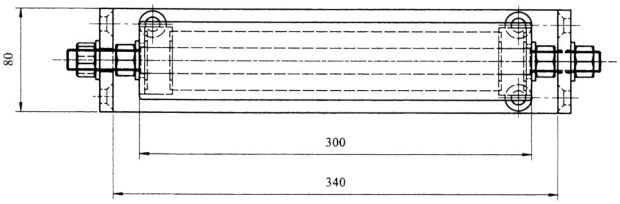

Dessin N. 3-400777-00

Subec AB **Hesselmans Torg 5** **SE- 131 54 Nacka** **Sweden**
Phone: **+46-8-88 46 33**
Fax: **+46-8-97 76 58**
Email: info@subec.se
Web: www.subec.se

Copyright © 2023 Subec

DISPOSITIF À GALETS EN CROIX NON-AJUSTABLE

Ouverture: 300mm

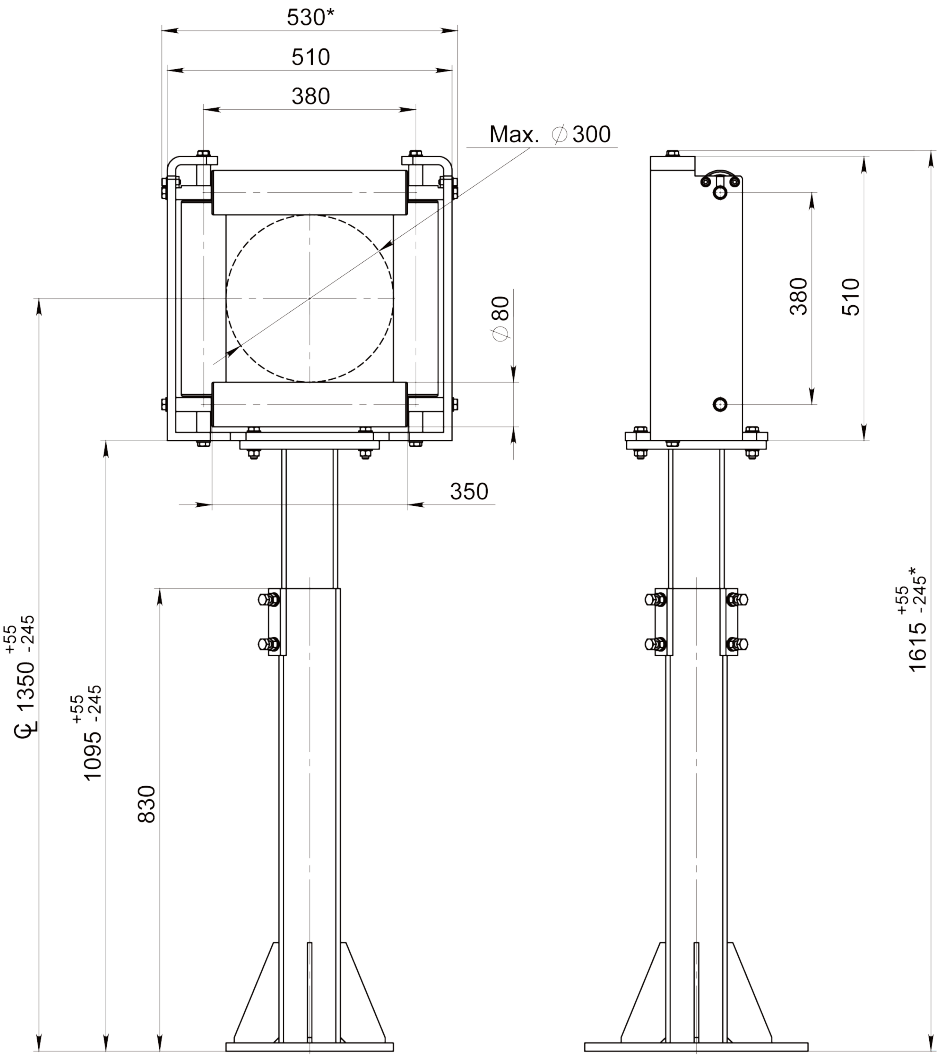

Dispositif à galets en croix
non-ajustable
Article: 16799



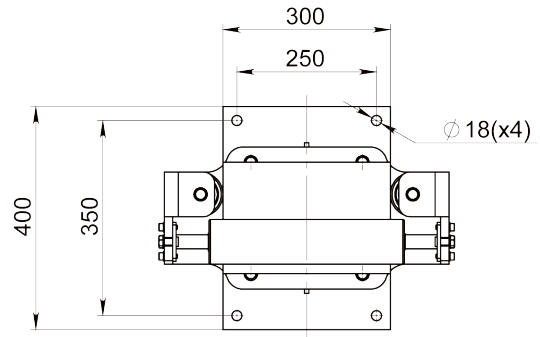

Pied réglable en hauteur
(1000±100mm)
Article: 16811

Dessin N. 3-400777-00

Subec AB **Hesselmans Torg 5** **SE- 131 54 Nacka** **Sweden**
Phone: **+46-8-88 46 33**
Fax: **+46-8-97 76 58**
Email: info@subec.se
Web: www.subec.se

Copyright © 2023 Subec

DISPOSITIF À GALETS EN CROIX NON-AJUSTABLE

Ouverture: 250mm

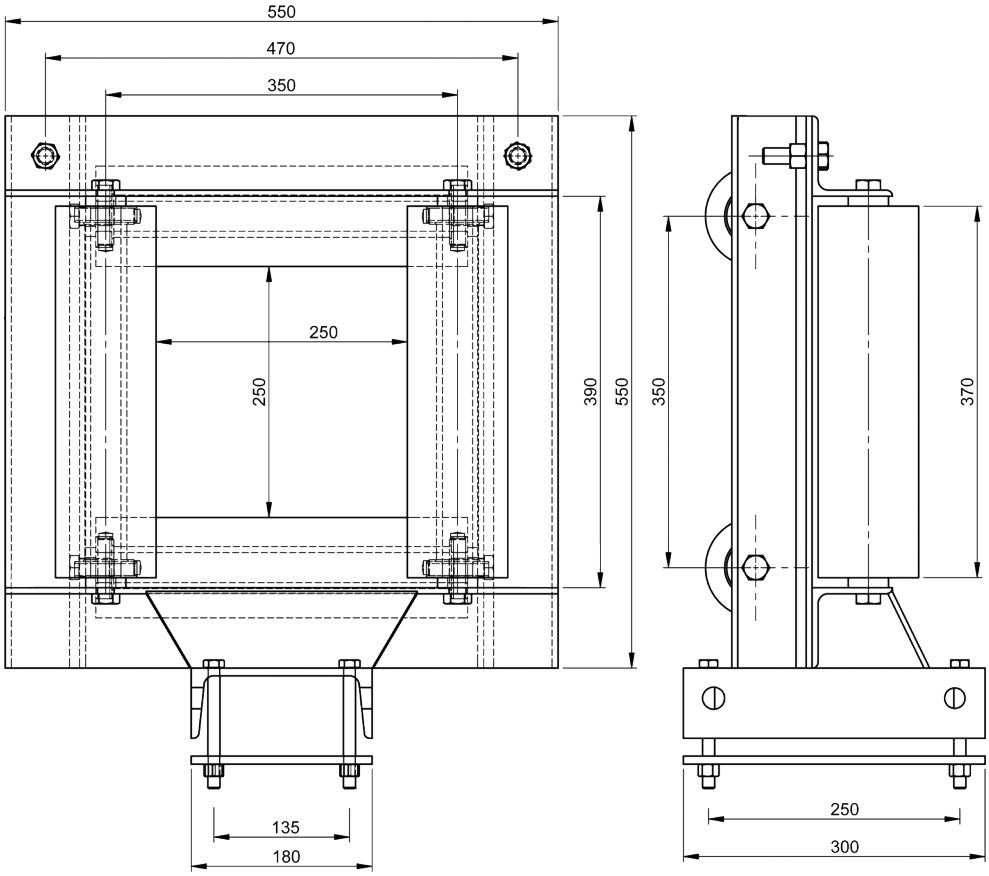





Dessin N. 3-400778-00

Subec AB **Hesselmans Torg 5** **SE- 131 54 Nacka** **Sweden**
Phone: **+46-8-88 46 33**
Fax: **+46-8-97 76 58**
Email: info@subec.se
Web: www.subec.se

Copyright © 2023 Subec

DISPOSITIF À GALETS EN CROIX NON-AJUSTABLE

Ouverture: 400mm

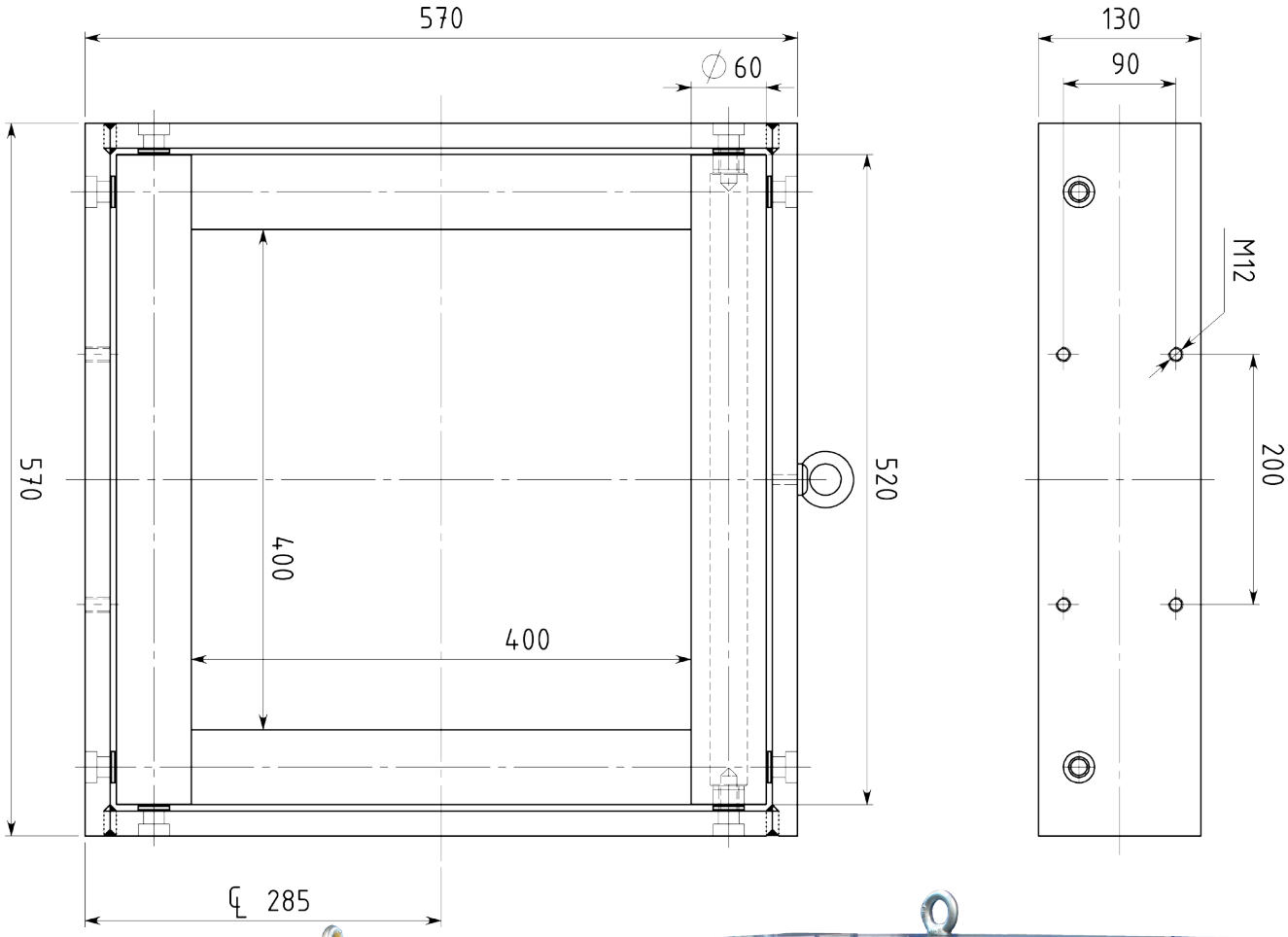



Article: 07674
Option: Avec Rouleaux en POM



Article: 02248
Poids: 75kg

Dessin N. 3-400551-00

Subec AB **Hesselmans Torg 5** **SE- 131 54 Nacka** **Sweden**
Phone: **+46-8-88 46 33**
Fax: **+46-8-97 76 58**
Email: info@subec.se
Web: www.subec.se

Copyright © 2023 Subec

GUIDAGE À GALETS EN CROIX RÉGLABLES, 45º

Gamme de produits: Ø 1-40mm

Rouleaux:

Standard: HRX (Trempés avec coating en chromium)

Alternative: divers plastiques, acier Inox

Article: 13031*

Poids: 1,5kg

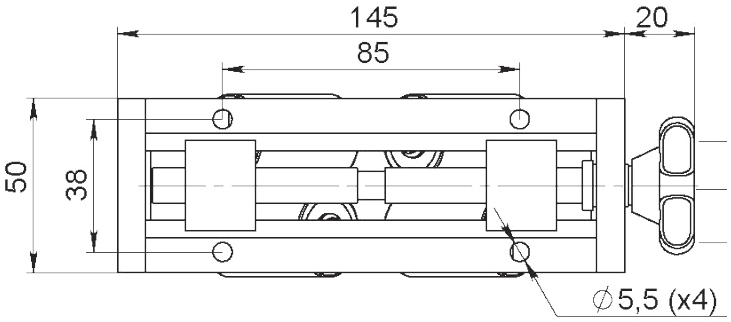

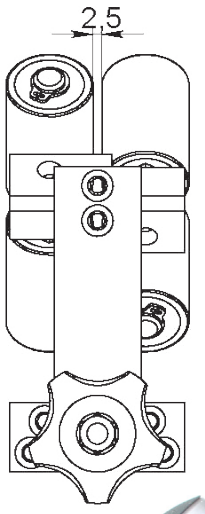

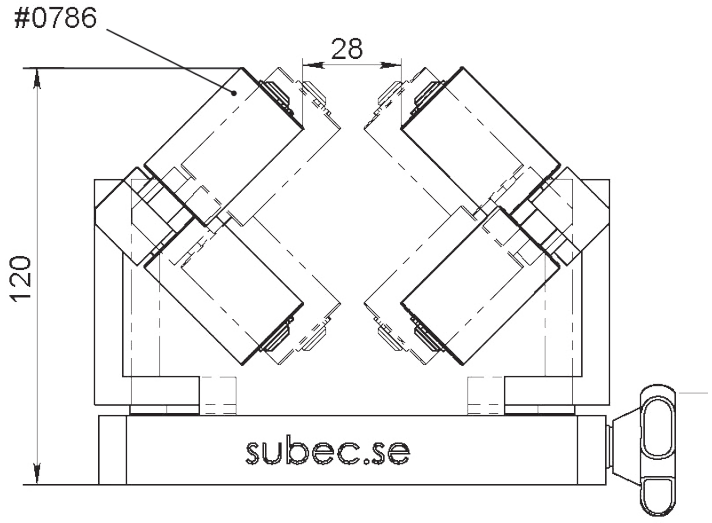

Article: 10924

Option: En Acier Inox

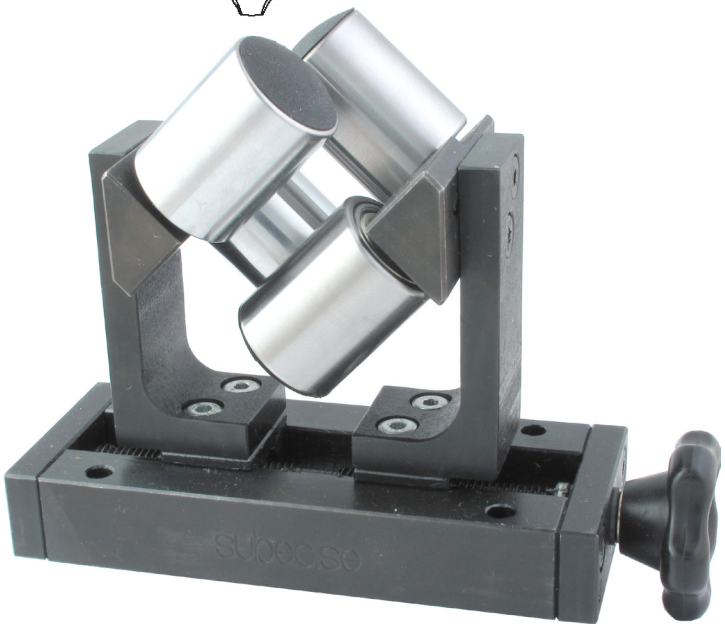



Dessin N. 3-400327-00

* Stock item

Subec AB **Hesselmans Torg 5** **SE- 131 54 Nacka** **Sweden** **Phone:** **+46-8-88 46 33** **Fax:** **+46-8-97 76 58** **Email: info@subec.se** **Web: www.subec.se**

Copyright © 2023 Subec

GUIDAGE À GALETS EN CROIX RÉGLABLES, 45º

Gamme de produits: Ø0,6-60mm or Ø50-120mm

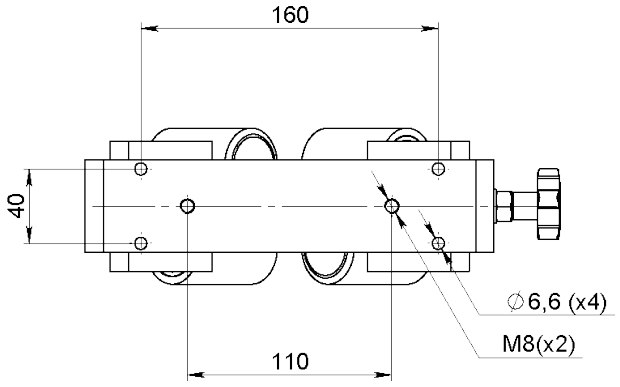

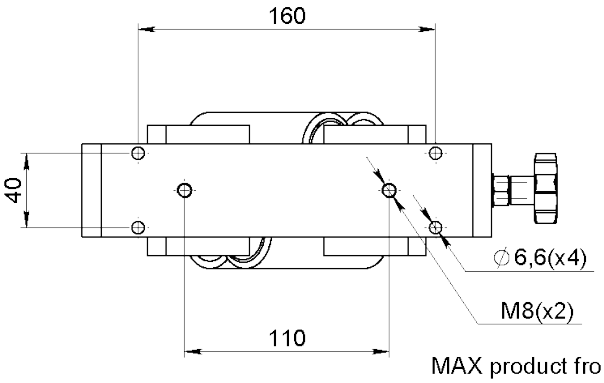

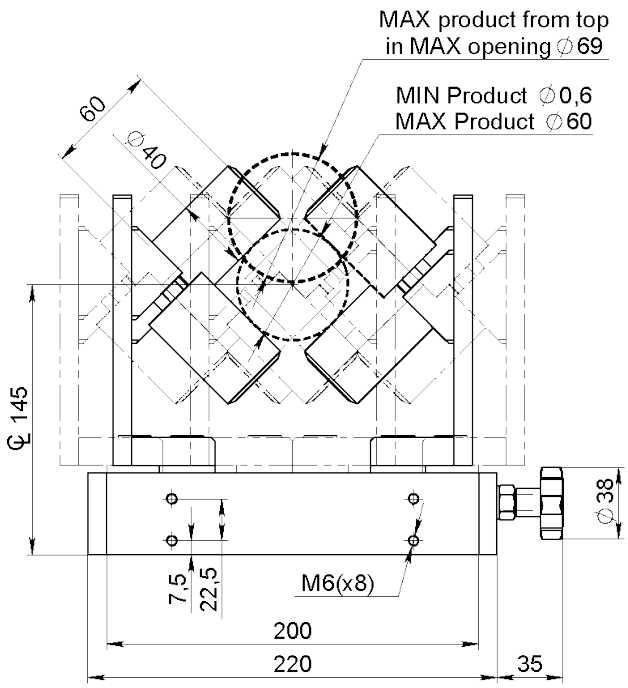

Article: 05946A*
Poids: 7,5kg

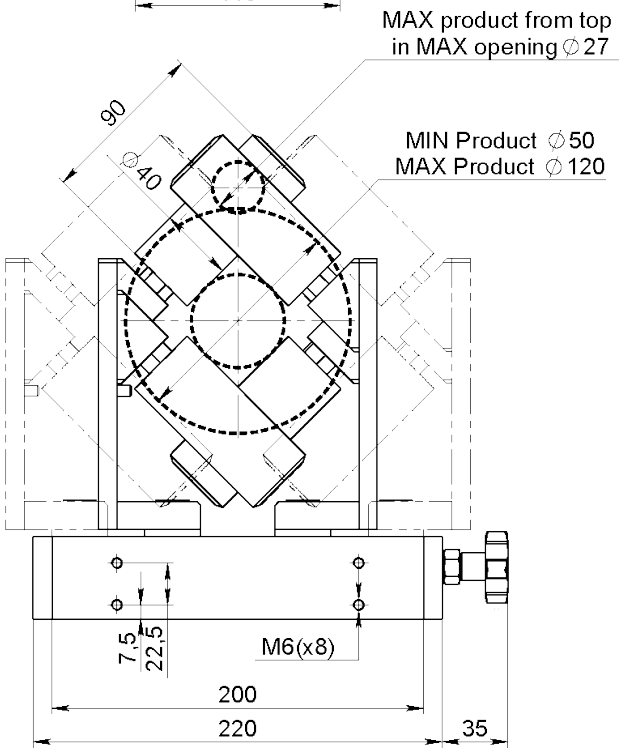

Article: 05947A
Poids: 7,8kg

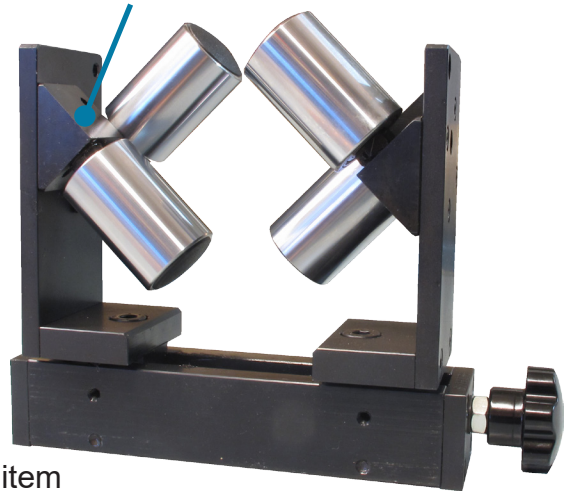

Option:

Article: 11400 pour Ø0,6-60mm

Dessin N. 3-300437-04

* Stock item

Subec AB **Hesselmans Torg 5** **SE- 131 54 Nacka** **Sweden** **Phone:** **+46-8-88 46 33** **Fax:** **+46-8-97 76 58** **Email: info@subec.se** **Web: www.subec.se**

Copyright © 2023 Subec

GUIDAGE À GALETS EN CROIX RÉGLABLES, 45º

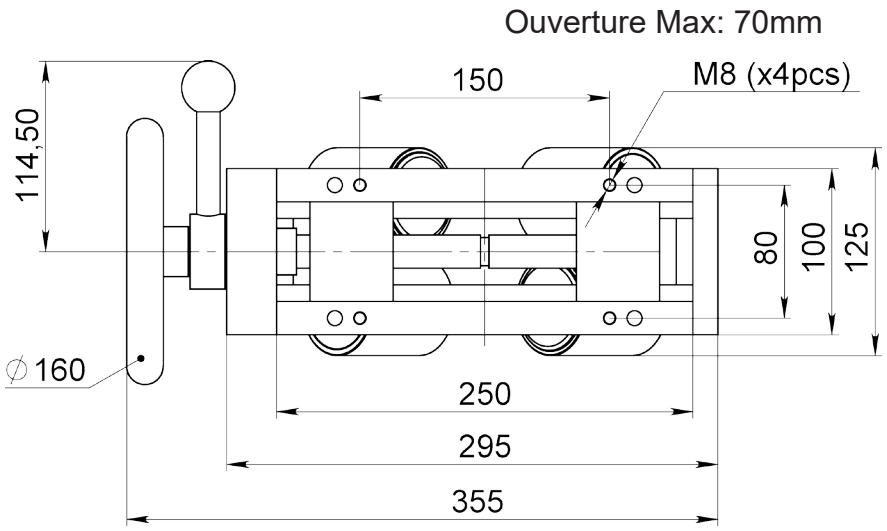

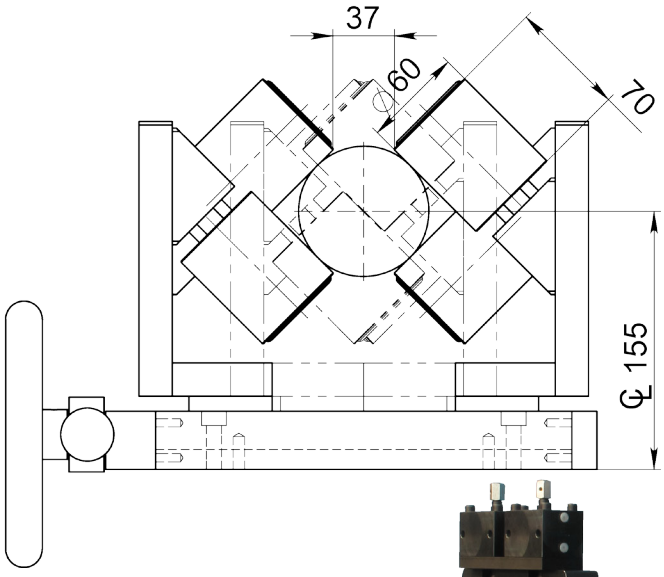

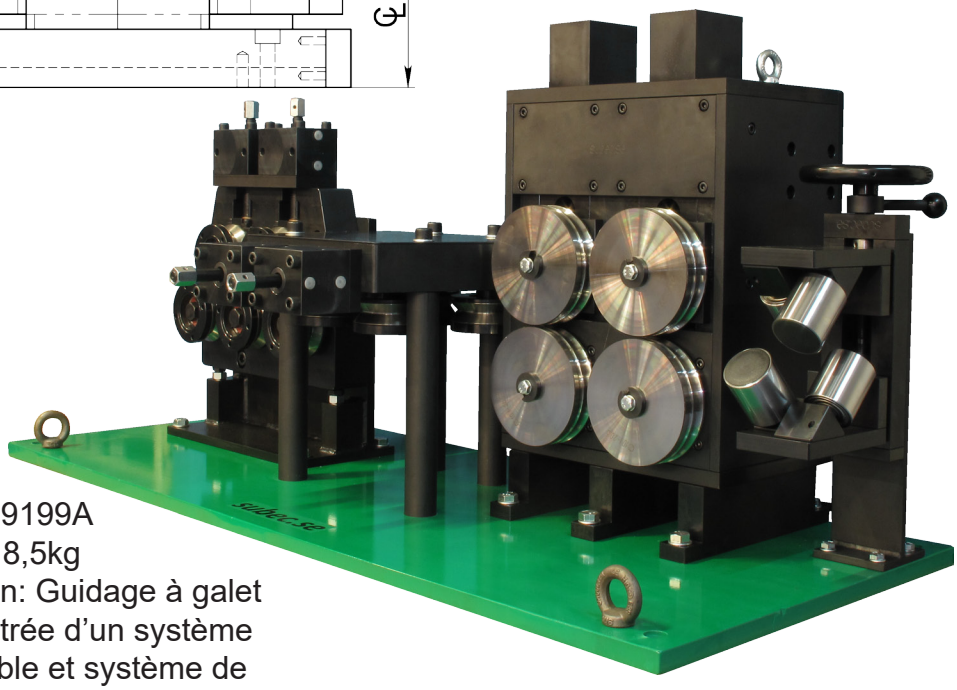

Article: 09199A
Poids: 18,5kg
Exemple d'application: Guidage à galet en croix à 45° en entrée d'un système d'entraînement double et système de redressage

Dessin N. 3-400327-00

Subec AB	**Hesselmans Torg 5** **SE- 131 54 Nacka** **Sweden**	**Phone:** **Fax:**	**+46-8-88 46 33** **+46-8-97 76 58**	**Email: info@subec.se** **Web: www.subec.se**

Copyright © 2023 Subec

GUIDAGE À GALETS EN CROIX RÉGLABLES, 45º

Ouverture Max: 120mm

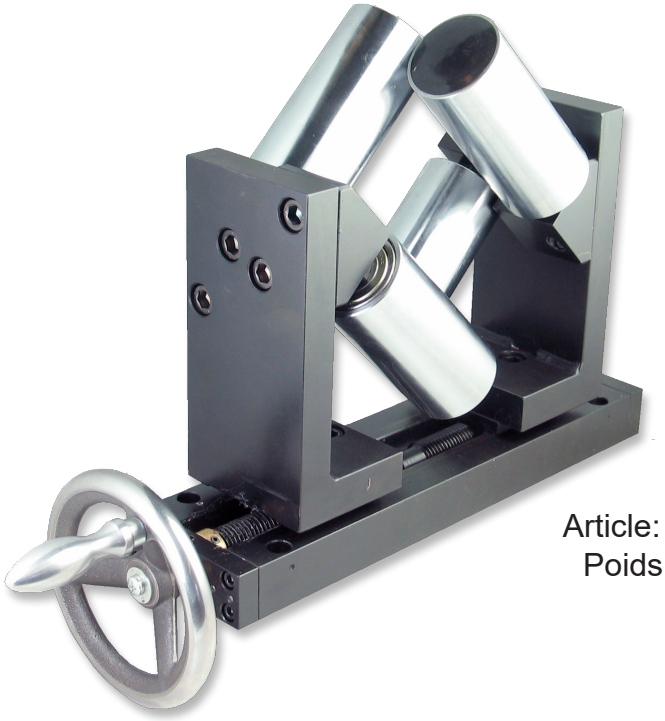

Article: 00767*
Poids: 26kg

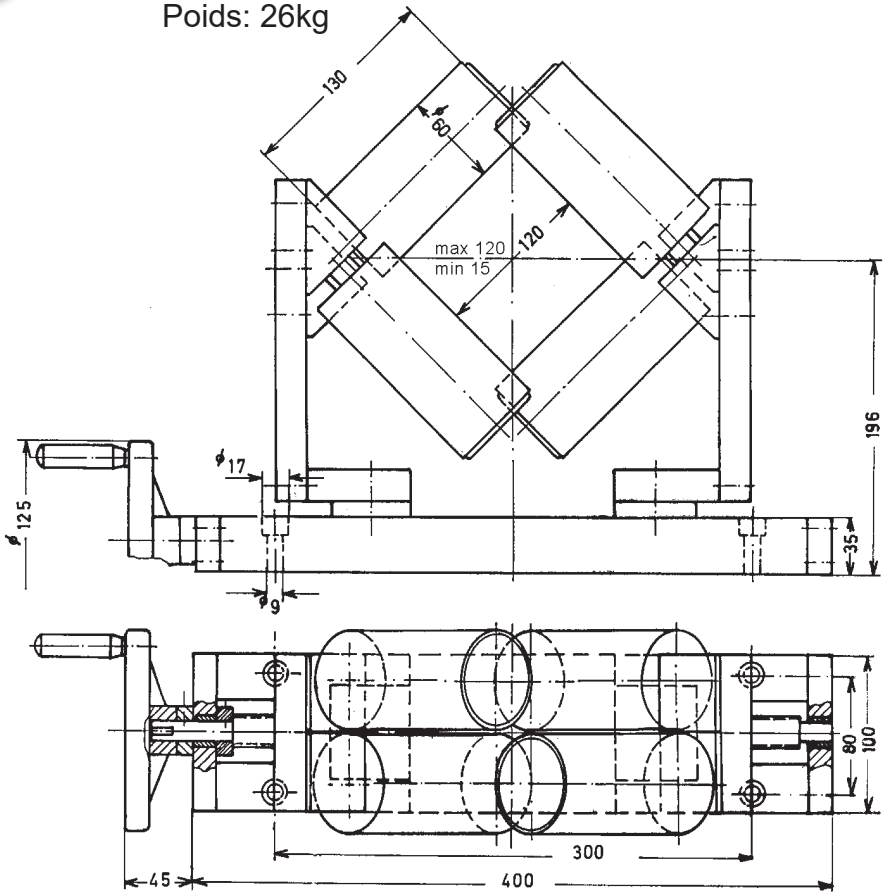

Dessin N. 3-400327-00

* Stock item

Subec AB	**Hesselmans Torg 5** **SE- 131 54 Nacka** **Sweden**	**Phone:** **Fax:**	**+46-8-88 46 33** **+46-8-97 76 58**	**Email: info@subec.se** **Web: www.subec.se**

Copyright © 2023 Subec

GUIDAGE À GALETS EN CROIX RÉGLABLES, 45º

Gamme de produits: Ø 40-200mm

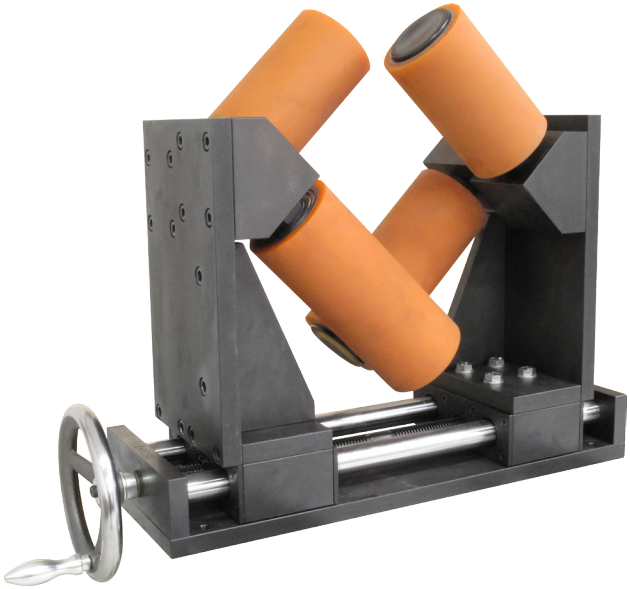

Avec PU Shore 80A Rouleaux
Article: 12033

Construction renforcée
Article: 11390
Poids: 120kg

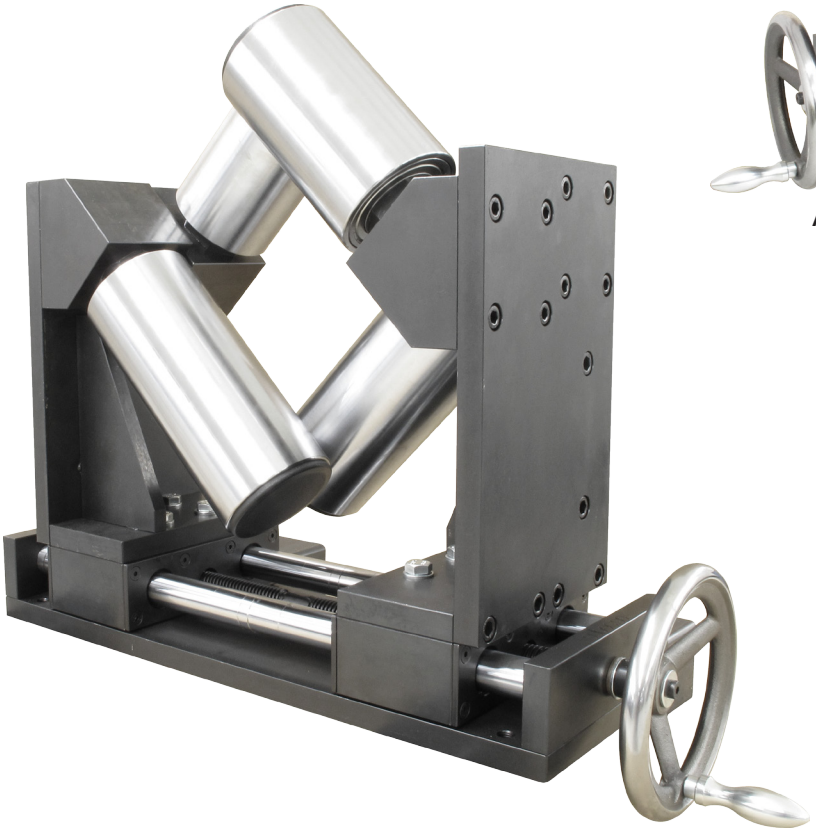

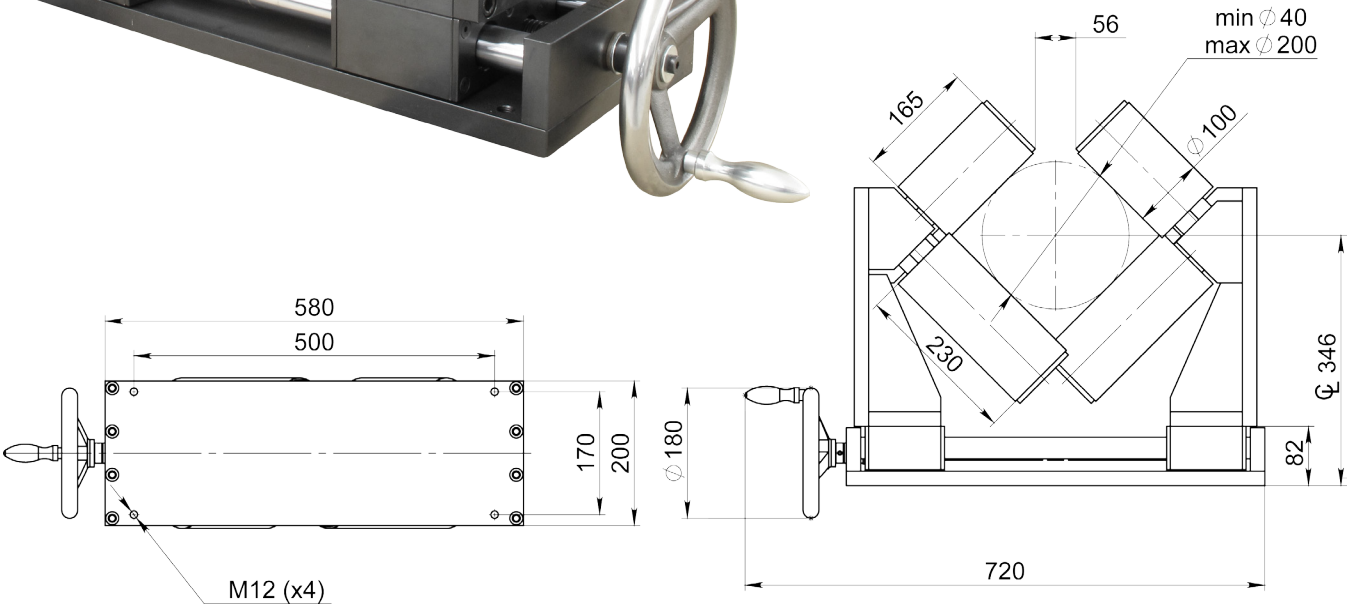

Dessin N. 3-401284-00

Subec AB **Hesselmans Torg 5** **SE- 131 54 Nacka** **Sweden**
Phone: **+46-8-88 46 33**
Fax: **+46-8-97 76 58**
Email: info@subec.se
Web: www.subec.se

Copyright © 2023 Subec

GUIDAGE À GALETS EN CROIX RÉGLABLES, 45º

Rouleaux:

Standard: HRX (Trempés avec coating en chromium)

Alternative: divers plastiques, acier Inox

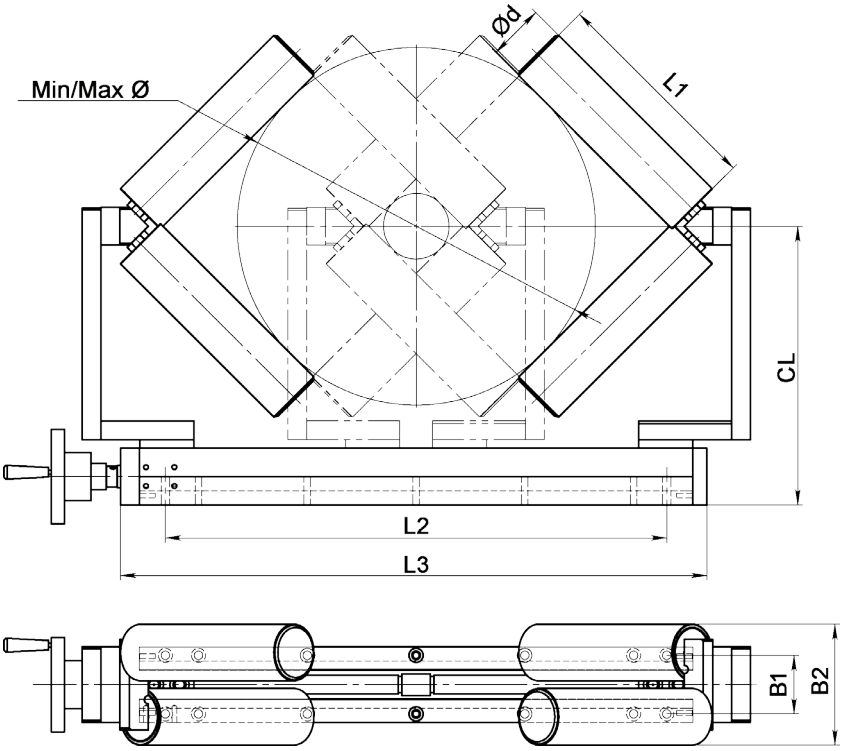

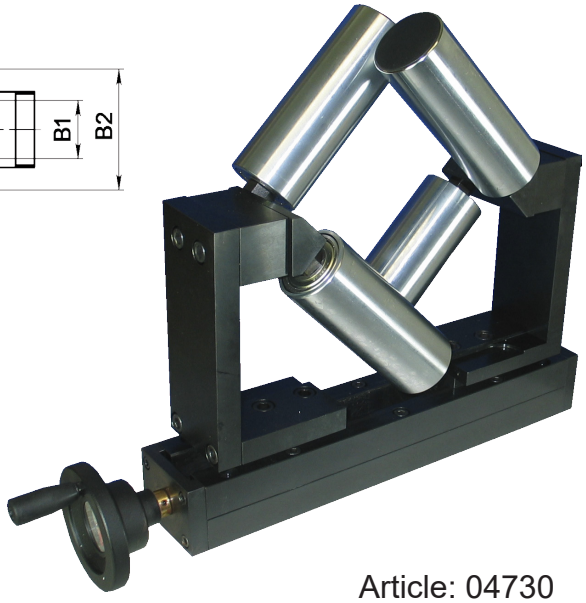

Article: 04730

Article No.	Ød	L1	L2	L3	B1	B2	CL	Min/Max Ø	Poids [kg]
03887	60	160	340	420	62	128	240	20-200	32
04729A	60	180	340	580	62	128	260	20-290	38
04730A	60	230	340	620	62	128	295	70-370	42
10251B	100	230	340	620	62	210	320	40-320	60

Dessin N. 3-400697-01

Subec AB **Hesselmans Torg 5** **SE- 131 54 Nacka** **Sweden** **Phone:** **+46-8-88 46 33** **Fax:** **+46-8-97 76 58** **Email: info@subec.se** **Web: www.subec.se**

Copyright © 2023 Subec

GUIDE À 3 POINTS ROTATIF ET MONTÉ SUR RESSORTS

Ouverture Max: 38mm

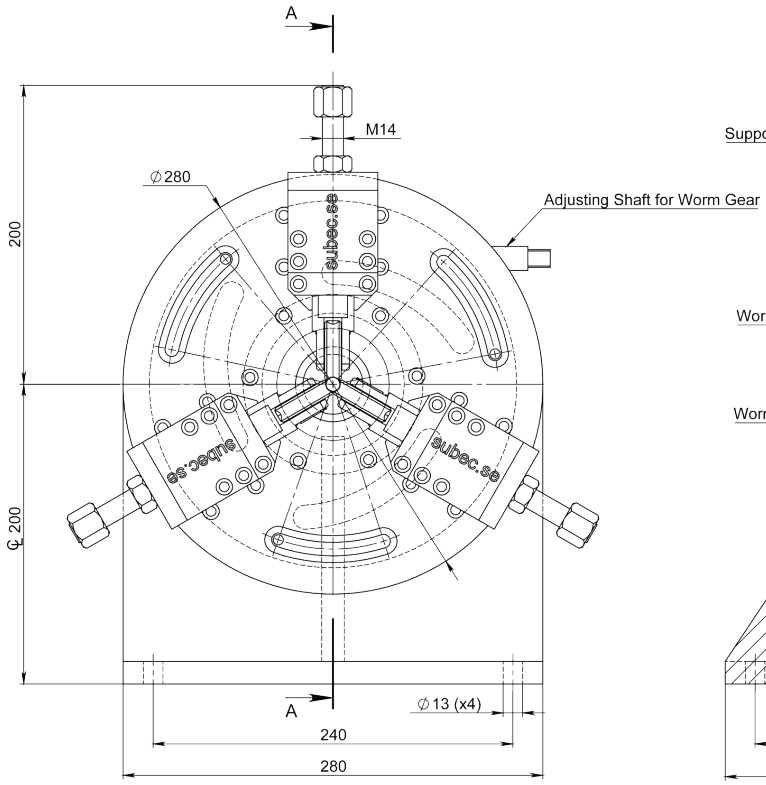

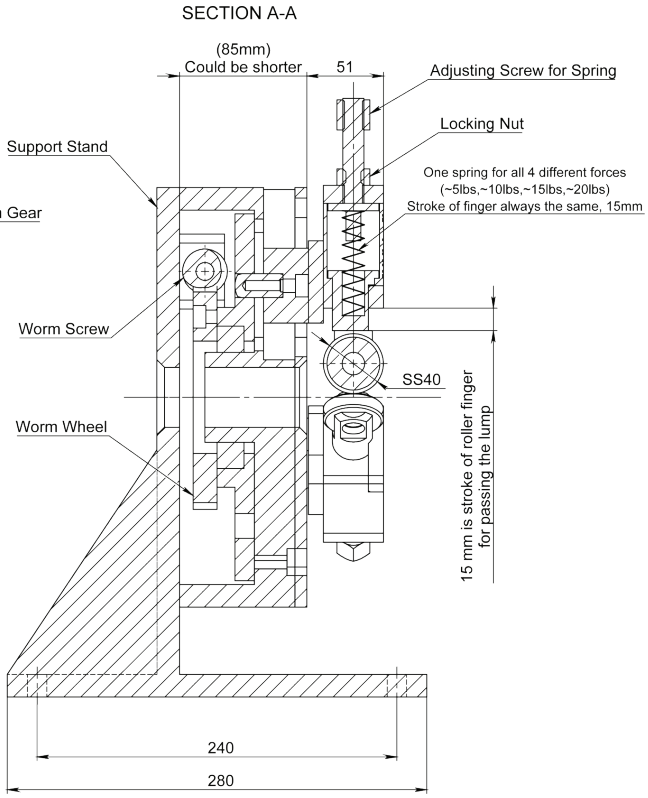

Article: 10486
Poids: 50,5kg

Exécution statique
Article: 01228

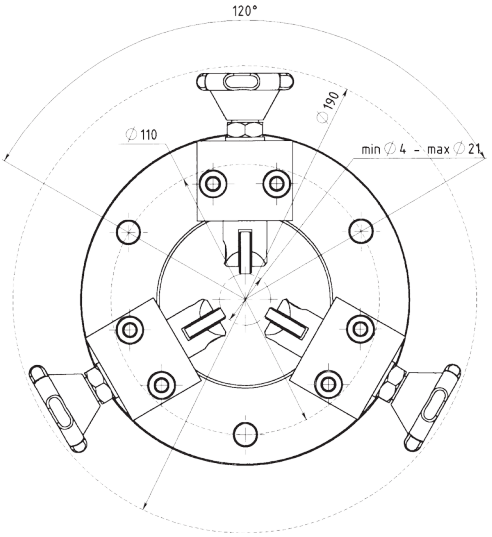



Dessin N. 3-401238-00

Subec AB **Hesselmans Torg 5** **SE- 131 54 Nacka** **Sweden** **Phone:** **+46-8-88 46 33** **Fax:** **+46-8-97 76 58** **Email: info@subec.se** **Web: www.subec.se**

Copyright © 2023 Subec

GUIDAGE À GALETS EN CROIX AVEC RÉGLAGES INDÉPENDANTS

Ouverture Max: 25mm

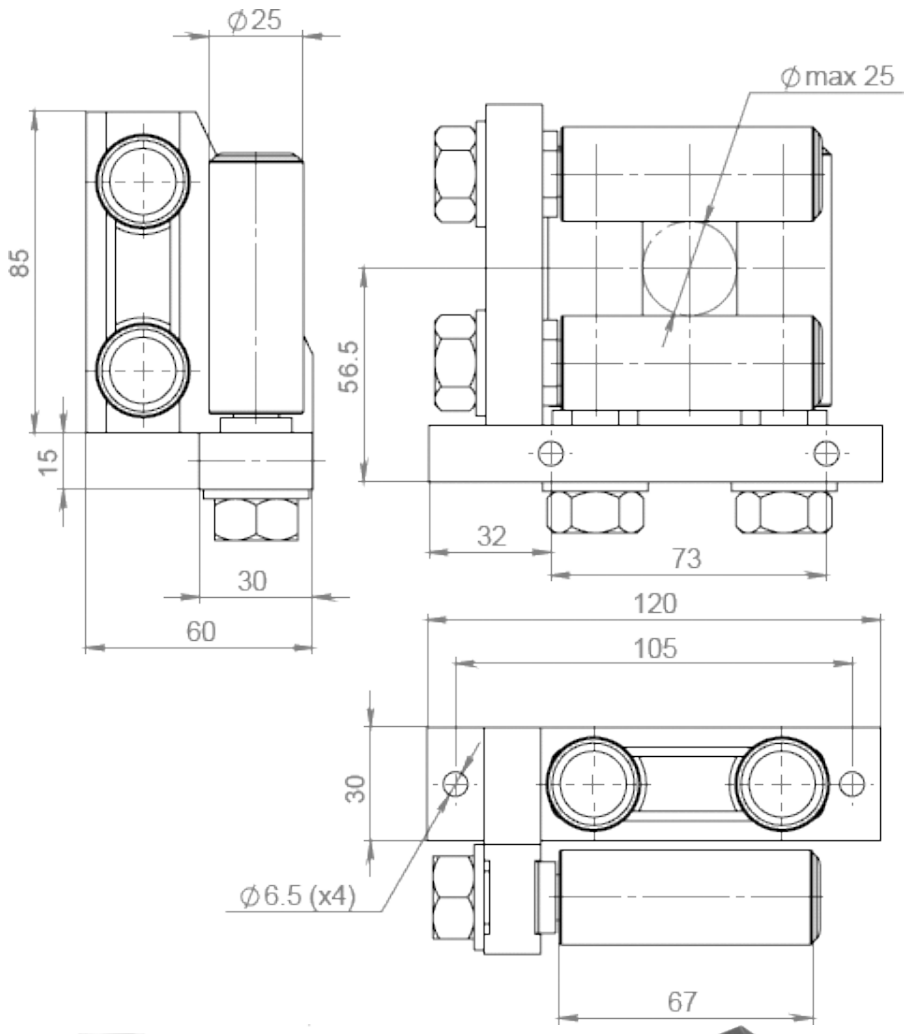

Type de galets
Ø25 L67 Rouleaux
Article: 5557





Article: 02247A*
Poids: 1,6kg

Dessin N. 3-400431-01

Subec AB **Hesselmans Torg 5** **SE- 131 54 Nacka** **Sweden**
Phone: **+46-8-88 46 33**
Fax: **+46-8-97 76 58**
Email: info@subec.se
Web: www.subec.se

Copyright © 2023 Subec

GUIDAGE À GALETS
EN CROIX AVEC RÉGLAGES INDÉPENDANTS

Ouverture Max: 50mm

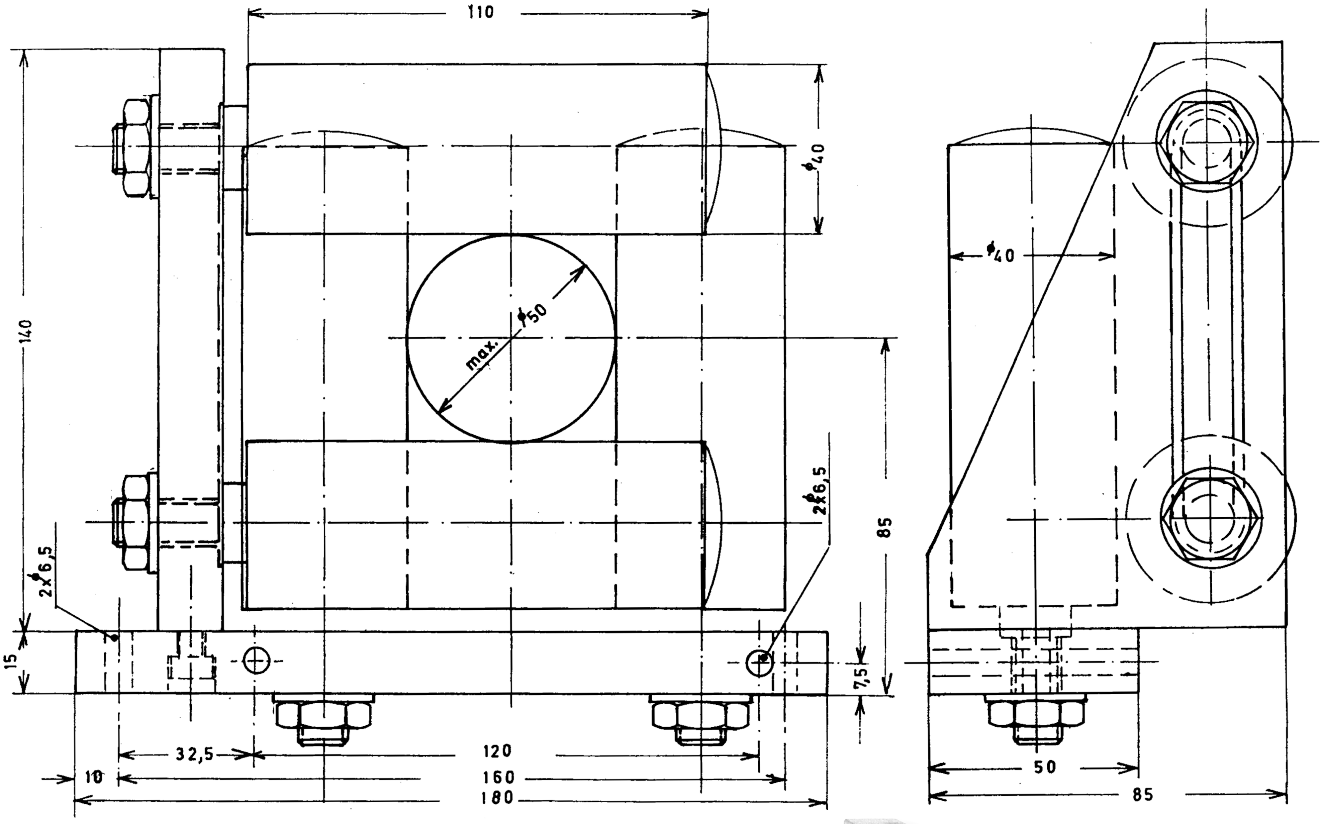

Article: 01151
Poids: 4,5kg



Dessin N. 3-300123-00

Subec AB	**Hesselmans Torg 5** **SE- 131 54 Nacka** **Sweden**	**Phone:** **Fax:**	**+46-8-88 46 33** **+46-8-97 76 58**	**Email: info@subec.se** **Web: www.subec.se**

Copyright © 2023 Subec

SYSTÈME DE GUIDAGE À GALETS IRIS SUR-MESURE



Article: 08129

Iris 70mm avec rouleaux en PUR

Application pour mesure laser

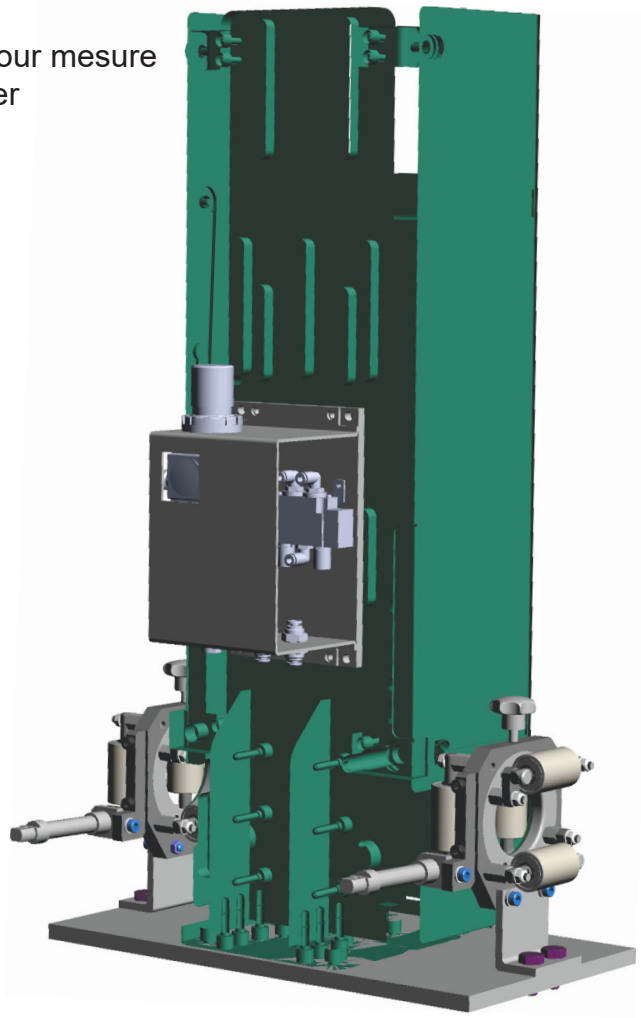

Info: Les guides Iris sont activés depuis un automate. L'ouverture et la fermeture sont automatisées grâce à un signal lors de la détection d'olives et autres sur-épaisseurs. Ceci permet d'éviter d'endommager votre produit et l'équipement.
En position fermée, les cylindres pneumatiques agissent en tant que ressorts pour laisser passer de moindres sur-épaisseurs

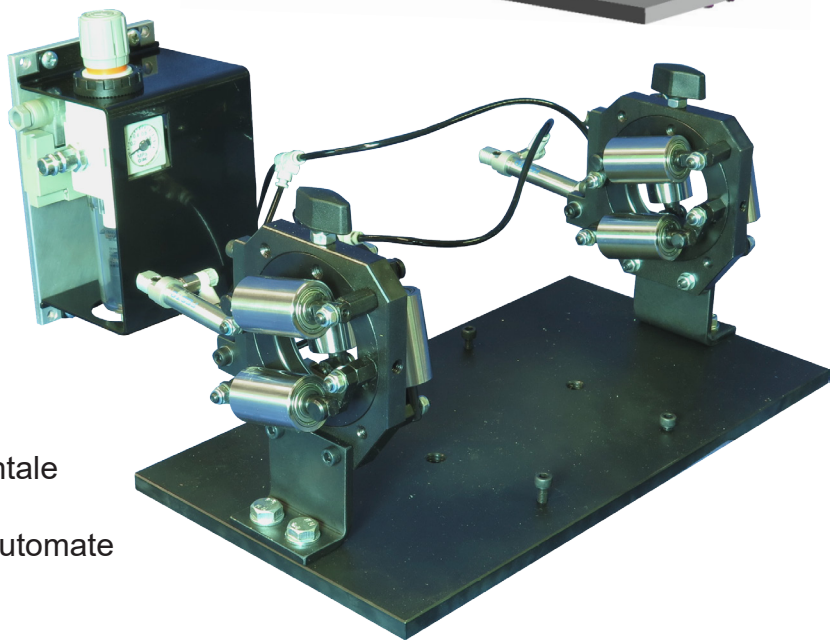

Article: 08854 Plaque horizontale
+ 2pcs 05858 (Iris)
Guides Iris contrôlés depuis un automate

Plus d´information disponible sur demande

Subec AB	Hesselmans Torg 5 SE- 131 54 Nacka Sweden	Phone: Fax:	+46-8-88 46 33 +46-8-97 76 58	Email: info@subec.se Web: www.subec.se

Copyright © 2023 Subec

SYSTÈME DE GUIDAGE À GALETS IRIS, DIFFÉRENTES EXÉCUTIONS



Option: Disponible pour montage sur pied réglable en hauteur

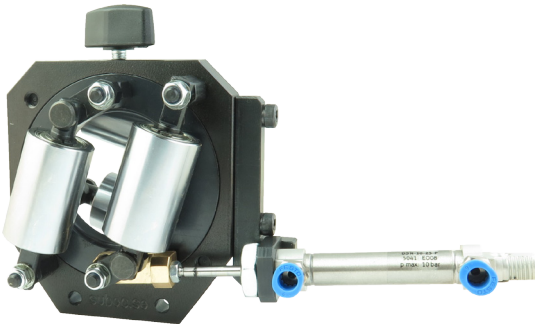

Option: Avec ouverture/fermeture pneumatique. Cela a pour avantage d'ajouter une fonction ressort au guide iris, permettant d'absorber différents diamètres ou différentes irrégularités (olives) sur la surface du produit.

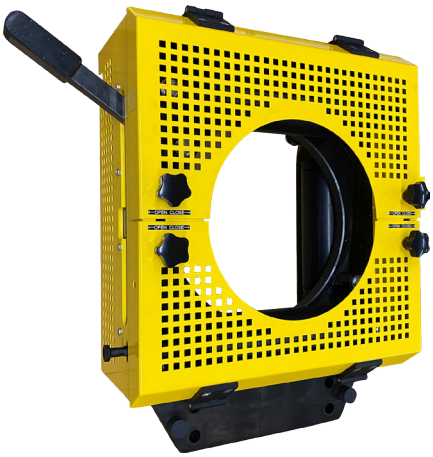

Option: Avec plaque de protection ou verouillage de sécurité.

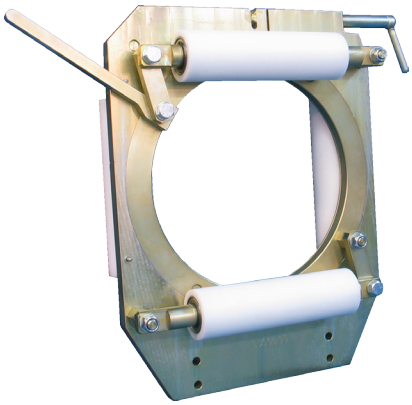

Option: Différents matériaux de rouleaux tels que: Acier chromé (standard), carbure de tungstène, POM, PU ou PA6 pour différentes applications. Des galets montés sur bagues sont également disponibles.

Subec AB Hesselmans Torg 5 SE- 131 54 Nacka Sweden
Phone: +46-8-88 46 33
Fax: +46-8-97 76 58
Email: info@subec.se
Web: www.subec.se

Copyright © 2023 Subec

SYSTÈME DE GUIDAGE À GALETS IRIS, DIFFÉRENTES EXÉCUTIONS



Article: 8104
Accessoire pneumatique



Article: 13266
Iris Ø20-105mm avec adaptateur personnalisé pour les applications rotatives

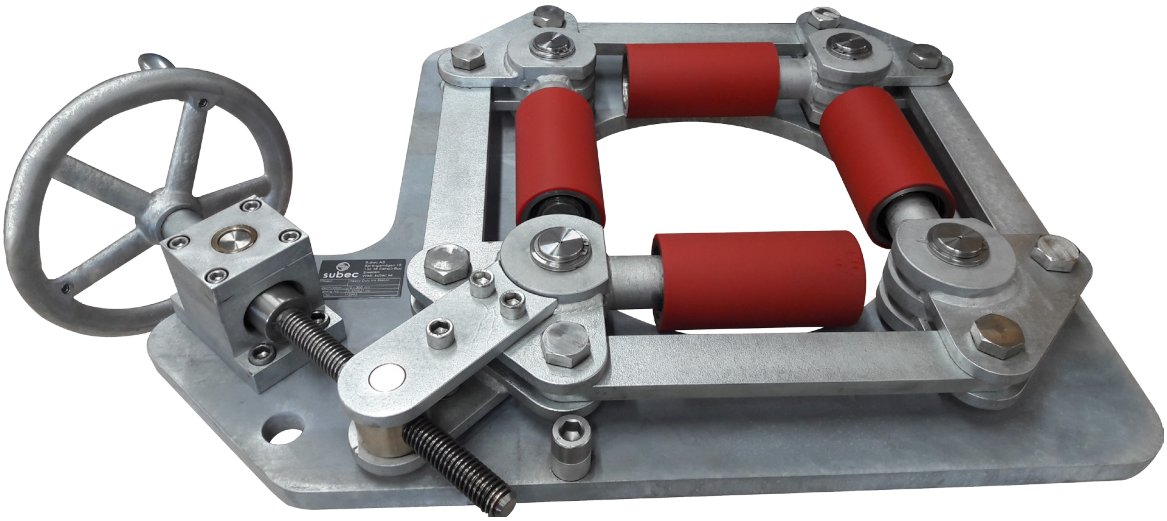

Article: 12963 (Exécution pour milieux extérieurs)
Corps egalement disponile dans les matériaux suivant: Acier oxydé noir, inoxydable et zingué.

Subec AB **Hesselmans Torg 5** **SE- 131 54 Nacka** **Sweden**
Phone: **+46-8-88 46 33** **Fax:** **+46-8-97 76 58**
Email: info@subec.se **Web: www.subec.se**

Copyright © 2023 Subec

SYSTÈME DE GUIDAGE À GALETS IRIS

Ouverture Max: 5mm

Rouleaux:

Standard: HRX (Trempés avec coating en chromium)

Alternative: divers plastiques, acier Inox

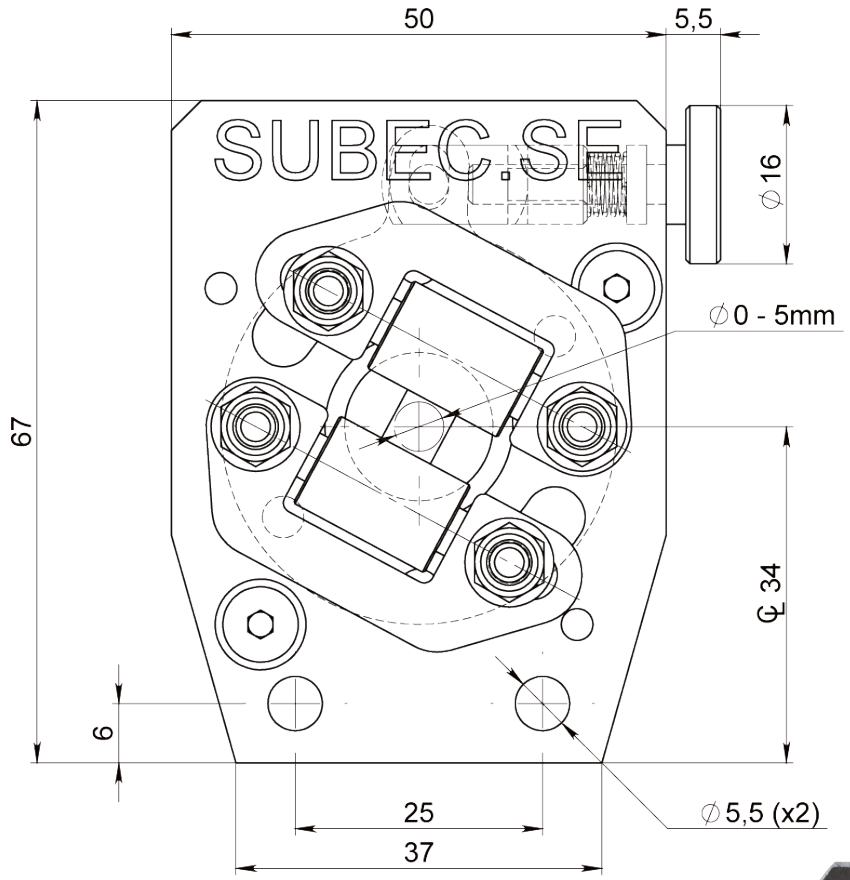

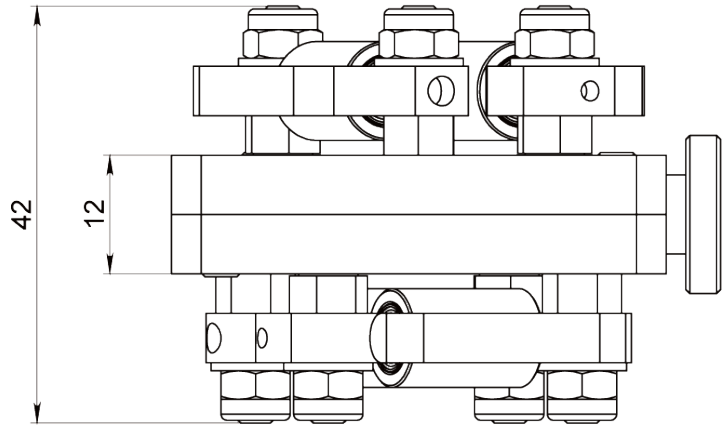

Article: 00063B*

Poids: 0,75kg



Dessin N. 3-400354-00

* Stock item

Subec AB **Hesselmans Torg 5** **SE- 131 54 Nacka** **Sweden**

Phone: **+46-8-88 46 33**

Fax: **+46-8-97 76 58**

Email: info@subec.se

Web: www.subec.se

Copyright © 2023 Subec

SYSTÈME DE GUIDAGE À GALETS IRIS

Ouverture Max: 35mm

Rouleaux:

Standard: HRX (Trempés avec coating en chromium)

Alternative: divers plastiques, acier Inox

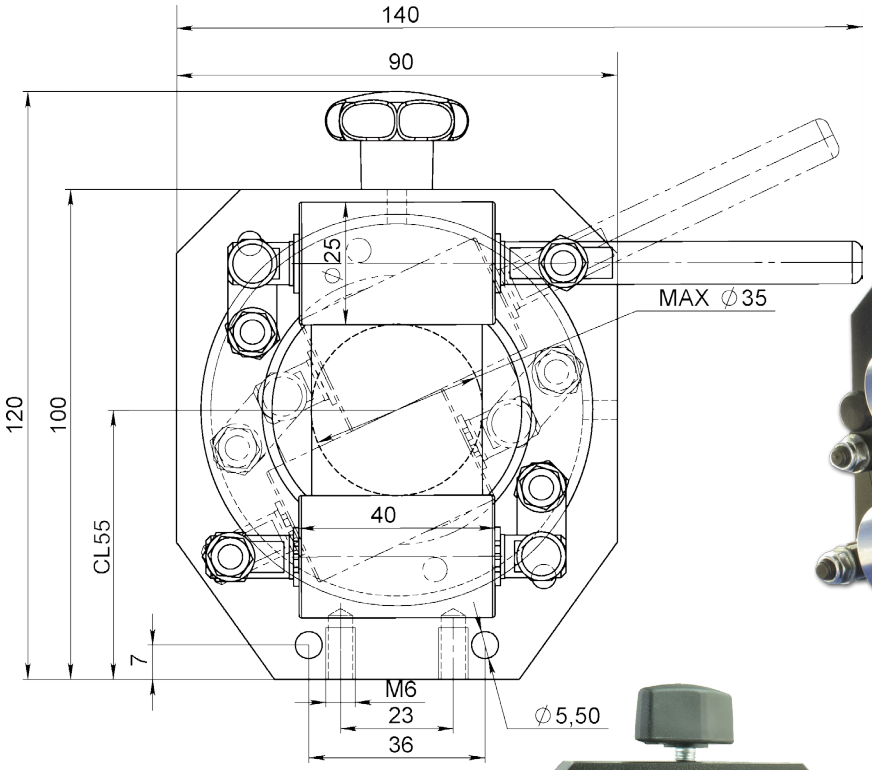

Article: 00105*
Poids: 1,3kg

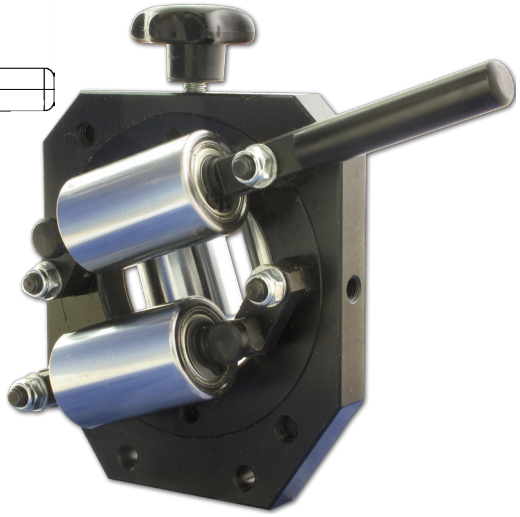

Article: 05858
Option: Avec cylindre pneumatique

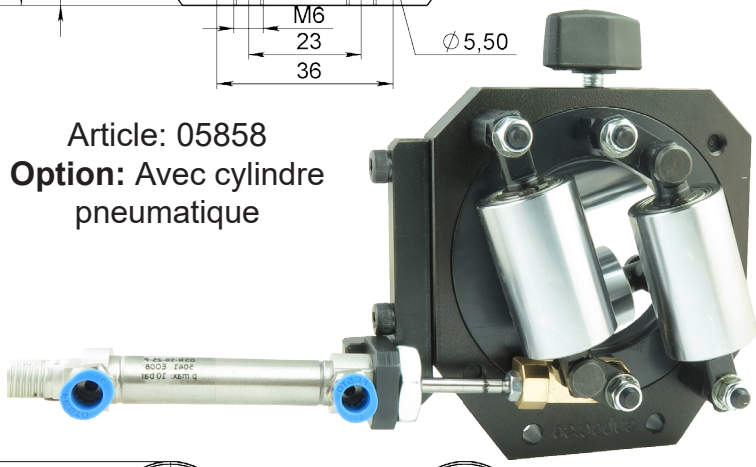

Article: 11442
Option: Rouleaux de Carbure de tungstène



Angle de connection
Article: 12297

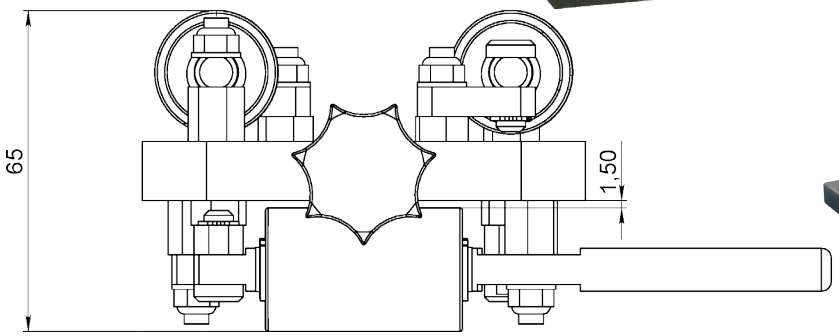

Dessin N. 3-400306-03

* Stock item

Subec AB **Hesselmans Torg 5** **SE- 131 54 Nacka** **Sweden**
Phone: **+46-8-88 46 33**
Fax: **+46-8-97 76 58**
Email: info@subec.se
Web: www.subec.se

Copyright © 2023 Subec

SYSTÈME DE GUIDAGE À GALETS IRIS
50, 70, 110, 120, 160, 200, 300MM

Rouleaux:

Standard: HRX (Trempés avec coating en chromium)

Alternative: divers plastiques, acier Inox

Article: 00065B*

Poids: 29,1kg



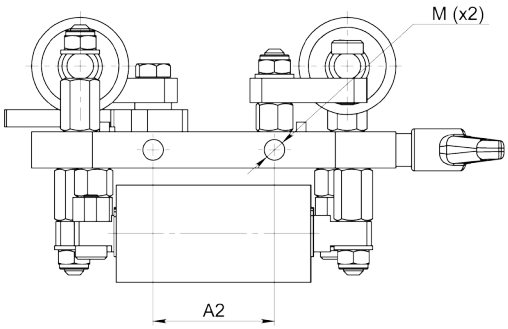

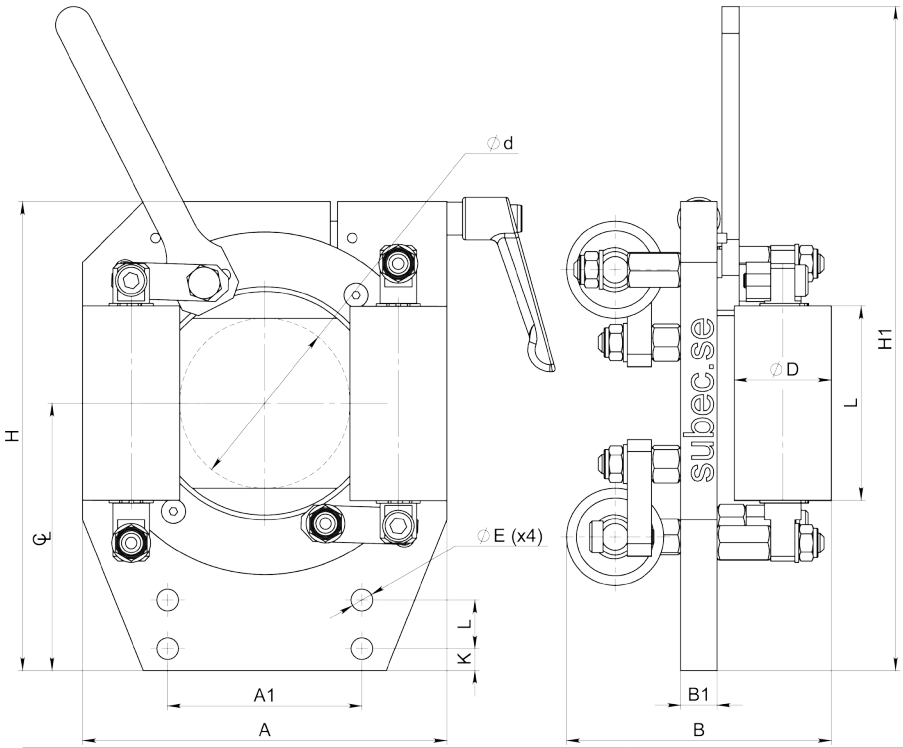

Option:
Avec fermeture/ouverture pneumatique.

Corps:
Egalement disponile en acier Inox ou zingué.

Rouleaux
Différentes duretés et couleurs disponibles

Article	Ød	D	L	CL	A	A1	A2	B	B1	H	H1	K	L	ØE	M
02992*	0-50	30	60	90	110	60	40	78	12	150	205	10	15	6.5	M8
1181B*	10-70	40	80	110	150	80	50	109	15	193	273	9	20	9	M10
2069B*	0-110	60	110	190	240	120	-	159	25	334	420	15	30	13	-
9617A	10-120	50	110	190	240	120	-	149	25	334	420	15	30	13	-
0065B*	10-160	60	160	220	300	160	-	170	23	380	511	15	40	13	-
0066A*	35-200	60	200	243	350	160	-	161	25	445	586	15	40	13	-
05021*	20-300	100	300	385	510	280	-	238	28	695	-	25	50	17	-

* Stock item

Subec AB **Hesselmans Torg 5** **SE- 131 54 Nacka** **Sweden**
Phone: **+46-8-88 46 33**
Fax: **+46-8-97 76 58**
Email: info@subec.se
Web: www.subec.se

Copyright © 2023 Subec

SYSTÈME DE GUIDAGE À GALETS IRIS

Gamme de produits: Ø 12-70mm

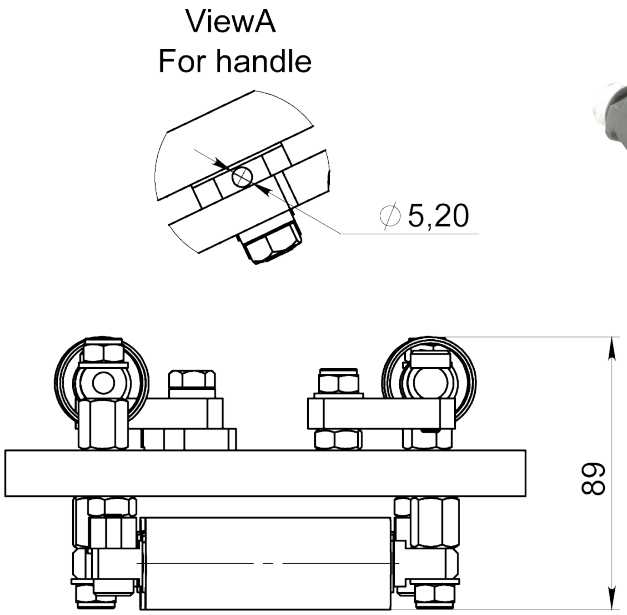



Article: 11062
Montage en rotation

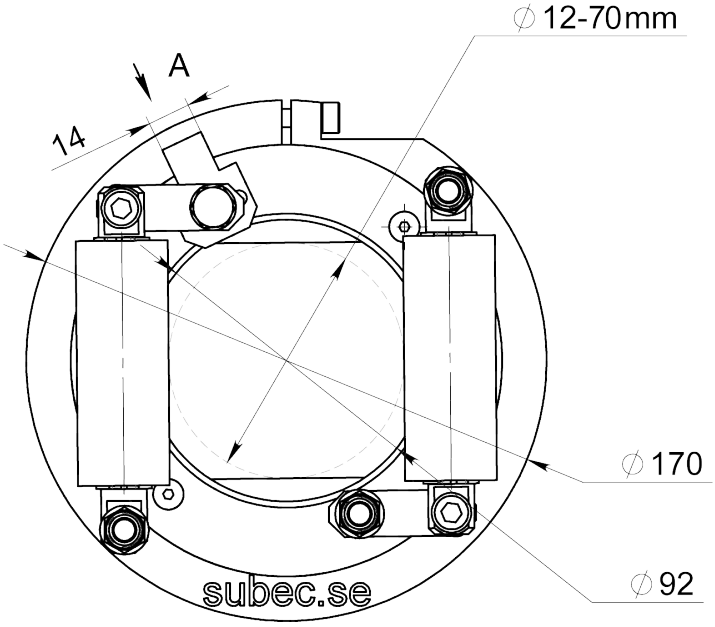

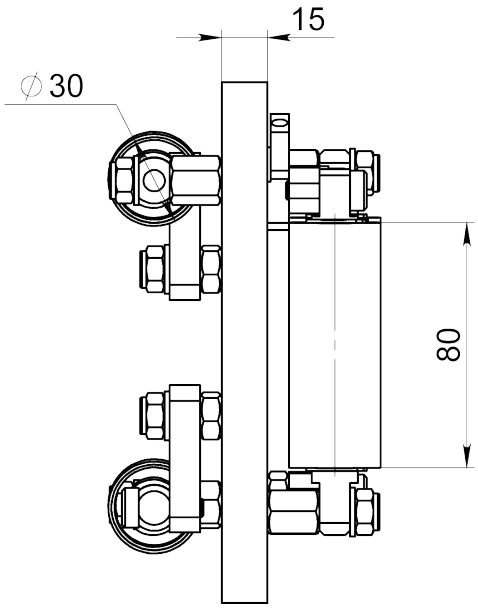

Dessin N. 3-400301-01

Subec AB	**Hesselmans Torg 5** **SE- 131 54 Nacka** **Sweden**	**Phone:** **Fax:**	**+46-8-88 46 33** **+46-8-97 76 58**	**Email: info@subec.se** **Web: www.subec.se**

Copyright © 2023 Subec

SYSTÈME DE GUIDAGE À GALETS IRIS

Ouverture Max: 160mm

Rouleaux:

Standard: HRX (Trempés avec coating en chromium)

Alternative: divers plastiques, acier Inox

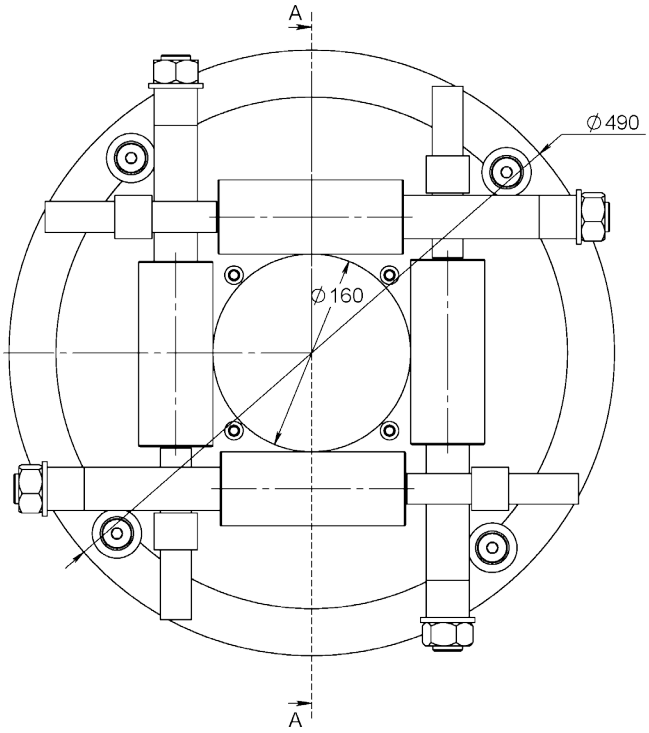

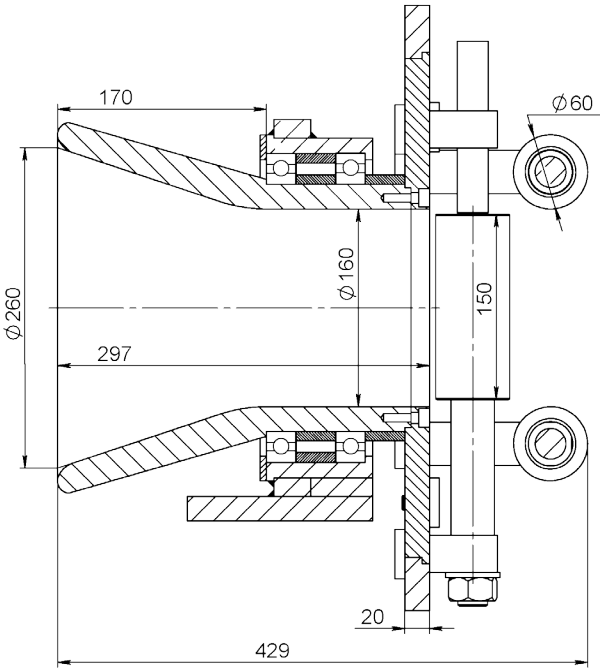

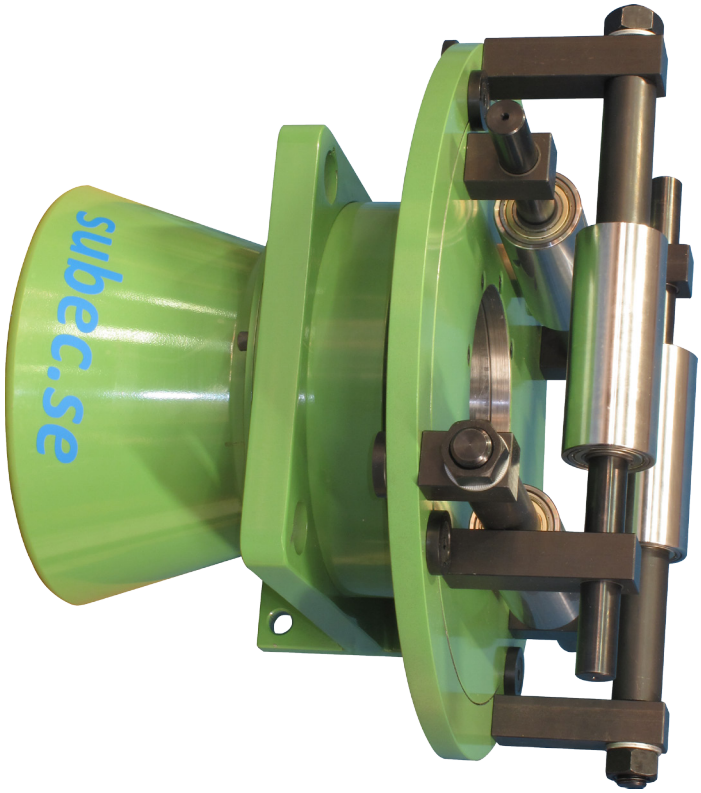

Iris rotatif avec cône rotatif
en entrée
Article: 09576

Dessin N. 3-401195-00

Subec AB **Hesselmans Torg 5** **Phone:** **+46-8-88 46 33** **Email: info@subec.se**
SE- 131 54 Nacka **Fax:** **+46-8-97 76 58** **Web: www.subec.se**
Sweden

Copyright © 2023 Subec

SYSTÈME DE GUIDAGE À GALETS IRIS

Ouverture: 100-200mm

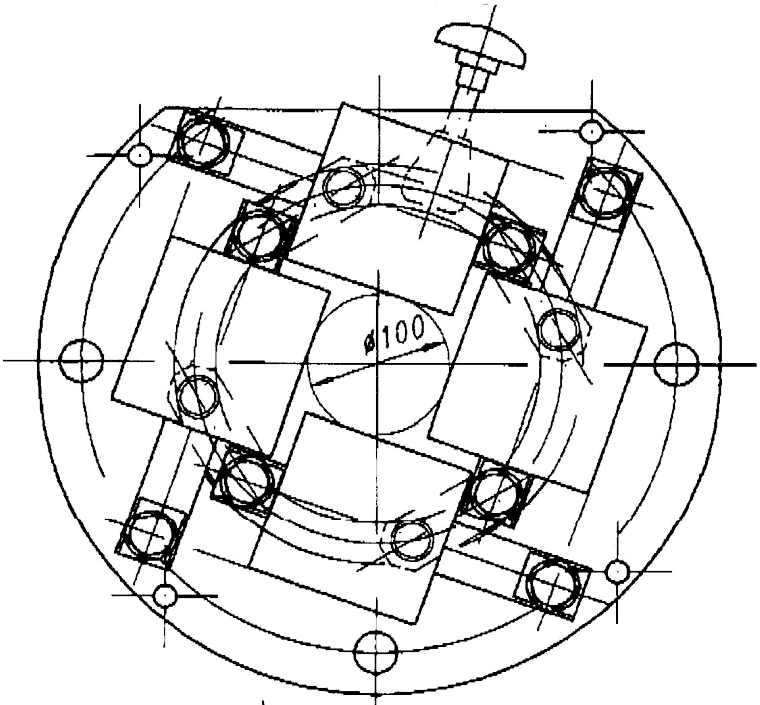

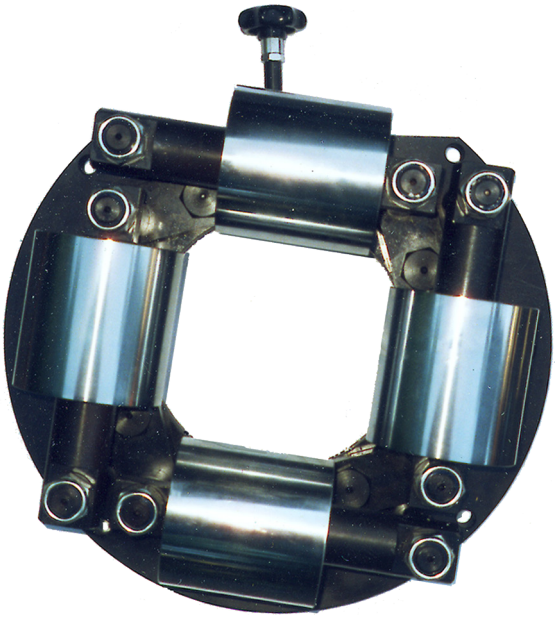

Article: 00067
Poids: 70kg

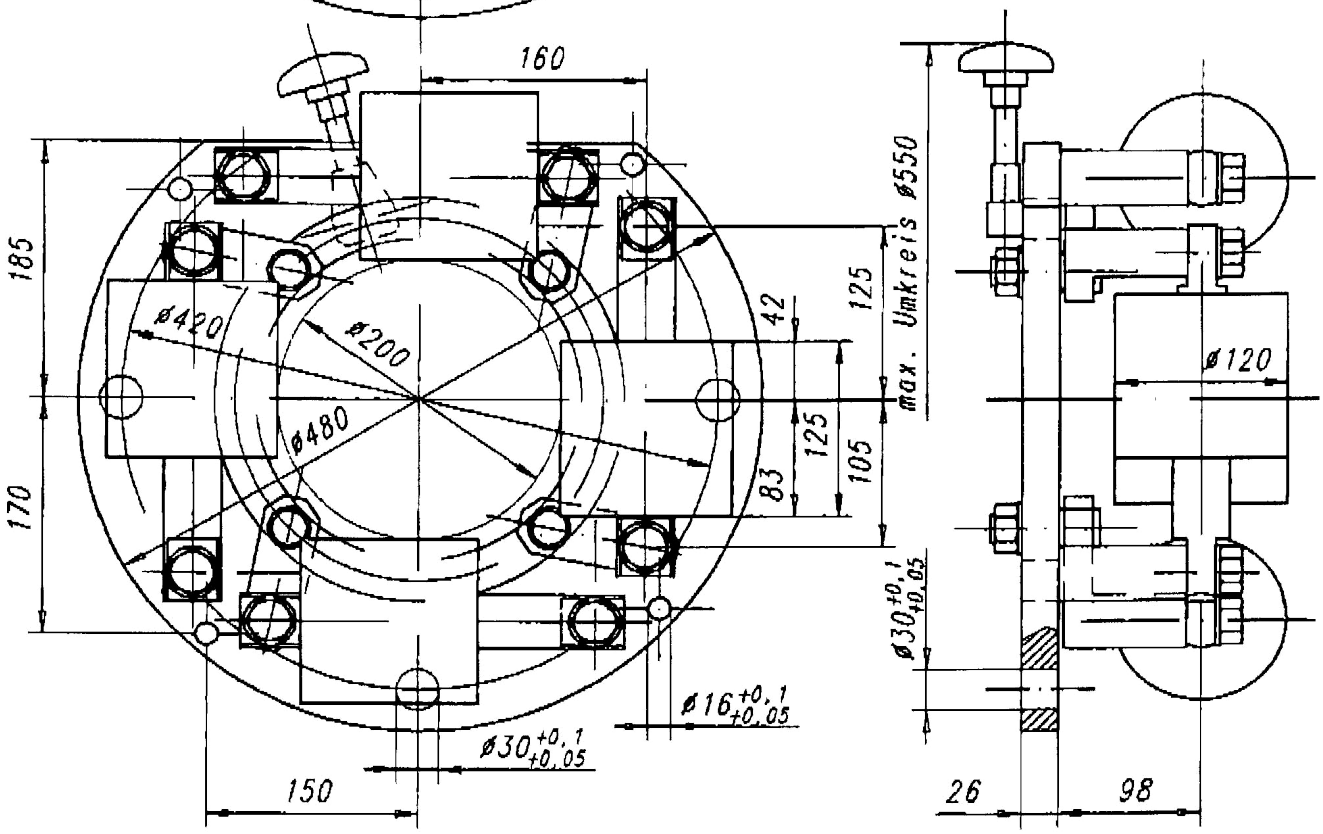

Option: Exécution à ressort.
Article: 10388

Dessin N. 3-400373-00

Subec AB	**Hesselmans Torg 5** **SE- 131 54 Nacka** **Sweden**	**Phone:** **Fax:**	**+46-8-88 46 33** **+46-8-97 76 58**	**Email: info@subec.se** **Web: www.subec.se**

Copyright © 2023 Subec

SYSTÈME DE GUIDAGE À GALETS IRIS

Ouverture: 20-300mm

Rouleaux:
Galets sur bague échangeable

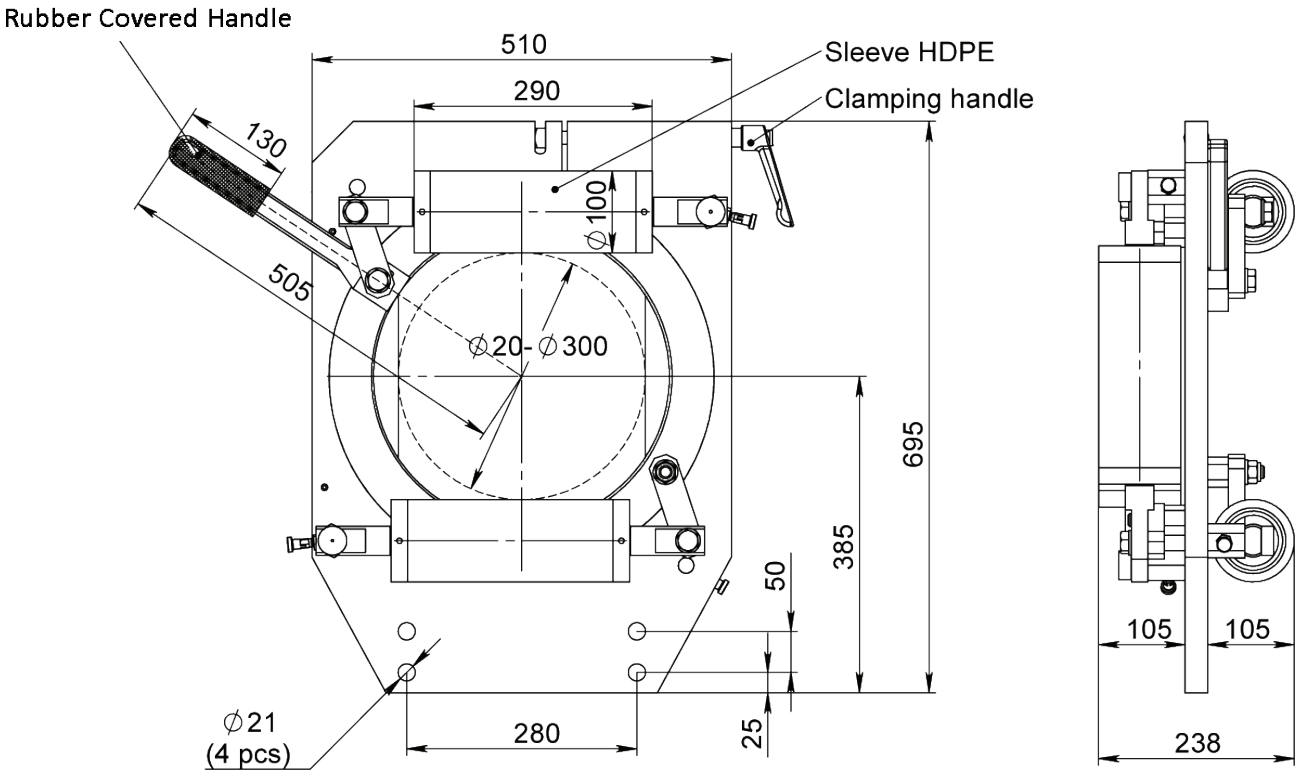



Article: 13674
Poids: 120kg



Option: Plaque de protection
Article: 12609A
Option: Verrouillage de sécurité

Dessin N. 3-400539-00

Subec AB **Hesselmans Torg 5** **SE- 131 54 Nacka** **Sweden** **Phone:** **+46-8-88 46 33** **Fax:** **+46-8-97 76 58** **Email: info@subec.se** **Web: www.subec.se**

Copyright © 2023 Subec

SYSTÈME DE GUIDAGE À GALETS IRIS

Ouverture Max: 200mm, 300mm, 450mm
Rouleaux chromés ou avec revêtement en PUR, acier Inox

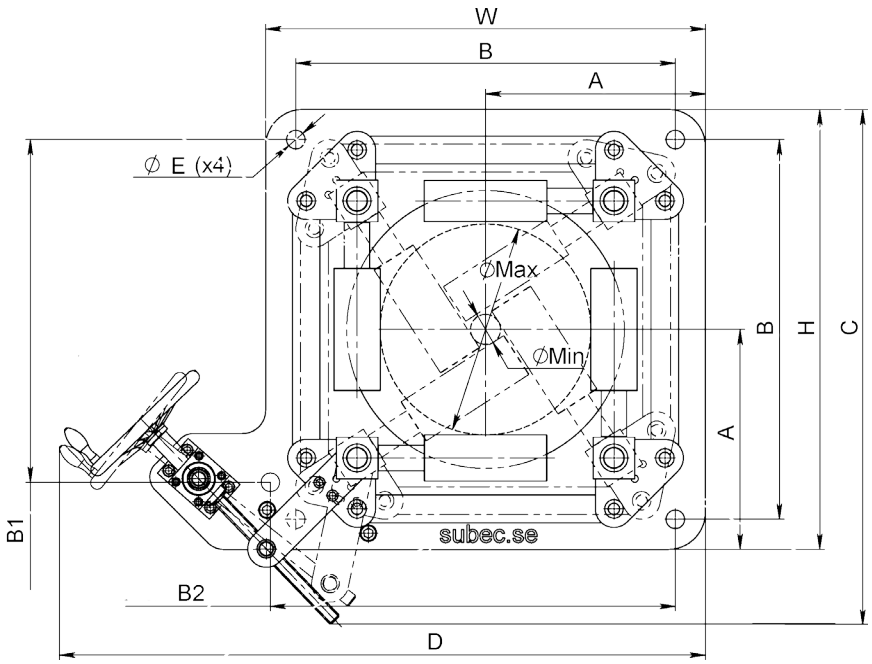

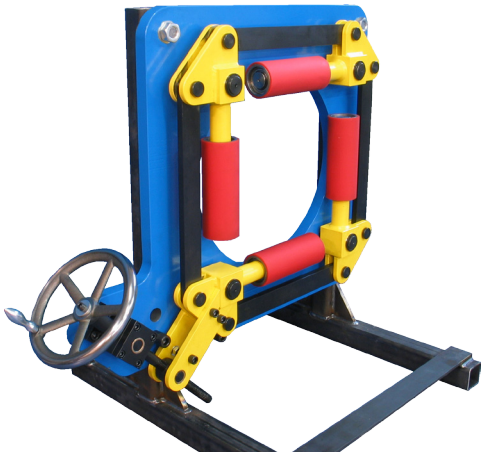

Article: 07285

Article	A	B	B1	B2	C	D	H	W	ØE	ØMin	ØMax	Poids	Rouleaux
09134	325	435	435	480	550	705	550	500	31	0	200	80	Ø75 PUR
08760	390	650	645	780	847	1186	780	780	37	70	300	225	Ø100 PUR
09706	390	650	645	780	847	1186	780	780	37	70	300	225	Ø100 HRX
07285	475	820	740	875	1111	1396	950	950	40	70	450	350	Ø100 PUR
08377	475	820	740	875	1111	1396	950	950	40	70	450	350	Ø100 Cr

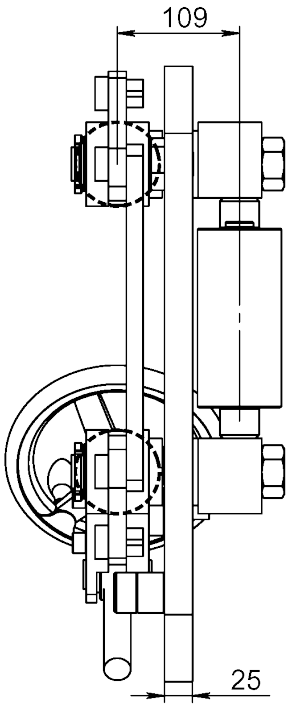

Info: Construction renforcée permettant un ajustement de l'ouverture en cours de production

Pic: Iris (09134) Les rouleaux de part et d'autre permettent une fermeture à 0 mm

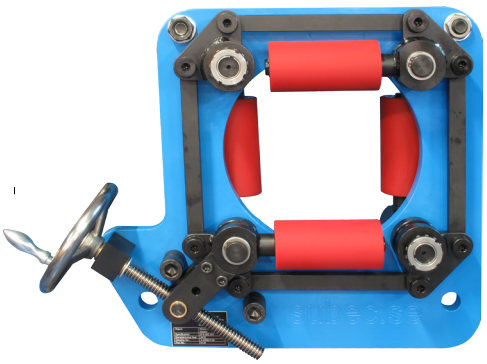

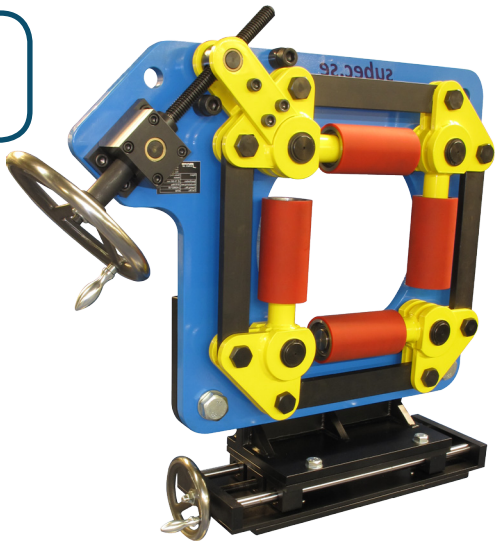

Option: Iris 300 (08760) (09094)

Dessin N. 3-400927-00

Subec AB **Hesselmans Torg 5** **SE- 131 54 Nacka** **Sweden**
Phone: **+46-8-88 46 33**
Fax: **+46-8-97 76 58**
Email: info@subec.se
Web: www.subec.se

Copyright © 2023 Subec

SYSTÈME DE GUIDAGE À GALETS IRIS

Ouverture Max: 400mm

Rouleaux:

Standard: HRX (Trempés avec coating en chromium)

Alternative: divers plastiques, acier Inox

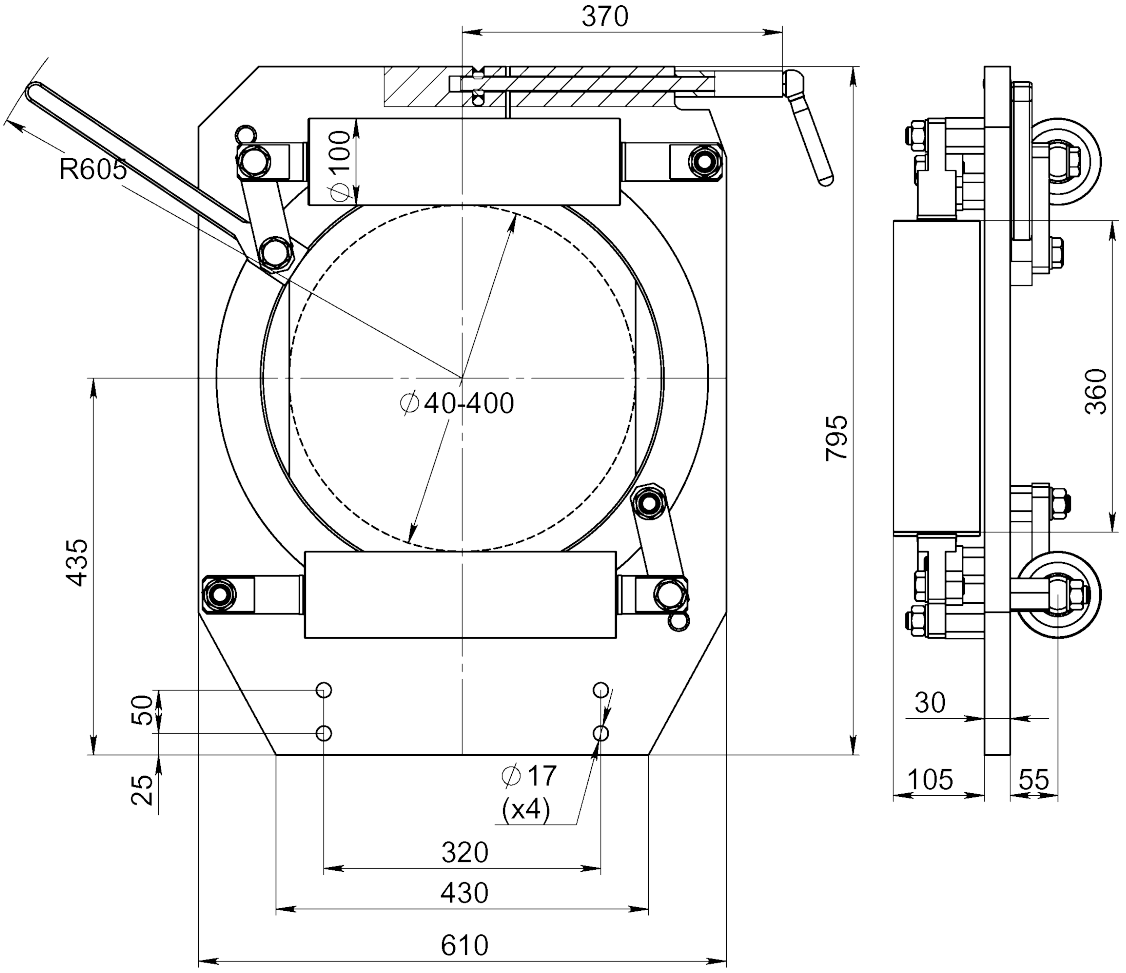

Option: Version zinguée avec rouleaux en POM

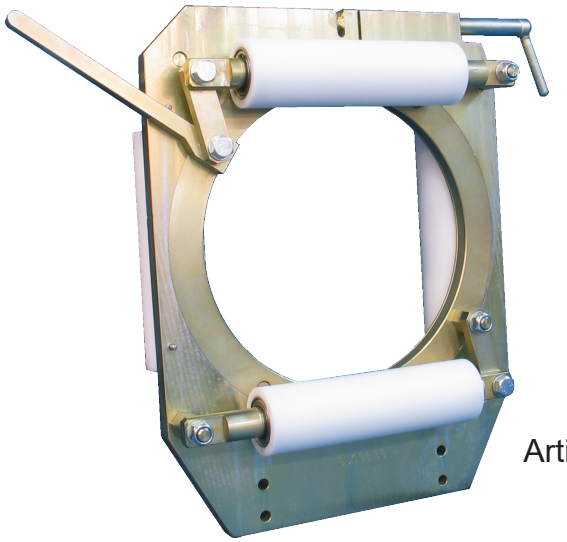

Article: 07441

Article	Matériaux rouleaux
08329	HRX
07441	POM
08141	PUR
07673	PA6

Dessin N. 3-400939-00

Subec AB **Hesselmans Torg 5** **SE- 131 54 Nacka** **Sweden** **Phone:** **+46-8-88 46 33** **Fax:** **+46-8-97 76 58** **Email: info@subec.se** **Web: www.subec.se**

Copyright © 2023 Subec

SYSTÈME DE GUIDAGE À GALETS IRIS

Ouverture: 50-450mm

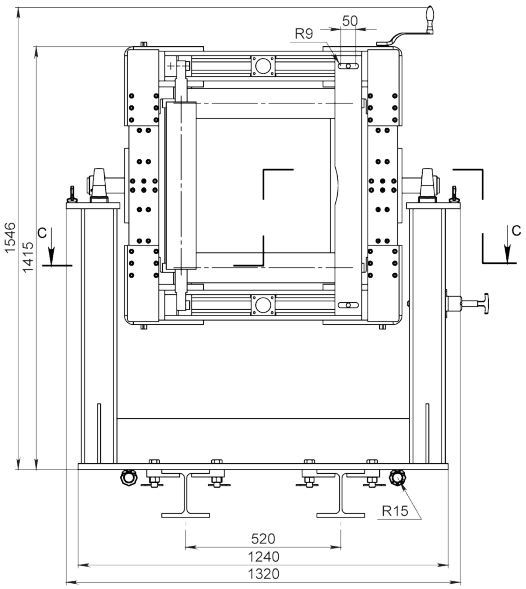

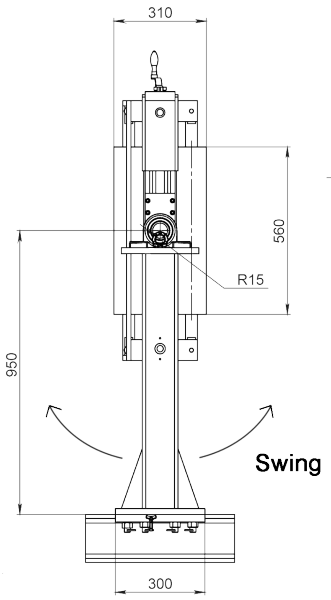

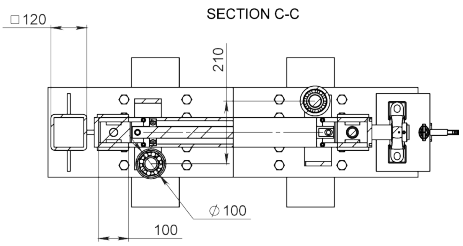

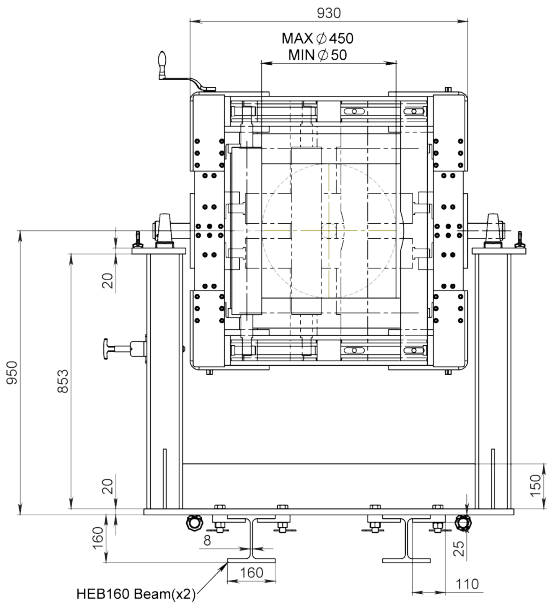

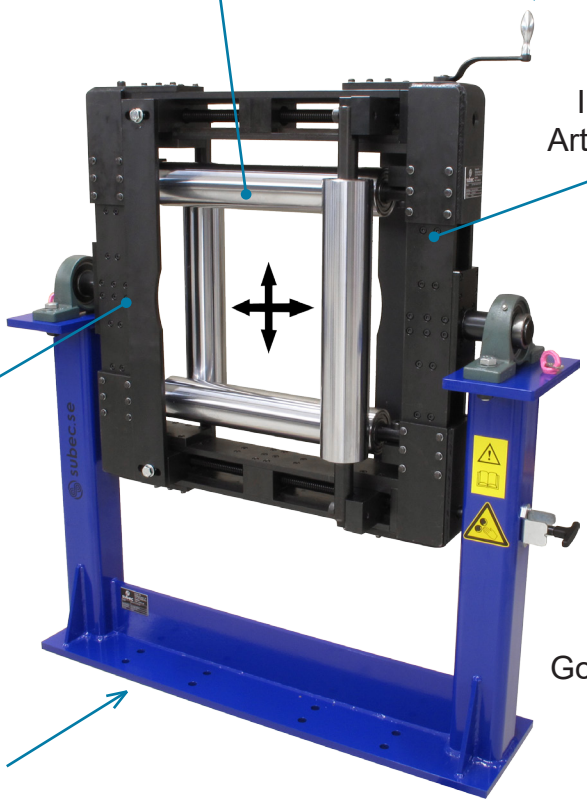

Subec AB **Hesselmans Torg 5** **SE- 131 54 Nacka** **Sweden** **Phone:** **+46-8-88 46 33** **Fax:** **+46-8-97 76 58** **Email: info@subec.se** **Web: www.subec.se**

Copyright © 2023 Subec

SYSTÈME DE GUIDAGE À GALETS IRIS

Ouverture Max: 500mm

Rouleaux:

Standard: HRX (Trempés avec coating en chromium)

Alternative: divers plastiques, acier Inox

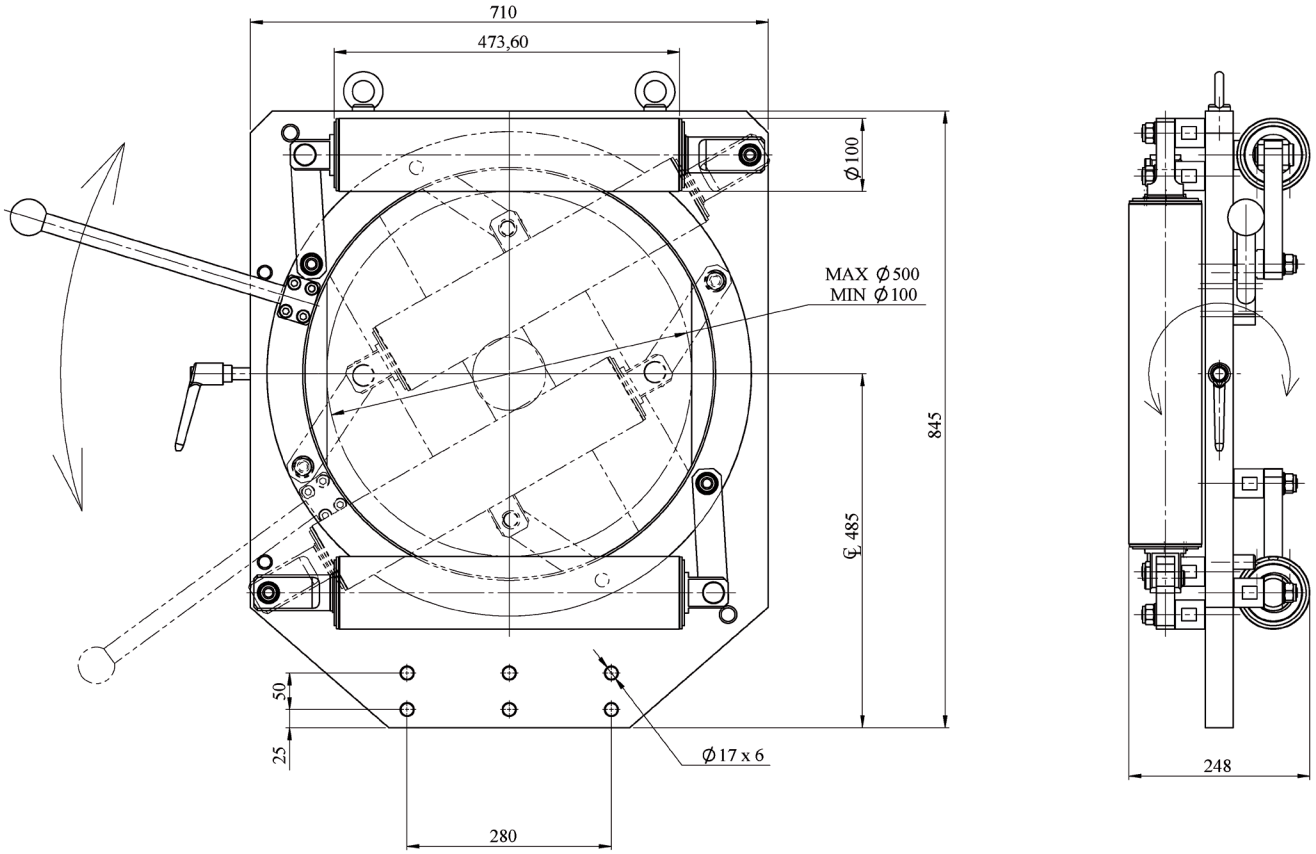

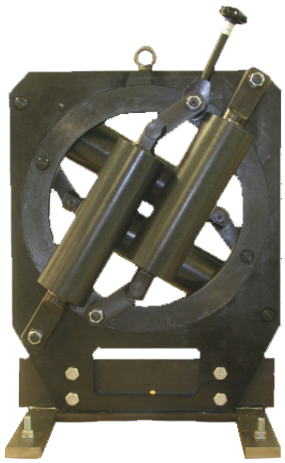

Article: 04239

Dessin N. 3-400724-00

Subec AB **Hesselmans Torg 5** **SE- 131 54 Nacka** **Sweden** **Phone:** **+46-8-88 46 33** **Fax:** **+46-8-97 76 58** **Email: info@subec.se** **Web: www.subec.se**

Copyright © 2023 Subec

SECTOR GUIDE 72°, 90° & 120°

Ouverture Max: 50-300mm²

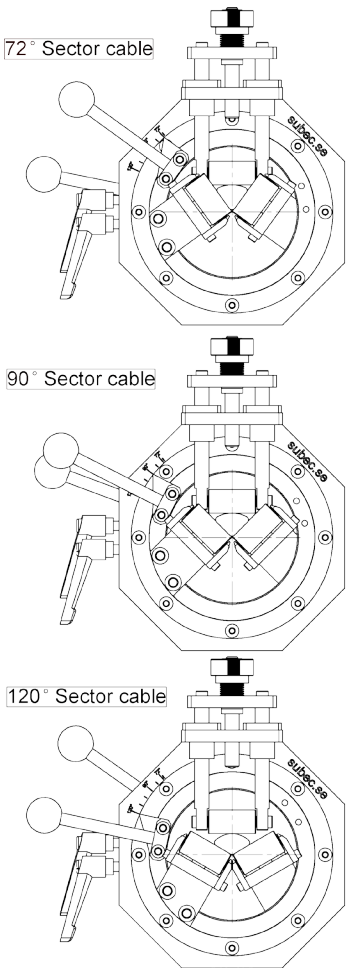

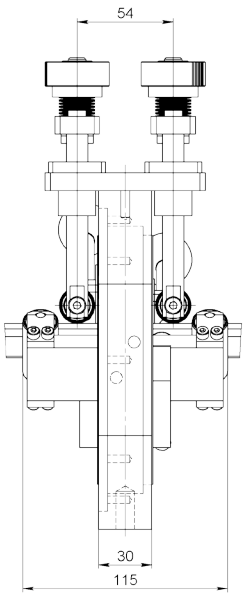

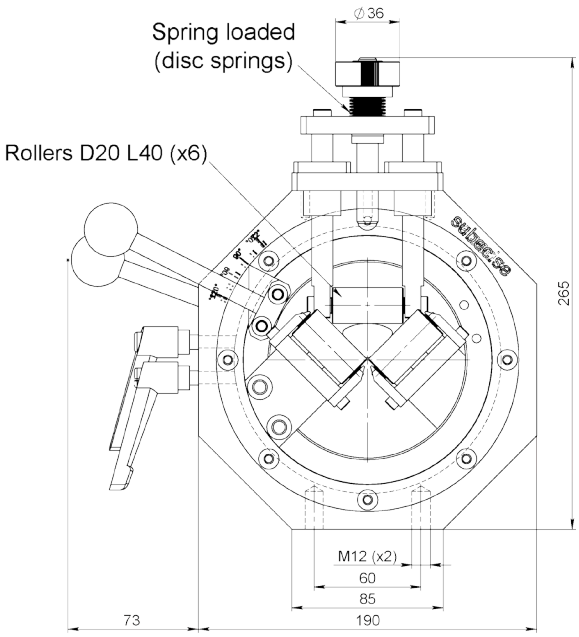



Exemple d´application
Secteur: 72° x 5

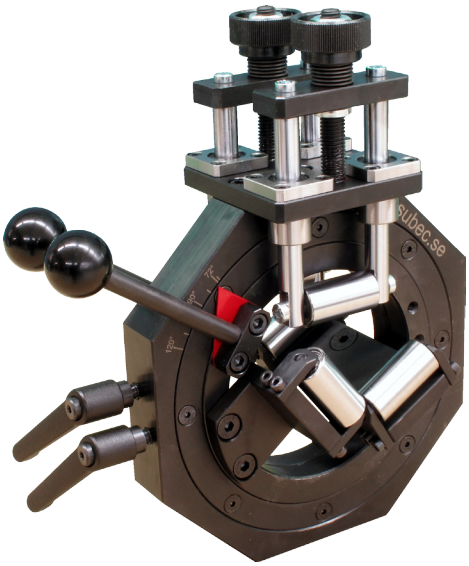

Article: 11972

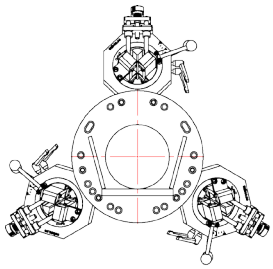

3pcs #11972

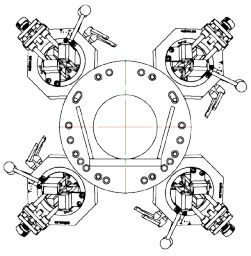

4pcs #11972

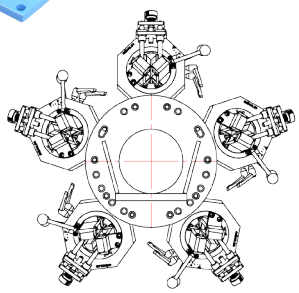

5pcs #11972

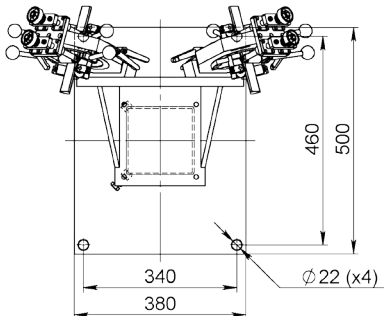

Dessin N. 3-401327-00

Subec AB **Hesselmans Torg 5** **SE- 131 54 Nacka** **Sweden**
Phone: **+46-8-88 46 33**
Fax: **+46-8-97 76 58**
Email: info@subec.se
Web: www.subec.se

Copyright © 2023 Subec

SUPPORT AVEC GUIDAGE TRANSVERSALE

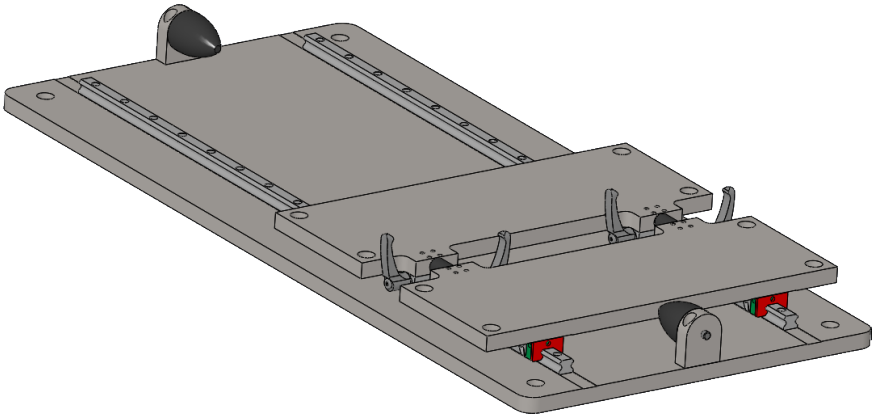

Article: 15132
Traverse



Pied réglable en hauteur article: 02016
sur un traverse article: 07173

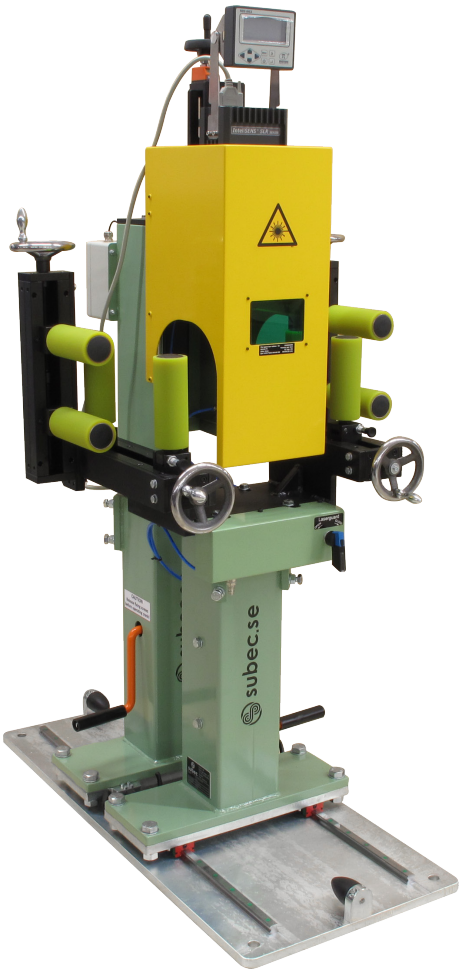

article: 14786
sur un traverse article: 15132

Subec AB **Hesselmans Torg 5** **Phone:** **+46-8-88 46 33** **Email: info@subec.se**
SE- 131 54 Nacka **Fax:** **+46-8-97 76 58** **Web: www.subec.se**
Sweden

Copyright © 2023 Subec

SUPPORT SUR-MESURE



Article: 17271 + 16934
Support réglable en hauteur avec espace de rangement pour redresseurs



Article: 13663+13097+12564
Support réglable en hauteur avec montage angulaire réglable du rouleau diabolo

Subec AB **Hesselmans Torg 5** **SE- 131 54 Nacka** **Sweden**
Phone: **+46-8-88 46 33**
Fax: **+46-8-97 76 58**
Email: info@subec.se
Web: www.subec.se

Copyright © 2023 Subec

PIED RÉGLABLE EN HAUTEUR MOTORISÉ

Hauteur: 510 +- 20mm

Ensemble complet
Article: 16880

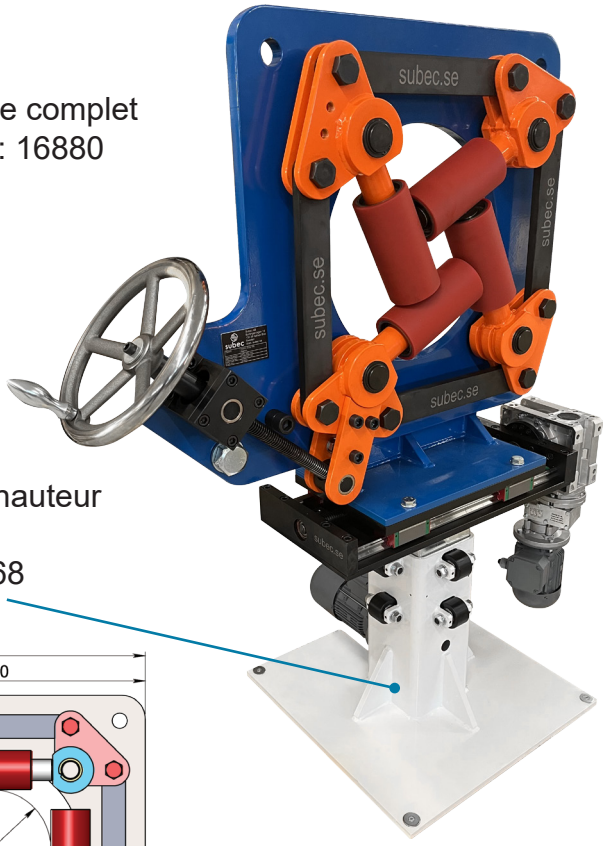

Pied réglable en hauteur motorisé
Article: 16668

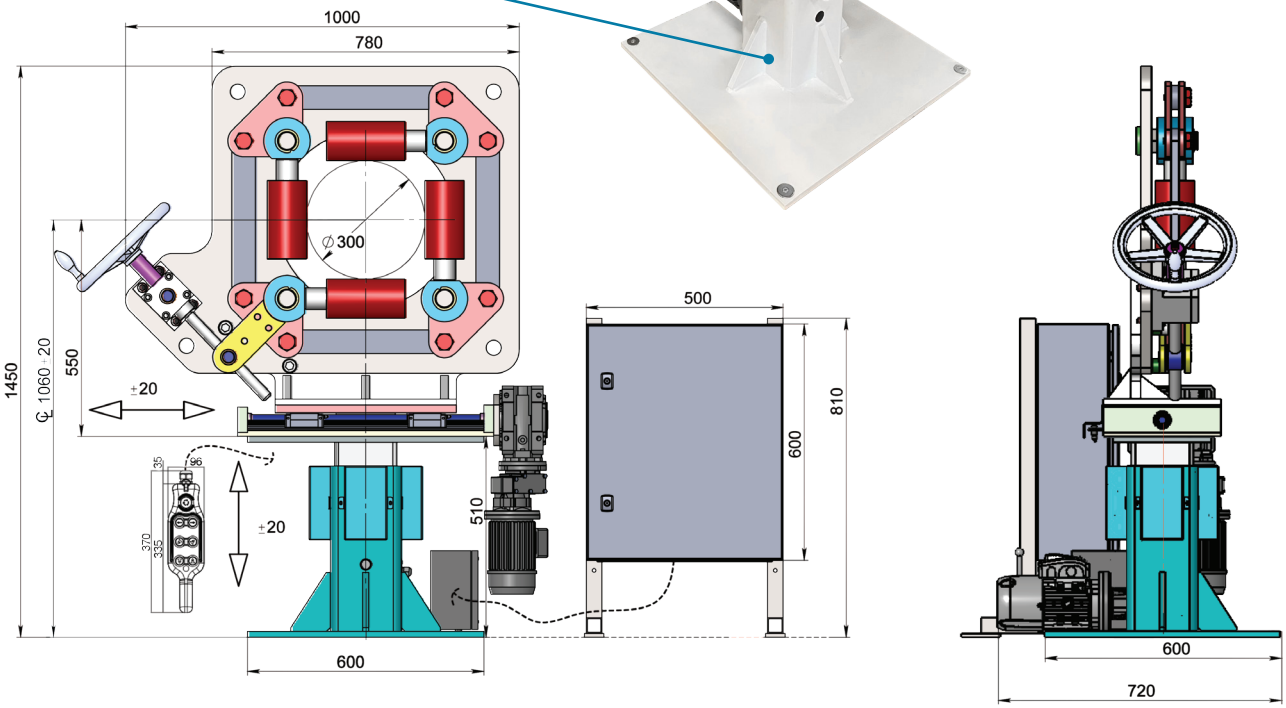

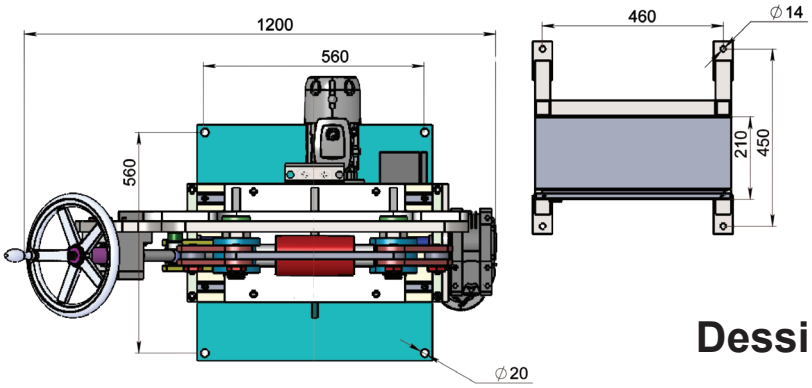

Dessin N. 3-401443-00

Subec AB **Hesselmans Torg 5** **SE- 131 54 Nacka** **Sweden**
Phone: **+46-8-88 46 33**
Fax: **+46-8-97 76 58**
Email: info@subec.se
Web: www.subec.se

Copyright © 2023 Subec

SUPPORT RÉGLABLE EN HAUTEUR

Avec vérin hydraulique

Hauteur: 830 +- 108mm

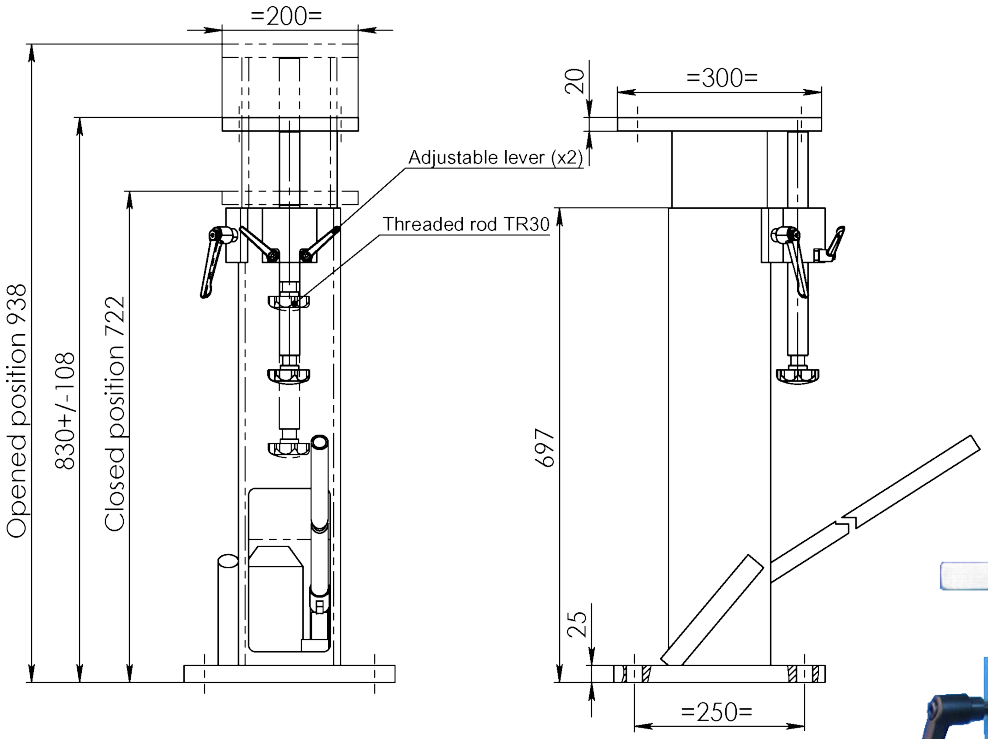

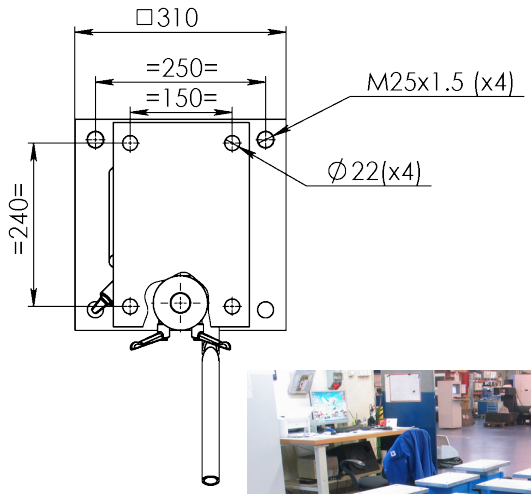

Article: 07227
Poids: 68kg
≈ 3T





Dessin N. 3-400461-00

Subec AB	**Hesselmans Torg 5** **SE- 131 54 Nacka** **Sweden**	**Phone:** **Fax:**	**+46-8-88 46 33** **+46-8-97 76 58**	**Email: info@subec.se** **Web: www.subec.se**

Copyright © 2023 Subec

SUPPORT RÉGLABLE EN HAUTEUR

Hauteur: 890 +- 60mm

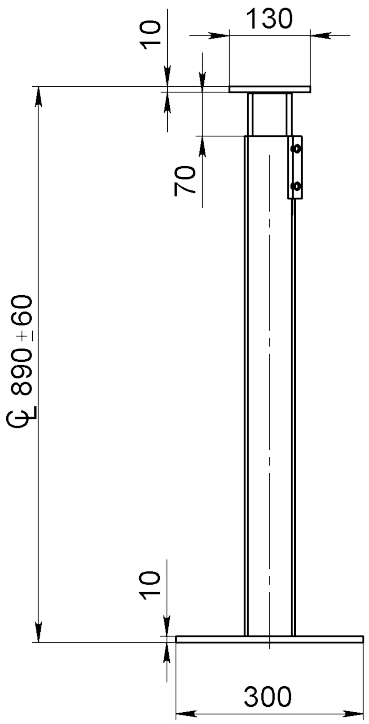

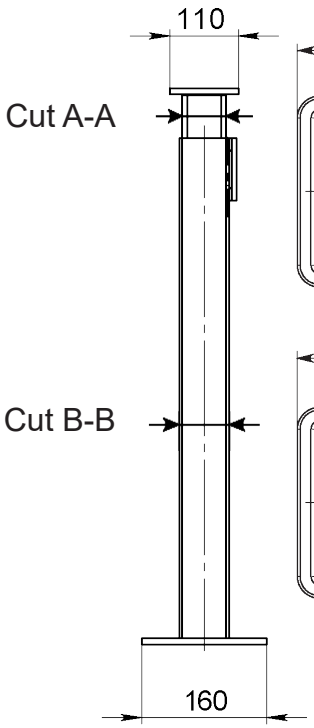

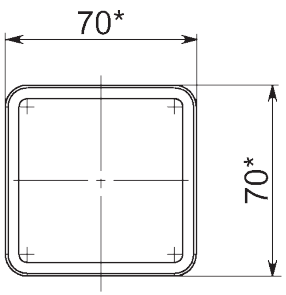

Profile intérieur 70X70mm Cut A-A

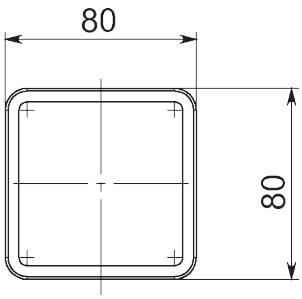

Profile extérieur 80X80mm Cut B-B

Option: Avec redresseur, S40-Q-7

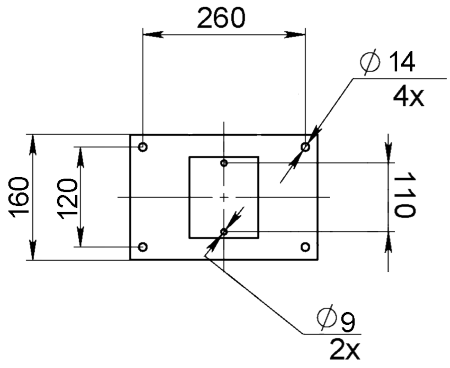

Article: 04880B
Poids: 15,5kg

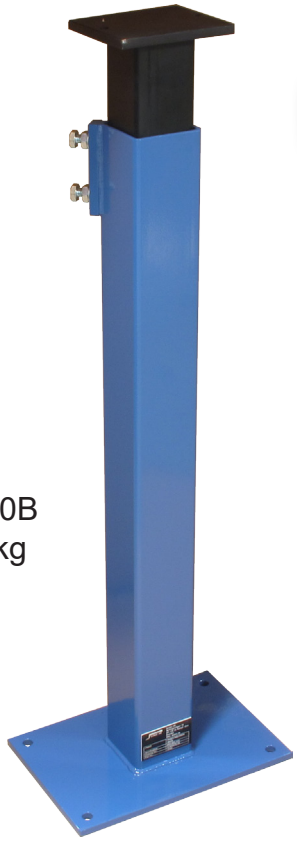



Dessin N. 3-400076-04

Subec AB **Hesselmans Torg 5** **SE- 131 54 Nacka** **Sweden** **Phone:** **+46-8-88 46 33** **Fax:** **+46-8-97 76 58** **Email: info@subec.se** **Web: www.subec.se**

Copyright © 2023 Subec

SUPPORT RÉGLABLE EN HAUTEUR

Avec vérin mécanique 500kg
Hauteur: 950 +- 150mm



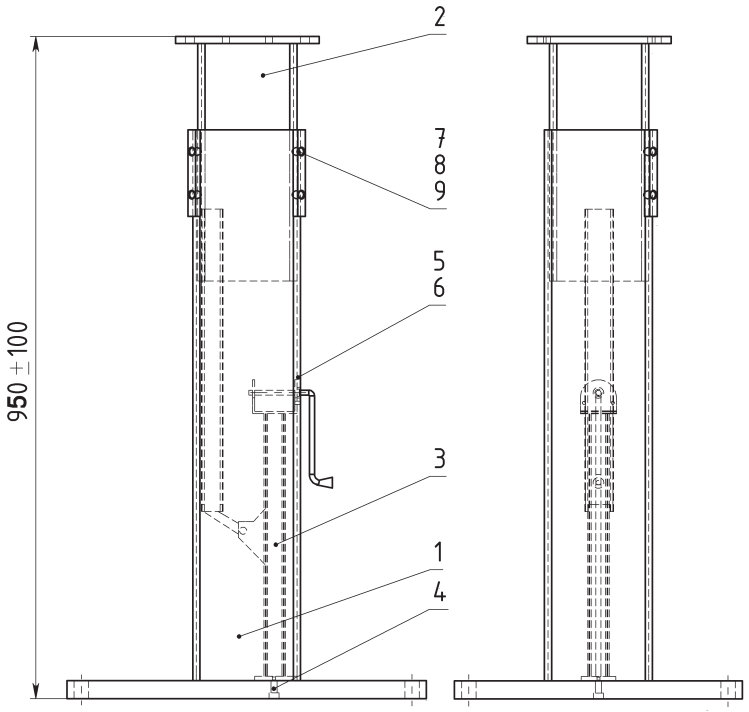

Article: 02016
Poids: 70kg

Option:
Article: 03072
Poids: 67kg

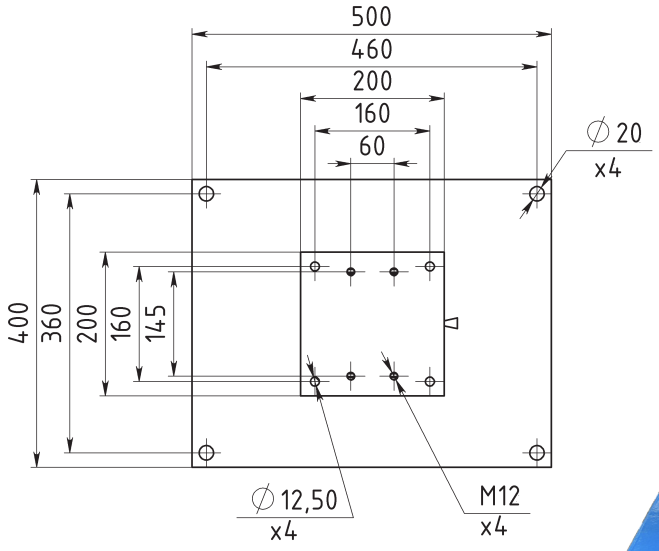



Dessin N. 3-400461-00

Subec AB **Hesselmans Torg 5** **SE- 131 54 Nacka** **Sweden**
Phone: **+46-8-88 46 33**
Fax: **+46-8-97 76 58**
Email: info@subec.se
Web: www.subec.se

Copyright © 2023 Subec

SUPPORT RÉGLABLE EN HAUTEUR

Hauteur: x +- 150mm

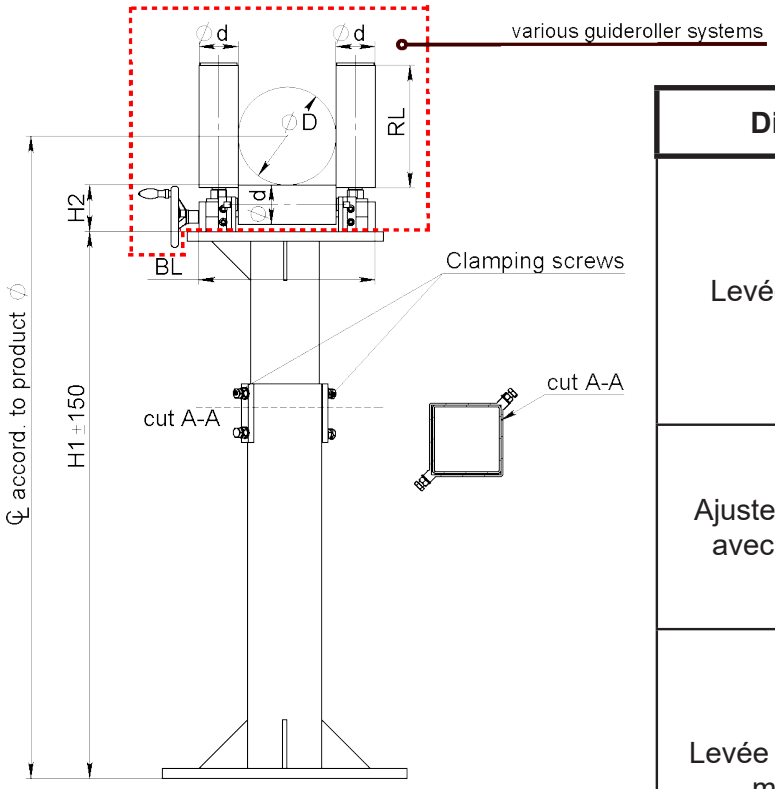

Différentes exécutions disponibles	
Levée manuelle	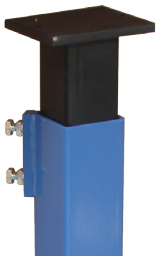
Ajustement simple avec tige filetée	
Levée par pinion et manivelle	
Avec vérin hydraulique	
Plaque de montage rotative	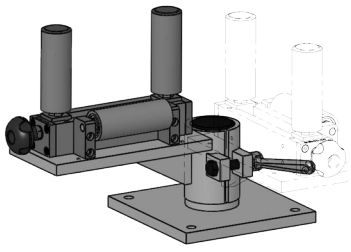

Dessin N. 3-400997-00

Subec AB **Hesselmans Torg 5** **SE- 131 54 Nacka** **Sweden** **Phone:** **+46-8-88 46 33** **Fax:** **+46-8-97 76 58** **Email: info@subec.se** **Web: www.subec.se**

Copyright © 2023 Subec

POULIE AVEC SUPPORT

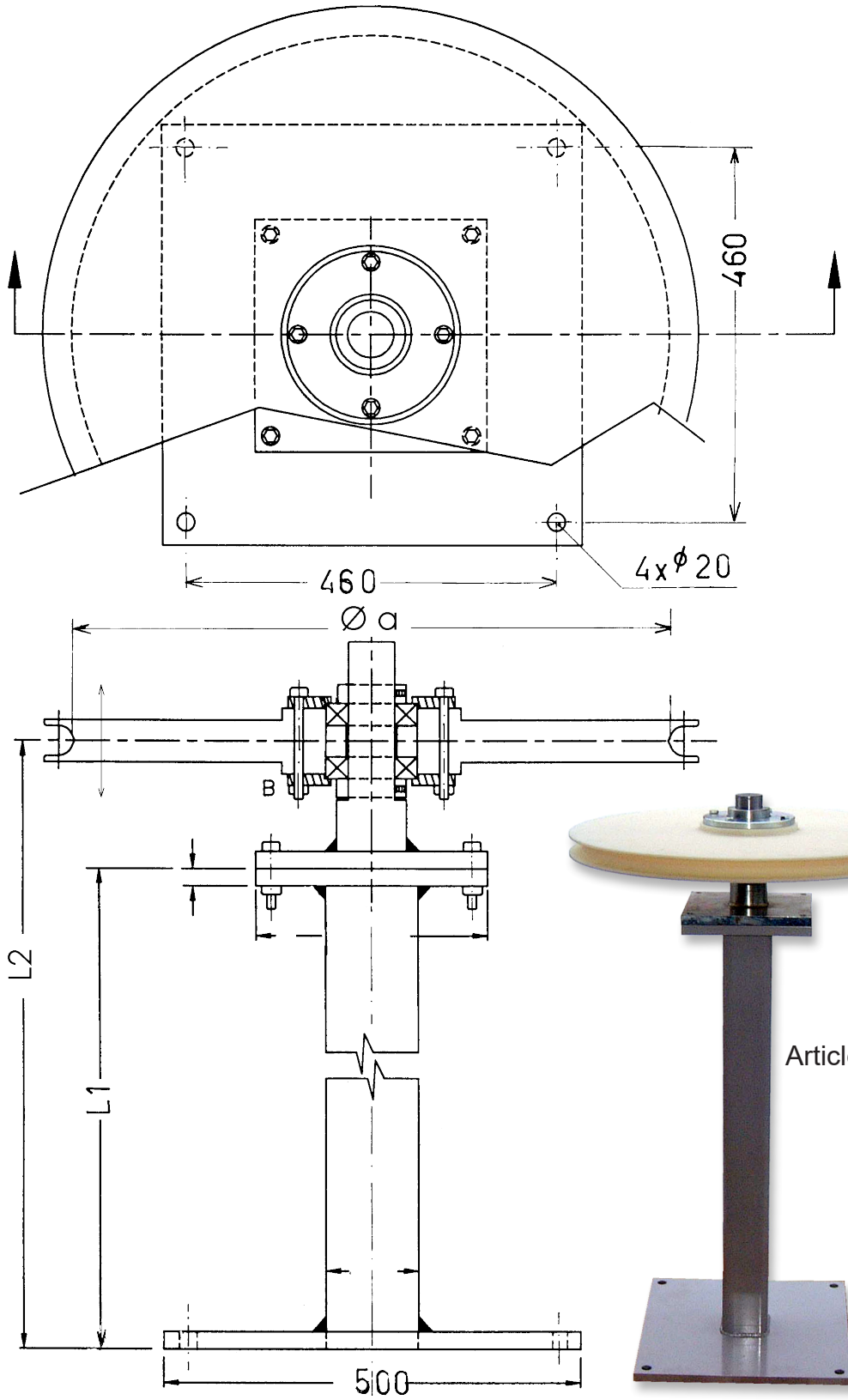

Article: 00927

Dessin N. 3-400430-00

Subec AB	Hesselmans Torg 5 SE- 131 54 Nacka Sweden	Phone: Fax:	+46-8-88 46 33 +46-8-97 76 58	Email: info@subec.se Web: www.subec.se

Copyright © 2023 Subec

PIED RÉGLABLE EN HAUTEUR ET EN PROFONDEUR

Hauteur: 983 +- 100mm

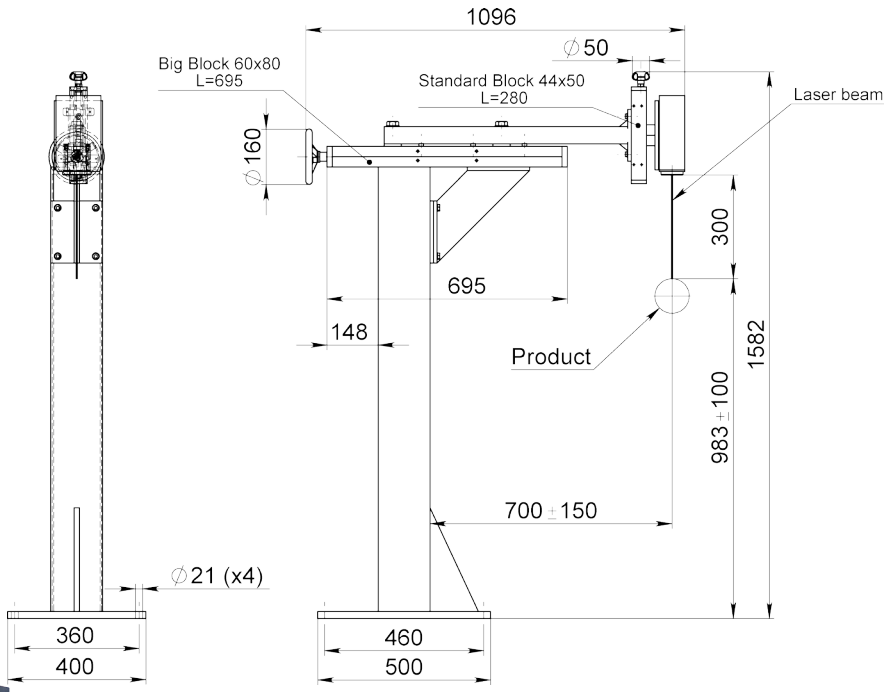

Article: 08077



Article: 8077,
Pied pour système de mesure laser

Système de guidage:
Article: 0065, Iris guide
Article: 8140, Pied pour Iris guide

Article: 00065

Article: 08140

Dessin N. 3-300111-01

Subec AB **Hesselmans Torg 5** **SE- 131 54 Nacka** **Sweden** **Phone:** **+46-8-88 46 33** **Fax:** **+46-8-97 76 58** **Email: info@subec.se** **Web: www.subec.se**

Copyright © 2023 Subec

GUIDE IRIS ET PIED POUR SYSTÈME MÉTREUR LASER

Hauteur: 1000mm

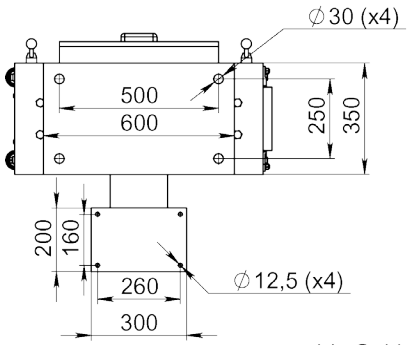

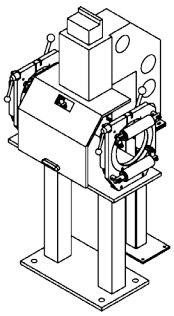

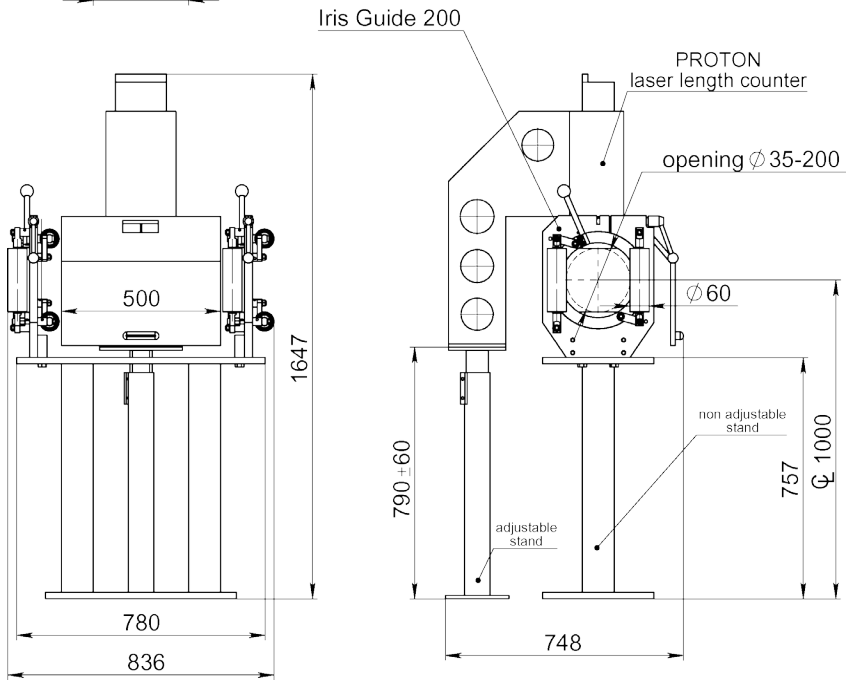

Article: 07712



Dessin N. 3-400953-00

Subec AB	**Hesselmans Torg 5** **SE- 131 54 Nacka** **Sweden**	**Phone:** **Fax:**	**+46-8-88 46 33** **+46-8-97 76 58**	**Email: info@subec.se** **Web: www.subec.se**

Copyright © 2023 Subec

SUPPORT RÉGLABLE EN HAUTEUR

Hauteur: 1000 +- 100mm

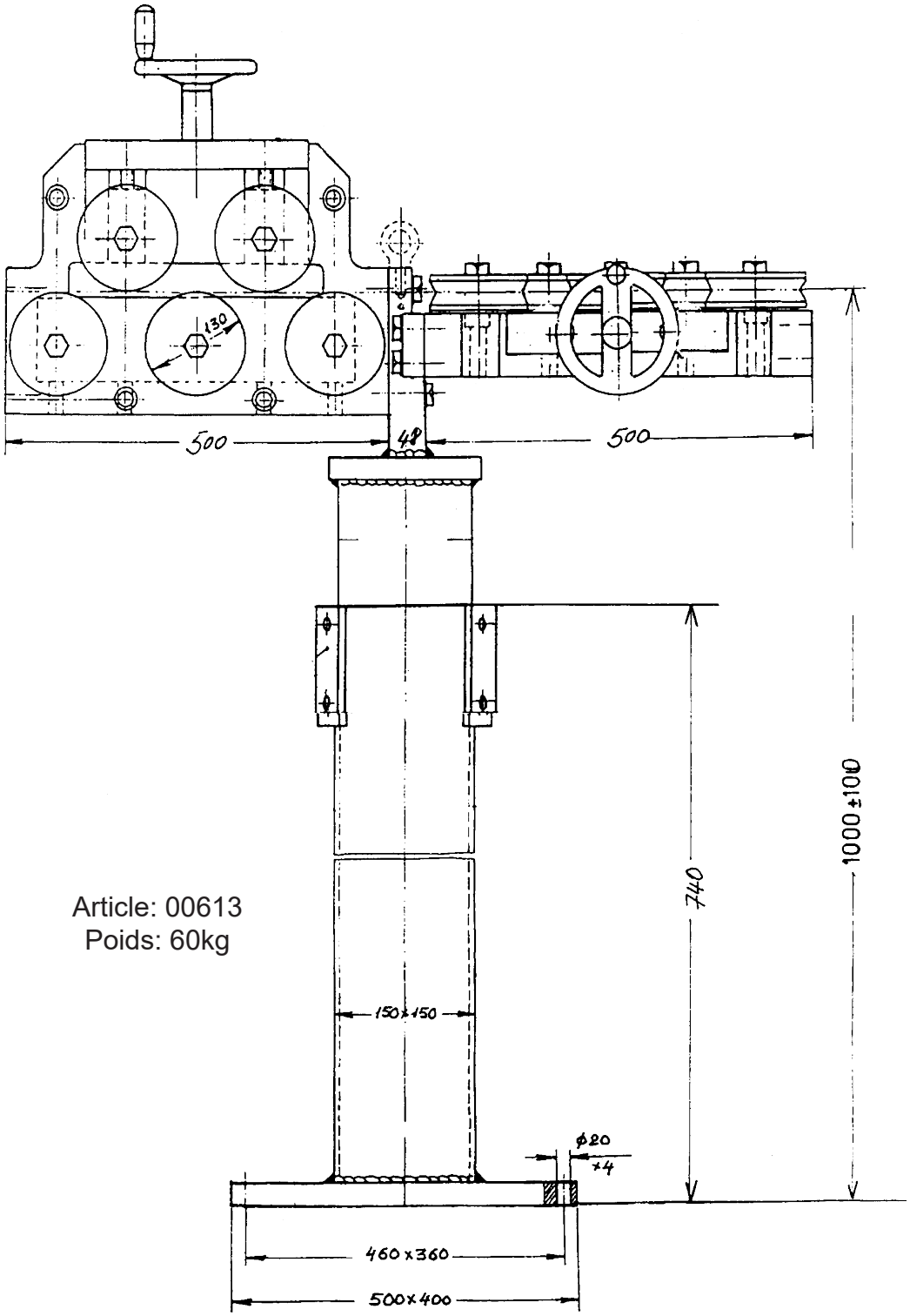

Article: 00613
Poids: 60kg

Dessin N. 3-300111-01

Subec AB **Hesselmans Torg 5** **SE- 131 54 Nacka** **Sweden**
Phone: **+46-8-88 46 33**
Fax: **+46-8-97 76 58**
Email: info@subec.se
Web: www.subec.se

Copyright © 2023 Subec

SUPPORT RÉGLABLE EN HAUTEUR AVEC GUIDAGE TRANSVERSALE

Hauteur: 1000 +- 100mm

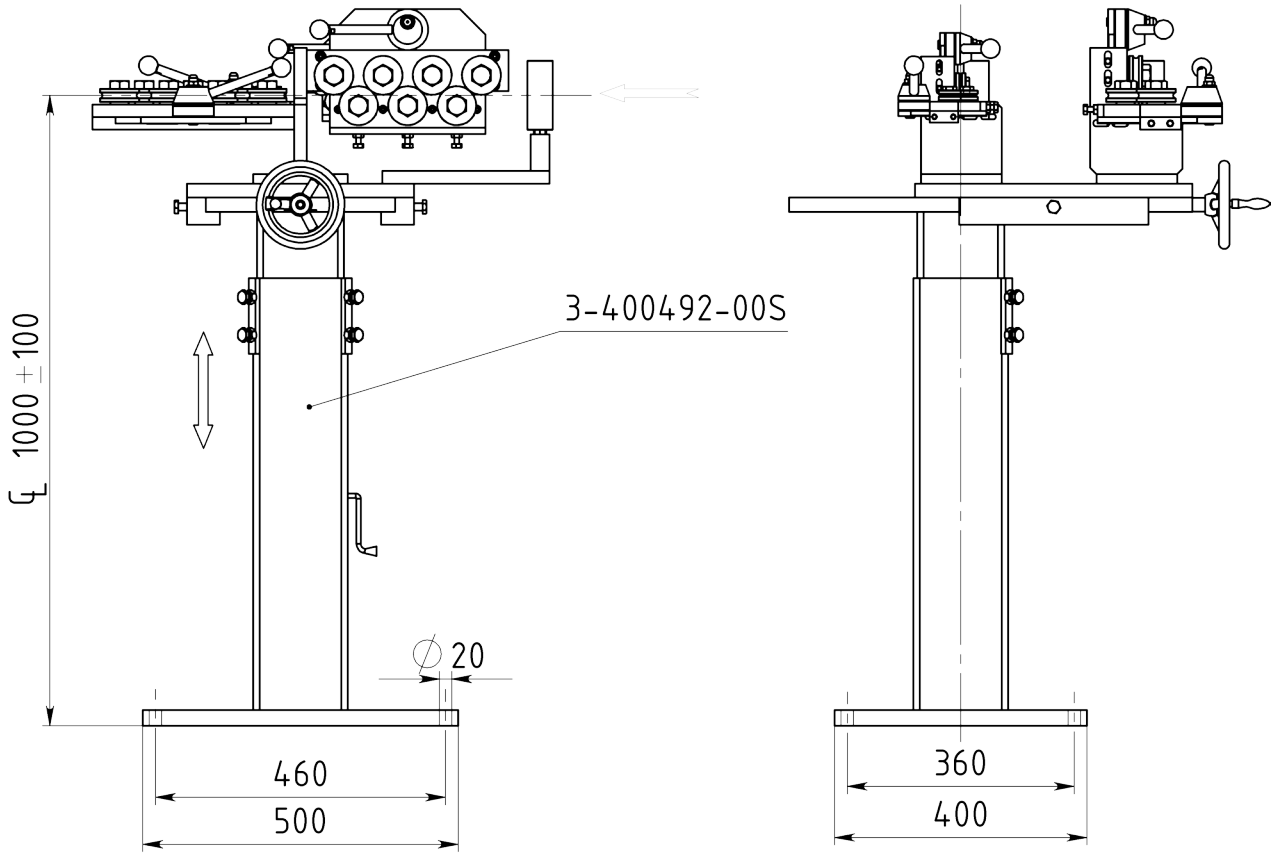

Article: 01589
Poids: 74kg

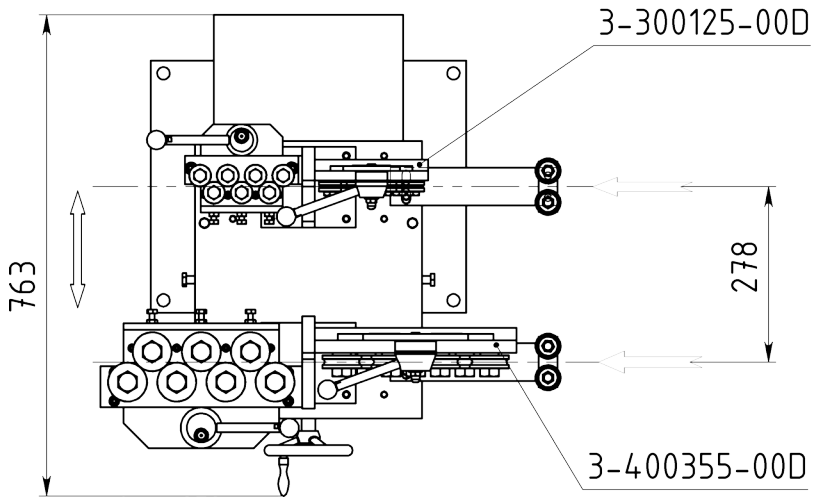

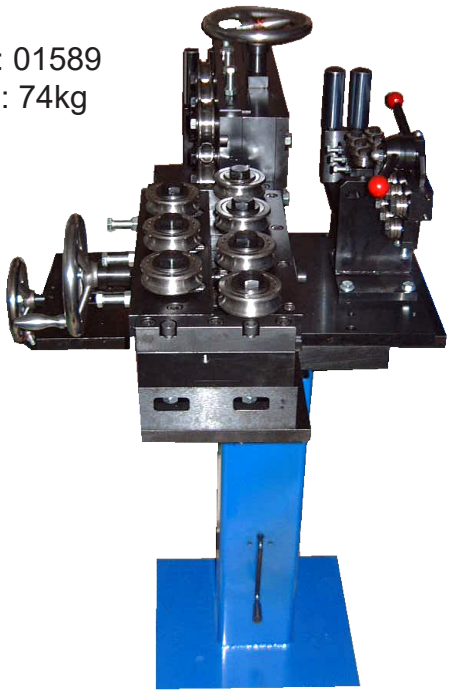

Dessin N. 3-400461-00

Subec AB Hesselmans Torg 5 SE- 131 54 Nacka Sweden
Phone: +46-8-88 46 33
Fax: +46-8-97 76 58
Email: info@subec.se
Web: www.subec.se

Copyright © 2023 Subec

SUPPORT RÉGLABLE EN HAUTEUR AVEC GUIDAGE TRANSVERSALE

Hauteur: 1000 +- 60mm

Article: 04985
Poids: 68kg



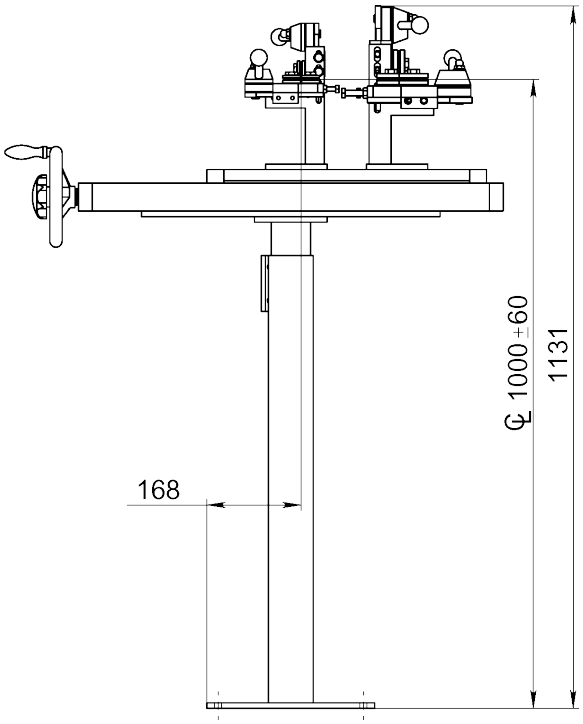

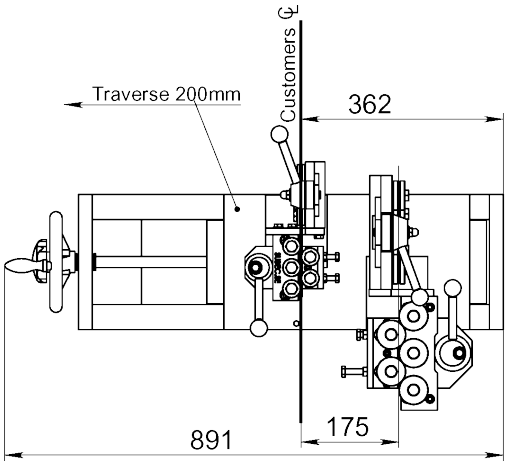

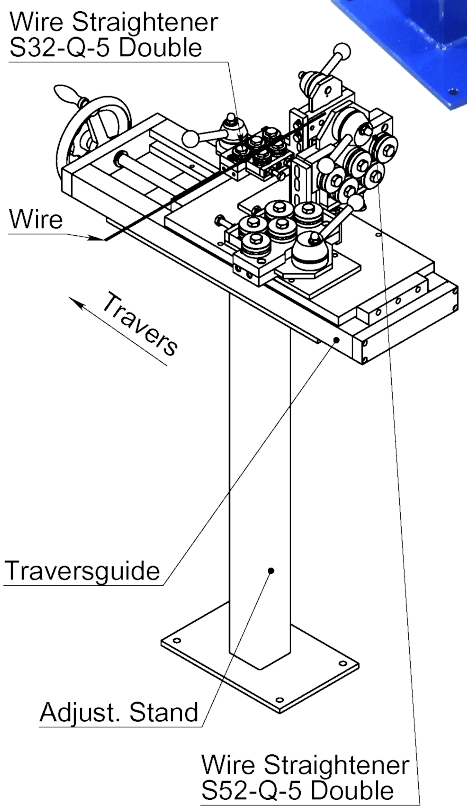

Dessin N. 3-300135-01

Subec AB **Hesselmans Torg 5** **SE- 131 54 Nacka** **Sweden**
Phone: **+46-8-88 46 33**
Fax: **+46-8-97 76 58**
Email: info@subec.se
Web: www.subec.se

Copyright © 2023 Subec

SUPPORT RÉGLABLE EN HAUTEUR

Hauteur: 1000 +- 140mm

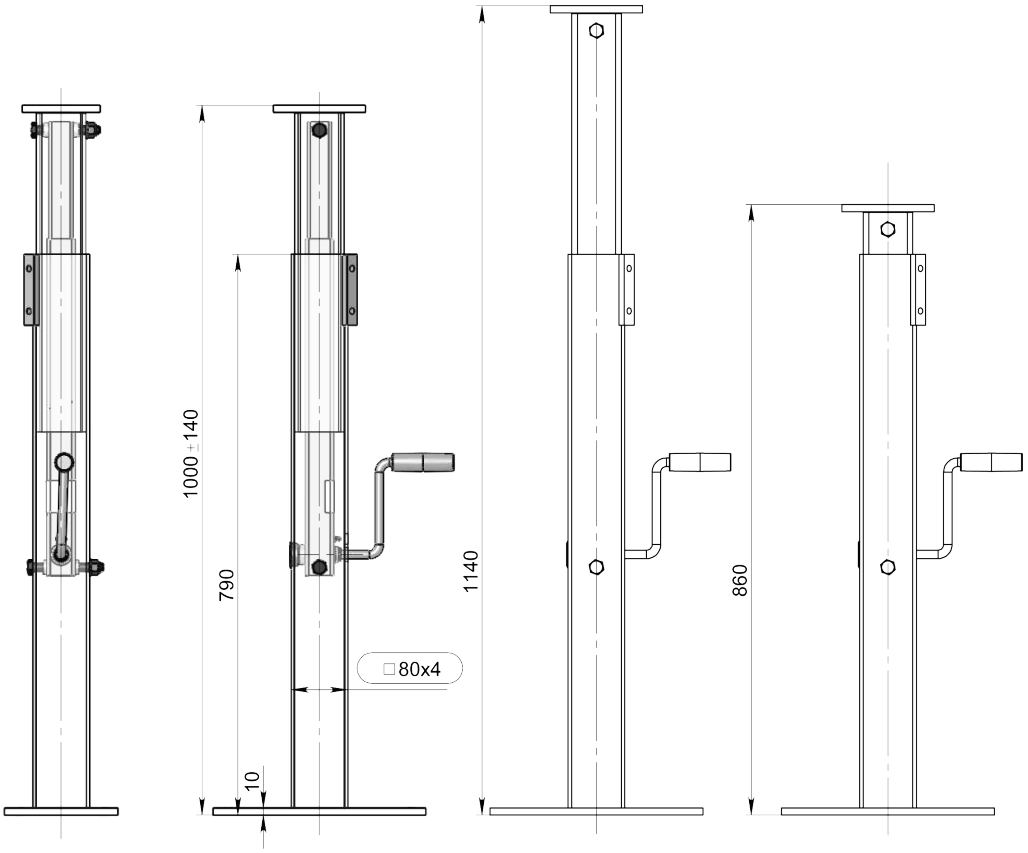

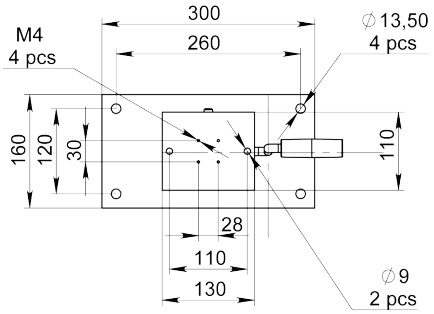



Article: 13436
Poids: 22kg

Info:
Charge statique verticale maximale: 500kg

Pour des applications plus lourdes, voir l'article: 02016

Dessin N. 3-400076-08

Subec AB **Hesselmans Torg 5** **SE- 131 54 Nacka** **Sweden**
Phone: **+46-8-88 46 33**
Fax: **+46-8-97 76 58**
Email: info@subec.se
Web: www.subec.se

Copyright © 2023 Subec

POULIE AVEC SUPPORT RÉGLABLE EN HAUTEUR

Hauteur: 1065 +- 100mm

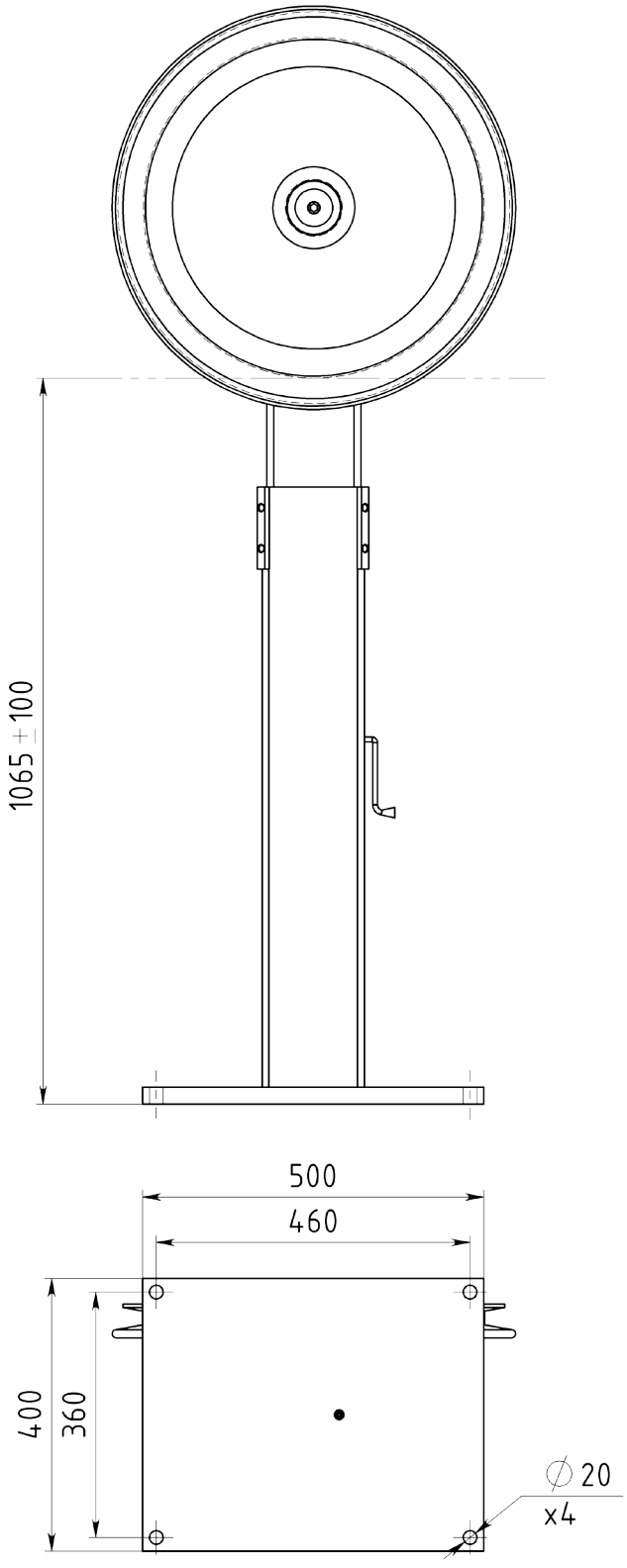

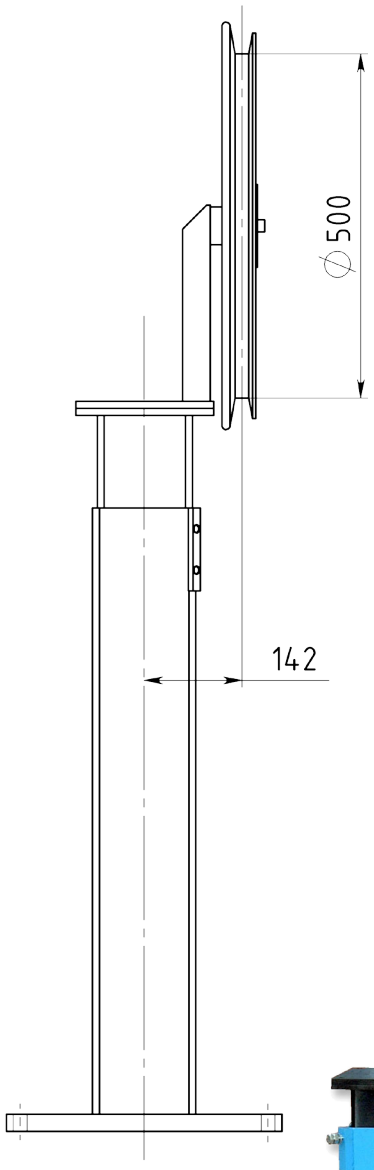

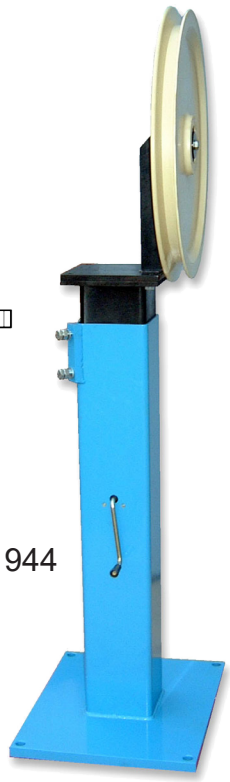

Article: 01944

Dessin N. 3-400461-04

Subec AB **Hesselmans Torg 5** **SE- 131 54 Nacka** **Sweden** **Phone:** **+46-8-88 46 33** **Fax:** **+46-8-97 76 58** **Email: info@subec.se** **Web: www.subec.se**

Copyright © 2023 Subec

SUPPORT RÉGLABLE EN HAUTEUR

Hauteur: 1082,5 +- 117,5mm

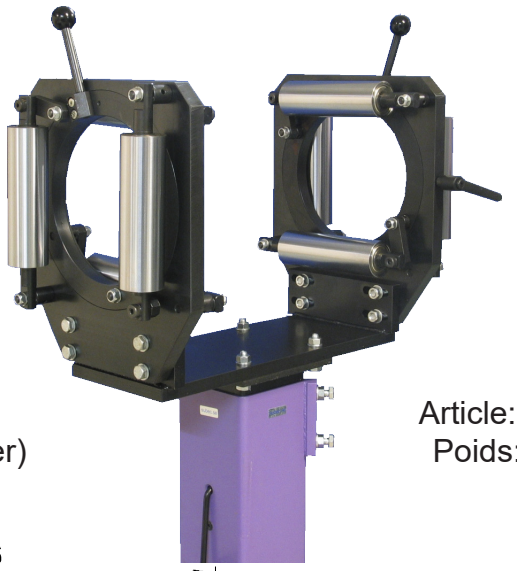

-- Montage pour instrument de mesure (Système metreur à laser)

Article: 05363
Poids: 21kg

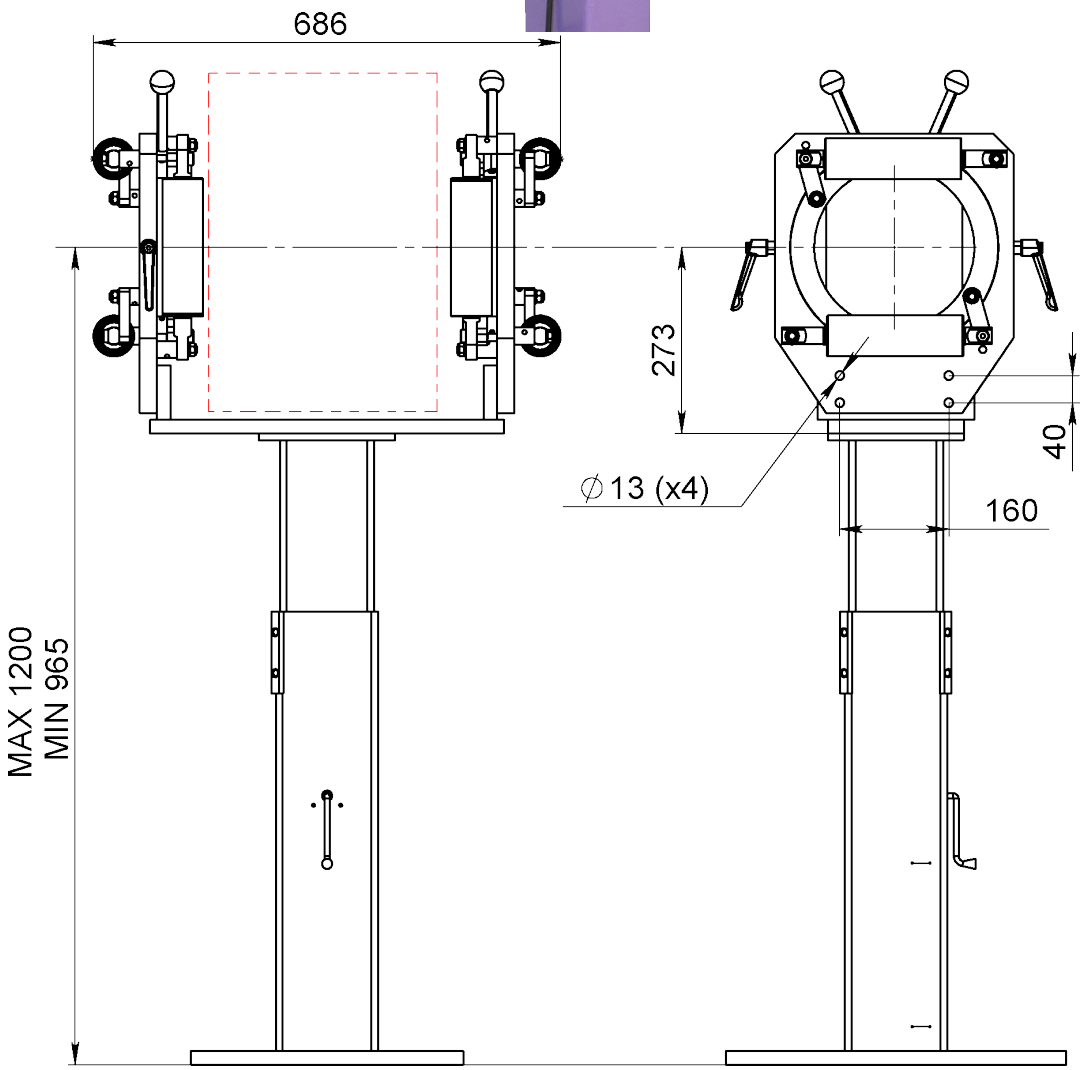

Dessin N. 3-400461-00

Subec AB **Hesselmans Torg 5** **SE- 131 54 Nacka** **Sweden**
Phone: **+46-8-88 46 33**
Fax: **+46-8-97 76 58**
Email: info@subec.se
Web: www.subec.se

Copyright © 2023 Subec

SUPPORT RÉGLABLE EN HAUTEUR

Hauteur: 1100 +- 300mm



Article: 0669

Option: Ajustement simple avec tige filetée

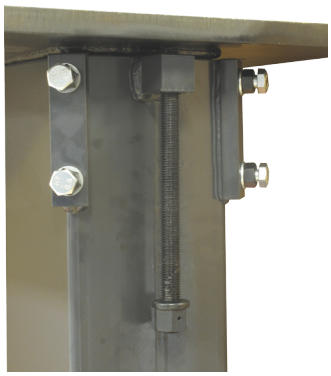

Article: 09086
Poids: 67kg

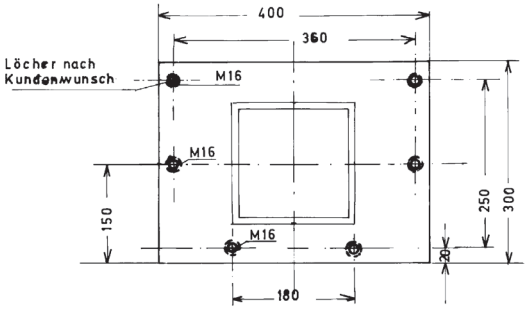

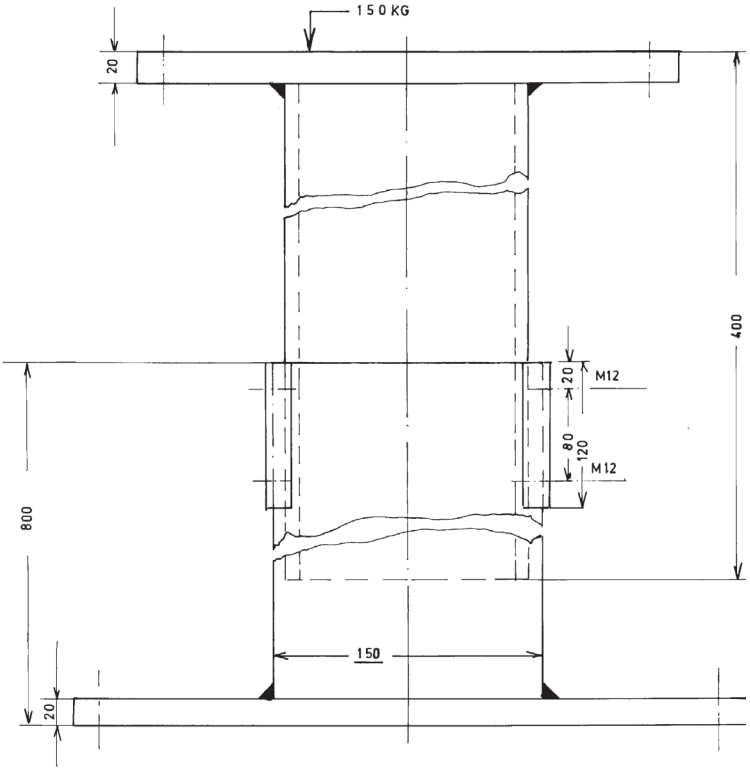

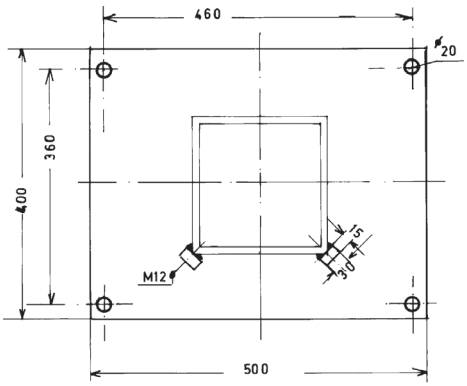

Dessin N. 1-300110-00

Subec AB **Hesselmans Torg 5** **SE- 131 54 Nacka** **Sweden**
Phone: **+46-8-88 46 33**
Fax: **+46-8-97 76 58**
Email: info@subec.se
Web: www.subec.se

Copyright © 2023 Subec

SUPPORT RÉGLABLE EN HAUTEUR AVEC GUIDAGE TRANSVERSALE

Hauteur: 1000 +- 80mm

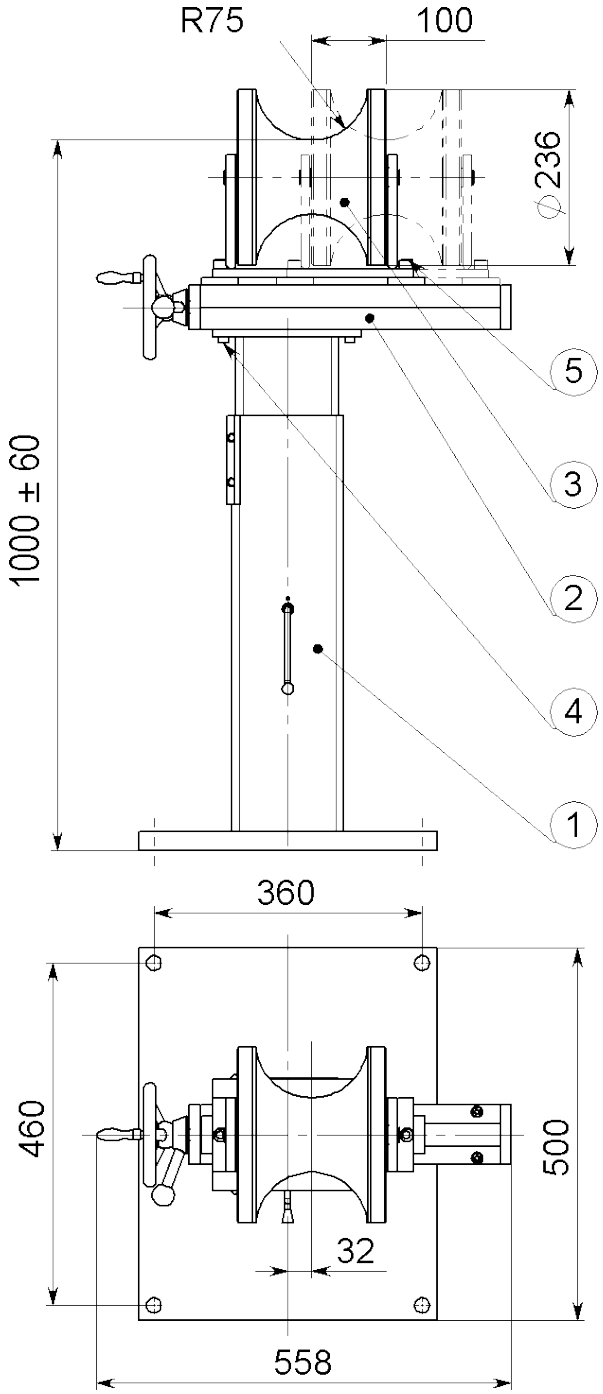

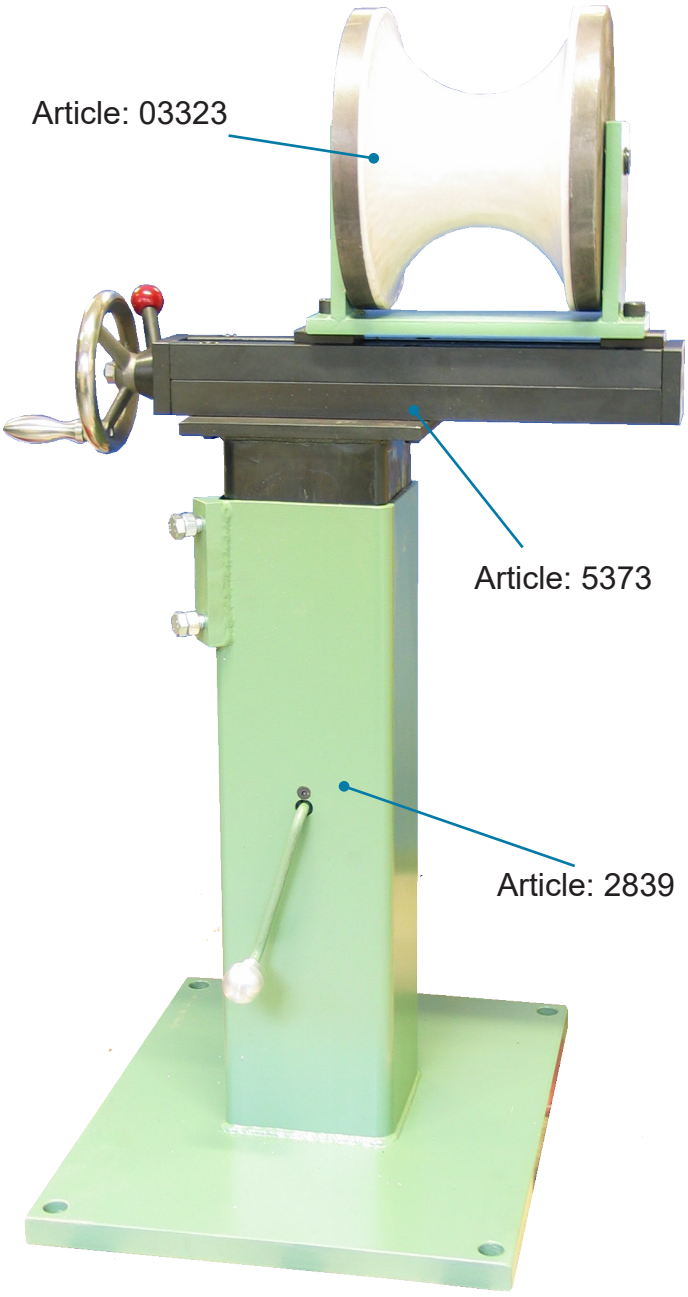

Drawing No.	Article	Description
3-400461-06	02839	Pied réglable en hauteur
3-400652-00	05373	Traverse
3-300053-00	03323	Système de guidage

Dessin N. 3-400651-00

* Stock item

Subec AB Hesselmans Torg 5 SE- 131 54 Nacka Sweden
Phone: +46-8-88 46 33
Fax: +46-8-97 76 58
Email: info@subec.se
Web: www.subec.se

Copyright © 2023 Subec

SUPPORT AVEC REDRESSEUR FLOTTANT

Hauteur: 1250 +- 750mm

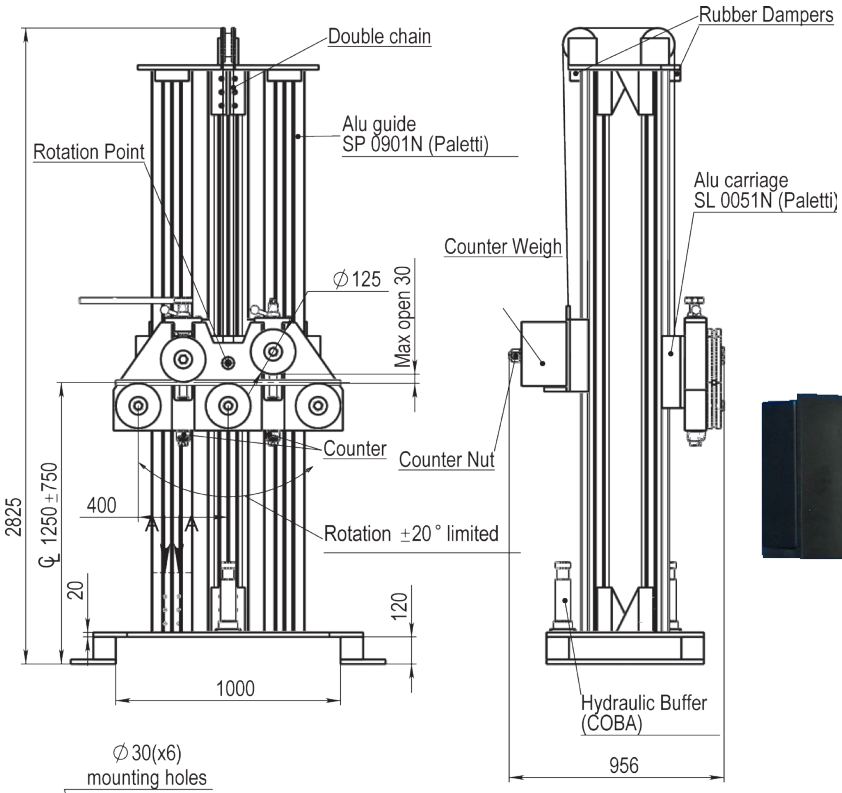

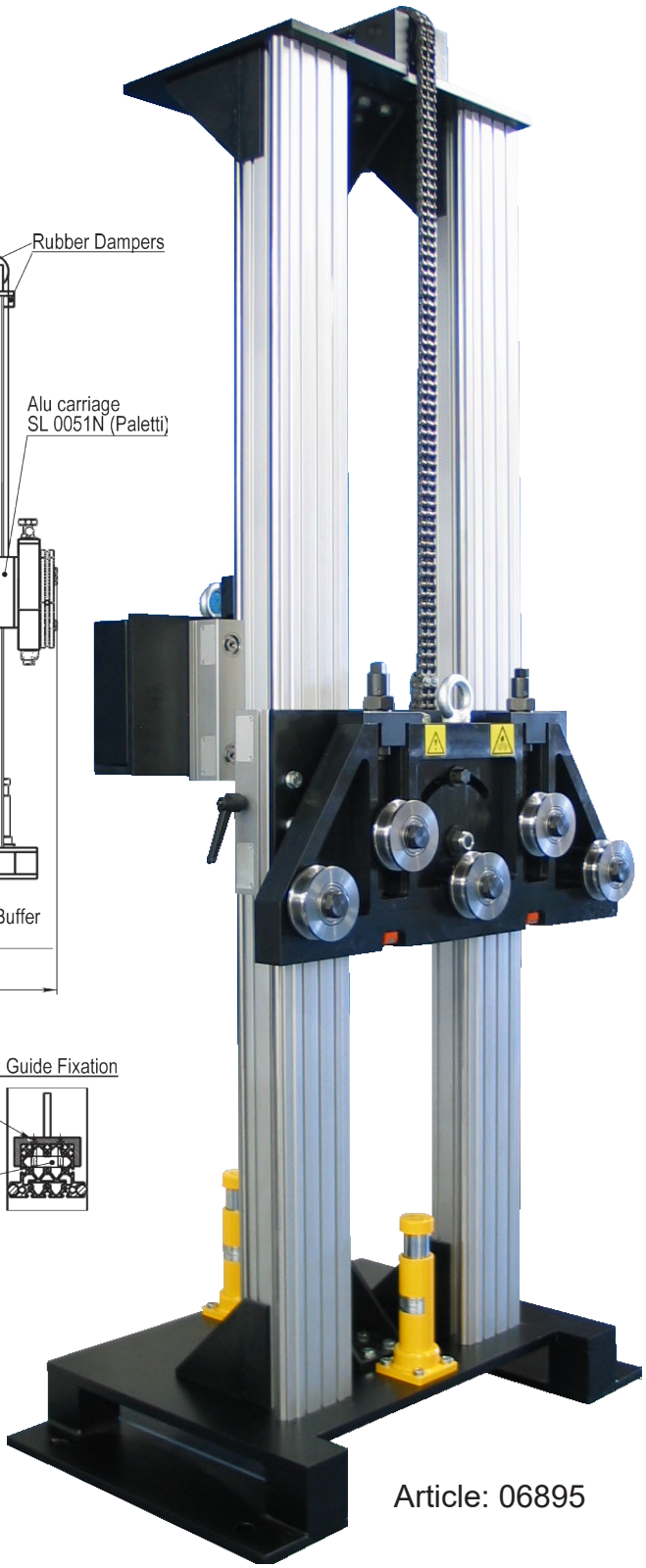

Article: 06895

Dessin N. 3-400887-00

Subec AB	**Hesselmans Torg 5** **SE- 131 54 Nacka** **Sweden**	**Phone:** **Fax:**	**+46-8-88 46 33** **+46-8-97 76 58**	**Email: info@subec.se** **Web: www.subec.se**

Copyright © 2023 Subec

PETITES POULIES

Matériau: PA-6, Hardened Steel

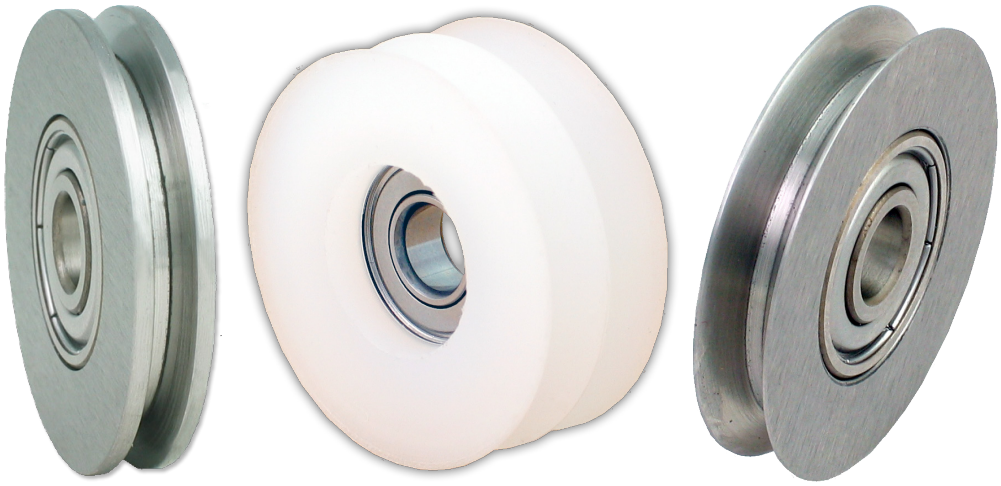

Type 1

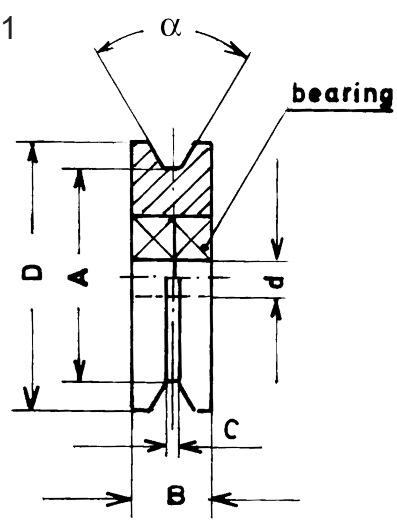

Type 2

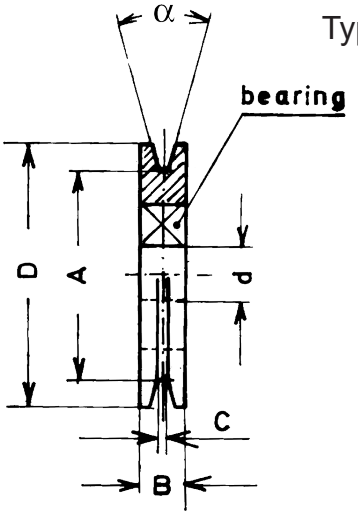

Article	ØD	Ød	ØA	α	B	C	Material	Revêtement	Type	Poids
00617*	40						PA 6-G		1	0,03kg
00619	40						PA 6-G		2	
06261	40	8	32	60°	7	1,5	HM		2	
02151*	40	8	32	50°	7	1,5	HRC		2	0,05kg
03064	47	15	44,5		11	4	HRC		2	
01738	60	5	52	30°	16	1,5	POM		1	
04076	68	6	56	30°	10	1,5	HRC		1	
03839*	80	12	62		12	3	HRC		2	0,36kg
03947*	80	10	62	30°	16	8	Steel		1	0,44kg
01739	80	8	74	30°	22	1,5	POM		1	
06466	80	10	62		16	8	HRC		1	0,40kg
03782	80	10	62	30°	16	8	Aluminium		1	
06907*	85	15	79		13		Aluminium	CR203	2	0,17kg

Dessin N. 1-400392-01

* Stock item

Subec AB **Hesselmans Torg 5** **SE- 131 54 Nacka** **Sweden** **Phone:** **+46-8-88 46 33** **Fax:** **+46-8-97 76 58** **Email: info@subec.se** **Web: www.subec.se**

Copyright © 2023 Subec

PETITES POULIES

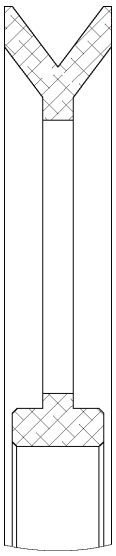

Type 1

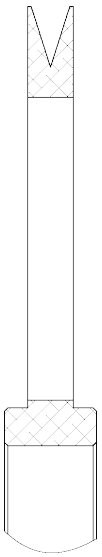

Type 2

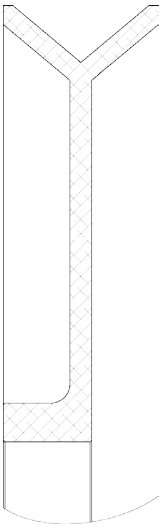

Type 3

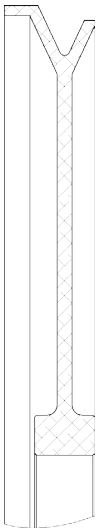

Type 4

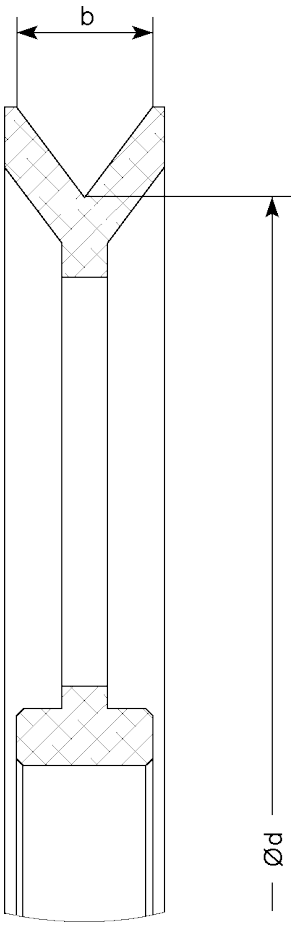



Article: 12171*

Article	Ød	V-Gorge	b	Matériau	Revêtement	Type	Remarque
13501*	50	90°	4	Alu	Cr_2O_3	1	Trous d'allègement
13503*	50	90°	8	Alu	Cr_2O_3	1	
12171*	60	35°	2,5	Alu	-	2	Trous d'allègement
12340	60	35°	2,5	Alu	ZrO_2	2	Trous d'allègement
12170*	60	35°	2,5	Alu	-	2	
12341	60	35°	2,5	Alu	ZrO_2	2	
13607	60	73,74°	6	Alu	Cr_2O_3	1	Trous d'allègement
14945*	60	73,74°	6	Alu	Carbure de Tungstène	1	Trous d'allègement
14143A*	88,7	50,9	7	Alu	-	4	Chevauchement
12168*	90	50°	4,3	Alu	-	4	Chevauchement
12342	90	50°	4,3	Alu	ZrO_2	4	Chevauchement

Dessin N. 3-401316-00

* Stock item

Subec AB **Hesselmans Torg 5** **SE- 131 54 Nacka** **Sweden**
Phone: **+46-8-88 46 33**
Fax: **+46-8-97 76 58**
Email: info@subec.se
Web: www.subec.se

Copyright © 2023 Subec

PETITES POULIES

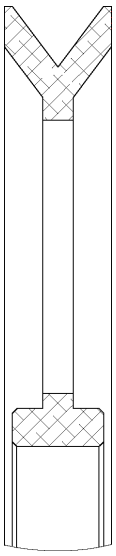

Type 1

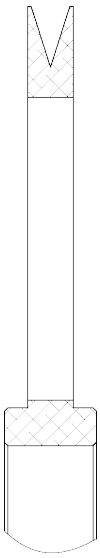

Type 2

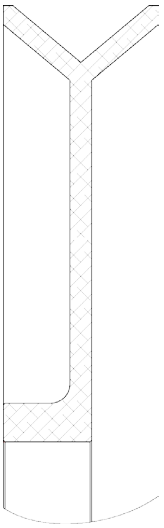

Type 3

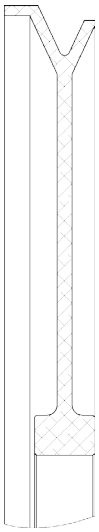

Type 4



Article: 12171*

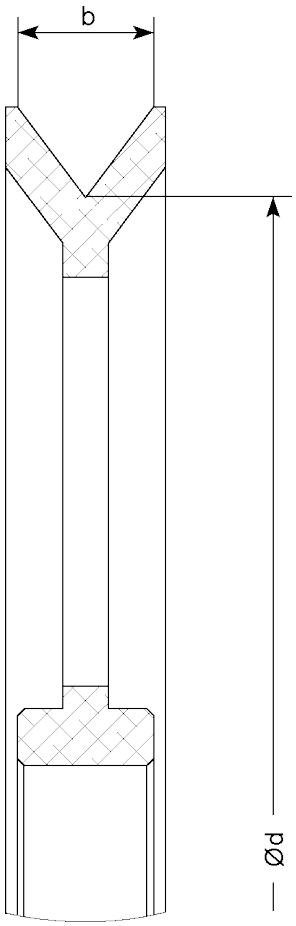

Article	Ød	V-Gorge	b	Matériau	Revêtement	Type	Remarque
12474*	90	50°	4,3	Alu	CrN	4	Chevauchement
14775*	90	65°	5	Alu	Anod.	4	Chevauchement
13600	90	100°	14,3	Alu	Anod.	3	
12166*	92	110°	7,1	Alu	-	3	
12343	92	110°	7,1	Alu	ZrO_2	3	

Dessin N. 3-401316-00

* Stock item

Subec AB **Hesselmans Torg 5** **SE- 131 54 Nacka** **Sweden**
Phone: **+46-8-88 46 33**
Fax: **+46-8-97 76 58**
Email: info@subec.se
Web: www.subec.se

Copyright © 2023 Subec

POULIE PA6

Matériau: PA6-G Natural



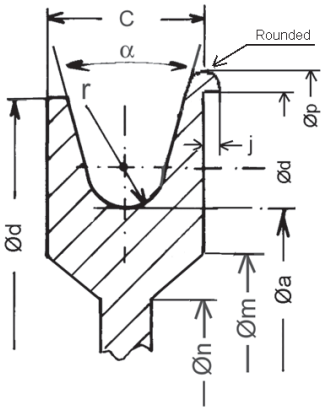

Execution 3

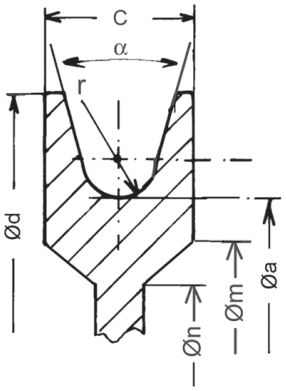

Execution 2

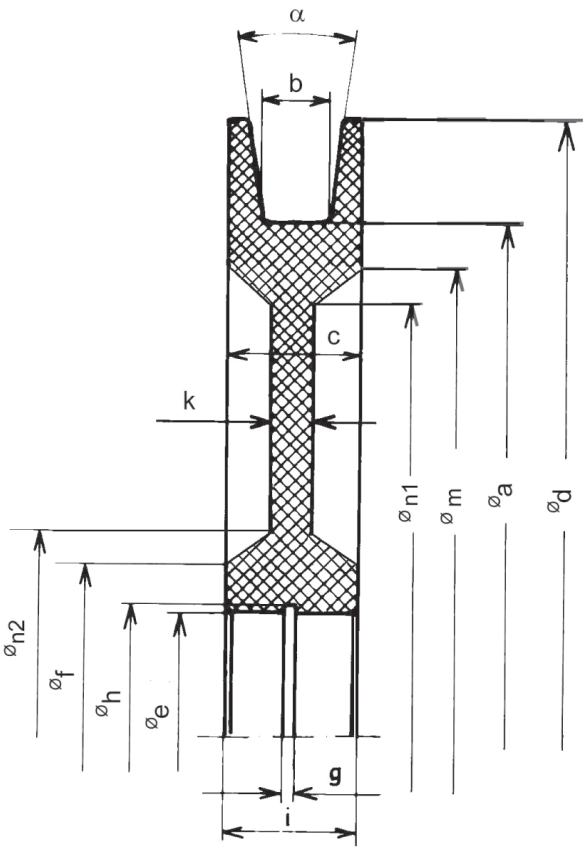

Execution 1

Dimensions standards, autres dimensions sur demande

Art. No	Øa	b	r	c	Ød	Øe	Øf	Øm	Øn1	Øn2	g	Øh	i	j	k	α	Roule-ment	Poids [kg]
01504*	140	-	5	18	180	32	50	120	120	50	1,3	33,7	18	-	6	15°	6002-2Z	0,5
00634*	140	12	5	30	160	55	75	120	-	-	-	58	-	-	6	0°	-	0,38
01505*	200	-	5	18	230	32	55	190	55	50	1,3	33,7	18	-	8	10°	6002-2Z	0,52
08342*	200	-	8	28	250	32	50	170	150	70	1,3	33,7	28	-	10	10°	6002-2Z	1,1
06970*	200	12	-	18	230	32	50	170	-	-	-	33,7	-	-	8	10°	-	0,45
01683*	200	5	-	18	230	28	50	160	-	-	-	29,5	-	-	12	10°	-	0,63
13510*	200	6	-	15	230	28	50	170	-	-	-	29,5	-	-	8	6°	-	0,53
06853*	200	10	-	18	230	32	50	170	-	-	-	33,7	-	-	8	10°	-	0,48
03937*	200	14,5	-	26,5	260	47	-	-	-	-	5	40	-	-	26,5	10°	-	1,1
02586	220	-	5	18	250	32	50	200	180	70	1,3	33,7	18	-	10	10°	6002-2Z	0,64
07545*	220	-	5	20	250	32	60	200	190	70	1,3	33,7	18	2	8	30°	6002-2Z	0,6
06266*	220	-	3	37	250	55	85	199	199	85	2,15	58	37	-	17	61°	6006Z	1,3

Dessin N. 1-400385-01

* Stock item

Subec AB **Hesselmans Torg 5** **SE- 131 54 Nacka** **Sweden**
Phone: **+46-8-88 46 33**
Fax: **+46-8-97 76 58**
Email: info@subec.se
Web: www.subec.se

Copyright © 2023 Subec

POULIE PA6

Matériau: PA6-G Natural



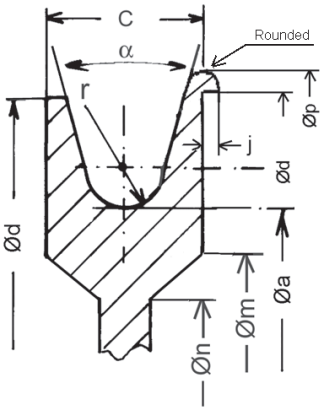

Execution 3

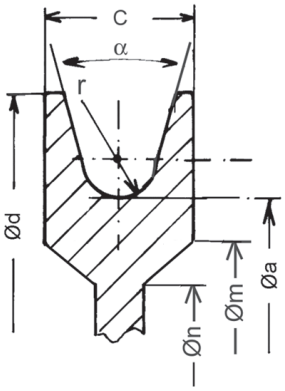

Execution 2

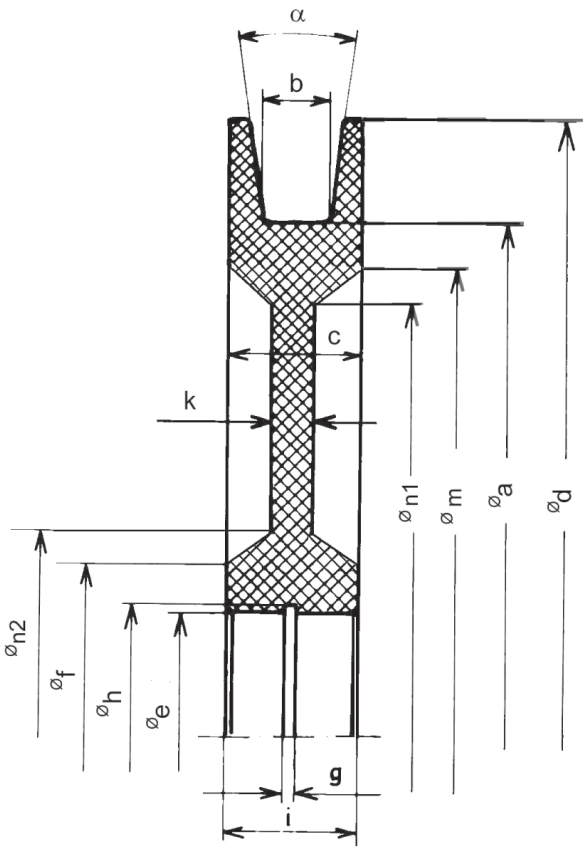

Execution 1

Dimensions standards, autres dimensions sur demande

Art. No	Øa	b	r	c	Ød	Øe	Øf	Øm	Øn1	Øn2	g	Øh	i	j	k	α	Roule-ment	Poids [kg]
04021*	250	-	3	30	280	47	70	230	210	90	1,85	49,5	30	-	12	50°	6202-2Z	1,25
01655*	270	-	5	20	300	32	60	255	255	60	1,3	33,7	20	-	7	30°	6002-2Z	0,7
07450*	270	10	-	20	300	32	60	255	-	-	-	33,7			7	15°	-	0,74
07519	270	-	5	20	300	32	60	255	255	60	1,3	33,7	20	-	7	30°	6002-2Z	0,7
01656*	270	-	5	20	300	37	60	255	255	60	1,6	39	20	-	7	30°	6904-2Z	0,7
05415*	290	25	12,5	30	320	55	75	270	-	-	-	58	-	-	10	-	-	1,1
04448*	288	-	6	25	330	90	130	280	255	145	3,15	93,5	30	4	10	30°	16011	1,2
01487*	300	-	7,5	30	340	55	75	260	260	75	2,15	58	30	-	10	10°	6006-2Z	1,7
00662*	300	15	-	30	340	55	75	280	260	95	2,15	58	30	-	10	10°	6006-2Z	1,5
04511*	330	30	-	45	380	80	110	290	290	110	2,65	83,5	45	-	12	10°	various	2,4
09781	330	-	15	45	380	80	110	290	290	110	2,65	83,5	45	5	12	10°	6006-2Z	2,4
04962*	360	15	-	30	400	55	75	330	310	95	2,15	58	30	-	10	10°	6006-2z	2,1

Dessin N. 1-400385-01

* Stock item

Subec AB **Hesselmans Torg 5** **SE- 131 54 Nacka** **Sweden** **Phone:** **+46-8-88 46 33** **Fax:** **+46-8-97 76 58** **Email: info@subec.se** **Web: www.subec.se**

Copyright © 2023 Subec

POULIE PA6

Matériau: PA6-G Natural



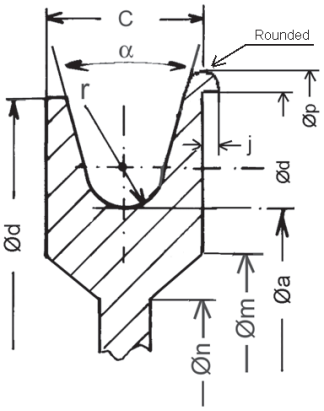

Execution 3

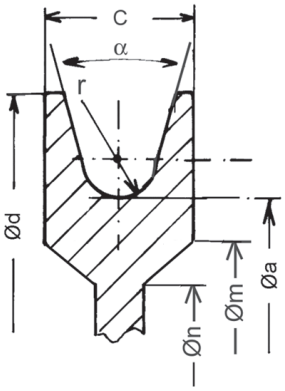

Execution 2

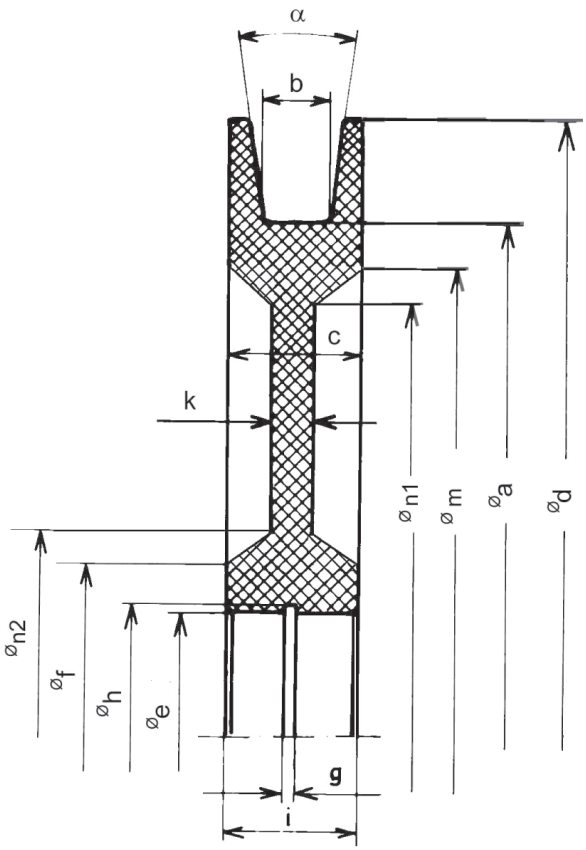

Execution 1

Art. No	Øa	b	r	c	Ød	Øe	Øf	Øm	Øn1	Øn2	g	Øh	i	j	k	α	Roule-ment	Poids [kg]
07644*	370	-	10	45	395	55	75	330	310	95	2,15	58	45	-	-	15°	6006-2z	3,5
07831*	390	25	12,5	30	420	55	85	370	-	-	-	58	-	-	10	-	-	2,0
00542*	400	-	7,5	30	440	55	85	370	370	85	2,15	58	30	-	10	10°	6006-2Z	2,7
03269*	400	15	-	30	440	55	85	370	370	85	2,15	58	30	-	10	10°	6006-2Z	2,4
07242*	500	-	10	30	540	68	90	480	470	100	2,15	71	30	-	15	10°	6008	4,3
04320*	500	-	12,5	38	535	80	120	475	460	135	0	0	38	6	12	10°	6010	4,26
02745	500	25	-	38	550	55	103	492	472	93	2,15	58	38	-	20	10°	6006-2Z	5,4
07591	600	27	-	47	672	80	110	590	560	140	5	71	47	-	15	10°	6307-2Z	7,5
03586*	800	-	16	45	870	150	250	750	750	250	0	0	32	-	20	8°	61824-2Z	15,6

Dessin N. 1-400385-01

* Stock item

Subec AB **Hesselmans Torg 5** **SE- 131 54 Nacka** **Sweden**
Phone: **+46-8-88 46 33**
Fax: **+46-8-97 76 58**
Email: info@subec.se
Web: www.subec.se

Copyright © 2023 Subec

POULIE ABS

Matériau: ABS-Plastic

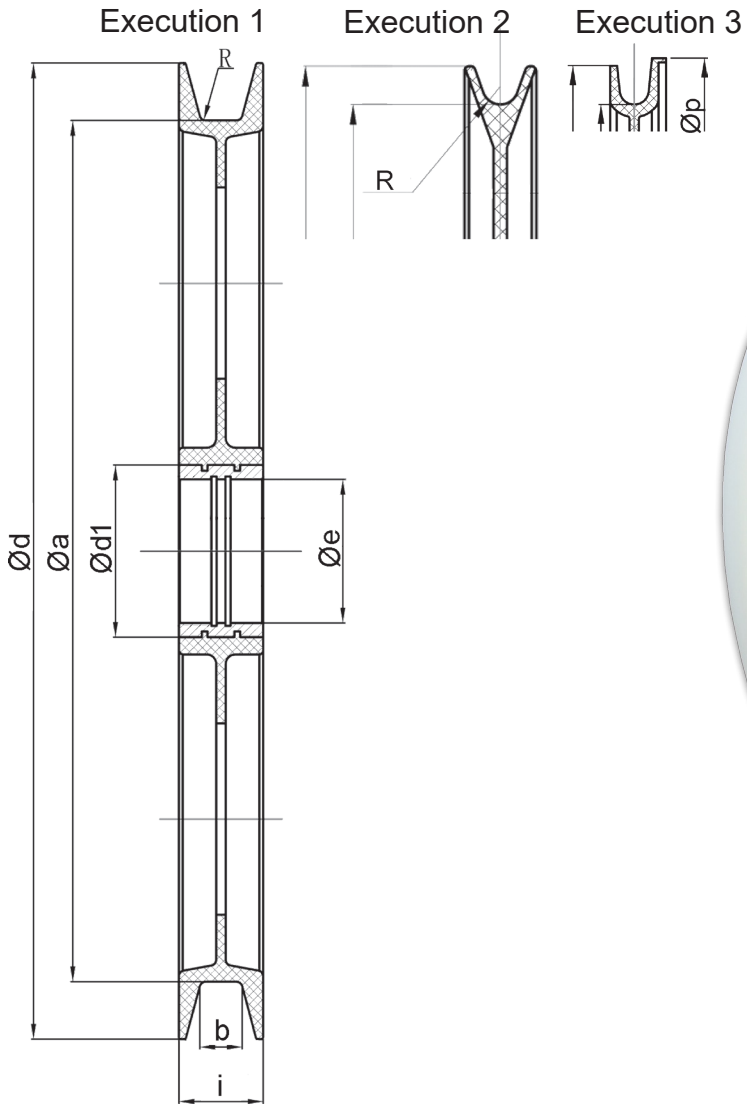



Art. No	Ød	Øa	Ød1	Øe	b	i	R	Øp	Poids	Execution
07349*	217	200		24	12	16			0,211kg	1
07235*	270	240		32	13,5	22	4		0,345kg	3
012563	300	270		47	10	16	1		0,37kg	1
13706*	381	350		55	18	26		390	0,9kg	3
07351*	400	364		55	16,5	26	6,8		0,88kg	3
07352A	510	450		75	22	44				1
07232*	550	500		55	20	28			2,0kg	1

Dessin N. 3-400925-00

* Stock item

Subec AB **Hesselmans Torg 5** **SE- 131 54 Nacka** **Sweden**
Phone: **+46-8-88 46 33**
Fax: **+46-8-97 76 58**
Email: info@subec.se
Web: www.subec.se

Copyright © 2023 Subec

POULIES DE GUIDAGE

Matériau: Divers matériaux et revêtements

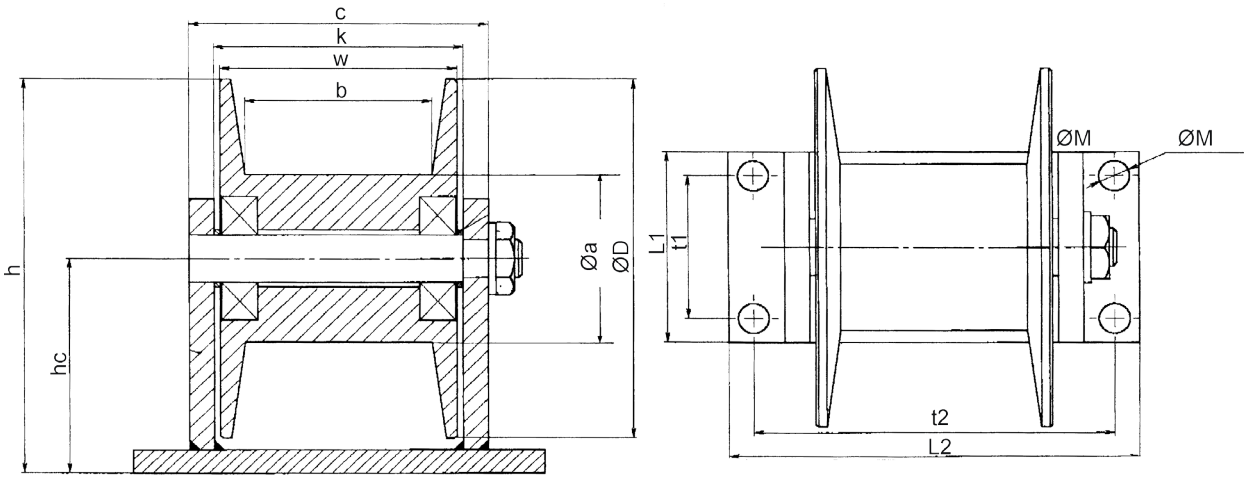

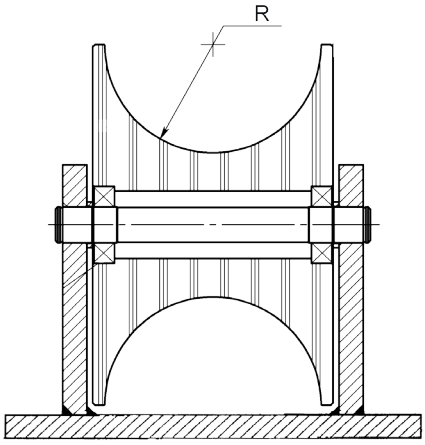

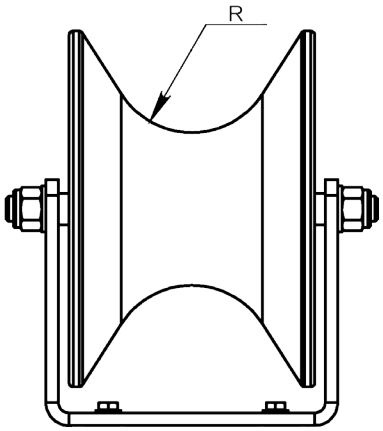

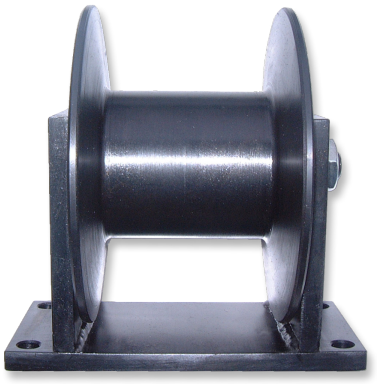



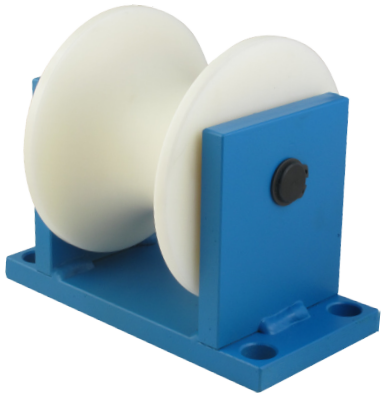



Art. No	L1	t1	L2	t2	ØM	h	hc	ØD	Øa	c	k	w	b	R	Material	Poids
02278	70	50	140	120	12,5	115	65	100	34		80	75		33	PA6	1,9
01801*	80	60	165	145	12,5	165	90	150	60		105	100		45	PA6	3,2
03892	80	60	165	145	12,5	165	90	150	60		105	100		45	HRC	
00930	80	60	165	145	12,5	165	90	150	70	120	100	95	75		Steel	
12564	Sans fourchette de fixation							340	146	-	-	235	-	80	75 Shore A	

Dessin N. 3-300053-00

* Stock item

Subec AB **Hesselmans Torg 5** **SE- 131 54 Nacka** **Sweden**
Phone: **+46-8-88 46 33**
Fax: **+46-8-97 76 58**
Email: info@subec.se
Web: www.subec.se

Copyright © 2023 Subec

POULIE Ø12, 21MM

Matériau: Aluminium

Avec gorge revêtue en céramique

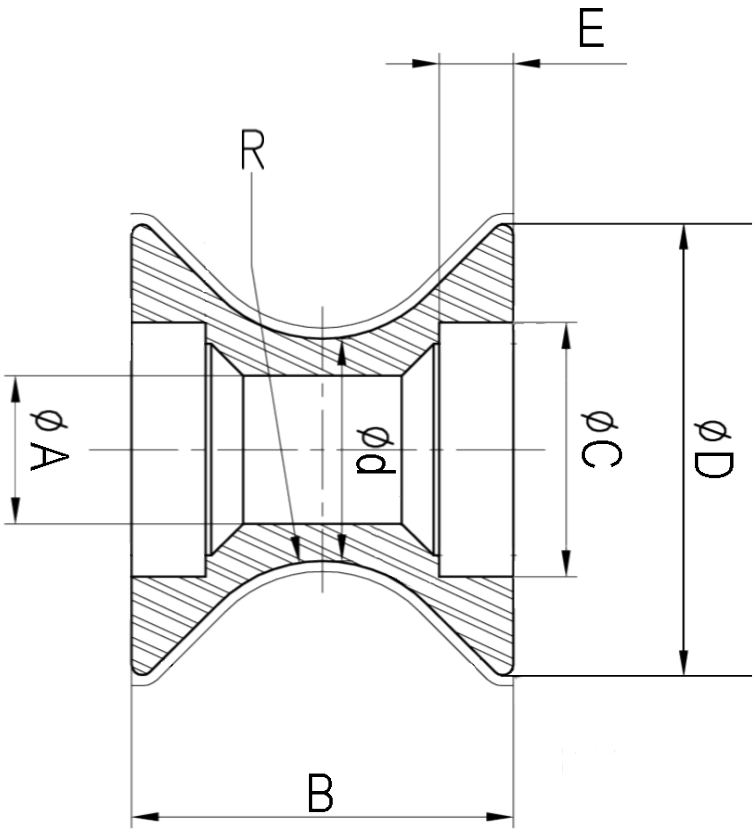

Article nr:	Ød	ØD	ØA	B	ØC	E	R
9759*	12	30	4	23	13	5	9,25
10562*	12	45	7	36	16	5	13
10065*	21	42,6	14	36	20	7	14



Article: 10065*
Poids: 0,046kg



Article: 10562*
Poids: 0,03



Article: 9759*

* Stock item

Subec AB **Hesselmans Torg 5** **SE- 131 54 Nacka** **Sweden** **Phone:** **+46-8-88 46 33** **Fax:** **+46-8-97 76 58** **Email: info@subec.se** **Web: www.subec.se**

Copyright © 2023 Subec

POULIE EN CÉRAMIQUE Ø20-50MM

Matériau: Bague en céramique avec flasques en plastique



Type A: Céramique Al2O3, 99,5%. Bague polie, finition diamant Ra 0,2. Flasques en plastique et roulements montés

Type B: Céramique Al2O3, 95%. Bague polie Ra 1. Flasques en plastique et roulements montés

Type C: Acier, gorge trempée par induction

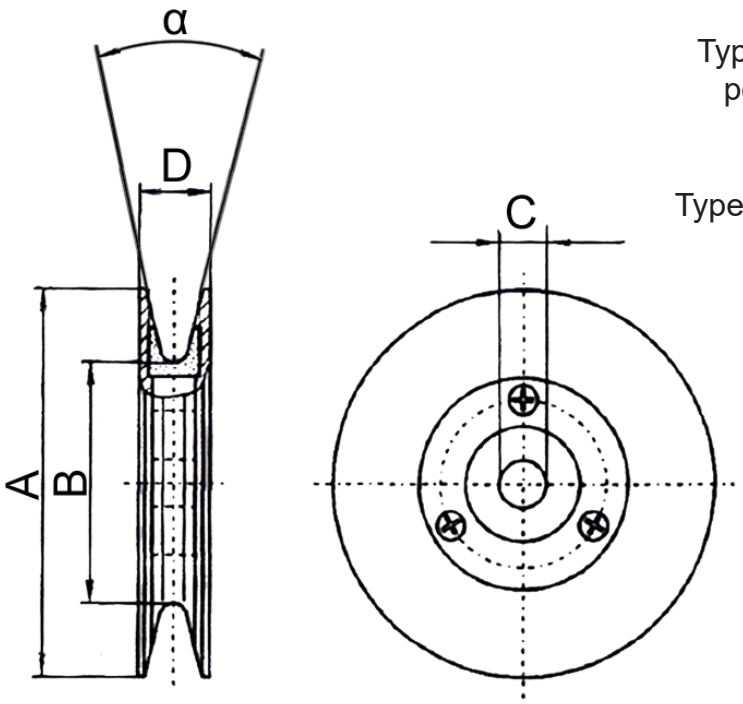

Article. No. Type A	Article. No. Type B	Article. No. Type C	A	B	C	D	α	Roulement	Poids
05504	**05500***	-	80	50	10	13,5	17°	6200-2Z	0,09kg
05505	**05501***	-	60	40	8	13	40°	608-2Z	0,04kg
05506	**05502***	-	45	30	6	12	50°	626-2Z	0,02kg
-	**08270***	-	45	30	5	12	50°	635-2Z	0,02kg
05507	**13468***	-	30	20	4	6,8	30°	694-ZZ	0,01kg

Dessin N. 3-400575-01

* Stock item

Subec AB **Hesselmans Torg 5** **SE- 131 54 Nacka** **Sweden**
Phone: **+46-8-88 46 33**
Fax: **+46-8-97 76 58**
Email: info@subec.se
Web: www.subec.se

Copyright © 2023 Subec

POULIE EN ALUMINIUM AVEC GORGE REVÊTUE DE CÉRAMIQUE

Profil de Gorge

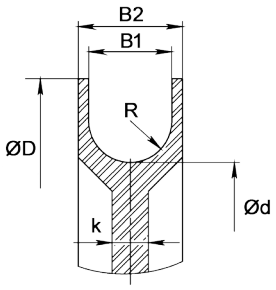

Type 1

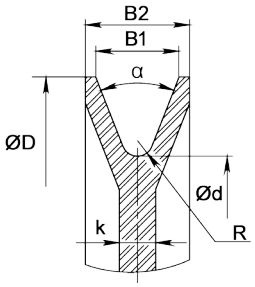

Type 2

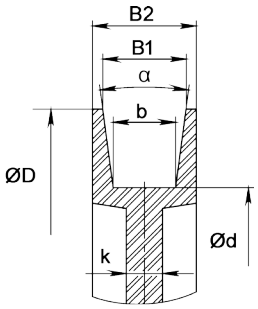

Type 3

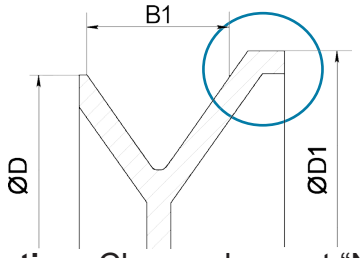

Option: Chevauchement “N”

Standard “St”

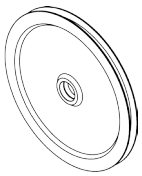

Noyau

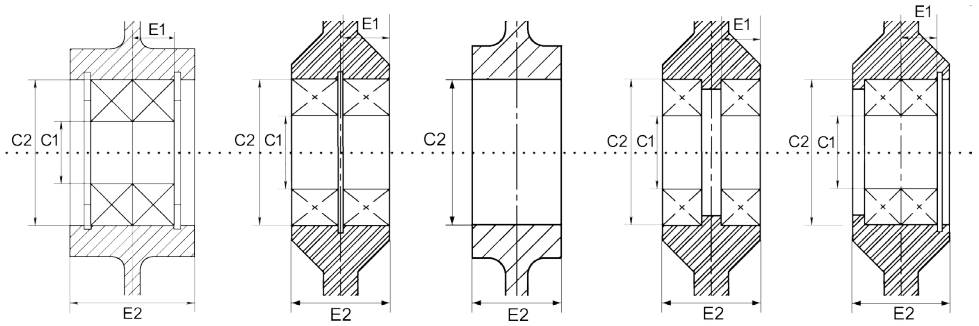

Type A Type B Type C Type D Type E

Trous d’allègement “Wh”

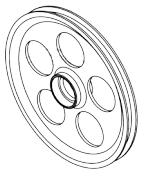

Rayons “Sp”

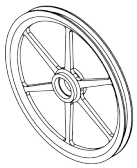

Article:	Ød	ØD	ØD1	B1	B2	b	k	R	α	C1	C2	E1	E2	Bearing	Ø Max. du Produit	Design
06581*	40	49	54	-	11	-	5	1	-	-	22	-	7		Ø4	2-C-N-St
07215	50	68	-	16	21	-	21	8	-		32	9,85	21	6210-2Z	Ø16	1-B-St
15396	55	70	-	-	18	6,4	2,5	-	55°	-	10	-	13,5	W627/6 R-2Z	Ø9,5	3-C-Wh
12070A*	55	70	-	14	18	-	2,5	1	82°	-	10	-	18	W627/6 R-2Z	Ø11	2-C-Wh
13972*	70	77,59	81	8,2	12,7	-	2	0,7	90°		16,8	4,95	11	619-2Z	Ø5	2-B-N-St
09918A	76	88	94	-	22	4,5	4	-	70°		28		19	6001-2Z	Ø11	3-B-N-St
04980B*	76	96	-	18	20	4	3	-	70°	12	28	8	24	6001-2Z	Ø15	3-A-St
06580*	80	91,5	102	10	20	-	4	1,5	70°	-	35	-	10	6003-2Z	Ø8	2-C-N-St
11840*	90	110	-	17	19,5	-	3	2,5	72°	15	32	9	19,5	6002-2Z	Ø14	2-B-St
6578A*	90	110	-	18	20	-	3	2,5	72°	17	35	9	20	6804-2Z	Ø14	2-B-St
10396	120	-	-	-	-	4		-	-	-	-	-	22	6203-2Z	Ø5	3-B-St
07924A	123	143	-	11	17,5	-	3	3	40°	12	28	8	17,5	6001-2Z	Ø6	2-B-St
13958*	125,7	140,5	147	-	24,63	-	3,5	1	90°	-	35	-	21,5		Ø15	2-C-N-St
13515*	158	176	-	12,7	22	-	6	2	60°	17	35	22	10	6003-2Z	Ø10	2-B-St
05959*	160	175	-	26	32	22	5	-	30°	-	55	-	36	6006-2Z	Ø22	3-D-St
10511A*	170	200	-	-	26	-	4	3	45°	25	47	12	26	6005-2Z	Ø19	2-B-St
16747	170	200	-	14	18	-	4	6	12°	25	47	12	26	6005-2Z	Ø12	2-B-St
08269*	170	210	-	21	26	-	8	3	45°	25	47	12	26	6005-2Z	Ø19	2-B-St
05070A*	200	240	-	21	26	-	8	3	45°	25	47	12	26	6005-2Z	Ø19	2-B-St
14107	250	265	-	8	12	-	3	1	48°	20	42	8	18	16004-2Z	Ø8	2-D-St

* Stock item

Subec AB **Hesselmans Torg 5** **SE- 131 54 Nacka** **Sweden** **Phone:** **+46-8-88 46 33** **Fax:** **+46-8-97 76 58** **Email: info@subec.se** **Web: www.subec.se**

Copyright © 2023 Subec

POULIE EN ALUMINIUM AVEC GORGE REVÊTUE DE CÉRAMIQUE

Profil de Gorge

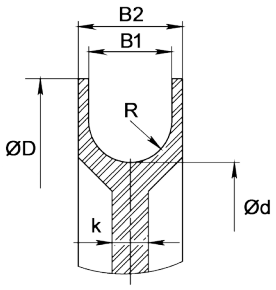

Type 1

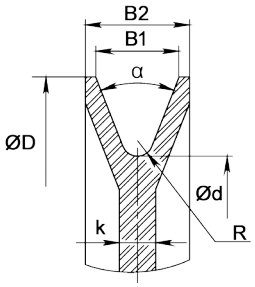

Type 2

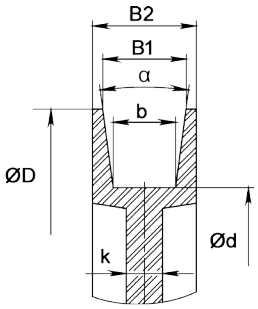

Type 3

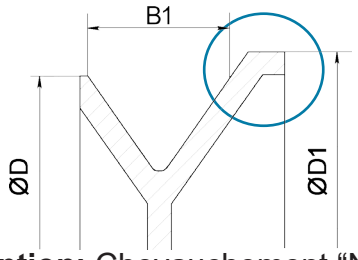

Option: Chevauchement “N”

Noyau

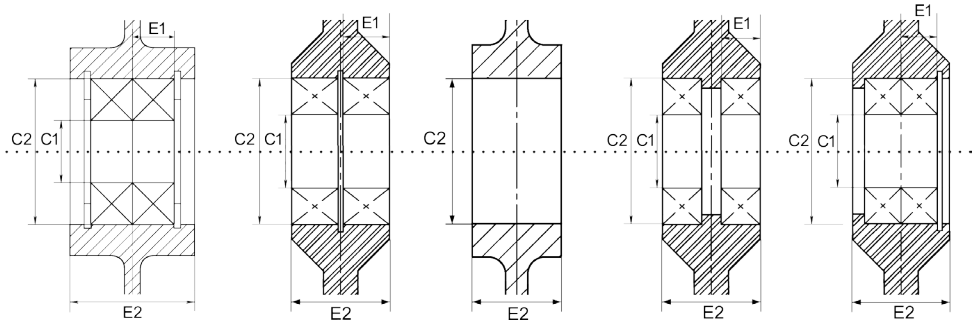

Type A | Type B | Type C | Type D | Type E

Standard “St”



Trous d’allègement “Wh”

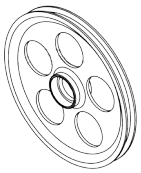

Rayons “Sp”

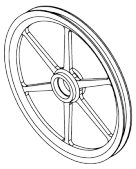

Article:	Ød	ØD	ØD1	B1	B2	b	k	R	α	C1	C2	E1	E2	Bearing	Ø Max. du Produit	Design
06557*	250	265	-	11	12	8	4	-	20°	20	42	8	18	16004-2Z	Ø11	3-D-St
06558*	250	270	-		16	10	4	-	20°		42		16		Ø8	3-B-St
15324*	270	296	304		20,5	-	5	4,5	15°	15	28	7	15,3	61902-2Z	Ø9	2-B-N-Wh
13921*	300	340	-	18	20	-	7	3	40°	25	47	9,08	20	6005-2Z	Ø20	2-B-Wh
09256*	300	350	-	18	25,85	-	5	2	40°	20	42	12	25,85	6004-2Z	Ø20	2-B-Wh
11070*	300	350	-	24	25,85	-	5	5,5	35°	20	42	12	25,85	6004-2Z	Ø23	2-B-Wh
06683	300	400	-	54	70	45	6	-	10°	40	68	33,68	70	6008-2Z	Ø49	3-B-St
05798	310	370	-	30	40	-	15	15	-	55	80	28,68	60	61911-2Z	Ø30	1-B-St
05810*	320	380	-	34,6	50	-	16	1,5	60°	35	80	23,68	50	6307-2Z	Ø34	2-B-St
09677*	700	730	-	42	48	40	10	-	10°	75	115	20	44	6015-2Z	Ø20	3-B-Wh

* Stock item

Subec AB **Hesselmans Torg 5** **SE- 131 54 Nacka** **Sweden** **Phone:** **+46-8-88 46 33** **Fax:** **+46-8-97 76 58** **Email: info@subec.se** **Web: www.subec.se**

Copyright © 2023 Subec

POULIE Ø30MM

Matériau: Aluminium

Gorge avec revêtement céramique

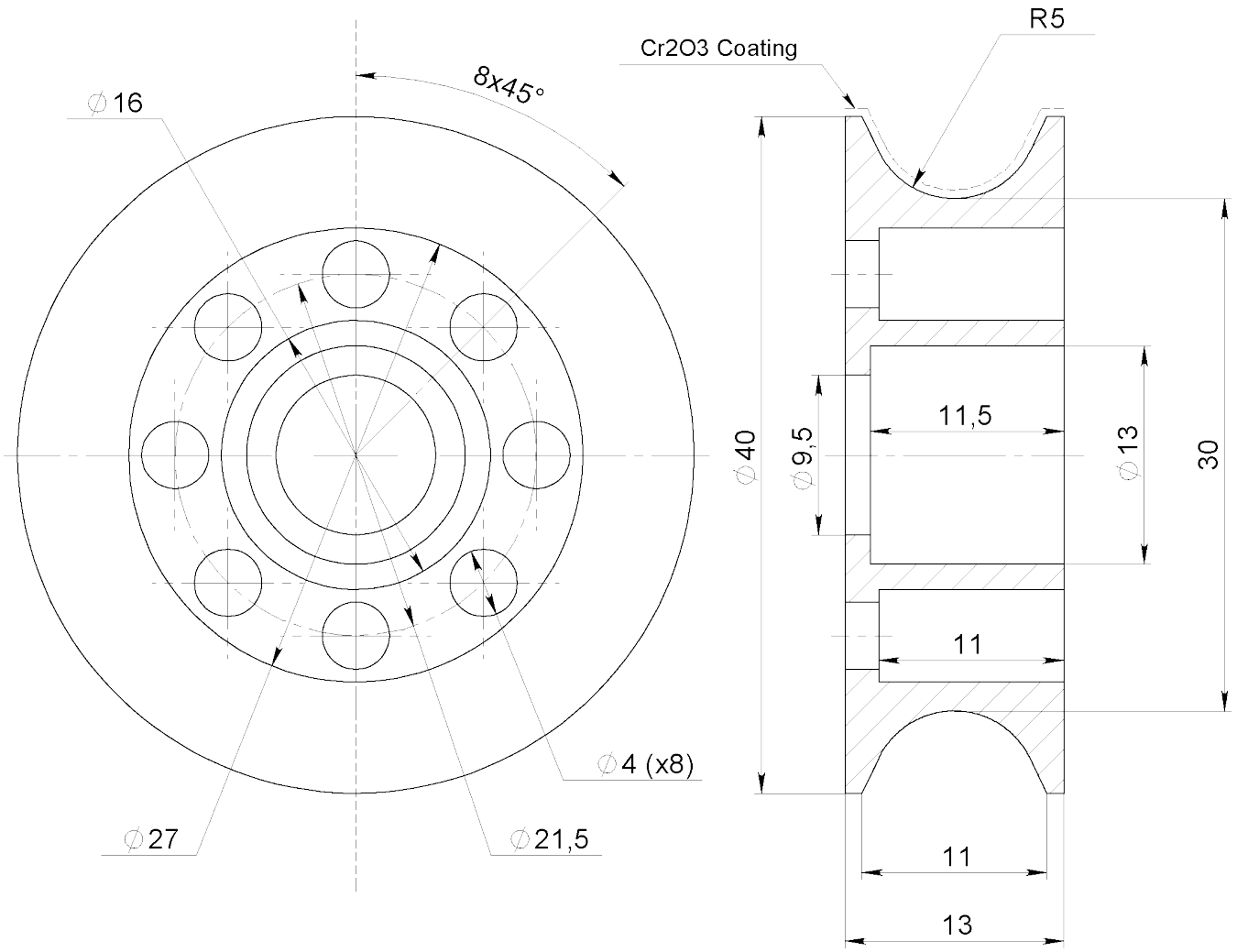

Article: 9378

Dessin N. 1-400764-02

Subec AB | Hesselmans Torg 5, SE- 131 54 Nacka, Sweden | Phone: +46-8-88 46 33 | Fax: +46-8-97 76 58 | Email: info@subec.se | Web: www.subec.se

Copyright © 2023 Subec

GALETS À MODÈLES SLEEVE

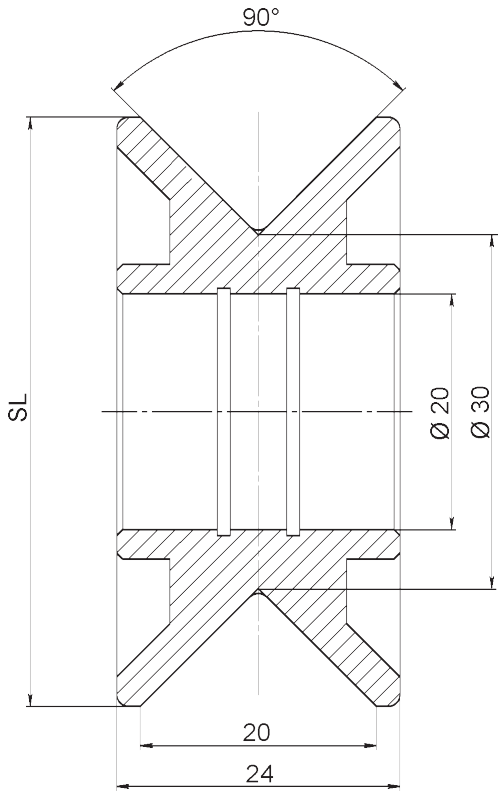

V-Groove			
Article	**SL**	**Material**	**Coat**
13184	50	Carbure de Tungstène	-
13229	50	ALU	Carbure de Tungstène
12906A*	50	ALU	Cr_2O_3



Article: 12906A*

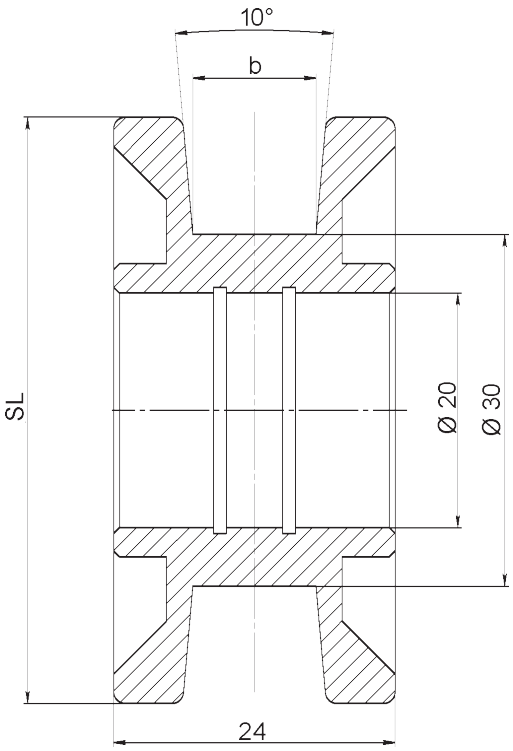

Flat-Groove				
Article	**SL**	**b**	**Material**	**Coat**
13185	50	10,5	Carbure de Tungstène	-
13230	50	10,5	ALU	Carbure de Tungstène
13253	50	15,8	ALU	Cr_2O_3

Dessin N. 3-400764-02

Subec AB **Hesselmans Torg 5** **SE- 131 54 Nacka** **Sweden**
Phone: **+46-8-88 46 33**
Fax: **+46-8-97 76 58**
Email: info@subec.se
Web: www.subec.se

Copyright © 2023 Subec

POULIE Ø37MM

Matériau: Aluminium

Gorge avec revêtement céramique

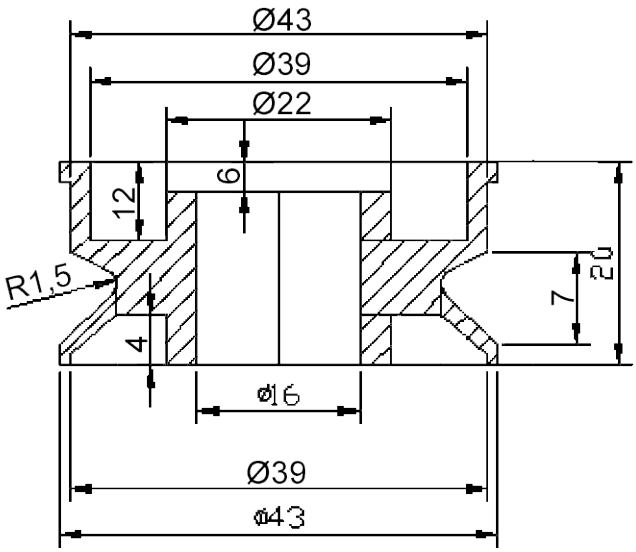



Article: 06582*
Poids: 0,033kg

* Stock item

Subec AB **Hesselmans Torg 5** **SE- 131 54 Nacka** **Sweden**
Phone: **+46-8-88 46 33**
Fax: **+46-8-97 76 58**
Email: info@subec.se
Web: www.subec.se

Copyright © 2023 Subec

POULIE Ø60MM

Matériau: Aluminium

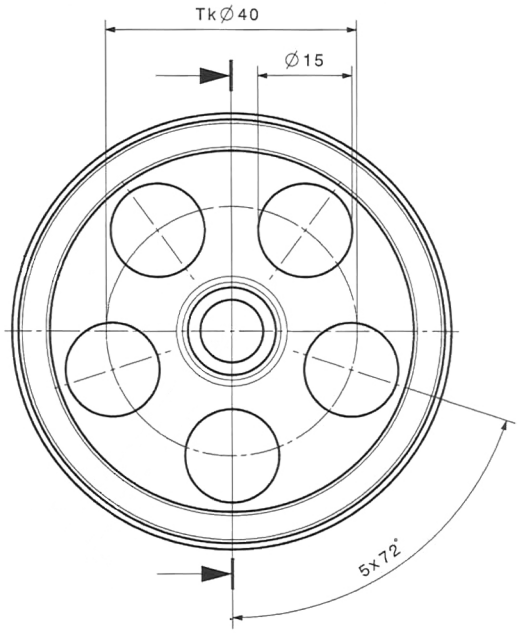

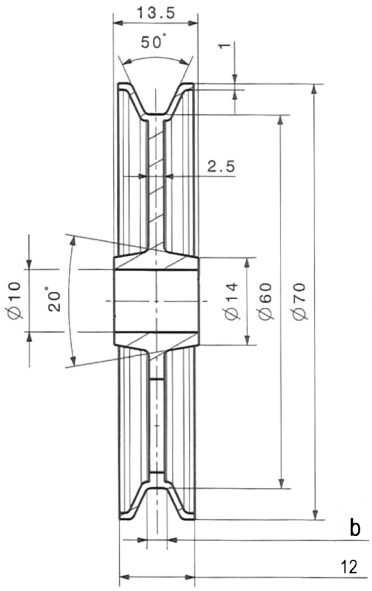

Gorge platte

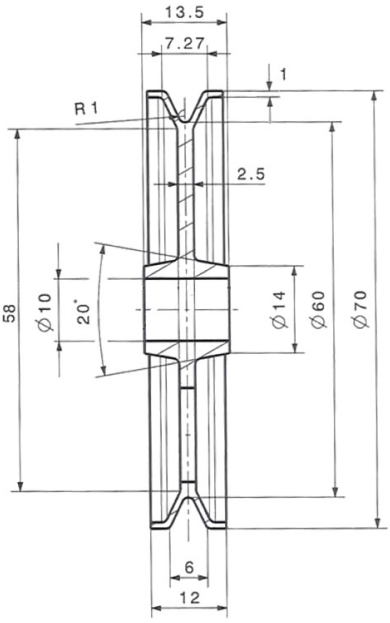

V-Gorge

Pour roulement: SMF106

Article	b	Gamme de produits	Gorge
11111	3,2	Ø5-8	Platte, revêtement céramique
11146*	3,2	Ø5-8	Platte
11112	3,8	Ø5-8	Platte, revêtement céramique
11113	4,7	Ø5-8	Platte, revêtement céramique
11114	-	Ø1-6	V-Gorge, revêtement céramique
11148*	-	Ø1-6	V-GorgeRonde

Dessin N. 3-401275-00

* Stock item

Subec AB **Hesselmans Torg 5** **SE- 131 54 Nacka** **Sweden**
Phone: **+46-8-88 46 33**
Fax: **+46-8-97 76 58**
Email: info@subec.se
Web: www.subec.se

Copyright © 2023 Subec

POULIE Ø65, 80, 85 MM

Matériau: Aluminium

Gorge avec revêtement céramique

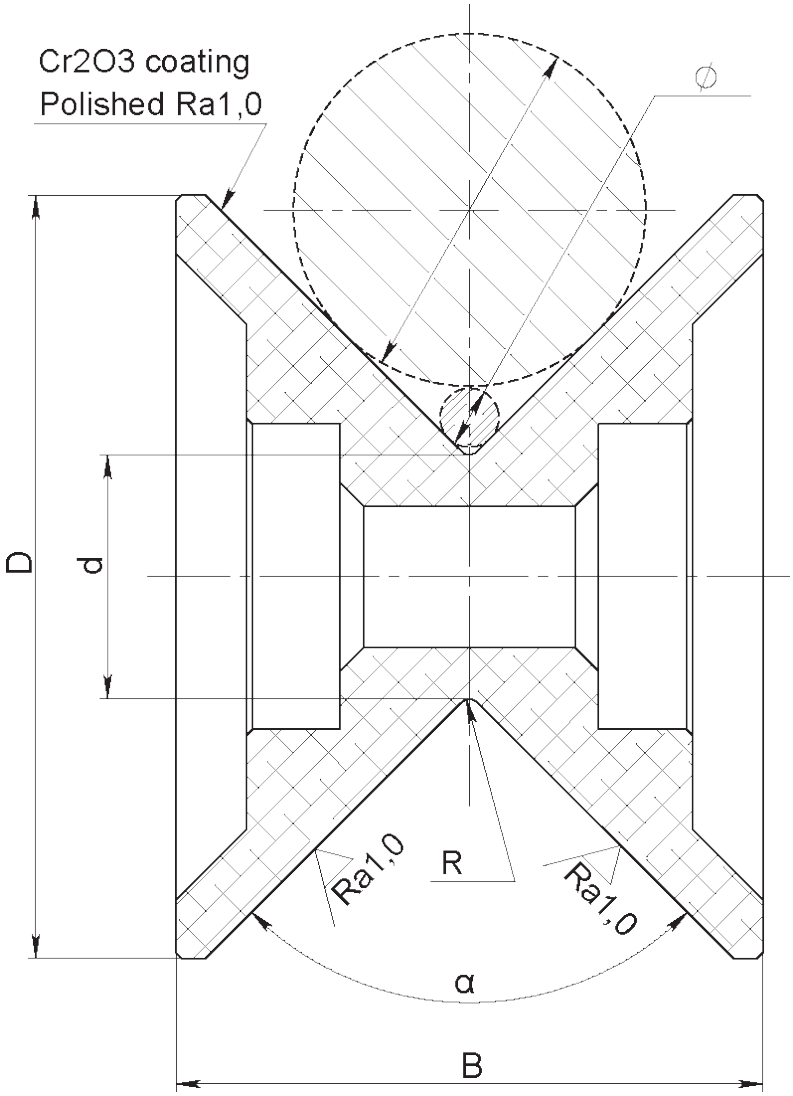



Article: 11015A*

Article	D	B	d	R	α	Roulement	Gamme de produits Ø	Poids
11397	41	30	23,5	8	100	696-2Z	5-25mm	0,09kg
11015A*	65	50	20	1	90	6000-2Z	2-40mm	0,13kg
11585*	80	60	35	1,5	86	6202-2Z	5-50mm	
12640*	85	65	32	2	90	6002-2Z	5-60mm	0,27kg

Dessin N. 3-401270-00

* Stock item

Subec AB **Hesselmans Torg 5** **SE- 131 54 Nacka** **Sweden**
Phone: **+46-8-88 46 33**
Fax: **+46-8-97 76 58**
Email: info@subec.se
Web: www.subec.se

Copyright © 2023 Subec

POULIE EN CÉRAMIQUE Ø63-178MM

Bague en céramique avec flasques en aluminium

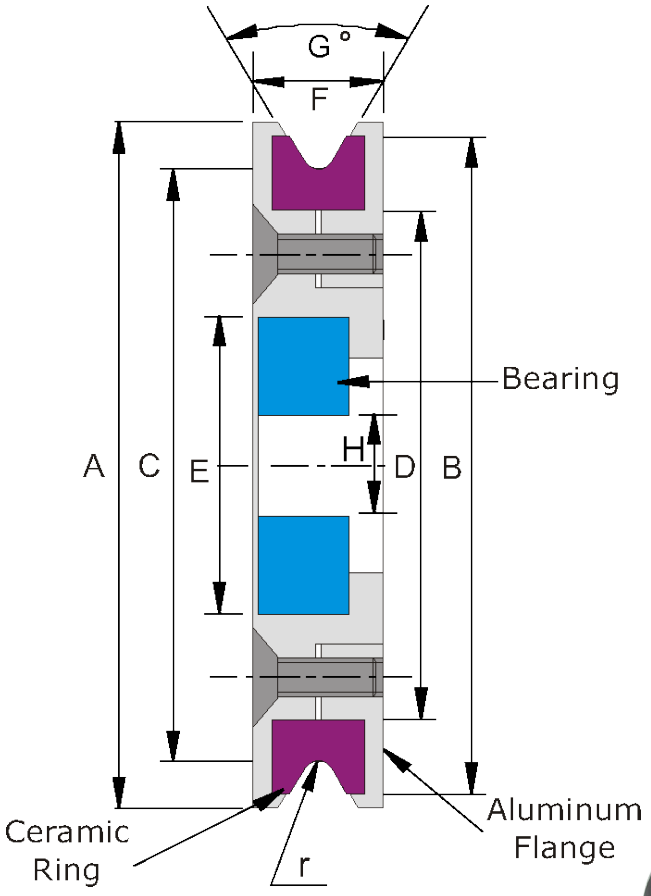

Matériau: Céramique Al2O3 95%
Flasques en aluminium anodisées. Vis en acier inox et roulements montés. Equilibrage dynamique à 2500 tr/min



Art.No.	A	B	C	D	E	F	G	H	r	Poids
06822*	69	66,3	56 (2,2”)		30	16,5	60°	10	0,8	0,17kg
06809*	76,2	70	63,5 (2,5”)	55	30	12,7	60°	10	1,6	0,15kg
06810*	88,9	83	76,2 (3”)	68	32	12,7	60°	12	1,6	
06811*	123,8	111	101,6 (4”)	91	35	14,3	45°	15	1,6	0,42kg
06812*	152,4	138	127 (5”)	116	40	15,6	45°	17	1,6	0,70kg
06949*	191	175	159,2 (6,27”)	150	35	18,8	25°	15	3	
06813*	203,2	190	177,8 (7”)	166	52	19,1	60°	20	1,6	1,5kg

Dessin N. 3-400575-00

* Stock item

Subec AB **Hesselmans Torg 5** **SE- 131 54 Nacka** **Sweden** **Phone:** **+46-8-88 46 33** **Fax:** **+46-8-97 76 58** **Email: info@subec.se** **Web: www.subec.se**

Copyright © 2023 Subec

POULIE Ø80MM

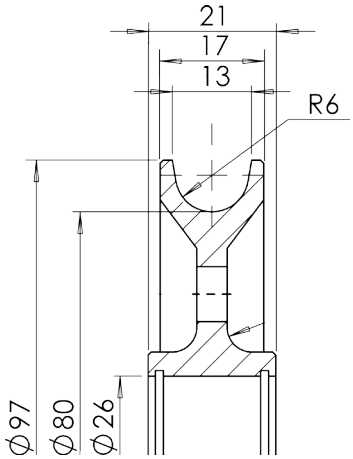

Article: 3723
Matériau: Acier, 50-55HRC



Article: 03723

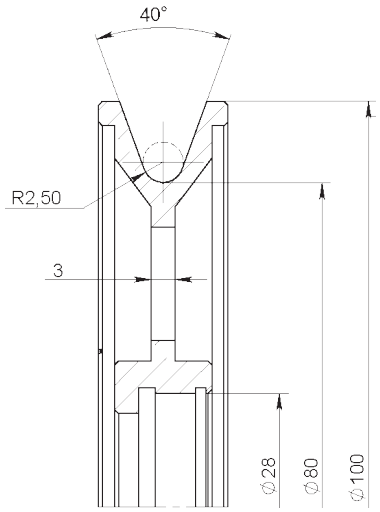

Article: 8978
Matériau: Aluminium

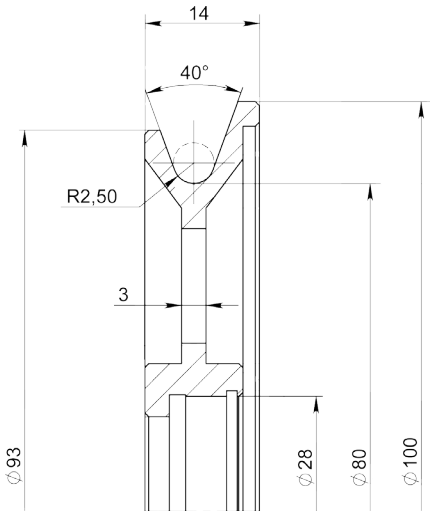

Article: 8979
Matériau: Aluminium

Article: 9008
Matériau: Anodisée dure

Article: 9009
Matériau: Aluminium + Gorge revêtue Cr2O3

Subec AB **Hesselmans Torg 5** **SE- 131 54 Nacka** **Sweden** **Phone:** **+46-8-88 46 33** **Fax:** **+46-8-97 76 58** **Email: info@subec.se** **Web: www.subec.se**

Copyright © 2023 Subec

POULIE Ø85MM

Gamme de produits: 1-8mm

Matériau: Aluminium

Gorge avec revêtement céramique

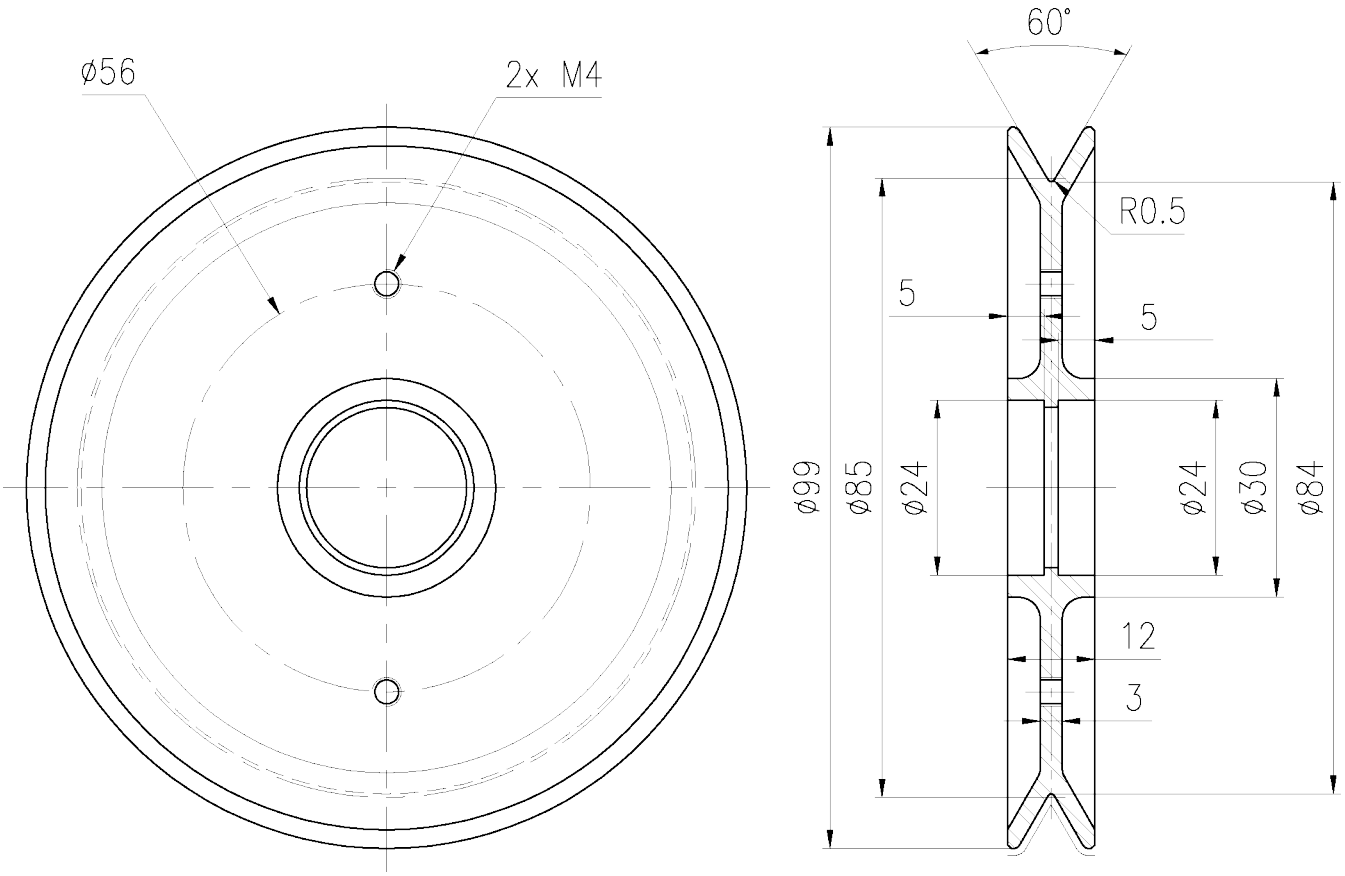



Article: 10921*
Poids: 0,08kg

Dessin N. 3-400290-00

Subec AB **Hesselmans Torg 5** **SE- 131 54 Nacka** **Sweden**
Phone: **+46-8-88 46 33**
Fax: **+46-8-97 76 58**
Email: info@subec.se
Web: www.subec.se

Copyright © 2023 Subec

POULIE Ø100MM

Matériau: Aluminium

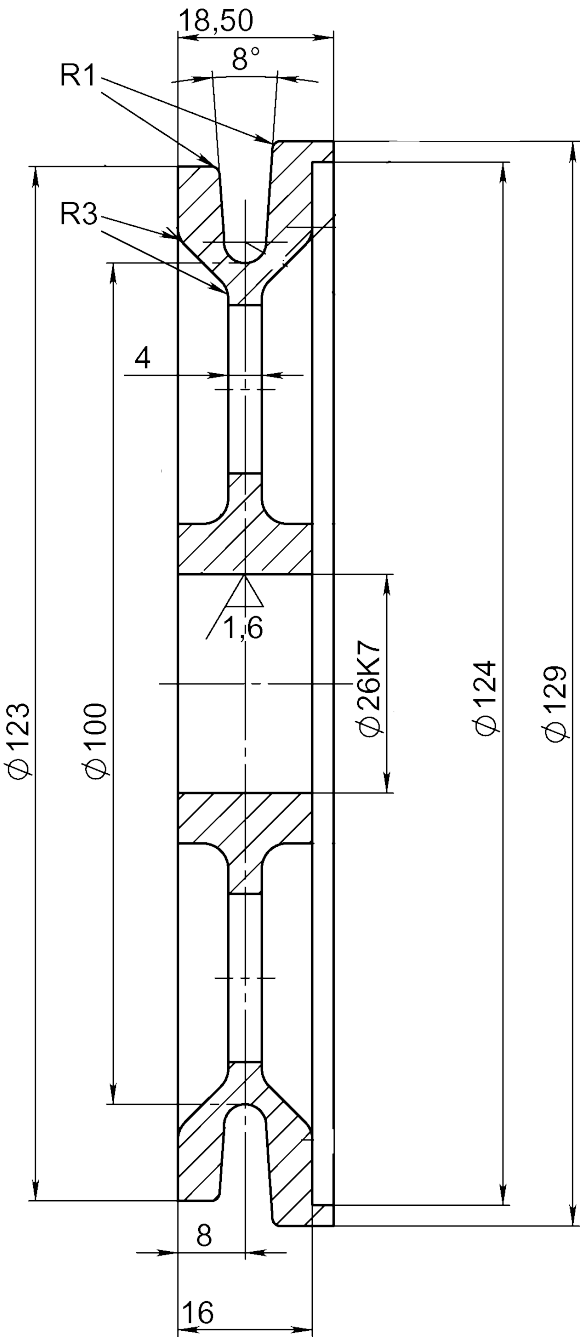

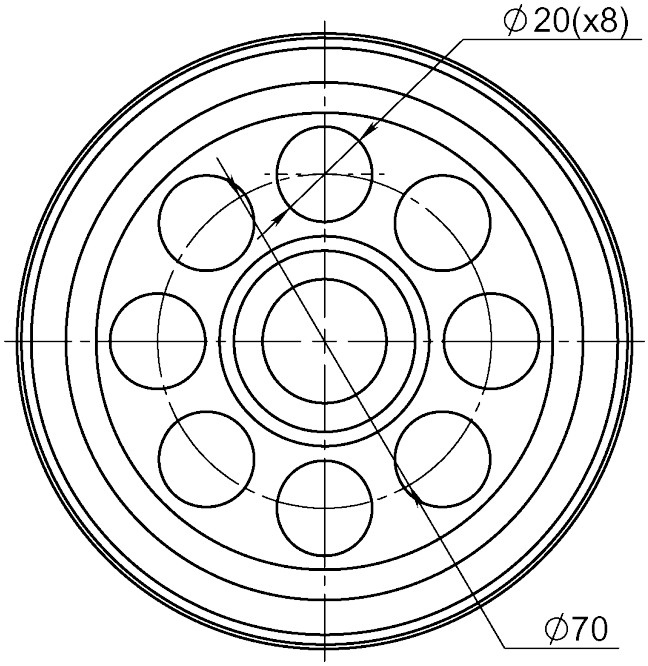



Article: 06666



Dessin N. 1-400427-00

Subec AB	**Hesselmans Torg 5** **SE- 131 54 Nacka** **Sweden**	**Phone:** **Fax:**	**+46-8-88 46 33** **+46-8-97 76 58**	**Email: info@subec.se** **Web: www.subec.se**

Copyright © 2023 Subec

POULIE Ø123MM

Matériau: Aluminium
Gorge avec revêtement en céramique, Isolée électriquement

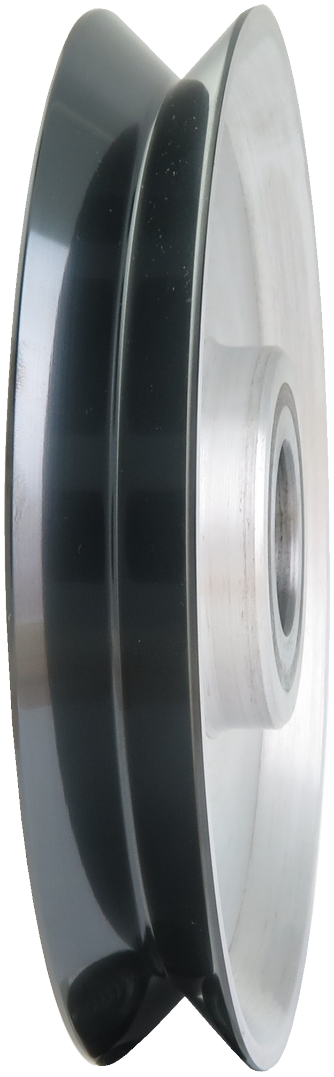

Article: 10744*

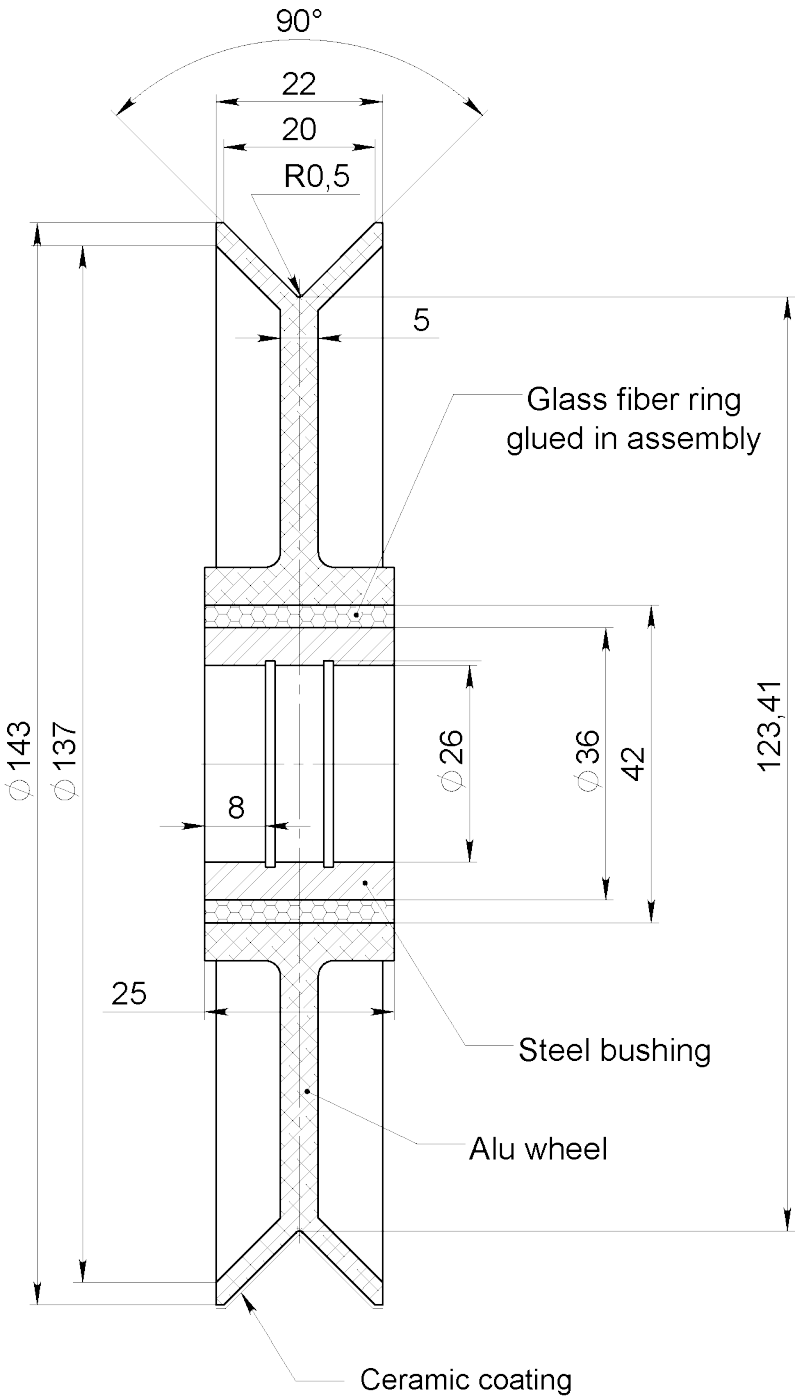

Dynamic balanced to 4700rpm

Dessin N. 3-400290-00

* Stock item

Subec AB **Hesselmans Torg 5** **SE- 131 54 Nacka** **Sweden**
Phone: **+46-8-88 46 33**
Fax: **+46-8-97 76 58**
Email: info@subec.se
Web: www.subec.se

Copyright © 2023 Subec

POULIE Ø127MM

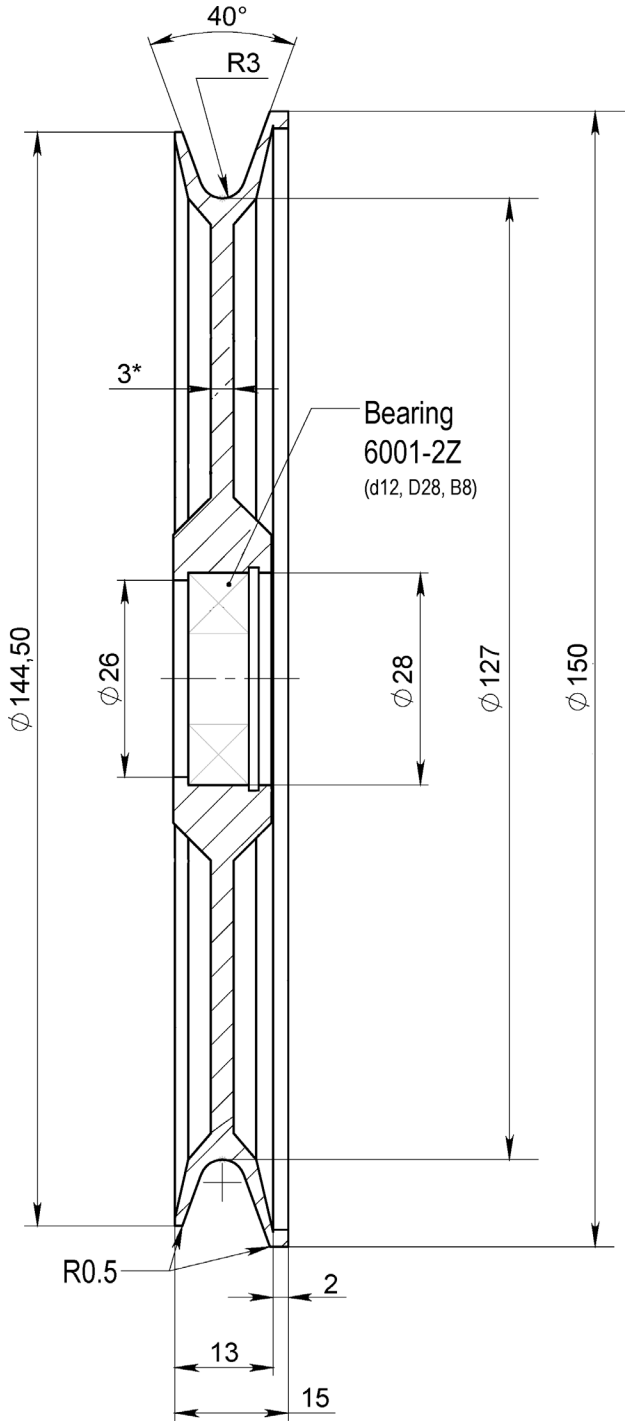

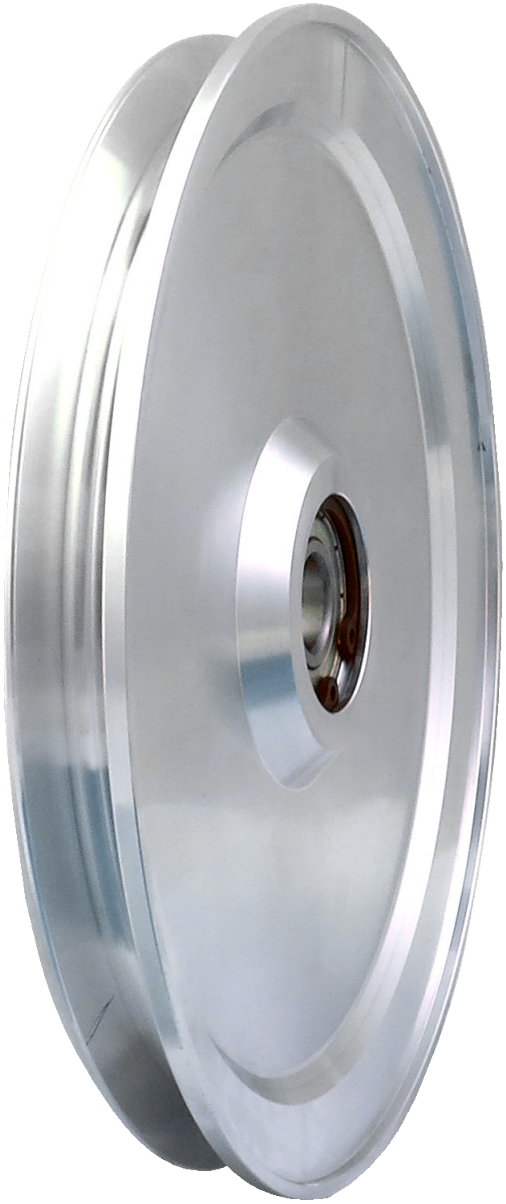

Article: 11181*
Roulement: 6001-2Z

Dessin N. 3-401136-00

* Stock item

Subec AB **Hesselmans Torg 5** **SE- 131 54 Nacka** **Sweden**
Phone: **+46-8-88 46 33**
Fax: **+46-8-97 76 58**
Email: info@subec.se
Web: www.subec.se

Copyright © 2023 Subec

POULIE Ø135MM

Matériau: Aluminium

Alternative: Gorge avec revêtement céramique

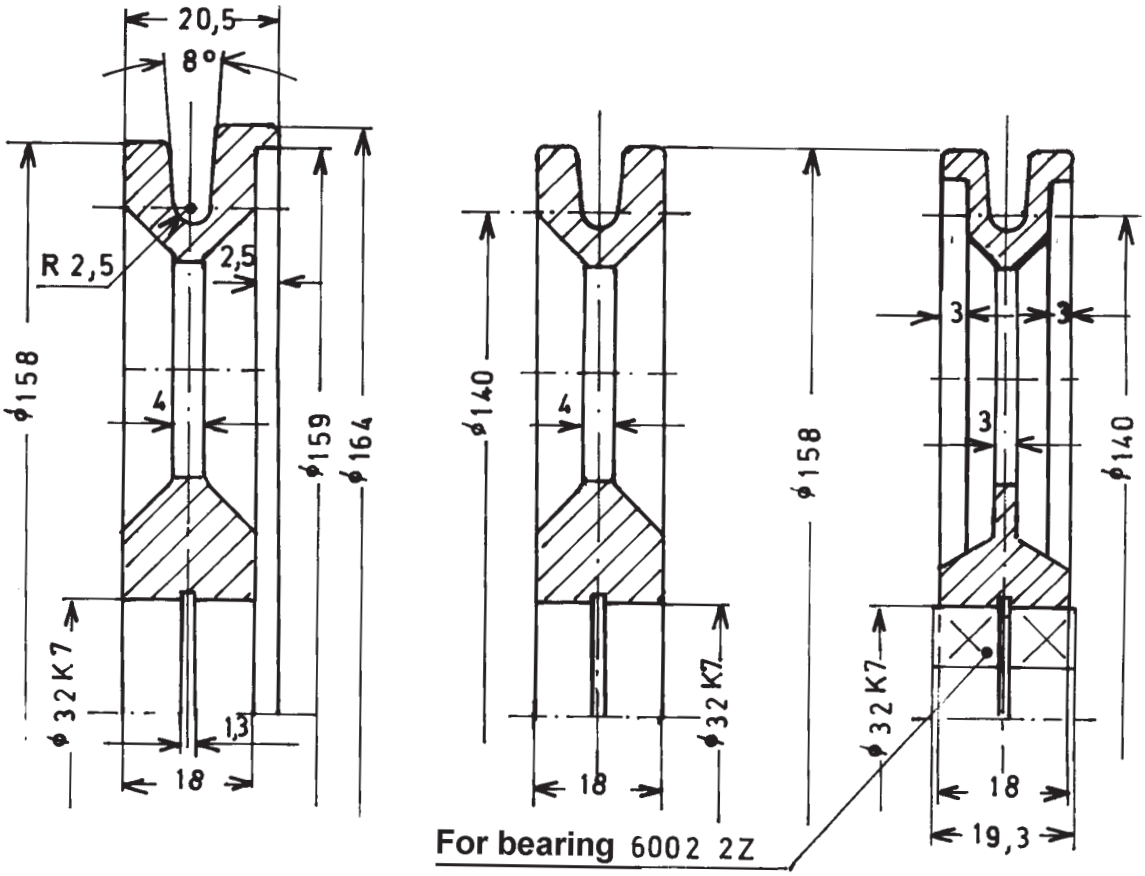

Article No.	Un chevauchement	Pas de chevauchement	Double chevauchment
Standard	**05729**	**00947**	**04977**
Revêtement céramique	**07025**	**07026**	**07027**



Dessin N. 1-400427-00

Subec AB **Hesselmans Torg 5** **SE- 131 54 Nacka** **Sweden** **Phone:** **+46-8-88 46 33** **Fax:** **+46-8-97 76 58** **Email: info@subec.se** **Web: www.subec.se**

Copyright © 2023 Subec

POULIE Ø135, 260, 560MM

Matériau: Steel

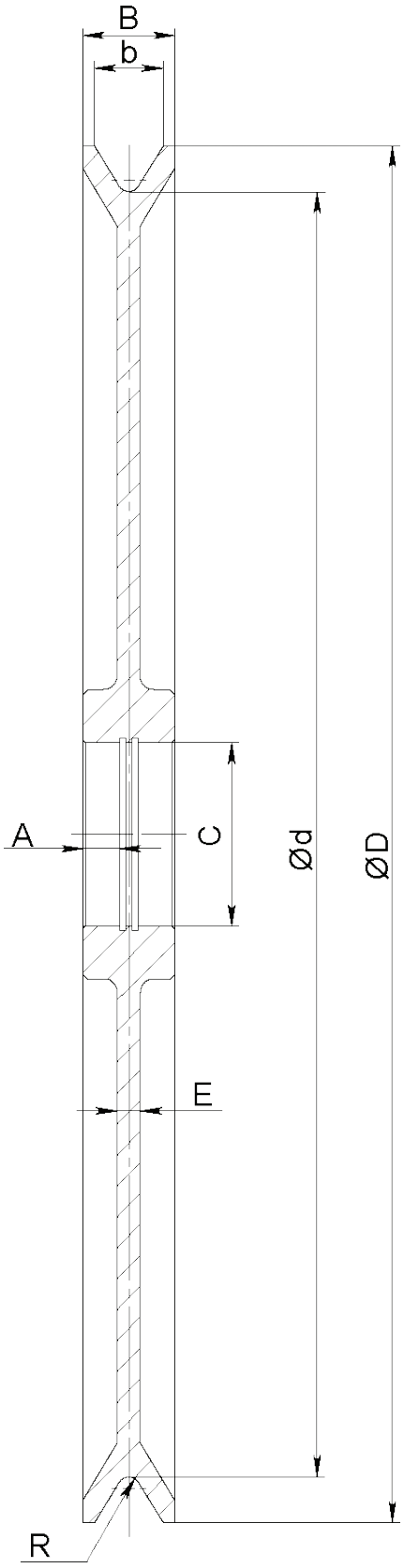



Art.No.	Ød	ØD	b	B	A	C	E	R
08996	135	155	14,5	25		75	25	3,75
08995	260	300	27	38	17,5	75	10	5
08994	560	600	30	40	16	80	10	5

Dessin N. 3-400290-00

Subec AB **Hesselmans Torg 5** **SE- 131 54 Nacka** **Sweden**
Phone: **+46-8-88 46 33**
Fax: **+46-8-97 76 58**
Email: info@subec.se
Web: www.subec.se

Copyright © 2023 Subec

POULIE Ø160MM

Matériau: Aluminium

Avec bague en Zirconium

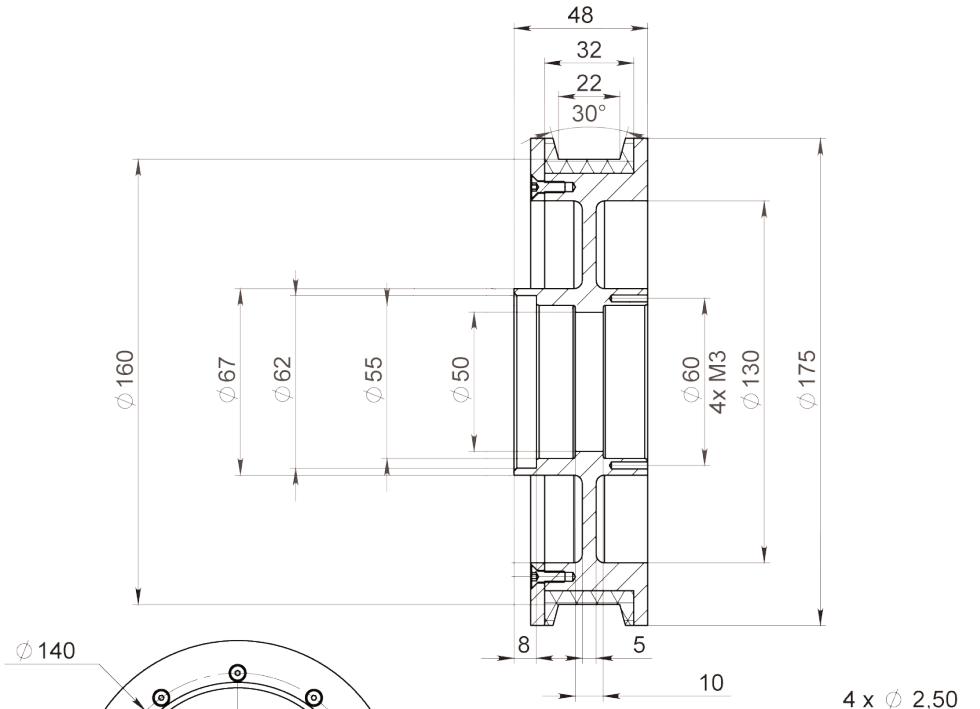

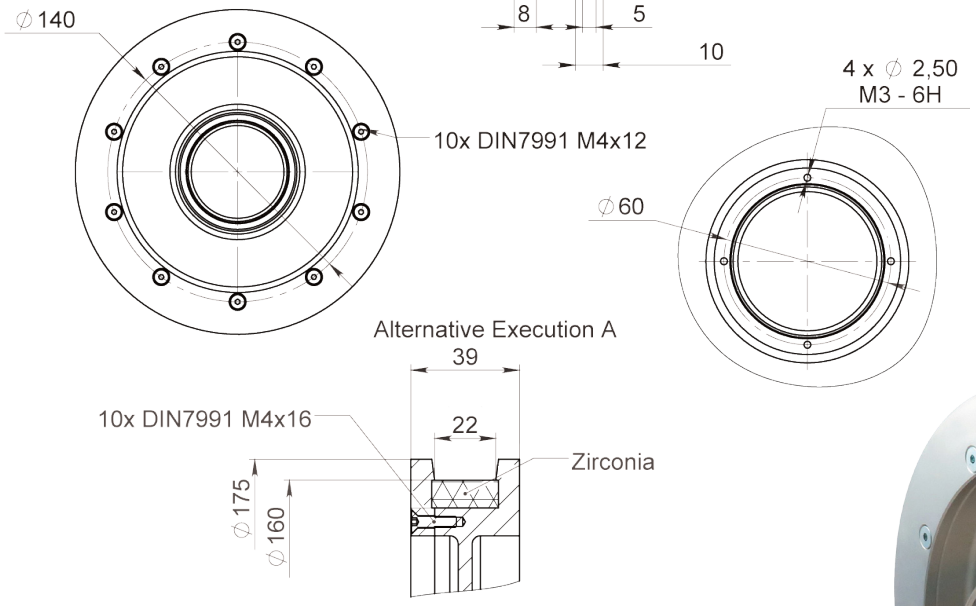



Article: 10620A*

Poids: 1,6kg

Dessin N. 3-401254-00

* Stock item

Subec AB **Hesselmans Torg 5** **SE- 131 54 Nacka** **Sweden**

Phone: **+46-8-88 46 33**

Fax: **+46-8-97 76 58**

Email: info@subec.se

Web: www.subec.se

Copyright © 2023 Subec

POULIE Ø169MM

Matériau: Aluminium

Disponible avec différents profils de gorge

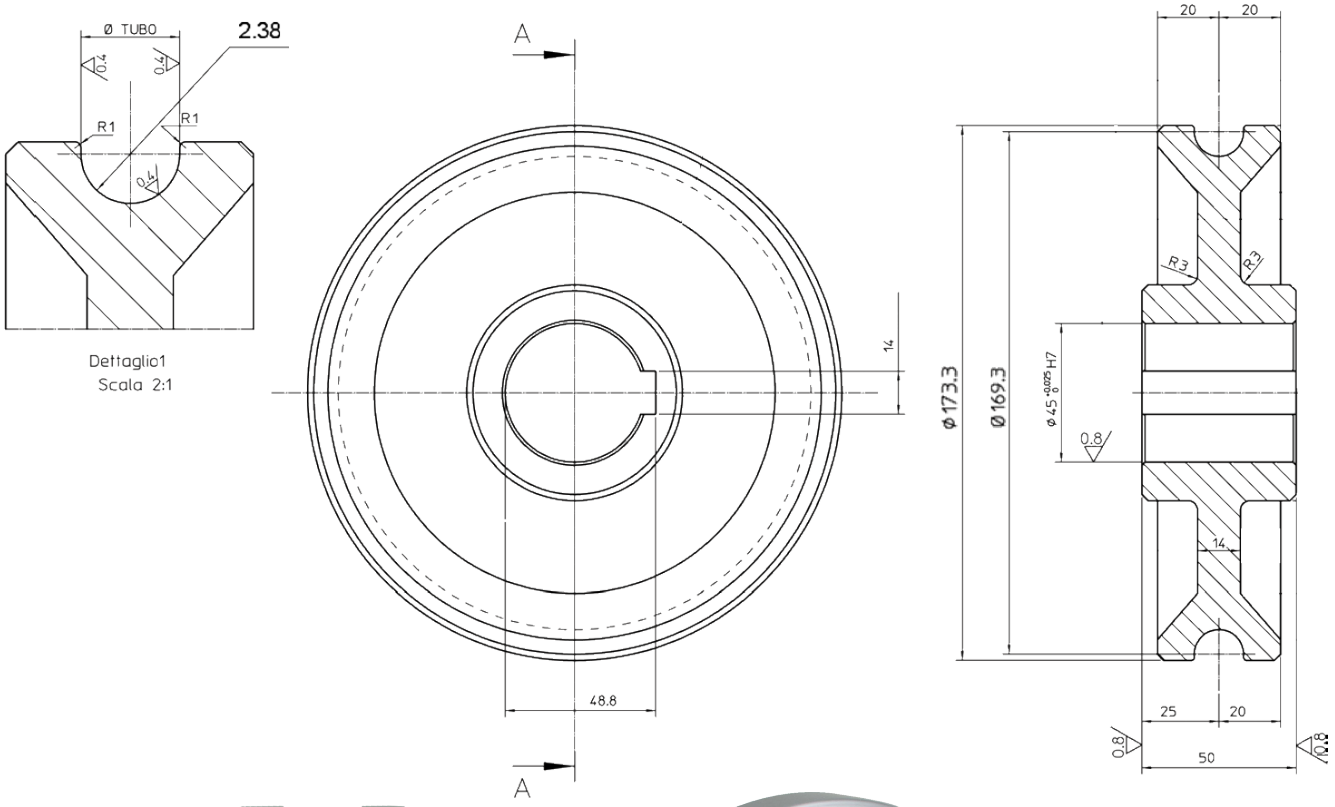



Article: 07669
Poids: 3,6kg

Dessin N. 3-400938-00

Subec AB **Hesselmans Torg 5** **SE- 131 54 Nacka** **Sweden** **Phone:** **+46-8-88 46 33** **Fax:** **+46-8-97 76 58** **Email: info@subec.se** **Web: www.subec.se**

Copyright © 2023 Subec

POULIE Ø200MM

Matériau: En acier Inox + POM

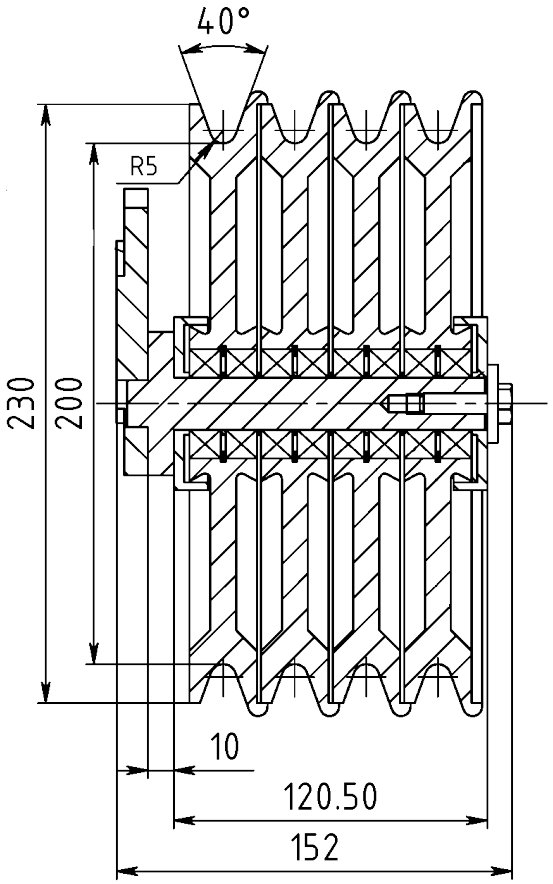

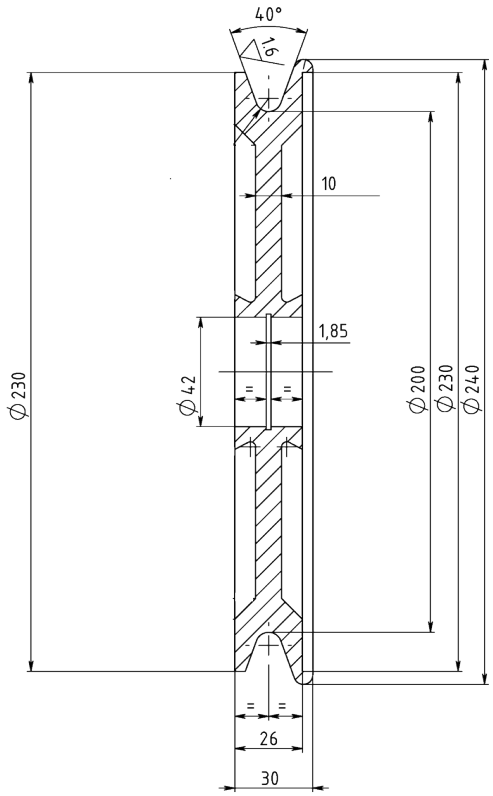

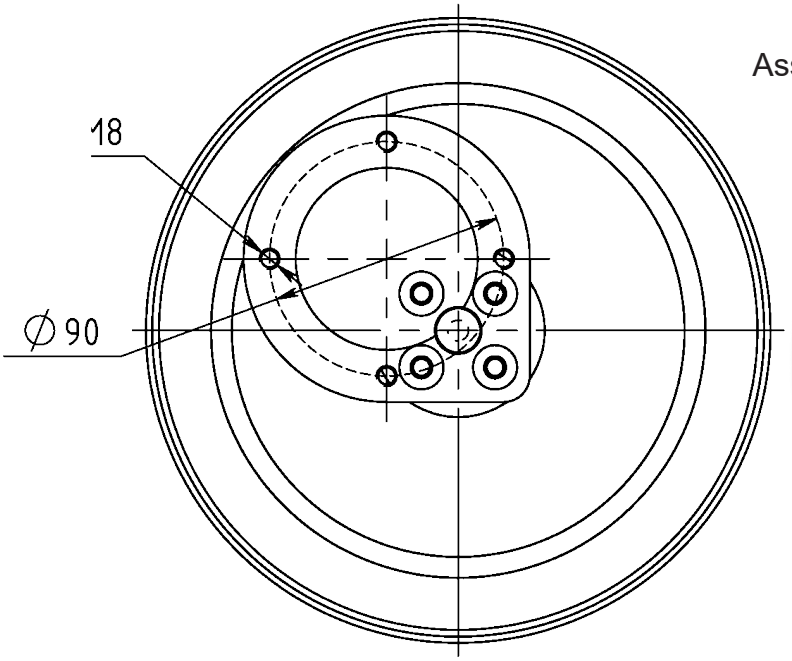

Assemblé pour bac de refroidissement



Article: 02080
Poids: 0,8kg

Dessin N. 3-400507-00

Subec AB | **Hesselmans Torg 5**, **SE- 131 54 Nacka**, **Sweden** | **Phone:** **+46-8-88 46 33** | **Fax:** **+46-8-97 76 58** | **Email: info@subec.se** | **Web: www.subec.se**

Copyright © 2023 Subec

POULIE Ø220MM

Matériau: Aircraft Aluminum AW7075-T6

Type A
Article: 04946A

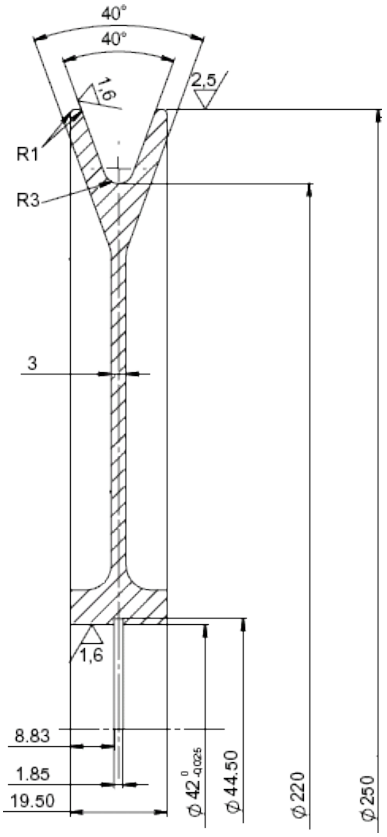

Type B
Chevauchement
Article: 04947

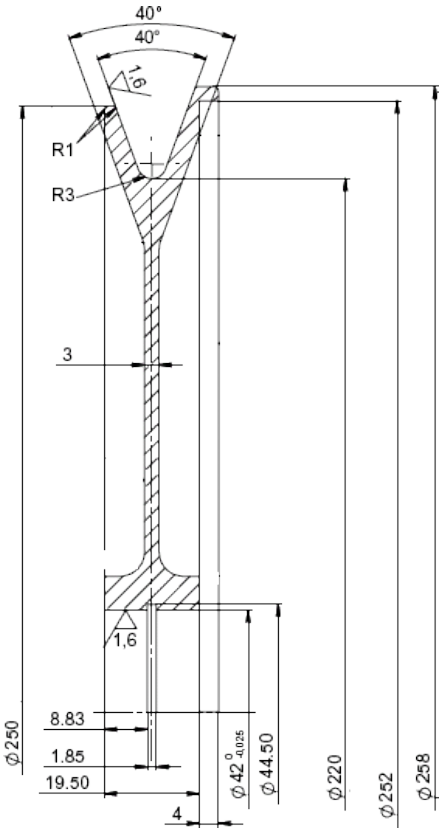

Type C
Trous d'allègement
Article: 13408

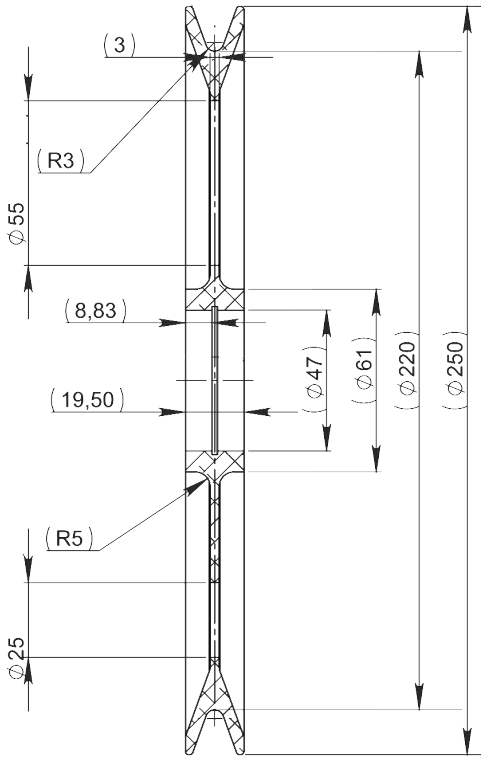



Option: Avec revêtement Téflon
Article: 05640
Poids: 0,9kg

Dessin N. 3-400290-02

Subec AB **Hesselmans Torg 5** **SE- 131 54 Nacka** **Sweden**
Phone: **+46-8-88 46 33**
Fax: **+46-8-97 76 58**
Email: info@subec.se
Web: www.subec.se

Copyright © 2023 Subec

POULIE Ø240MM

Matériau: Aluminium

Revêtement Polyuréthane, Shore A 70

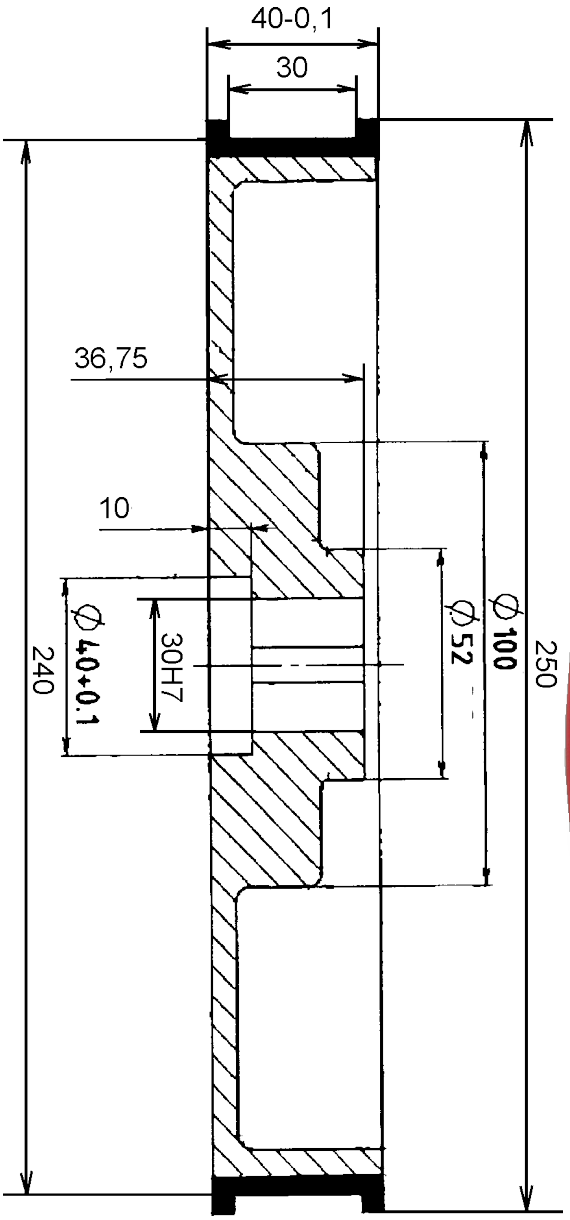



Article: 05818

Dessin N. 3-400512-00

Subec AB | **Hesselmans Torg 5**, **SE- 131 54 Nacka**, **Sweden** | **Phone:** **+46-8-88 46 33** | **Fax:** **+46-8-97 76 58** | **Email: info@subec.se** | **Web: www.subec.se**

Copyright © 2023 Subec

POULIE POUR FREIN Ø250, 400MM

Matériau: Acier

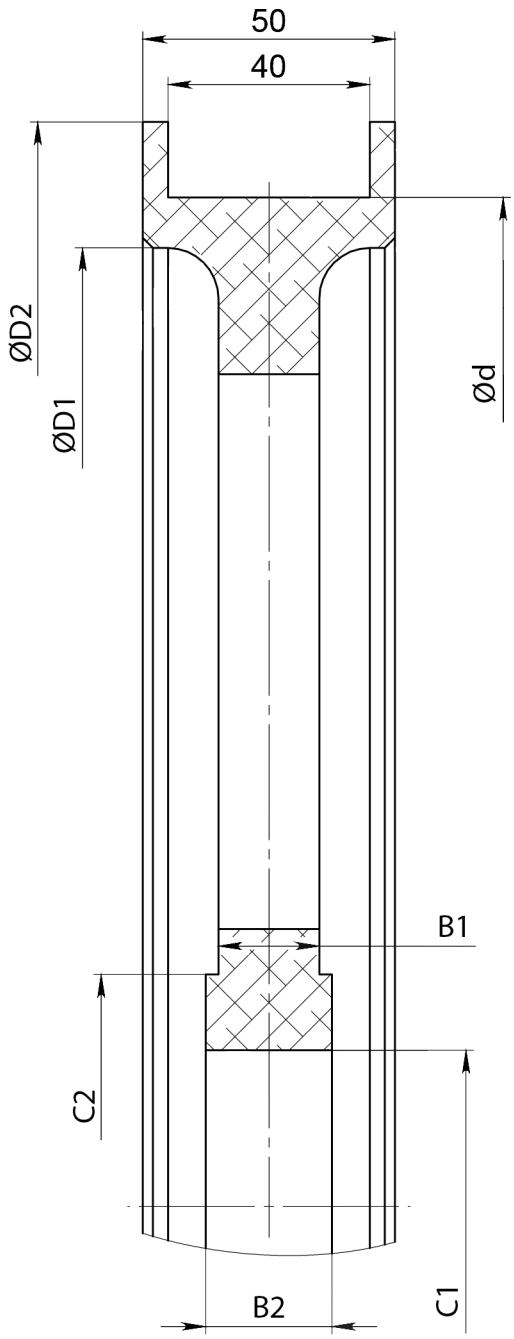

Exemple d´application
Article: 15056

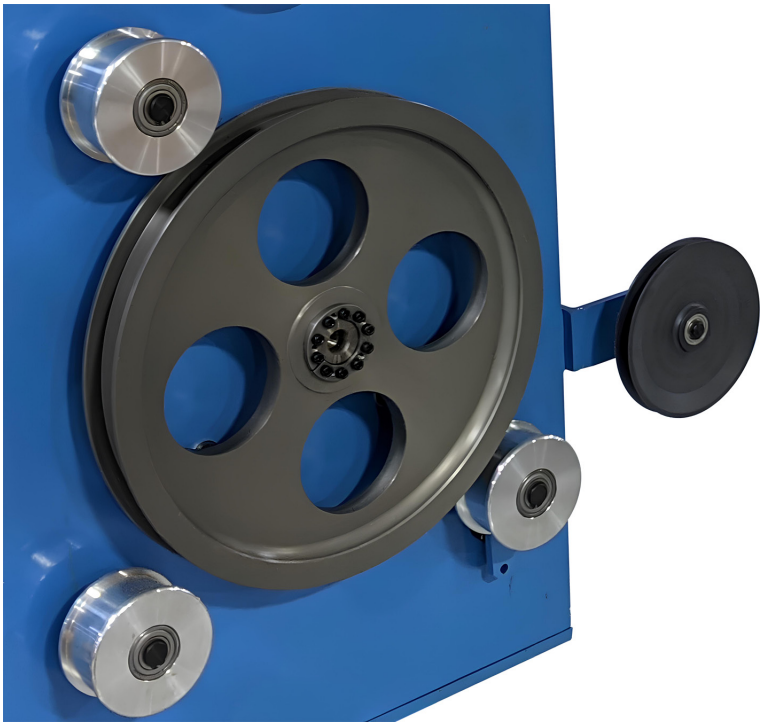

Art.No.	Ød	ØD1	ØD2	B1	B2	C1	C2	Weight
09429	250	240	270	7	56	25	52	4,5kg
15056	400	380	430	20	25	62	92	8,7kg

Dessin N. 3-400645-00

Subec AB **Hesselmans Torg 5** **SE- 131 54 Nacka** **Sweden** **Phone:** **+46-8-88 46 33** **Fax:** **+46-8-97 76 58** **Email: info@subec.se** **Web: www.subec.se**

Copyright © 2023 Subec

POULIE POUR SYSTÈME MÉTREUR

Matériau: Aluminium

Revêtement Polyuréthane, Shore A 83

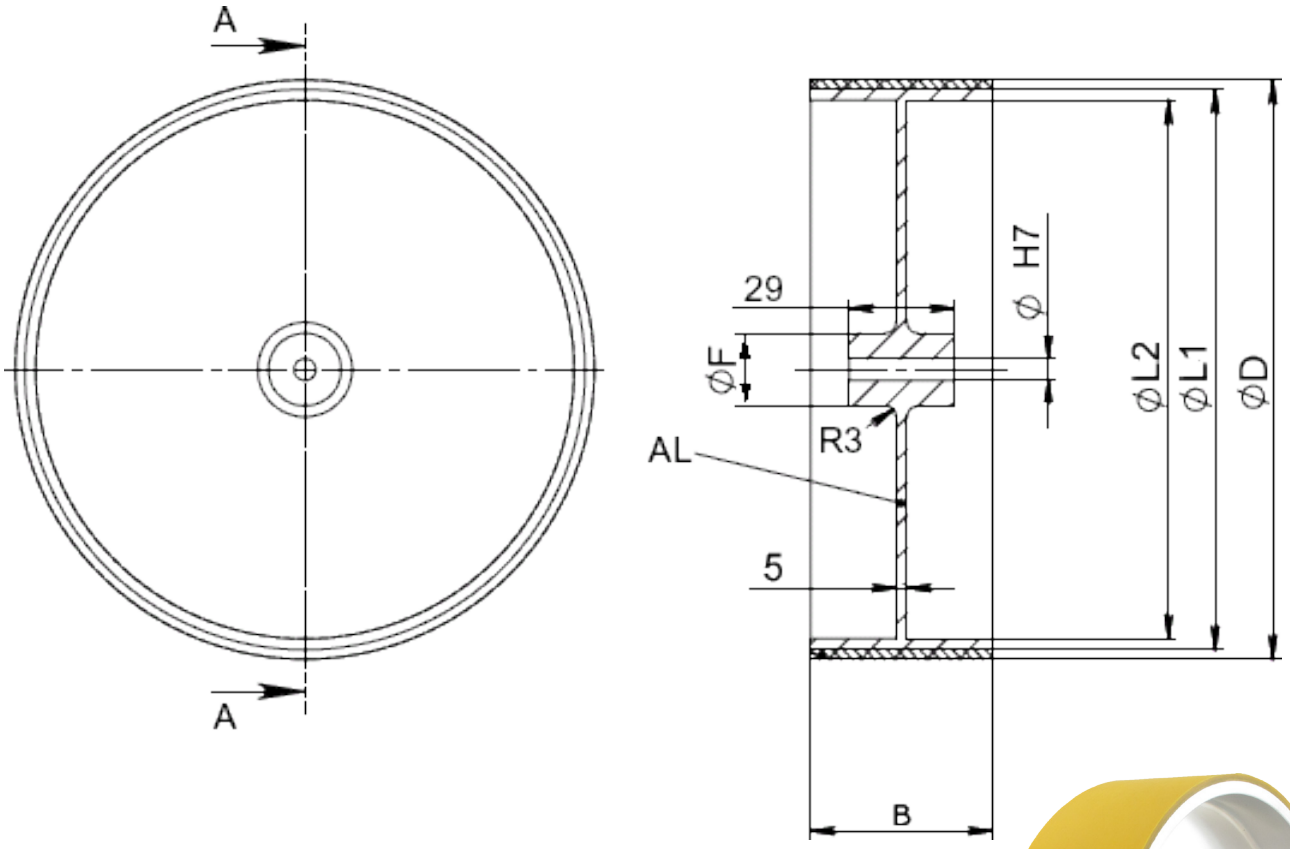



Article	ØdH7	B	Circonférence	L1	L2	ØF	D ≈	Poids
05267	6	50	500	154	148	50	159,15	
05486	7	25	500	154	148	20	159,15	
05487	10	25	500	154	148	20	159,15	
05525*	10	50	500	154	148	50	159,15	
05488	12	50	500	154	148	20	159,15	0,8kg
06829	12	100	500	154	148	20	159,15	
06354	17	58	500	154	148	20	159,15	
06001	15	40	1000	308	288	40	318,3	
04589	25	50	500	154	148	50	159,15	

Dessin N. 3-400775-00

* Stock item

Subec AB **Hesselmans Torg 5** **SE- 131 54 Nacka** **Sweden** **Phone:** **+46-8-88 46 33** **Fax:** **+46-8-97 76 58** **Email: info@subec.se** **Web: www.subec.se**

Copyright © 2023 Subec

POULIE Ø300MM



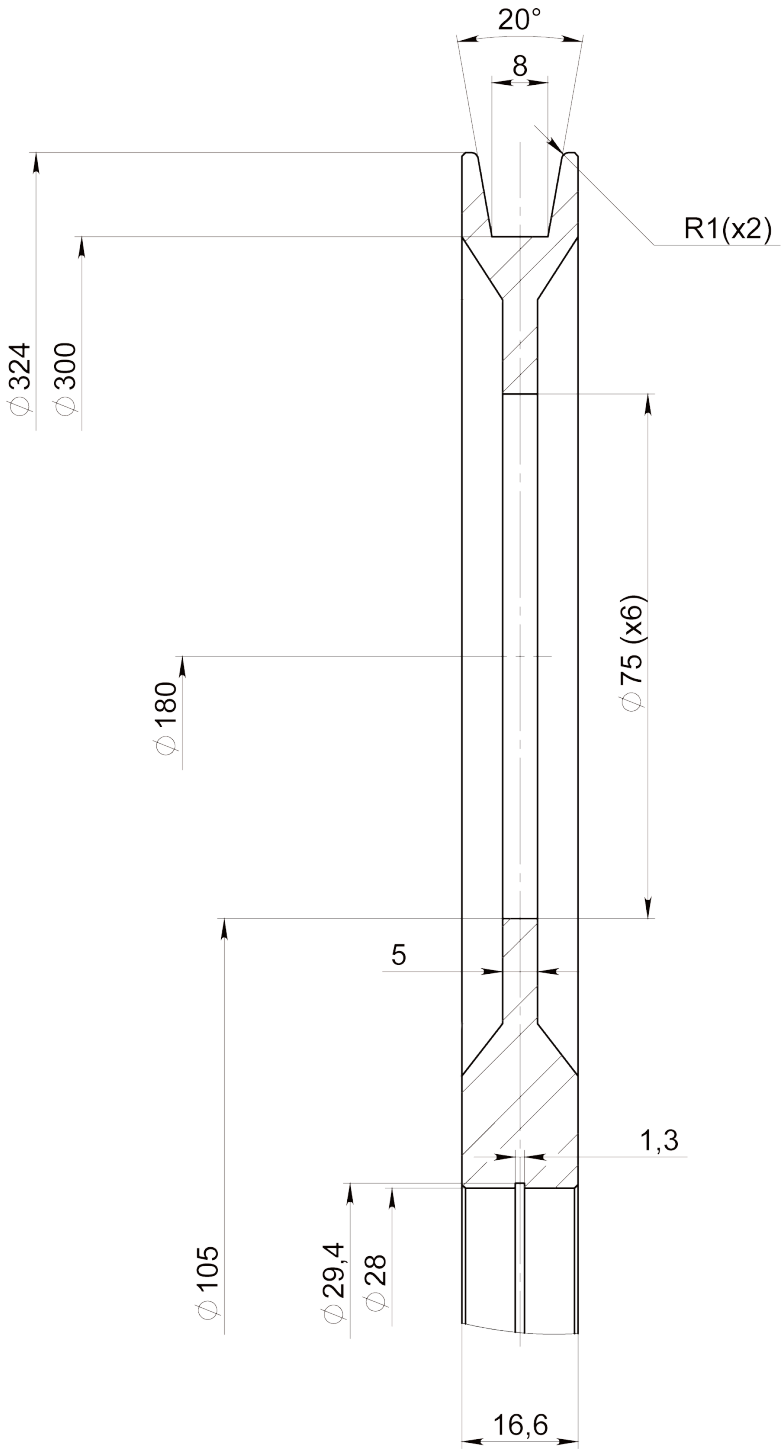

Article: 14836*

Pour roulement:
6001-2Z or 6001-2RS

Dessin N. 1-401178-00

* Stock item

Subec AB **Hesselmans Torg 5** **SE- 131 54 Nacka** **Sweden**
Phone: **+46-8-88 46 33**
Fax: **+46-8-97 76 58**
Email: info@subec.se
Web: www.subec.se

Copyright © 2023 Subec

POULIE Ø300, 500MM

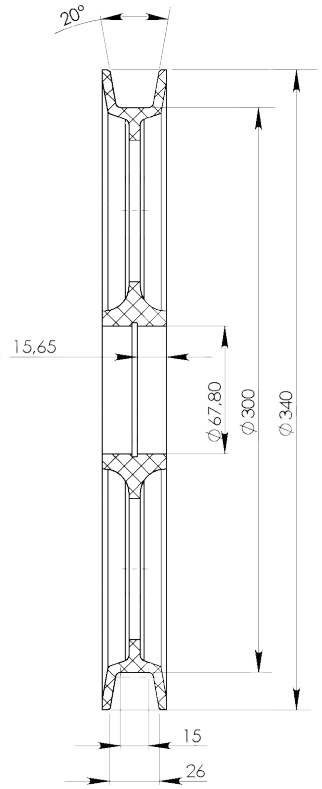



Article: 11620 Ø300mm, POM

Pour roulement:
6008-2Z

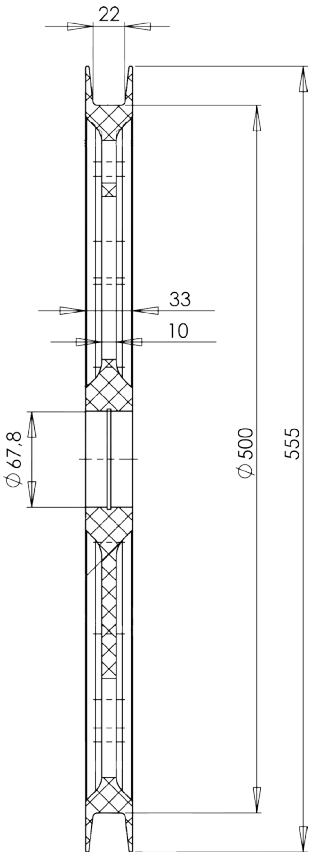

Article: 09207 Ø500mm, PA6
Poids: 2,9kg

Article: 11623 Ø500mm, POM
Poids: 3,6kg

Pour roulement:
6008-2Z



Dessin N. 3-401150-00

Subec AB | **Hesselmans Torg 5** | **SE- 131 54 Nacka** | **Sweden** | **Phone:** +46-8-88 46 33 | **Fax:** +46-8-97 76 58 | **Email:** info@subec.se | **Web:** www.subec.se

Copyright © 2023 Subec

POULIE Ø320MM

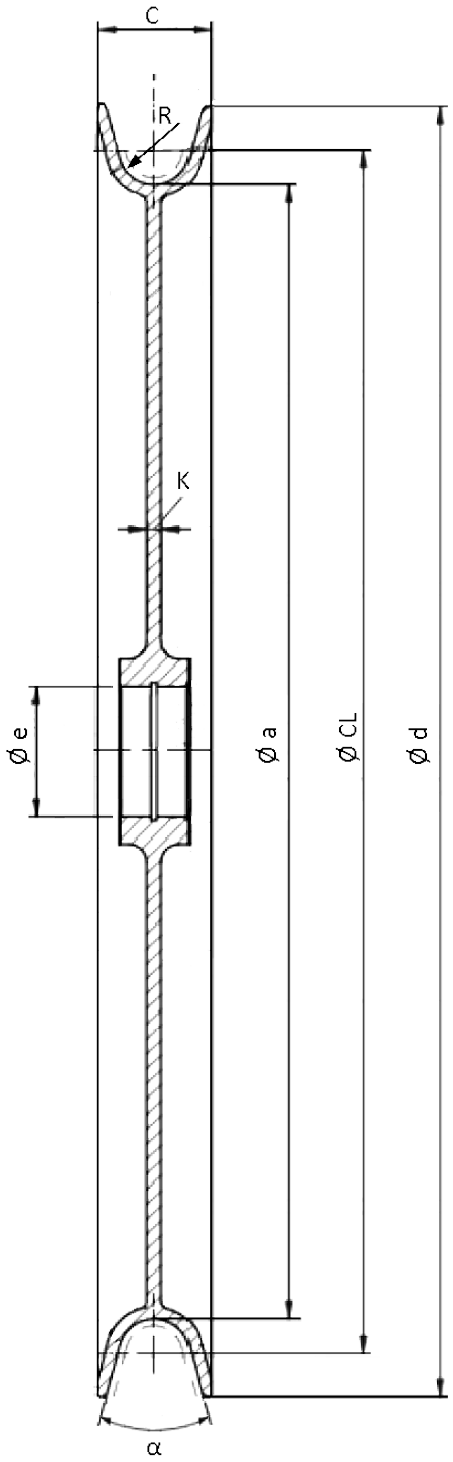



Article: 10454*

Article	Ø d	Ø CL	Ø a	Ø e	C	K	R	α°	Poids	Matériau	Gorge
10454*	364	340	320	37	32	4	10	30	1,5kg	Aluminium	Revêtement céramique polis Ra 1.0
10543	364	340	320	37	32	4	10	30		Acier	Revêtement en carbure de Tungstène

Dessin N. 3-401285-00

* Stock item

Subec AB **Hesselmans Torg 5** **SE- 131 54 Nacka** **Sweden**
Phone: **+46-8-88 46 33**
Fax: **+46-8-97 76 58**
Email: info@subec.se
Web: www.subec.se

Copyright © 2023 Subec

CAPSTAN POULIE Ø400MM

Matériau: Aluminium

Revêtement Polyuréthane, Shore A 70

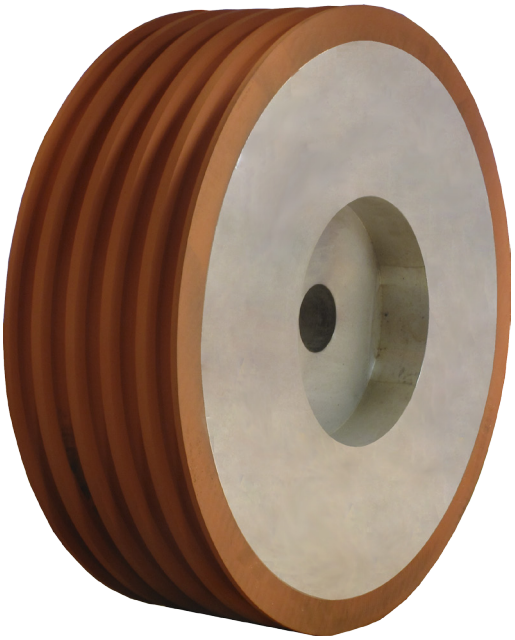



Article: 05819
Poids: 52kg

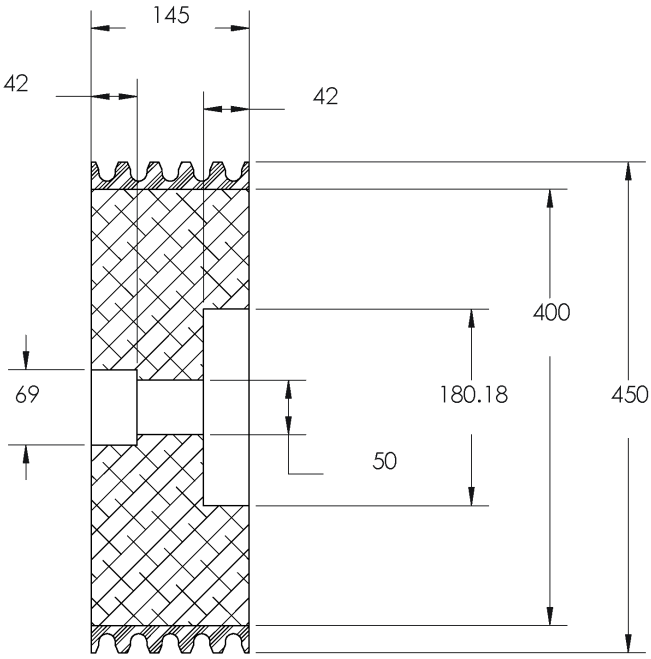

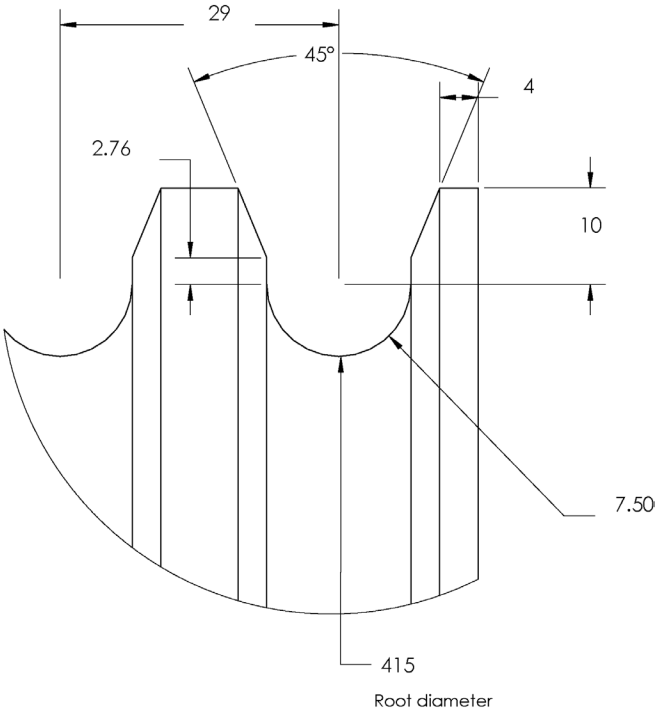

Dessin N. 3-400512-02

Subec AB **Hesselmans Torg 5** **SE- 131 54 Nacka** **Sweden** **Phone:** **+46-8-88 46 33** **Fax:** **+46-8-97 76 58** **Email: info@subec.se** **Web: www.subec.se**

Copyright © 2023 Subec

POULIE Ø440MM

Matériau: Aluminium

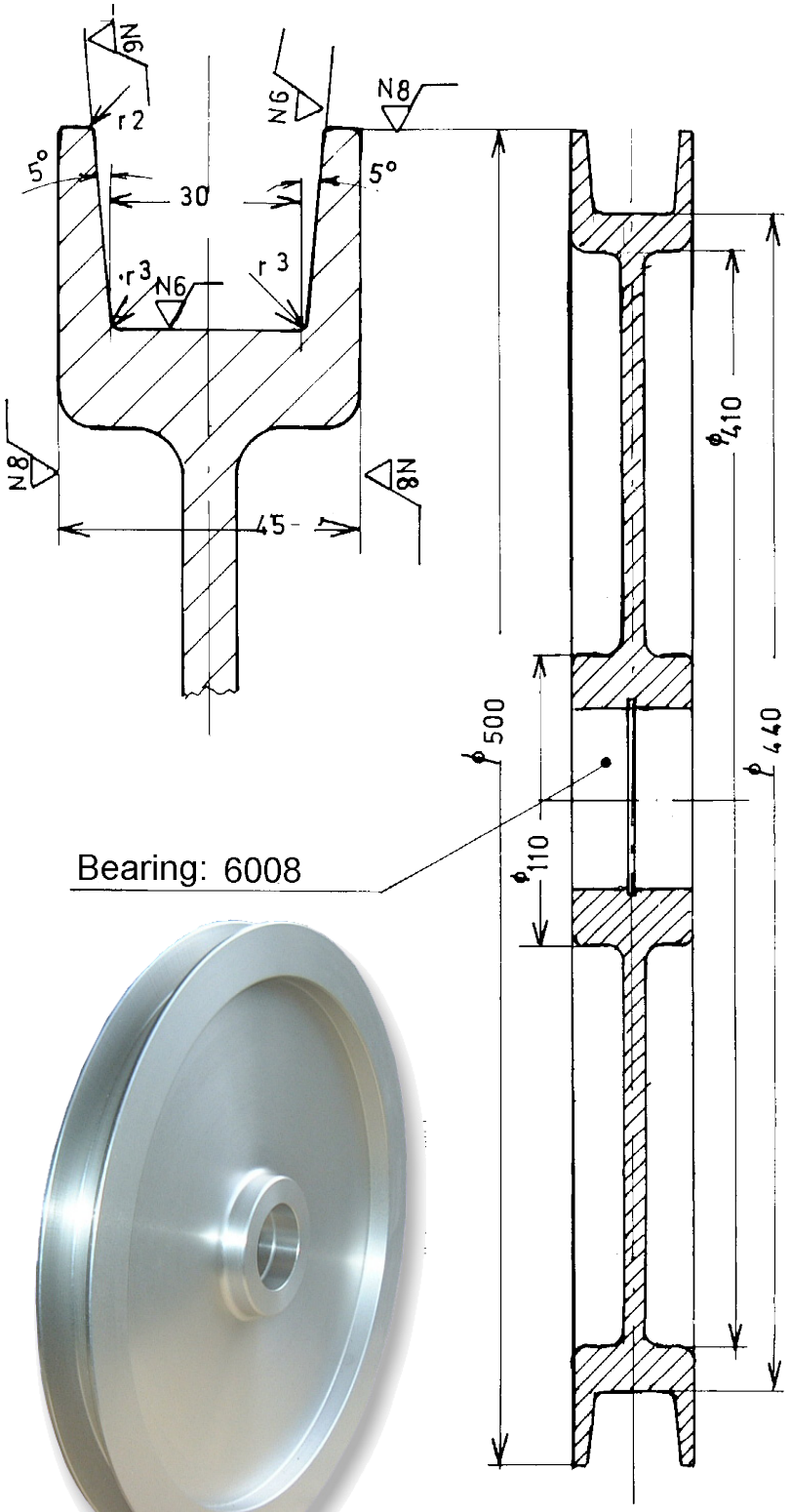

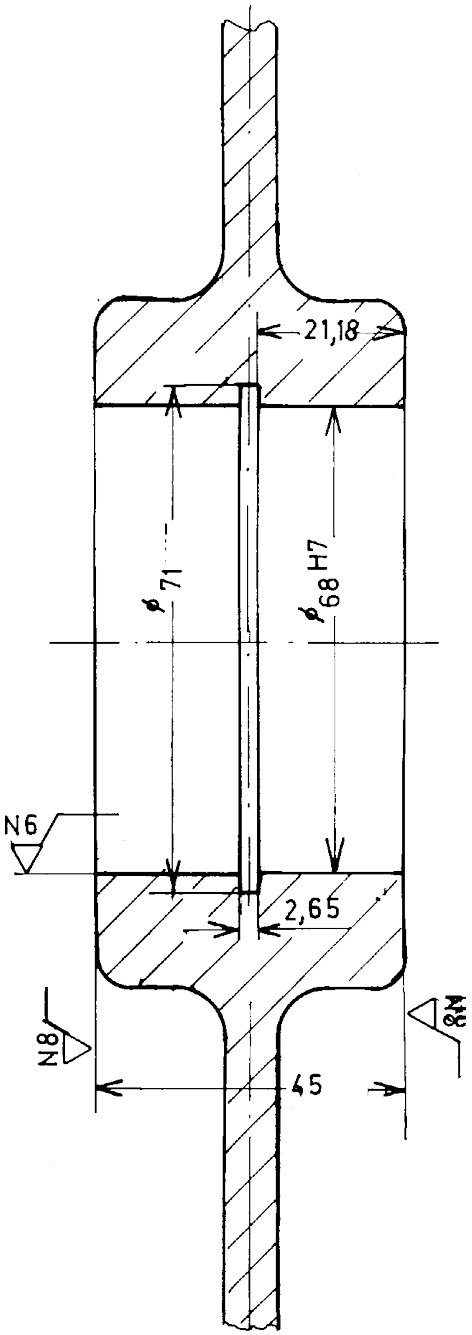

Article: 00081*
Poids: 6,6kg

Dessin N. 3-300109-00

* Stock item

Subec AB **Hesselmans Torg 5** **SE- 131 54 Nacka** **Sweden** **Phone:** **+46-8-88 46 33** **Fax:** **+46-8-97 76 58** **Email: info@subec.se** **Web: www.subec.se**

Copyright © 2023 Subec

POULIE Ø440MM
AVEC SUPPORT RÉGLABLE EN HAUTEUR

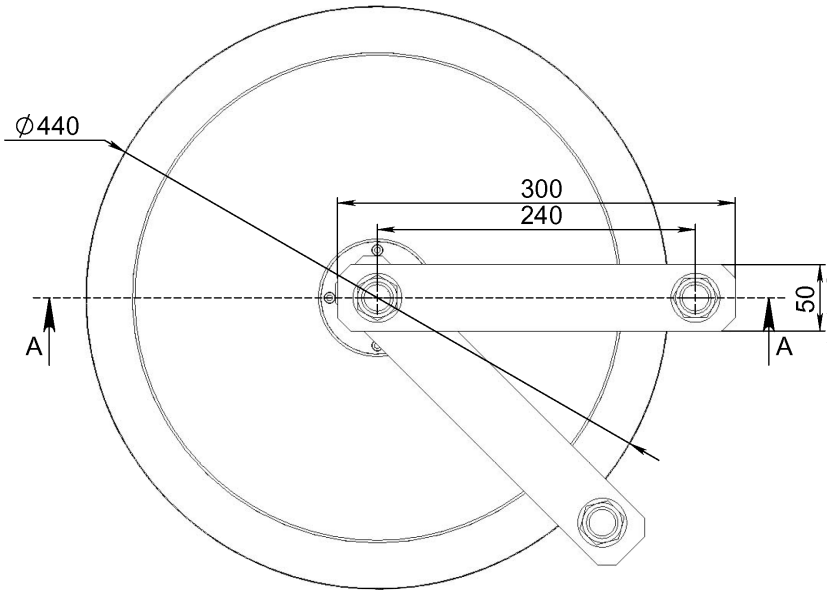

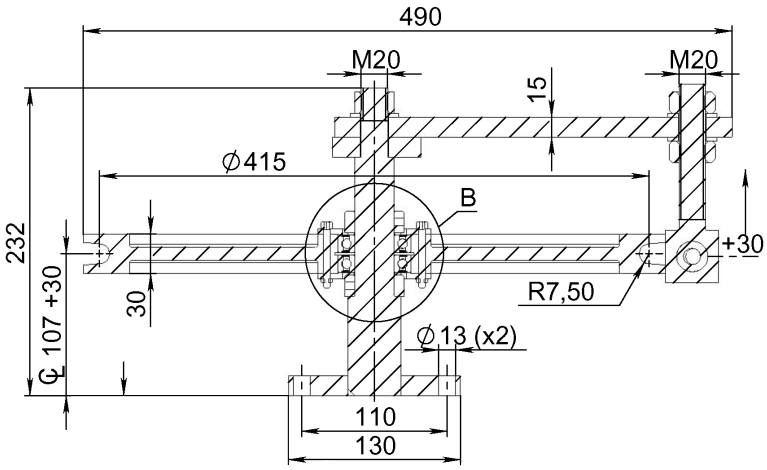

Option:
Avec guidage à rouleaux

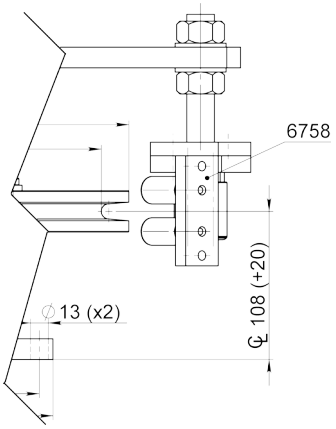

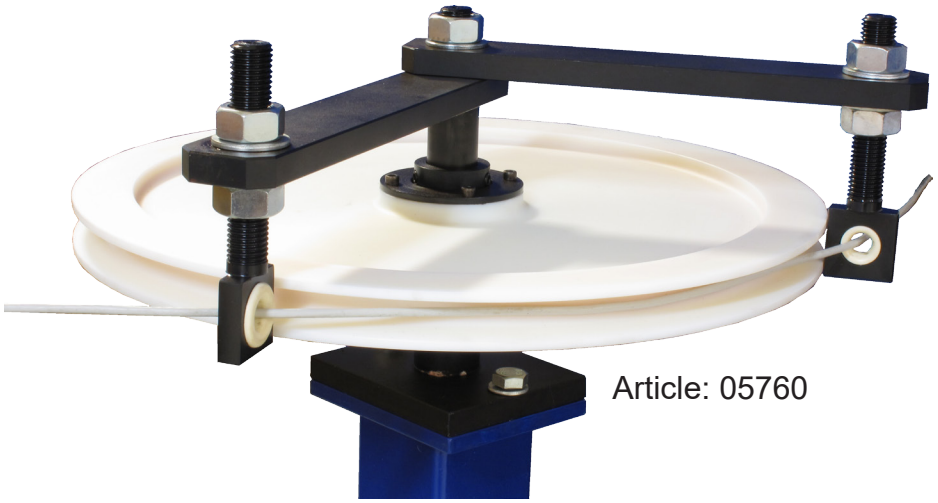

Article: 05760

Dessin N. 3-400430-00

Subec AB	**Hesselmans Torg 5** **SE- 131 54 Nacka** **Sweden**	**Phone:** **Fax:**	**+46-8-88 46 33** **+46-8-97 76 58**	**Email: info@subec.se** **Web: www.subec.se**

Copyright © 2023 Subec

POULIE Ø496MM

Matériau: Aluminium, Gorge Anodisée

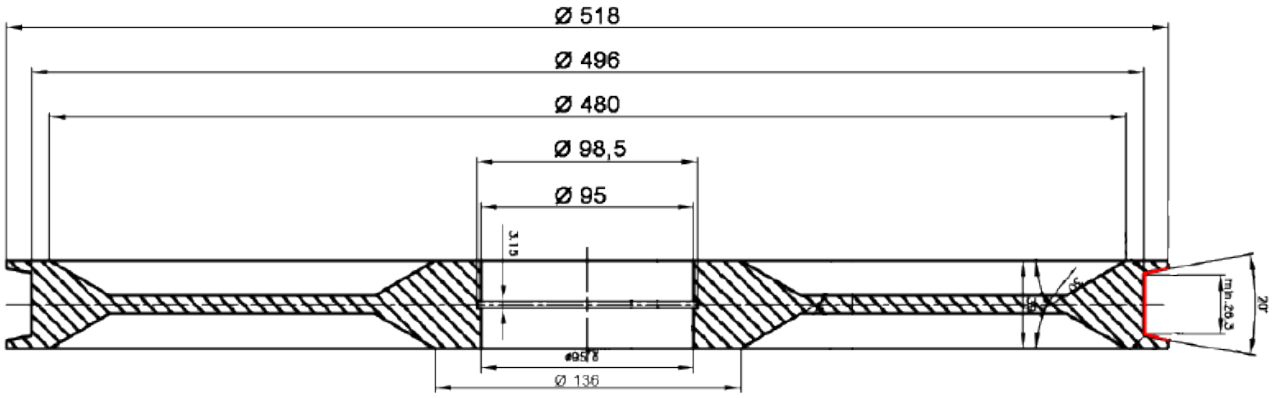



Article: 8290
Poids: 8,5kg

Dessin N. 3-400796-01

Subec AB **Hesselmans Torg 5** **SE- 131 54 Nacka** **Sweden** **Phone:** **+46-8-88 46 33** **Fax:** **+46-8-97 76 58** **Email: info@subec.se** **Web: www.subec.se**

Copyright © 2023 Subec

POULIE Ø500, 600MM

Matériau: Aluminium

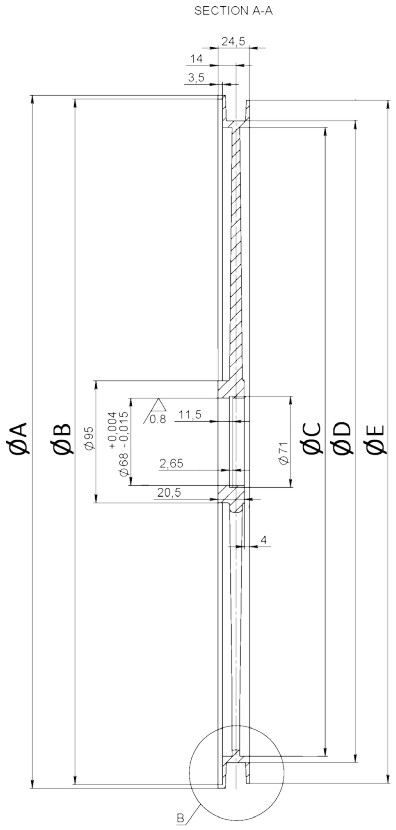

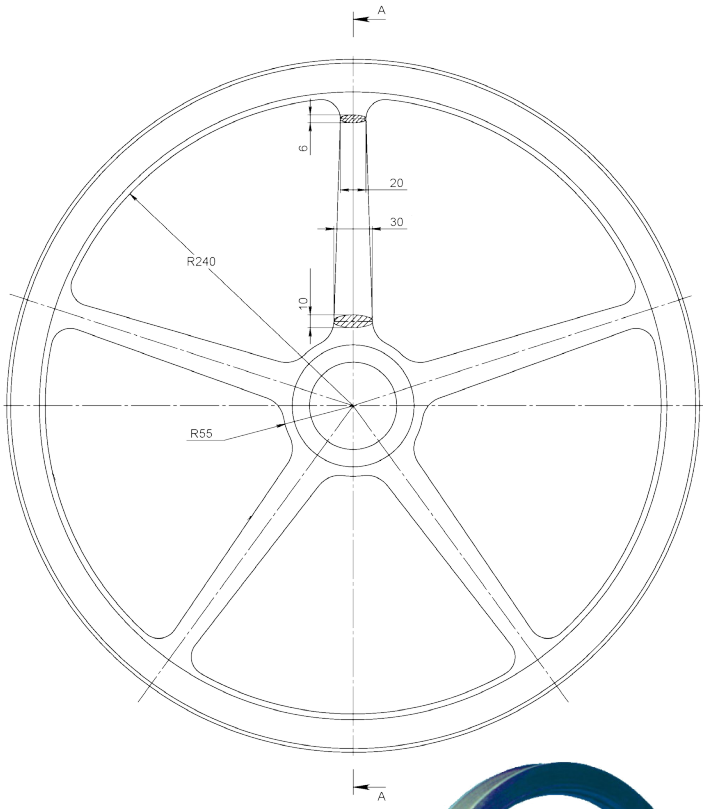

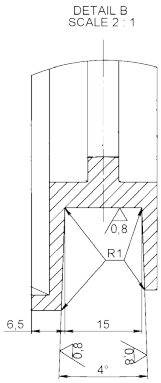

Option:
Gorge ronde



Article	ØD	ØA	ØB	ØC	ØE	Poids	Gorge
00080*	500	540	534	490	532	1,7kg	Platte
07358*	500	540	534	490	532	2.2kg	Platte, revêtement cérami
07359*	600	640	634	590	632	2,4kg	Platteque

Dessin N. 3-400312-00

* Stock item

Subec AB **Hesselmans Torg 5** **SE- 131 54 Nacka** **Sweden**
Phone: **+46-8-88 46 33**
Fax: **+46-8-97 76 58**
Email: info@subec.se
Web: www.subec.se

Copyright © 2023 Subec

POULIE Ø500, 600MM

Matériau: Aluminium

Option:
Gorge plate avec revêtement céramique
Article: 8487

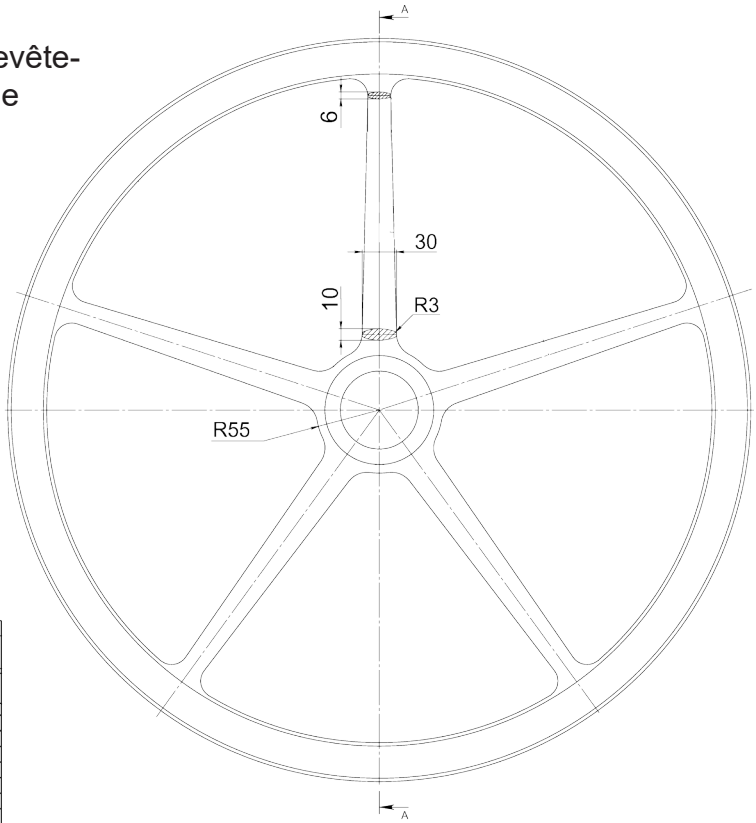

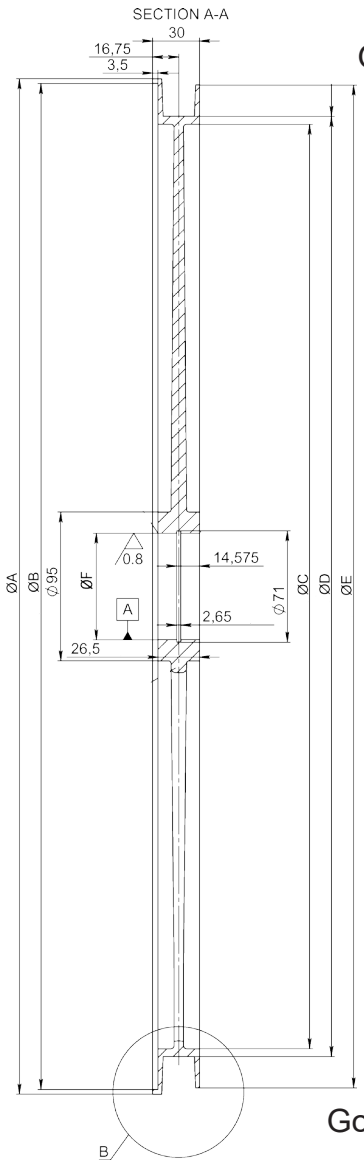

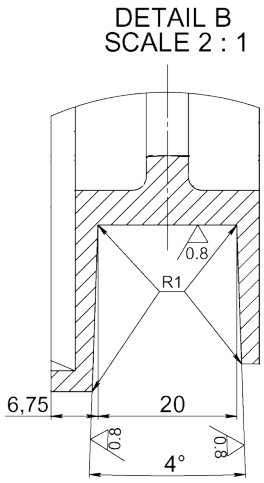

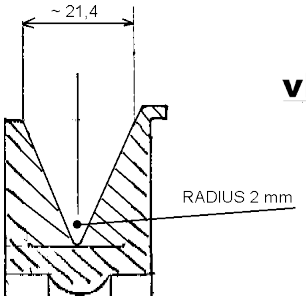

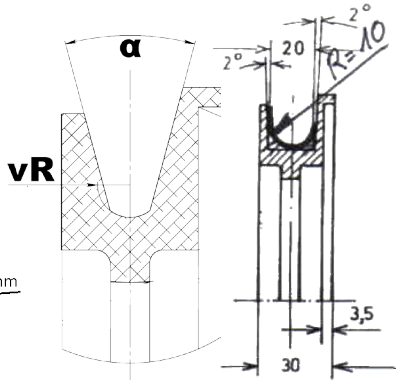

Option:
Gorge plate avec revêtement céramique
Article: 7409



Article	ØD	ØA	ØB	ØC	ØE	ØF	α	vR	Gorge	Poids	Note
03635*	500	540	534	490	532	68	30°	5	V-Round		
06124*	500	540	534	490	532	72			Flat		Autre siège de roulement
00082*	500	548	542	490	540	68			Flat	2,3kg	
09074*	500	548	542	490	540	72			Flat	1,9kg	Autre siège de roulement
06843*	500	548	542	490	540	68			Round	2,3kg	
03642	500	548	542	490	540	68			V	2,9kg	
03366A	600	648	642	590	640	68			Flat	3,0kg	
10874*	800	848	842	790	840	68			Flat		6 Equerres

Dessin N. 3-400337-00

* Stock item

Subec AB **Hesselmans Torg 5** **SE- 131 54 Nacka** **Sweden** **Phone:** **+46-8-88 46 33** **Fax:** **+46-8-97 76 58** **Email: info@subec.se** **Web: www.subec.se**

Copyright © 2023 Subec

POULIE Ø500, 800MM

Matériau: PUR Integral mousse dure

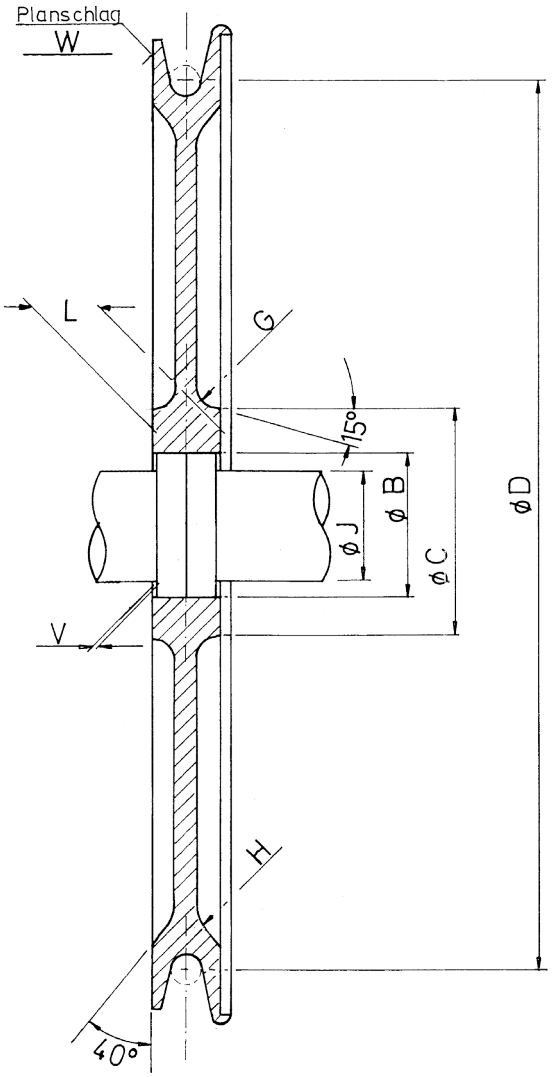



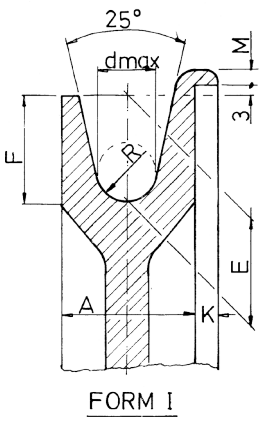

FORM I

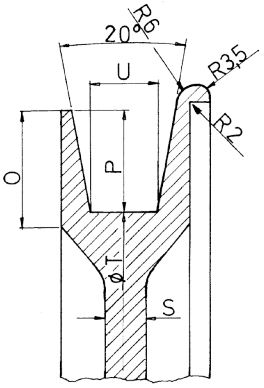

FORM II

Form 1

Article	D	d	A_0^{+1}	B	C	E	F	G	H	J	K	L_0^{+1}	M	R	S	T	V	W	Roulement	Poids
01225*	500	16	38	80	120	30	30	10	18	50	6	38	5	9	12	480	3	2	6010-2z	3,3kg
16729*	500	16	38	80	120	30	30	10	18	50	6	38	5	12	12	480	3	2	6010-2z	
00862*	800	25	64	130	150	40	40	16	22	60	10	64	7	15	12	765	3	-	6312-2z	

Form 2

Article	D	d	A_0^{+1}	B	C	G	H	J	K	L_0^{+1}	M	O	P	S	T	U	V	W	Roulement	Poids
01448*	500	16	38	80	120	10	18	50	6	38	5	33	30	12	480	20	3	2	6010-2z	
01379*	800	25	64	130	150	16	22	60	10	64	7	45	40	12	765	30	3	-	6312-2z	11,3kg

Dessin N. 1-400332-00

* Stock item

Subec AB **Hesselmans Torg 5** **SE- 131 54 Nacka** **Sweden**
Phone: **+46-8-88 46 33**
Fax: **+46-8-97 76 58**
Email: info@subec.se
Web: www.subec.se

Copyright © 2023 Subec

POULIE Ø600MM

Matériau: Aluminium

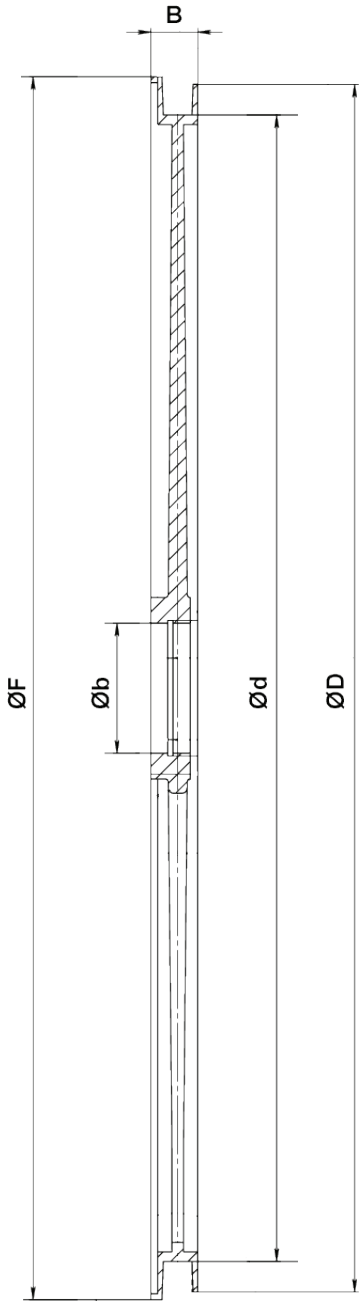

Option: With protection plates



Article: 07406*

Article	Ød	ØD	ØF	Øb	B	Roulement	Gorge	Poids
07406*	600	640	650	68	48.5	6008-2z	32mm Flat	5,3kg
07490*	600	632	640	68	24.5	61909 RZ	15mm Flat	2kg

Dessin N. 1-400804-00

* Stock item

Subec AB **Hesselmans Torg 5** **SE- 131 54 Nacka** **Sweden**
Phone: **+46-8-88 46 33**
Fax: **+46-8-97 76 58**
Email: info@subec.se
Web: www.subec.se

Copyright © 2023 Subec

POULIE Ø600MM

Matériau: Aluminium





Article: 07332*
Poids: 2,6kg

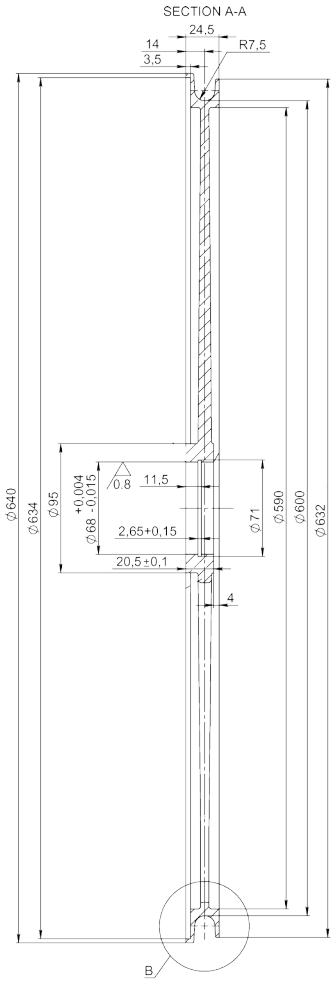

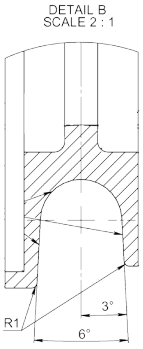

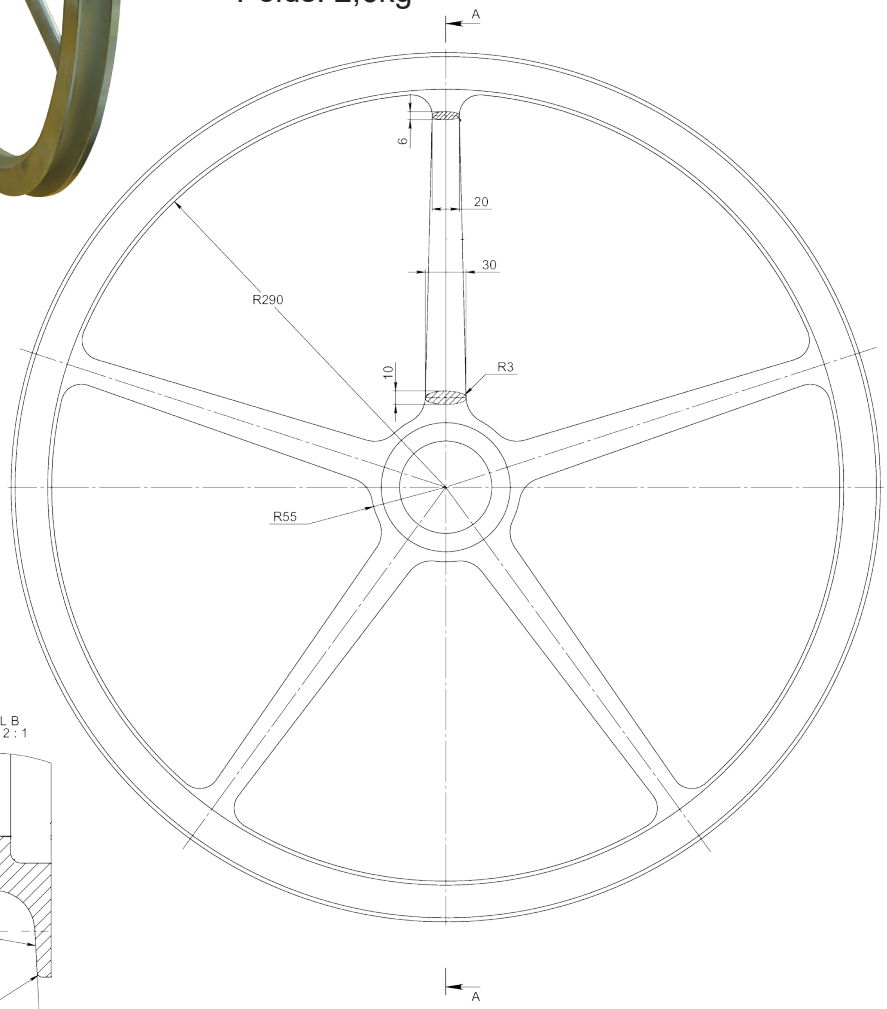

Dessin N. 3-400312-00

* Stock item

Subec AB **Hesselmans Torg 5** **SE- 131 54 Nacka** **Sweden**
Phone: **+46-8-88 46 33**
Fax: **+46-8-97 76 58**
Email: info@subec.se
Web: www.subec.se

Copyright © 2023 Subec

POULIE Ø630MM

Matériau: Aluminium



Article: 00817*
Poids: 15kg



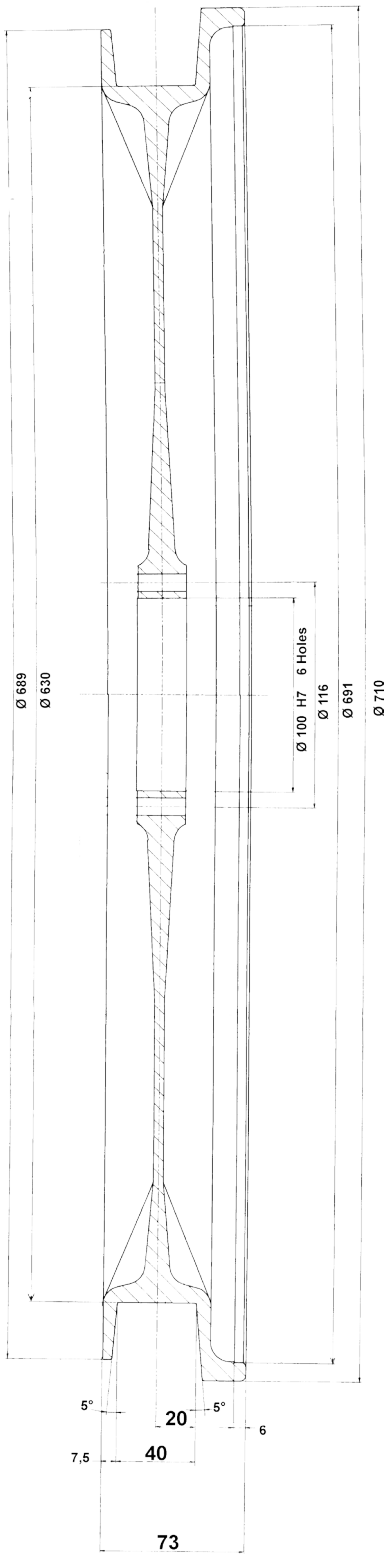

Dessin N. 3-400424-00

* Stock item

Subec AB **Hesselmans Torg 5** **SE- 131 54 Nacka** **Sweden**
Phone: **+46-8-88 46 33**
Fax: **+46-8-97 76 58**
Email: info@subec.se
Web: www.subec.se

Copyright © 2023 Subec

POULIE Ø800MM

Matériau: Aluminium

Execution 1

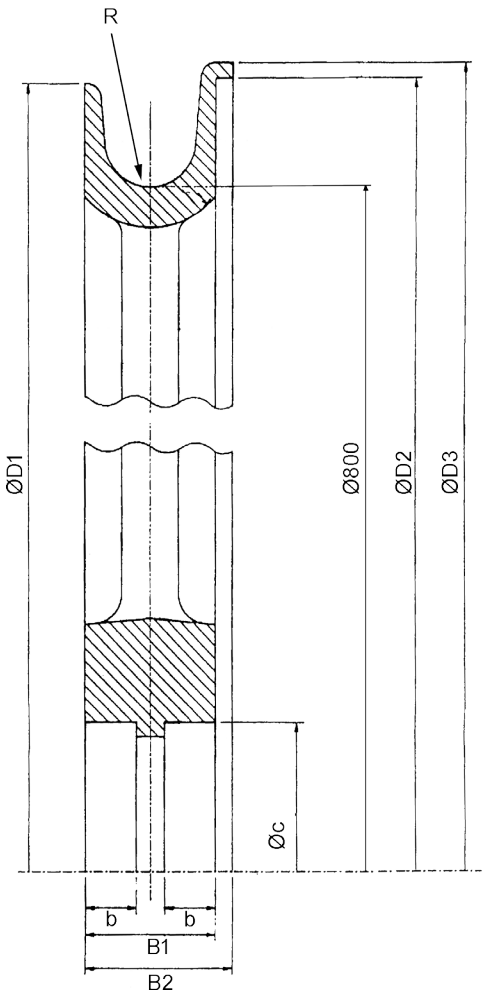

Execution 2

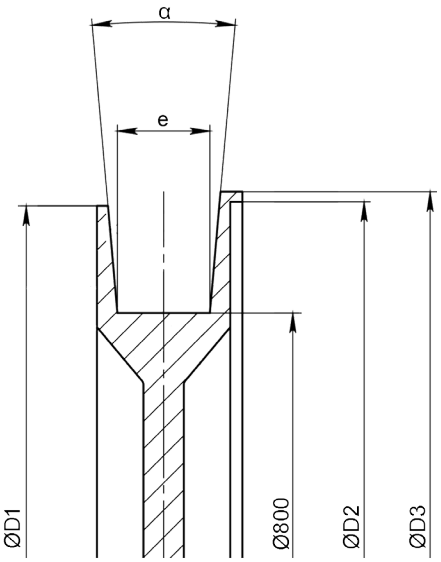



Article: 07035*

Option:
Pour autres roulements
Revêtement de la gorge

Article	Øc	b	B1	B2	D1	D2	D3	e	R	Gorge	Roulement	Execution	Poids
08200	65	-	66	72	906	910	920	45,80	-	-	Pour Clavette	2	21,2kg
14769*	68	12	34	38	840	842	848	26	-	-	61909-2Z	2	6,5kg
07035*	95	18	66	72	906	910	920	-	25	Cr2O3	6012-2Z	1	26kg
00083*	100	18	66	72	906	910	920	-	25	-	6013-2Z	1	21,2kg
08606	100	18	66	72	906	910	920	45,80	-	Céramique	6013-2Z	2	-
15034	100	18	66	72	906	910	920	45,80	-	-	6013-2Z	2	-

Dessin N. 1-400278-01

* Stock item

Subec AB **Hesselmans Torg 5** **SE- 131 54 Nacka** **Sweden**
Phone: **+46-8-88 46 33**
Fax: **+46-8-97 76 58**
Email: info@subec.se
Web: www.subec.se

Copyright © 2023 Subec

POULIE Ø800MM

Matériau: Aluminium



Article: 00743
Poids: 27kg



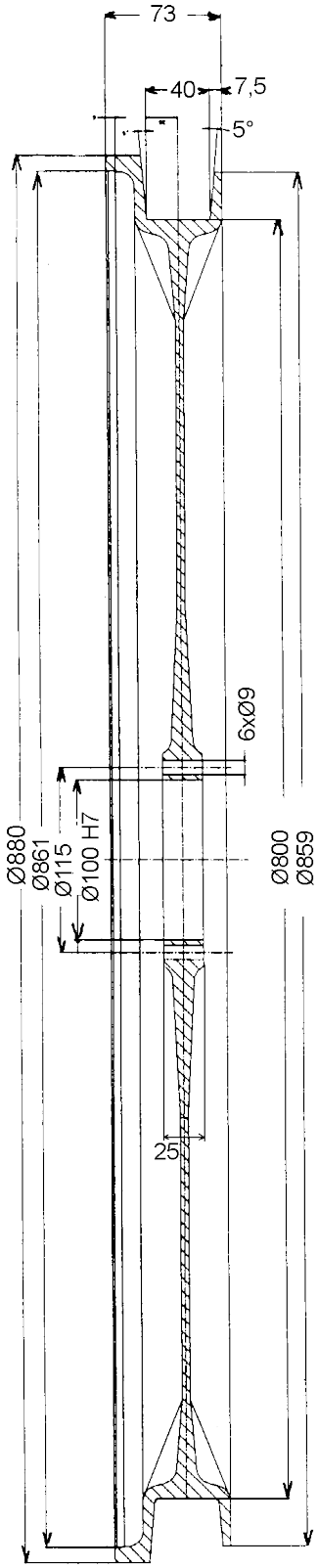

Dessin N. 3-400417-00

Subec AB **Hesselmans Torg 5** **SE- 131 54 Nacka** **Sweden**
Phone: **+46-8-88 46 33**
Fax: **+46-8-97 76 58**
Email: info@subec.se
Web: www.subec.se

Copyright © 2023 Subec

POULIE Ø900MM

Matériau: Aluminium

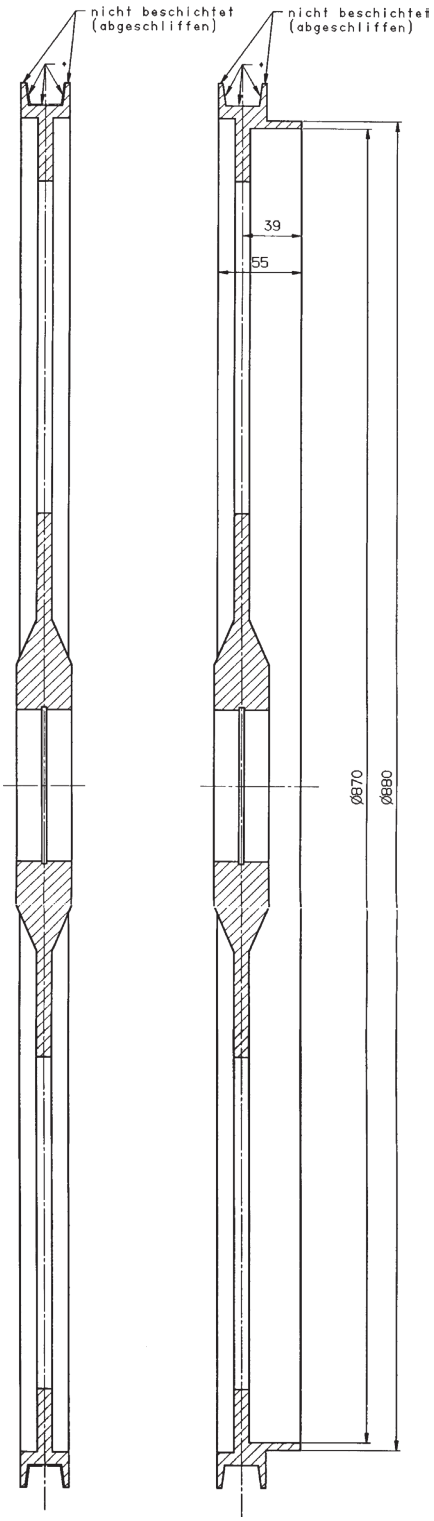



Article: 04805
Poids: 17,5kg



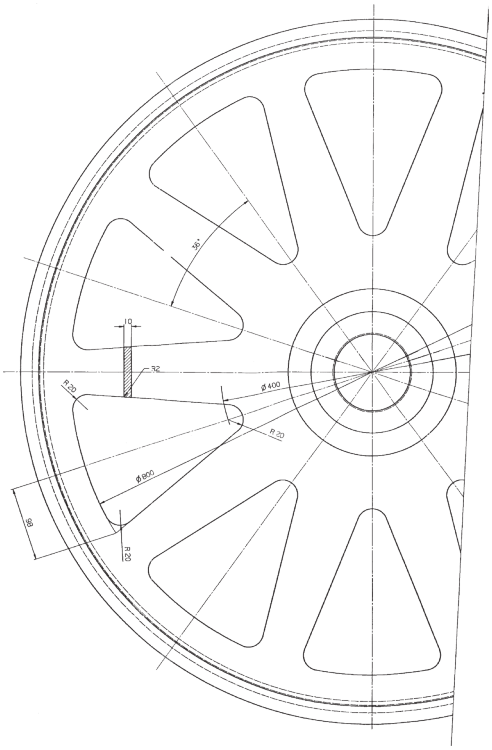

Dessin N. 3-400463-00

Subec AB	Hesselmans Torg 5 SE- 131 54 Nacka Sweden	Phone: Fax:	+46-8-88 46 33 +46-8-97 76 58	Email: info@subec.se Web: www.subec.se

Copyright © 2023 Subec

POULIE Ø1000MM

Matériau: Aluminium

Conformal Polymer Revêtement

Pour une utilisation en milieu humide

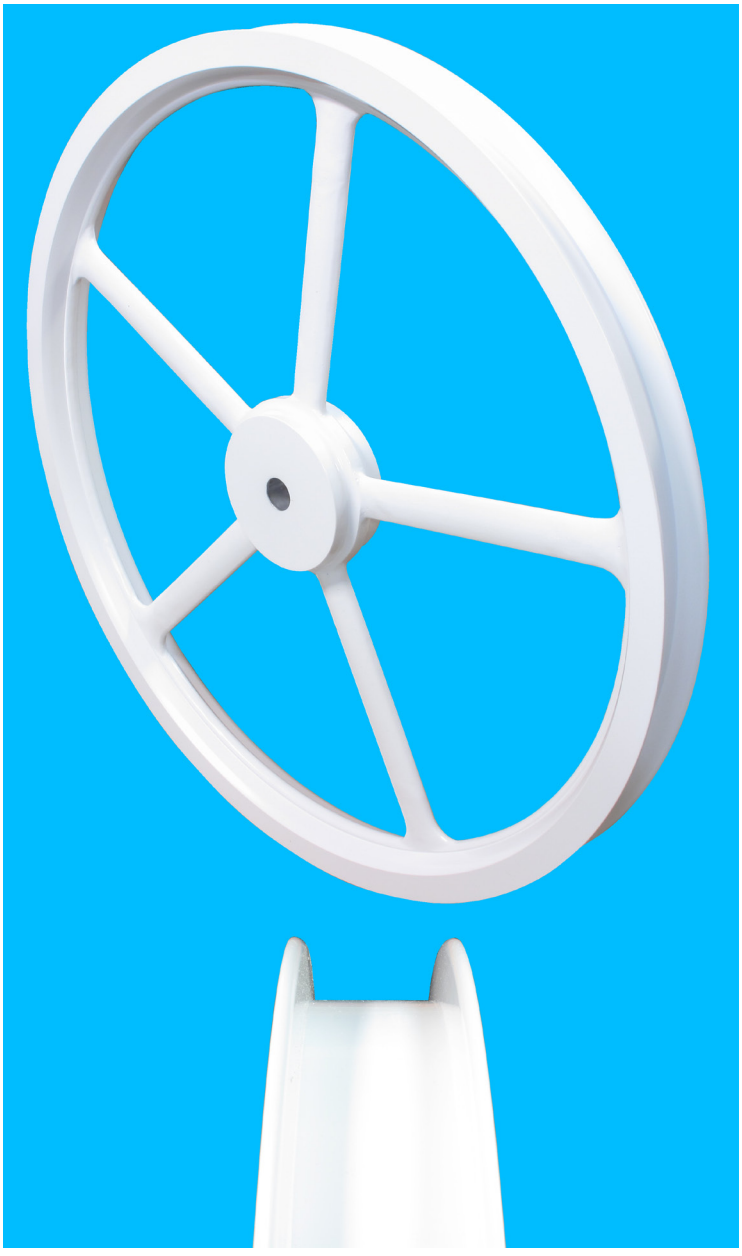

Article: 07969

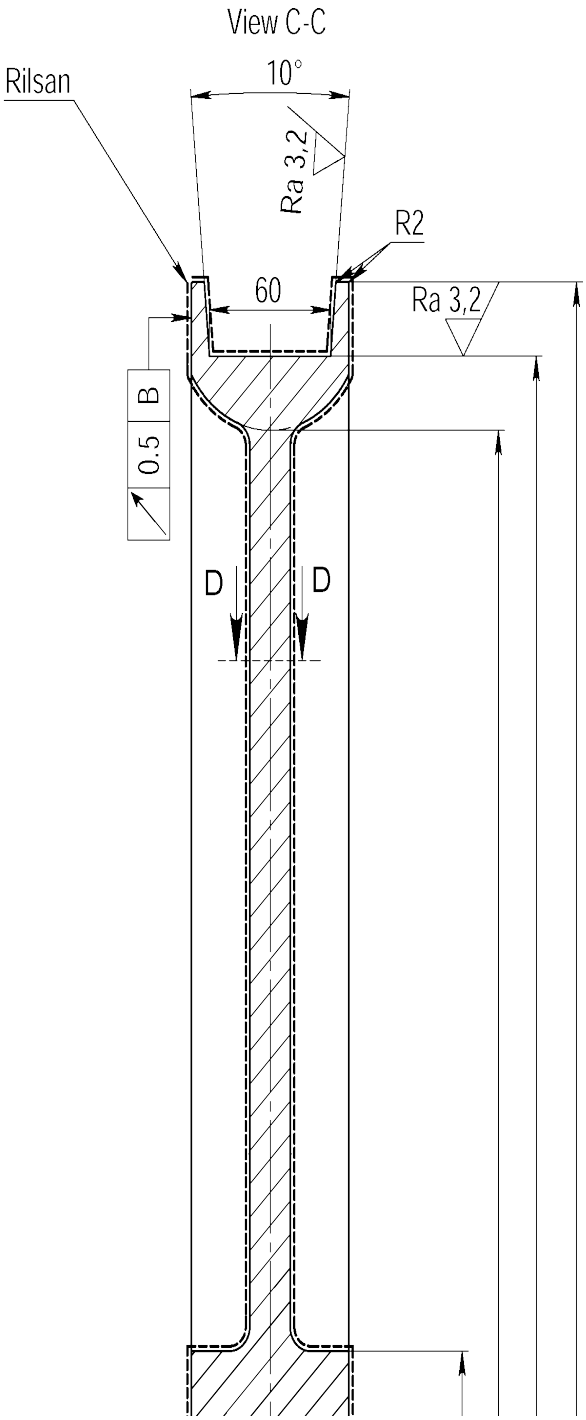

Dessin N. 1-400943-00

Subec AB	**Hesselmans Torg 5** **SE- 131 54 Nacka** **Sweden**	**Phone:** **Fax:**	**+46-8-88 46 33** **+46-8-97 76 58**	**Email: info@subec.se** **Web: www.subec.se**

Copyright © 2023 Subec

POULIE Ø1000MM

Matériau: Aluminium

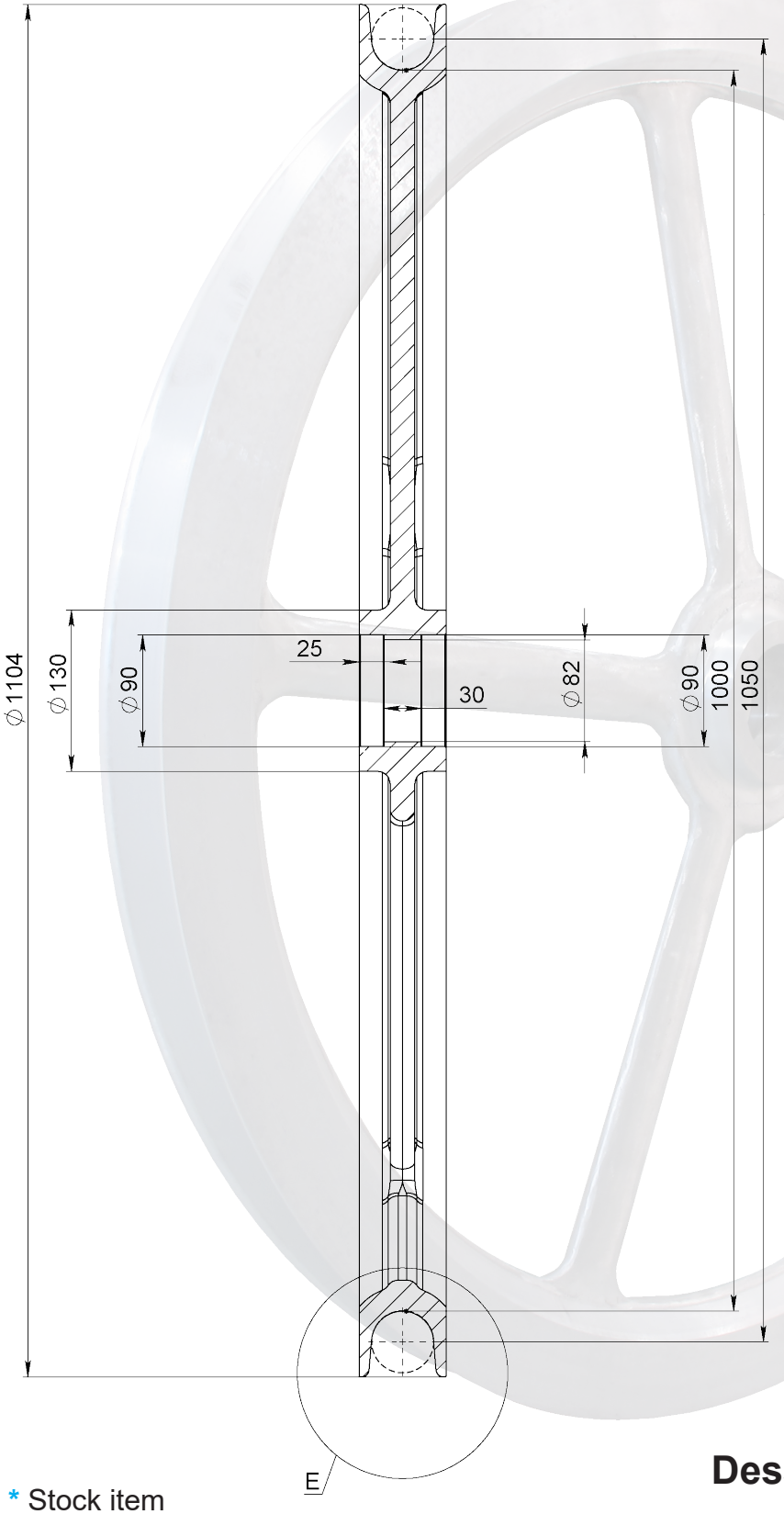

Avec chevauchement
Article: 07487*
Poids: 29kg

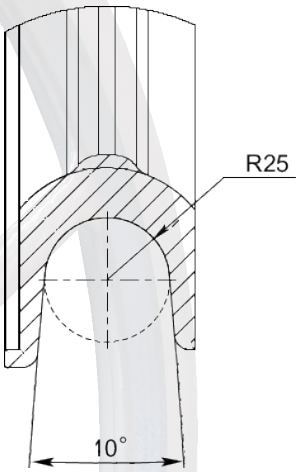

Sans chevauchement
Article: 07912*
Poids: 29kg

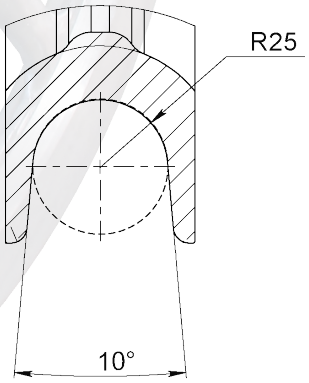

Dessin N. 1-400943-00

* Stock item

Subec AB **Hesselmans Torg 5** **SE- 131 54 Nacka** **Sweden** **Phone:** **+46-8-88 46 33** **Fax:** **+46-8-97 76 58** **Email: info@subec.se** **Web: www.subec.se**

Copyright © 2023 Subec

POULIE Ø1200, 1600MM

Matériau: Aluminium

Execution 1 Execution 2

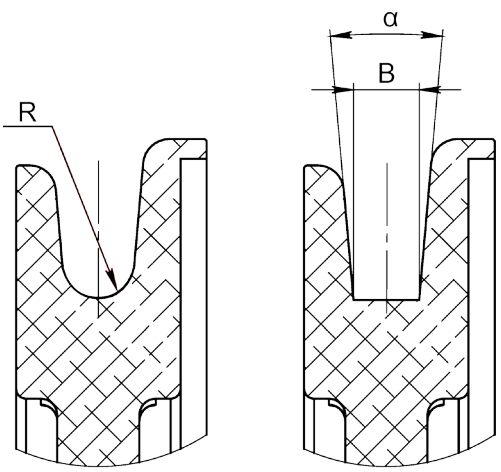

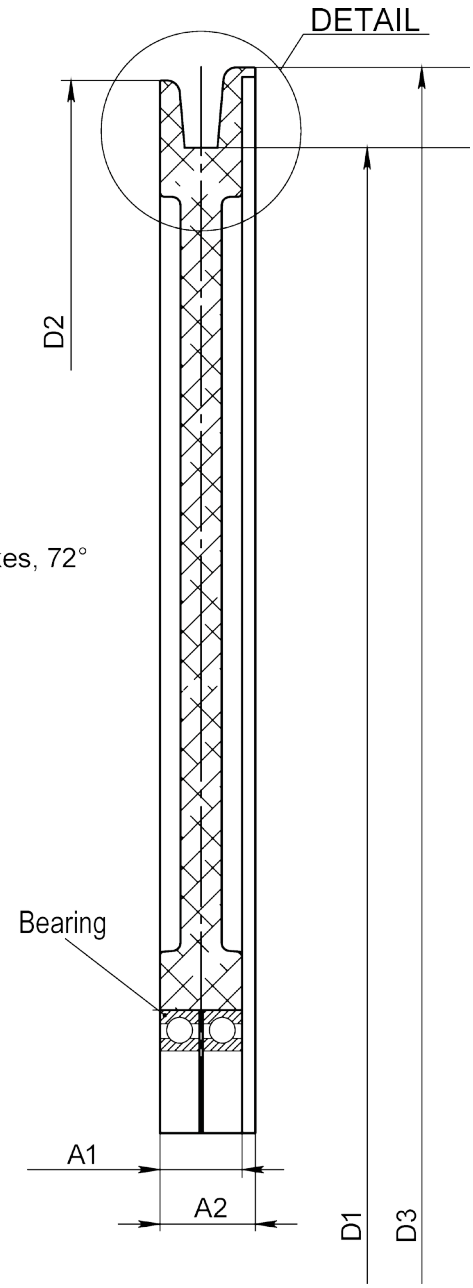



Article: 00084*

Option:
Pour autres roulements
Revêtement de la gorge

Article	D1	D2	D3	A1	A2	B	α	R	Roulement	Execution	Poids
17007	1200	1282	1298	50	58	20	10°	-	6020-2Z, d=100	2	
12645	1200	1282	1298	75	83	-	-	20	6016-2Z, d=80	1	46,3kg
00084	1200	1282	1298	75	83	-	-	27	6020-2Z, d=100	1	49kg
06696	1600	1682	1698	75	83	-	-	27	6020-2Z, d=100	1	

Dessin N. 395-101-B

* Stock item

Subec AB **Hesselmans Torg 5** **SE- 131 54 Nacka** **Sweden**
Phone: **+46-8-88 46 33**
Fax: **+46-8-97 76 58**
Email: info@subec.se
Web: www.subec.se

Copyright © 2023 Subec

POULIE Ø1250MM

Matériau: PA6

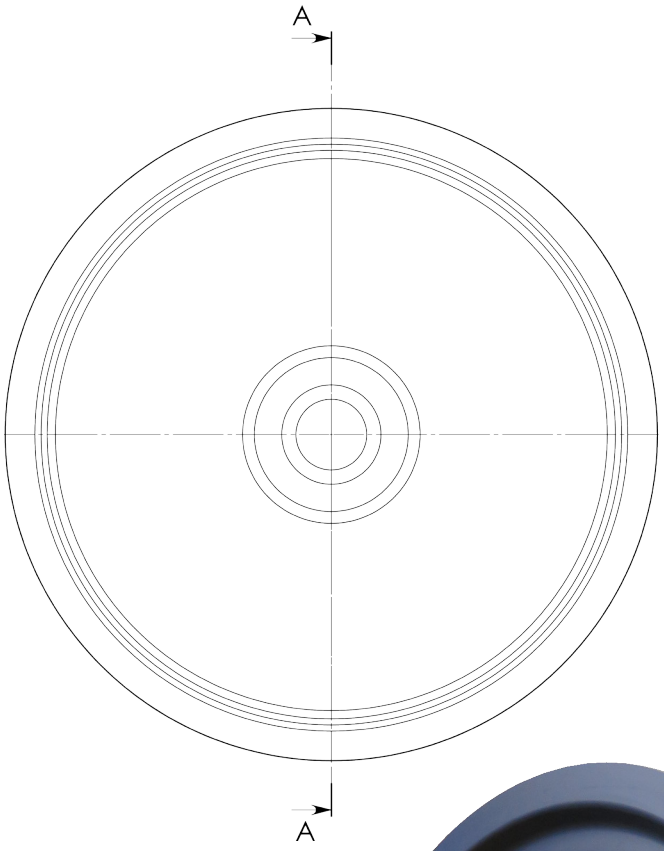

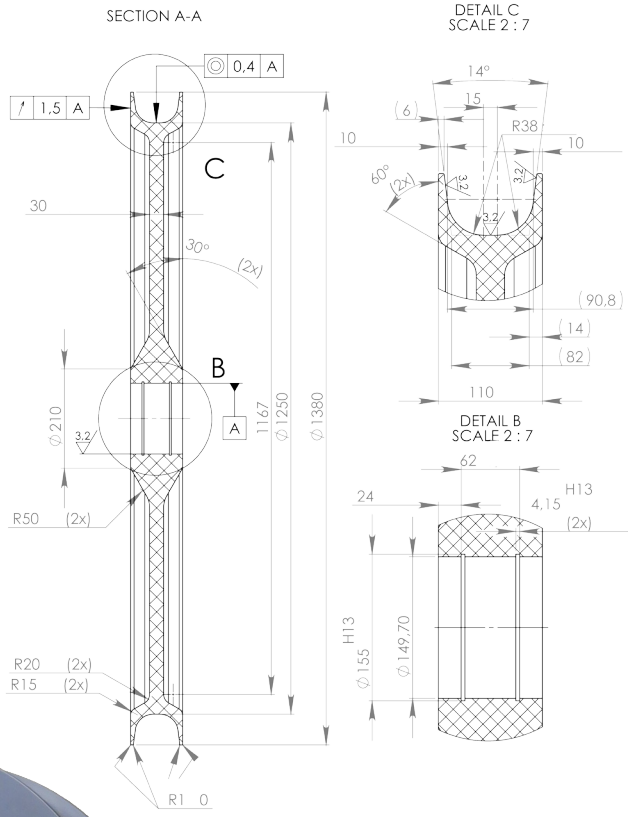



Article: 08227
Poids: 60,6kg

Dessin N. 1-400385-00

Subec AB **Hesselmans Torg 5** **SE- 131 54 Nacka** **Sweden**
Phone: **+46-8-88 46 33**
Fax: **+46-8-97 76 58**
Email: info@subec.se
Web: www.subec.se

Copyright © 2023 Subec

POULIE Ø1600MM

Matériau: Aluminium

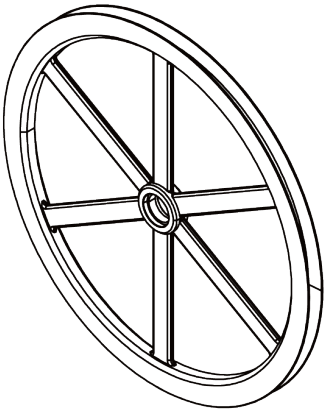

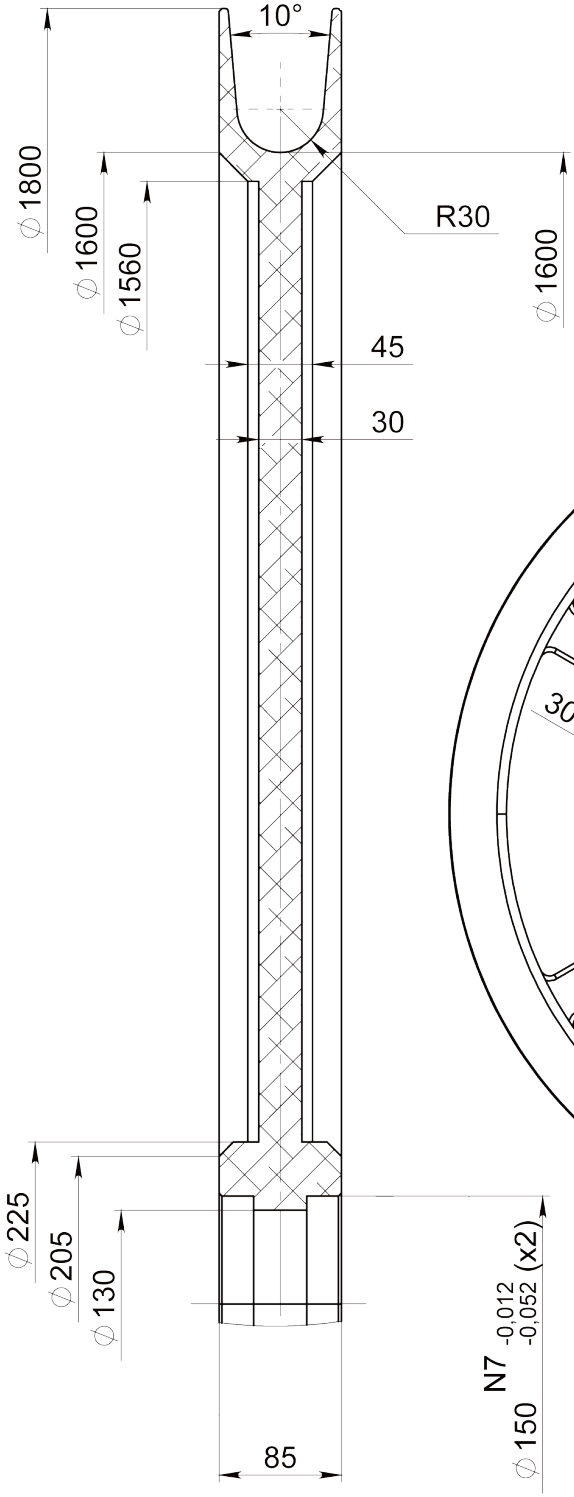

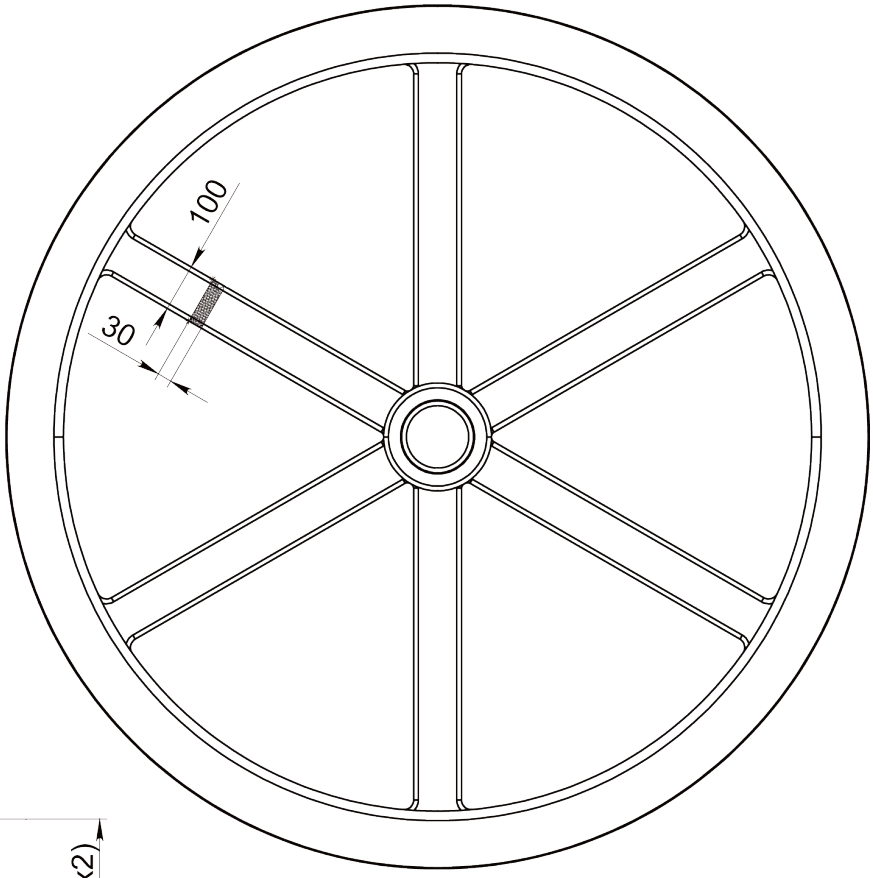

Article: 13718
Poids: 89kg

Dessin N. 3-400269-00

Subec AB	**Hesselmans Torg 5** **SE- 131 54 Nacka** **Sweden**	**Phone:** **Fax:**	**+46-8-88 46 33** **+46-8-97 76 58**	**Email: info@subec.se** **Web: www.subec.se**

Copyright © 2023 Subec

POULIE Ø2000MM

Matériau: Aluminium

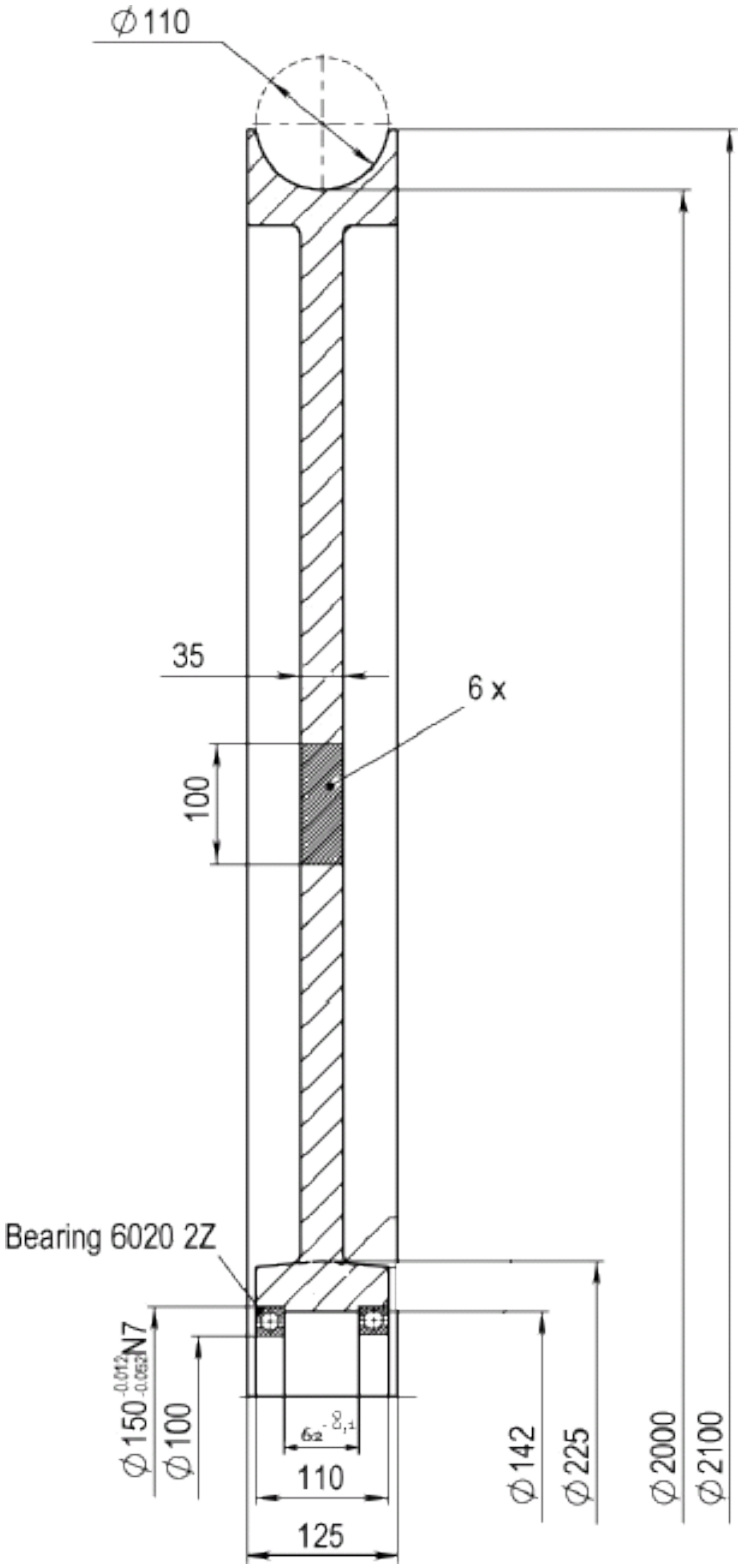



Article: 05559
Poids: 150kg

Dessin N. 3-400269-00

Subec AB | **Hesselmans Torg 5, SE- 131 54 Nacka, Sweden** | **Phone: +46-8-88 46 33** | **Fax: +46-8-97 76 58** | **Email: info@subec.se** | **Web: www.subec.se**

Copyright © 2023 Subec

POULIE ACCESSOIRES



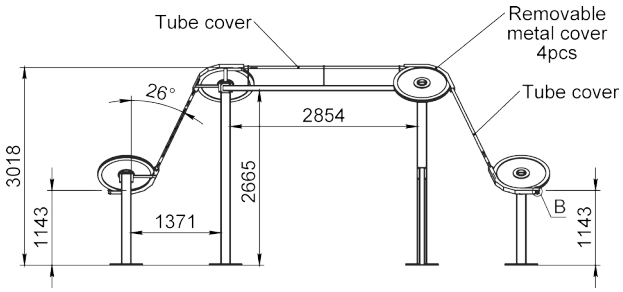

Article: 10904
Système de déviation de fil

* Stock item

Subec AB **Hesselmans Torg 5** **SE- 131 54 Nacka** **Sweden**
Phone: **+46-8-88 46 33**
Fax: **+46-8-97 76 58**
Email: info@subec.se
Web: www.subec.se

Copyright © 2023 Subec

ARC DE ROULEAUX



Les arcs de rouleaux ont plusieurs avantages par rapport aux poulies.

-
- Pour les diamètres les plus importants les poulies représentent des risques de sécurité par rapport à la masse en rotation. Les arcs de rouleaux ont une masse de rotation toujours inférieure même pour des rayons importants.
- Un arc nécessite moins d'encombrement par rapport à une poulie ayant le même rayon.
-
- Le coût moindre de fabrication des arcs permet de proposer différents profils de gorge à un prix compétitif pour des petites quantités.
- L'avantage des poulies est de pouvoir offrir une surface de contact continu pour vos produits.

Subec AB **Hesselmans Torg 5** **SE- 131 54 Nacka** **Sweden** **Phone:** **+46-8-88 46 33** **Fax:** **+46-8-97 76 58** **Email: info@subec.se** **Web: www.subec.se**

Copyright © 2023 Subec

ARC DE ROULEAUX ACCESSOIRES

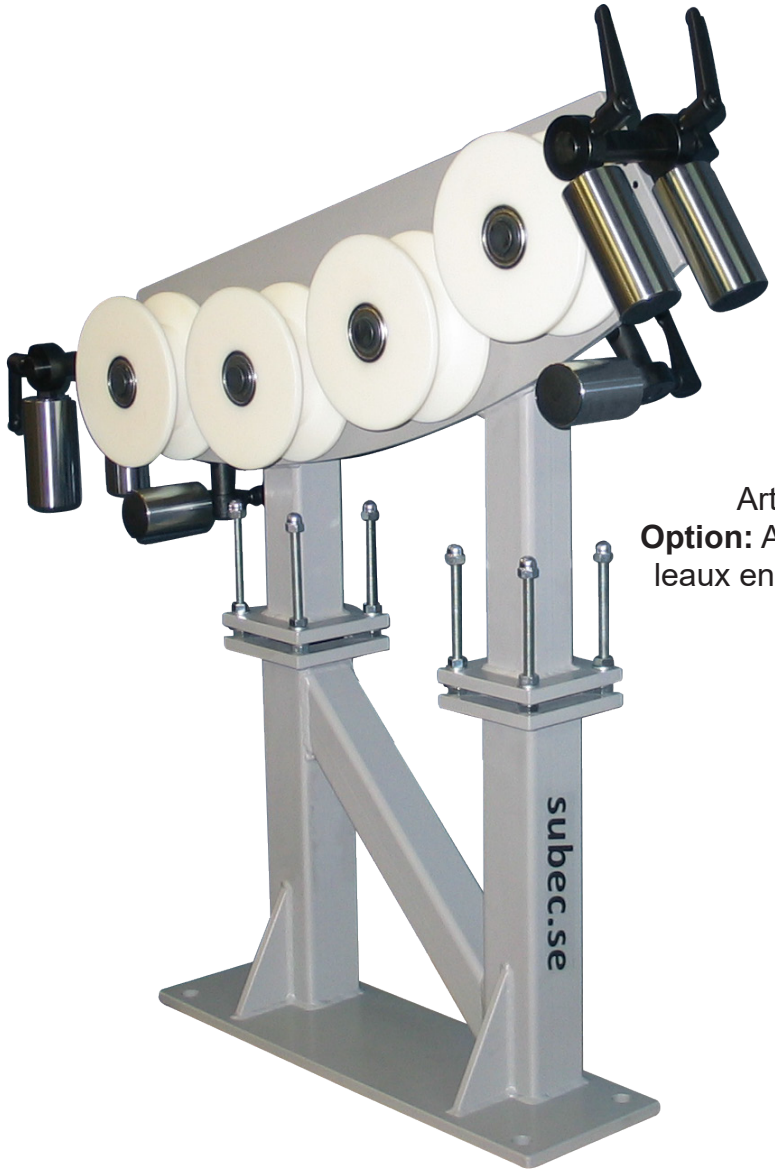

Article: 7708
Option: Avec guide à rouleaux en entrée et sortie

Article: 9870
Option: Avec rouleaux latéraux



Subec AB **Hesselmans Torg 5** **SE- 131 54 Nacka** **Sweden**
Phone: **+46-8-88 46 33**
Fax: **+46-8-97 76 58**
Email: info@subec.se
Web: www.subec.se

Copyright © 2023 Subec

SUPPORT DE ARC DE ROULEAUX

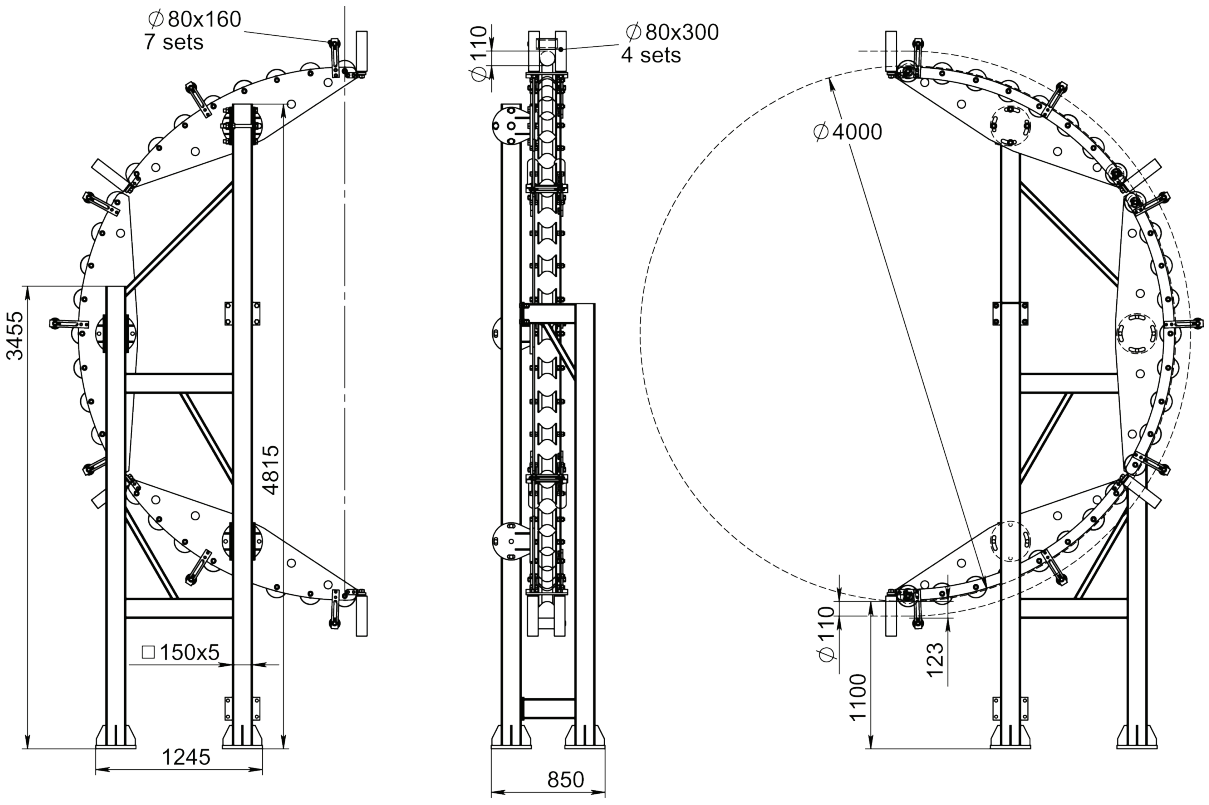

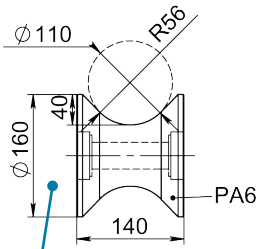

Article:
09610P1

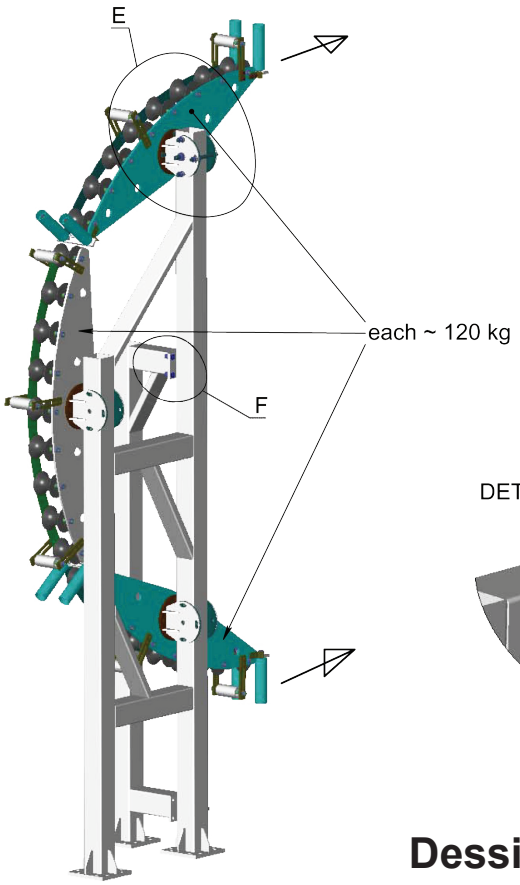

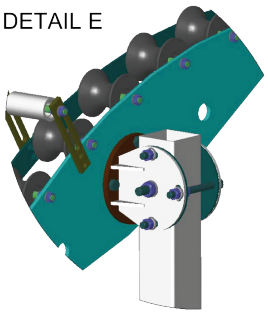

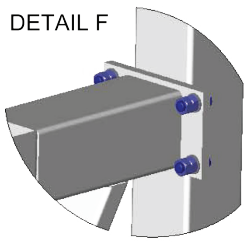

Article: 09610
Poids: 950kg

Dessin N. 3-300108-00

Subec AB **Hesselmans Torg 5** **SE- 131 54 Nacka** **Sweden** **Phone:** **+46-8-88 46 33** **Fax:** **+46-8-97 76 58** **Email: info@subec.se** **Web: www.subec.se**

Copyright © 2023 Subec

ARC DE ROULEAUX

Matériau: Acier poli, Acier trempé, Acier inox, PA-6



Article: 01603
Poids: 10,4kg

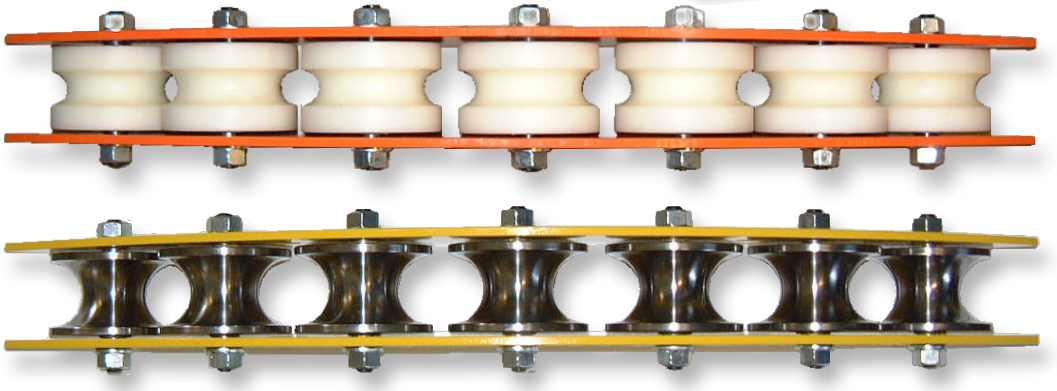

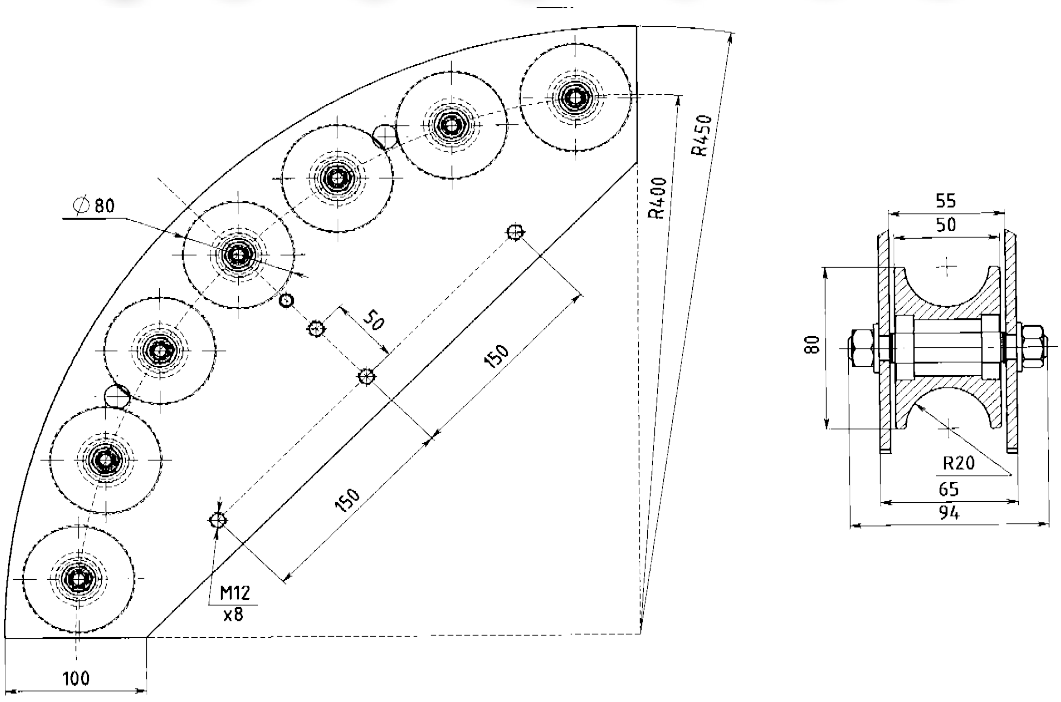

Dessin N. 3-300108-00

Subec AB | **Hesselmans Torg 5**, **SE- 131 54 Nacka**, **Sweden** | **Phone:** **+46-8-88 46 33** | **Fax:** **+46-8-97 76 58** | **Email: info@subec.se** | **Web: www.subec.se**

Copyright © 2023 Subec

ARC DE ROULEAUX

Rouleau Matériau: Acier poli, Acier trempé, Acier inox, PA-6

- Arc de rouleaux pour améliorer la pose du câble -

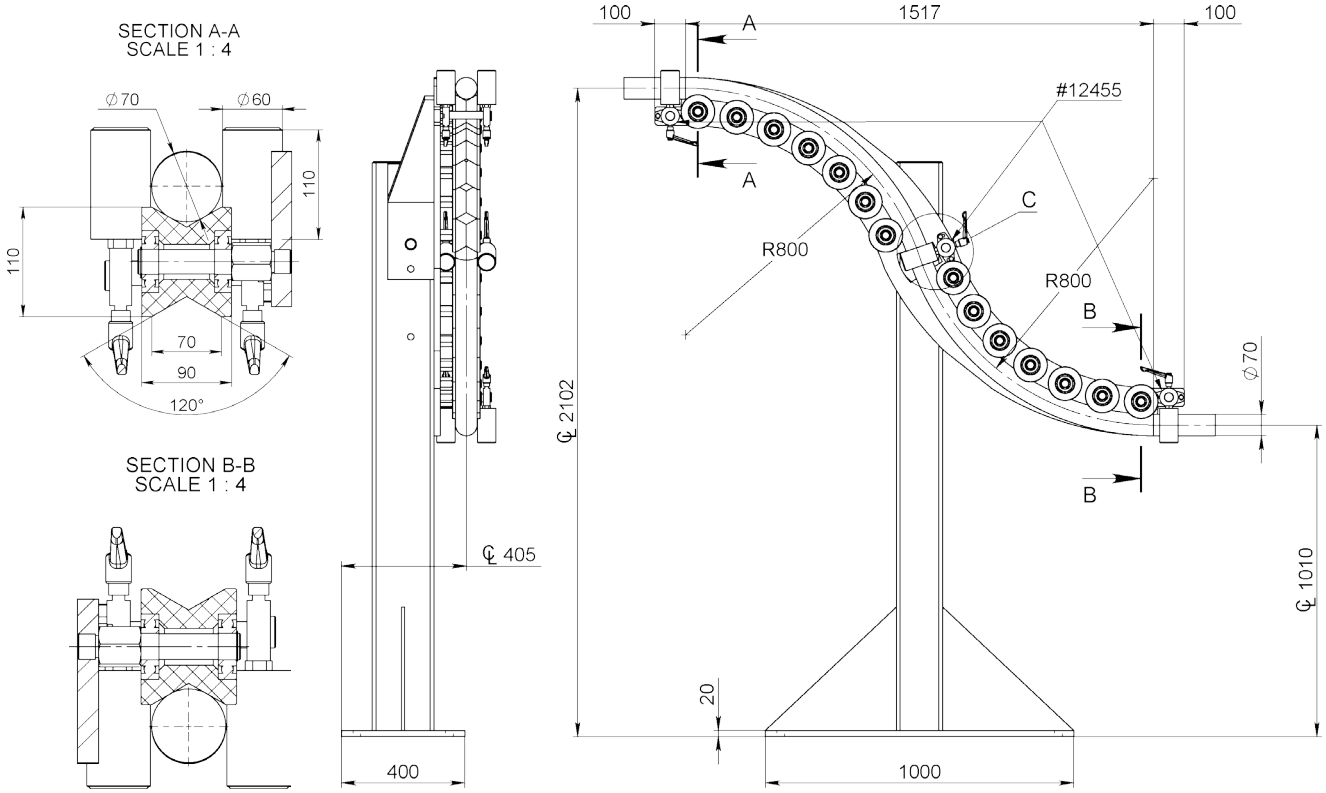

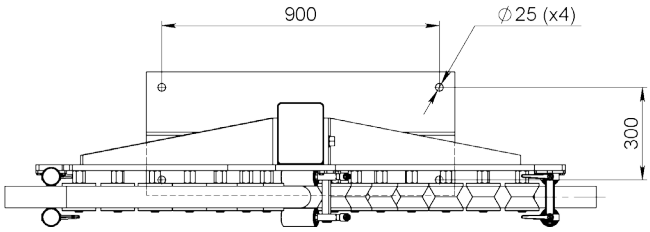

Article: 12321

DETAIL C
SCALE 1 : 4

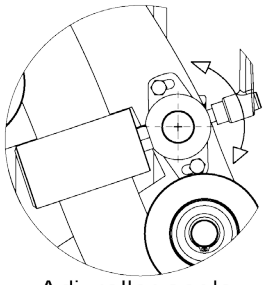

Adj. roller angle

(To match different product sizes)

Dessin N. 3-300108-00

Subec AB	**Hesselmans Torg 5** **SE- 131 54 Nacka** **Sweden**	**Phone:** **Fax:**	**+46-8-88 46 33** **+46-8-97 76 58**	**Email: info@subec.se** **Web: www.subec.se**

Copyright © 2023 Subec

ARC DE ROULEAUX

Matériau: Acier poli, Acier trempé, Acier inox, PA-6

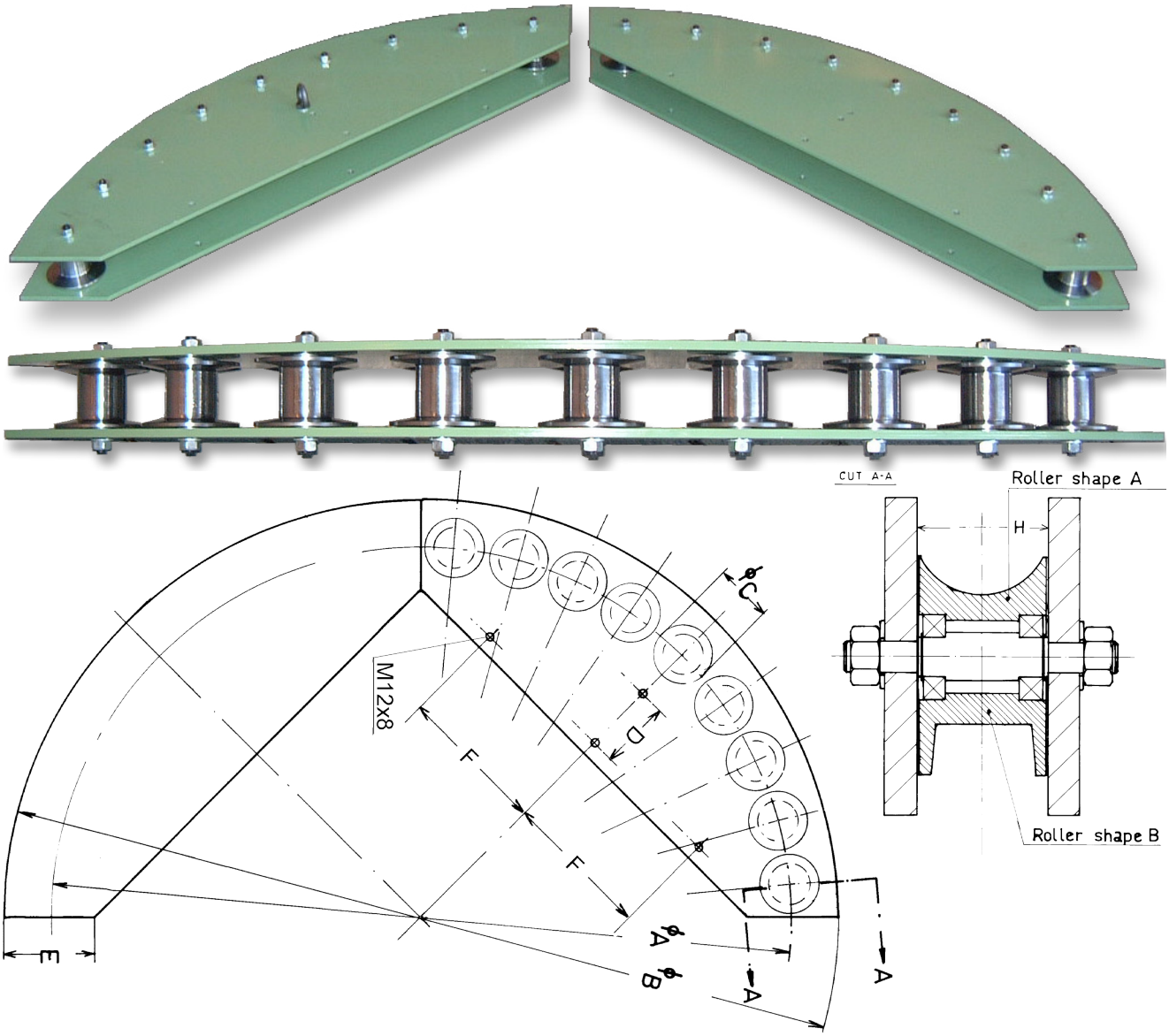

Article	A	B	C	D	E	F	H	Rouleaux
05450	1000	1100	80					9
05300	1200	1350	100	100		320	86	9
05128	1600	1750	100	100		320	70	12
01182	3200	3360	250					10

Dessin N. 3-300108-00

Subec AB **Hesselmans Torg 5** **SE- 131 54 Nacka** **Sweden** **Phone:** **+46-8-88 46 33** **Fax:** **+46-8-97 76 58** **Email: info@subec.se** **Web: www.subec.se**

Copyright © 2023 Subec

ARC DE ROULEAUX

Matériau: Acier poli, Acier trempé, Acier inox, PA-6

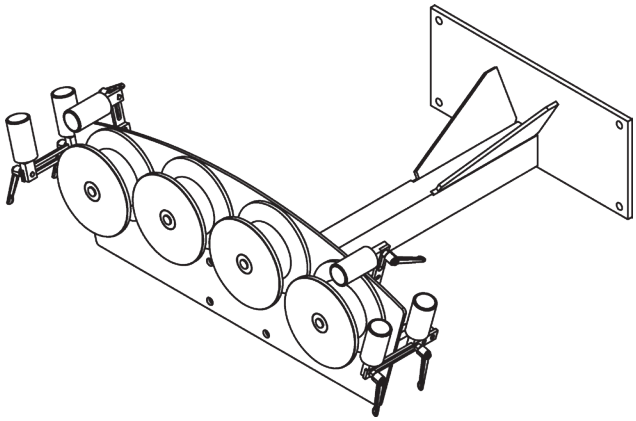

Article: 05050

Monté sur pied

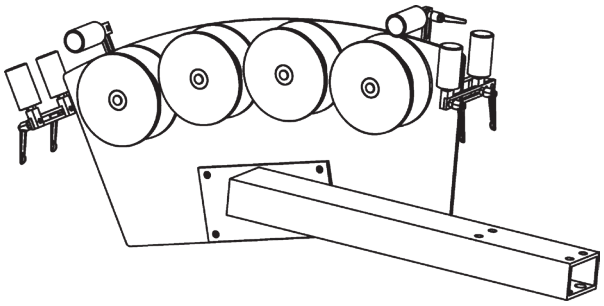

Article: 05052

Montage latéral

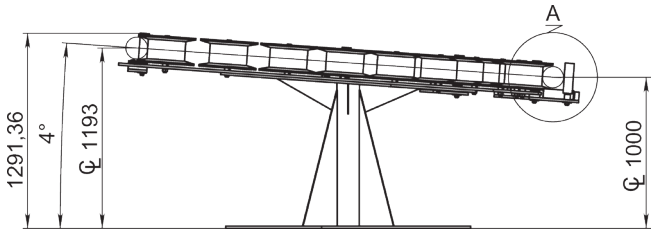



Article: 05203

Réalisation sur-mesure

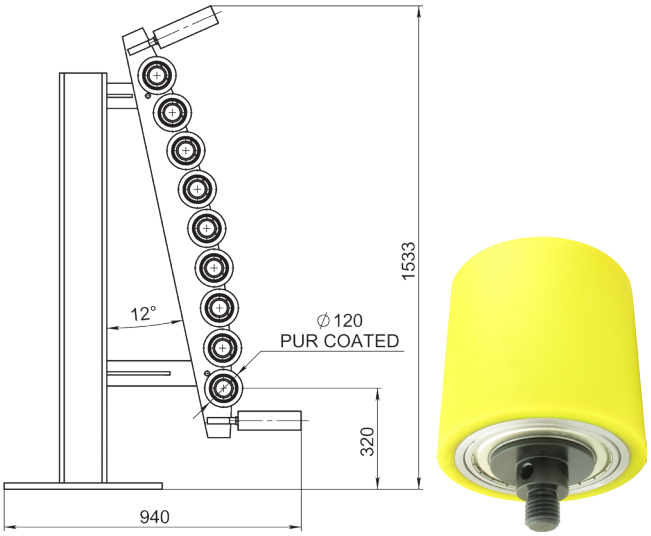

Article: 05206

Montage vertical avec guidage en entrée et sortie

Avec Rouleaux D120 L120 article: 08045

Plus d´information disponible sur demande

Dessin N. 3-300108-00

Subec AB **Hesselmans Torg 5** **SE- 131 54 Nacka** **Sweden** **Phone:** **+46-8-88 46 33** **Fax:** **+46-8-97 76 58** **Email: info@subec.se** **Web: www.subec.se**

Copyright © 2023 Subec

ARC DE ROULEAUX

Matériau: Acier poli, Acier trempé, Acier inox, PA-6

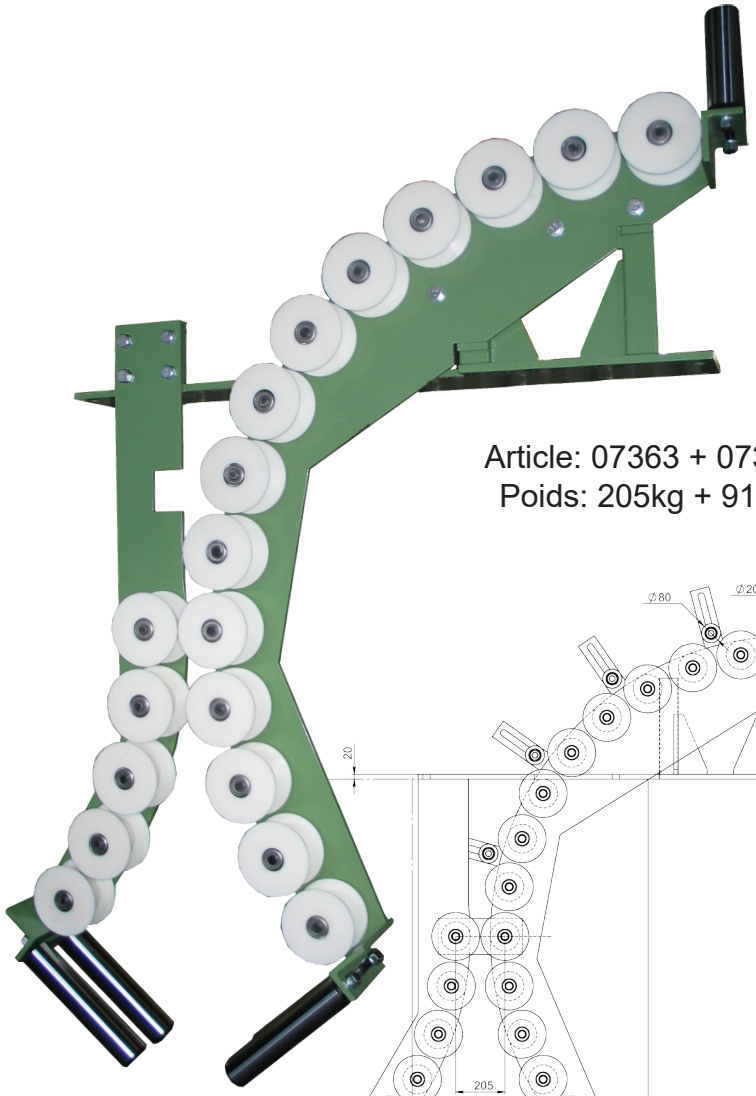

Article: 07363 + 07364
Poids: 205kg + 91kg

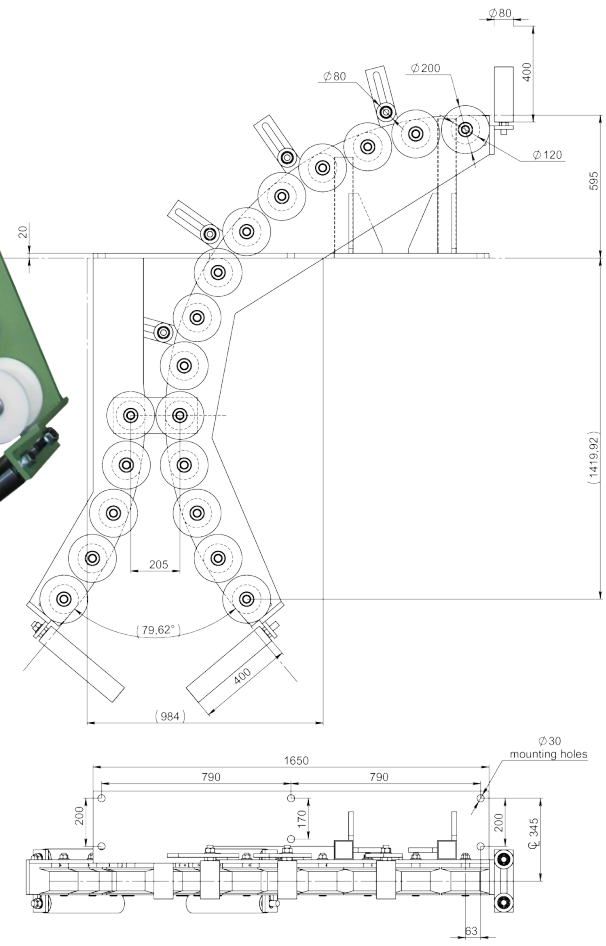

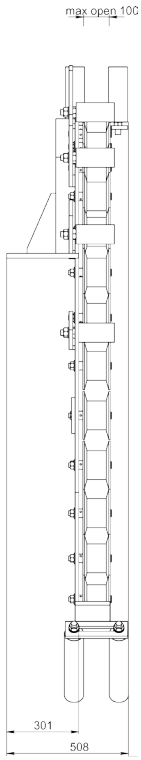

Dessin N. 3-300108-00

Subec AB | **Hesselmans Torg 5, SE- 131 54 Nacka, Sweden** | **Phone: +46-8-88 46 33** | **Fax: +46-8-97 76 58** | **Email: info@subec.se** | **Web: www.subec.se**

Copyright © 2023 Subec

ARC DE ROULEAUX

Matériau: Acier poli, Acier trempé, Acier inox, PA-6

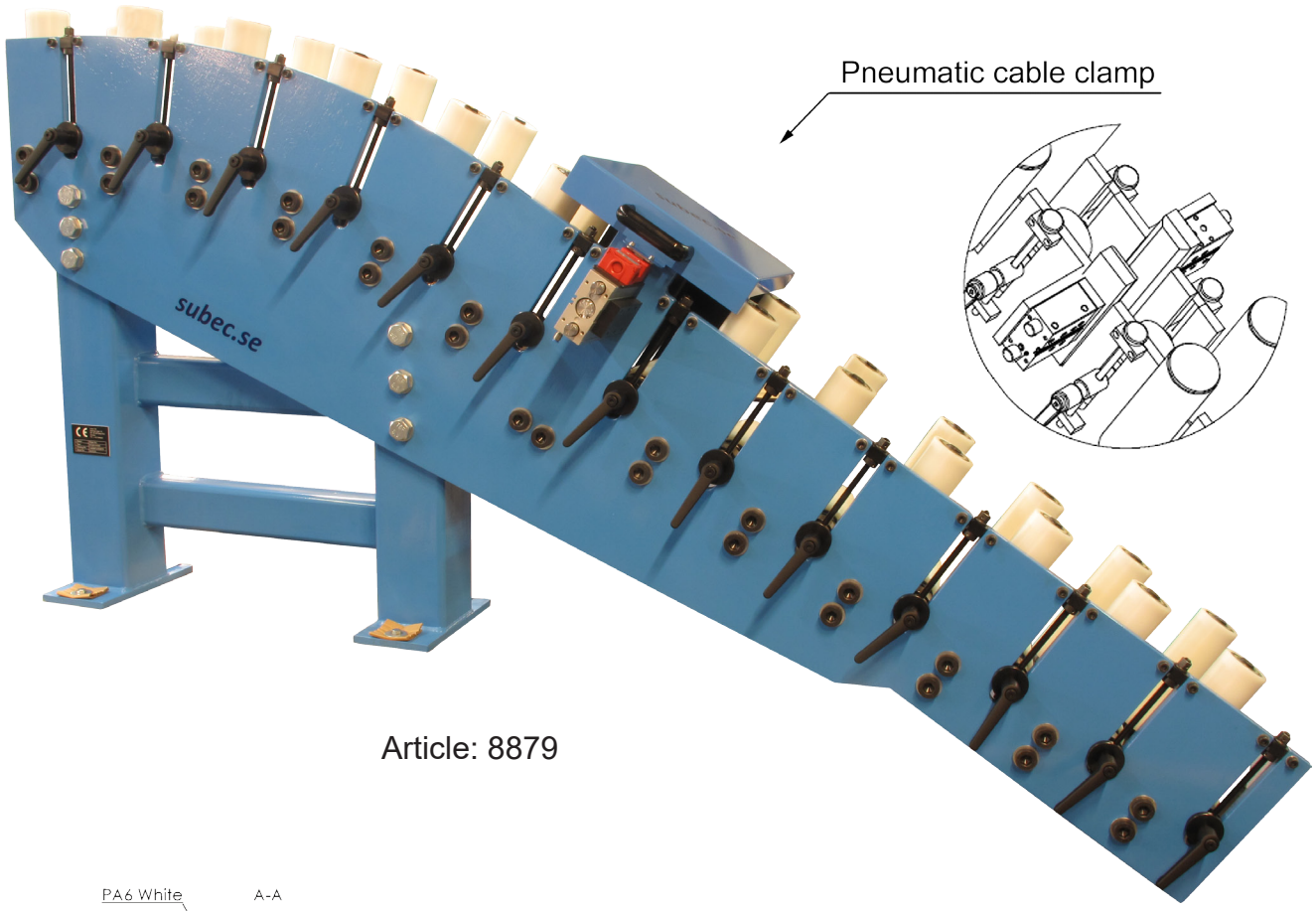

Article: 8879

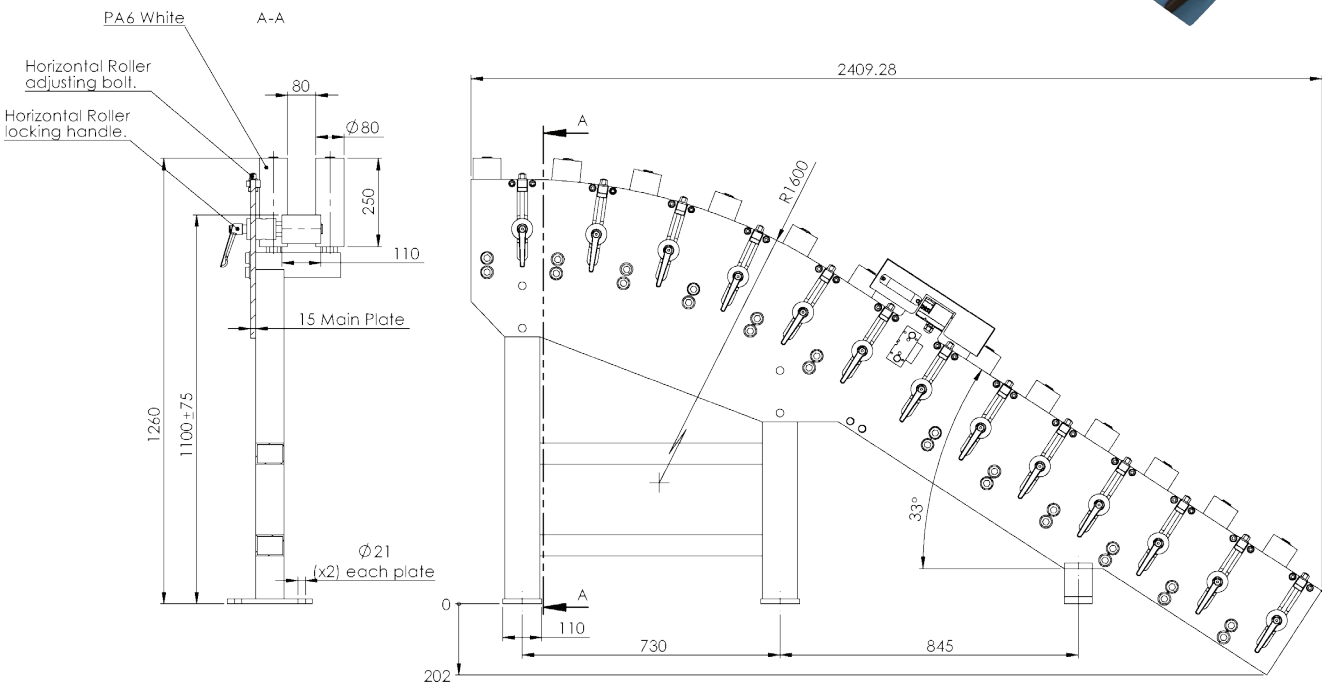

Dessin N.3-400973-00

Subec AB **Hesselmans Torg 5** **SE- 131 54 Nacka** **Sweden**
Phone: **+46-8-88 46 33**
Fax: **+46-8-97 76 58**
Email: info@subec.se
Web: www.subec.se

Copyright © 2023 Subec

GALETS POUR REDRESSEURS, ENDURCIS

Profil A, B ou sur demande

Type A = SS

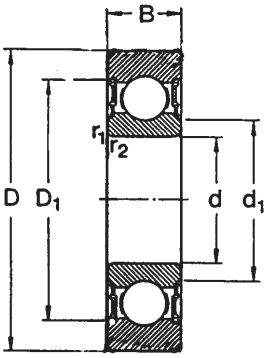

Type B = SD

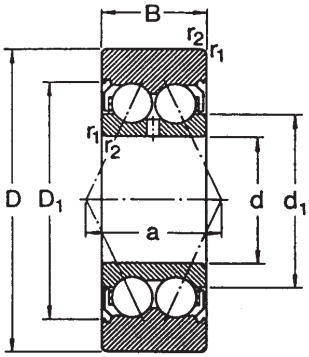

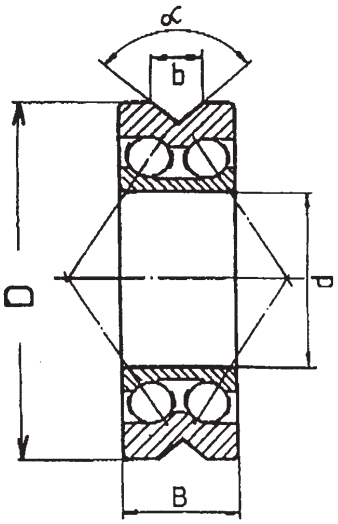

Type B: Galets redresseurs à double rangée de billes

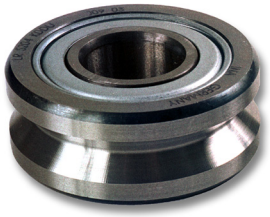



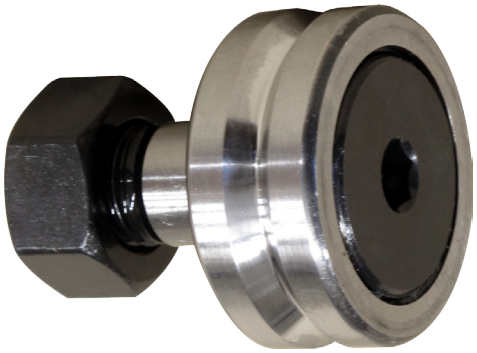

Galet SN32 V-Groove 90° avec arbre et écrou
Article: 16567

Type C = SL Profil A

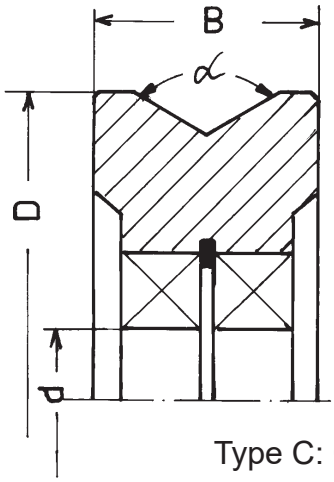

Profil B Arrondi

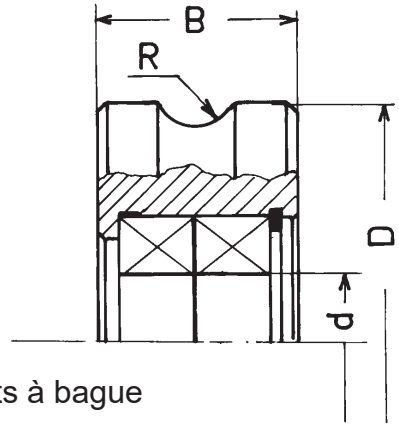

Type C: Galets à bague



Galet de redressage monté sur roulement

Dessin N. 1-400387-00

Subec AB **Hesselmans Torg 5** **SE- 131 54 Nacka** **Sweden**
Phone: **+46-8-88 46 33**
Fax: **+46-8-97 76 58**
Email: info@subec.se
Web: www.subec.se

Copyright © 2023 Subec

GALETS POUR REDRESSEURS À SIMPLE RANGÉE AVEC FLASQUES

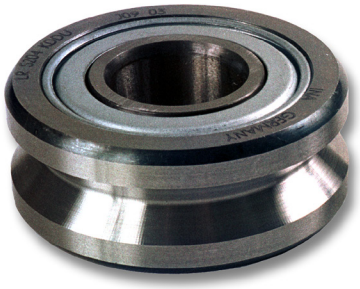

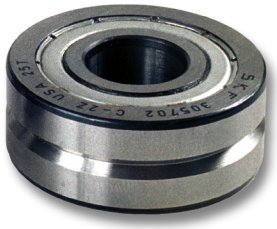

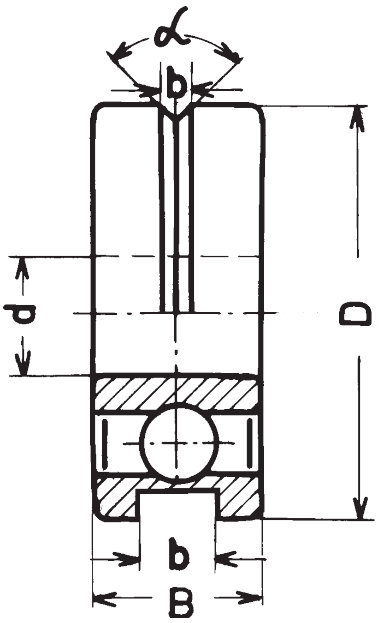

Article	Nom	ØD	Ød	B	b	α°	Produit Ø
01369*	SS7	7	3	3	0,5	90	-0,2
01279	SS10	10	3	4	0,6	90	-0,4
01281*	SS13	13	4	5	0,8	90	0,2 - 0,6
01729	SS16	16	4	5	1,0	90	0,5 - 0,9
01728*	SS17	17	4	5	1,5	90	0,5 - 1,3
02747*	SS19	19	6	6	2,0	90	0,7 - 1,5
01727*	SS21	21	6	6	2,4	90	0,7 - 2,0
01280*	SS22	22	8	7	1,7	90	0,8 - 1,6
06771*	SS23	23	8	7	1,7	90	0,8 - 1,6
07805*	SS26	26	8	7	3,3	90	0,8 - 3,0
07806*	SS30	30	10	8	3,3	90	0,8 - 3,2
01725*	SS32	32	10	9	4,4	90	1,2 -4,3
01724*	SS35	35	12	10	4,7	90	1,9 - 4,6
10211*	SS35	35	10	9	4,5	90	1,9 - 4,4
01723*	SS40	40	15	11	5,2	90	3,0 - 5,0
03805*	SS47	47	15	11	7,0	0	-6,8
01722*	SS47	47	17	12	7,3	90	4,0 - 7,2
01721*	SS52	52	20	14	8,5	100	6,0 - 8,4
01720*	SS62	62	25	15	10,1	100	6,5 - 10,0
01719	SS72	72	30	16	11,1	100	7,0 - 11,0
01718	SS80	80	35	17	15,1	100	7,5 - 15,0

Dessin N. 3-400486-00

* Stock item

Subec AB Hesselmans Torg 5 SE- 131 54 Nacka Sweden
Phone: +46-8-88 46 33
Fax: +46-8-97 76 58
Email: info@subec.se
Web: www.subec.se

Copyright © 2023 Subec

GALETS POUR REDRESSEURSS À DOUBLE RANGÉE AVEC FLASQUES

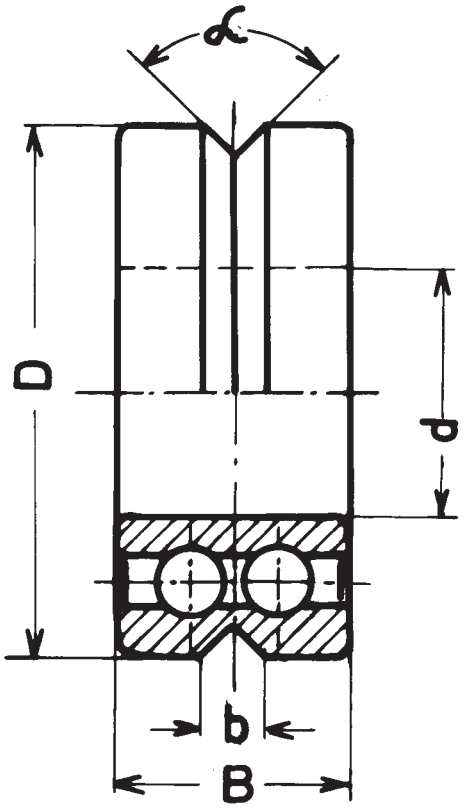



Article	Nom	ØD	Ød	B	b	α°	Produit Ø	Remarque
01712*	SD30	30	10	14	3,2	90	1,5 - 3,0	
06442*	SD30	30	10	14	5,8	120	1,5 - 5,5	
01713*	SD31	31	10	14	3,2	90	1,5 - 3,0	
01339*	SD32	32	10	14	4,2	90	1,5 - 4,0	
01714*	SD35	35	12	15,9	4,7	90	2,0 - 4,5	
00567*	SD40	40	15	15,9	5,0	90	3,0 - 5,0	
05898	SD40	40	15	15,9	6,0	100	3,0 - 5,8	
08845*	SD40	40	15	15,9	10	110	3,0 - 10,0	
06944*	SD45	45	12	22	10,5	110	3,0 - 5,0	
05401*	SD52	52	17	22	10,0	90	7,0 - 10,0	Flasques en caoutchouc
01715*	SD52	52	20	20,6	9,4	90	6,0 - 9,5	
05012*	SD52	52	20	20,6	11,5	100	6,0 - 9,5	V+R4,5
01315*	SD62	62	25	20,6	13,0	100	6,0 - 10,5	
01716	SD72	72	30	23,8	12,0	100	7,0 - 12,0	
01717*	SD80	80	35	27	13,0	100	7,0 - 15,0	
08176	SD80	80	35	27	22,0	115	7,0 - 16,0	V+R5

Dessin N. 3-400475-00

* Stock item

Subec AB Hesselmans Torg 5 SE- 131 54 Nacka Sweden
Phone: +46-8-88 46 33
Fax: +46-8-97 76 58
Email: info@subec.se
Web: www.subec.se

Copyright © 2023 Subec

GALETS POUR CABLE À SEGMENTS

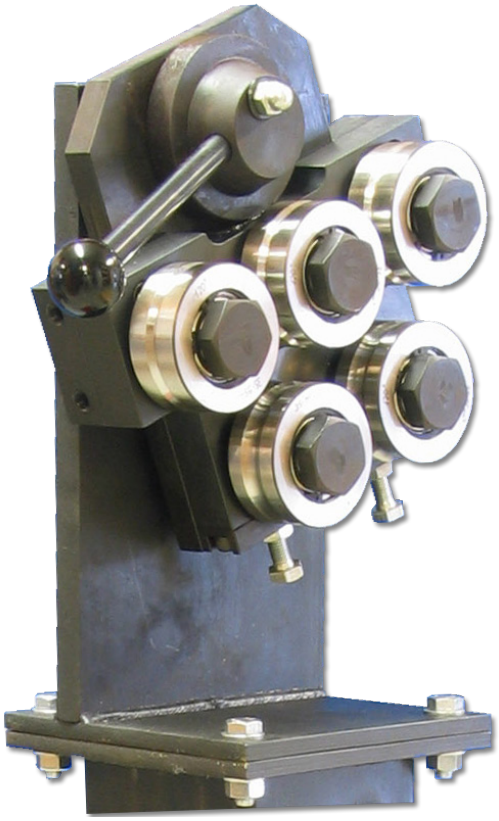



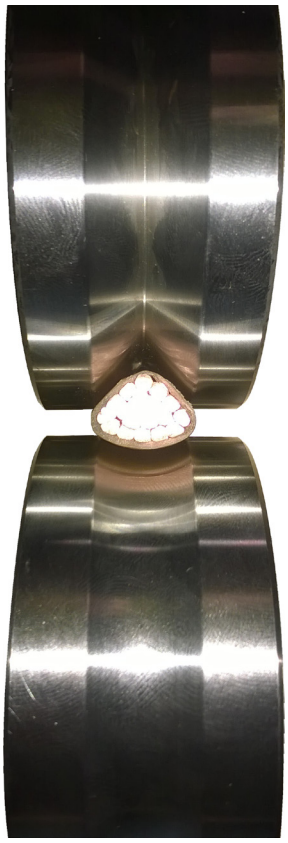

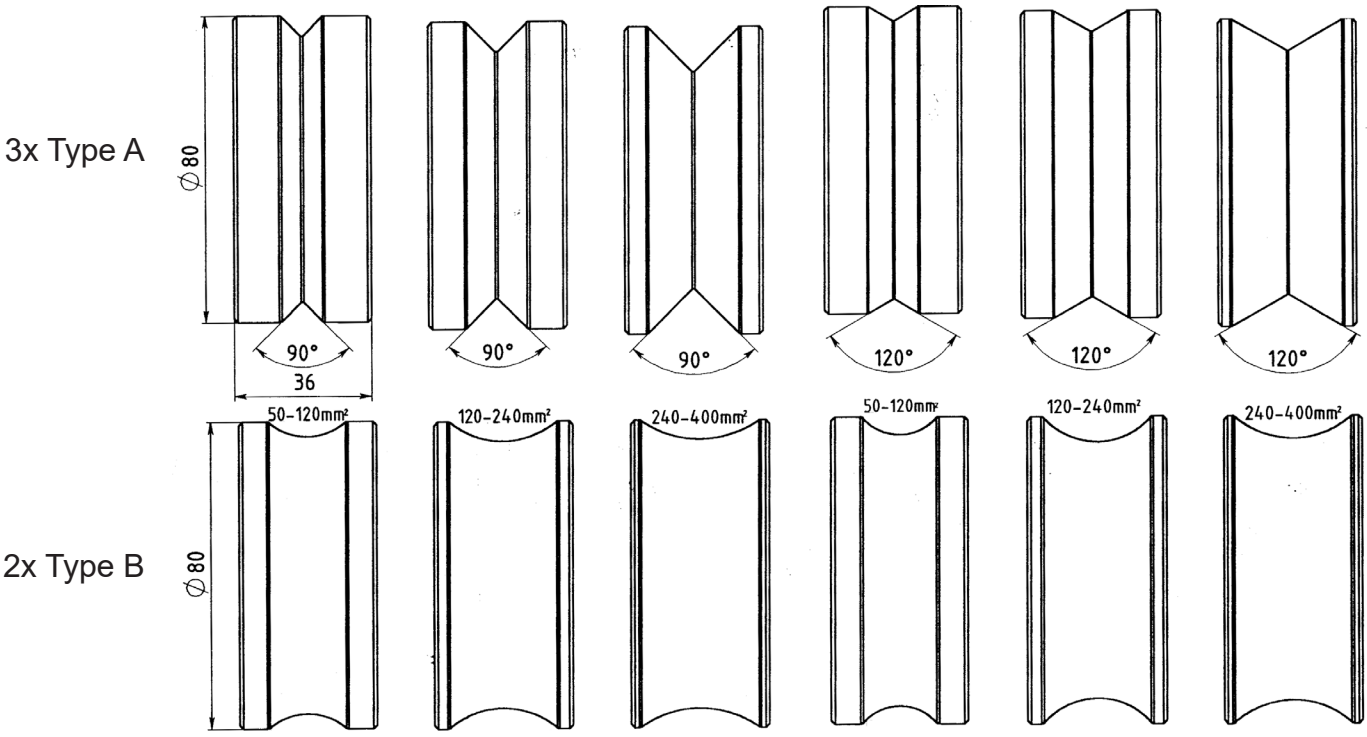

SL80 Pour câble sectorisé

Dessin N. 3-400422-00

Subec AB **Hesselmans Torg 5** **SE- 131 54 Nacka** **Sweden**

Phone: **+46-8-88 46 33**
Fax: **+46-8-97 76 58**

Email: info@subec.se
Web: www.subec.se

Copyright © 2023 Subec

GALETS À MODÈLES SLEEVE

Groove V

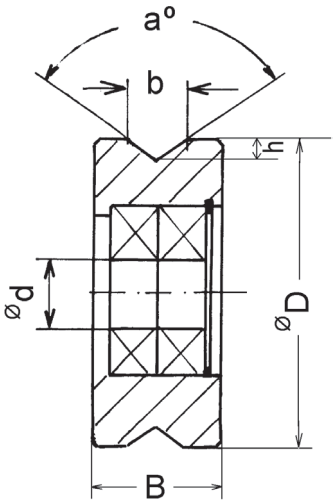

Gorge en Vé, dimensions standards;
autres sur demande

Groove R

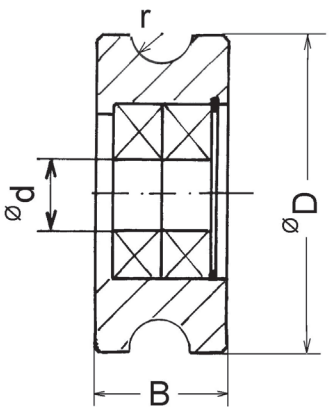

Profile de gorge rond
Rayon à spécifier



Article: 5388



Article: 4325

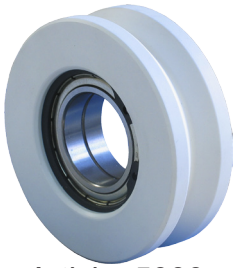

Article: 5888

Variantes en plastique également disponibles

Article Nr	Type	ØD	Ød	B	b	h	r	α°	Produit Ø	Roulement	Gorge
03414	SL 32	32	10	22	4,2	2,1	-	90	1,5-4,0	6000-2Z	V
02406*	SL 35	35	12	22	4,7	2,35	-	90	2,0-4,5	6001-2Z	V
01320*	SL 45	45	12	22	10,5	3,7	-	110	5,0-7,0	6001-2Z	V
06146A	SL 52	52	20	24	10,5	3,7	-	110	5,0-9,0	61804-2Z	V
13146*	SL 52	52	15	24	17	7,1	-	110	5-15,5	6002-2Z	V
02032	SL 74	74	25	35	12	5	-	100	7,0-12,0	6005-2Z	V
02161	SL 80	80	25	30	22	9,2	-	100	7,0-21,0	6005-2Z	V
02748	SL 100	100	30	40	23	9,6	-	100	15,0-30,0	6006-2Z	V
05737	SL 110	110	30	38	24	10	-	100	9,0-23,0	6006-2Z	V
05319A*	SL 125	125	30	38	30	12,6	-	100	15,0-28,0	6006-2Z	V
07046	SL 150	150	40	80	47	19,7	-	100	15,0-45,0	6308-2Z	V
07047	SL 240	240	45	100	80	33,6	-	100	20,0-50,0	6309-2Z	V

Plus d´information disponible sur demande

* Stock item

Subec AB **Hesselmans Torg 5** **SE- 131 54 Nacka** **Sweden** **Phone:** **+46-8-88 46 33** **Fax:** **+46-8-97 76 58** **Email: info@subec.se** **Web: www.subec.se**

Copyright © 2023 Subec

GALETS À MODÈLES SLEEVE

Groove V

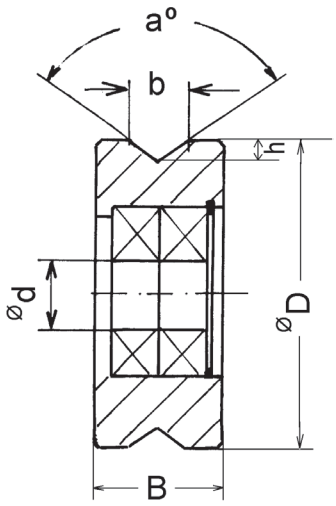

Gorge en Vé, dimensions standards;
autres sur demande

Groove R

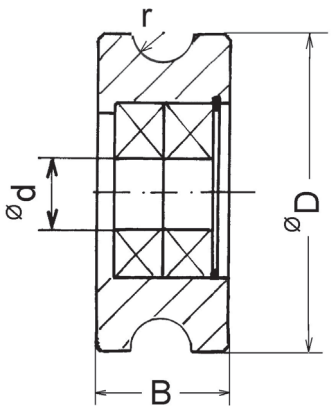

Profile de gorge rond
Rayon à spécifier



Article: 10778B



Article: 11990

Article Nr	Type	ØD	Ød	B	b	h	r	α°	Produit Ø	Roulement	Spec	Gorge
05148*	SL 20	20	6,3	25	25	5	-	136	9,0-23,0	61804-2Z	95 Al_2O_3	V
10778B*	SL 35	35	8	20	12,4	6	-	90	7,0-12,0	628/8-2Z	ZrO_2	V
10220*	SL 40	40	12	22	5,4	2,5	-	94	2,0-5,0	6001-2Z	ZrO_2	V
11976*	SL 40	40	21	18	4	2	2	-	3,0-4,0	61901-2RZ 61802-2 RZ	ZrO_2	R
12000*	SL 40	40	21	18	8	6,17	4	-	7,0-8,0	61901-2RZ 61802-2 RZ	ZrO_2	R
11837*	SL 50	50	9	24	20	10	-	90	7,0-19,0	619/9 2Z	ZrO_2	V
11990	SL 100	100	28	20	20	8,3	-	90	5,0-20,0	-	99,5 Al_2O_3	V

Plus d´information disponible sur demande

* Stock item

Subec AB **Hesselmans Torg 5** **SE- 131 54 Nacka** **Sweden**
Phone: **+46-8-88 46 33**
Fax: **+46-8-97 76 58**
Email: info@subec.se
Web: www.subec.se

Copyright © 2023 Subec

ORIENTATION DU REDRESSEUR

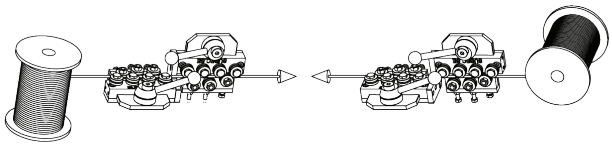

Orientation #1

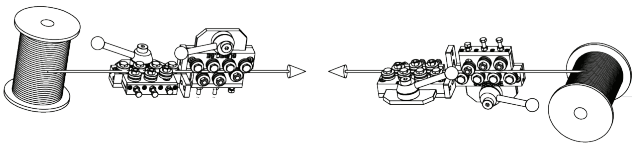

Orientation #5

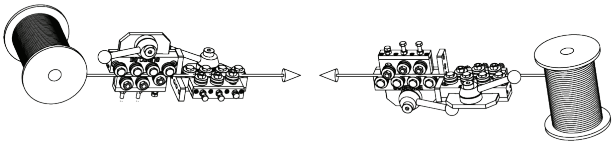

Orientation #2

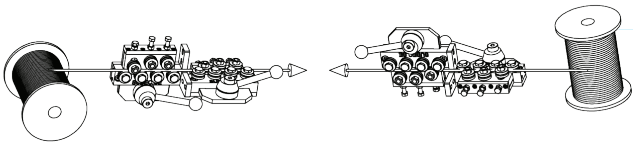

Orientation #6

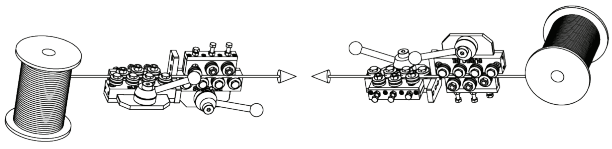

Orientation #3

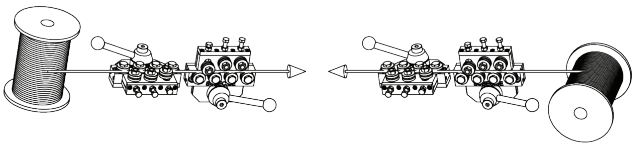

Orientation #7

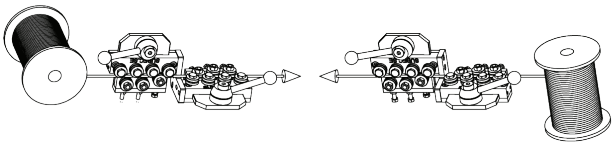

Orientation #4

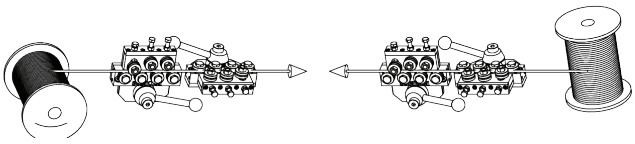

Orientation #8

Les orientations #7 et #8 nécessitent une plaque de connection spécialle

Subec AB **Hesselmans Torg 5** **SE- 131 54 Nacka** **Sweden** **Phone:** **+46-8-88 46 33** **Fax:** **+46-8-97 76 58** **Email: info@subec.se** **Web: www.subec.se**

Copyright © 2023 Subec

ORIENTATION DES INDICATEURS DE POSITION

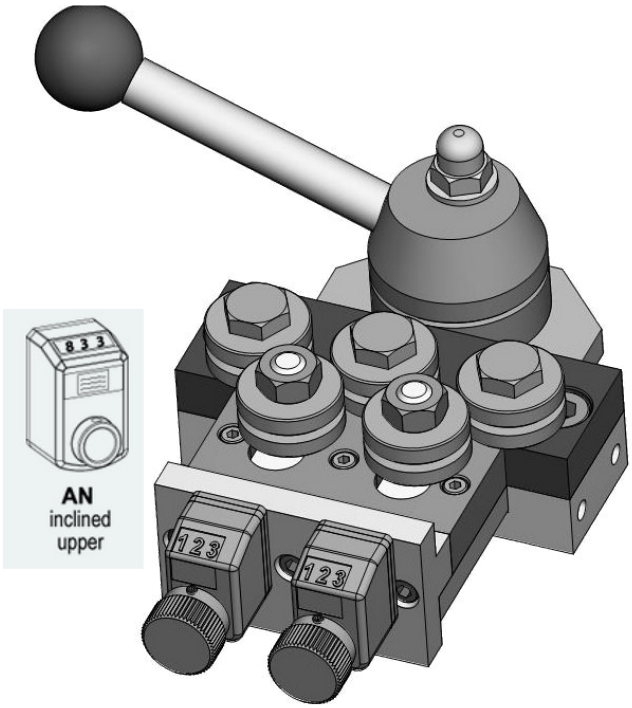

Article: AN

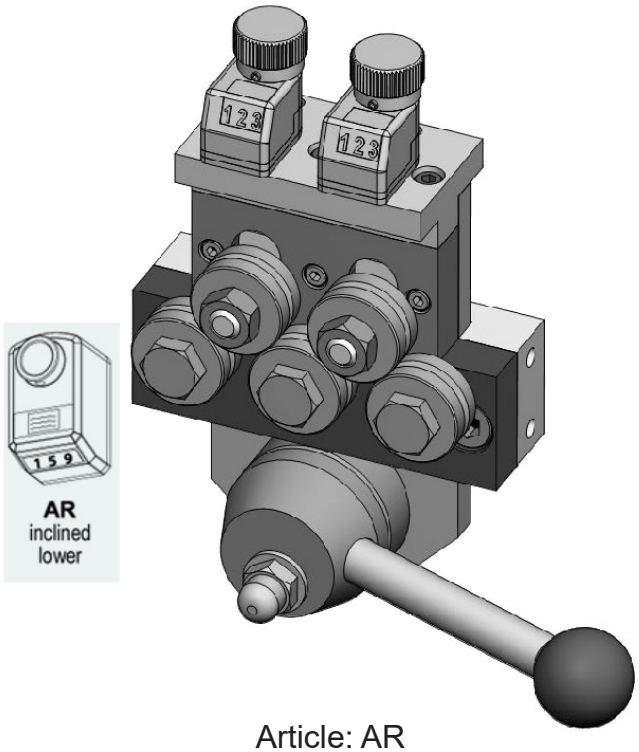

Article: AR

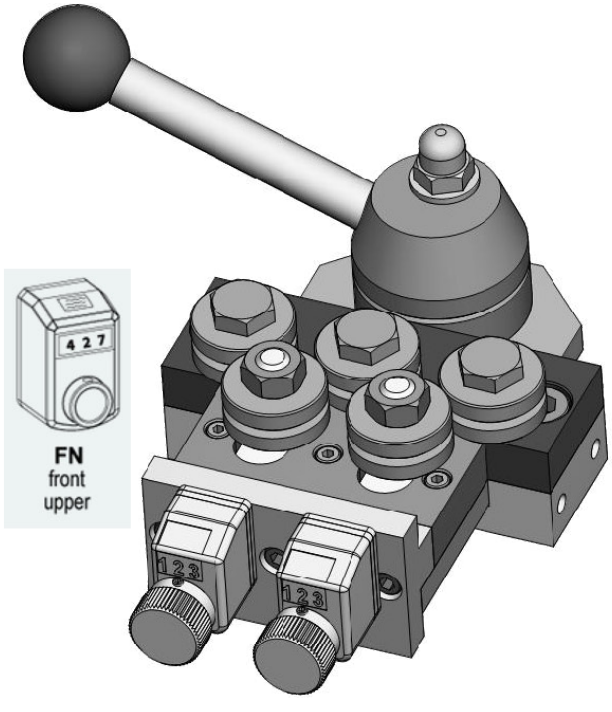

Article: FN

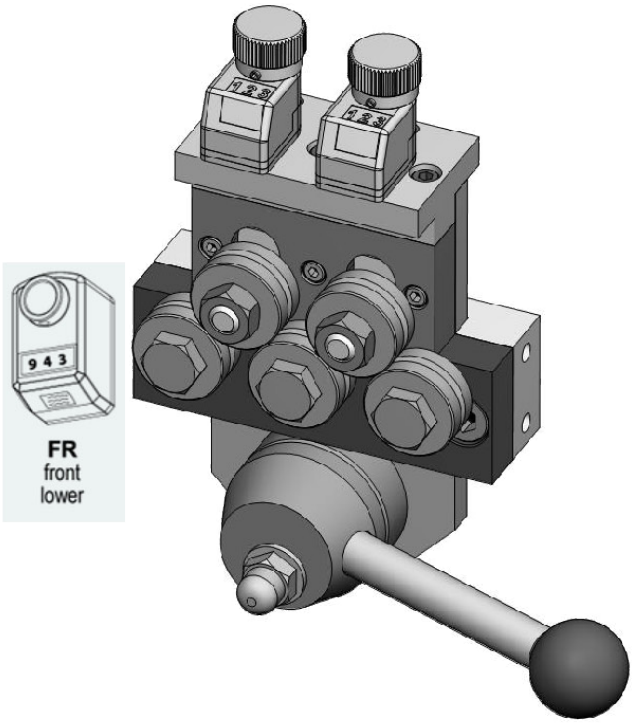

Article: FR

Subec AB Hesselmans Torg 5 SE- 131 54 Nacka Sweden
Phone: +46-8-88 46 33
Fax: +46-8-97 76 58
Email: info@subec.se
Web: www.subec.se

Copyright © 2023 Subec

DIVERSES CONFIGURATIONS DE REDRESSEURS

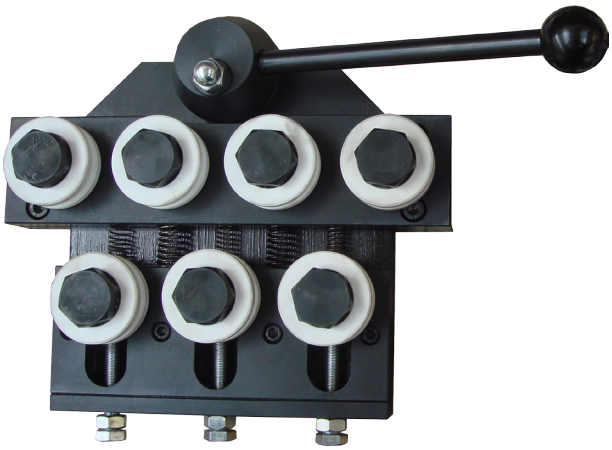

Article: 06127
S52-Q7
Avec galets en PET



Article: 03692
Poids: 5,6kg
S30-Q9
En Acier Inox



Article: 08844
S40-Q-5
Avec 4 galets superposés

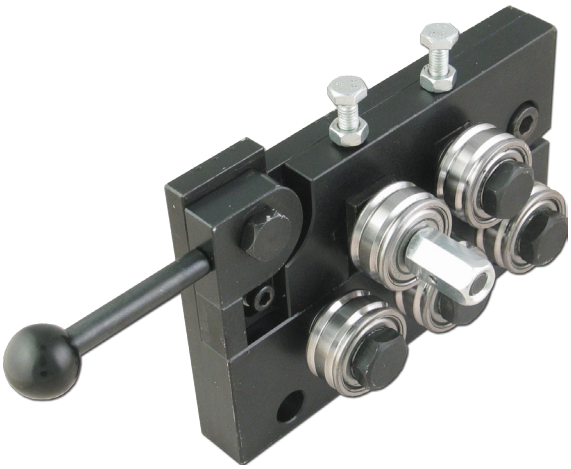

Article: 05515
S30-XSL Slimline
Galets pour spirale

Plus d´information disponible sur demande

Subec AB	**Hesselmans Torg 5** **SE- 131 54 Nacka** **Sweden**	**Phone:** **Fax:**	**+46-8-88 46 33** **+46-8-97 76 58**	**Email: info@subec.se** **Web: www.subec.se**

Copyright © 2023 Subec

DIVERSES CONFIGURATIONS DE REDRESSEURS



Article: 06014
S-40-Q-5
Indicateur de position



Article: 05192
S35-Q7
ouverture/fermeture hydraulique



Article: 05533
S40-SY-7
Volant démontable et indicateurs de positions

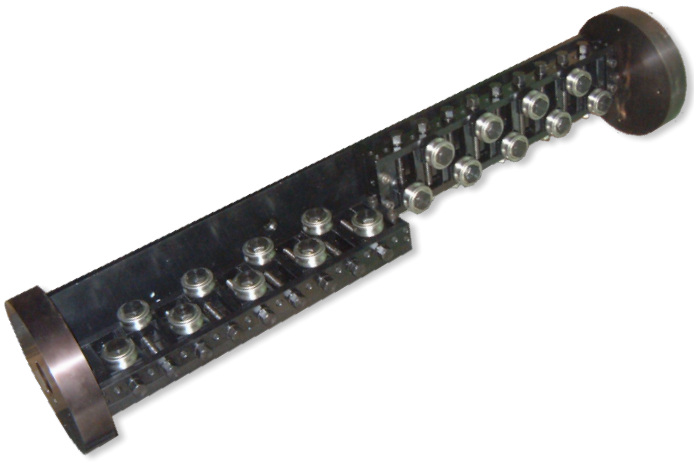

Article: 01706
Poids:102kg
S52-AA-9 Double; rotatif

Plus d´information disponible sur demande

Subec AB	**Hesselmans Torg 5** **SE- 131 54 Nacka** **Sweden**	**Phone:** **Fax:**	**+46-8-88 46 33** **+46-8-97 76 58**	**Email: info@subec.se** **Web: www.subec.se**

Copyright © 2023 Subec

DIVERSES CONFIGURATIONS DE REDRESSEURS



Article: 08088
S-80-Q-5
Avec galets en Zirconium

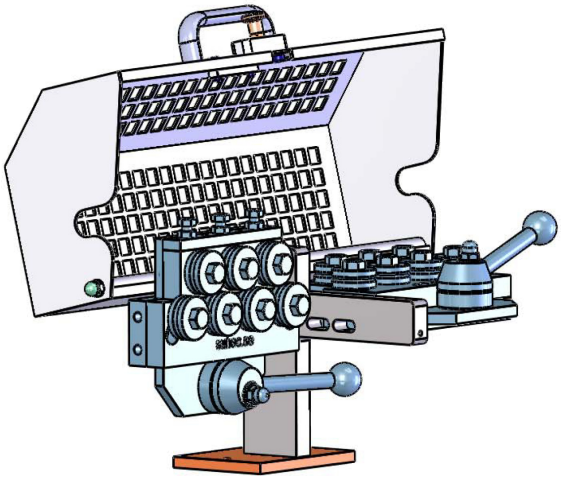

Capot de protection pour S40-Q-7

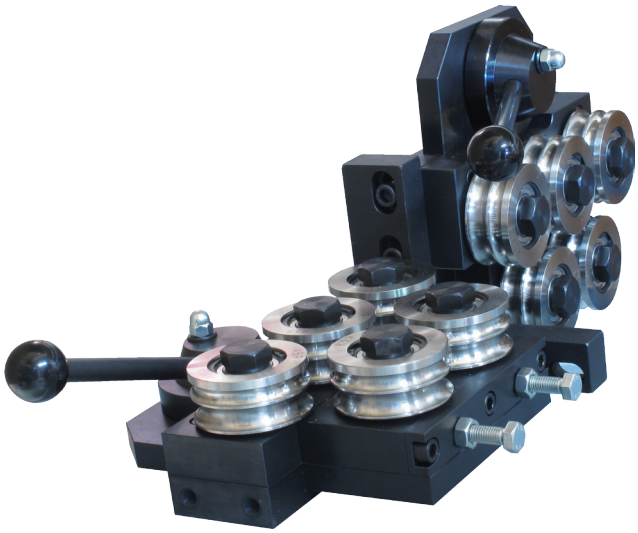

Rouleaux Article: 8187
Galets à double gorge. Illustré, redres-seur: S80-Q-5; Article 01013

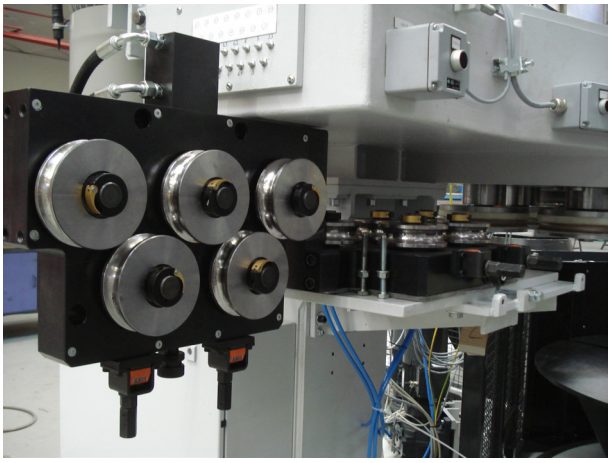

Article: 07697
S130-SY-5 Double Poids:150kg
Unité renforcée avec ouverture/fermeture symétrique, hydraulique

Plus d´information disponible sur demande

Subec AB **Hesselmans Torg 5** **SE- 131 54 Nacka** **Sweden** **Phone:** **+46-8-88 46 33** **Fax:** **+46-8-97 76 58** **Email: info@subec.se** **Web: www.subec.se**

Copyright © 2023 Subec

DIVERSES CONFIGURATIONS DE REDRESSEURS

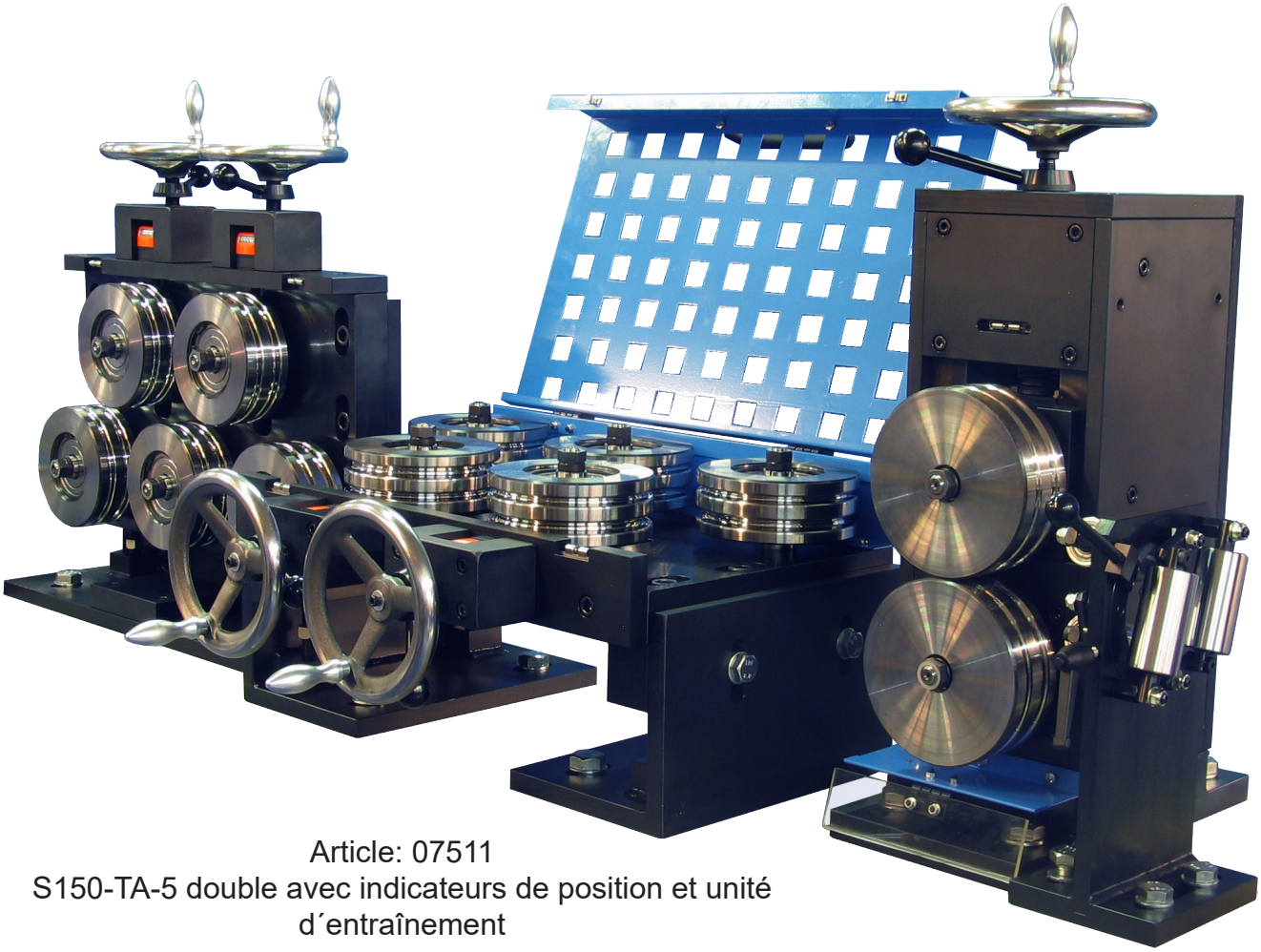

Article: 07511
S150-TA-5 double avec indicateurs de position et unité d´entraînement

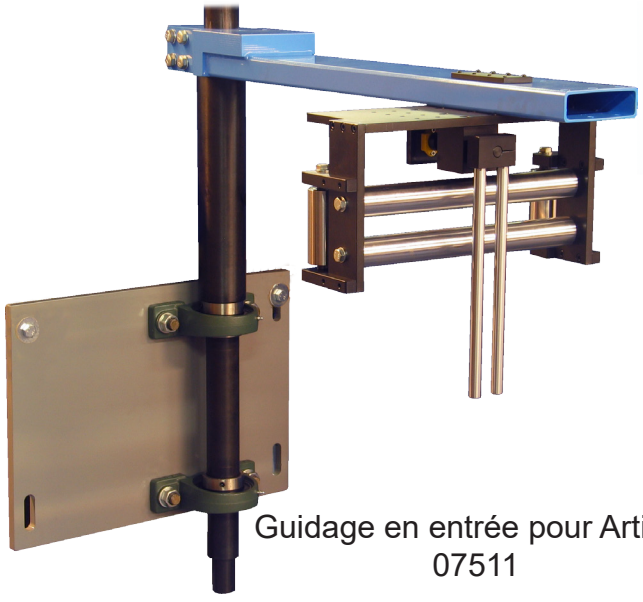

Guidage en entrée pour Article: 07511

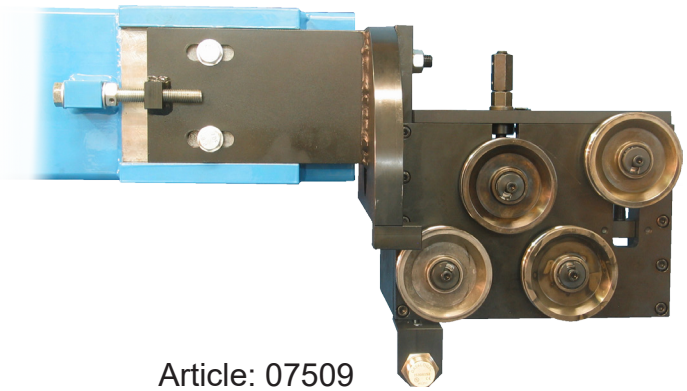

Article: 07509
S106-TA-4 Guidage en sortie avec capteur pour Article 7511

Plus d´information disponible sur demande

Subec AB **Hesselmans Torg 5** **SE- 131 54 Nacka** **Sweden** **Phone:** **+46-8-88 46 33** **Fax:** **+46-8-97 76 58** **Email: info@subec.se** **Web: www.subec.se**

Copyright © 2023 Subec

DIVERSES CONFIGURATIONS DE REDRESSEURS

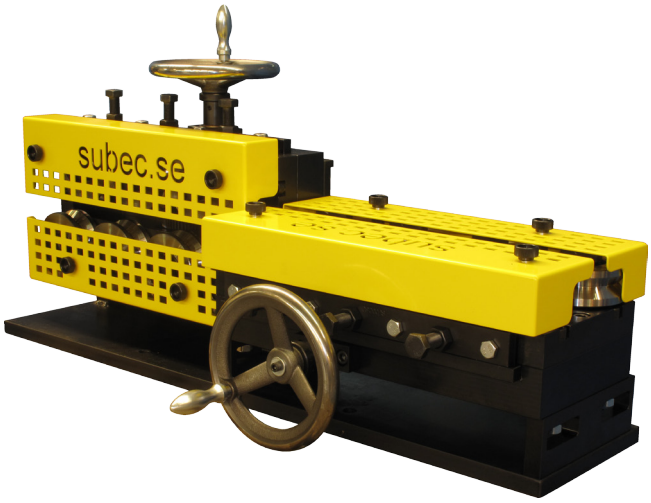

Article: 01669
S100-SY-7
Double avec capots de protection



Article: 09929
S35-XSL-6+1+1
Redresseur sur-mesure pour montage sur machine en rotation



Article: 05086
S200-AA-5
Support pour double système de redressage rotatif



Article: 02137
S80-Q-5
Redresseur rotatif avec pied réglable en hauteur

Plus d´information disponible sur demande

Subec AB **Hesselmans Torg 5** **SE- 131 54 Nacka** **Sweden** **Phone:** **+46-8-88 46 33** **Fax:** **+46-8-97 76 58** **Email: info@subec.se** **Web: www.subec.se**

Copyright © 2023 Subec

DIVERSES CONFIGURATIONS DE REDRESSEURS

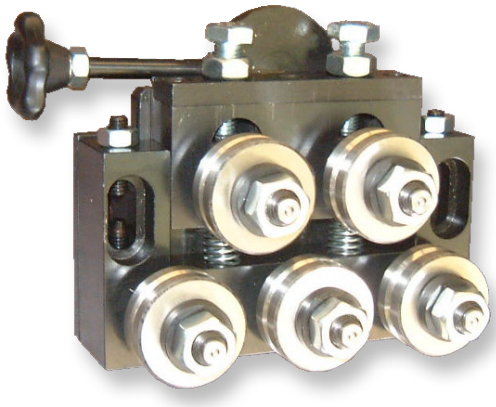

Article: 01916
S40-Q-5
Pour montage sur machine tournante

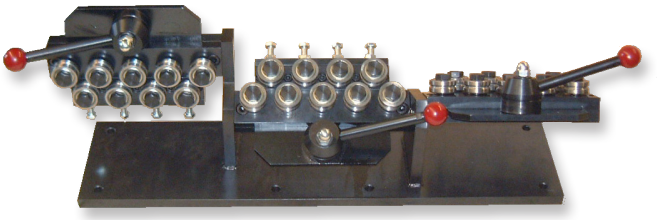

Article: 01705
S35-Q-9-120°



Article: 09982 & 09884
S22-Q-5 & S35-Q-5
Design réduisant les vibrations



Article: 11716
“Gatling Wire Straightener”

+6st S52-Q-AA-7 Article: 11710

Plus d´information disponible sur demande

Subec AB	**Hesselmans Torg 5** **SE- 131 54 Nacka** **Sweden**	**Phone:** **Fax:**	**+46-8-88 46 33** **+46-8-97 76 58**	**Email: info@subec.se** **Web: www.subec.se**

Copyright © 2023 Subec

DIVERSES CONFIGURATIONS DE REDRESSEURS

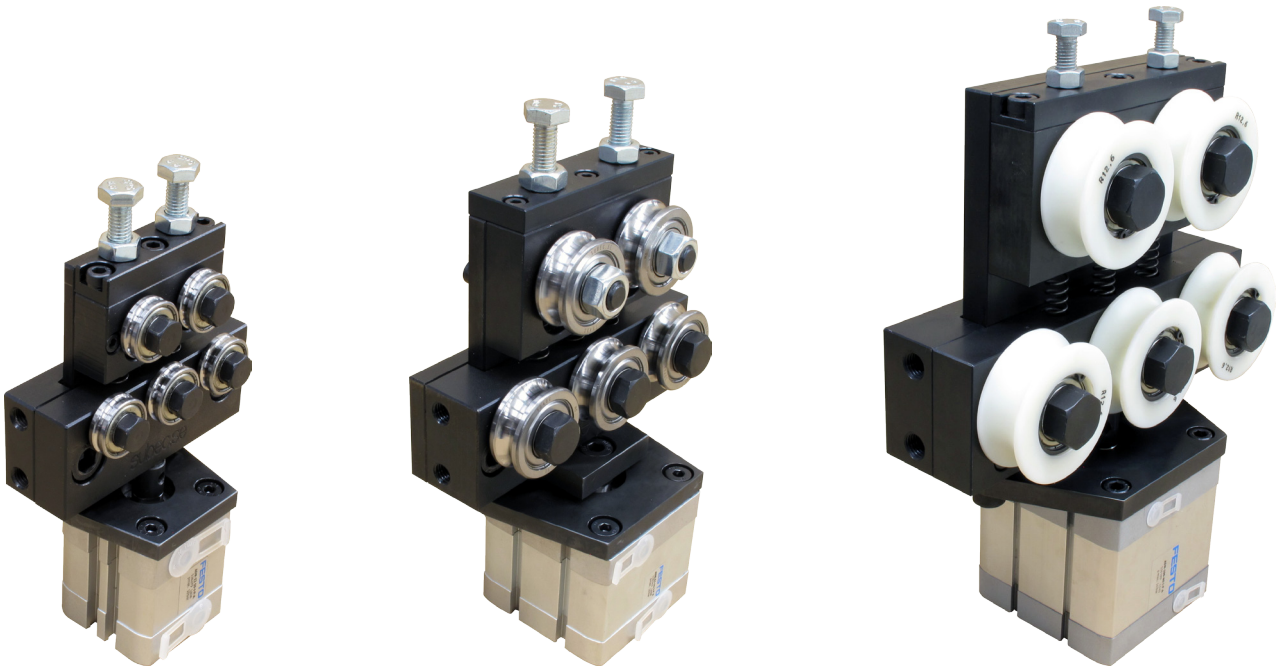

S22-, S40-, S80-Quick
Avec fermeture/ouverture pneumatique
Articles (De gauche à droite):
12398, 12399, 12400

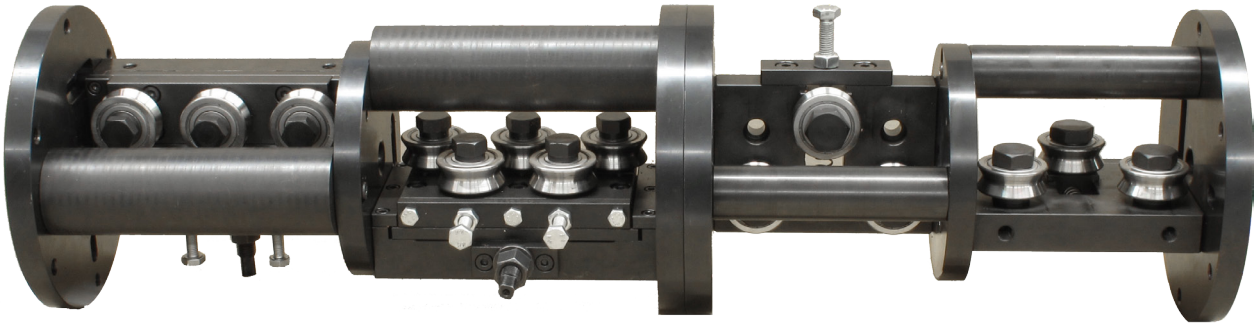

Redresseur de fil rotatif
Redresseurs S52-TA-3, double. Article: 13336
+
Redresseurs S52-SY-5 Double. Article: 9613A

Plus d´information disponible sur demande

Subec AB **Hesselmans Torg 5** **SE- 131 54 Nacka** **Sweden**
Phone: **+46-8-88 46 33**
Fax: **+46-8-97 76 58**
Email: info@subec.se
Web: www.subec.se

Copyright © 2023 Subec

DIVERSES CONFIGURATIONS DE REDRESSEURS



Article: 10236
Redresseur de fil double S80-Q-5 avec indicateurs de position sur pied réglable en hauteur



Article: 14122
Redresseur de fil avec plaques de guidage pour une alimentation facilitée du câble



Article: 13089
Redresseurs de fils montés sur table pour fonctionnement en parallèle

* Stock item

Subec AB **Hesselmans Torg 5** **SE- 131 54 Nacka** **Sweden**
Phone: **+46-8-88 46 33**
Fax: **+46-8-97 76 58**
Email: info@subec.se
Web: www.subec.se

Copyright © 2023 Subec

REDRESSEUR S7-AA-HP-7

Gamme de produits: Ø -0,2mm

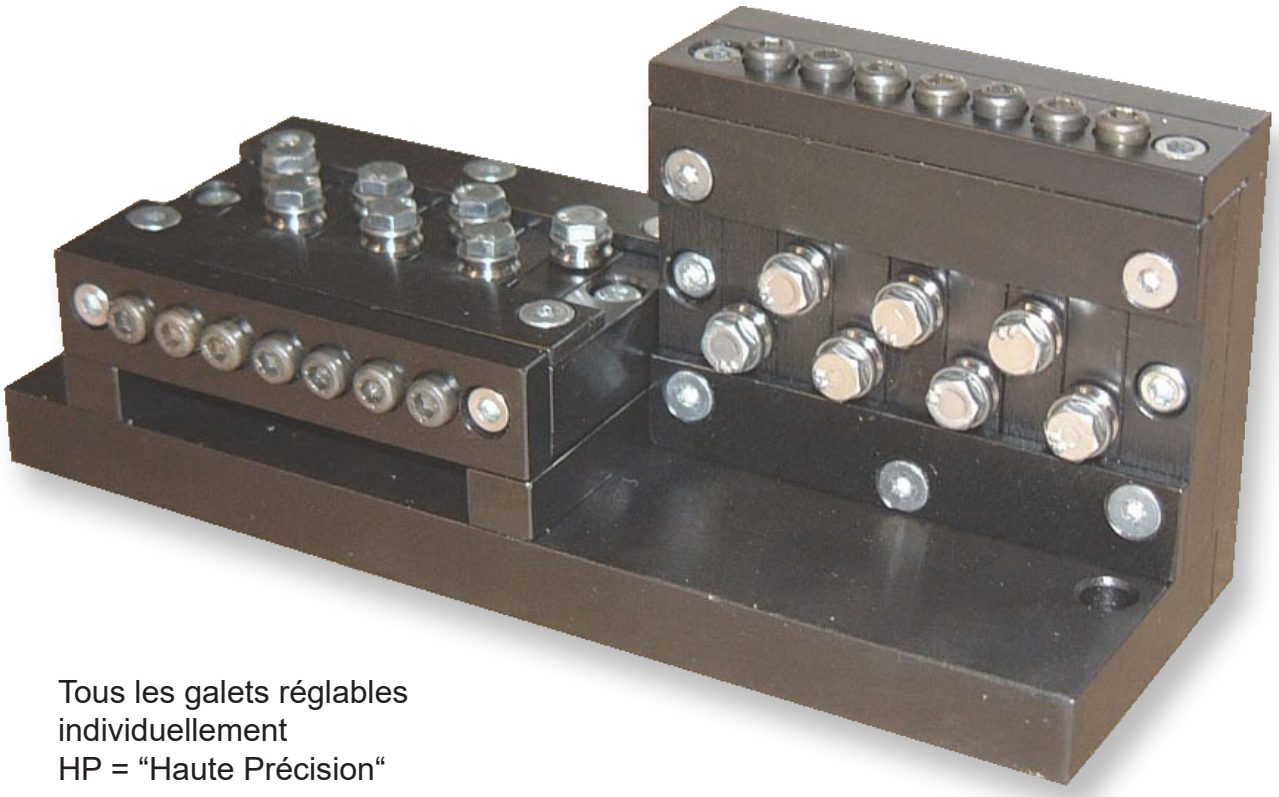

Tous les galets réglables individuellement
HP = “Haute Précision“

Article: 01372*
Poids: 1,56kg

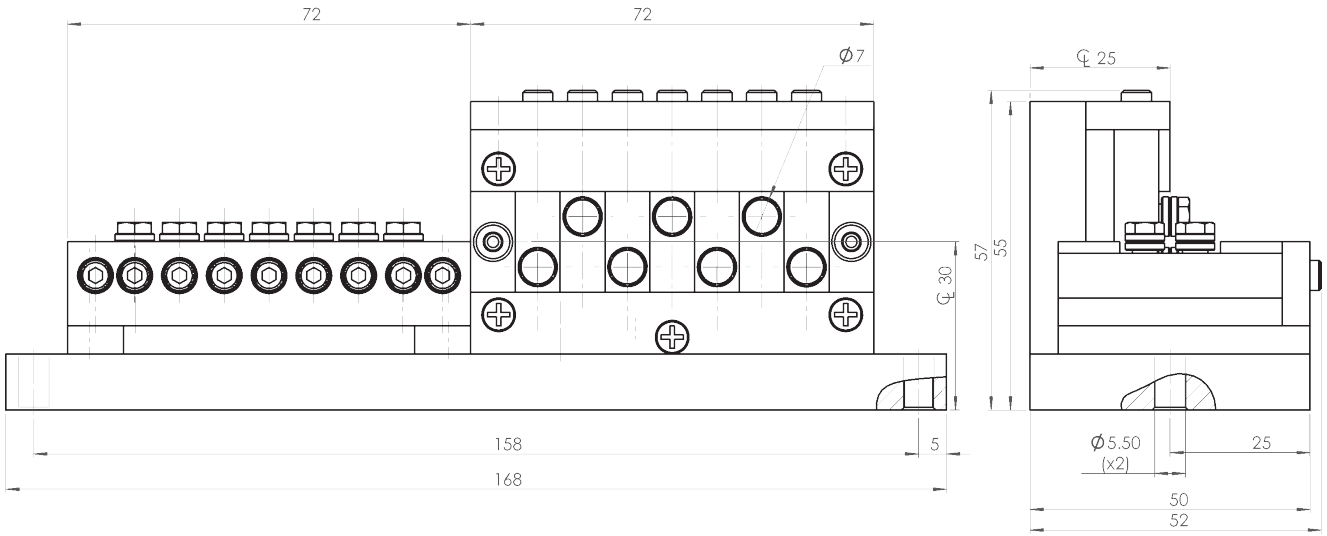

Dessin N. 3-400473-00

* Stock item

Subec AB **Hesselmans Torg 5** **SE- 131 54 Nacka** **Sweden**
Phone: **+46-8-88 46 33**
Fax: **+46-8-97 76 58**
Email: info@subec.se
Web: www.subec.se

Copyright © 2023 Subec

REDRESSEUR S7-AA-HP-13

Gamme de produits: Ø -0,2mm

Tous les galets réglables
individuellement
HP = “Haute Précision“

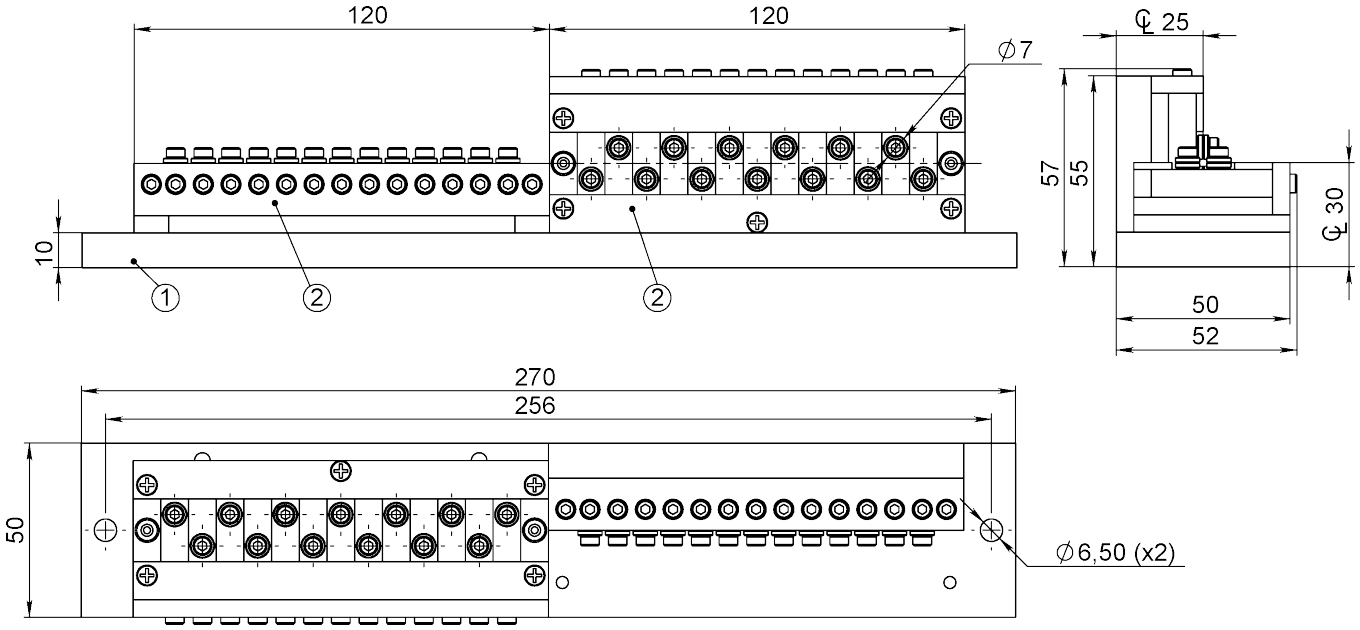



Article: 06240*
Poids: 2,55kg

Dessin N. 3-400473-00

* Stock item

Subec AB **Hesselmans Torg 5** **SE- 131 54 Nacka** **Sweden**
Phone: **+46-8-88 46 33**
Fax: **+46-8-97 76 58**
Email: info@subec.se
Web: www.subec.se

Copyright © 2023 Subec

REDRESSEUR S10-Q

Gamme de produits: Ø -0,4mm

Fermeture rapide par levier à came

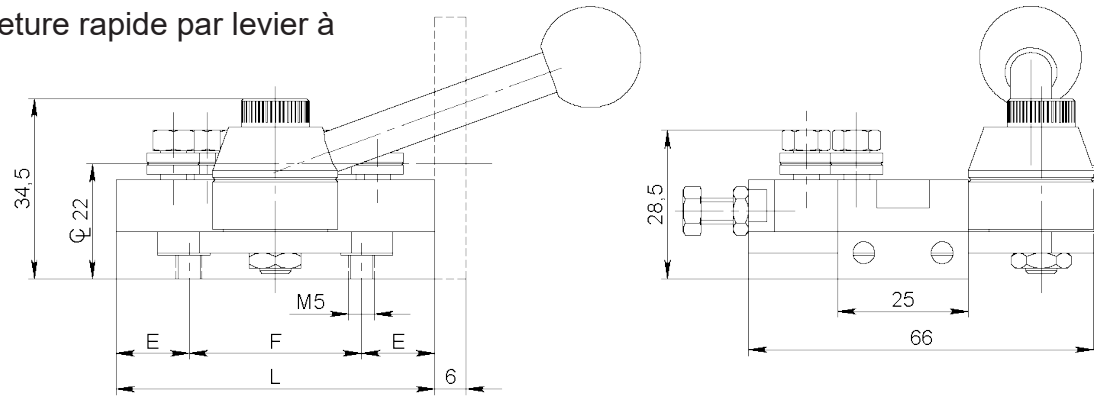

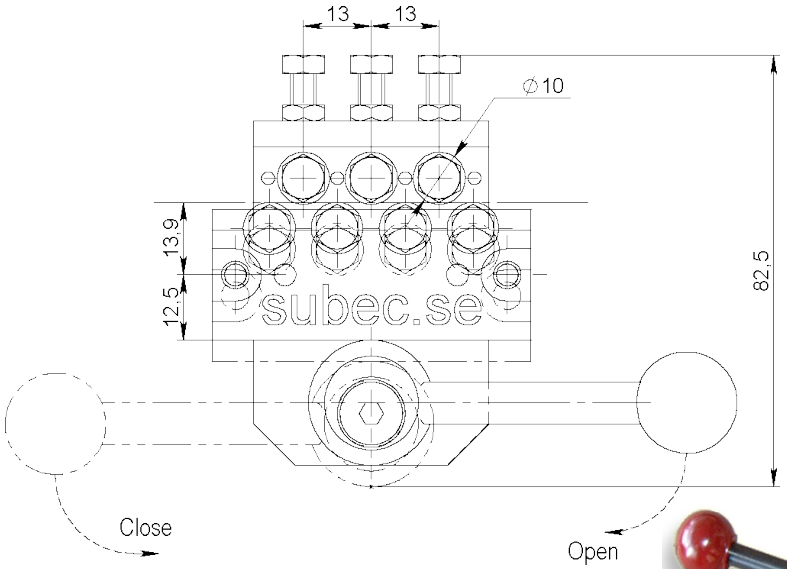

Système double:

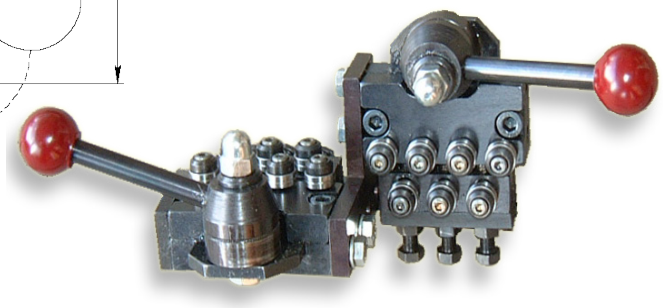

Galet de guidage et gorge en Vé SS10 (3-400486-00)
Standard: profil en Vé, d´autres profiles disponibles sur demande

Type	Q5	Q7	Q9	Q11	Q13
L	46	61	76	86	101
E	13	14	15	13,5	14,5
F	20	33	46	59	72
kg					
Article No. Single		**01239**			**08264**
Article No.Double		**01168**			**08642**

Dessin N. 3-400460-01

Subec AB **Hesselmans Torg 5** **SE- 131 54 Nacka** **Sweden** **Phone:** **+46-8-88 46 33** **Fax:** **+46-8-97 76 58** **Email: info@subec.se** **Web: www.subec.se**

Copyright © 2023 Subec

SÉRIE DE REDRESSEURS S13-Q

Gamme de produits: Ø 0,2-0,6mm

Fermeture rapide par levier à came

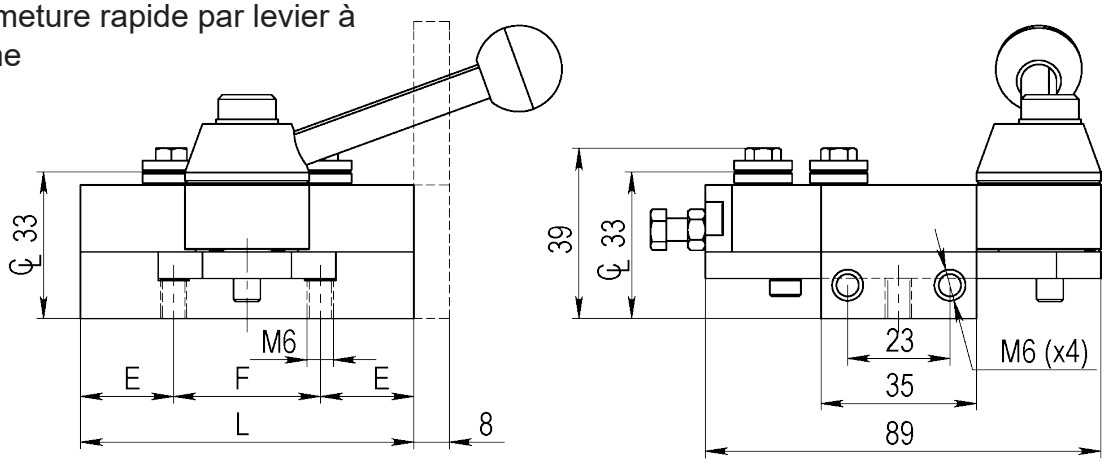

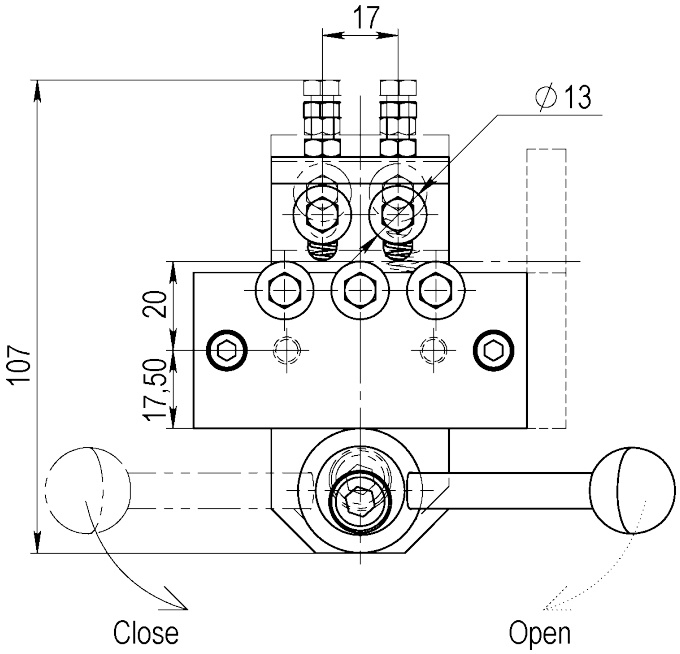



Option: Avec indicateurs de position
Article: 15472

Galet de guidage et gorge en Vé SS13 (3-400486-00)
Standard: profil en Vé, d'autres profiles disponibles sur demande

Type	Q5	Q7	Q9	Q11	Q13
L	75	90	107		
E	21	20	28,5		
F	33	50	50		
kg	2	2,5	3		
Article No. Single	**01031***	**04808***	**05561**		
Article No.Double	**01033**	**01574***	**05154**		

Dessin N. 3-400751-00

Subec AB **Hesselmans Torg 5** **SE- 131 54 Nacka** **Sweden**
Phone: **+46-8-88 46 33**
Fax: **+46-8-97 76 58**
Email: info@subec.se
Web: www.subec.se

Copyright © 2023 Subec

SÉRIE DE REDRESSEURS S13-AA

Gamme de produits: Ø 0,2-0,6mm

Tous les galets réglables individuellement

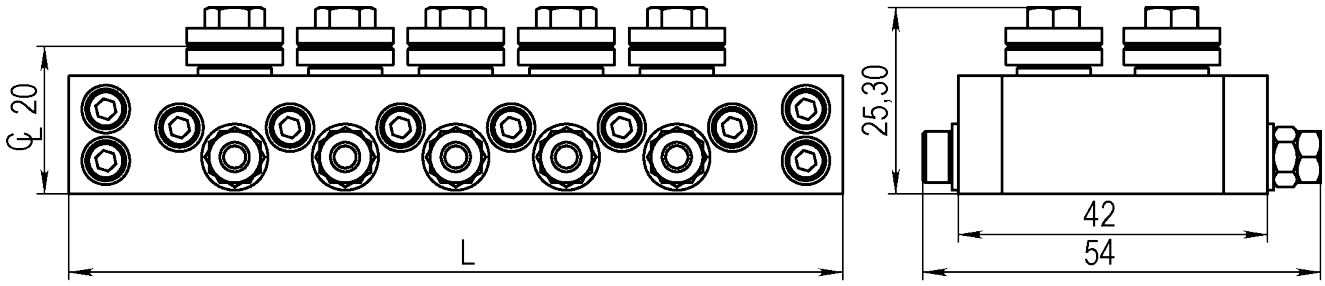

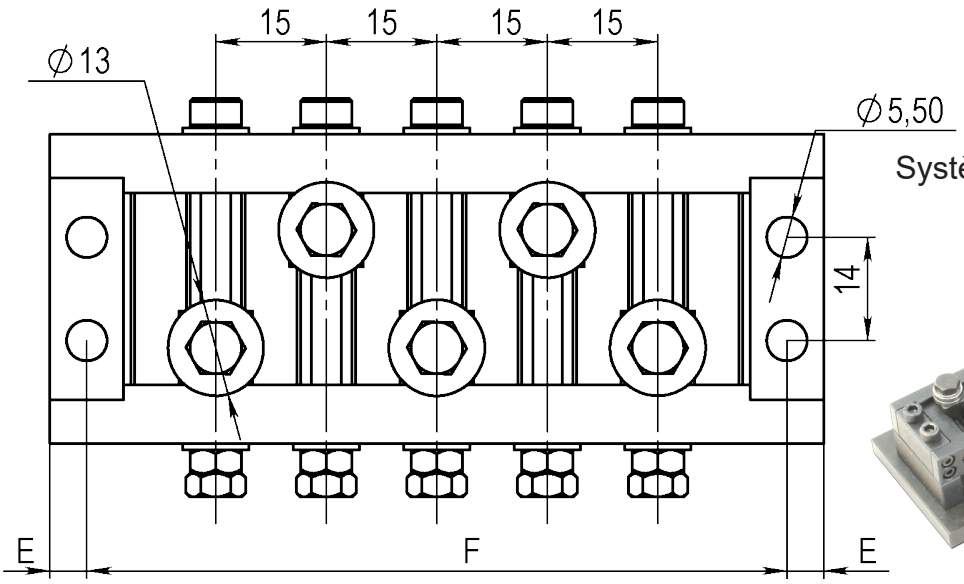

Système double:

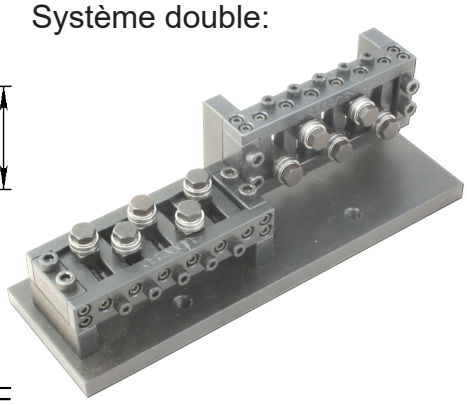

Galet de guidage et gorge en Vé SS13 (3-400486-00)
Standard: profil en Vé, d'autres profiles disponibles sur demande

Type	AA5	AA7	AA9	AA11	AA13
L	105	135	165	195	225
E	5	5	5	5	5
F	95	125	155	185	215
kg					
Article No. Single	**06501**				**04332**
Article No.Double	**06502**				**06899***

Dessin N. 3-400731-00

* Stock item

Subec AB **Hesselmans Torg 5** **SE- 131 54 Nacka** **Sweden**
Phone: **+46-8-88 46 33**
Fax: **+46-8-97 76 58**
Email: info@subec.se
Web: www.subec.se

Copyright © 2023 Subec

SÉRIE DE REDRESSEURS S16-AA

Gamme de produits: Ø 0,5-0,9mm

Tous les galets réglables individuellement

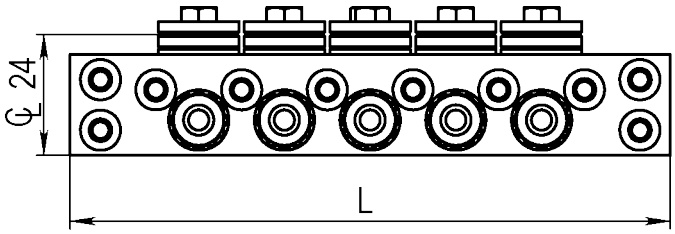

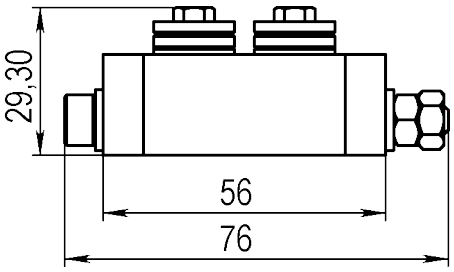

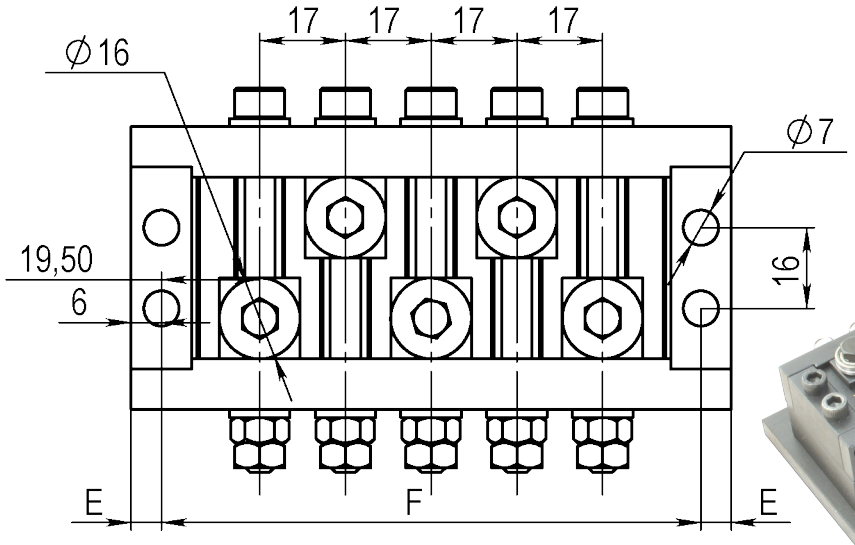

Système double:

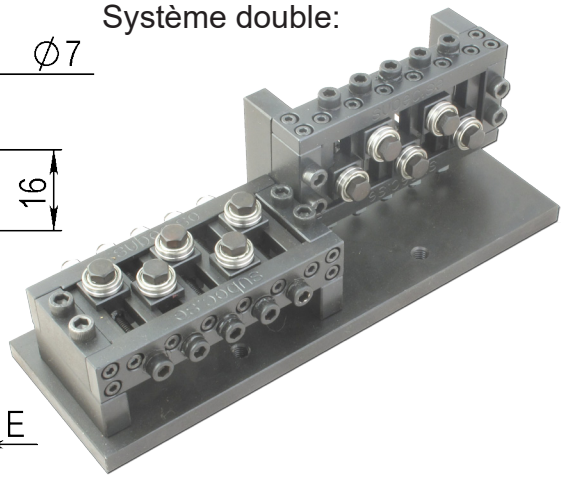

Galet de guidage et gorge en Vé SS16 (3-400486-00)
Standard: profil en Vé, d'autres profiles disponibles sur demande

Type	AA5	AA7	AA9	AA11	AA13
L	119	153	187	221	255
E	6	6	6	6	6
F	107	141	175	209	243
kg					
Article No. Single	**06503**				
Article No.Double	**06505**				

Dessin N. 3-400861-00

Subec AB **Hesselmans Torg 5** **SE- 131 54 Nacka** **Sweden**
Phone: **+46-8-88 46 33**
Fax: **+46-8-97 76 58**
Email: info@subec.se
Web: www.subec.se

Copyright © 2023 Subec

SÉRIE DE REDRESSEURS S17-Q

Gamme de produits: Ø 0,5-1,3mm

Fermeture rapide par levier à came

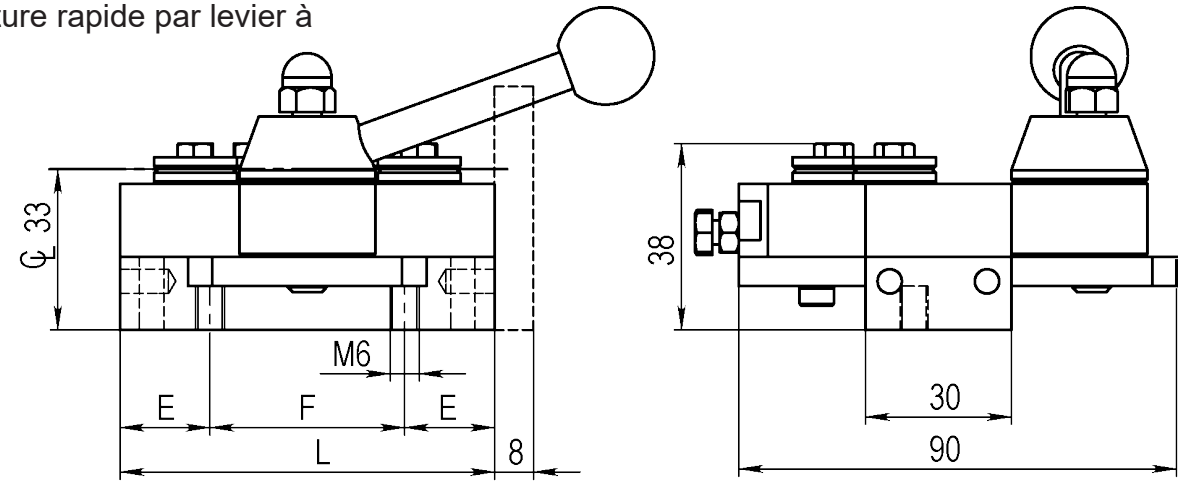

Système double:

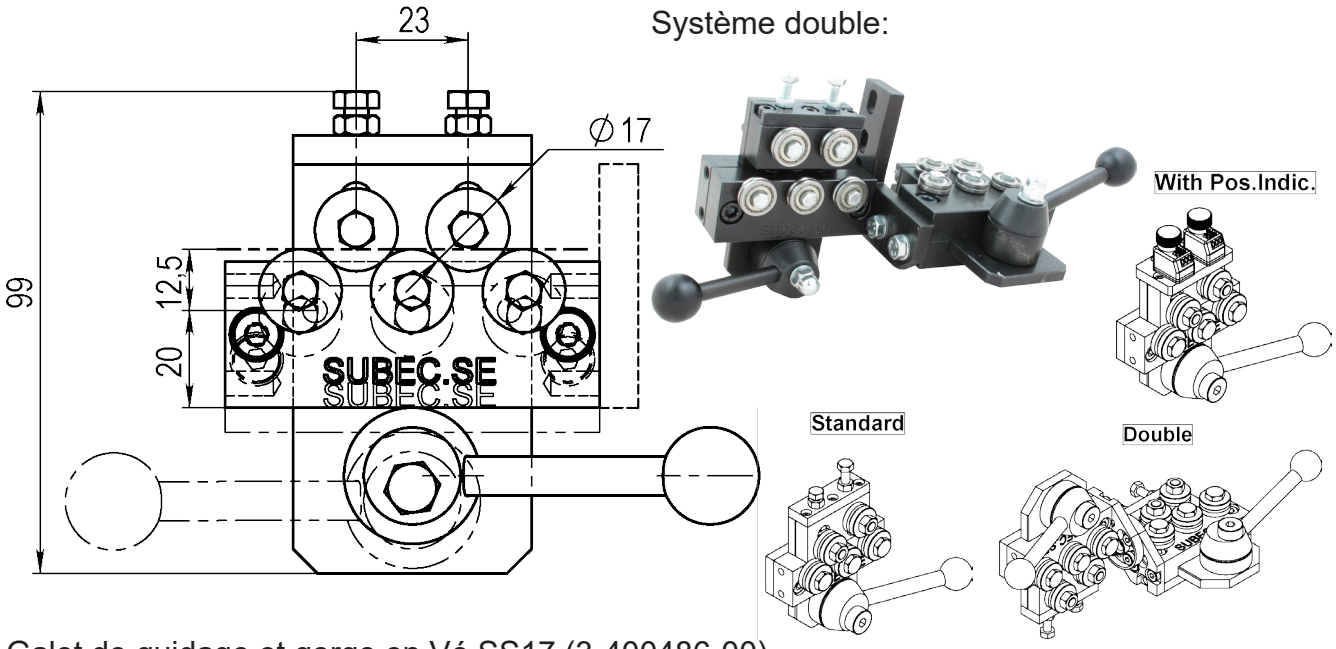

Galet de guidage et gorge en Vé SS17 (3-400486-00)
Standard: profil en Vé, d'autres profiles disponibles sur demande

Type	Q5	Q7	Q9	Q11	Q13
L	77	100	123	146	169
E	18,5	16	16	16	16
F	40	68	91	130	137
kg	1	1,2			
Article No. Single	**06398**	**06366**			
Article No.Double	**06399**	**08723**			

Dessin N. 3-400850-00

Subec AB **Hesselmans Torg 5** **SE- 131 54 Nacka** **Sweden** **Phone:** **+46-8-88 46 33** **Fax:** **+46-8-97 76 58** **Email: info@subec.se** **Web: www.subec.se**

Copyright © 2023 Subec

REDRESSEUR S17-TA-7

Gamme de produits: Ø 0,5-1,3mm

Rouleaux supérieurs réglables
TA = ”Top adjustable”

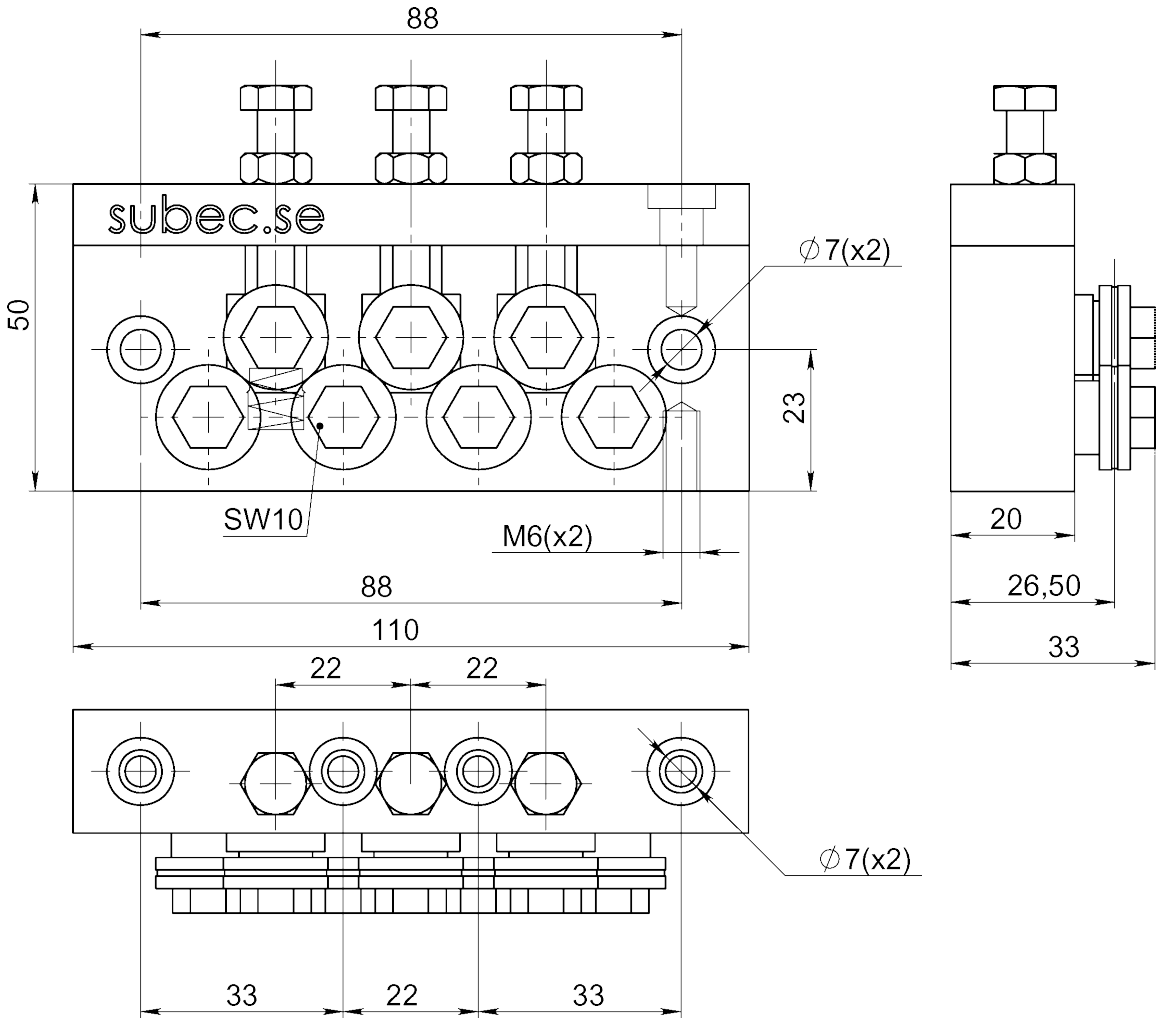



Article: 06214*
Poids: 0,8kg

Dessin N. 3-400839-00

* Stock item

Subec AB **Hesselmans Torg 5** **SE- 131 54 Nacka** **Sweden**
Phone: **+46-8-88 46 33**
Fax: **+46-8-97 76 58**
Email: info@subec.se
Web: www.subec.se

Copyright © 2023 Subec

REDRESSEUR S17-XSL-7

Egalement disponible avec des galets à gorge en Vé pour une gamme de produits allant de 0,5 à 1,3mm.
Article:1728

XSL = Extra Slim Line

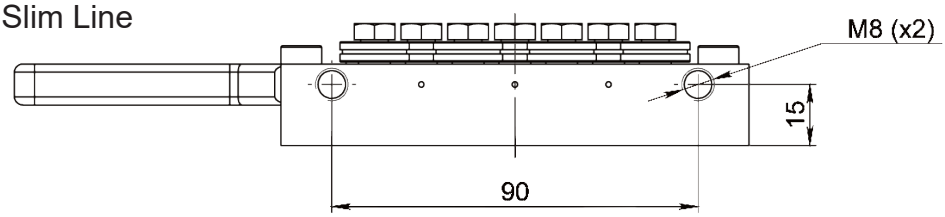

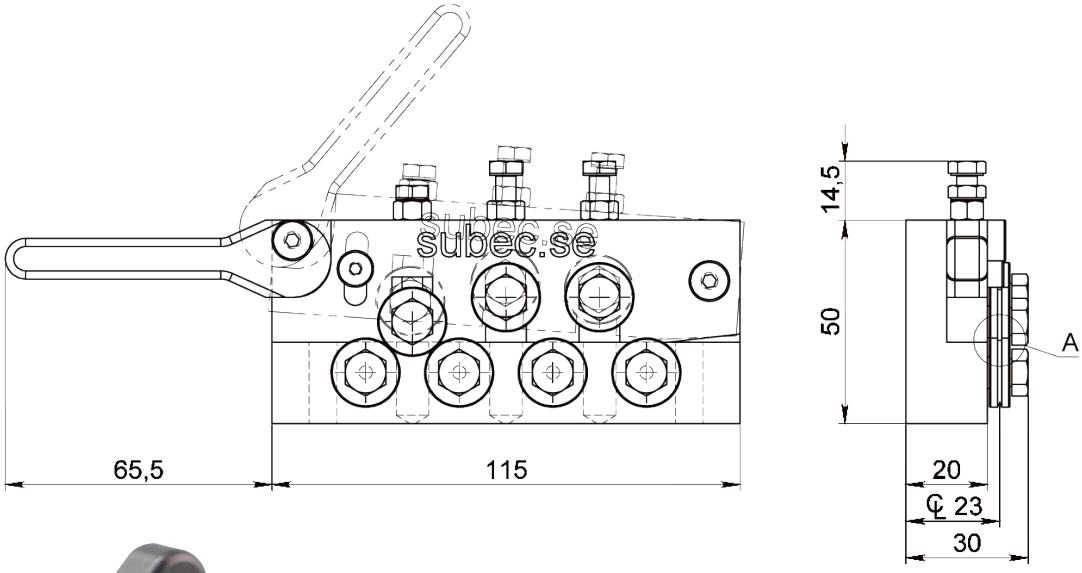



Article: 13347

DETAIL A
SCALE 5 : 1

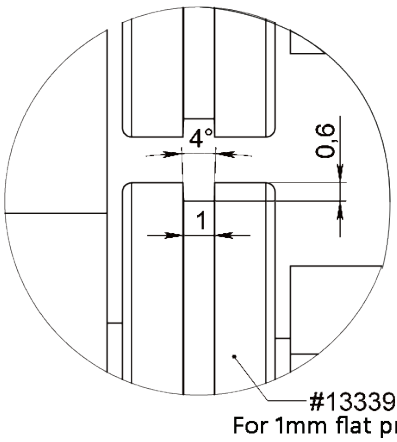

Dessin N. 3-400655-02

Subec AB	**Hesselmans Torg 5 SE- 131 54 Nacka Sweden**	**Phone: Fax:**	**+46-8-88 46 33 +46-8-97 76 58**	**Email: info@subec.se Web: www.subec.se**

Copyright © 2023 Subec

REDRESSEUR S19-PN-5+PN-9

Gamme de produits: Ø 0,7-1,5mm
Avec fermeture/ouverture pneumatique

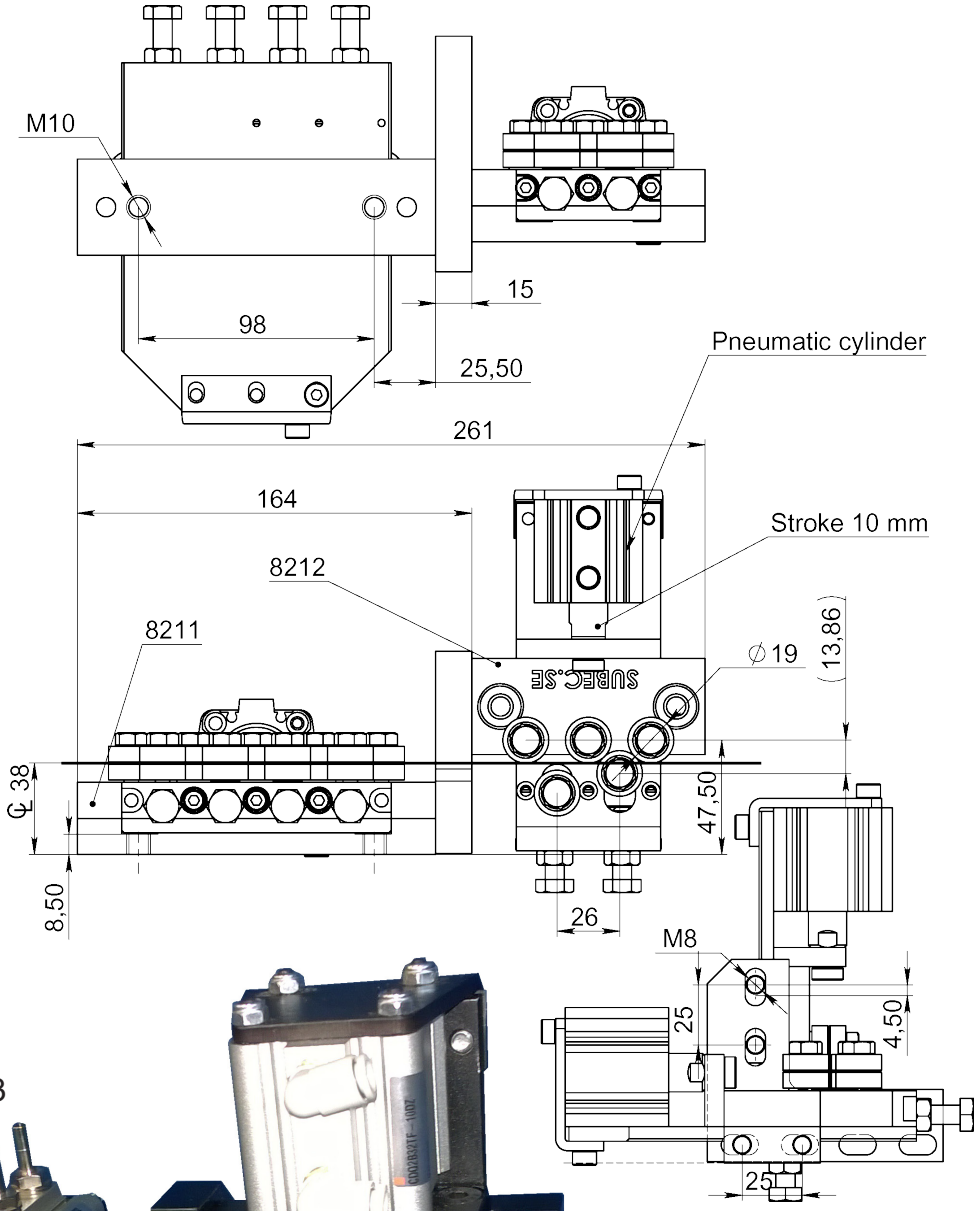

Article: 08213



Dessin N. 3-400981-00

Subec AB	**Hesselmans Torg 5** **SE- 131 54 Nacka** **Sweden**	**Phone:** **Fax:**	**+46-8-88 46 33** **+46-8-97 76 58**	**Email: info@subec.se** **Web: www.subec.se**

Copyright © 2023 Subec

REDRESSEURS DE SÉRIE S19-AA

Gamme de produits: Ø 0,7-1,5mm

Tous les galets réglables individuellement

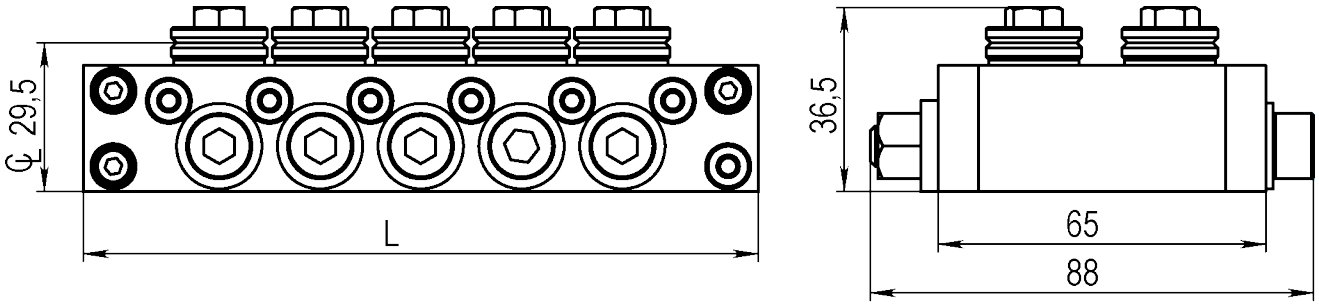

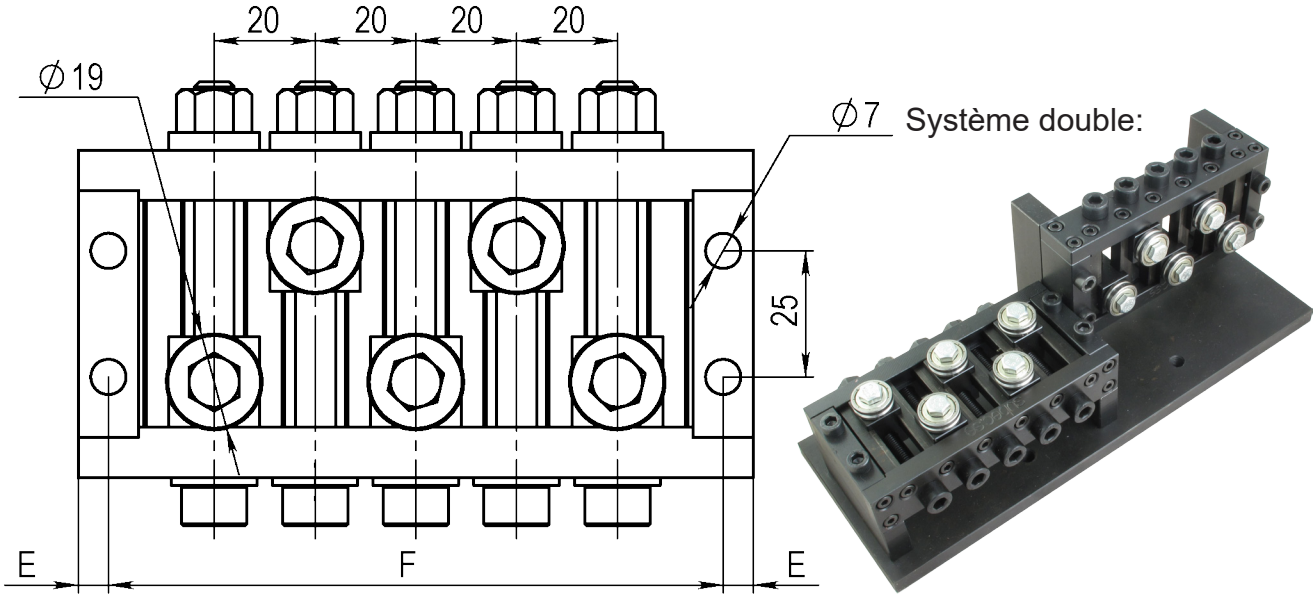

Galet de guidage et gorge en Vé SS19 (3-400486-00)
Standard: profil en Vé, d'autres profiles disponibles sur demande

Type	AA5	AA7	AA9	AA11	AA13
L	134	174	214	254	294
E	6	6	6	6	6
F	122	162	202	242	282
kg					
Article No. Single	**06504***				
Article No.Double	**06506**				

Dessin N. 3-400862-00

* Stock item

Subec AB **Hesselmans Torg 5** **SE- 131 54 Nacka** **Sweden**
Phone: **+46-8-88 46 33**
Fax: **+46-8-97 76 58**
Email: info@subec.se
Web: www.subec.se

Copyright © 2023 Subec

SÉRIE DE REDRESSEURS S22-Q

Gamme de produits: Ø 0,8-1,6mm

Fermeture rapide par levier à came

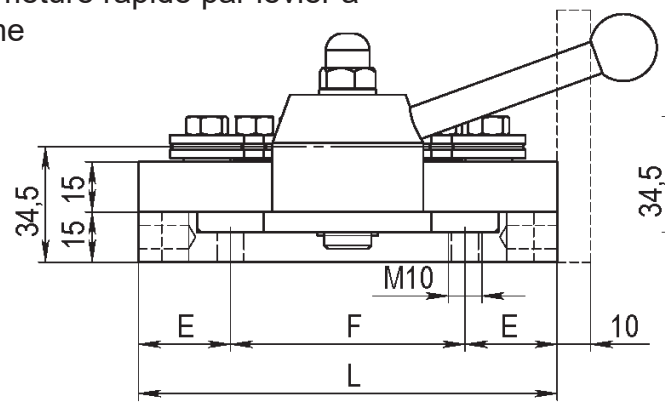

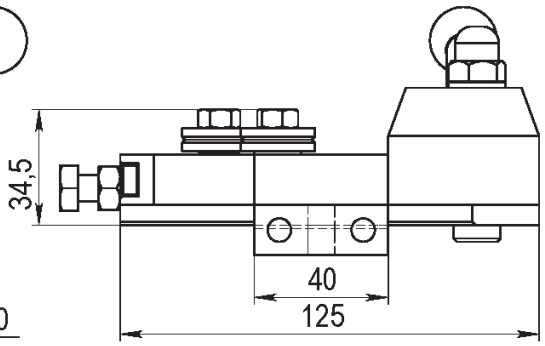

Système double:

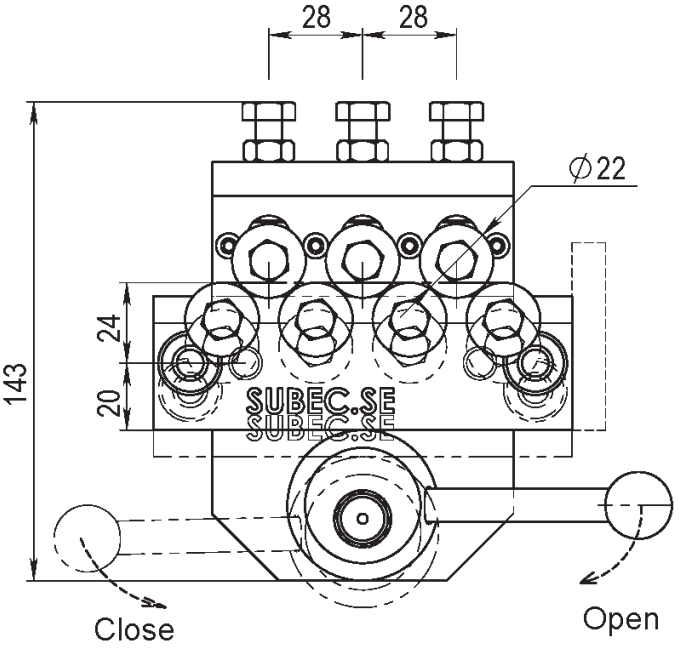

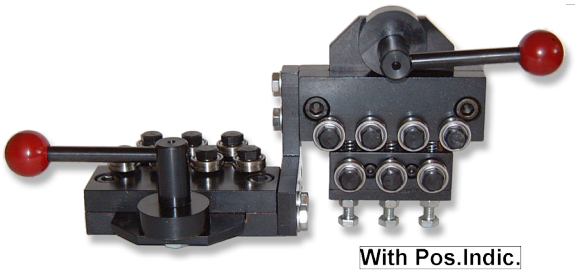

With Pos.Indic.

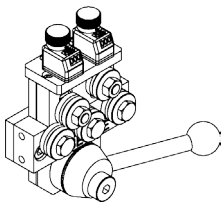

Standard

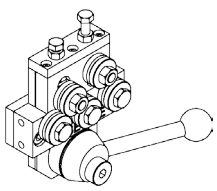

Double

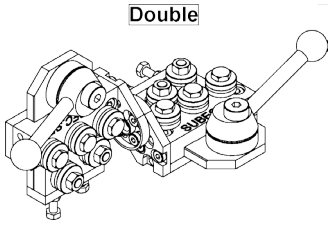

Galet de guidage et gorge en Vé SS22 (3-400486-00)
Standard: profil en Vé, d'autres profiles disponibles sur demande

Type	Q5	Q7	Q9	Q11	Q13
L	97	125	153	181	209
E	27,5	27,5	27,5	27,5	27,5
F	42	70	98	126	154
kg	2,15	2,5			
Article No. Single	**01299**	**00765**	**07080**	**10313**	**02265**
Article No.Double	**01000***	**02538**	**07081**	**10150**	**01002**

Dessin N. 3-400409-00

* Stock item

Subec AB **Hesselmans Torg 5** **SE- 131 54 Nacka** **Sweden** **Phone:** **+46-8-88 46 33** **Fax:** **+46-8-97 76 58** **Email: info@subec.se** **Web: www.subec.se**

Copyright © 2023 Subec

SÉRIE DE REDRESSEURS S22-AA

Gamme de produits: Ø 0,8-1,6mm

Tous les galets réglables individuellement

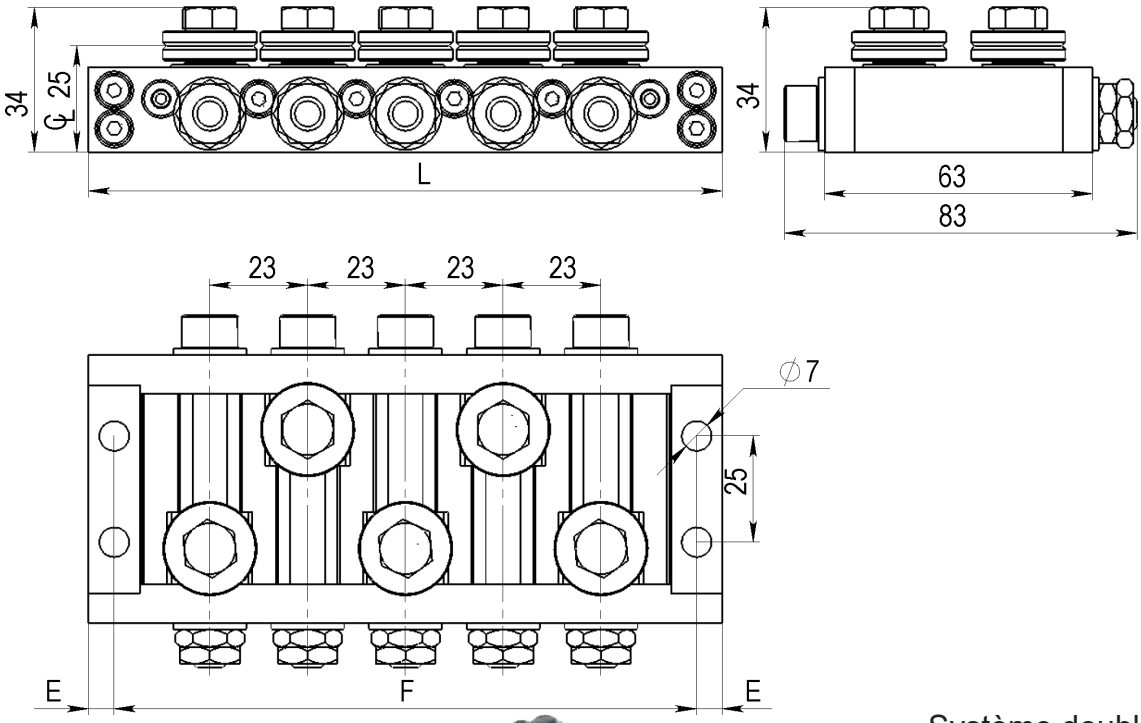

Système double:



Article: 01273

Galet de guidage et gorge en Vé SS22 (3-400486-00)
Standard: profil en Vé, d'autres profiles disponibles sur demande

Type	AA-5	AA-7	AA-9	AA-11	AA-13
					
L	149	195	241	287	333
E	6	6	6	6	6
F	137	183	229	275	321
kg					
Article No. Single	**01610**	**01248***	**00671**		
Article No.Double	**01611**	**01273**	**00206**		

Dessin N. 3-400466-00

* Stock item

Subec AB **Hesselmans Torg 5** **SE- 131 54 Nacka** **Sweden** **Phone:** **+46-8-88 46 33** **Fax:** **+46-8-97 76 58** **Email: info@subec.se** **Web: www.subec.se**

Copyright © 2023 Subec

REDRESSEUR S22-Q-AA-13

Gamme de produits: Ø 0,8-1,6mm

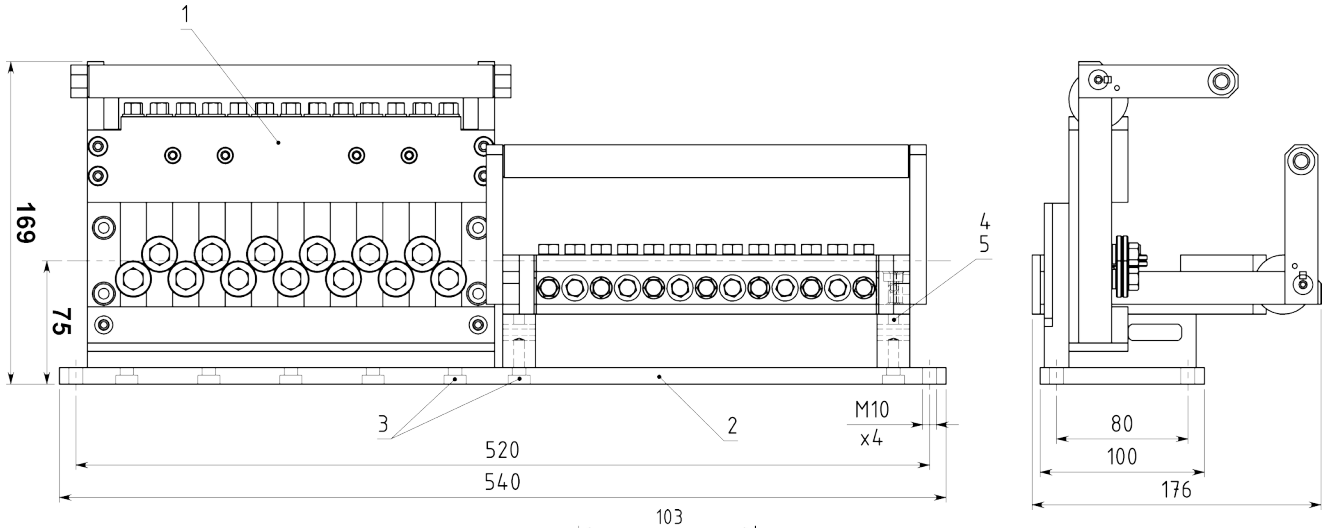

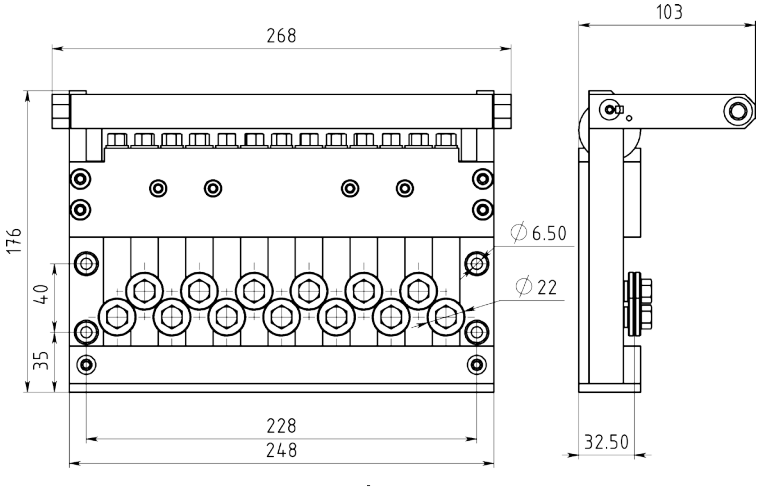

Fermeture rapide par levier à came, Tous les galets réglables individuellement
Q-AA = Quick+All adjustable

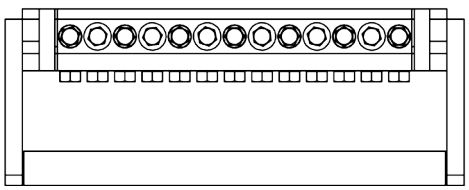

Article: 01700

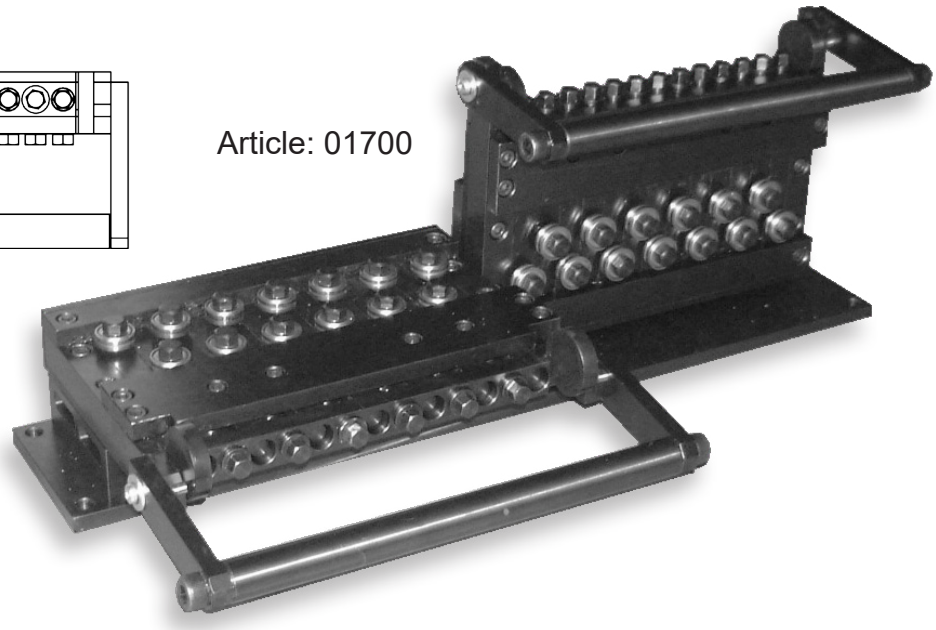

Dessin N. 3-400503-00

Subec AB | **Hesselmans Torg 5**, **SE- 131 54 Nacka**, **Sweden** | **Phone:** **+46-8-88 46 33** | **Fax:** **+46-8-97 76 58** | **Email: info@subec.se** | **Web: www.subec.se**

Copyright © 2023 Subec

REDRESSEUR S22-TA-7

Gamme de produits: Ø 0,8-1,6mm

Rouleaux supérieurs réglables
TA = ”Top adjustable”

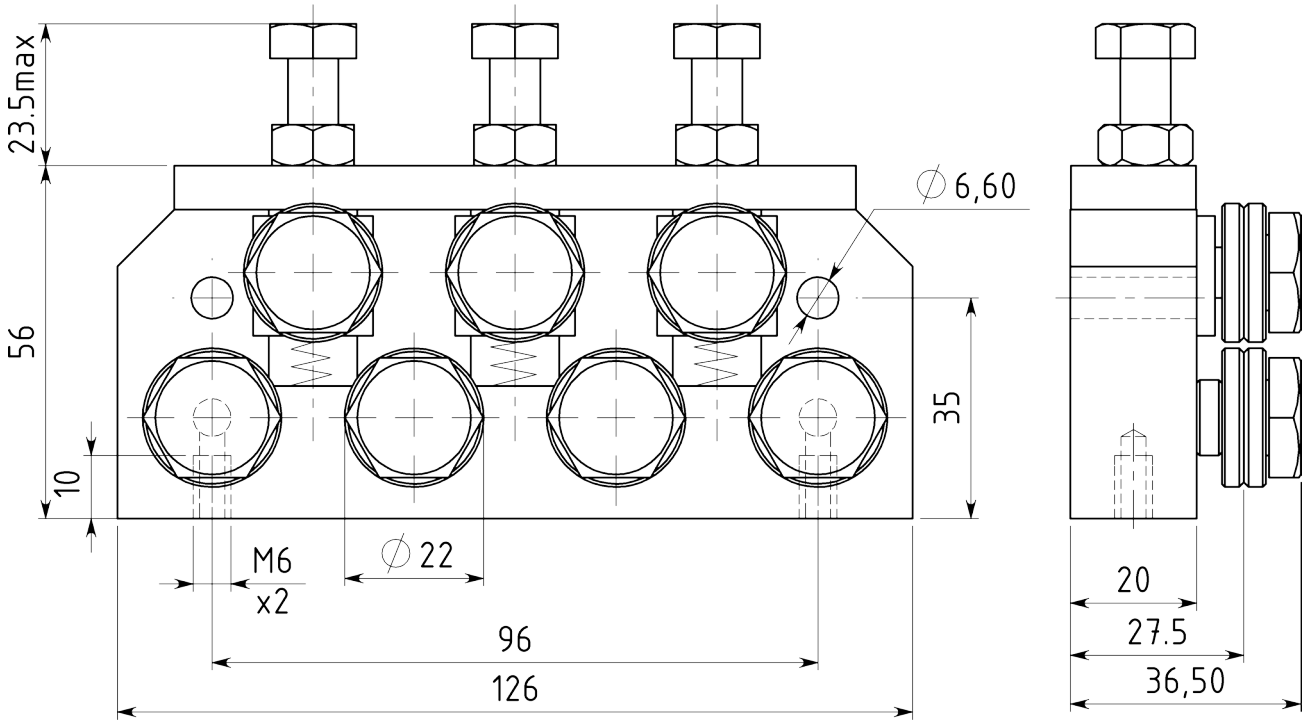

Article: 02158*



Article: 07974*

Dessin N. 3-400537-00

* Stock item

Subec AB **Hesselmans Torg 5** **SE- 131 54 Nacka** **Sweden**
Phone: **+46-8-88 46 33**
Fax: **+46-8-97 76 58**
Email: info@subec.se
Web: www.subec.se

Copyright © 2023 Subec

REDRESSEUR S22-S30-TA-5

Gamme de produits: Ø 0,8-1,6mm

Rouleaux supérieurs réglables
TA = ”Top adjustable”

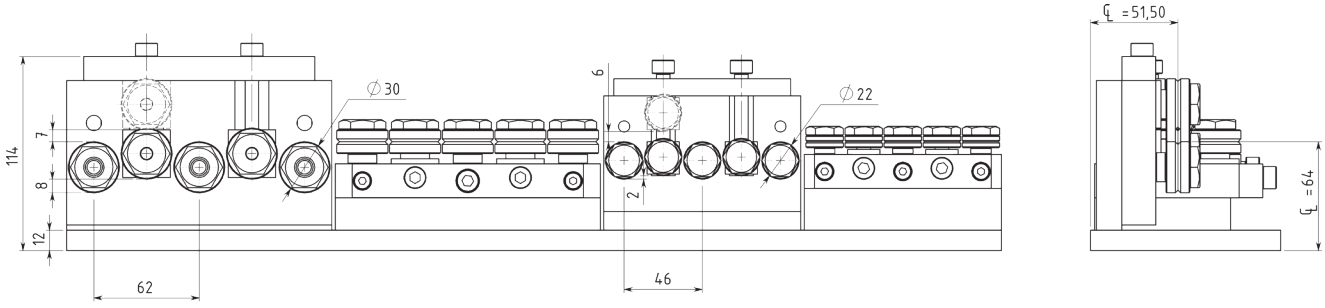

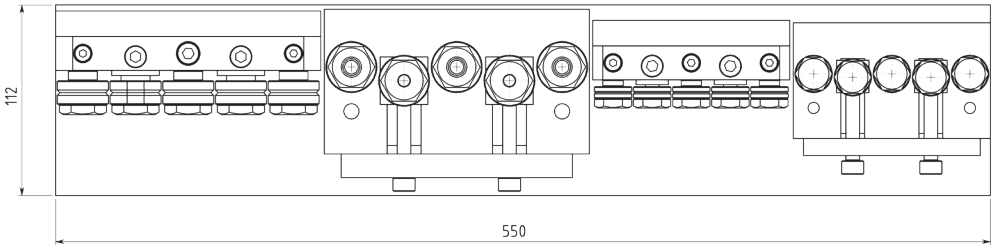

Article: 02886



Dessin N. 3-400620-00

Subec AB	**Hesselmans Torg 5** **SE- 131 54 Nacka** **Sweden**	**Phone:** **Fax:**	**+46-8-88 46 33** **+46-8-97 76 58**	**Email: info@subec.se** **Web: www.subec.se**

Copyright © 2023 Subec

SÉRIE DE REDRESSEURS S23-Q

Gamme de produits: Ø 0,8-1,6mm

Fermeture rapide par levier à came

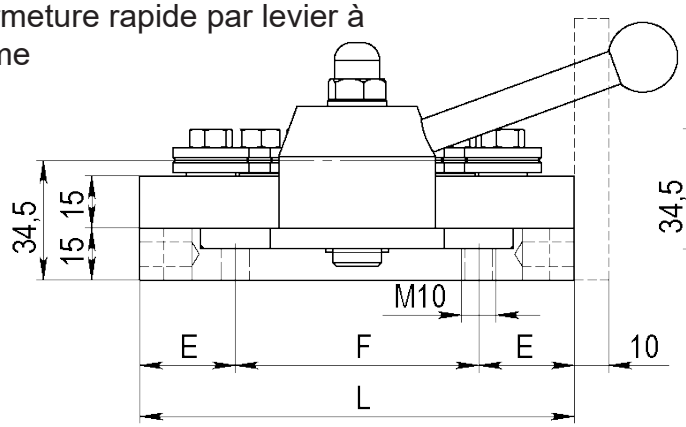

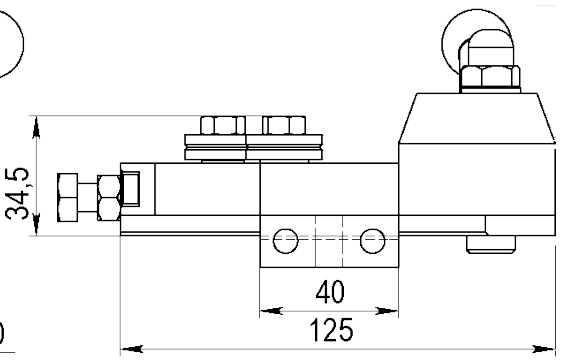

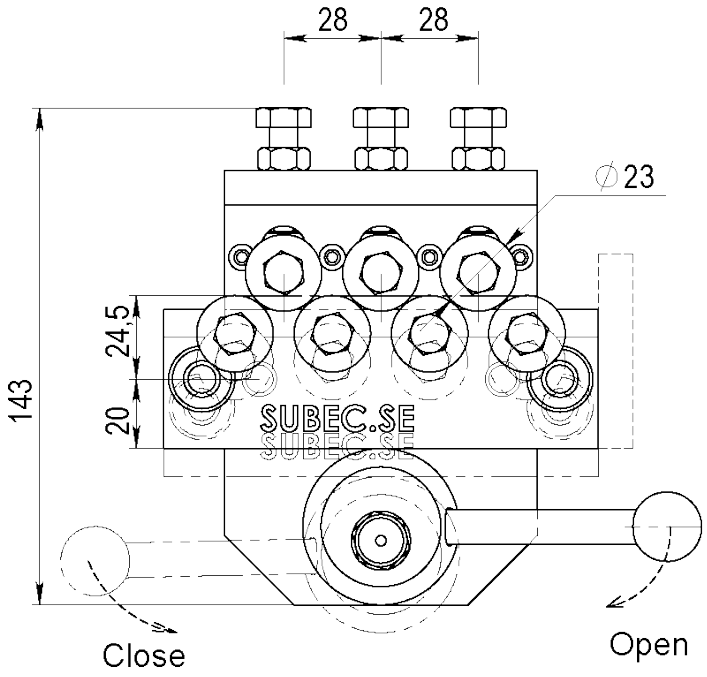

Standard

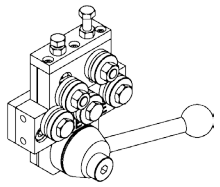

With Pos.Indic.

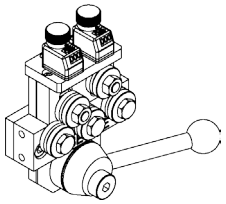

Double

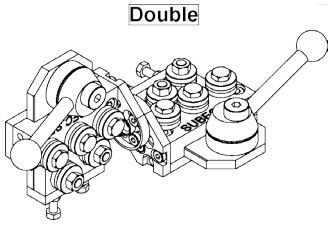

Galet de guidage et gorge en Vé SS23 (3-400475-00)
Standard: profil en Vé, d'autres profiles disponibles sur demande

Type	Q5	Q7	Q9	Q11	Q13
L	97	125	153	181	
E	27,5	27,5	27,5	27,5	
F	42	70	98	126	
kg	2,15	2,5			
Article No. Single			**08592**		
Article No.Double			**08562**		

Dessin N. 3-400390-00

Subec AB **Hesselmans Torg 5** **SE- 131 54 Nacka** **Sweden** **Phone:** **+46-8-88 46 33** **Fax:** **+46-8-97 76 58** **Email: info@subec.se** **Web: www.subec.se**

Copyright © 2023 Subec

SÉRIE DE REDRESSEURS S26-AA

Gamme de produits: Ø 0,8-3,0mm

Tous les galets réglables individuellement

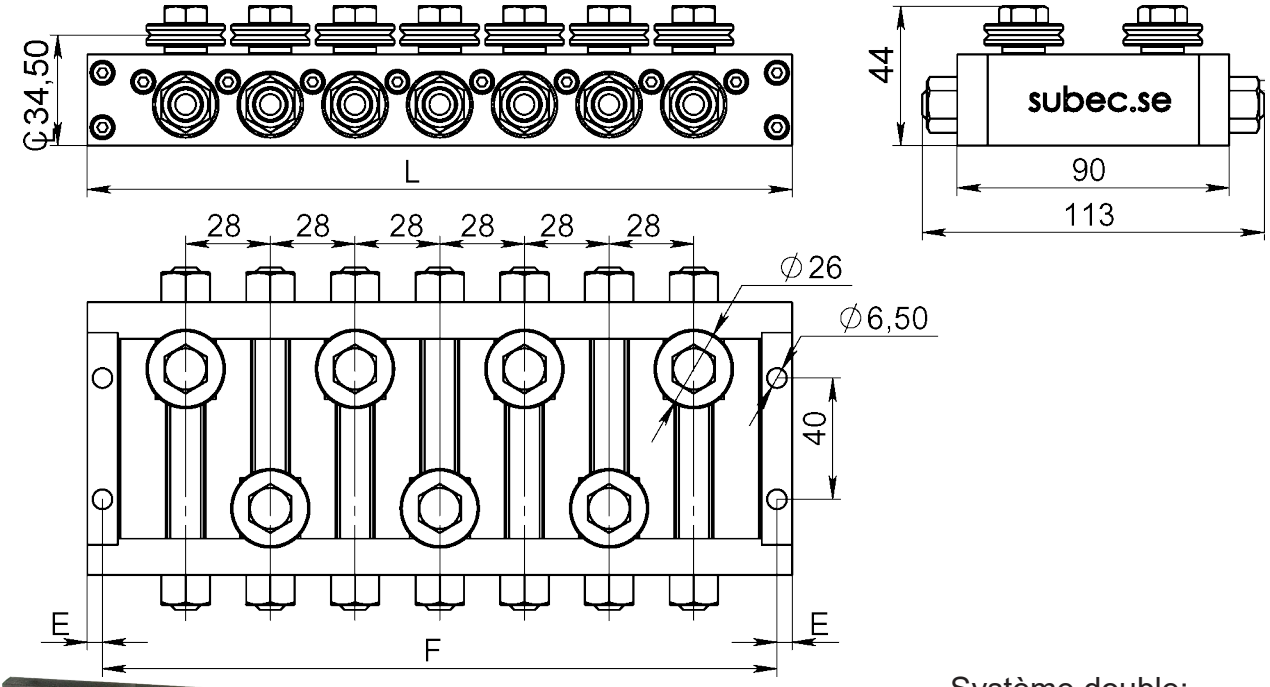

Système double:

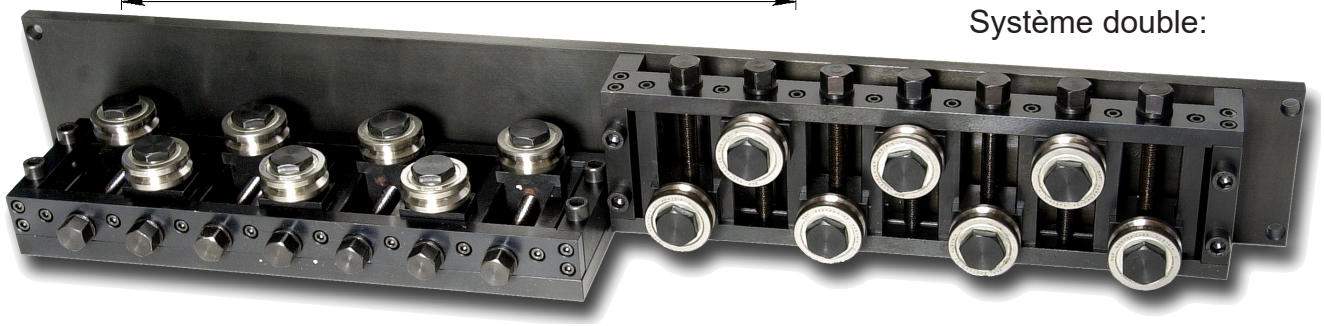

Galet de guidage et gorge en Vé SS26 (3-400486-00)
Standard: profil en Vé, d'autres profiles disponibles sur demande

Type	AA5	AA7	AA9	AA11	AA13
					
L	177	233	289	345	401
E	5	5	5	5	5
F	167	223	279	335	391
kg		3			
Article No. Single		**00674A***	**00675**		
Article No.Double		**04530***	**13118**		

Dessin N. 3-200021-00

* Stock item

Subec AB **Hesselmans Torg 5** **SE- 131 54 Nacka** **Sweden**
Phone: **+46-8-88 46 33**
Fax: **+46-8-97 76 58**
Email: info@subec.se
Web: www.subec.se

Copyright © 2023 Subec

SÉRIE DE REDRESSEURS
S30,31,32-Q

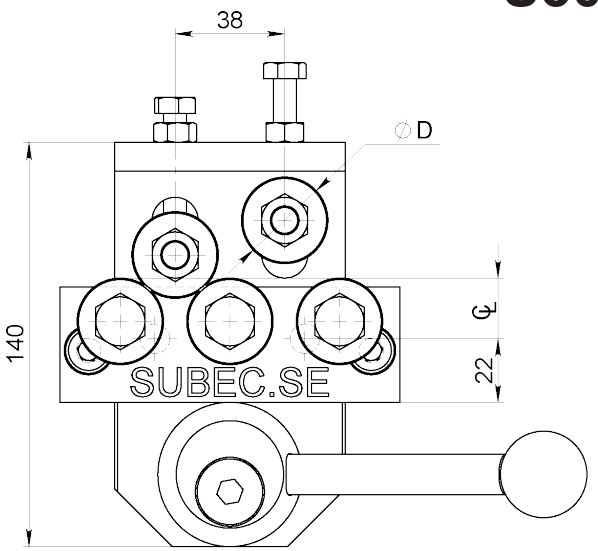

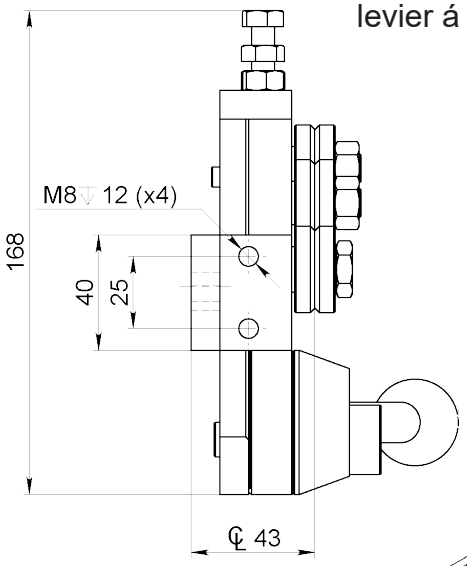

Fermeture rapide par levier á came

Standard

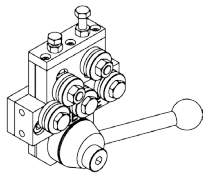

With Pos.Indic.

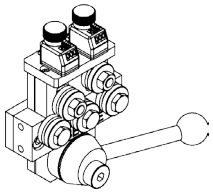

Double

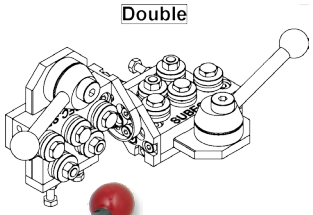

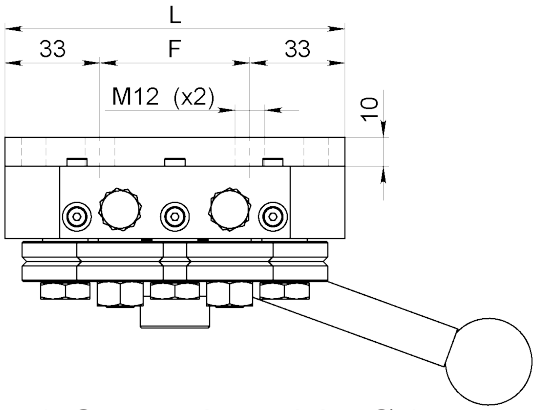

Système double:



S30,31: Gamme de produits: Ø 1,5-3,0mm
S32: Gamme de produits: Ø 1,5-4,0mm

Standard: profil en Vé, d'autres profiles disponibles sur demande

Type	Q5*	Q7*	Q9*	Q11	Q13*
L	118	156	194	232	270
F	52	90	128	166	204
Weight	3,25	4	5	6	7,5
S30. Single	**00811**	**00677**	**02526**	**00820**	**01538**
S30. Double	**00664**	**00819**	**01468**	**00974**	**01171**
S31. Single	**07577**	**07581**			
S31. Double	**07582**	**07580**			
S32. Single	**02602**	**01917**			**13263**
S32. Double	**06241**	**10133**	**06604**	**06605**	

Dessin N. 3-400390-00

Subec AB **Hesselmans Torg 5** **SE- 131 54 Nacka** **Sweden** **Phone:** **+46-8-88 46 33** **Fax:** **+46-8-97 76 58** **Email: info@subec.se** **Web: www.subec.se**

Copyright © 2023 Subec

SÉRIE DE REDRESSEURS S30,31,32-AA

Gamme de produits: Ø 1,5-4,0mm

Tous les galets réglables individuellement

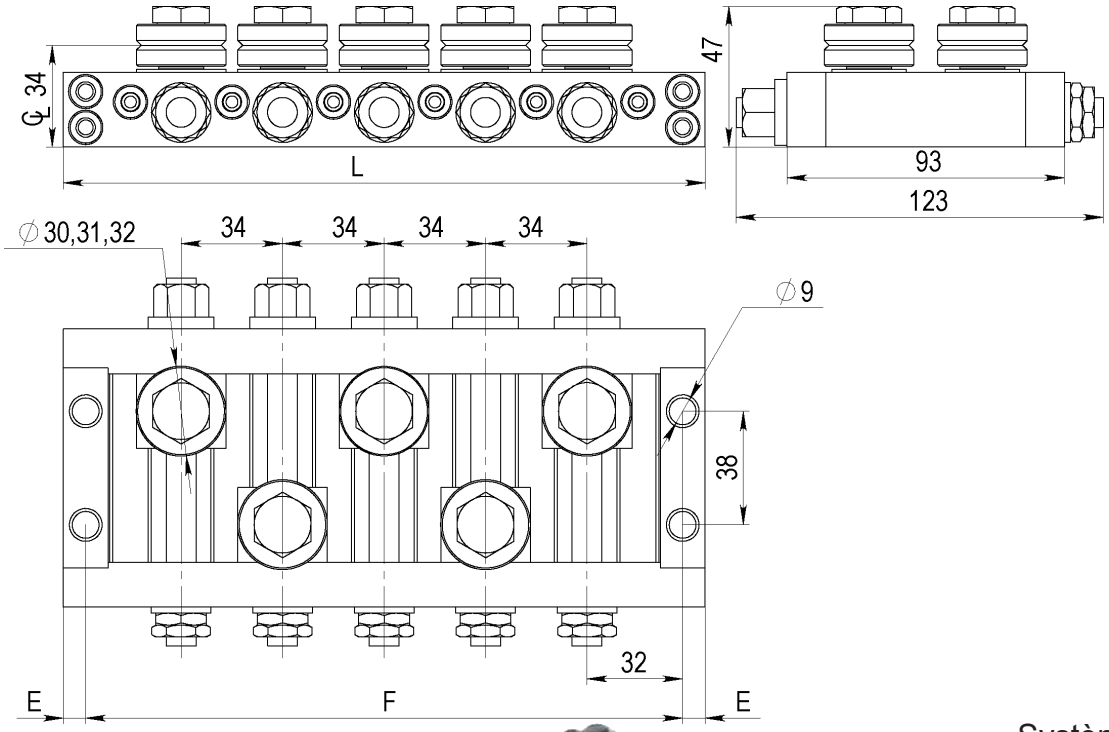

Système double:



Galet de guidage et gorge en Vé SD (3-400475-00)
Standard: profil en Vé, d'autres profiles disponibles sur demande

Type	AA-5	AA-7	AA-9	AA-11	AA-13
L	215	283	351	419	487
E	7,5	7,5	7,5	7,5	7,5
F	200	268	336	404	472
kg					
Article No. Single	**06963**				
Article No.Double	**03316**	**06999**	**03056**		

Dessin N. 3-400894-00

Subec AB **Hesselmans Torg 5** **SE- 131 54 Nacka** **Sweden** **Phone:** **+46-8-88 46 33** **Fax:** **+46-8-97 76 58** **Email: info@subec.se** **Web: www.subec.se**

Copyright © 2023 Subec

SÉRIE DE REDRESSEURS S30,32-TA

Gamme de produits: Ø 1,5-4,0mm

Rouleaux supérieurs réglables
TA = ”Top adjustable”

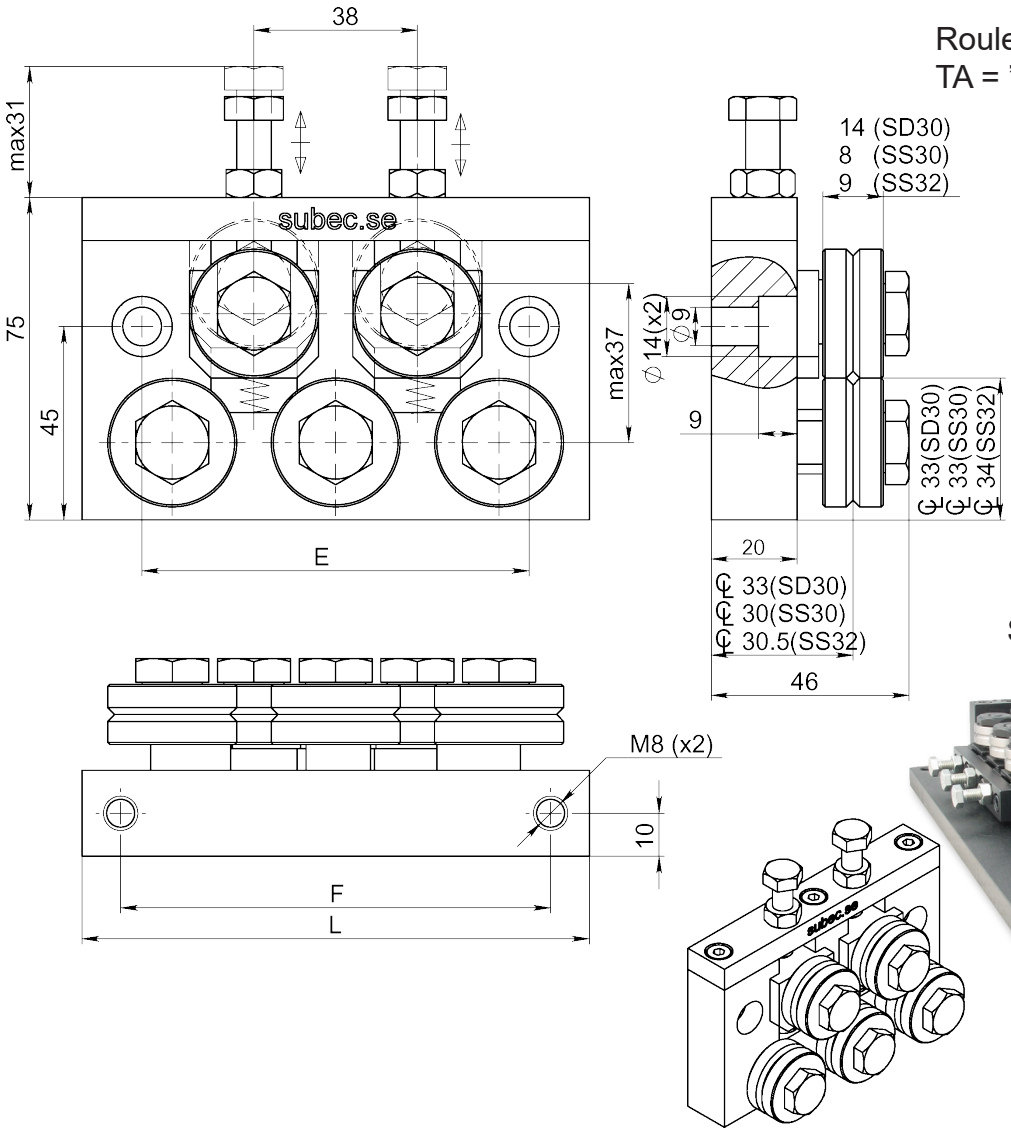

Système double:

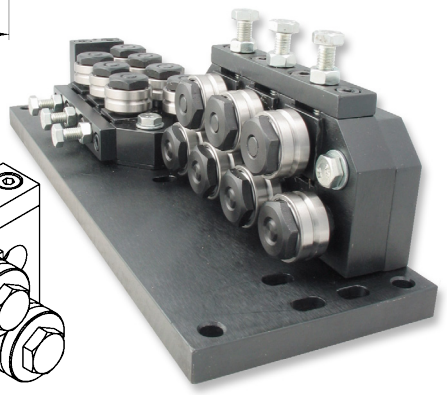

Galet de guidage et gorge en Vé SD / SS (3-400475-00 / 3-400486-00)
Standard: profil en Vé, d’autres profiles disponibles sur demande

Type	TA-5	TA-7	TA-9	TA-11	TA-13
					
L	118	156	195		
E	90	128	166		
F	100	128	166		
kg	0,5	0,8	1,2		
Article No. Single	**06860**	**04025**			
Article No.Double	**02104**	**02103**			

Dessin N. 3-400526-00

Subec AB **Hesselmans Torg 5** **SE- 131 54 Nacka** **Sweden**
Phone: **+46-8-88 46 33**
Fax: **+46-8-97 76 58**
Email: info@subec.se
Web: www.subec.se

Copyright © 2023 Subec

REDRESSEUR S30-Q-AA-9

Gamme de produits: Ø 1,5-3,0mm

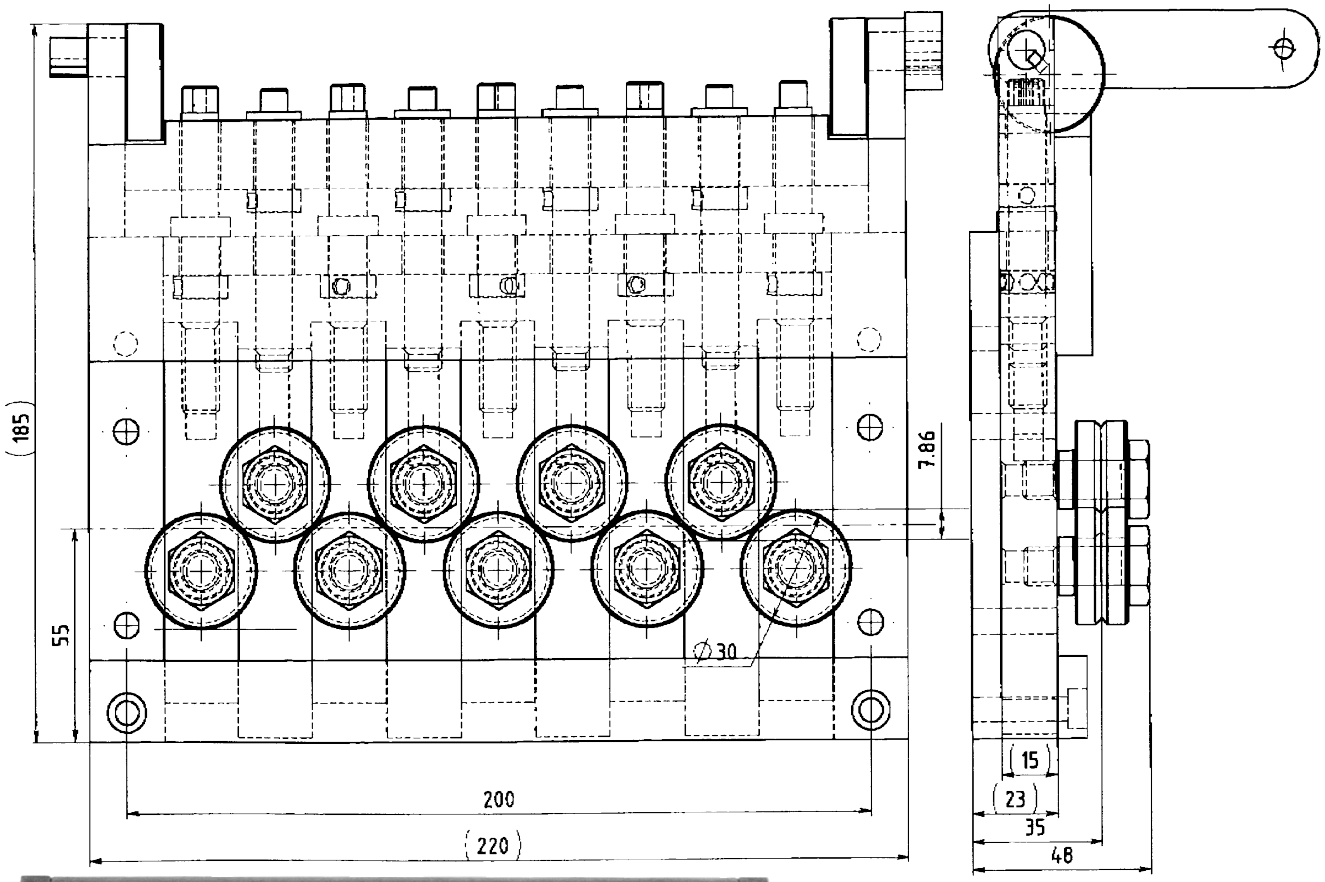

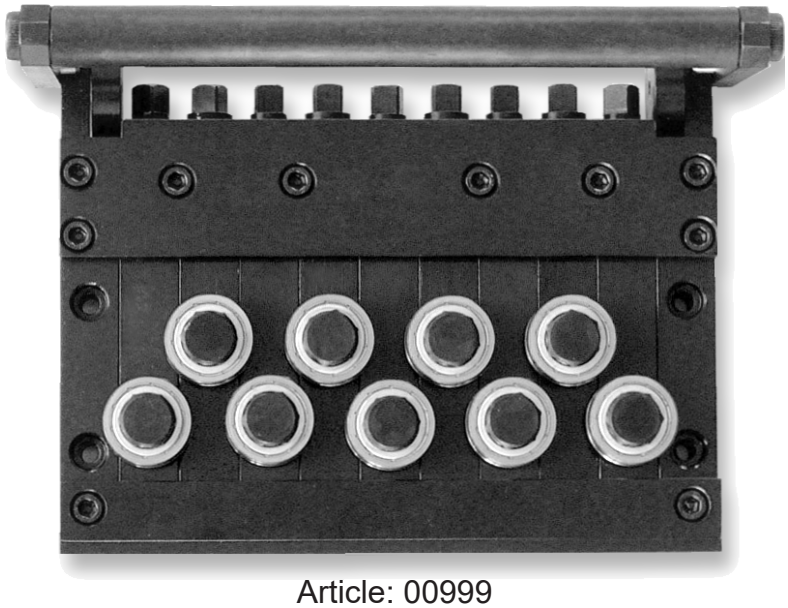

Fermeture rapide par levier à came, Tous les galets réglables individuellement
Q-AA = Quick+All adjustable

Article: 00999

Avec galets de guidage de type SD

Dessin N. 3-400447-00

Subec AB | **Hesselmans Torg 5**, **SE- 131 54 Nacka**, **Sweden** | **Phone:** **+46-8-88 46 33** | **Fax:** **+46-8-97 76 58** | **Email: info@subec.se** | **Web: www.subec.se**

Copyright © 2023 Subec

REDRESSEUR S30-R-13

Gamme de produits: Ø 1,5-3,0mm

R = Rails

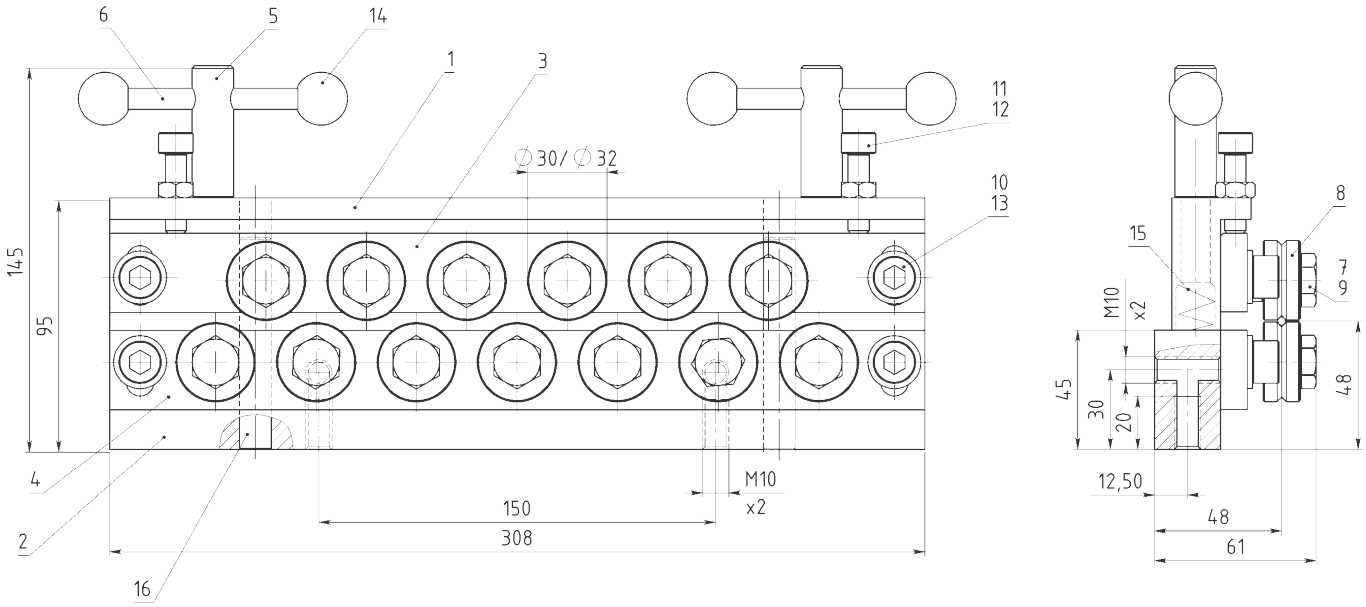



Article: 01226*
Poids: 9kg

Avec galets de guidage de type SD

Dessin N. 3-400456-00

* Stock item

Subec AB **Hesselmans Torg 5** **SE- 131 54 Nacka** **Sweden**
Phone: **+46-8-88 46 33**
Fax: **+46-8-97 76 58**
Email: info@subec.se
Web: www.subec.se

Copyright © 2023 Subec

REDRESSEUR S30-H-3

Gamme de produits: Ø 1,5-3,0mm
Avec ouverture/fermeture hydraulique

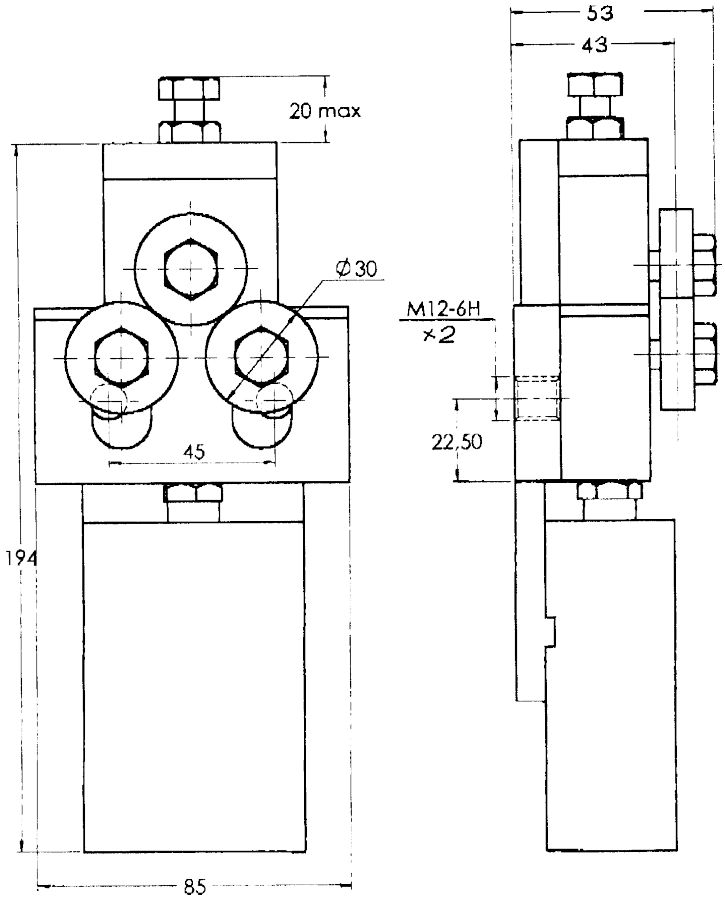

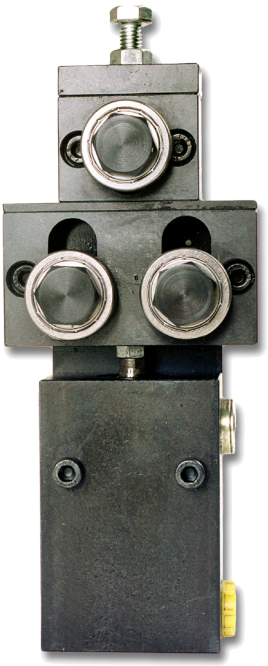

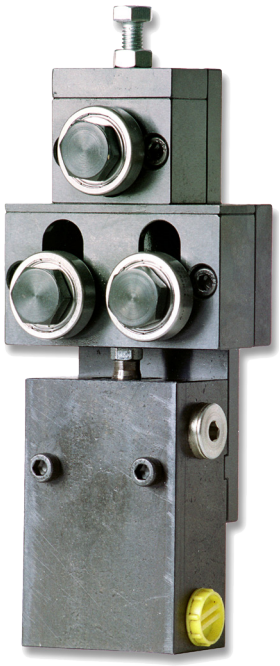

Article: 00665*
Poids: 3,25kg

Avec galets de guidage de type SD

Dessin N. 3-400396-00

* Stock item

Subec AB **Hesselmans Torg 5** **SE- 131 54 Nacka** **Sweden**
Phone: **+46-8-88 46 33**
Fax: **+46-8-97 76 58**
Email: info@subec.se
Web: www.subec.se

Copyright © 2023 Subec

SÉRIE DE REDRESSEURS S30-XSL-5

Gamme de produits: Ø 1,5-3,0mm

Exécution avec galets en acier Inox XSL = Extra Slim Line **Option:** Avec galets pour spirale

Article: 00043
Poids: 2,2kg



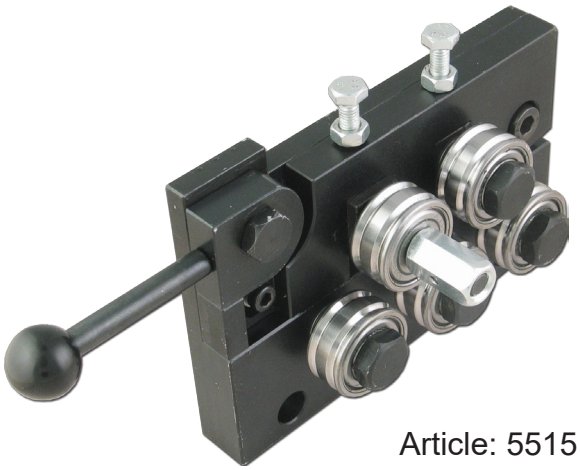

Article: 5515

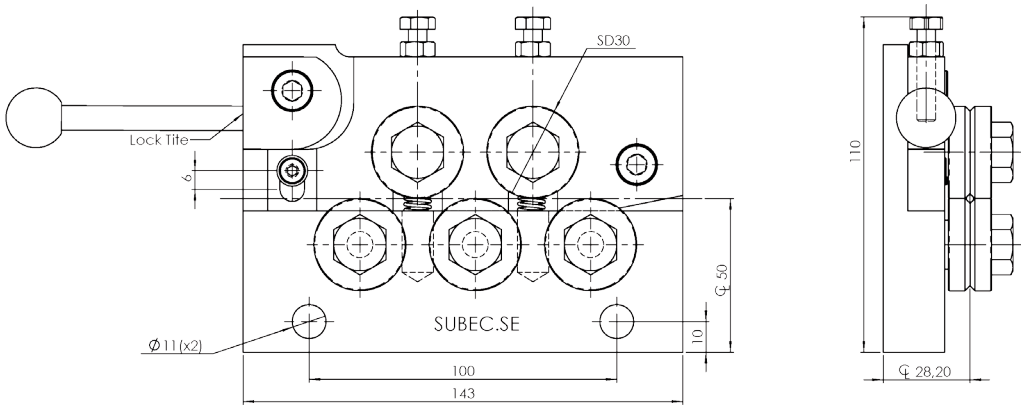

3-400655-02/04571 Avec galets SD

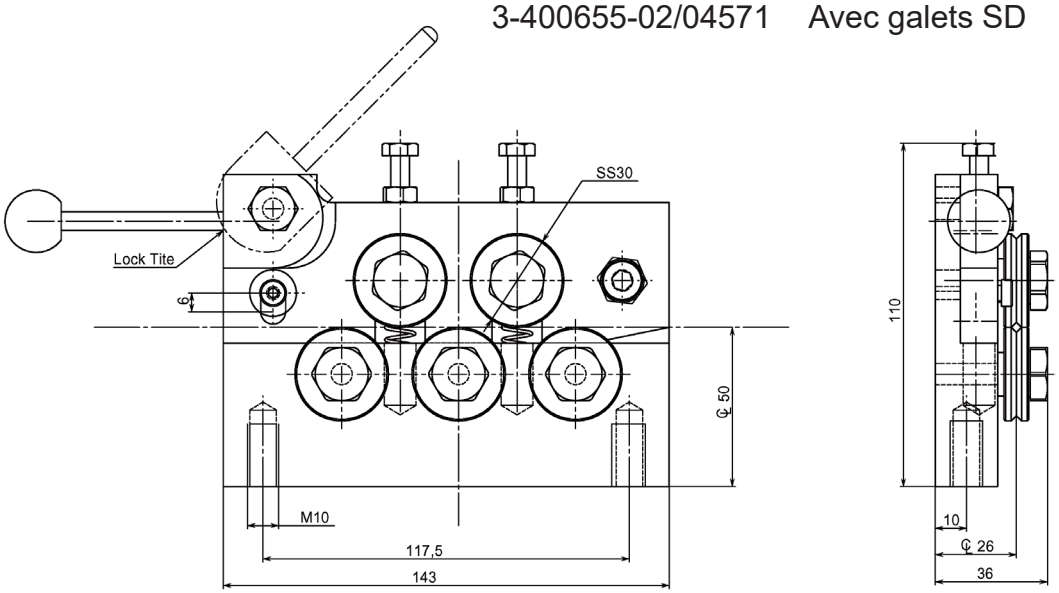

3-400655-01/00043 Avec galets SS

Dessin N. 3-400655-02

Subec AB **Hesselmans Torg 5** **SE- 131 54 Nacka** **Sweden** **Phone:** **+46-8-88 46 33** **Fax:** **+46-8-97 76 58** **Email: info@subec.se** **Web: www.subec.se**

Copyright © 2023 Subec

SÉRIE DE REDRESSEURS S35-Q

Gamme de produits: Ø 2,0-4,5mm

Fermeture rapide par levier à came

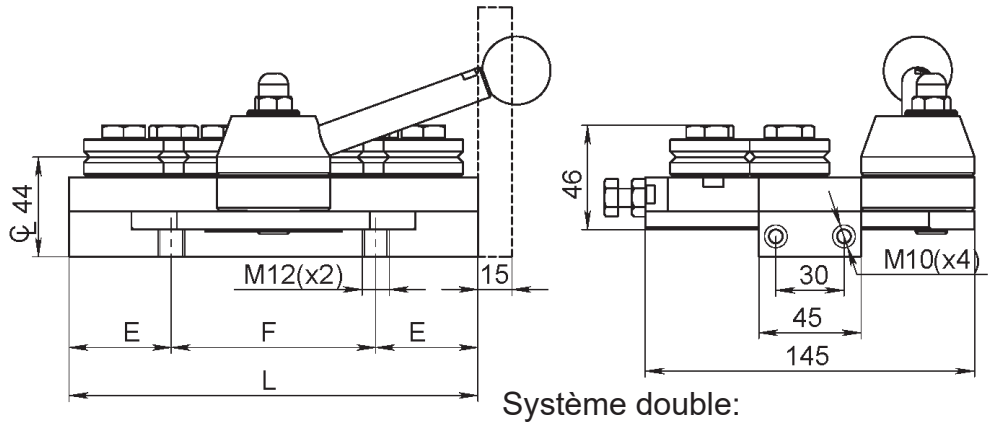

Système double:

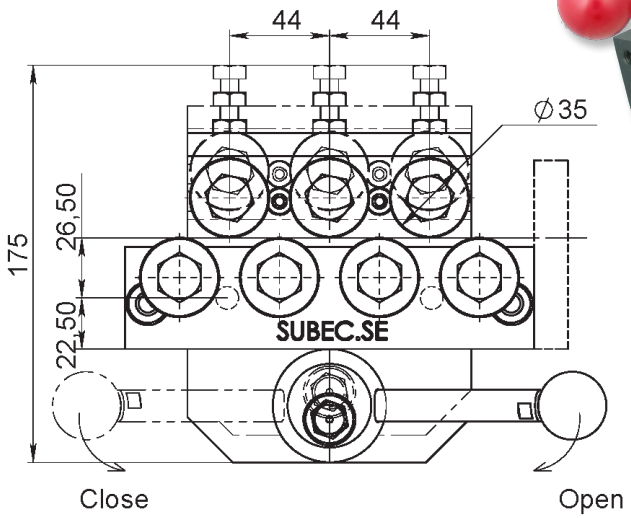



With Pos.Indic.

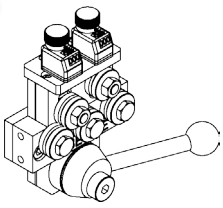

Standard

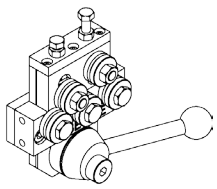

Double

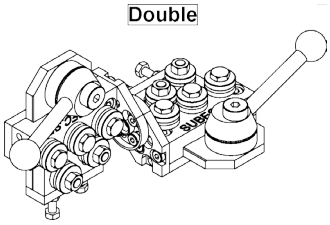

Galet de guidage et rail à profil en V SD35 (3-400475-00)
Standard: profil en V, d´autres profiles disponibles sur demande

Type	Q5	Q7	Q9	Q11	Q13
L	135	179	223	267	311
E	37,5	37,5	37,5	37,5	37,5
F	60	104	148	192	236
kg		5,5			
Article No. Single	**02411A***	**00578***	**00678***	**02295**	**00710**
Article No.Double	**06082A***	**00579***	**01116**	**03170**	**03780**

Dessin N. 3-300125-00

* Stock item

Subec AB **Hesselmans Torg 5** **SE- 131 54 Nacka** **Sweden**
Phone: **+46-8-88 46 33**
Fax: **+46-8-97 76 58**
Email: info@subec.se
Web: www.subec.se

Copyright © 2023 Subec

REDRESSEUR S35-HW-5

Gamme de produits: Ø 2,0-4,5mm

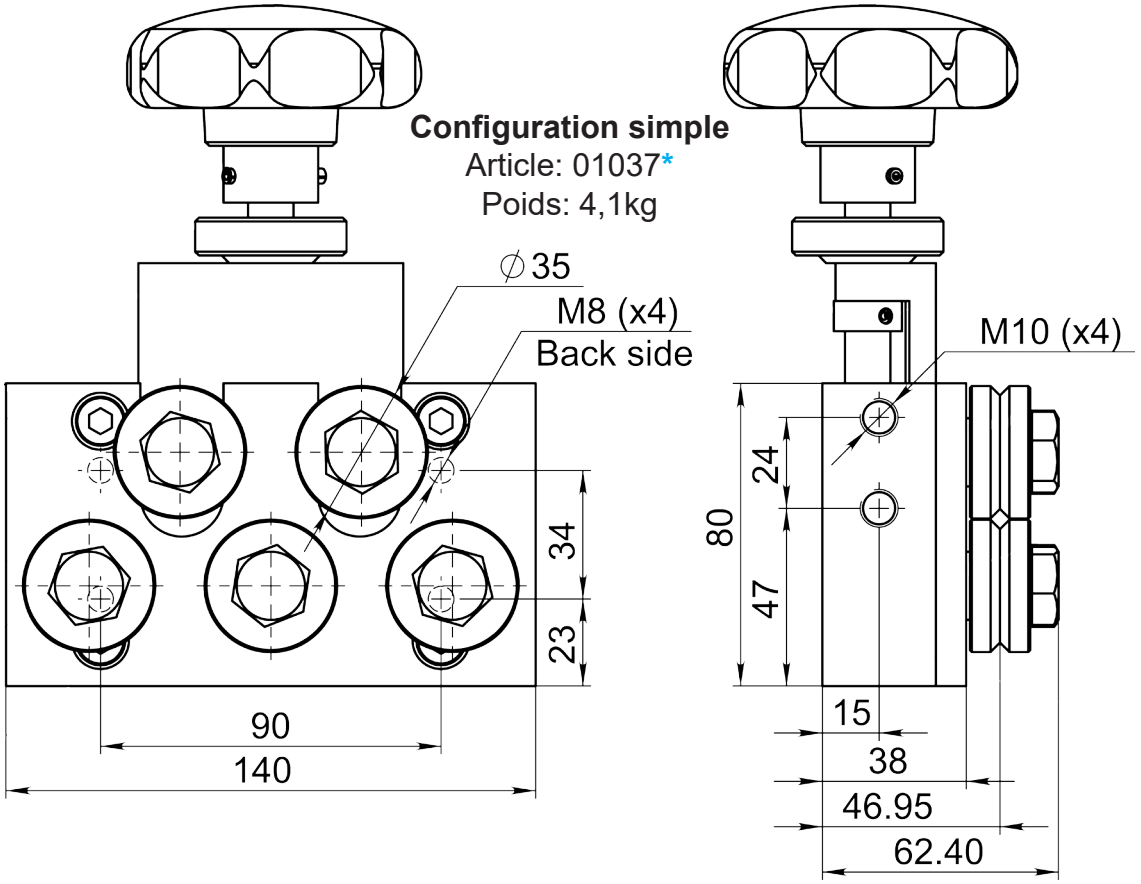

HW = Ouverture/Fermeture par volant

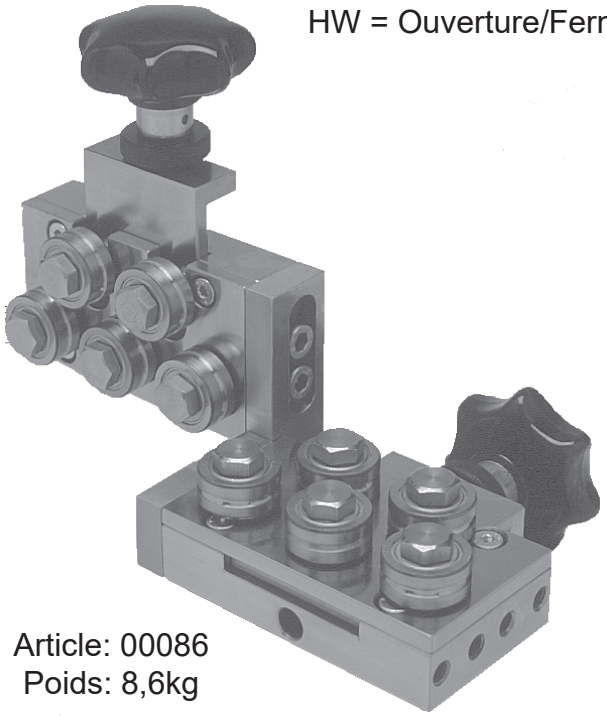

Article: 00086
Poids: 8,6kg

Avec galets de guidage de type SD



Article: 12069
Avec indicateurs de positions

Dessin N. 3-400343-00

* Stock item

Subec AB **Hesselmans Torg 5** **SE- 131 54 Nacka** **Sweden** **Phone:** **+46-8-88 46 33** **Fax:** **+46-8-97 76 58** **Email: info@subec.se** **Web: www.subec.se**

Copyright © 2023 Subec

REDRESSEUR S35-HW-SY-5

Gamme de produits: Ø 2,0-4,5mm

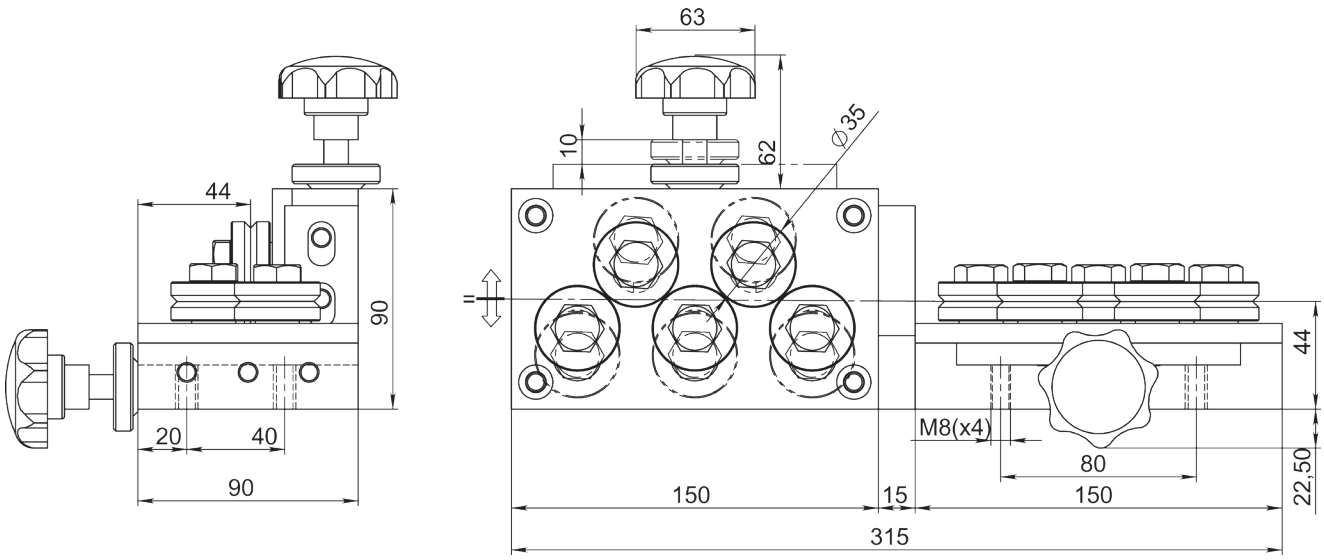



Article: 00096*
Poids: 8,7kg

HW-SY = Ouverture/Fermeture, par volant, symétrique par rapport au centre de ligne du produit

Configuration simple
Article: 01210

Avec galets de guidage de type SD

Dessin N. 3-400361-00

* Stock item

Subec AB **Hesselmans Torg 5** **SE- 131 54 Nacka** **Sweden**
Phone: **+46-8-88 46 33**
Fax: **+46-8-97 76 58**
Email: info@subec.se
Web: www.subec.se

Copyright © 2023 Subec

REDRESSEUR POUR SPIRALE S35-SPI-3

Gamme de produits: Ø 2,0-4,5mm

SPI = Spiral

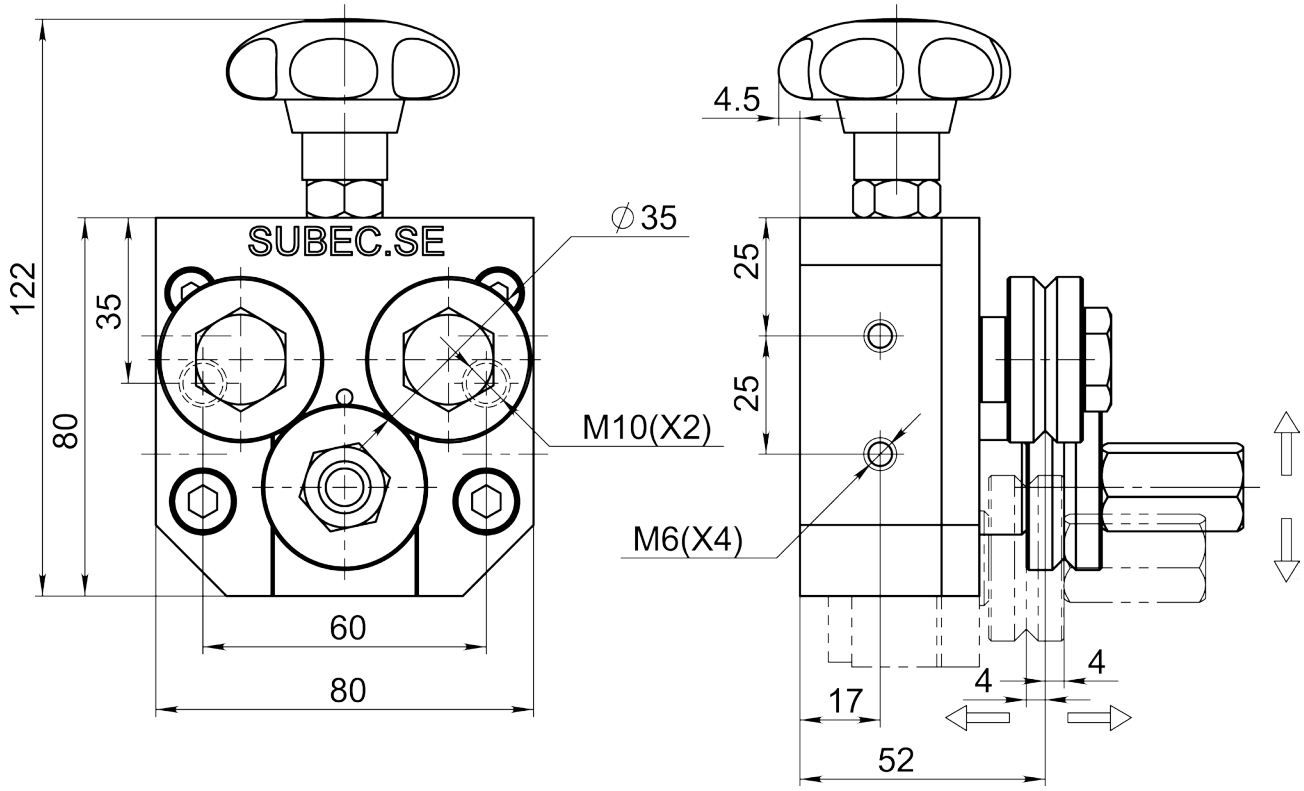

Article: 00666
Poids: 2,2kg



Avec galets de redressage de type SD

Dessin N. 3-400398-00

Subec AB **Hesselmans Torg 5** **SE- 131 54 Nacka** **Sweden** **Phone:** **+46-8-88 46 33** **Fax:** **+46-8-97 76 58** **Email: info@subec.se** **Web: www.subec.se**

Copyright © 2023 Subec

SÉRIE DE REDRESSEURS S40-Q

Gamme de produits: Ø 3,0-5,0mm

Fermeture rapide par levier à came

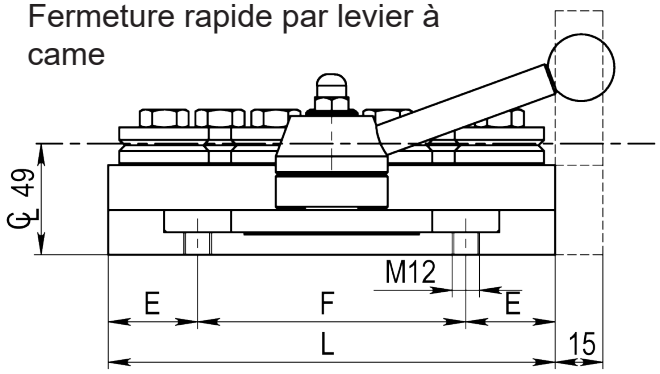

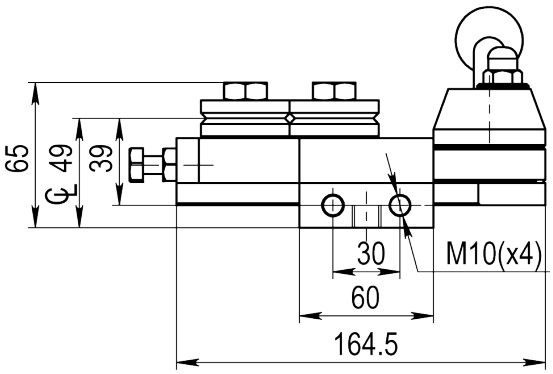

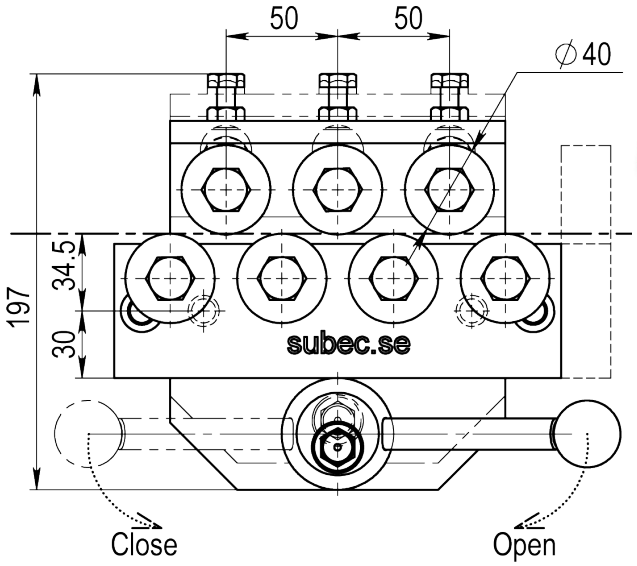

Système double:

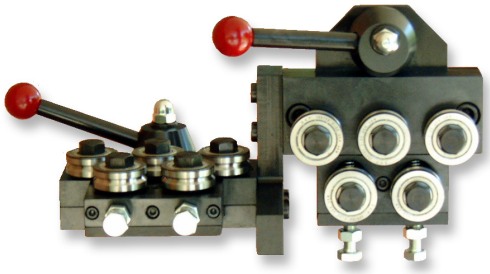

With Pos.Indic.

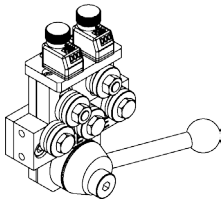

Standard

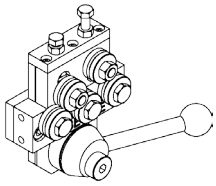

Double

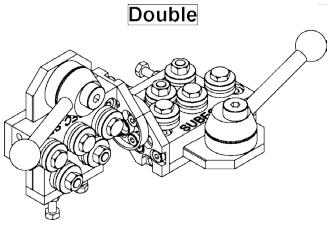

Galet de guidage à profil en Vé SD40 (3-400475-00)
Standard: profil en Vé, d'autres profiles disponibles sur demande

Type	Q5	Q7	Q9	Q11	Q13
L	150	200	250	300	350
E	40	40	40	50	65
F	70	120	170	200	220
kg	6	7,5	9	10,5	12
Article No. Single	**01224***	**00838***	**05705**	**00994**	**05707**
Article No.Double	**01003**	**00837***	**05706**	**00667**	**05708**

Dessin N. 3-400412-00

* Stock item

Subec AB **Hesselmans Torg 5** **SE- 131 54 Nacka** **Sweden** **Phone:** **+46-8-88 46 33** **Fax:** **+46-8-97 76 58** **Email: info@subec.se** **Web: www.subec.se**

Copyright © 2023 Subec

SÉRIE DE REDRESSEURS S40-Q-AA

Gamme de produits: Ø 3,0-5,0mm

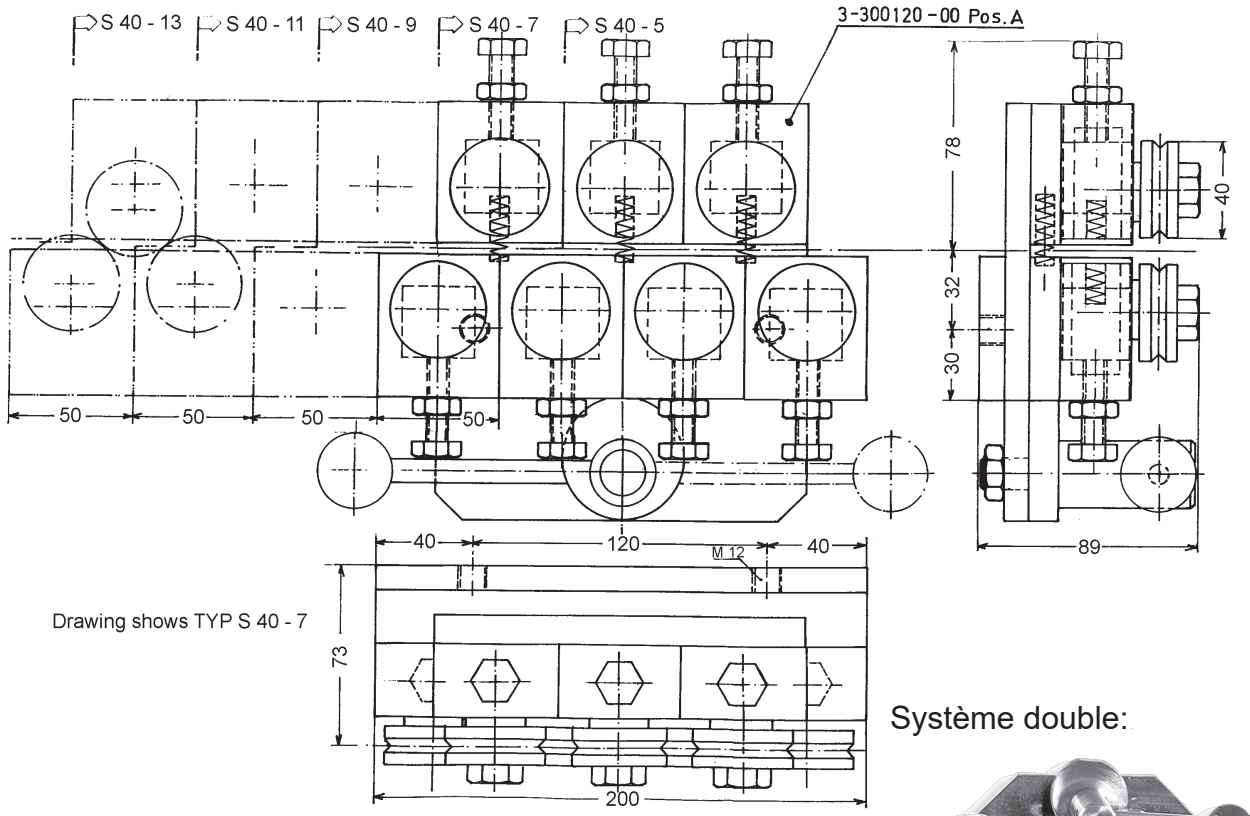

Drawing shows TYP S 40 - 7

Système double:

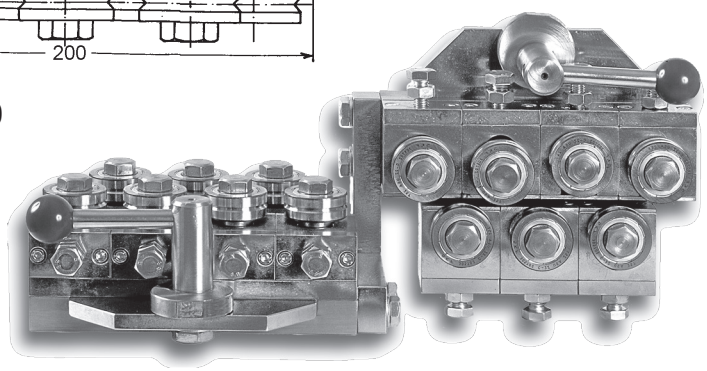

Galet de guidage et rail à profil en V SD40 (3-400475-00) Standard: profil en V, d´autres profiles disponibles sur demande

Info: Redresseur à ouverture rapide. Chaque galet est réglable indépendemment. Réalisé pour les fabricants de ressorts

Option:
Autres configurations disponibles avec 5, 7, 9, 11 or 13 galets.

Plus d´information disponible sur demande

Dessin N. 3-200020-00

Subec AB **Hesselmans Torg 5** **SE- 131 54 Nacka** **Sweden**
Phone: **+46-8-88 46 33**
Fax: **+46-8-97 76 58**
Email: info@subec.se
Web: www.subec.se

Copyright © 2023 Subec

SÉRIE DE REDRESSEURS S40-AA

Gamme de produits: Ø 3,0-5,0mm

Tous les galets réglables individuellement

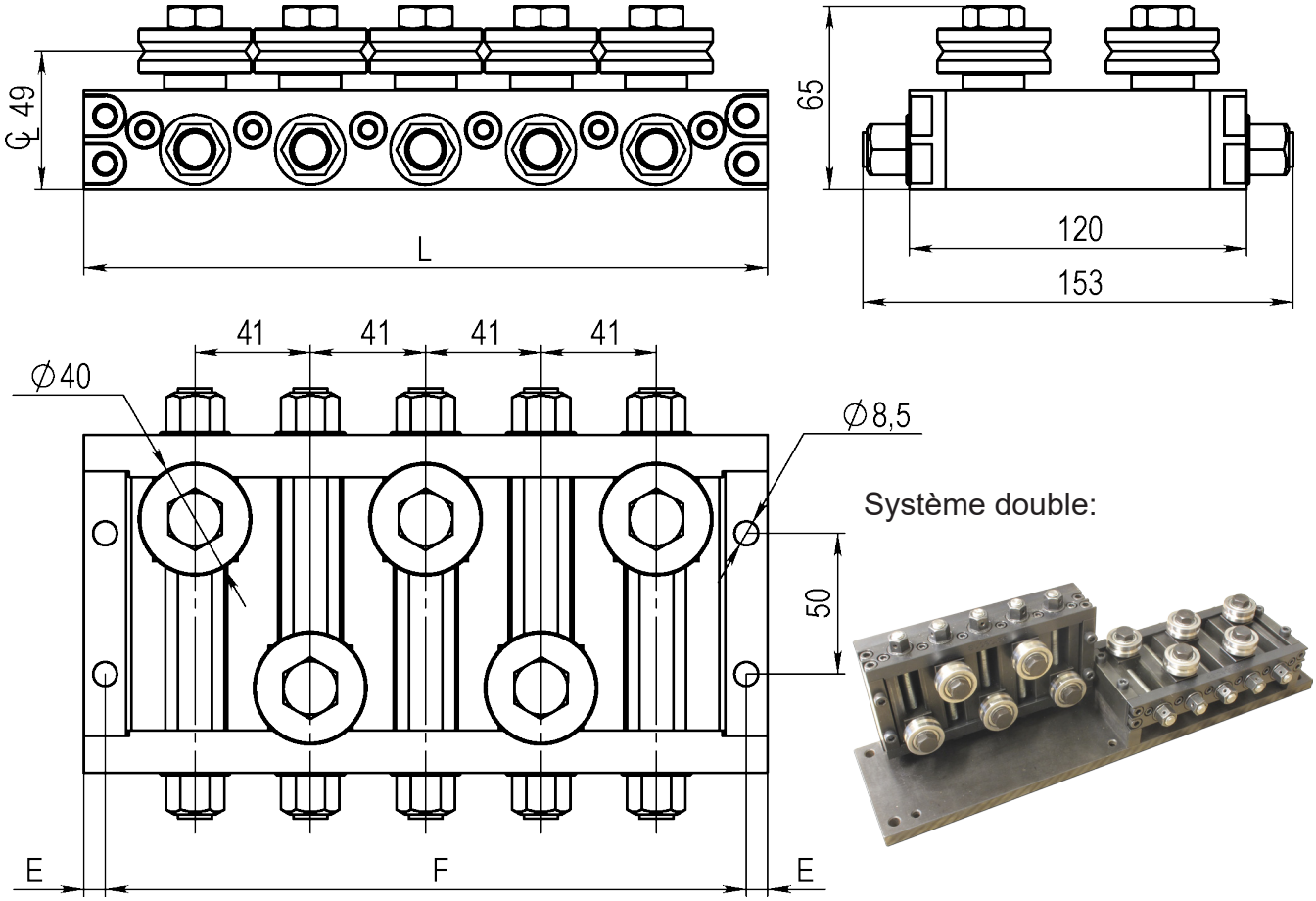

Système double:

Galet de guidage et rail à profil en V SD40 (3-400475-00)
Standard: profil en V, d'autres profiles disponibles sur demande

Type	AA5	AA7	AA9	AA11	AA13
L	243	325	407	489	571
E	7,5	7,5	7,5	7,5	7,5
F	228	310	392	474	556
kg					
Article No. Single	**00679**	**00680**	**00681**	**00682**	**00683**
Article No.Double	**07170***	**00703***			

Dessin N. 3-200022-00

* Stock item

Subec AB **Hesselmans Torg 5** **SE- 131 54 Nacka** **Sweden**
Phone: **+46-8-88 46 33**
Fax: **+46-8-97 76 58**
Email: info@subec.se
Web: www.subec.se

Copyright © 2023 Subec

SÉRIE DE REDRESSEURS S40-SY

Gamme de produits: Ø 3,0-5,0mm

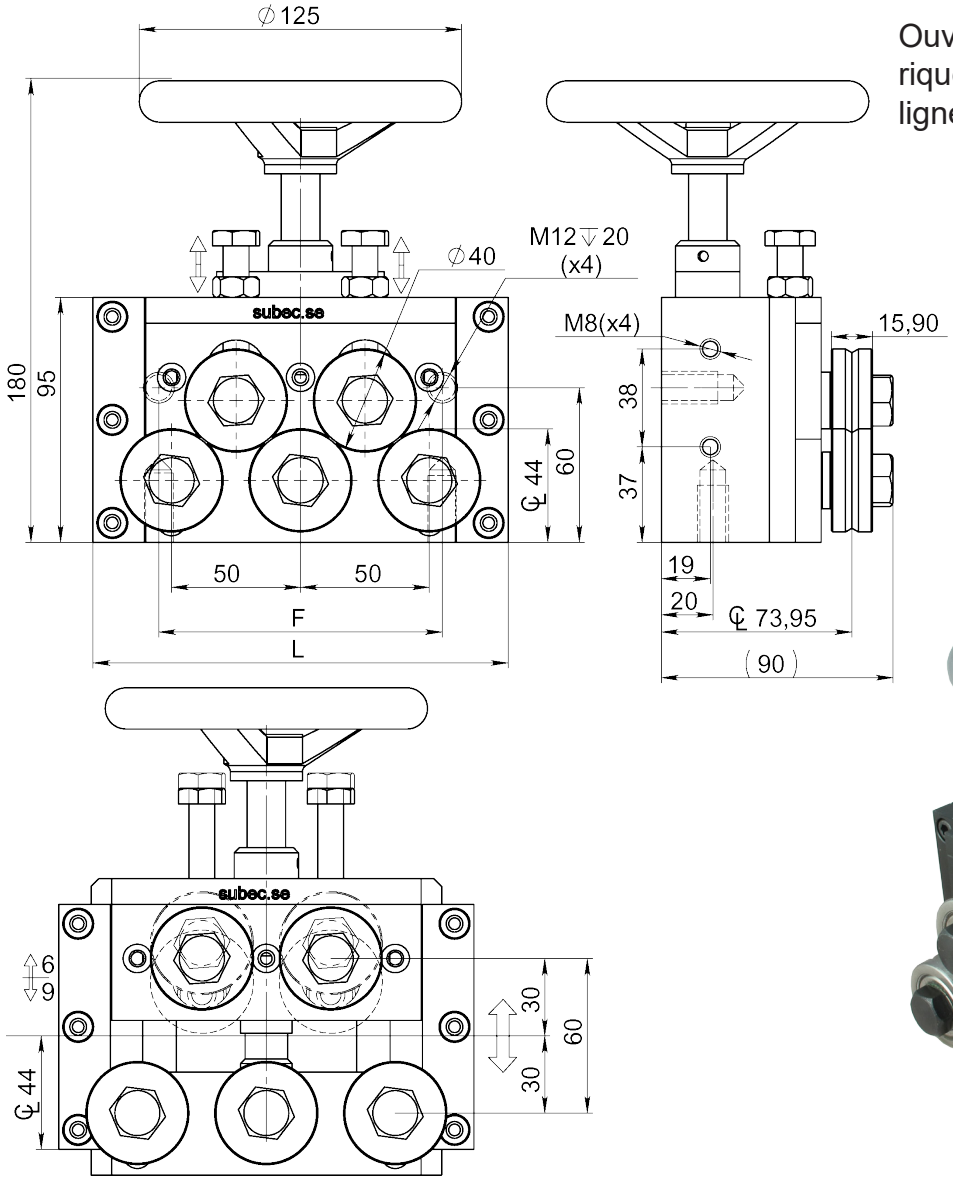

Ouverture/fermeture symétrique par rapport au centre de ligne du produit

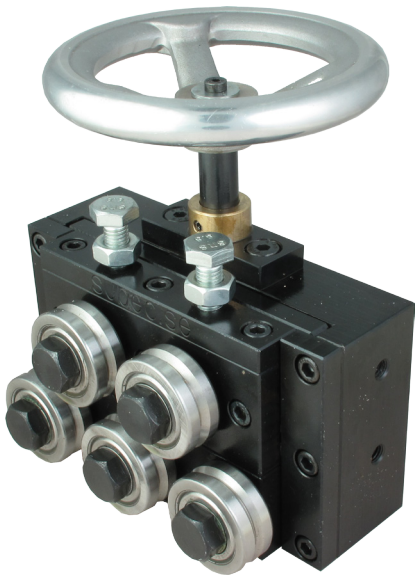

Galet de guidage à profil en Vé SD40 (3-400475-00)
Standard: profil en Vé, d´autres profiles disponibles sur demande

Type	SY5	SY7	SY9	SY11	SY13
					
L	161	215	265	315	365
F	110	160	160	160	160
kg	7	8	10	11,5	12,5
Article No. Single	**06742***			**02693**	
Article No.Double	**01941**			**00200**	

Dessin N. 3-400550-00

* Stock item

Subec AB **Hesselmans Torg 5** **SE- 131 54 Nacka** **Sweden** **Phone:** **+46-8-88 46 33** **Fax:** **+46-8-97 76 58** **Email: info@subec.se** **Web: www.subec.se**

Copyright © 2023 Subec

REDRESSEUR S40-TA-5

Gamme de produits: Ø 3,0-5,0mm

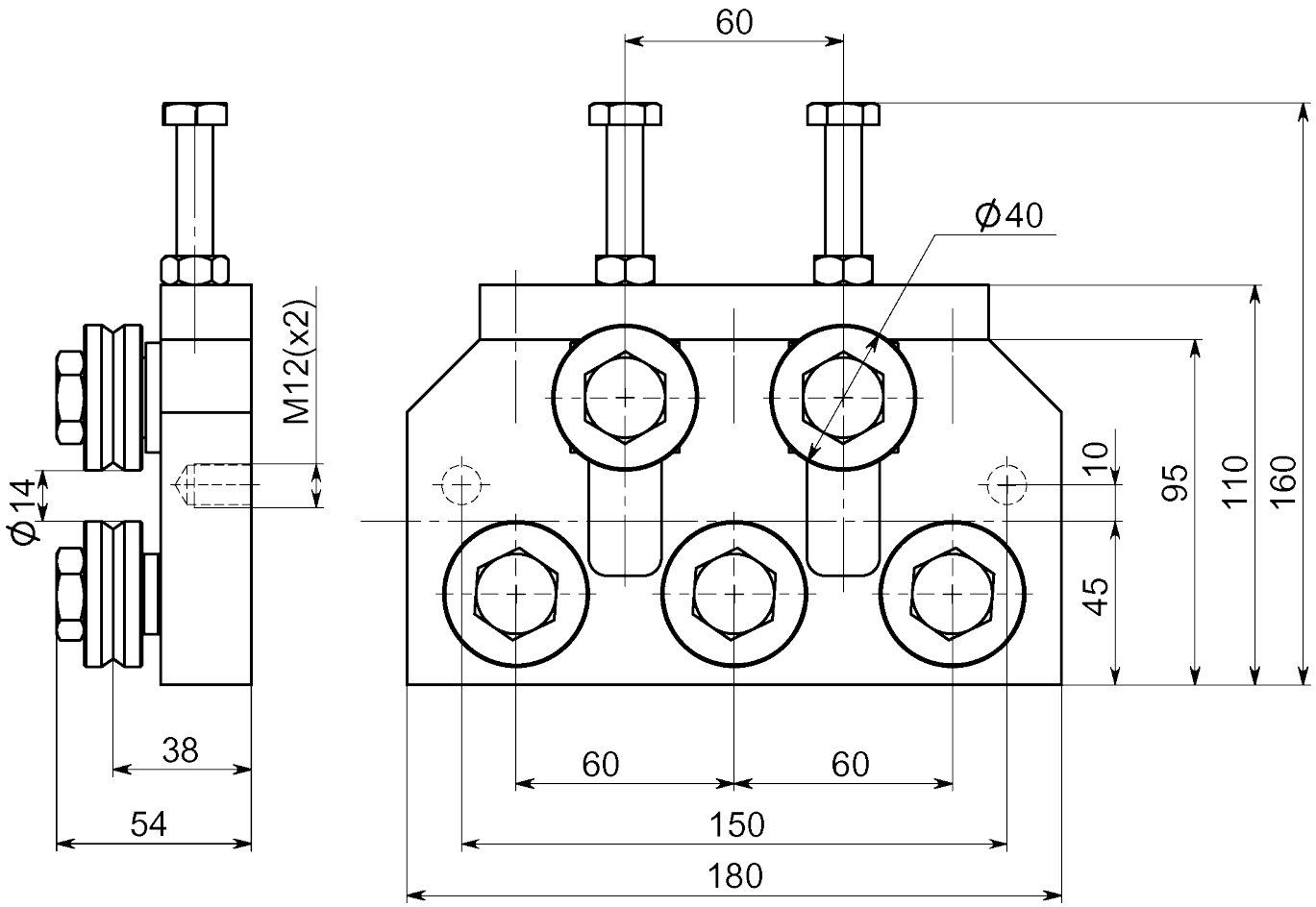

TA = “Top Adjustable”



Article: 4596*
Poids: 4,0kg

Dessin N. 3-400743-00

* Stock item

Subec AB **Hesselmans Torg 5** **SE- 131 54 Nacka** **Sweden**
Phone: **+46-8-88 46 33**
Fax: **+46-8-97 76 58**
Email: info@subec.se
Web: www.subec.se

Copyright © 2023 Subec

REDRESSEUR S40-TA-7

Gamme de produits: Ø 3,0-5,0mm

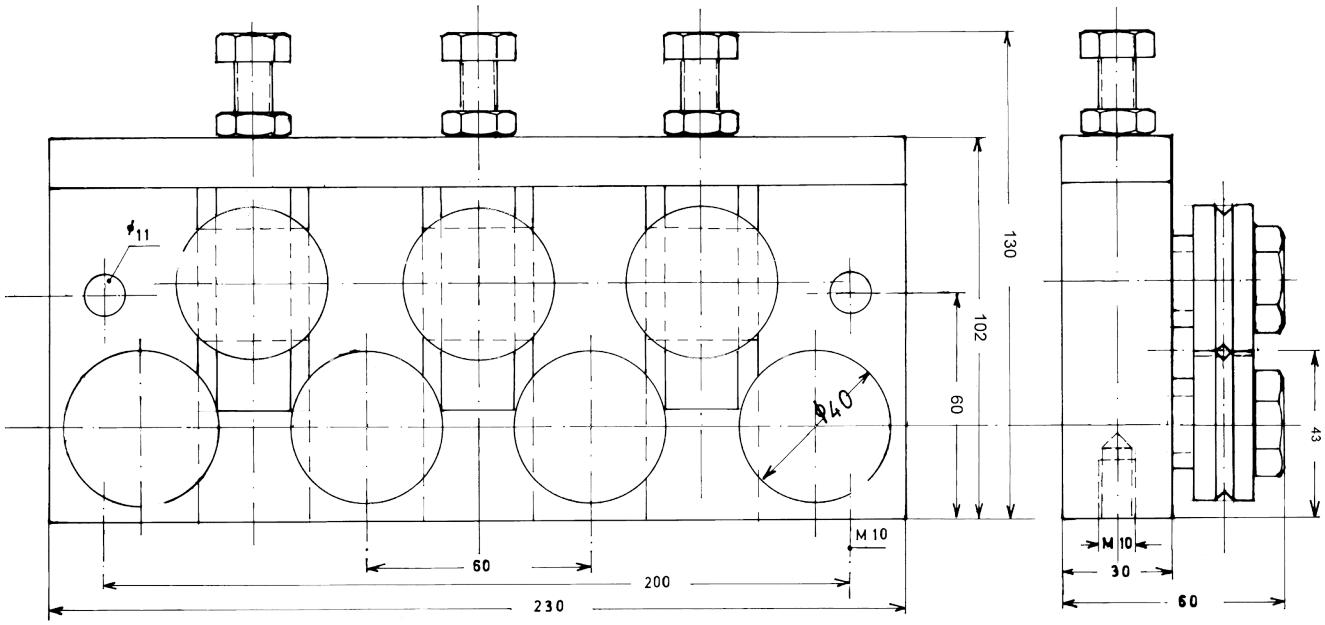

TA = “Top Adjustable”



Article: 00734*
Poids: 5,7kg

Avec galets de guidage de type SD

* Stock item

Dessin N. 3-300129-00

Subec AB **Hesselmans Torg 5** **SE- 131 54 Nacka** **Sweden**
Phone: **+46-8-88 46 33**
Fax: **+46-8-97 76 58**
Email: info@subec.se
Web: www.subec.se

Copyright © 2023 Subec

REDRESSEUR S45-TA-3

Gamme de produits: Ø 5,0-7,0mm

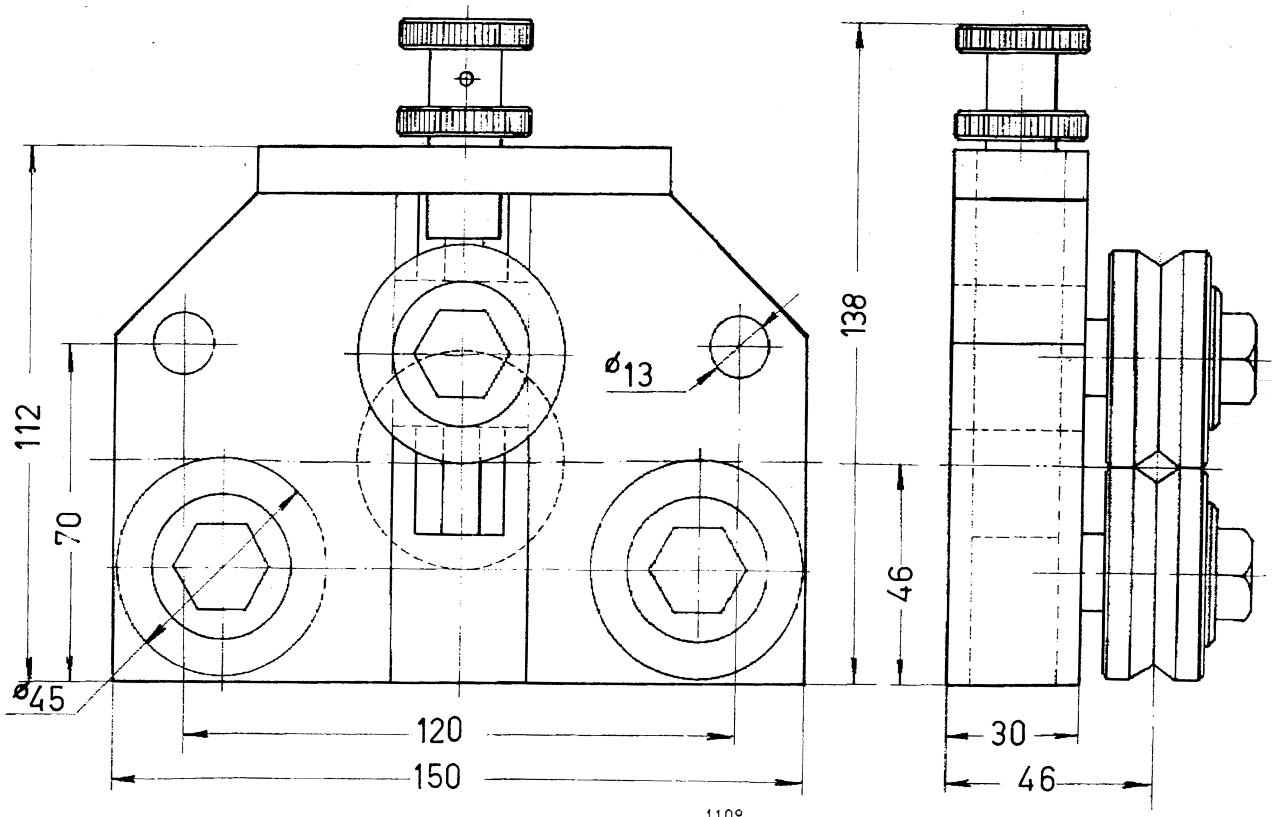

Article: 00685*
Poids: 3,99kg

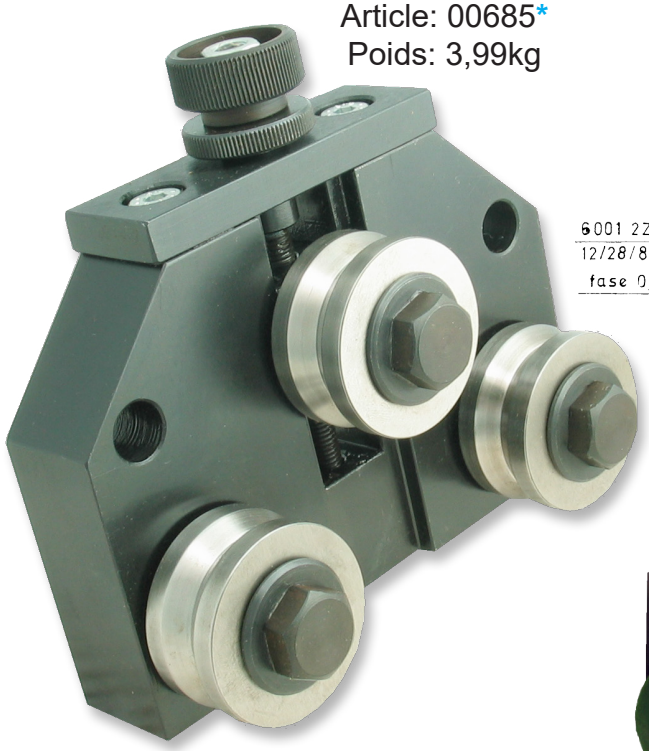

Avec galets de guidage de type SL

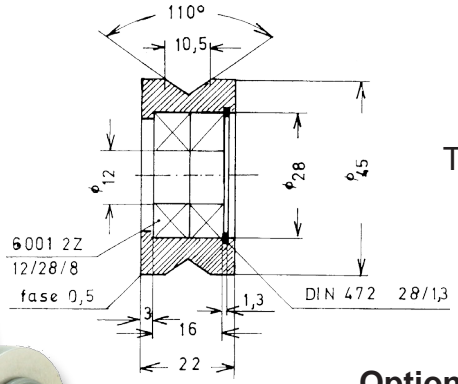

Article: 01320
Poids: 0,175kg

TA = “Top Adjustable”

Option: Galets réalisés sur-mesure

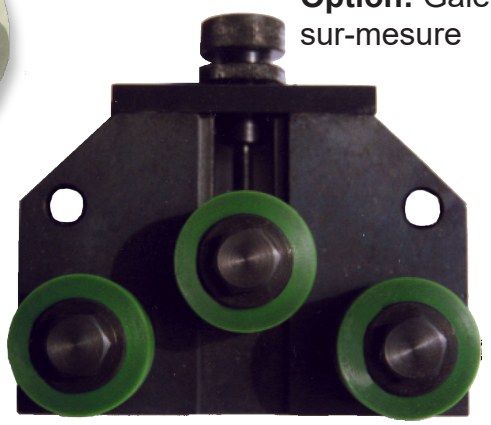

Dessin N. 3-400367-00

* Stock item

Subec AB **Hesselmans Torg 5** **SE- 131 54 Nacka** **Sweden**
Phone: **+46-8-88 46 33**
Fax: **+46-8-97 76 58**
Email: info@subec.se
Web: www.subec.se

Copyright © 2023 Subec

REDRESSEUR S47-XSL-5

Gamme de produits: Ø 3,0-5,0mm

XSL = Extra Slim Line

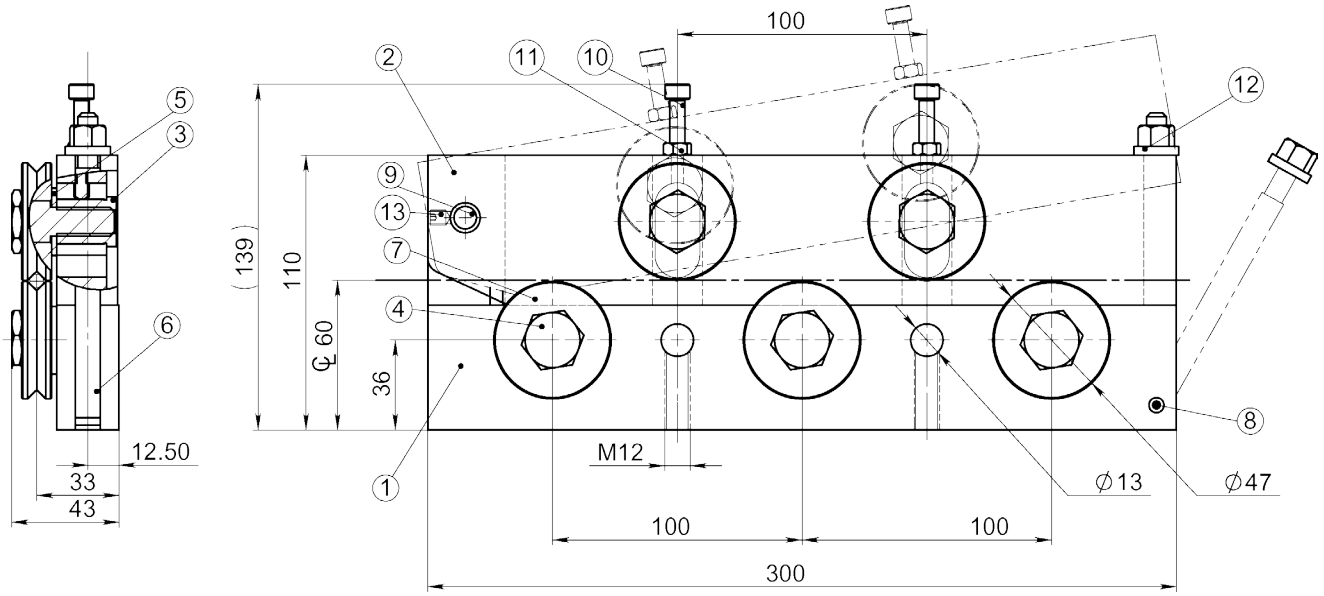



Article: 04904
Poids: 6,7kg

Dessin N. 3-400758-00

Subec AB	**Hesselmans Torg 5** **SE- 131 54 Nacka** **Sweden**	**Phone:** **Fax:**	**+46-8-88 46 33** **+46-8-97 76 58**	**Email: info@subec.se** **Web: www.subec.se**

Copyright © 2023 Subec

SÉRIE DE REDRESSEURS S52-Q

Gamme de produits: Ø 6,0-9,5mm

Fermeture rapide par levier à came

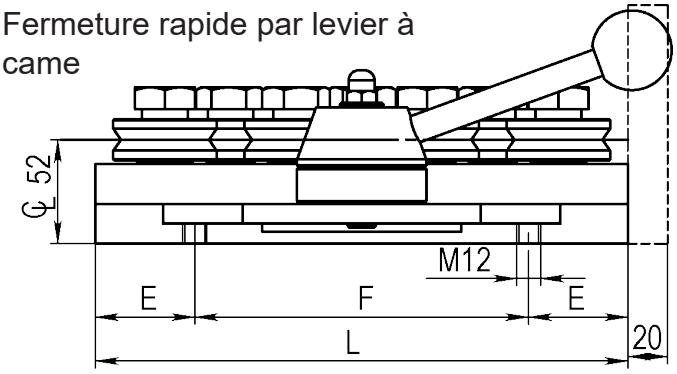

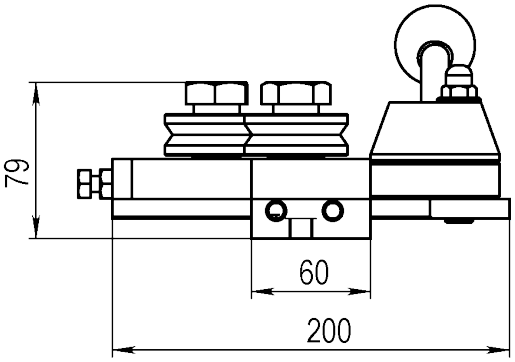

Système double:

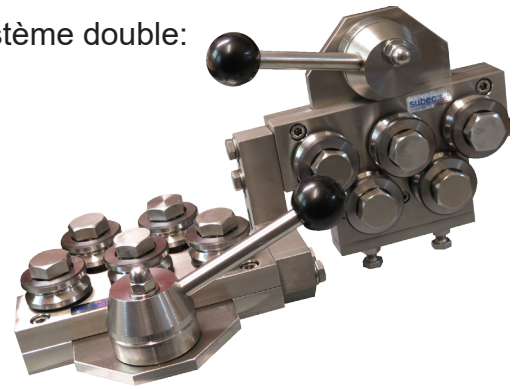

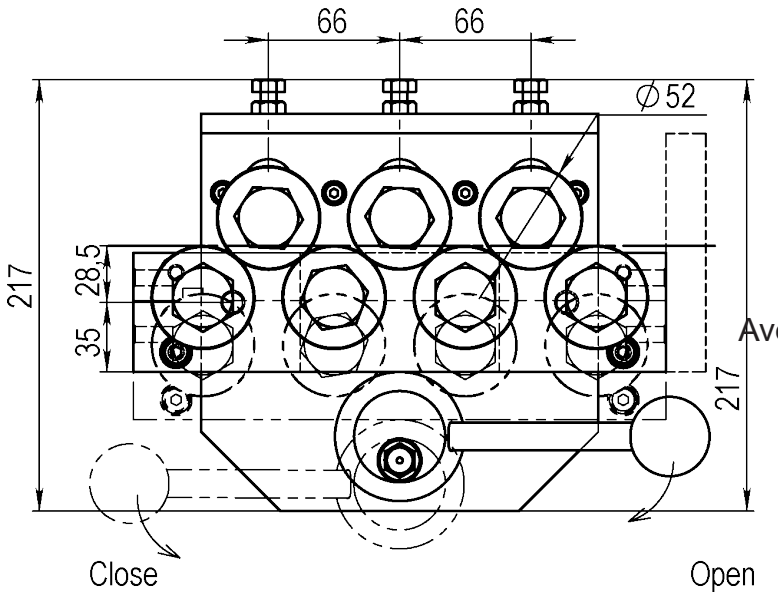

Avec ouverture/fermeture hydrauliques

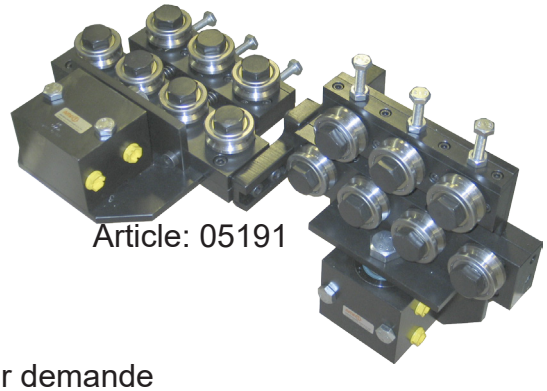

Article: 05191

Galet de guidage à profil en Vé SD52 (3-400475-00)
Standard: profil en Vé, d'autres profiles disponibles sur demande

Type	Q5	Q7	Q9	Q11	Q13
L	202	268	334	400	466
E	50	50	50	50	50
F	102	168	234	300	366
kg	8,5	11,75			
Article No. Single	**01467***	**00091***			
Article No.Double	**01337**	**00088**			

Dessin N. 3-400470-00

* Stock item

Subec AB **Hesselmans Torg 5** **SE- 131 54 Nacka** **Sweden**
Phone: **+46-8-88 46 33**
Fax: **+46-8-97 76 58**
Email: info@subec.se
Web: www.subec.se

Copyright © 2023 Subec

SÉRIE DE REDRESSEURS S52-AA

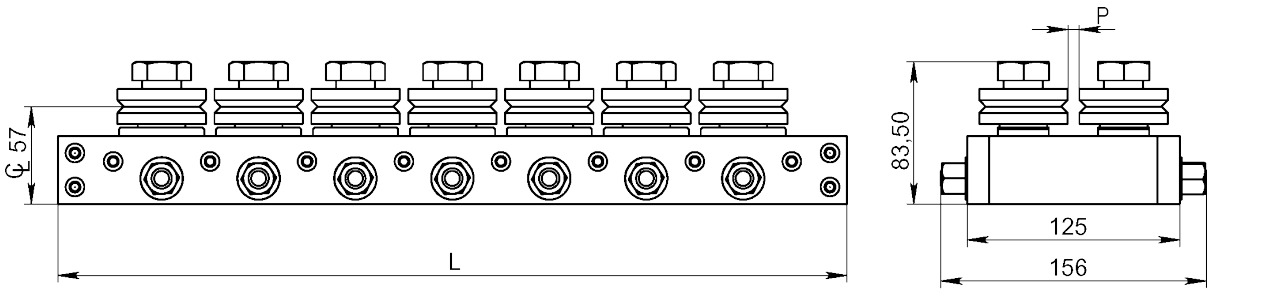

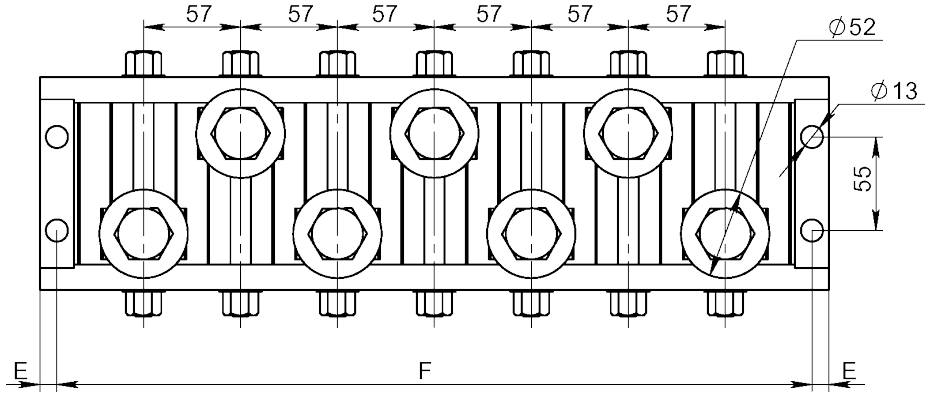

Tous les galets réglables individuellement

Option: Rotatif





Article double: 00991

Galet de guidage à profil en Vé SD52 (3-400475-00)
Standard: profil en Vé, d'autres profiles disponibles sur demande

Type	AA5	AA7	AA9	AA11	AA13	
L	350	464	578	692	806	
E	10	10	10	10	10	
F	330	444	558	672	786	
P	13	13	13	13	13	20
kg	11	14	17	20	23	
Article No. Single	**00843***	**00588**	**08315***	**10983**	**9486**	**11152**
Article No.Double	**00783**	**00586**	**00991**	**04564**		

Dessin N. 3-400418-00

* Stock item

Subec AB **Hesselmans Torg 5** **SE- 131 54 Nacka** **Sweden**
Phone: **+46-8-88 46 33**
Fax: **+46-8-97 76 58**
Email: info@subec.se
Web: www.subec.se

Copyright © 2023 Subec

REDRESSEUR S52-SY-5

Gamme de produits: Ø 6,0-9,5mm

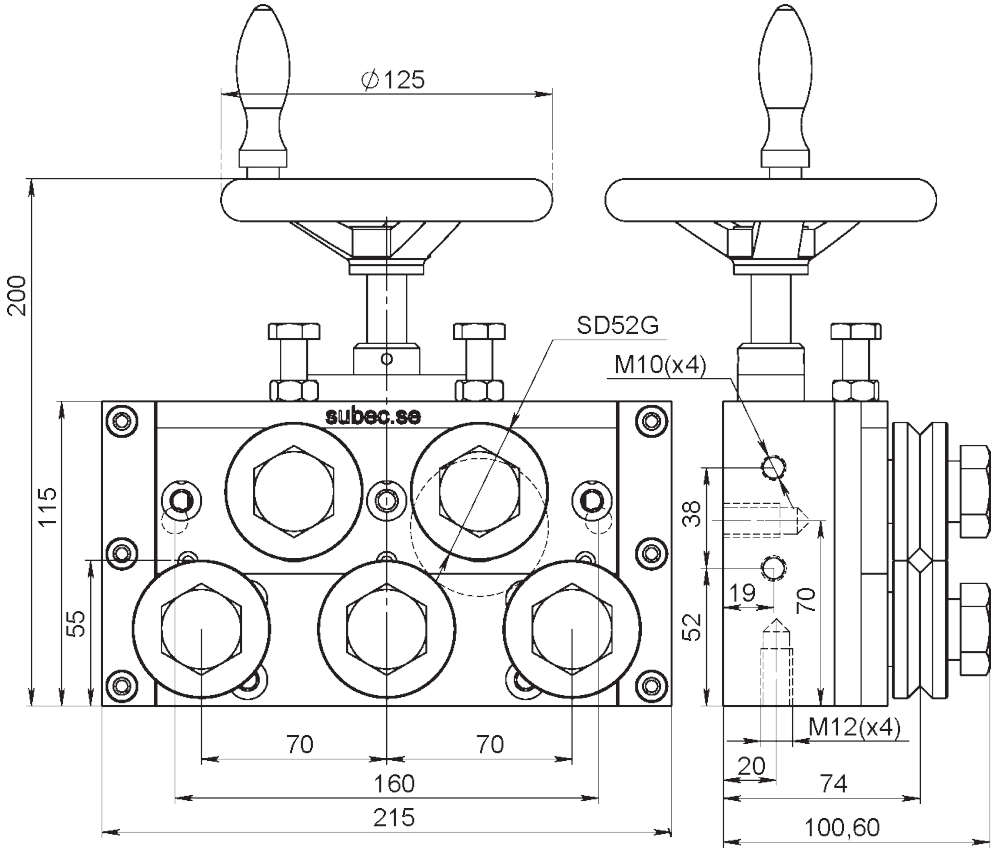

Ouverture/fermeture symétrique par rapport au centre de ligne du produit

Article: 7296*
Poids: 13kg



Article: 07256
Option: Avec indicateur de position, graisseur et galets SL

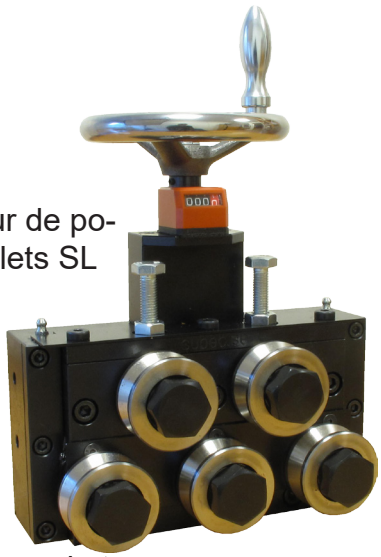

Avec galets de redressage de type SD

* Stock item

Dessin N. 3-400550-00

Subec AB **Hesselmans Torg 5** **SE- 131 54 Nacka** **Sweden** **Phone:** **+46-8-88 46 33** **Fax:** **+46-8-97 76 58** **Email: info@subec.se** **Web: www.subec.se**

Copyright © 2023 Subec

REDRESSEUR S52-TA-9

Gamme de produits: Ø 6,0-9,5mm

TA = “Top Adjustable”

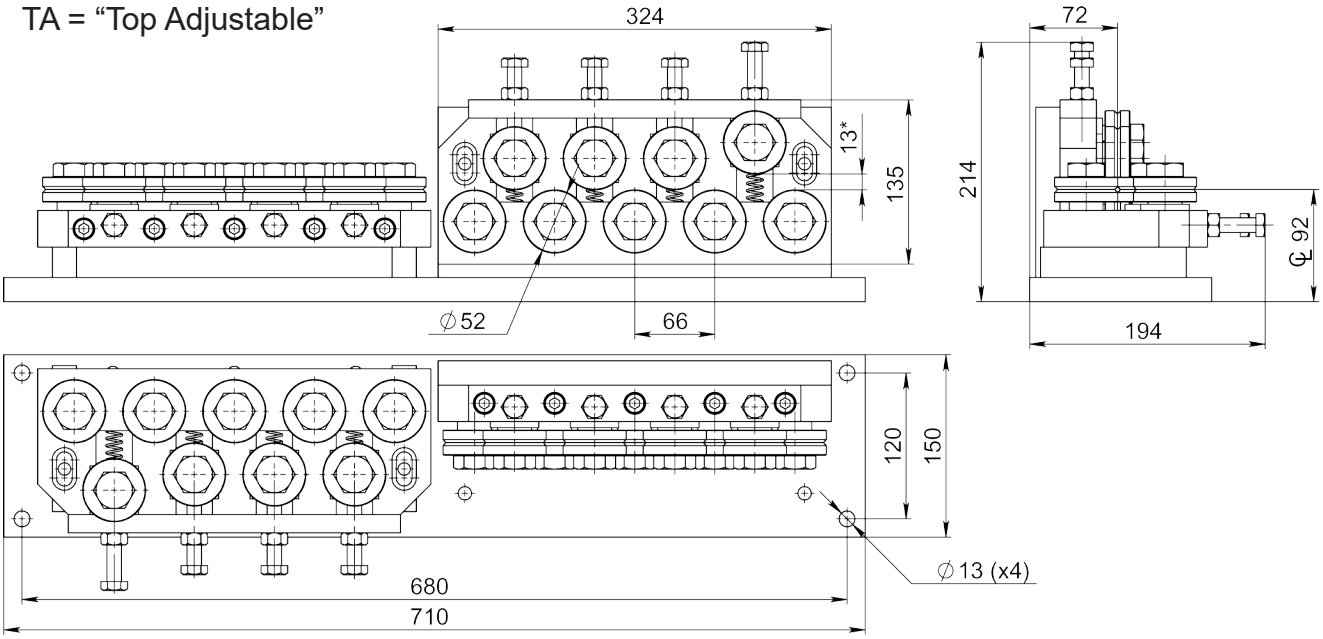

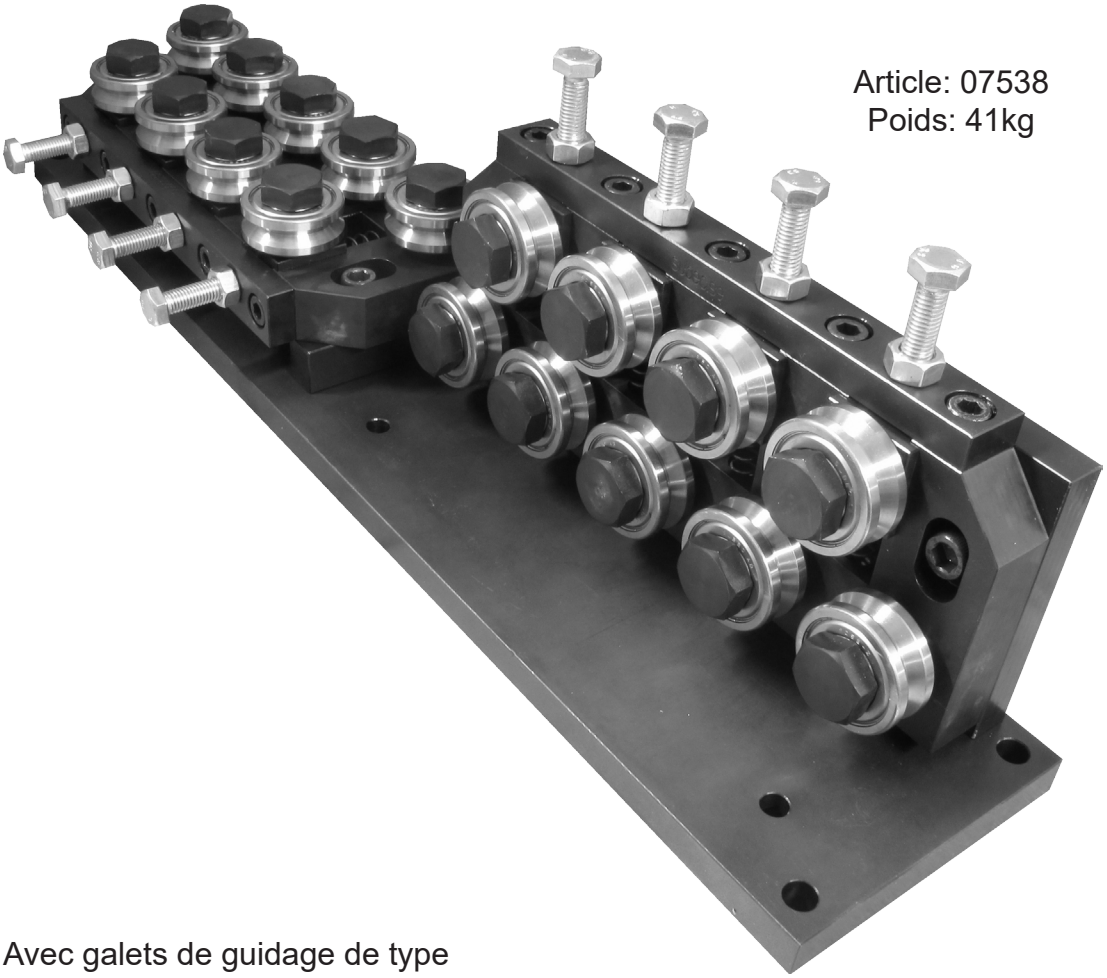

Article: 07538
Poids: 41kg

Avec galets de guidage de type SD

Dessin N. 3-400944-00

Subec AB **Hesselmans Torg 5** **SE- 131 54 Nacka** **Sweden**
Phone: **+46-8-88 46 33**
Fax: **+46-8-97 76 58**
Email: info@subec.se
Web: www.subec.se

Copyright © 2023 Subec

REDRESSEUR S52-Q-AA

Gamme de produits: Ø 6,0-9,5mm

Fermeture rapide par levier à came, Tous les galets réglables individuellement

Q-AA = “Quick+All adjustable”

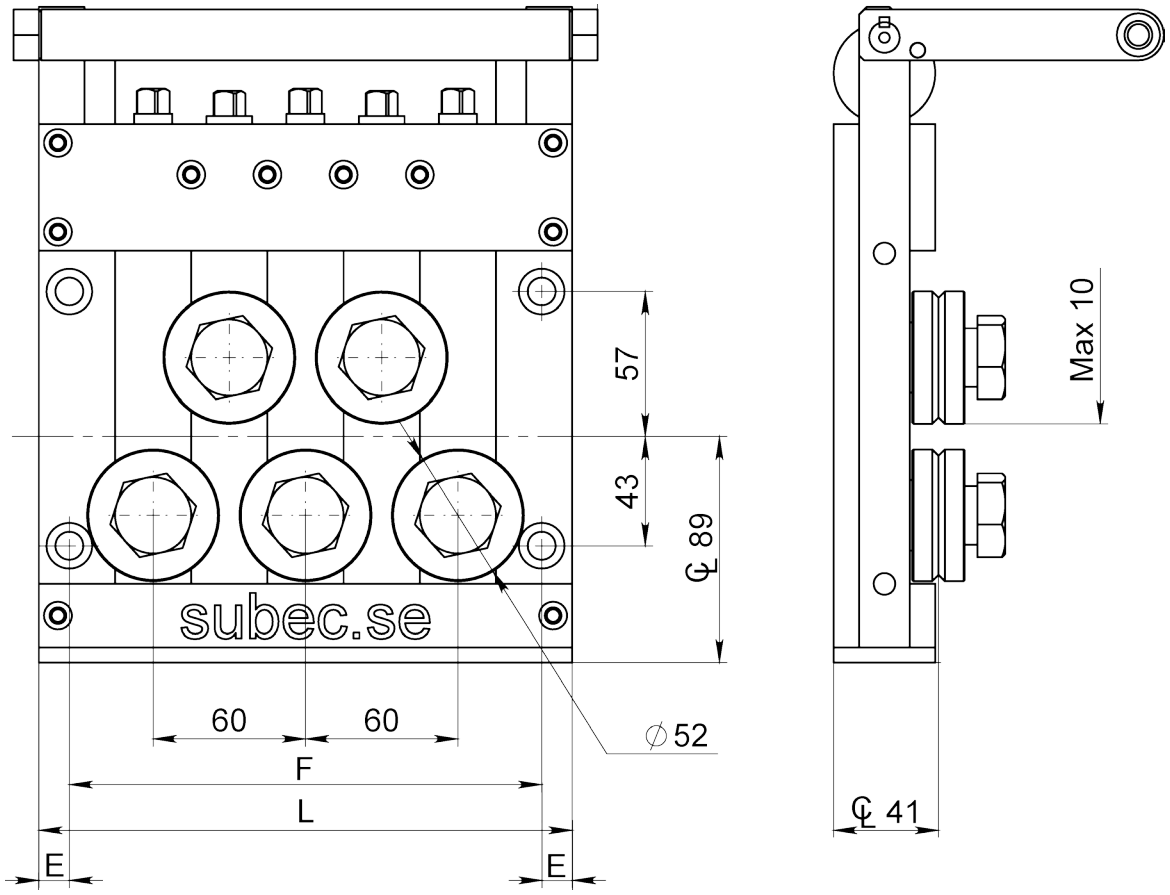

Type	Q5	Q7
		
L	210	270
E	186	246
F	12	12
kg		
Article No. Single	**11710**	**1051**
Article No. Double	**11711**	**9171**
Article No. Double with baseplate		**01034**

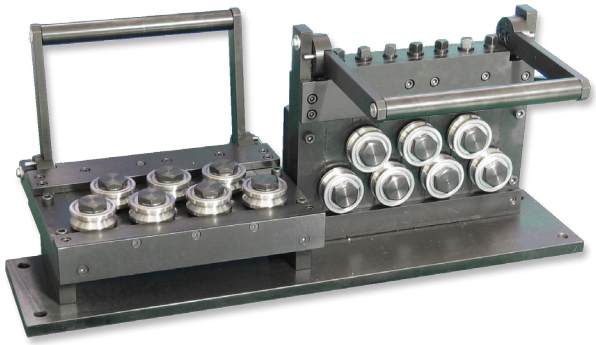

Article: 01034
Poids: 63kg

Dessin N. 3-400447-00

Subec AB **Hesselmans Torg 5** **SE- 131 54 Nacka** **Sweden** **Phone:** **+46-8-88 46 33** **Fax:** **+46-8-97 76 58** **Email: info@subec.se** **Web: www.subec.se**

Copyright © 2023 Subec

REDRESSEUR S52-HW-5

Gamme de produits: Ø 6,0-9,5mm

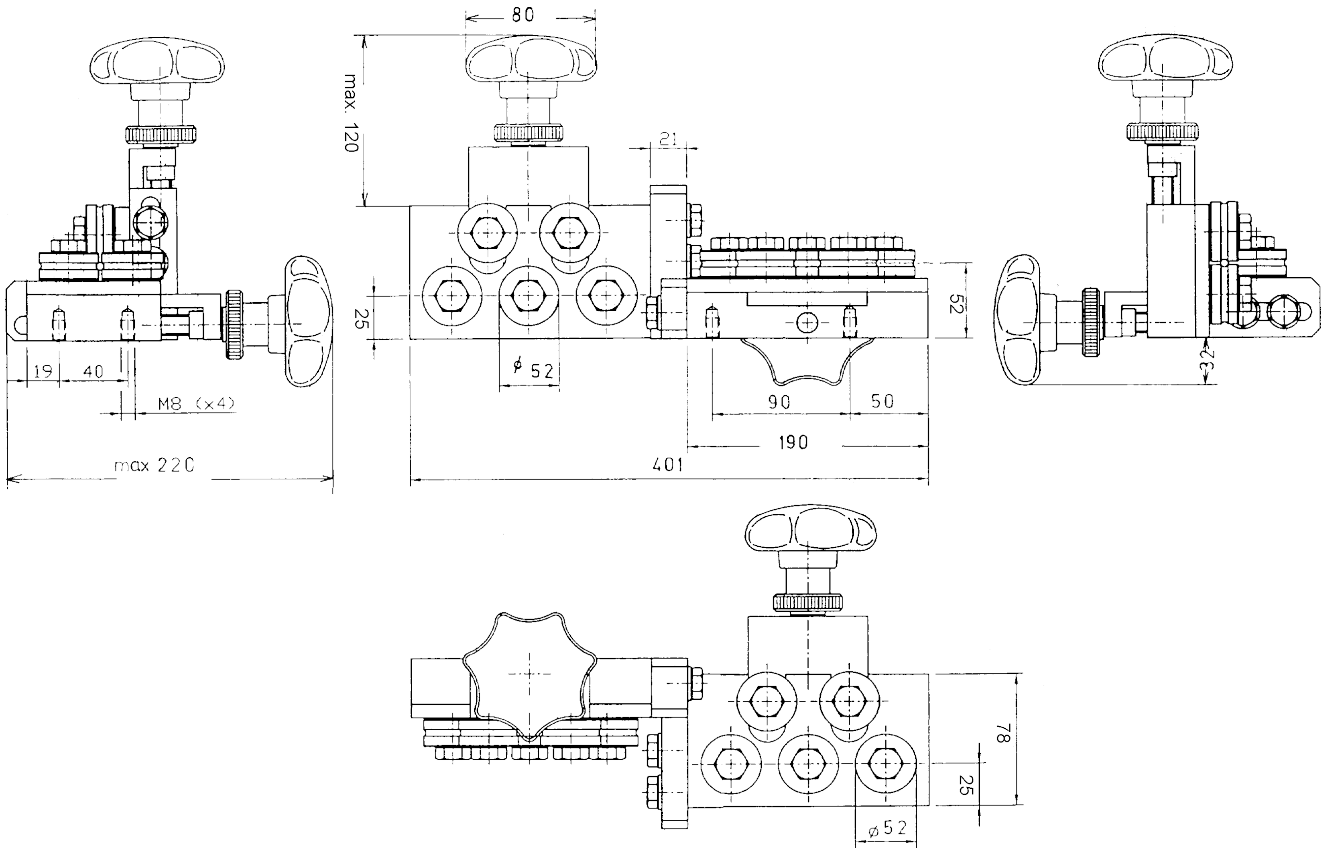

HW = Ouverture/fermeture par volant

Article: 00780*
Poids: 7,2kg



Avec galets de guidage de type SD

Dessin N. 3-400342-00

* Stock item

Subec AB **Hesselmans Torg 5** **SE- 131 54 Nacka** **Sweden**
Phone: **+46-8-88 46 33**
Fax: **+46-8-97 76 58**
Email: info@subec.se
Web: www.subec.se

Copyright © 2023 Subec

SÉRIE DE REDRESSEURS S62-Q

Gamme de produits: Ø 6-10,5mm

Fermeture rapide par levier à came

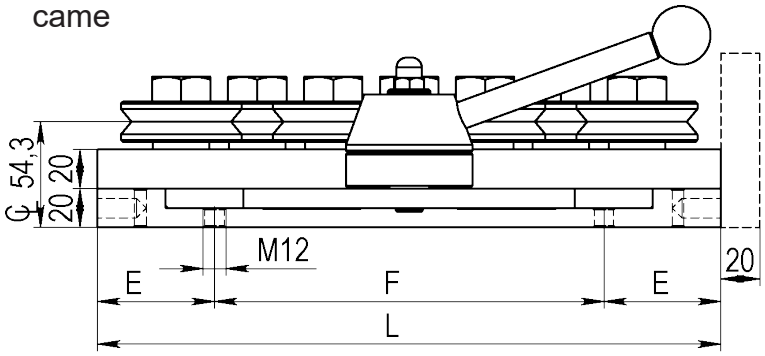

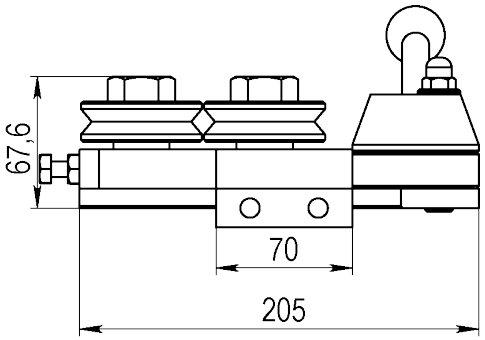

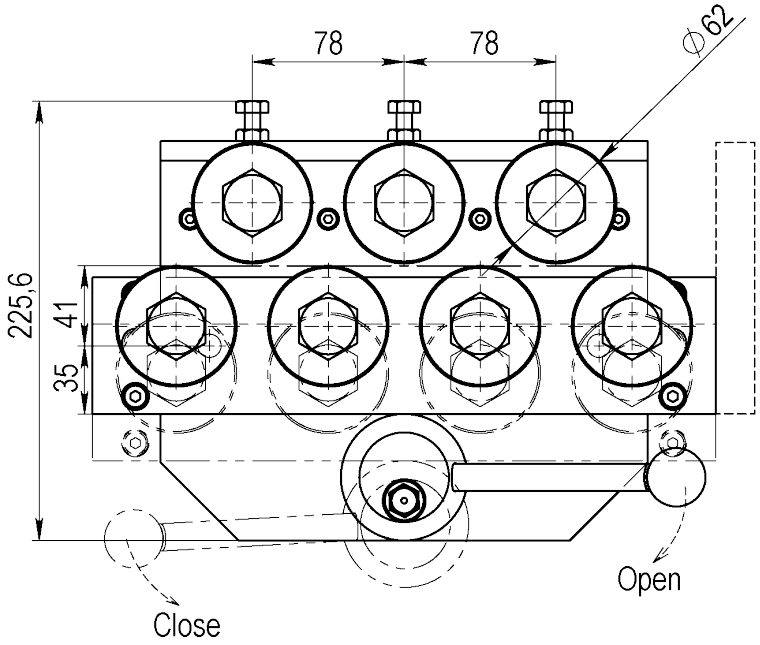



With Pos.Indic.

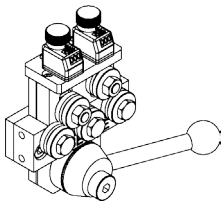

Standard

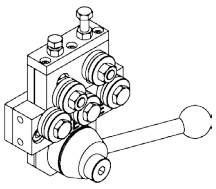

Double

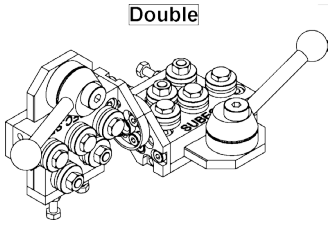

Galet de guidage à profil en Vé SD62 (3-400475-00)
Standard: profil en Vé, d'autres profiles disponibles sur demande

Type	Q5	Q7	Q9	Q11	Q13
					
L	234	320	398	476	554
E	52	60	60	60	60
F	130	200	278	356	434
kg	12,3	15,9			
Article No. Single	**01063**	**04075***			
Article No.Double	**04706**	**01591**			

Dessin N. 3-400355-00

* Stock item

Subec AB **Hesselmans Torg 5** **SE- 131 54 Nacka** **Sweden**
Phone: **+46-8-88 46 33**
Fax: **+46-8-97 76 58**
Email: info@subec.se
Web: www.subec.se

Copyright © 2023 Subec

SÉRIE DE REDRESSEURS S62-AA

Gamme de produits: Ø 6-10,5mm

Tous les galets réglables individuellement

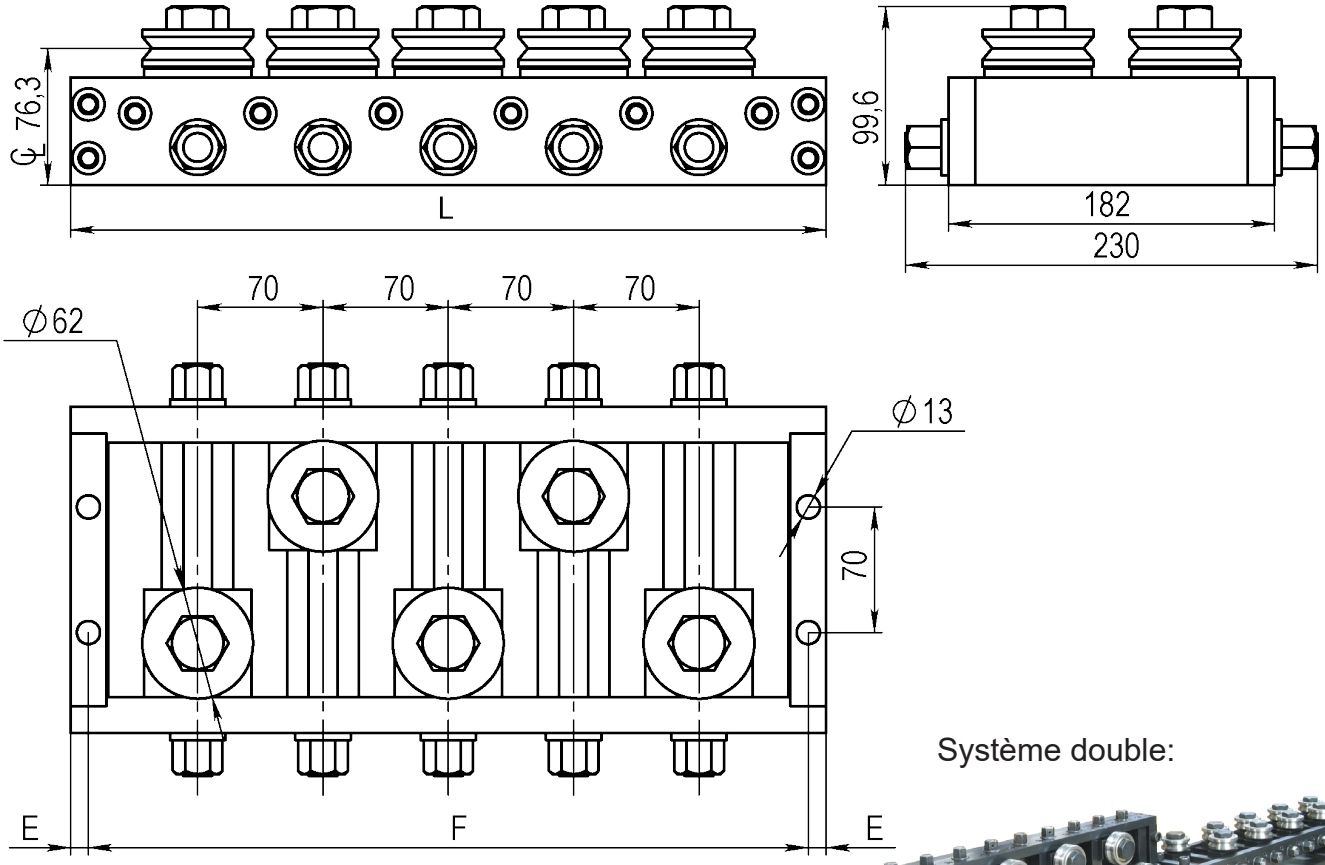

Système double:



Galet de guidage à profil en Vé SD62 (3-400475-00)
Standard: profil en Vé, d'autres profiles disponibles sur demande

Type	AA5	AA7	AA9	AA11	AA13
		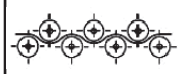		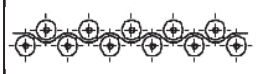	
L	422	562	702	842	982
E	10	10	10	10	10
F	402	542	682	822	962
kg					
Article No. Single	**06537**				
Article No.Double	**06538**				

Dessin N. 3-400864-00

Subec AB **Hesselmans Torg 5** **SE- 131 54 Nacka** **Sweden** **Phone:** **+46-8-88 46 33** **Fax:** **+46-8-97 76 58** **Email: info@subec.se** **Web: www.subec.se**

Copyright © 2023 Subec

REDRESSEUR S62-SY-5

Gamme de produits: Ø 6-10,5mm

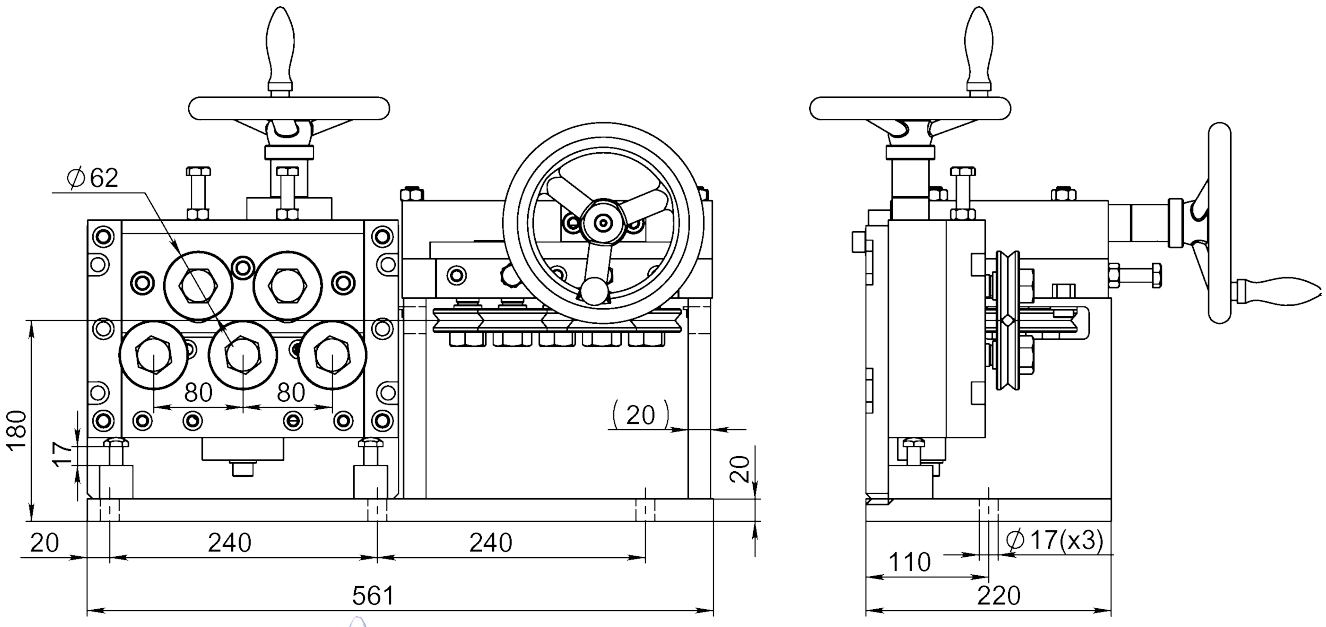

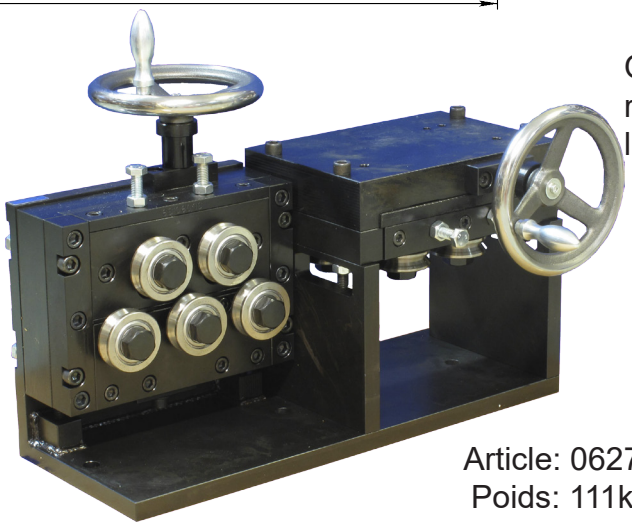

Ouverture/fermeture symétrique par rapport au centre de ligne du produit

Article: 06272
Poids: 111kg

Avec unité motorisée 6280:

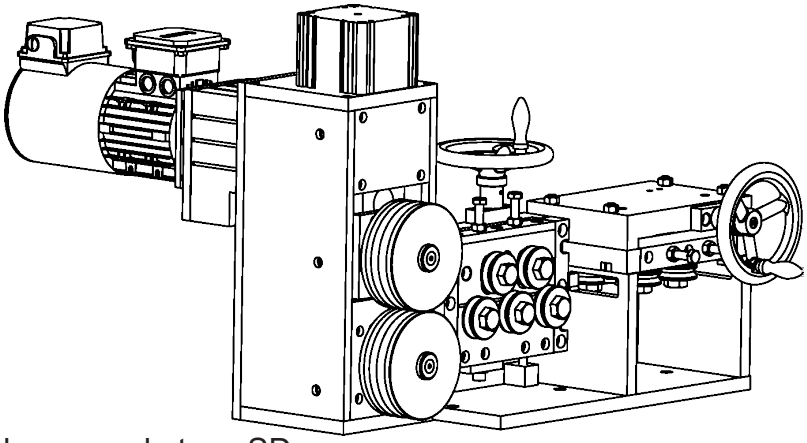

Avec galets de redressage de type SD

Dessin N. 3-400593-00

Subec AB | **Hesselmans Torg 5** | **SE- 131 54 Nacka** | **Sweden** | **Phone:** +46-8-88 46 33 | **Fax:** +46-8-97 76 58 | **Email:** info@subec.se | **Web:** www.subec.se

Copyright © 2023 Subec

REDRESSEUR S62-Q-AA-3

Gamme de produits: Ø 6-10,5mm

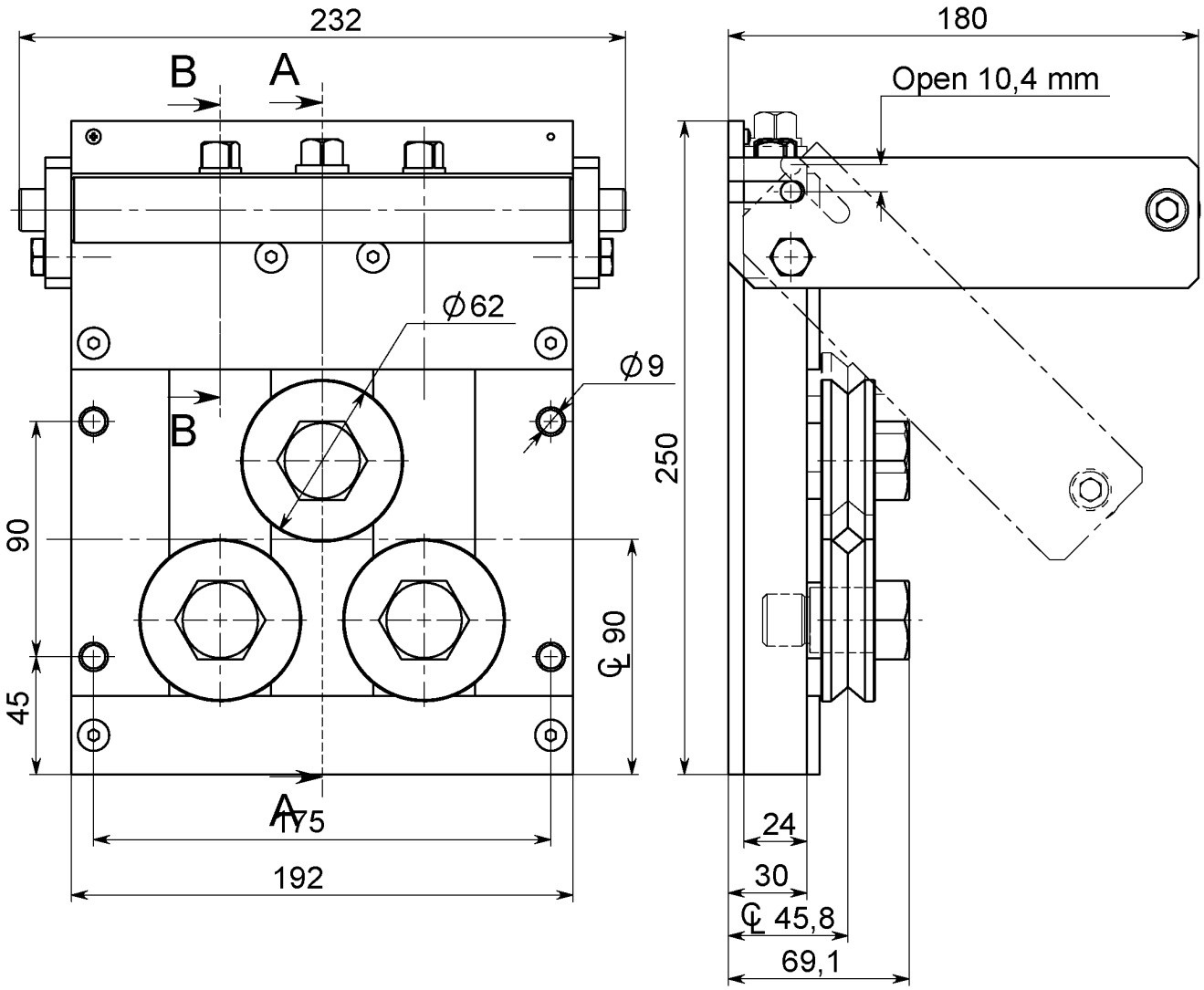



Fermeture rapide par levier à came, Tous les galets réglables individuellement
Q-AA = “Quick+All adjustable”

Article: 03743
Poids: 15kg

Avec galets de redressage de type SD

Dessin N. 3-400694-00

Subec AB **Hesselmans Torg 5** **SE- 131 54 Nacka** **Sweden** **Phone:** **+46-8-88 46 33** **Fax:** **+46-8-97 76 58** **Email: info@subec.se** **Web: www.subec.se**

Copyright © 2023 Subec

REDRESSEUR S80-Q-5

Gamme de produits: Ø 7,0-16,0mm

Fermeture rapide par levier à came

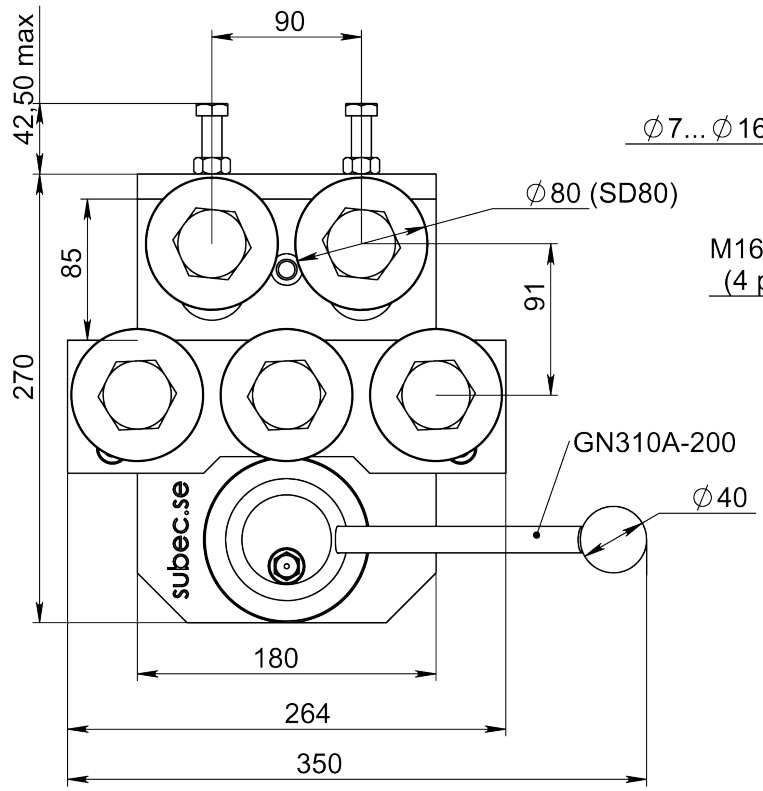

Article: 01804*
Poids: 23kg

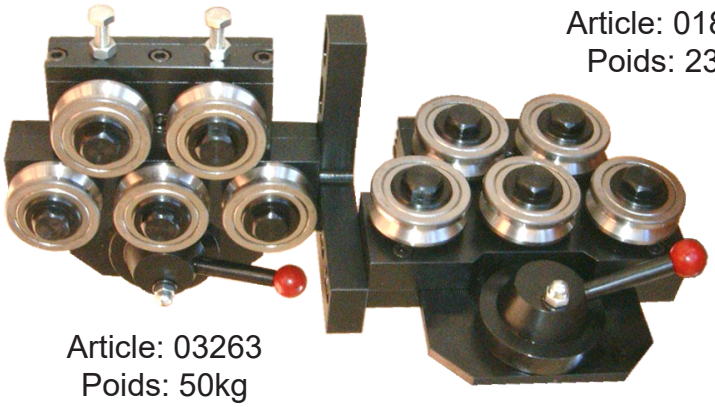

Article: 03263
Poids: 50kg



Pour des fils d'un diamètre supérieur à 13mm: Article 08176

Avec galets de redressage de type SD/SL

* Stock item

Dessin N. 3-400420-00

Subec AB **Hesselmans Torg 5** **SE- 131 54 Nacka** **Sweden**
Phone: **+46-8-88 46 33**
Fax: **+46-8-97 76 58**
Email: info@subec.se
Web: www.subec.se

Copyright © 2023 Subec

REDRESSEUR S80-Q-AA-5

Gamme de produits: Ø 7,0-16,0mm

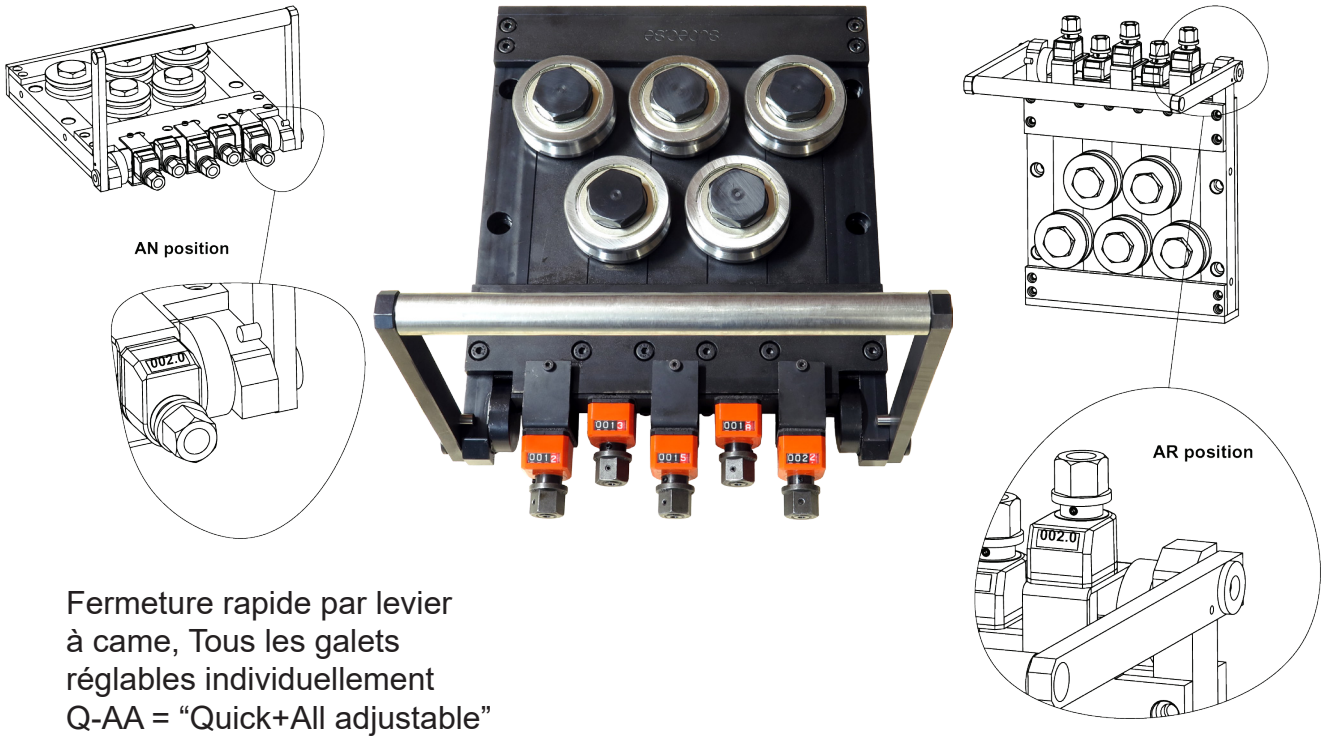

Fermeture rapide par levier à came, Tous les galets réglables individuellement
Q-AA = “Quick+All adjustable”

Article: 10436

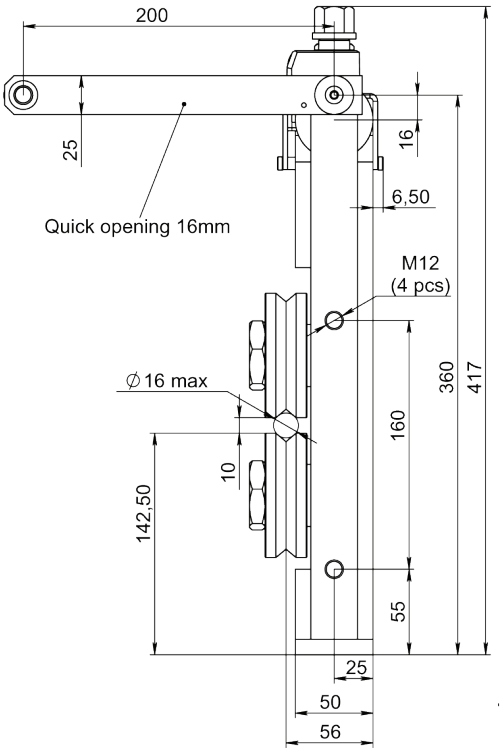

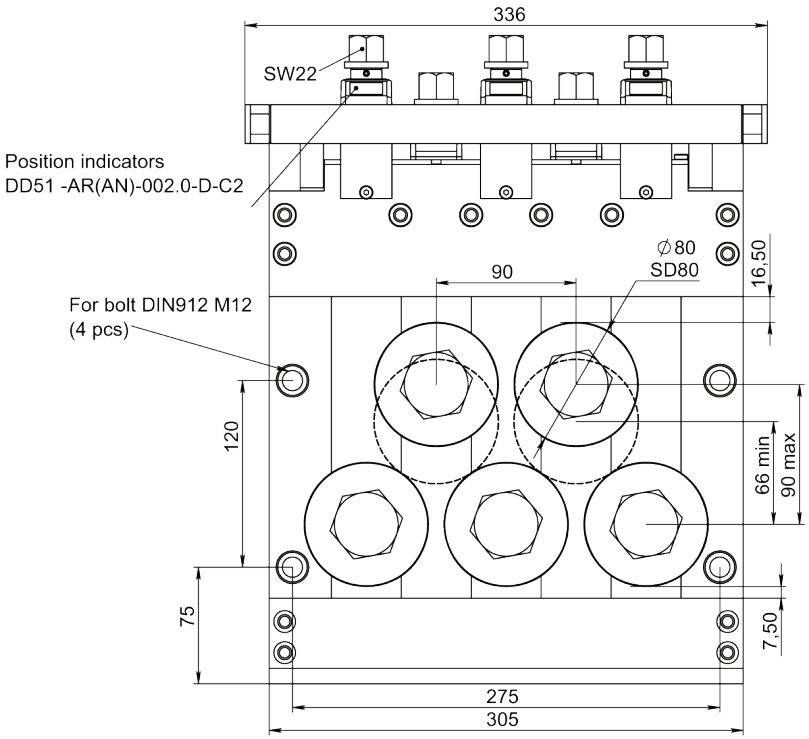

Dessin N. 3-400447-00

Subec AB **Hesselmans Torg 5** **SE- 131 54 Nacka** **Sweden**
Phone: **+46-8-88 46 33**
Fax: **+46-8-97 76 58**
Email: info@subec.se
Web: www.subec.se

Copyright © 2023 Subec

REDRESSEUR S80-Q-7

Gamme de produits: Ø 7,0-16,0mm

Fermeture rapide par levier à came

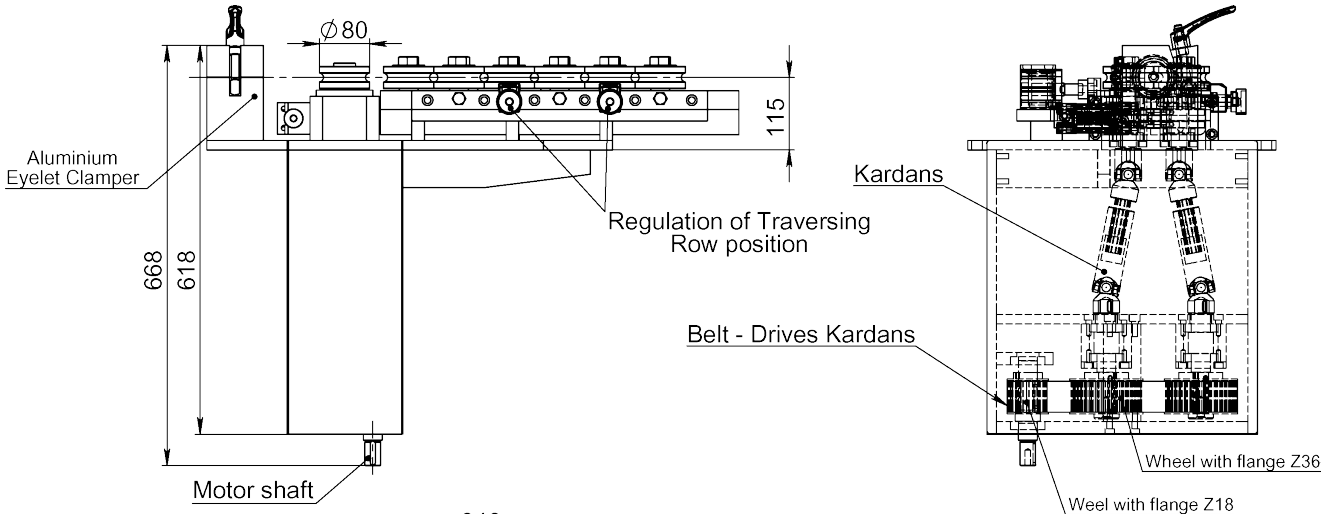

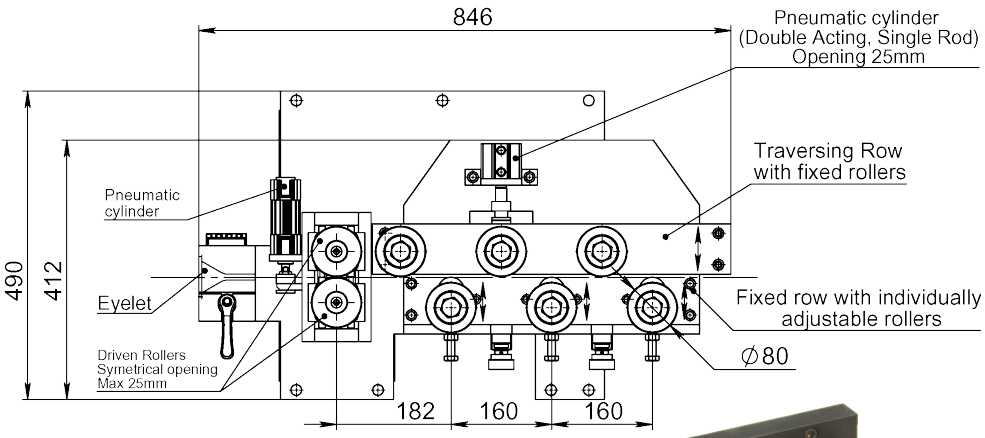

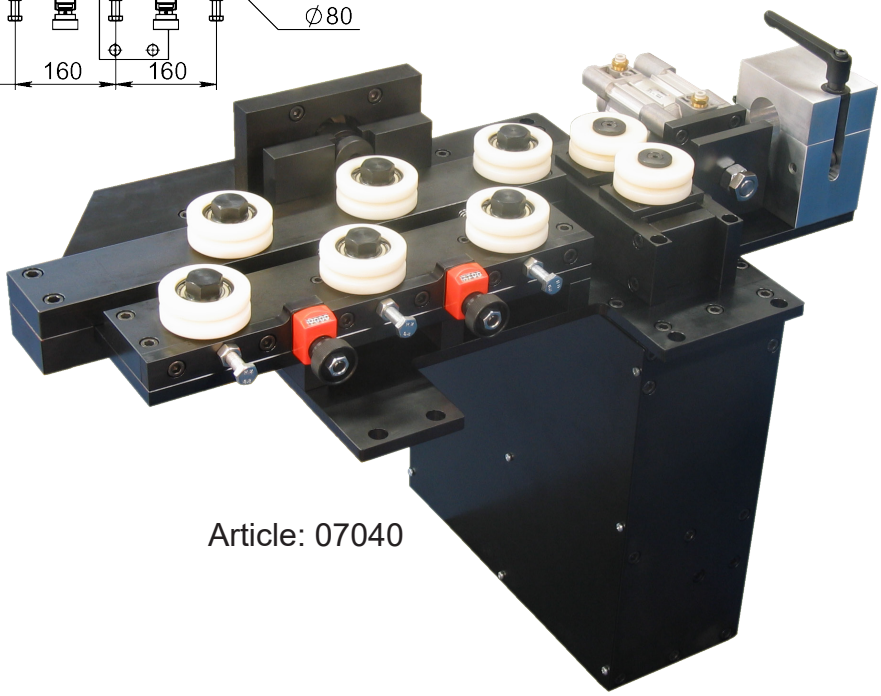

Article: 07040

Dessin N. 3-400907-00

Subec AB **Hesselmans Torg 5** **SE- 131 54 Nacka** **Sweden**
Phone: **+46-8-88 46 33**
Fax: **+46-8-97 76 58**
Email: info@subec.se
Web: www.subec.se

Copyright © 2023 Subec

SÉRIE DE REDRESSEURS S80-AA

Gamme de produits: Ø 7-15mm

Tous les galets réglables individuellement

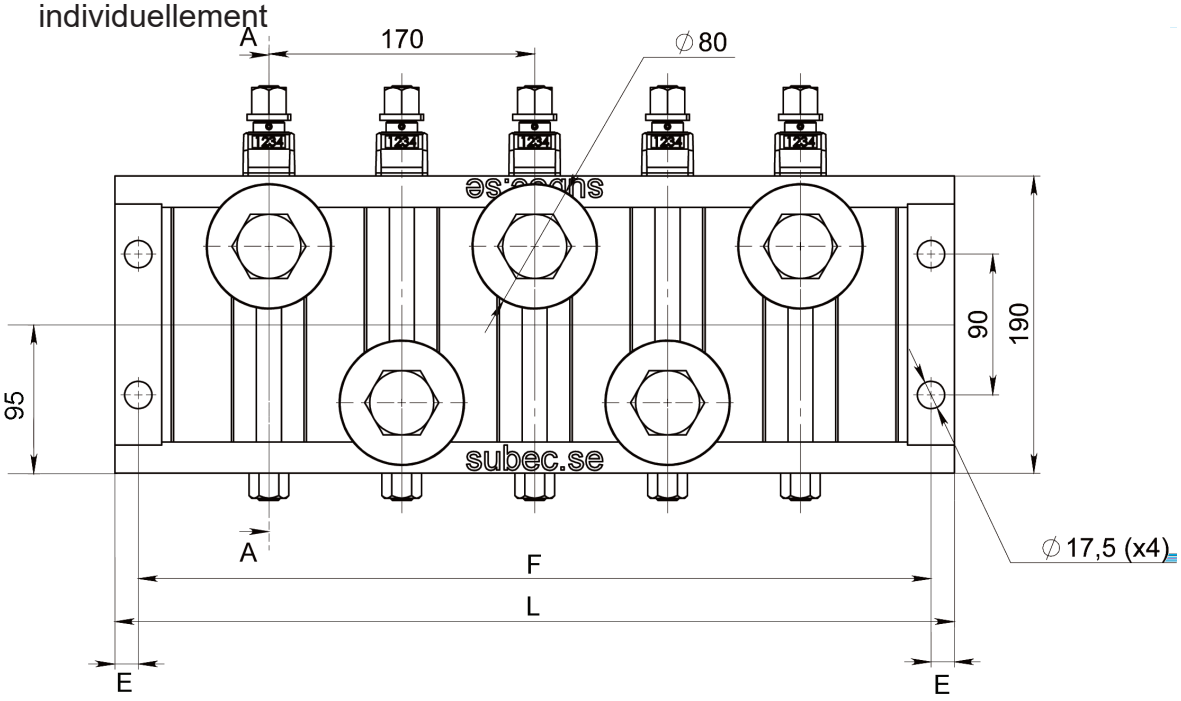

SECTION A-A

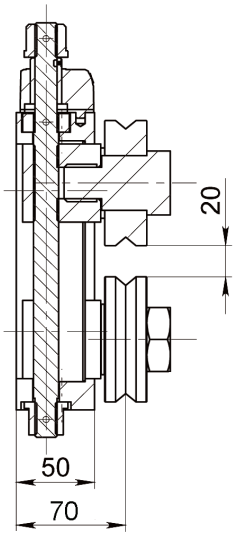

Note:
Available with position indicators, as seen in drawing.

Type	AA3	AA5	AA7
			
L	367	537	707
E	15	15	15
F	337	507	677
kg	~18,5kg	~32kg	~48kg
Article No. Single (with pos. indicators)	**5873 (11675)**	**4030 (12884)**	**2191**
Article No.Double (with pos. indicators)		**(12885)**	

Galet de guidage à profil en Vé SD80 (3-400475-00)
Standard: profil en Vé, d'autres profiles disponibles sur demande

Dessin N. 3-400695-00

Subec AB **Hesselmans Torg 5** **SE- 131 54 Nacka** **Sweden** **Phone:** **+46-8-88 46 33** **Fax:** **+46-8-97 76 58** **Email: info@subec.se** **Web: www.subec.se**

Copyright © 2023 Subec

REDRESSEUR S80-SY-5

Gamme de produits: Ø 7,0-16,0mm

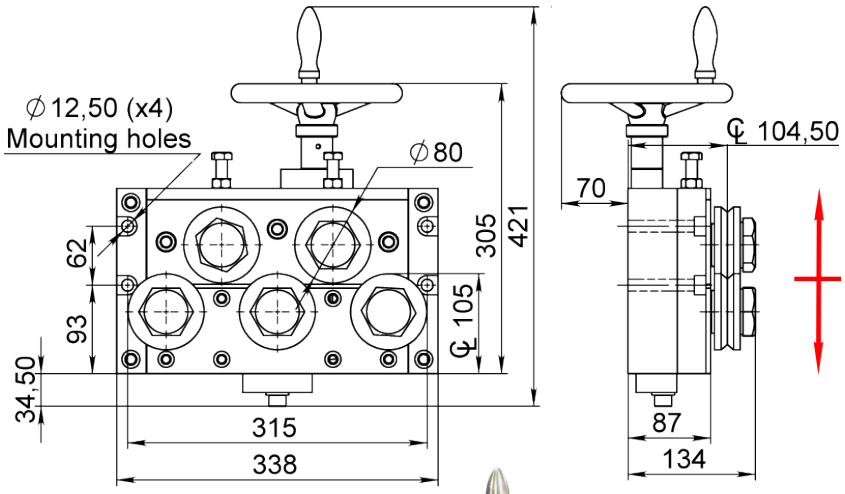

Ouverture
Symétrique



Article: 05629
Poids: 46kg

Ouverture/fermeture symétrique par rapport au centre de ligne du produit

Article: 05628A
Poids: 136kg



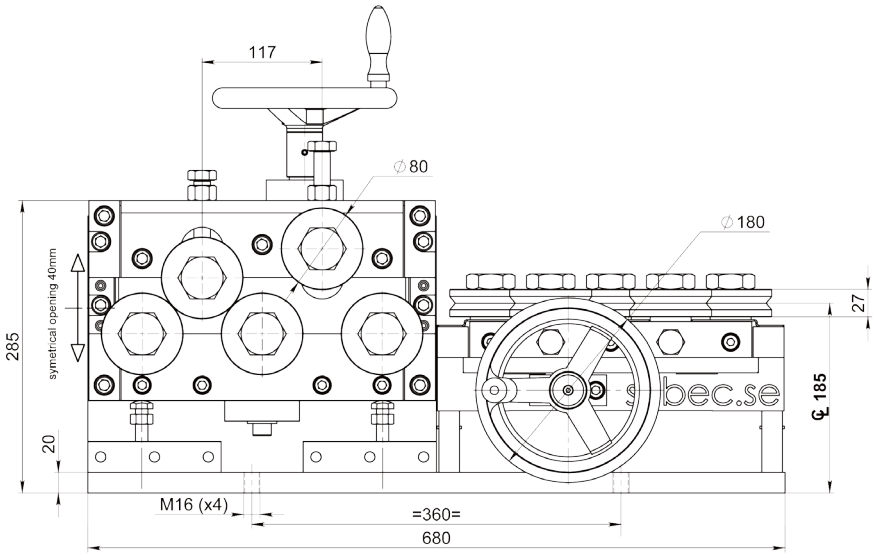

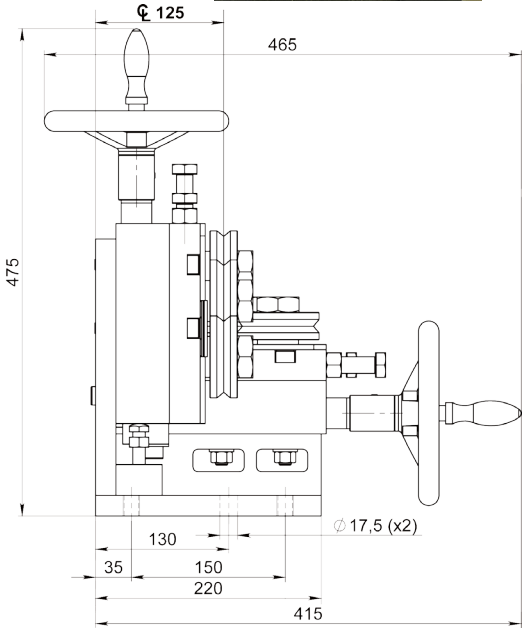

Avec galets de redressage de type SD

Dessin N. 3-400593-00

Subec AB **Hesselmans Torg 5** **SE- 131 54 Nacka** **Sweden**
Phone: **+46-8-88 46 33**
Fax: **+46-8-97 76 58**
Email: info@subec.se
Web: www.subec.se

Copyright © 2023 Subec

REDRESSEUR S80-SY-7

Gamme de produits: Ø 7,0-16,0mm

Ourverture/fermeture symétrique par rapport au centre de ligne du produit

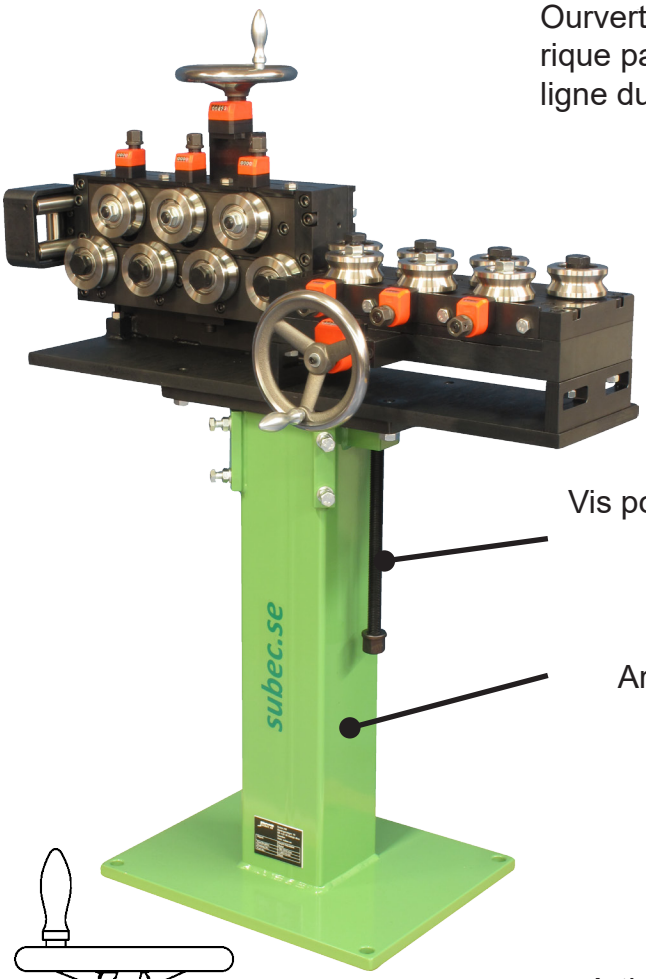

Vis pour réglage en hauteur

Pied
Article: 9555

Roller cross
Art.nr.9478

Article: 9475
Poids: 195kg
Option: Avec indicateurs de positions

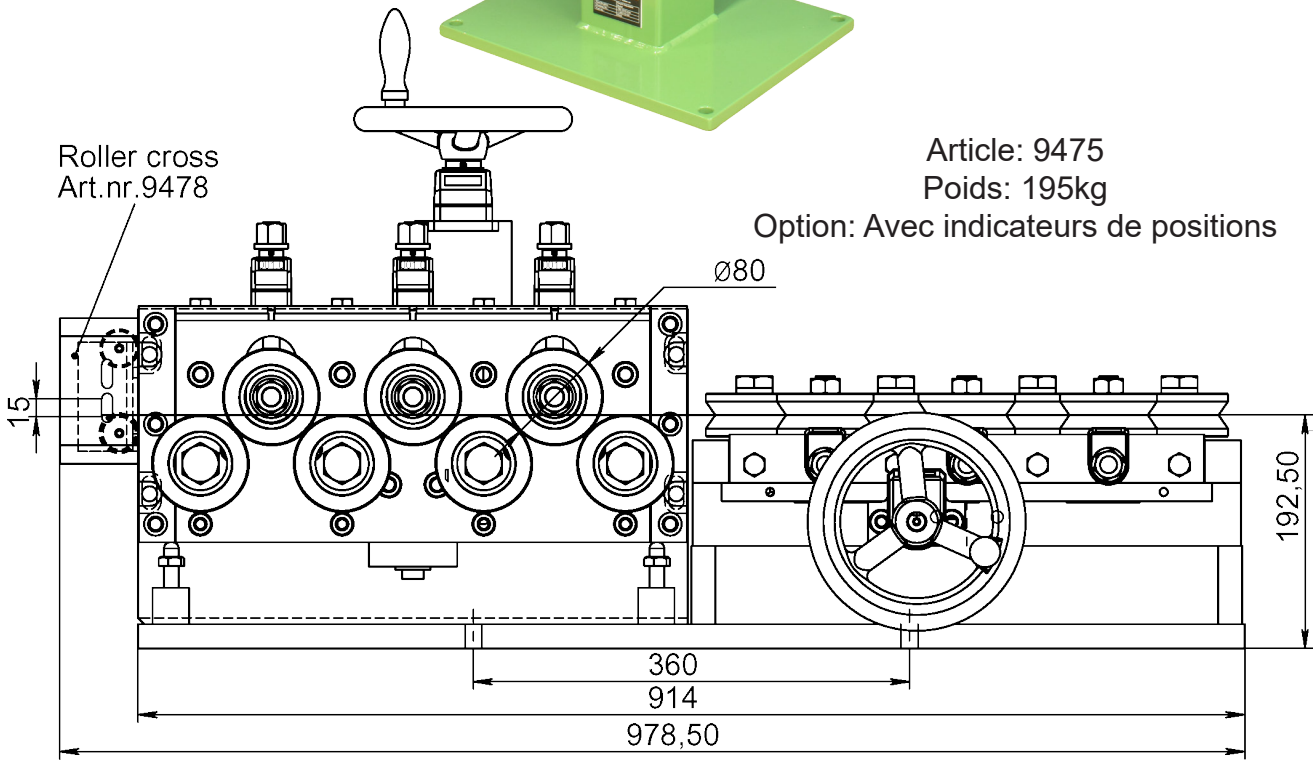

Avec galets de redressage de type SL

Dessin N. 3-300444-03

Subec AB **Hesselmans Torg 5** **SE- 131 54 Nacka** **Sweden**
Phone: **+46-8-88 46 33**
Fax: **+46-8-97 76 58**
Email: info@subec.se
Web: www.subec.se

Copyright © 2023 Subec

REDRESSEUR S80-SY-AA-5

Gamme de produits: Ø 7,0-16,0mm

Ourverture/fermeture symétrique par rapport au centre de ligne du produit
Tous les galets réglables individuellement

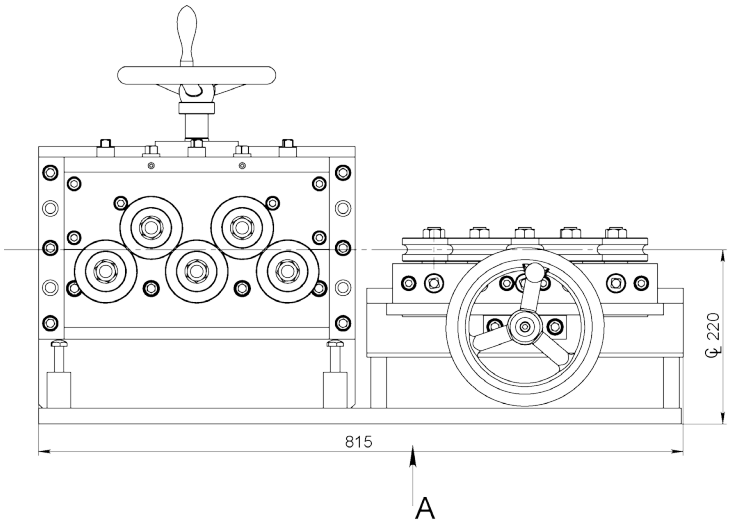

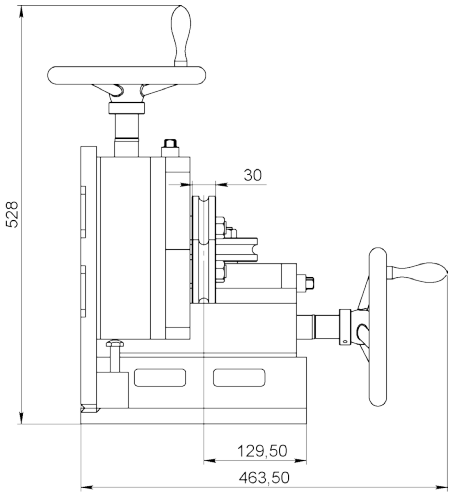

View A (mounting holes)

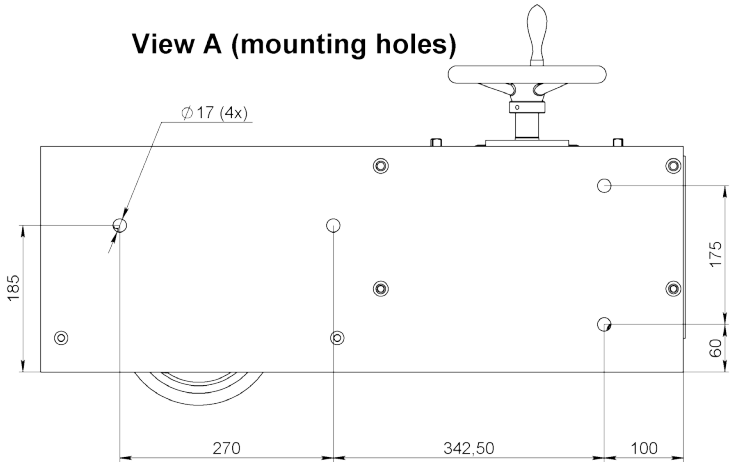

Article: 01947
Poids: 180kg

Avec galets de redressage de type SL

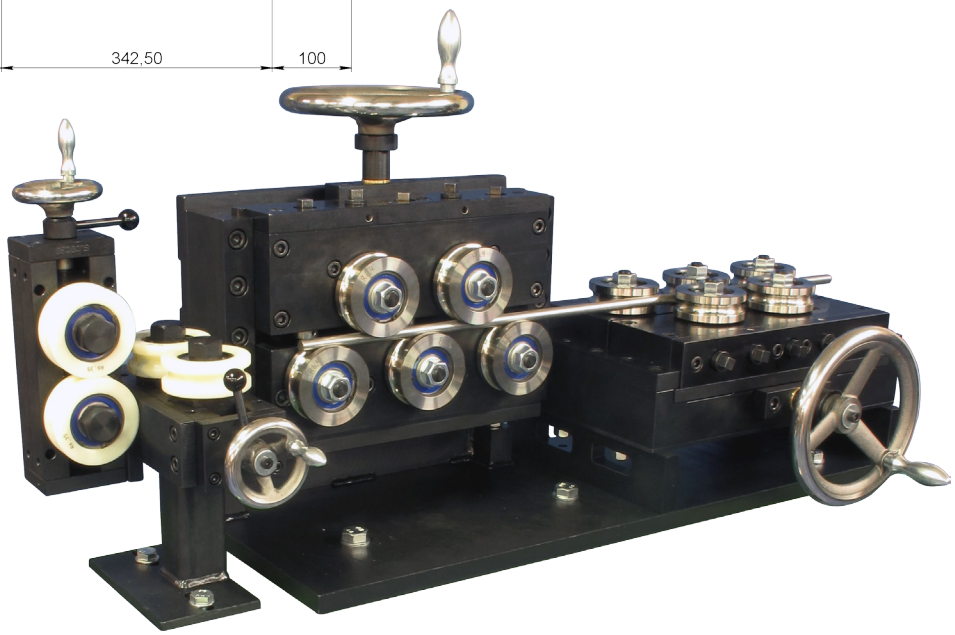

Dessin N. 3-400480-00

Subec AB | **Hesselmans Torg 5, SE- 131 54 Nacka, Sweden** | **Phone: +46-8-88 46 33** | **Fax: +46-8-97 76 58** | **Email: info@subec.se** | **Web: www.subec.se**

Copyright © 2023 Subec

REDRESSEUR S80-HW-3

Gamme de produits: Ø 7,0-16,0mm

HW = Ouverture/fermeture par volant

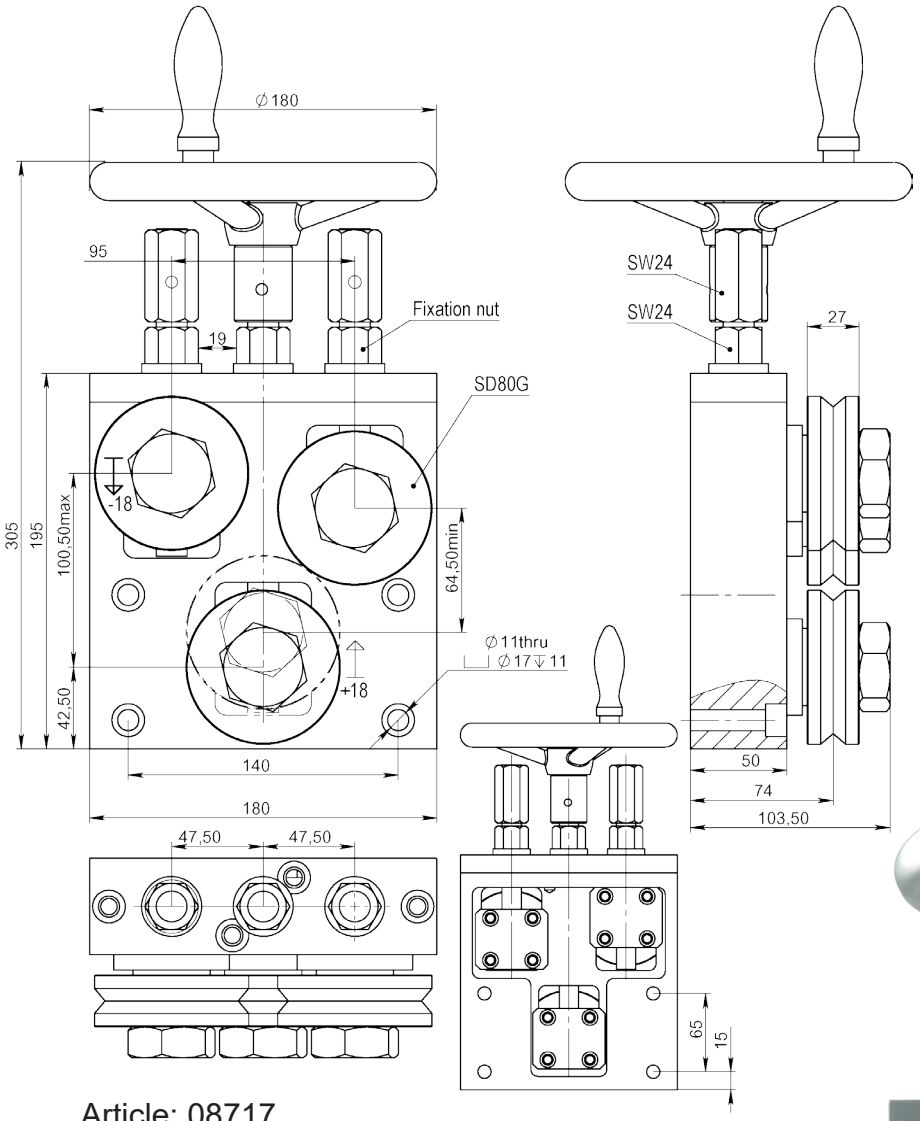

Article: 08717
Poids: 13kg



Avec galets de redressage de type SL

Dessin N. 3-401120-00

Subec AB **Hesselmans Torg 5** **SE- 131 54 Nacka** **Sweden**
Phone: **+46-8-88 46 33**
Fax: **+46-8-97 76 58**
Email: info@subec.se
Web: www.subec.se

Copyright © 2023 Subec

REDRESSEUR S80-HW-5

HW = Ouverture/fermeture par volant

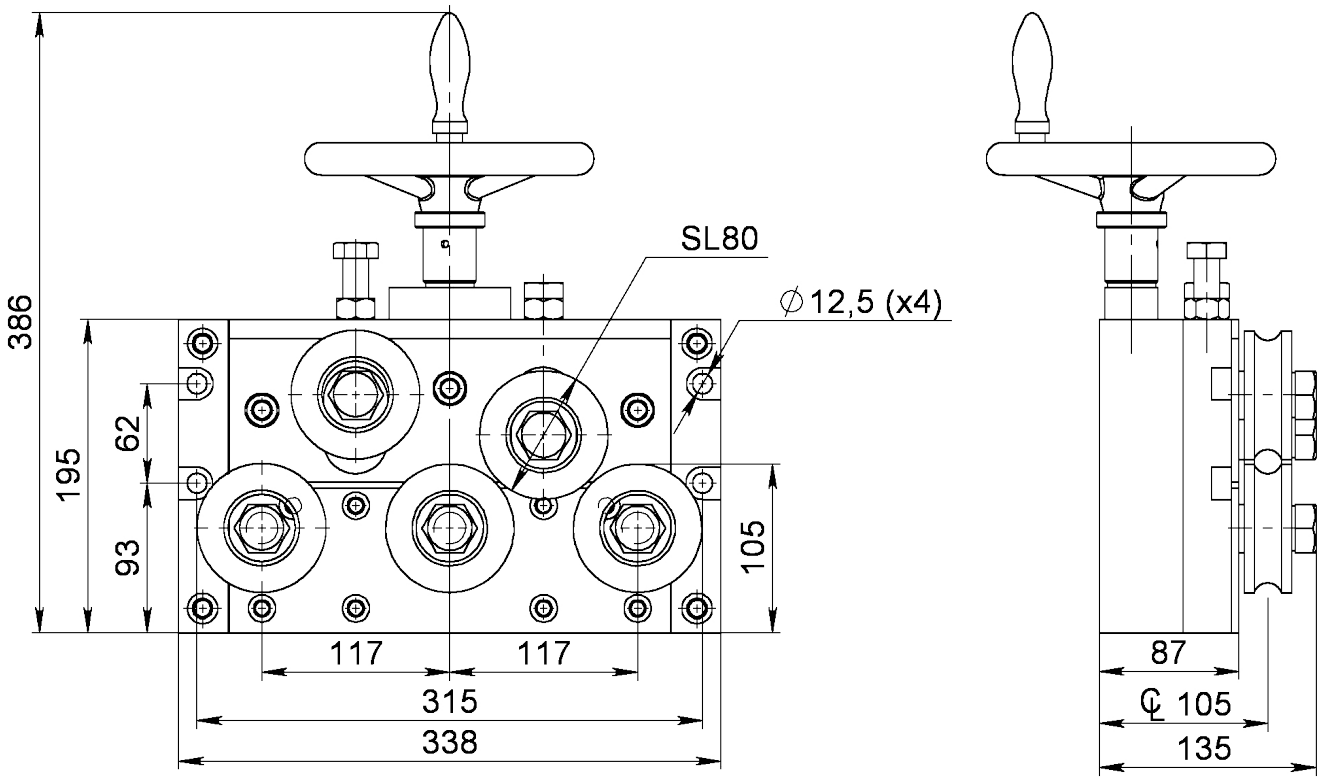

Article: 9067A*

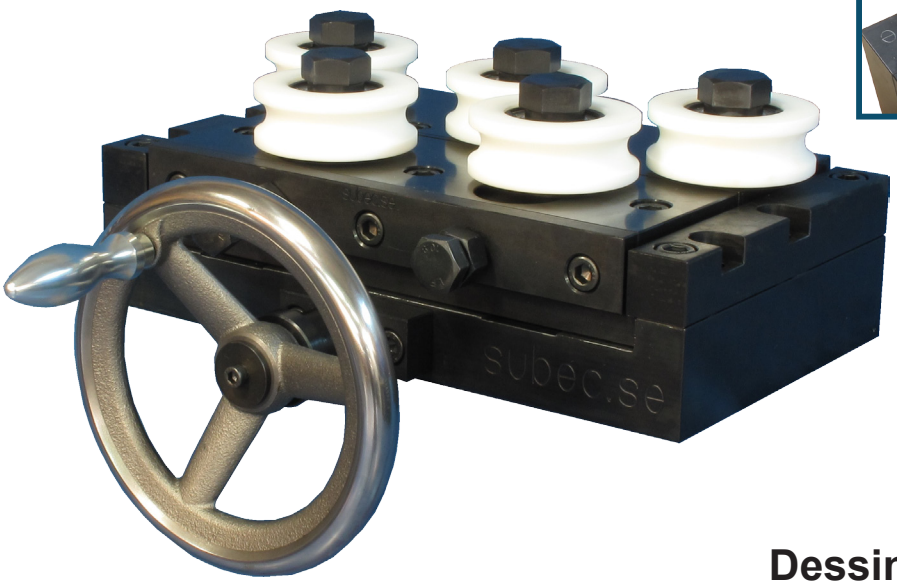

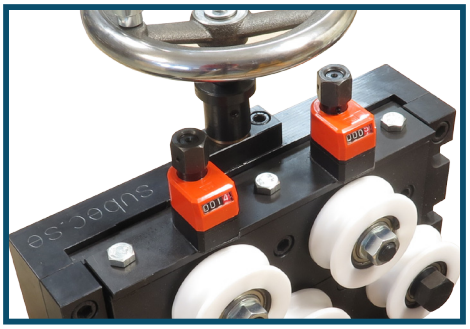

Option: Avec indicateurs de position
Article: 9360

Dessin N. 3-300444-00

* Stock item

Subec AB **Hesselmans Torg 5** **SE- 131 54 Nacka** **Sweden**
Phone: **+46-8-88 46 33**
Fax: **+46-8-97 76 58**
Email: info@subec.se
Web: www.subec.se

Copyright © 2023 Subec

REDRESSEUR S80-HW-7

Gamme de produits: Ø 7,0-16,0mm

HW = Ouverture/fermeture par volant

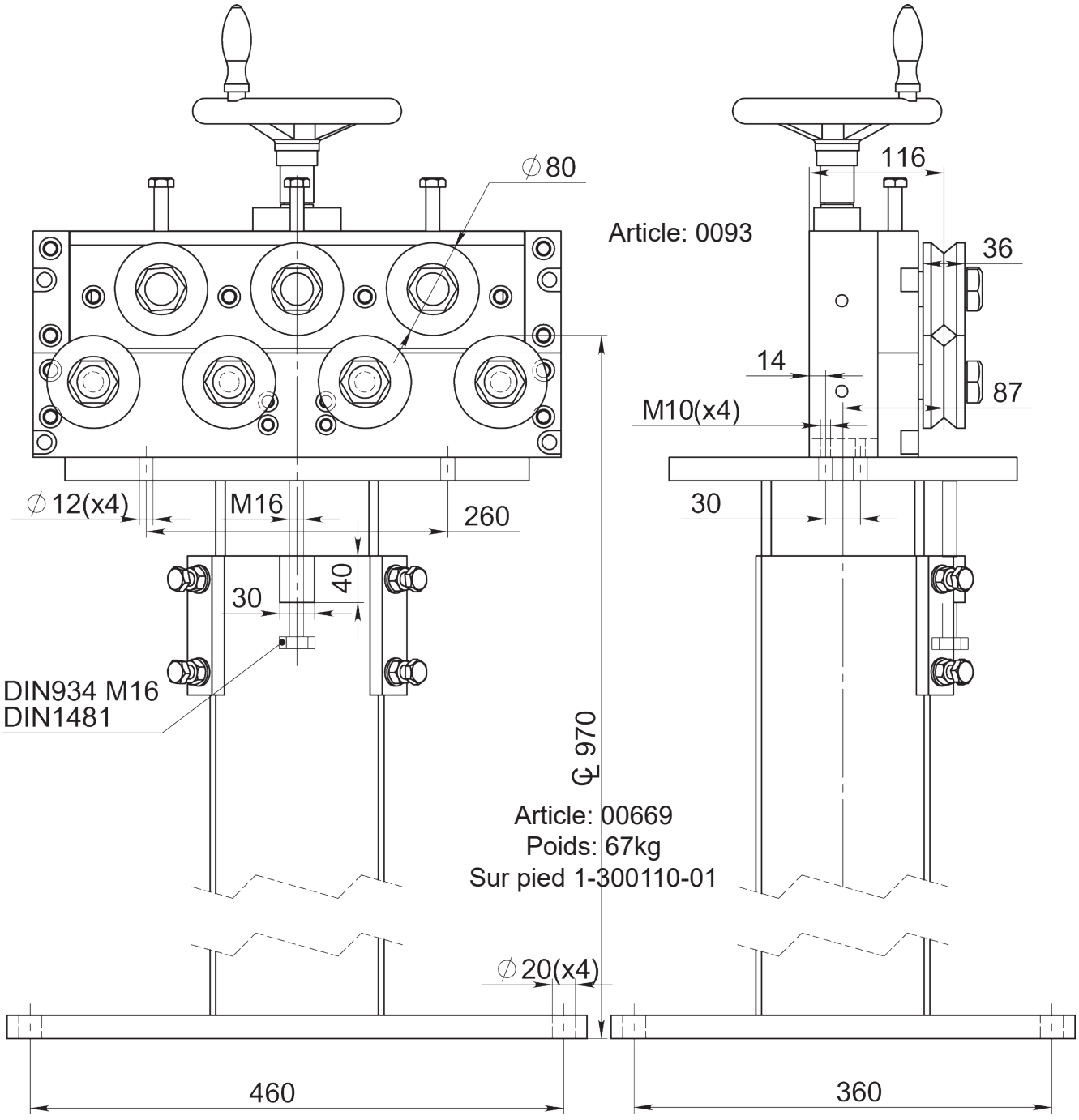

Avec galets de redressage de type SL

Dessin N. 3-300444-00

Subec AB **Hesselmans Torg 5** **SE- 131 54 Nacka** **Sweden** **Phone:** **+46-8-88 46 33** **Fax:** **+46-8-97 76 58** **Email: info@subec.se** **Web: www.subec.se**

Copyright © 2023 Subec

REDRESSEUR S80-TA-5

Gamme de produits: Ø 7,0-16,0mm

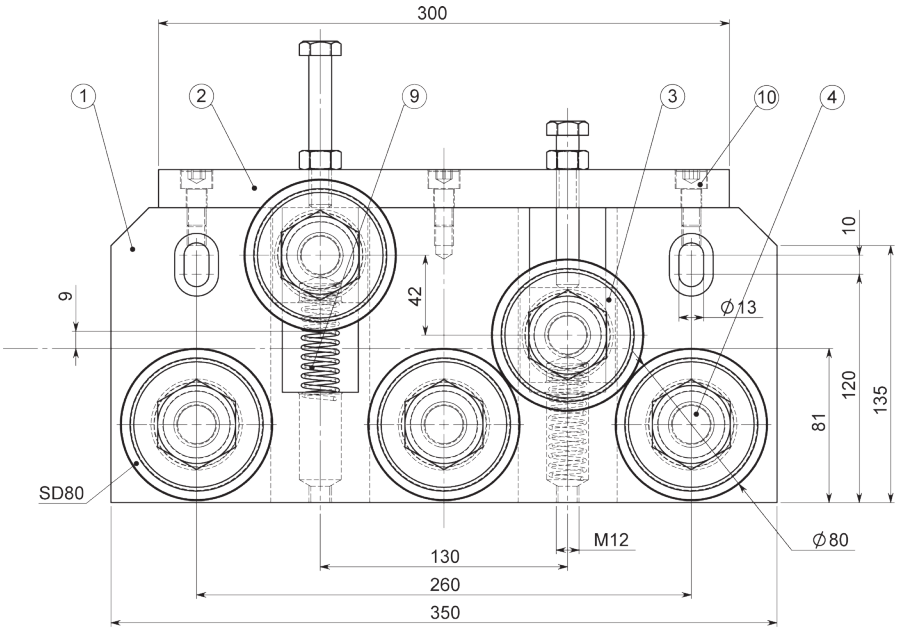

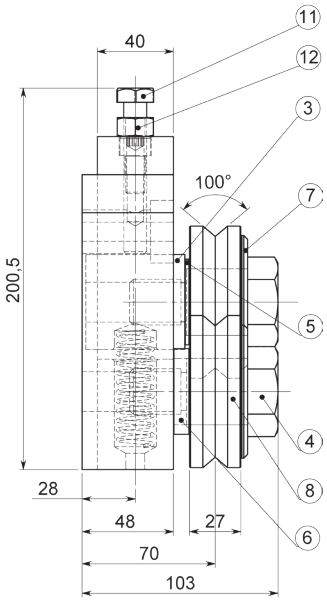

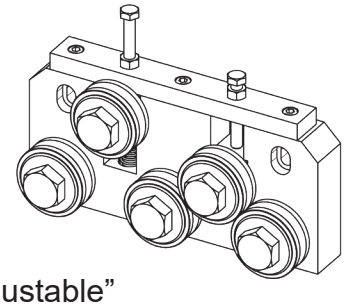

TA = “Top Adjustable”

Article: 03218

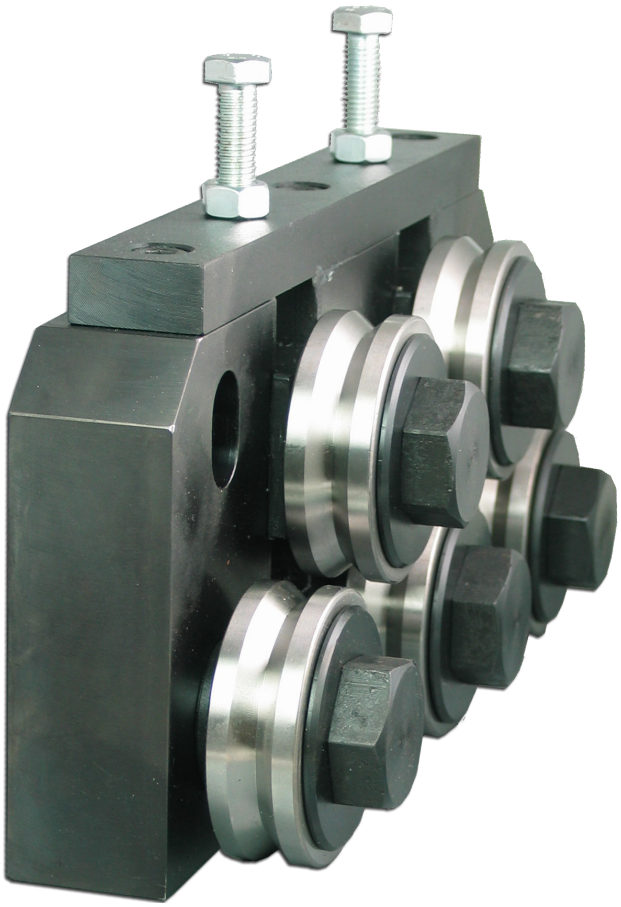

Avec galets de redressage de type SL

Dessin N. 3-400644-00

Subec AB **Hesselmans Torg 5** **SE- 131 54 Nacka** **Sweden**
Phone: **+46-8-88 46 33**
Fax: **+46-8-97 76 58**
Email: info@subec.se
Web: www.subec.se

Copyright © 2023 Subec

REDRESSEUR S80-VA-5

VA = Réglage variable du rouleau

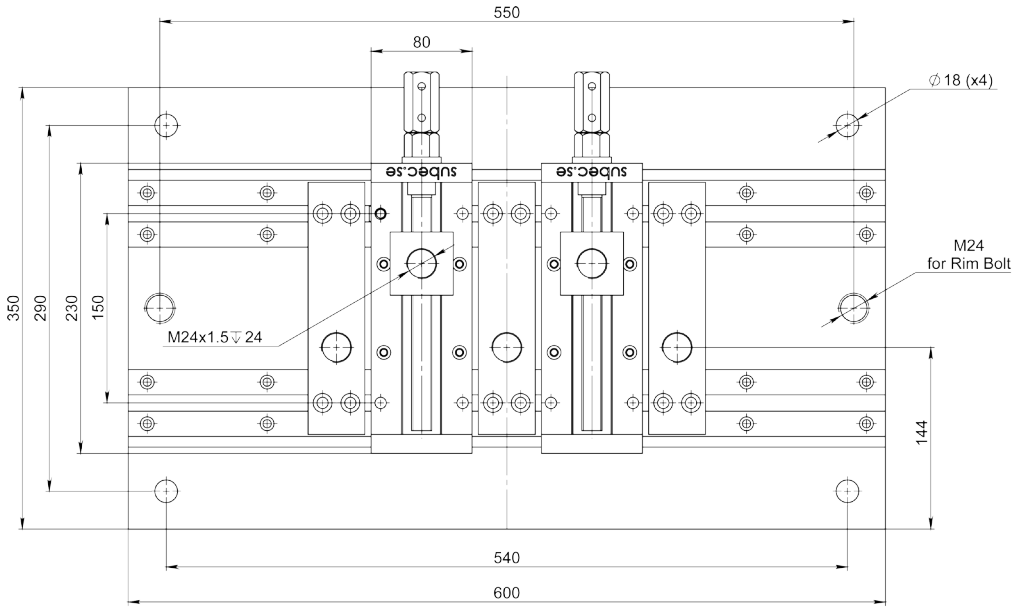

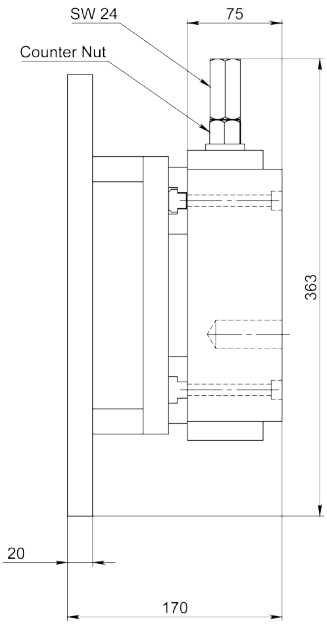

Horizontal
Article: 10844

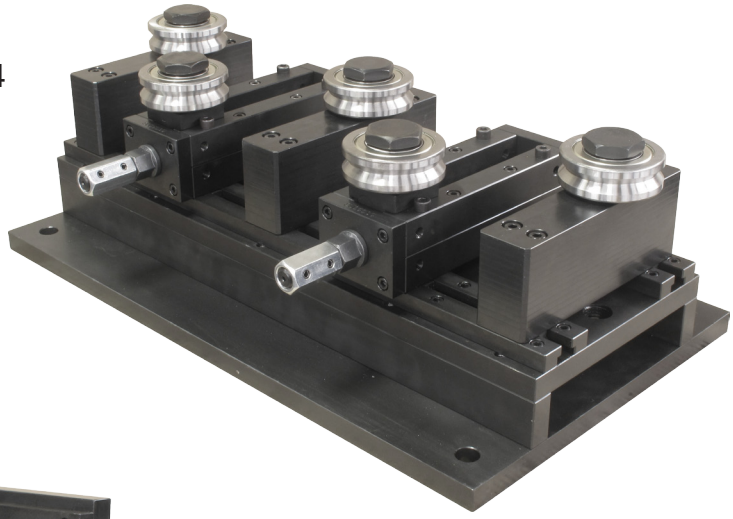

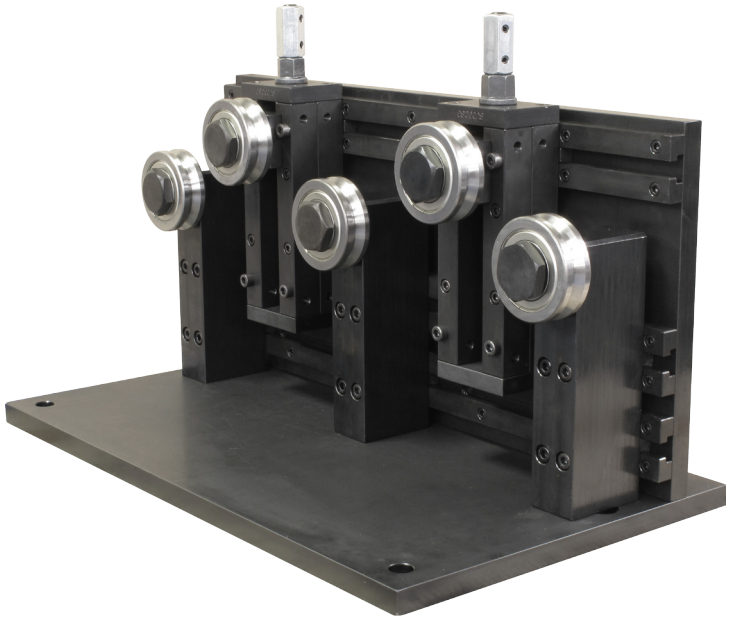

Vertical
Article: 10916

Dessin N. 3-401264-00

Subec AB **Hesselmans Torg 5** **SE- 131 54 Nacka** **Sweden** **Phone:** **+46-8-88 46 33** **Fax:** **+46-8-97 76 58** **Email: info@subec.se** **Web: www.subec.se**

Copyright © 2023 Subec

REDRESSEUR S90-VA-5

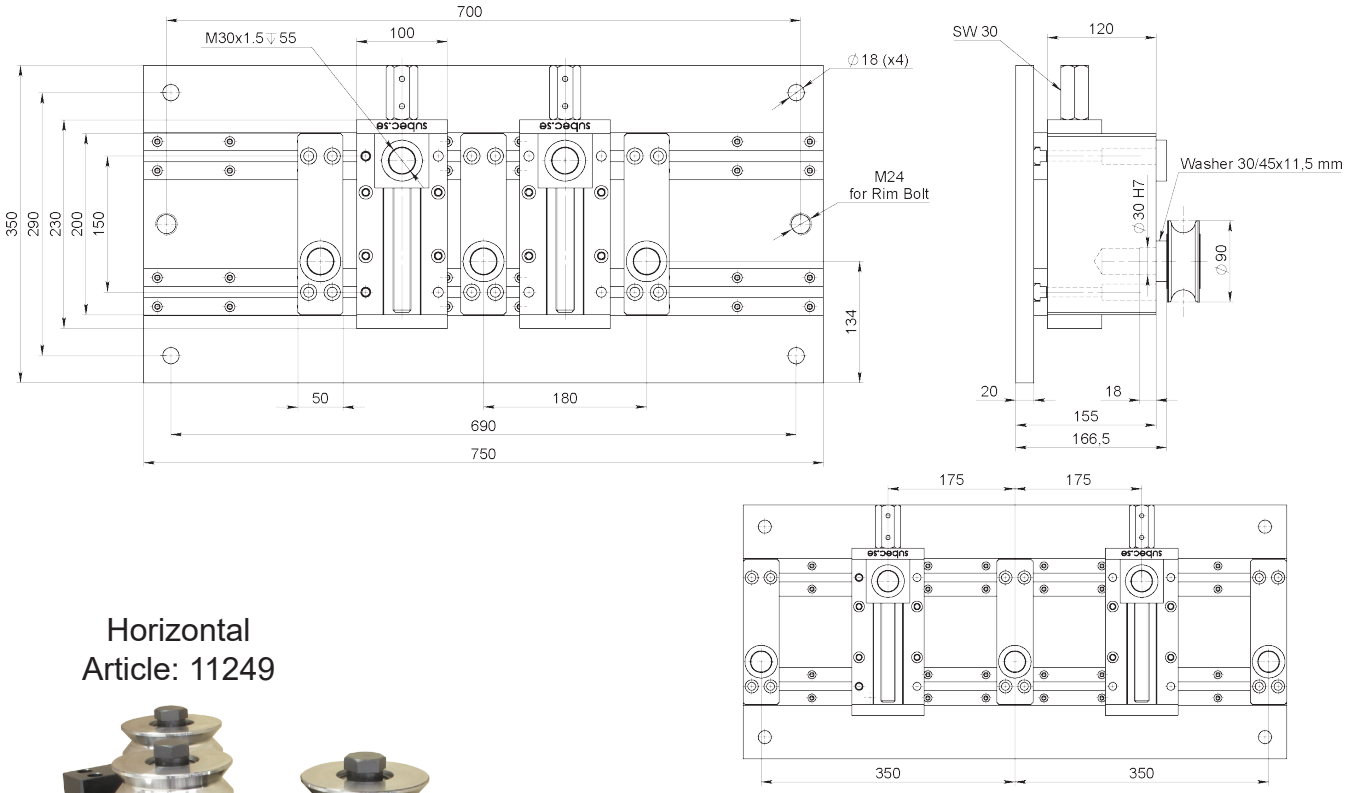

Horizontal
Article: 11249

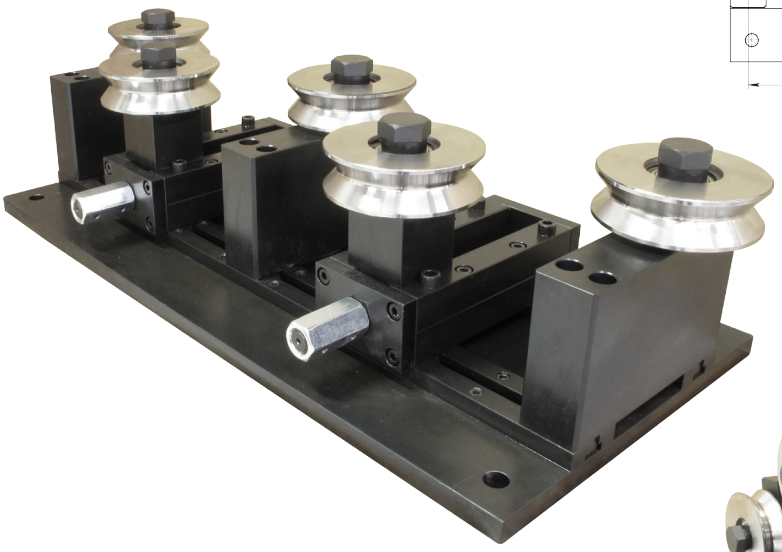

VA = Variable Roller Adjustment

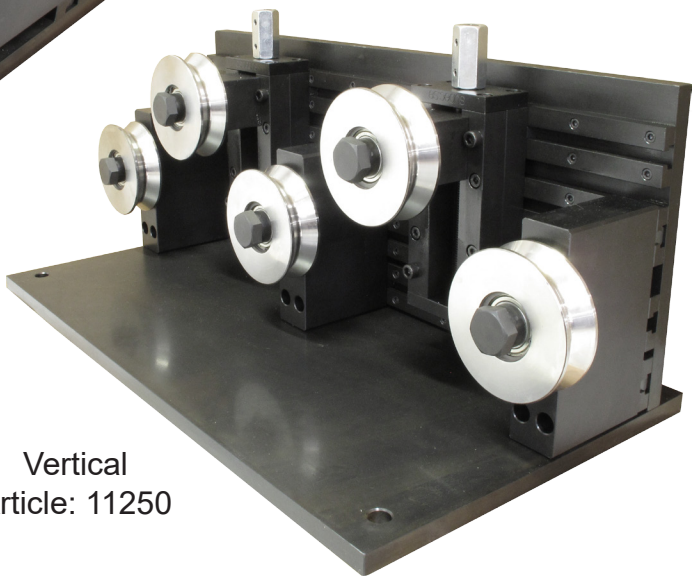

Vertical
Article: 11250

Dessin N. 3-401264-00

Subec AB **Hesselmans Torg 5** **SE- 131 54 Nacka** **Sweden** **Phone:** **+46-8-88 46 33** **Fax:** **+46-8-97 76 58** **Email: info@subec.se** **Web: www.subec.se**

Copyright © 2023 Subec

REDRESSEUR S90-HW-7

HW = Ouverture/fermeture par volant

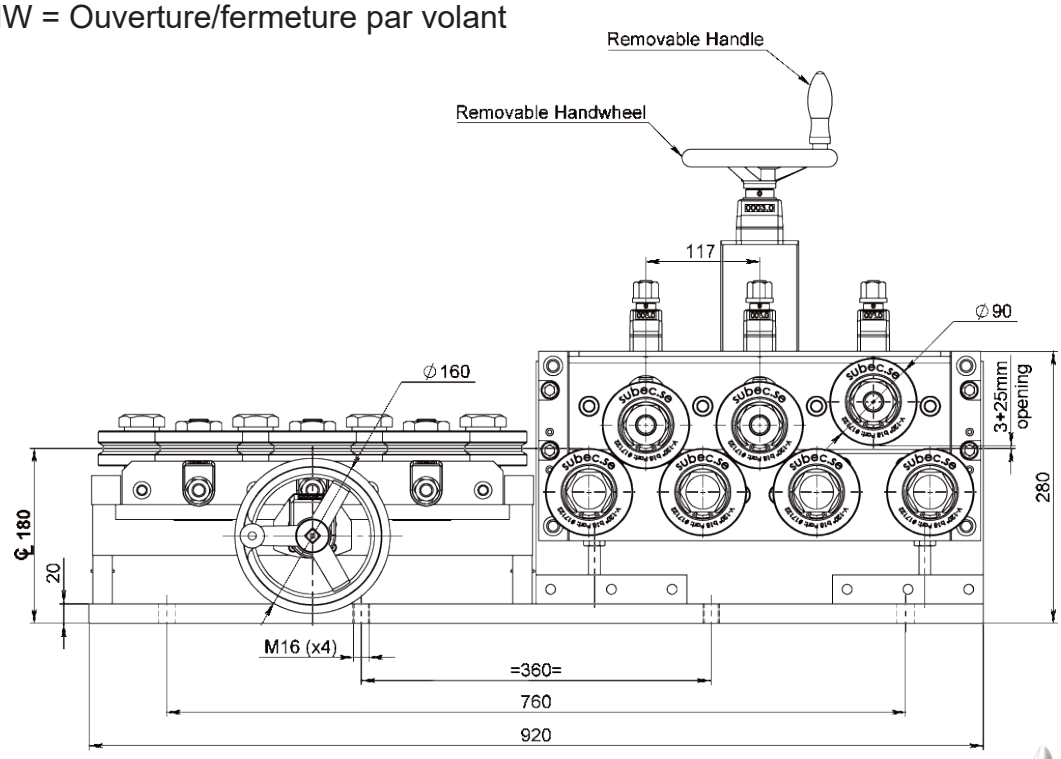



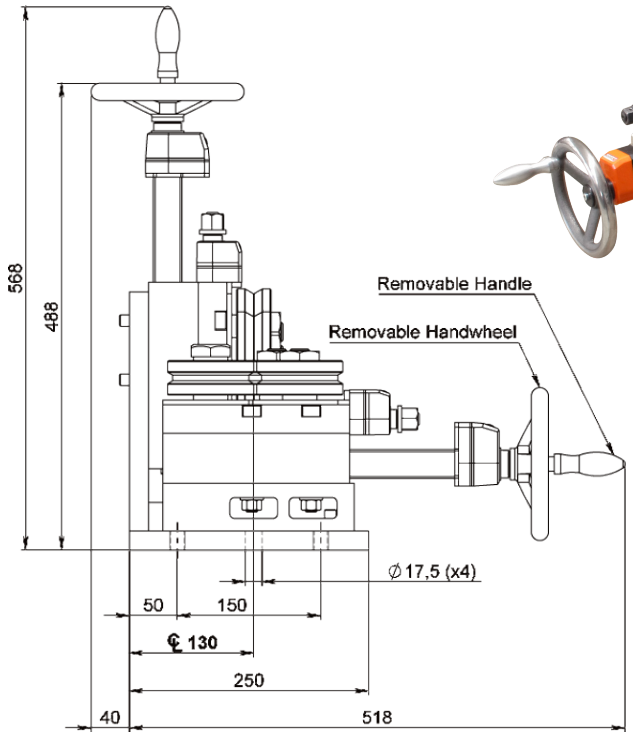

Système double avec indicateurs de position:
Article: 17030

Système simple avec indicateurs de position:
Article: 17173

Dessin N. 3-300444-00

Subec AB **Hesselmans Torg 5** **SE- 131 54 Nacka** **Sweden**
Phone: **+46-8-88 46 33**
Fax: **+46-8-97 76 58**
Email: info@subec.se
Web: www.subec.se

Copyright © 2023 Subec

REDRESSEUR ROBUSTE
S100-SY-5

Gamme de produits: Ø 15,0-30,0mm

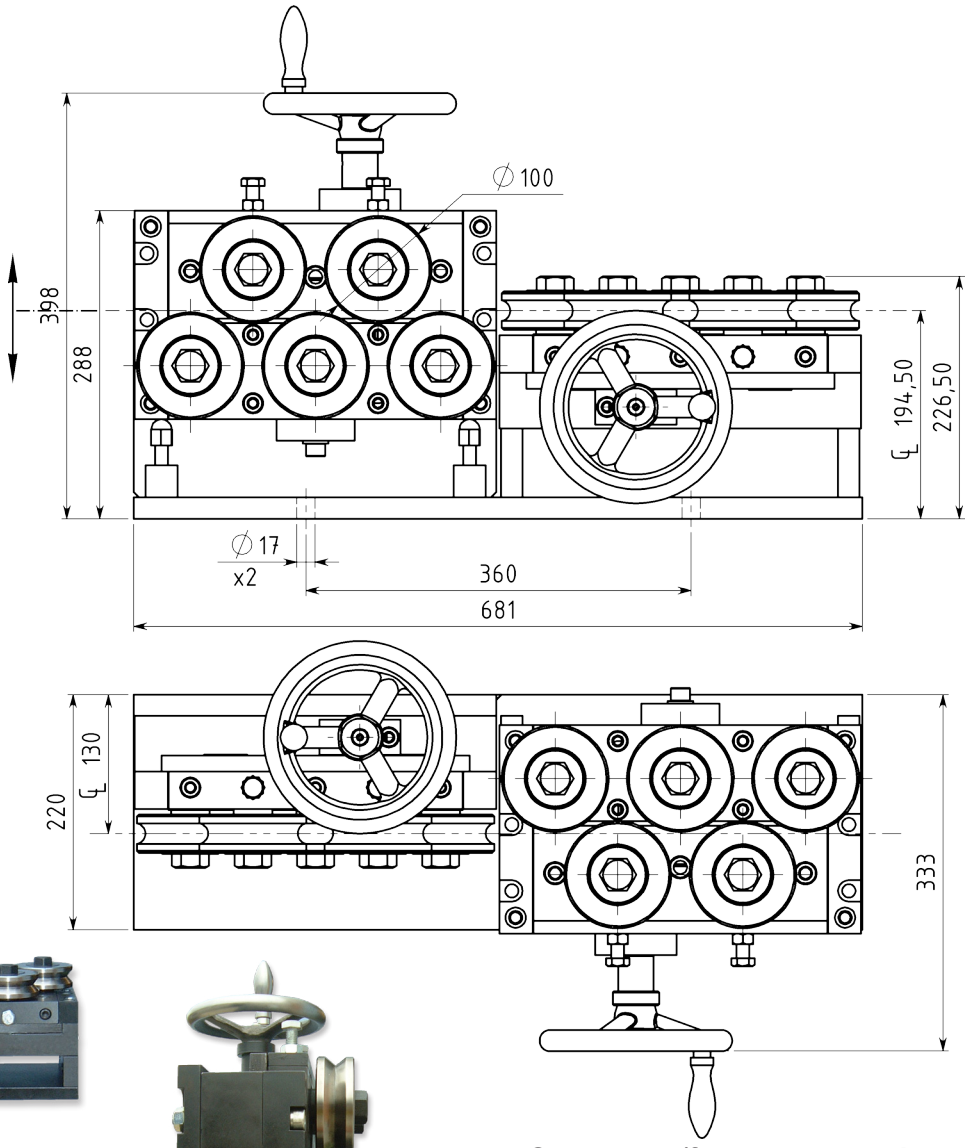

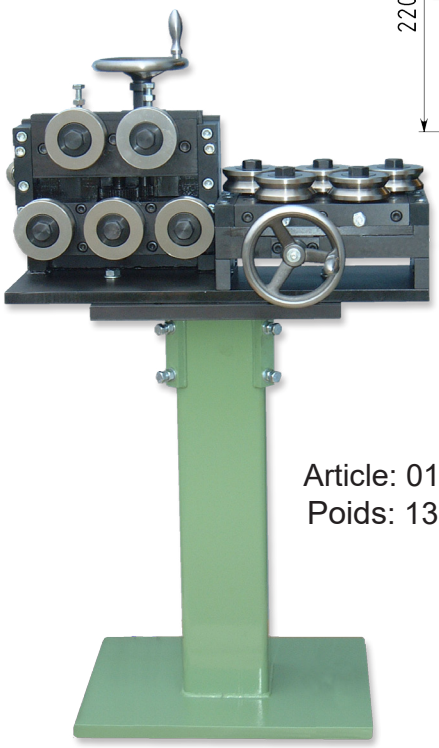

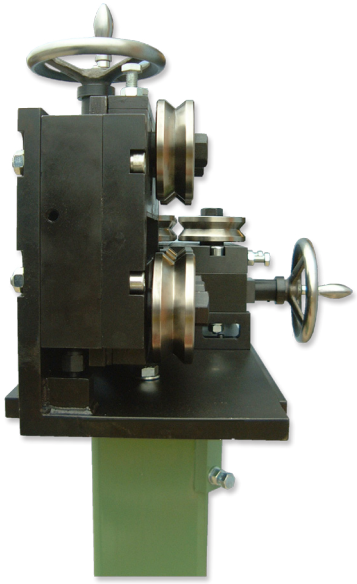

Article: 01887
Poids: 130kg

Ourverture/fermeture symétrique par rapport au centre de ligne du produit

Avec galets de redressage de type SL

Dessin N. 3-400509-00

Subec AB **Hesselmans Torg 5** **SE- 131 54 Nacka** **Sweden**
Phone: **+46-8-88 46 33**
Fax: **+46-8-97 76 58**
Email: info@subec.se
Web: www.subec.se

Copyright © 2023 Subec

REDRESSEUR RÉSISTANT
S100-SY-7

Gamme de produits: Ø 15,0-30,0mm

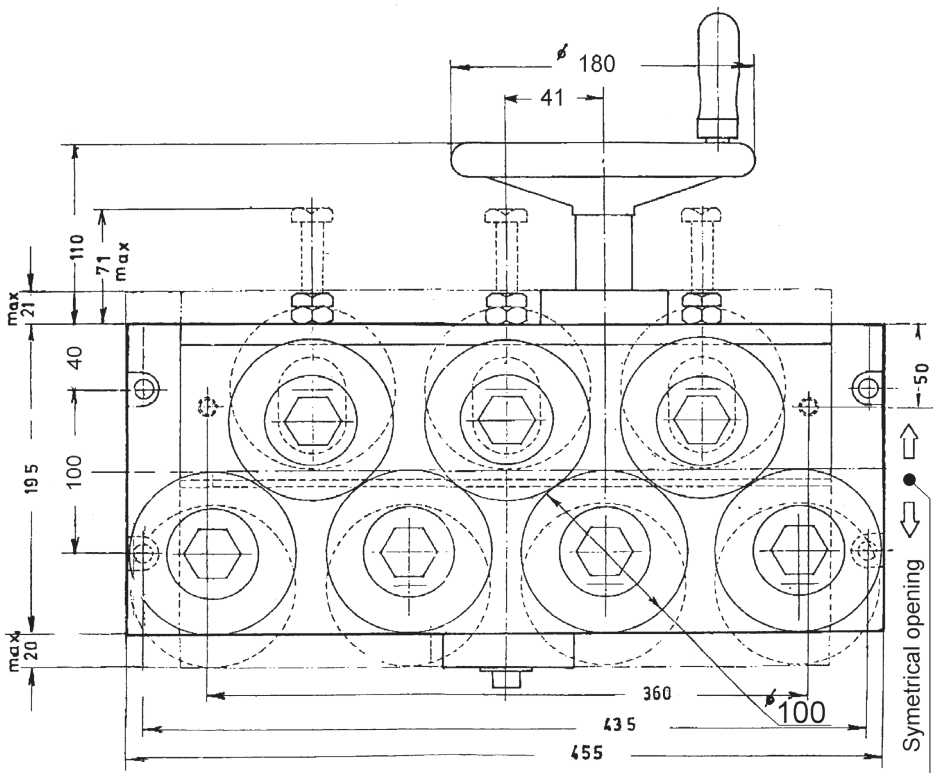

Article: 00778

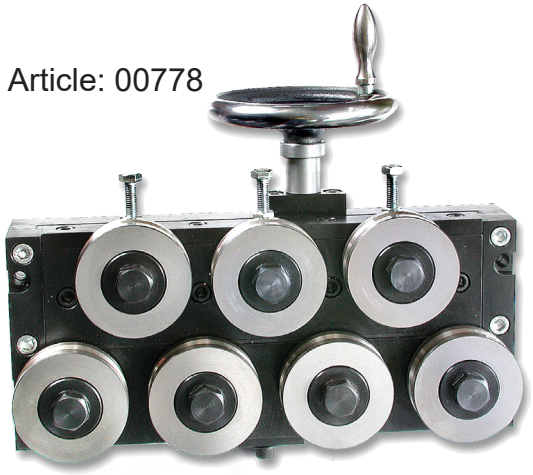

Ouverture/fermeture symétrique par rapport au centre de ligne du produit

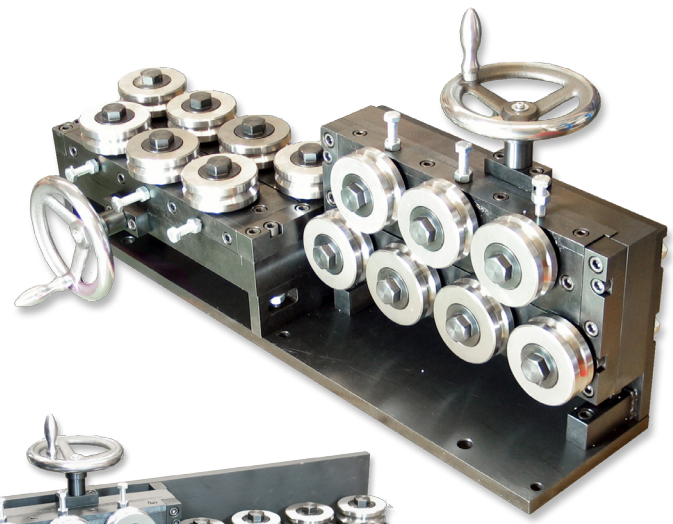

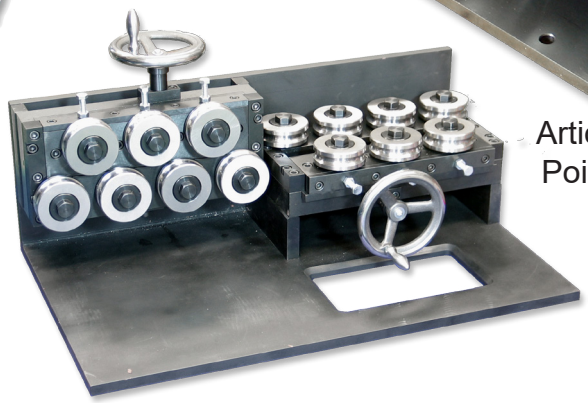

Article: 01669
Poids: 174kg

Avec galets de redressage de type SL

Dessin N. 3-400400-00

Subec AB	**Hesselmans Torg 5** **SE- 131 54 Nacka** **Sweden**	**Phone:** **Fax:**	**+46-8-88 46 33** **+46-8-97 76 58**	**Email: info@subec.se** **Web: www.subec.se**

Copyright © 2023 Subec

REDRESSEUR RÉSISTANT
S100-HW-5

Gamme de produits: Ø 15,0-30,0mm

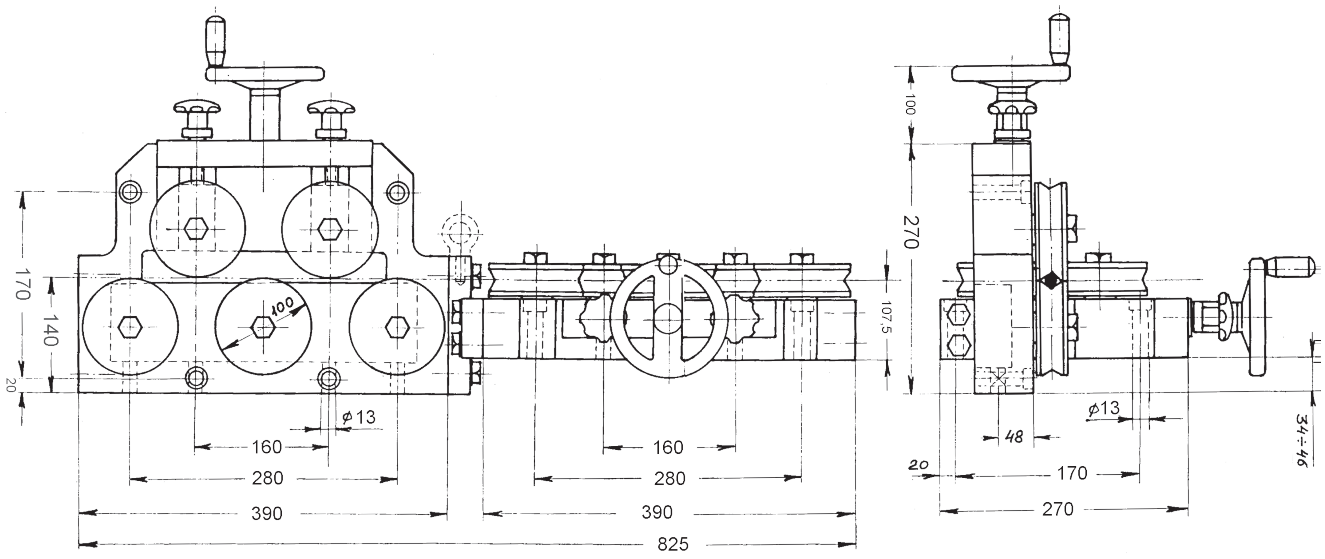

HW = Ouverture/fermeture par volant

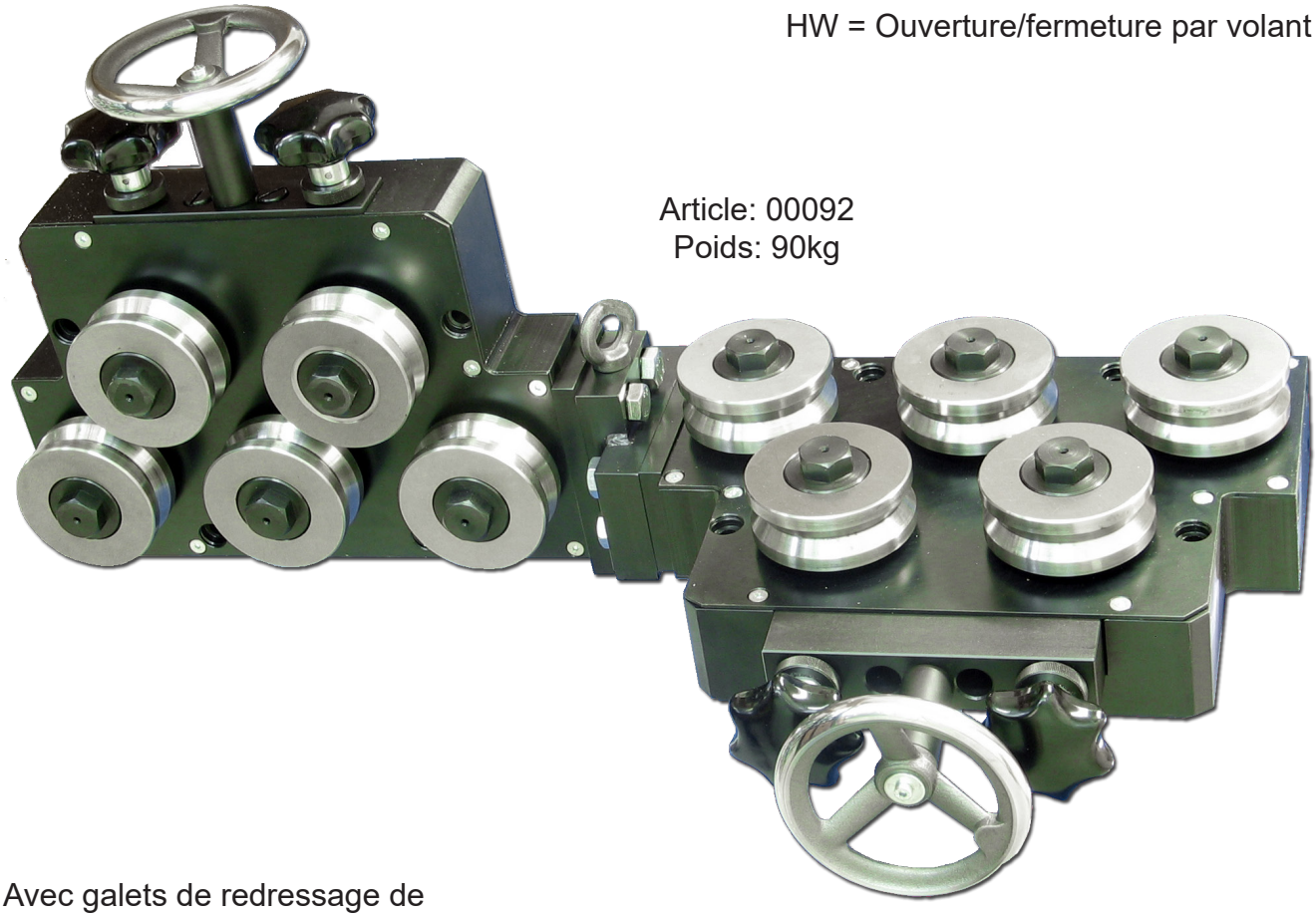

Article: 00092
Poids: 90kg

Avec galets de redressage de type SL

Dessin N. 3-400353-00

Subec AB **Hesselmans Torg 5** **SE- 131 54 Nacka** **Sweden**
Phone: **+46-8-88 46 33**
Fax: **+46-8-97 76 58**
Email: info@subec.se
Web: www.subec.se

Copyright © 2023 Subec

REDRESSEUR RÉSISTANT
S100-SY-3

Gamme de produits: Ø 15,0-30,0mm

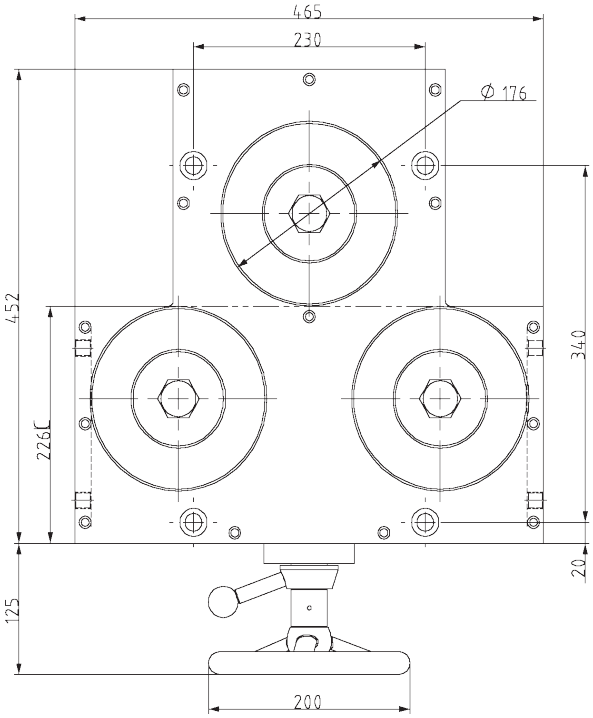

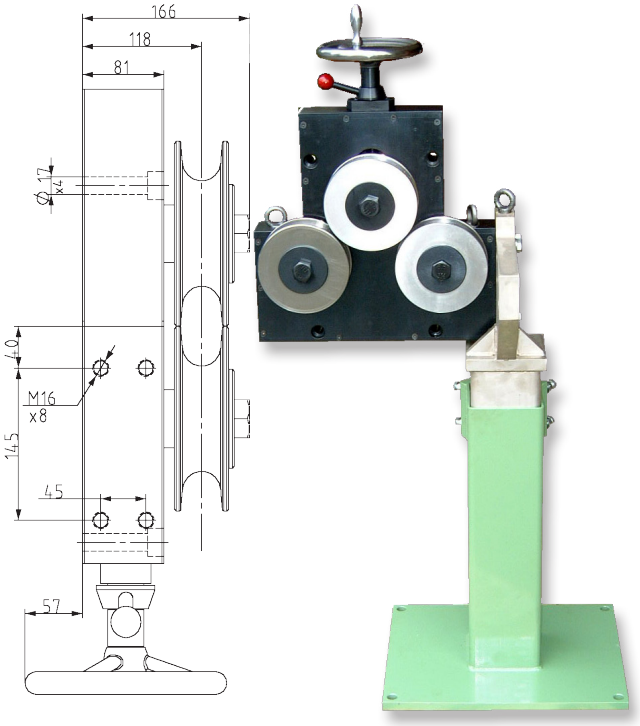

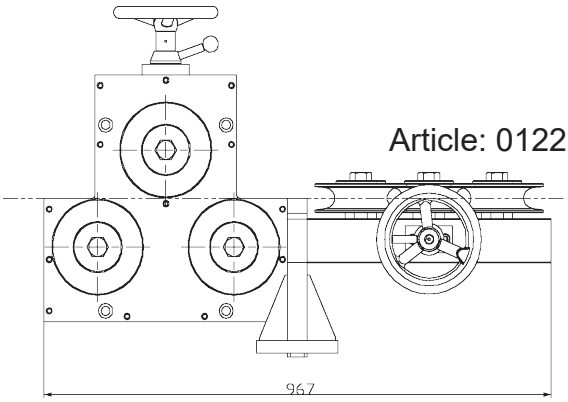

Article: 01227

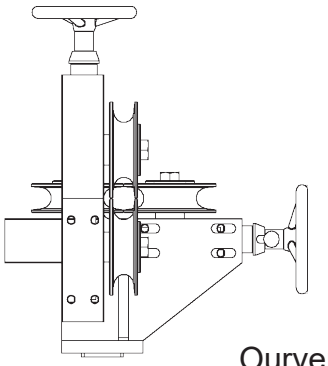

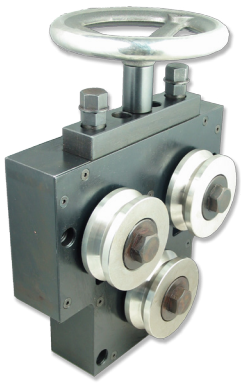

Ourverture/fermeture symétrique par rapport au centre de ligne du produit

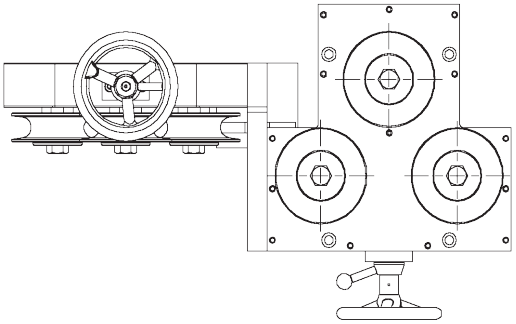

Avec galets de redressage de type SL

Dessin N. 3-400453-00

Subec AB **Hesselmans Torg 5** **SE- 131 54 Nacka** **Sweden** **Phone:** **+46-8-88 46 33** **Fax:** **+46-8-97 76 58** **Email: info@subec.se** **Web: www.subec.se**

Copyright © 2023 Subec

REDRESSEUR DE HAUTE PRÉCISION POUR TUYAUX S100-HW-LT-7

Gamme de produits: Ø 15,0-30,0mm

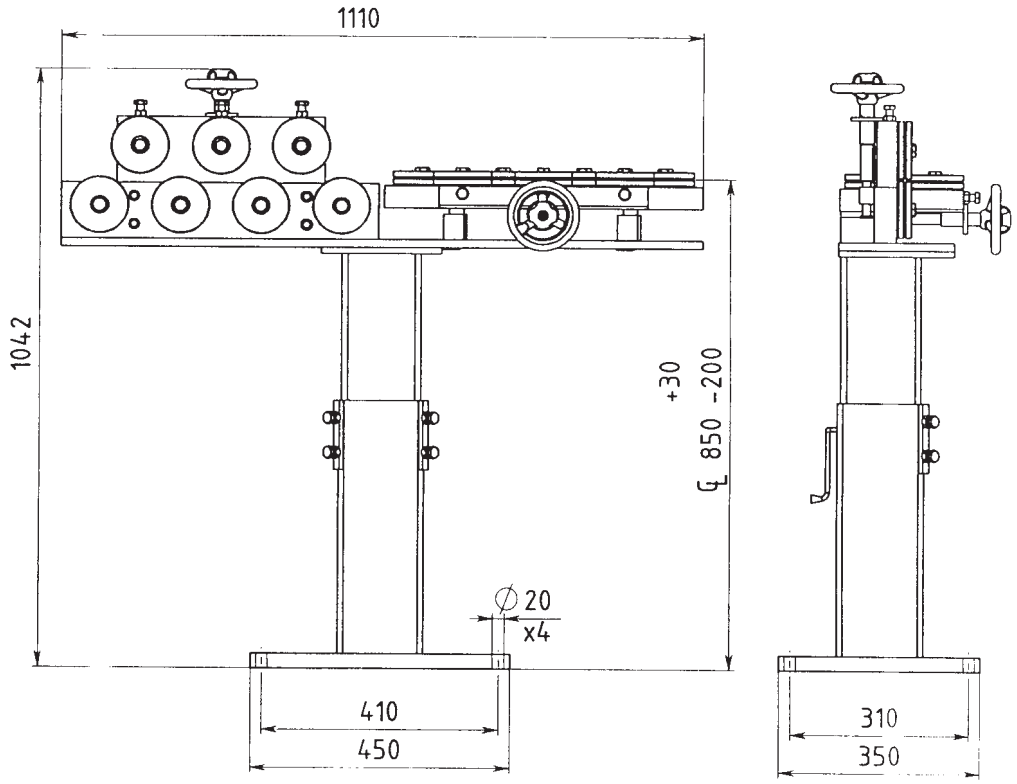

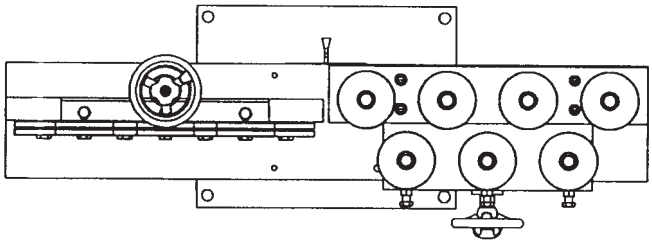



HW-LT = Ouverture/fermeture par volant, Execution simple

Article: 00842
Poids: 92kg

Avec galets de redressage de type SL

Dessin N. 3-400501-00

Subec AB **Hesselmans Torg 5** **SE- 131 54 Nacka** **Sweden** **Phone:** **+46-8-88 46 33** **Fax:** **+46-8-97 76 58** **Email: info@subec.se** **Web: www.subec.se**

Copyright © 2023 Subec

REDRESSEUR S110-AA-9

Gamme de produits: Ø 9,0-23,0mm

Tous les galets réglables individuellement

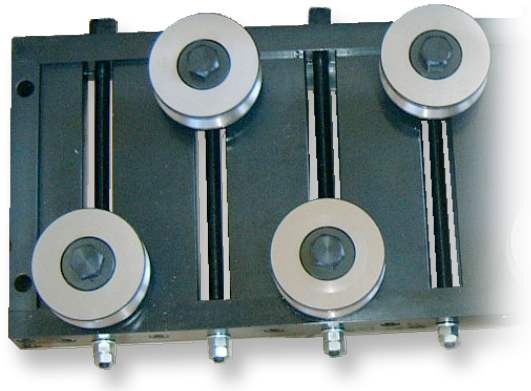

Article: 00996

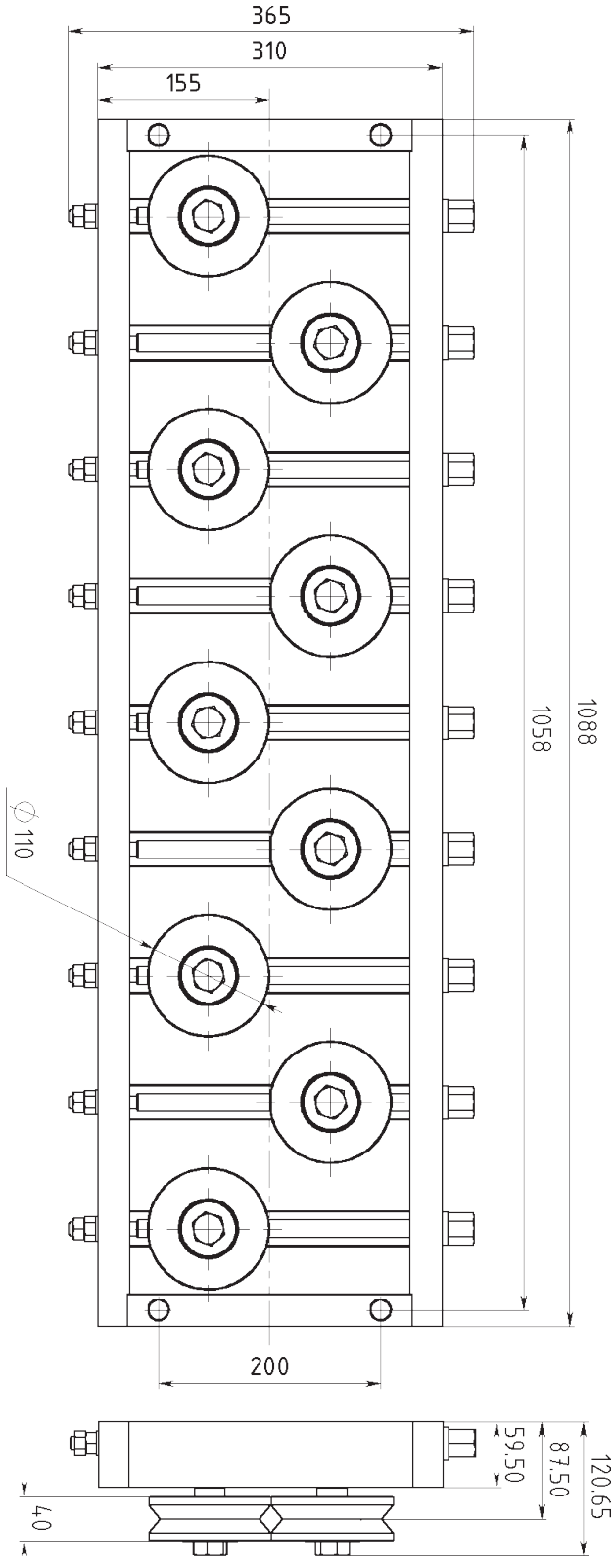

Avec galets de redressage de type SL

Dessin N. 3-400432-00

Subec AB **Hesselmans Torg 5** **SE- 131 54 Nacka** **Sweden**
Phone: **+46-8-88 46 33**
Fax: **+46-8-97 76 58**
Email: info@subec.se
Web: www.subec.se

Copyright © 2023 Subec

REDRESSEUR S110-TA-5

Gamme de produits: Ø 9,0-23,0mm

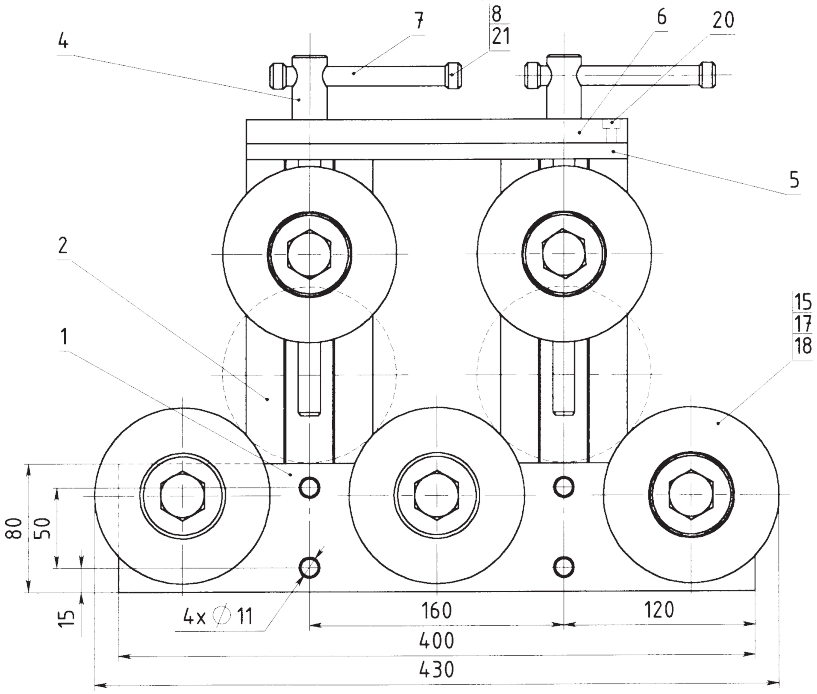

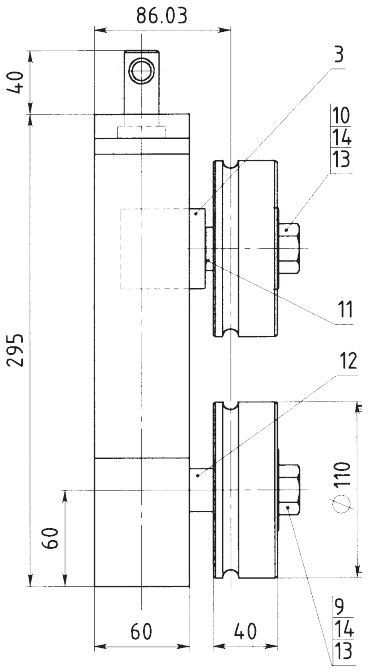

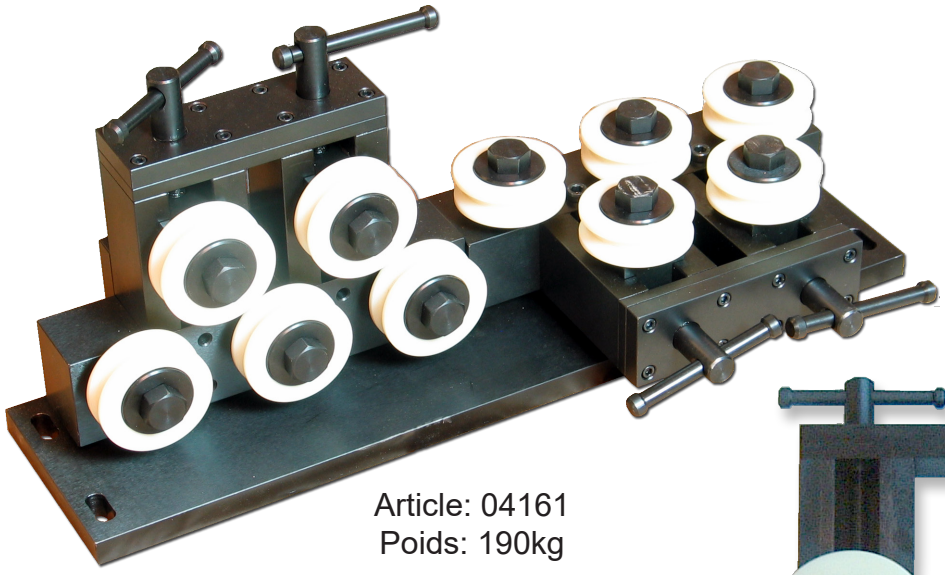

Article: 04161
Poids: 190kg

TA = “Top Adjustable”

Article: 00960

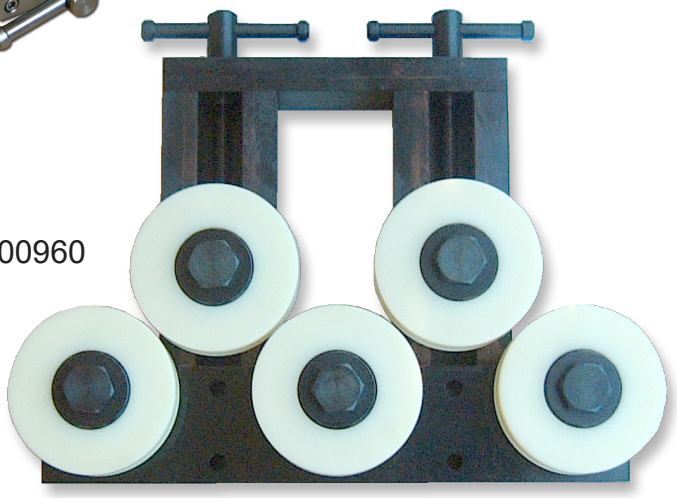

Avec galets de redressage de type SL

Dessin N. 3-300131-00

Subec AB **Hesselmans Torg 5** **SE- 131 54 Nacka** **Sweden**
Phone: **+46-8-88 46 33**
Fax: **+46-8-97 76 58**
Email: info@subec.se
Web: www.subec.se

Copyright © 2023 Subec

REDRESSEUR S110-HW-5

Gamme de produits: Ø 9,00-23,00 mm

HW = Ouverture/fermeture par volant

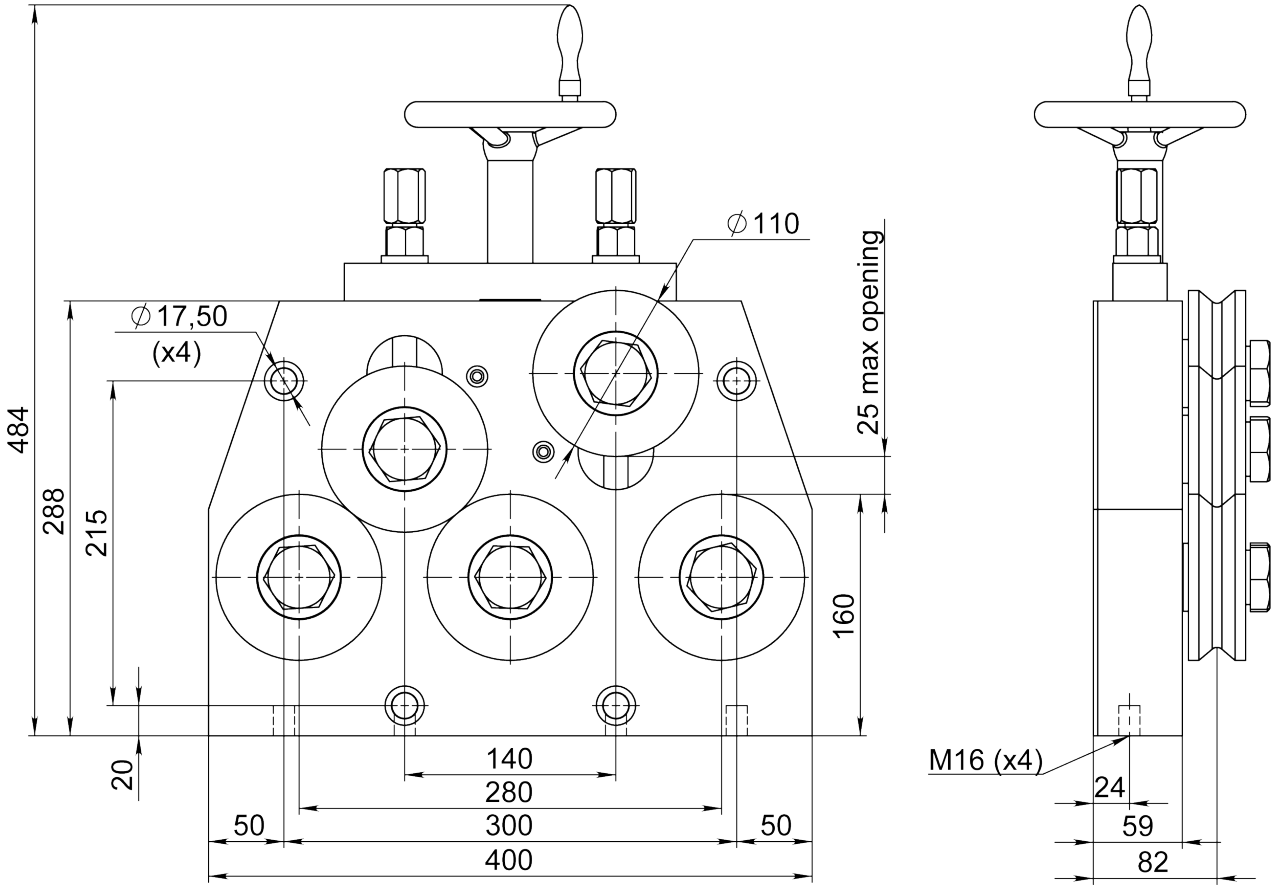

Option: Avec ouverture/fermeture hydraulique

Article: 8515



Avec galets de redressage de type SL

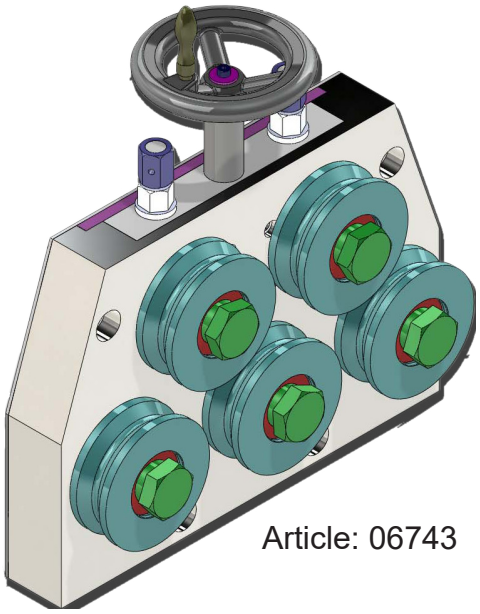

Article: 06743

Dessin N. 3-400867-00

Subec AB **Hesselmans Torg 5** **SE- 131 54 Nacka** **Sweden** **Phone:** **+46-8-88 46 33** **Fax:** **+46-8-97 76 58** **Email: info@subec.se** **Web: www.subec.se**

Copyright © 2023 Subec

REDRESSEUR S115-L-5

Gamme de produits: Ø 20,0-31,0mm

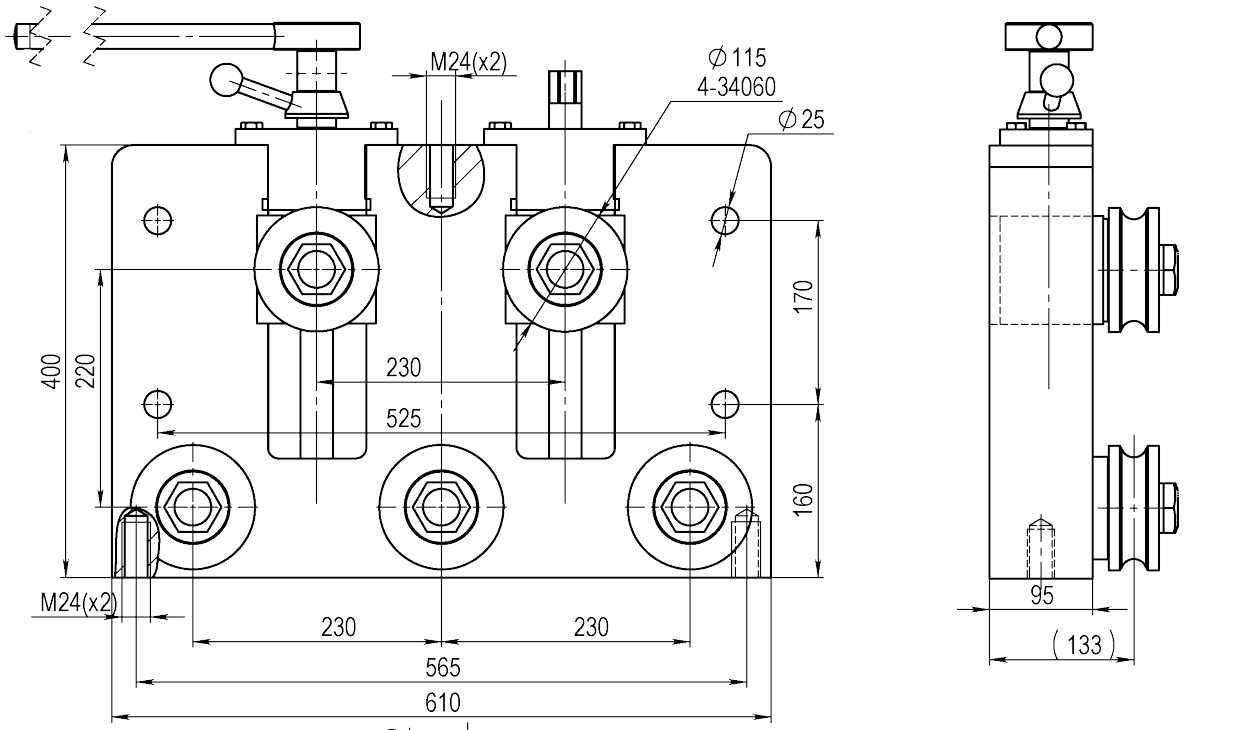

L = Ouverture/fermeture par levier

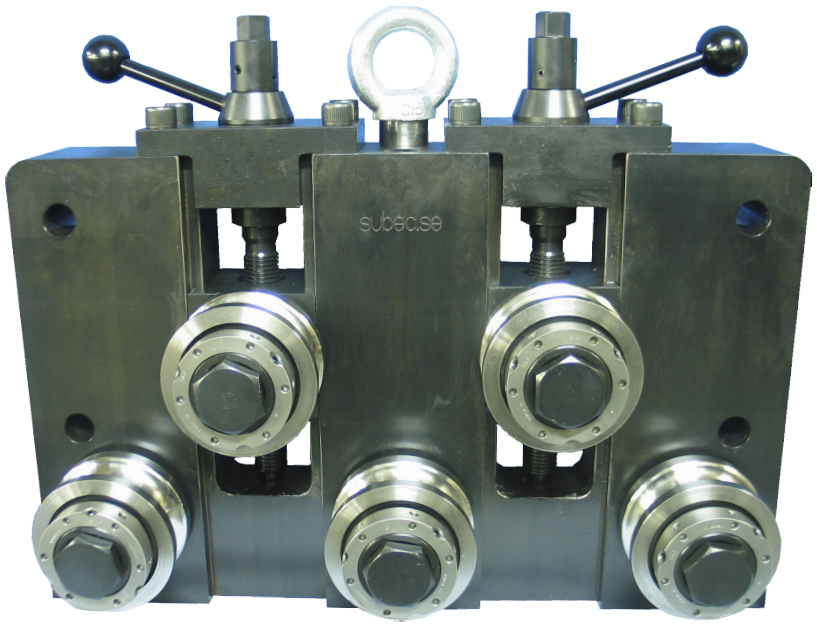

Avec galets de redressage de type SL

Article: 05658

Dessin N. 3-400806-00

Subec AB **Hesselmans Torg 5** **SE- 131 54 Nacka** **Sweden**
Phone: **+46-8-88 46 33**
Fax: **+46-8-97 76 58**
Email: info@subec.se
Web: www.subec.se

Copyright © 2023 Subec

REDRESSEUR S125-AA-5

Gamme de produits: Ø 15,0-28,0mm

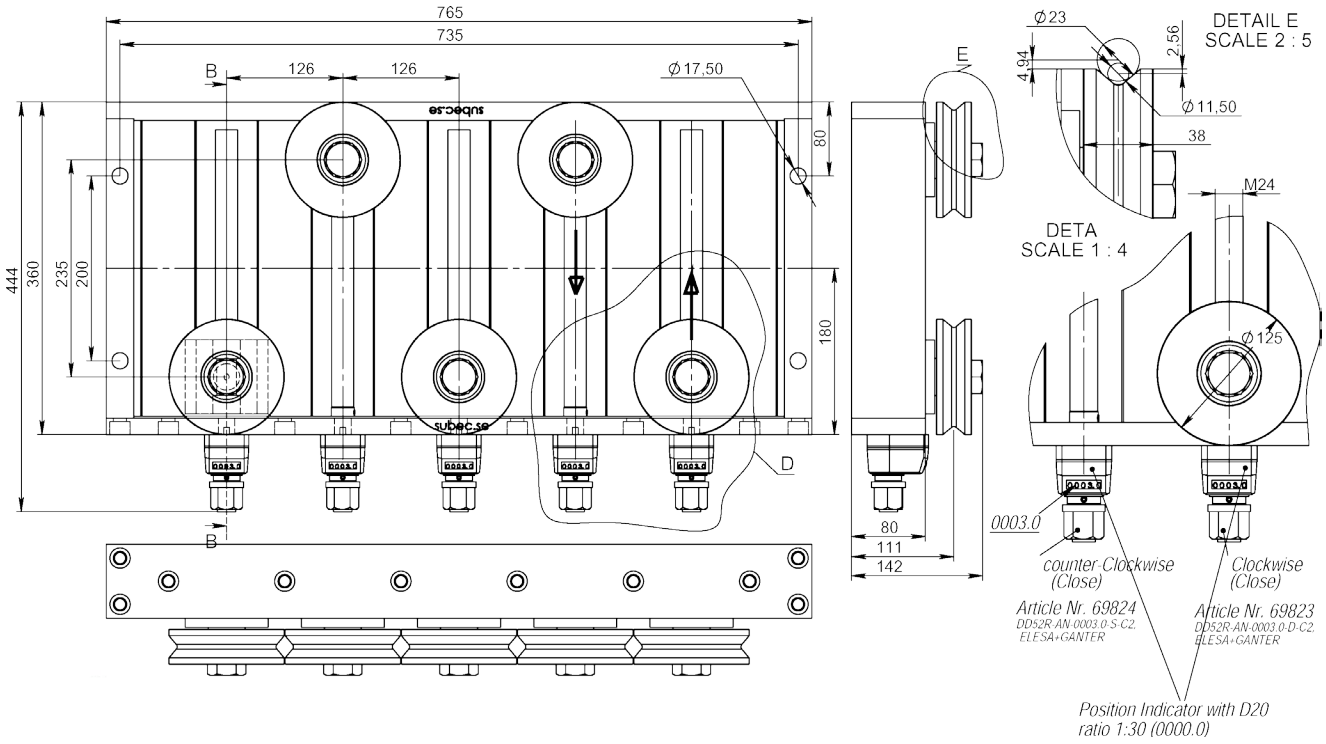

Tous les galets réglables individuellement

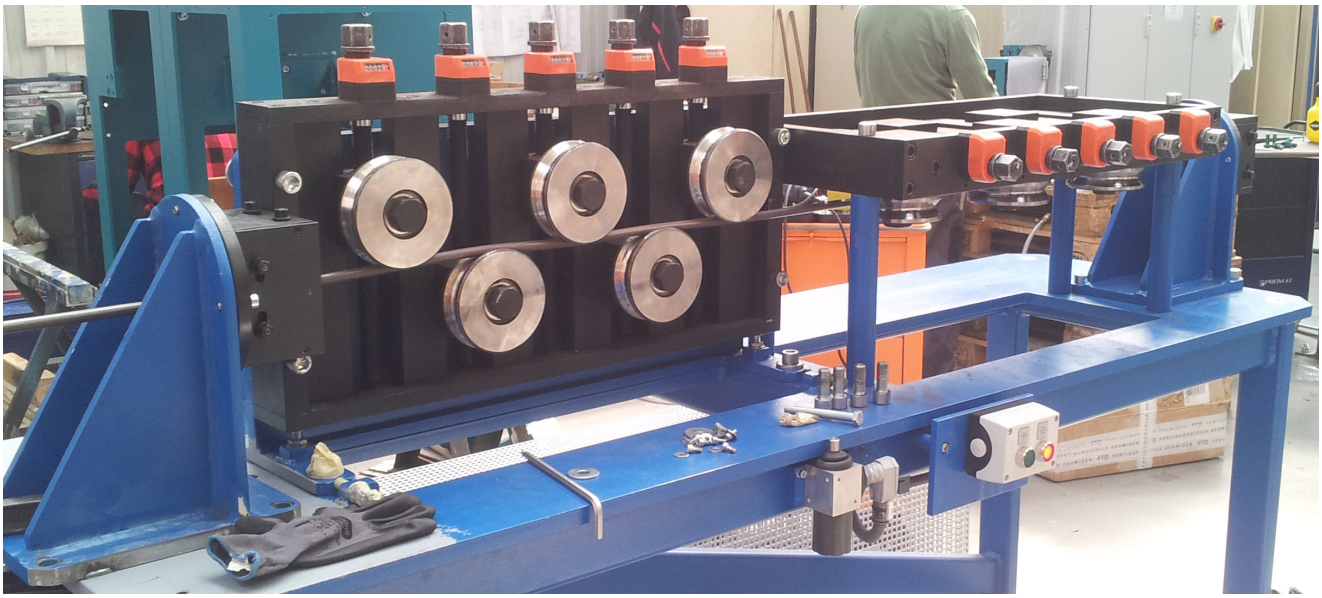

Article: 08659

Dessin N. 3-401110-00

Subec AB **Hesselmans Torg 5** **SE- 131 54 Nacka** **Sweden** **Phone:** **+46-8-88 46 33** **Fax:** **+46-8-97 76 58** **Email: info@subec.se** **Web: www.subec.se**

Copyright © 2023 Subec

REDRESSEUR S125-HW-3

Gamme de produits: Ø 15,0-28,0mm

HW = Ouverture/fermeture par volant

Avec galets de redressage de type SL

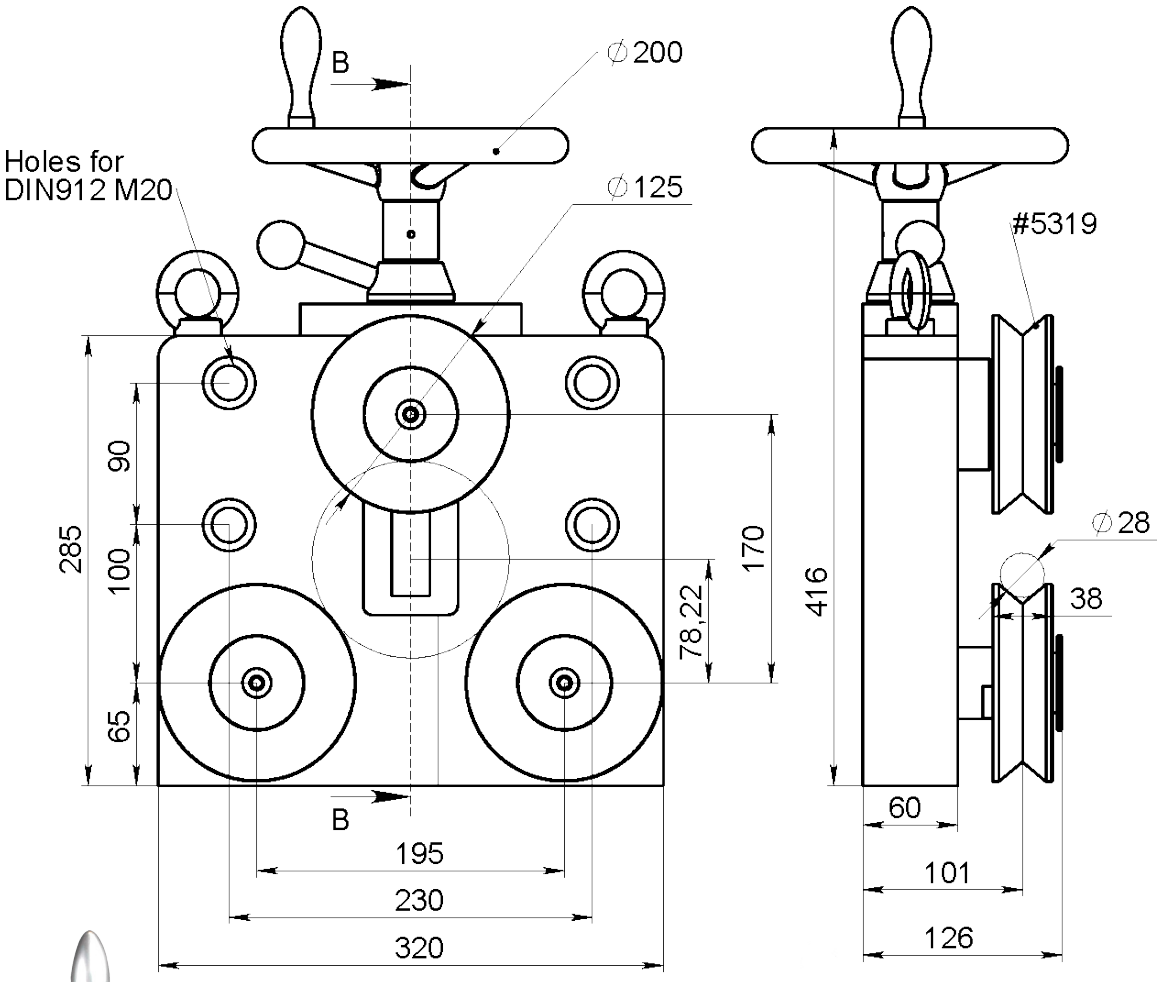



Article: 13594
Poids: 58kg

Dessin N. 3-400769-00

Subec AB **Hesselmans Torg 5** **SE- 131 54 Nacka** **Sweden**
Phone: **+46-8-88 46 33**
Fax: **+46-8-97 76 58**
Email: info@subec.se
Web: www.subec.se

Copyright © 2023 Subec

REDRESSEUR S130-SY-5

Gamme de produits: Ø 15,0-33,0mm

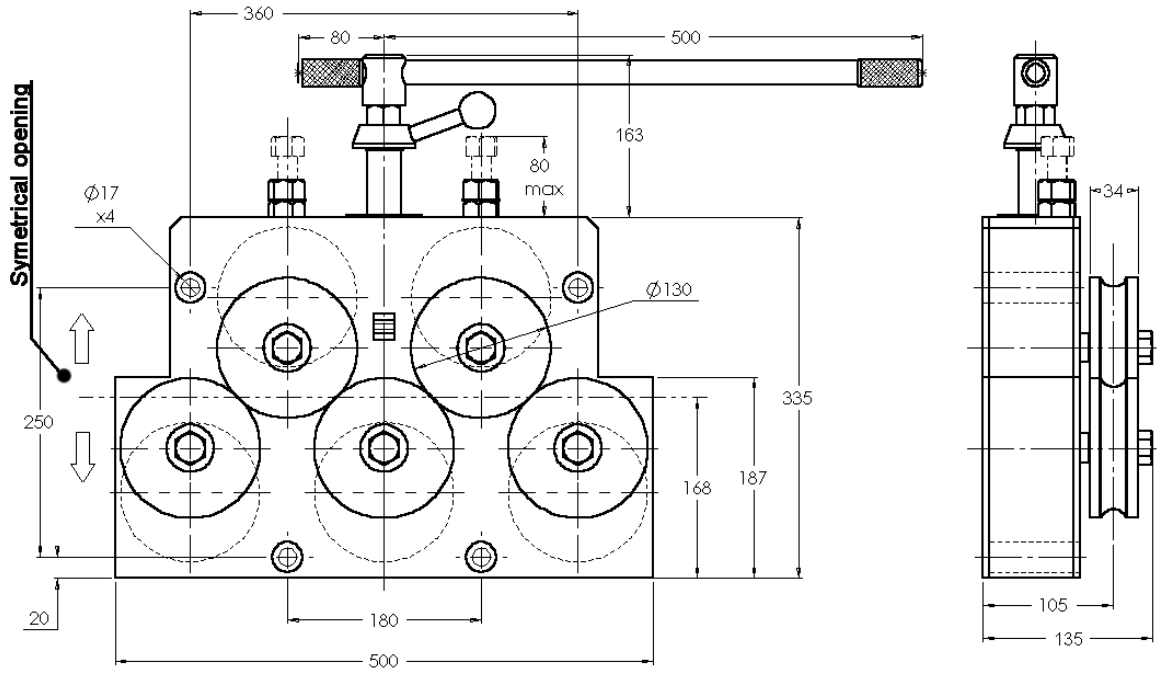

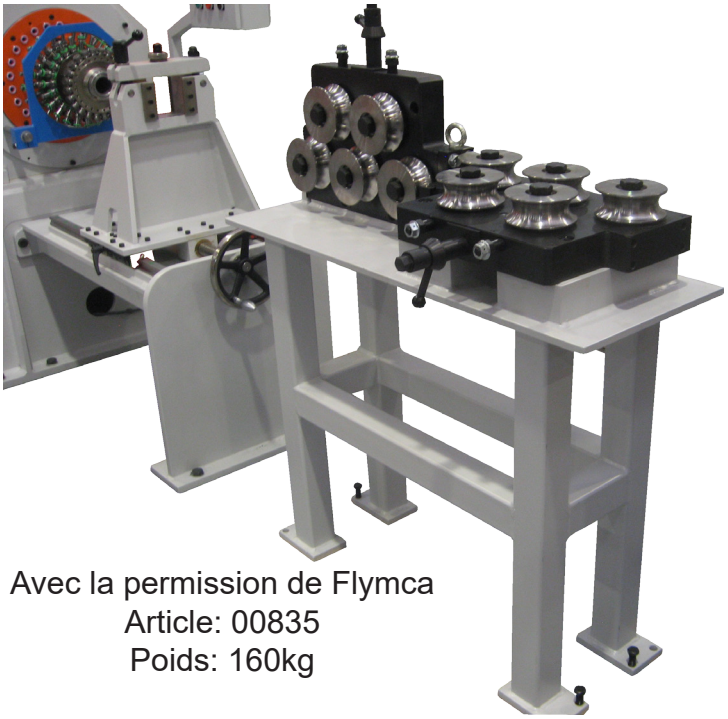

Avec la permission de Flymca
Article: 00835
Poids: 160kg

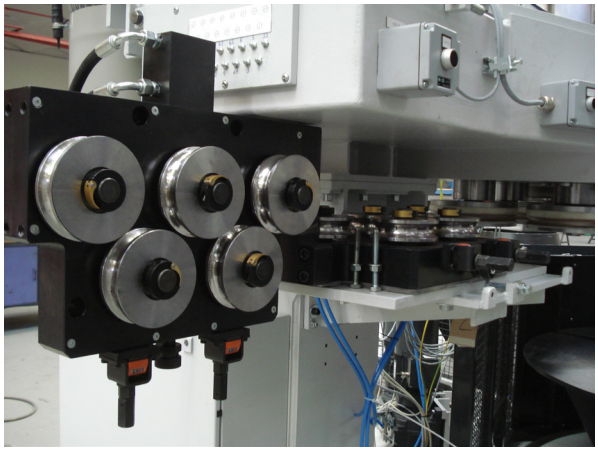

Article: 07697
Poids:150kg
Option: Construction renforcée avec ouverture/fermeture hydraulique

SY = Ourverture/fermeture symétrique par rapport au centre de ligne du produit

Echelle 

Avec galets de redressage de type SL

Dessin N. 3-400346-00

Subec AB **Hesselmans Torg 5** **SE- 131 54 Nacka** **Sweden** **Phone:** **+46-8-88 46 33** **Fax:** **+46-8-97 76 58** **Email: info@subec.se** **Web: www.subec.se**

Copyright © 2023 Subec

REDRESSEUR MOTORISÉ
S130-SY-5

Gamme de produits: Ø 15,0-33,0mm

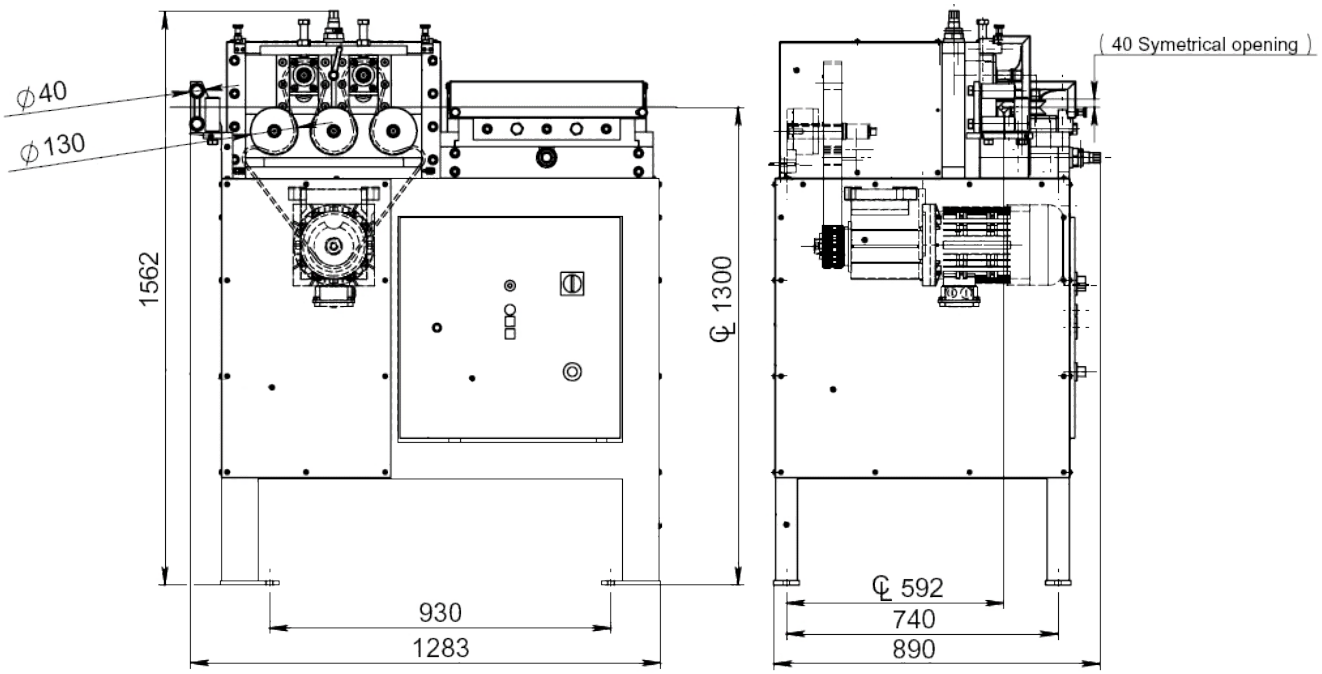



Article: 03283

SY = Ourverture/fermeture symétrique par rapport au centre de ligne du produit

Avec galets de redresage de type SL

Dessin N. 3-400647-03

Subec AB **Hesselmans Torg 5** **SE- 131 54 Nacka** **Sweden**
Phone: **+46-8-88 46 33**
Fax: **+46-8-97 76 58**
Email: info@subec.se
Web: www.subec.se

Copyright © 2023 Subec

REDRESSEUR S130-HW-5

Gamme de produits: Ø 15,0-33,0mm

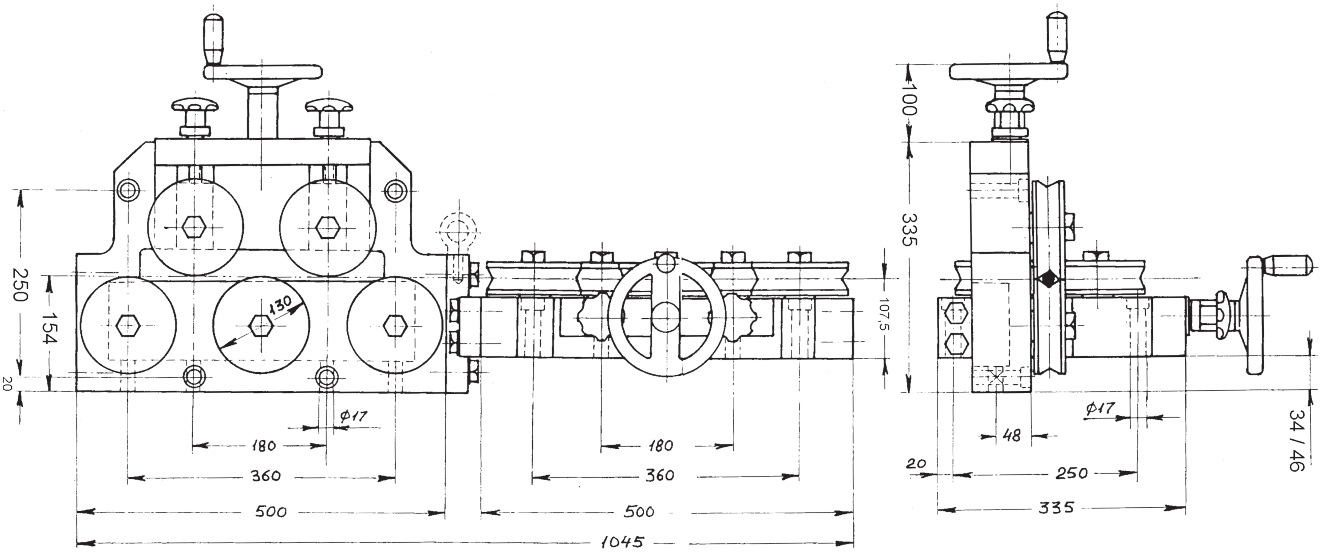

Article: 00610
Poids: 141kg

HW = Ouverture/fermeture par volant

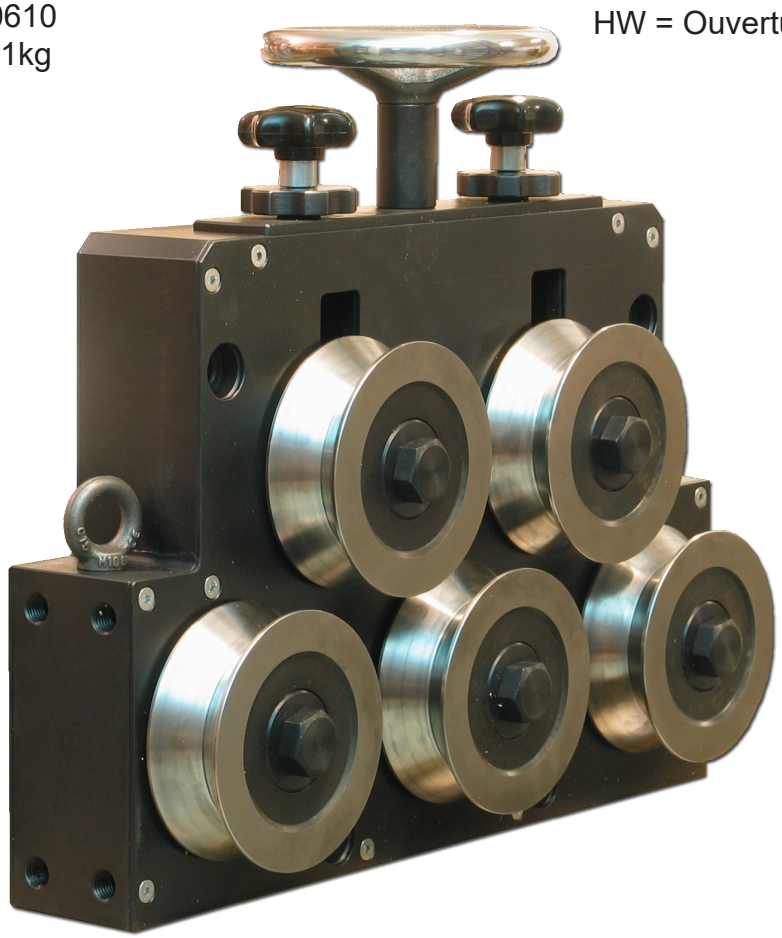

Avec galets de redressage de type SL

Dessin N. 3-400346-00

Subec AB **Hesselmans Torg 5** **SE- 131 54 Nacka** **Sweden** **Phone:** **+46-8-88 46 33** **Fax:** **+46-8-97 76 58** **Email: info@subec.se** **Web: www.subec.se**

Copyright © 2023 Subec

REDRESSEUR S130-HW-7

Gamme de produits: Ø 15,0-33,0mm

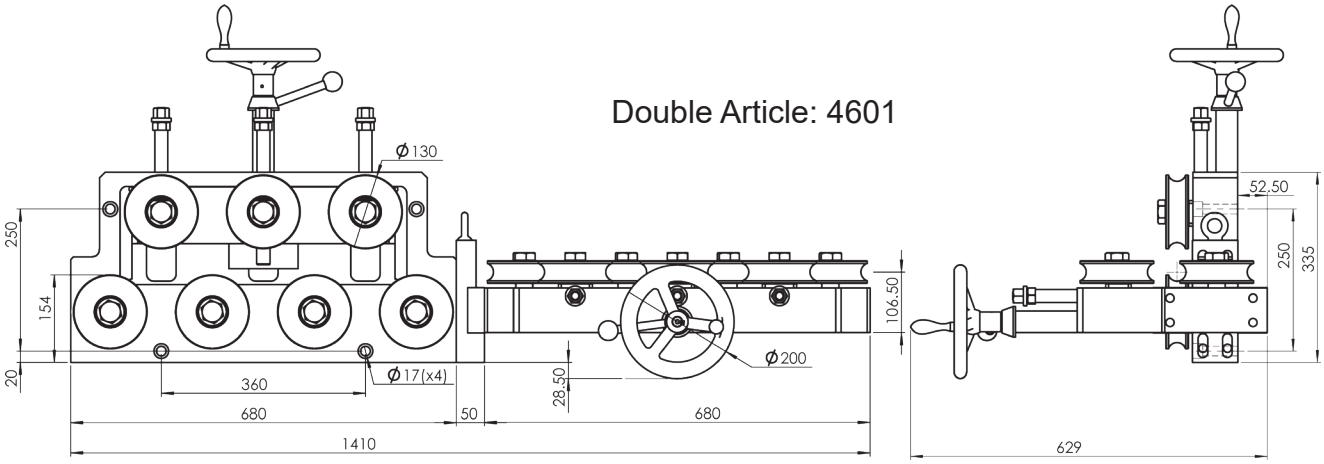

Double Article: 4601

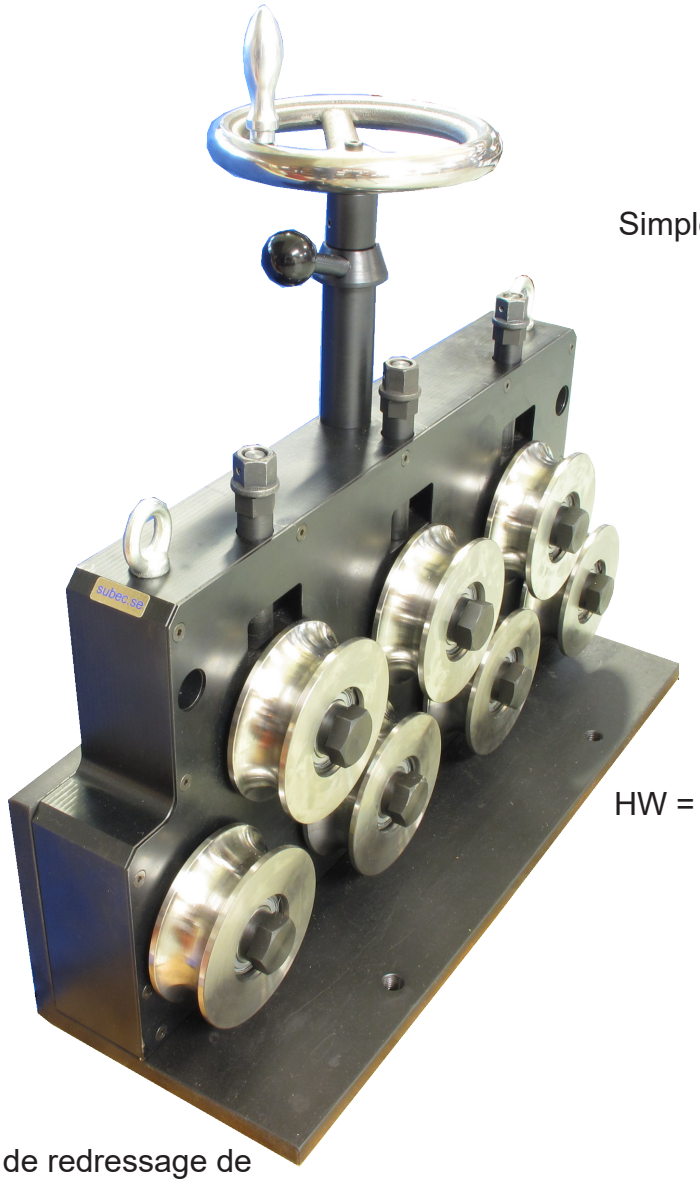

Simple Article: 04626

HW = Ouverture/fermeture par volant

Avec galets de redressage de type SL

Dessin N. 3-400346-00

Subec AB **Hesselmans Torg 5** **SE- 131 54 Nacka** **Sweden**
Phone: **+46-8-88 46 33**
Fax: **+46-8-97 76 58**
Email: info@subec.se
Web: www.subec.se

Copyright © 2023 Subec

REDRESSEUR S130-HW-5

Gamme de produits: Ø 20,0-65,0mm

Option: Rotatif

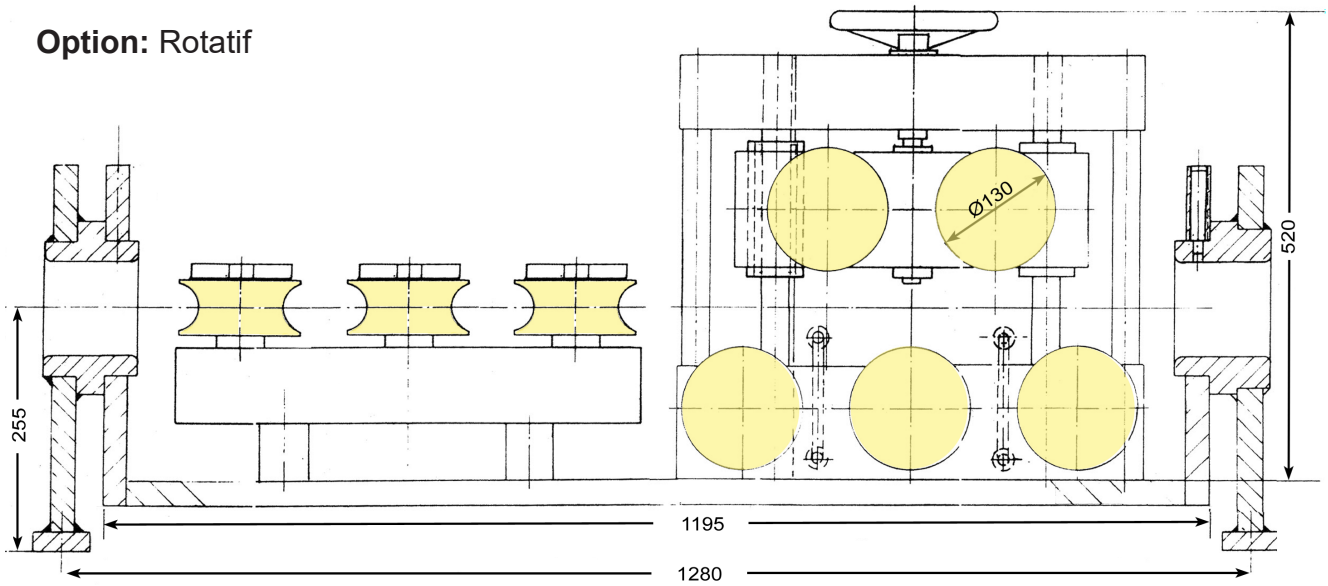

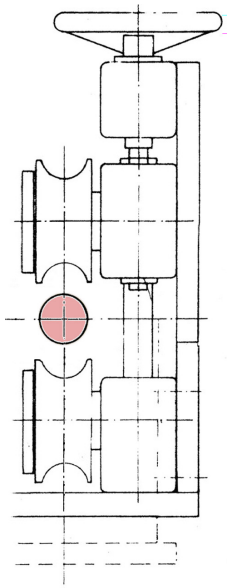

HW = Ouverture/fermeture par volant

Article: 03987

Avec galets de redressage de type SL

Dessin N. 3-100030-00

Subec AB **Hesselmans Torg 5** **SE- 131 54 Nacka** **Sweden**
Phone: **+46-8-88 46 33**
Fax: **+46-8-97 76 58**
Email: info@subec.se
Web: www.subec.se

Copyright © 2023 Subec

REDRESSEUR S130-HW-SY-5

Gamme de produits: Ø 20,0-65,0mm
HW-SY = Ouverture/fermeture par volant

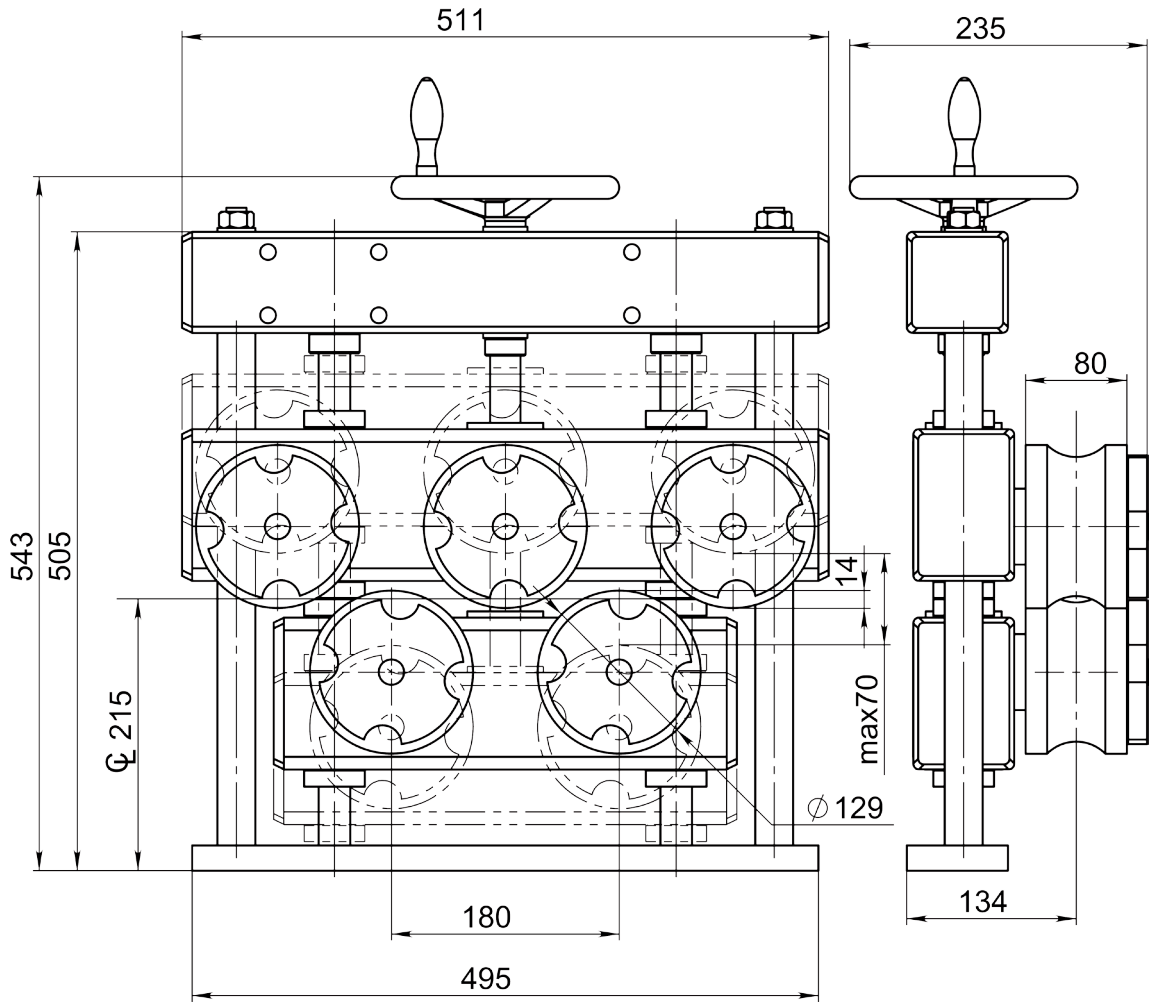

Article: 05342



Avec galets de redressage de type SL

Option: Unitée double montée sur pied; Article: 07492

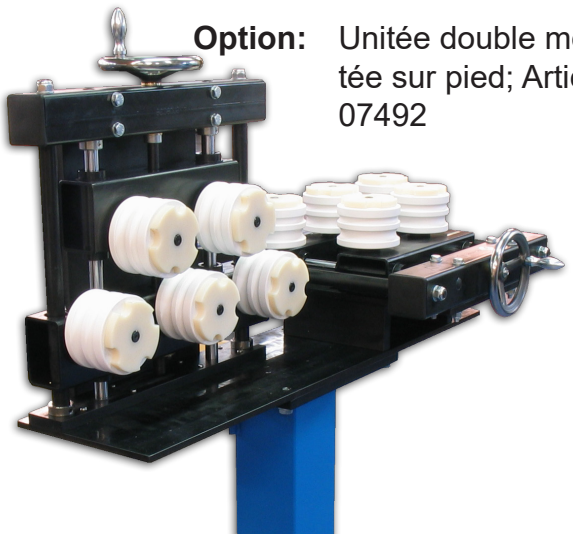

Dessin N. 3-400781-00

Subec AB **Hesselmans Torg 5** **SE- 131 54 Nacka** **Sweden**
Phone: **+46-8-88 46 33**
Fax: **+46-8-97 76 58**
Email: info@subec.se
Web: www.subec.se

Copyright © 2023 Subec

REDRESSEUR POUR FORMAGE S130-HW-SY-5

Gamme de produits: Ø 20,0-65,0mm
Ajustement d'inclinaison

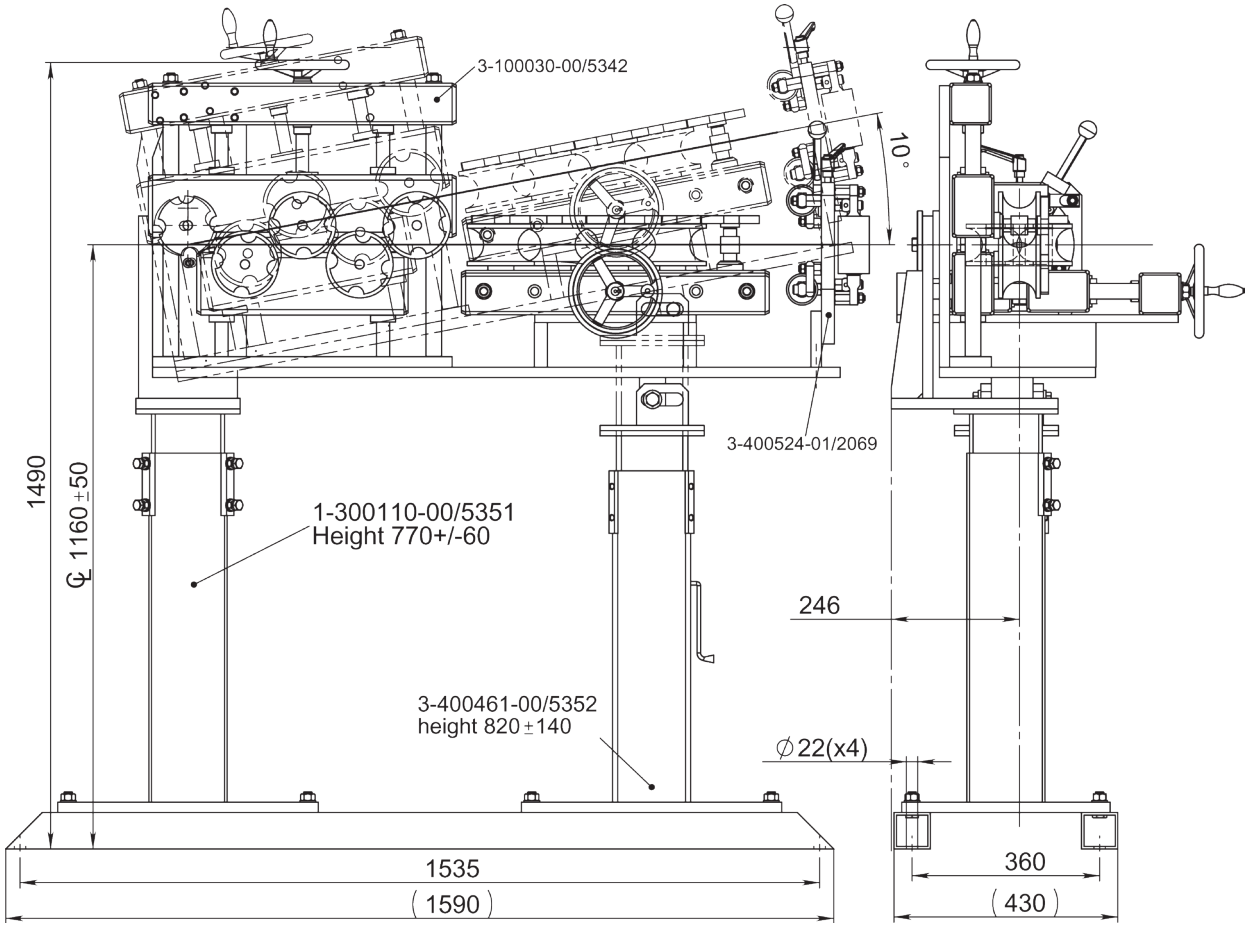

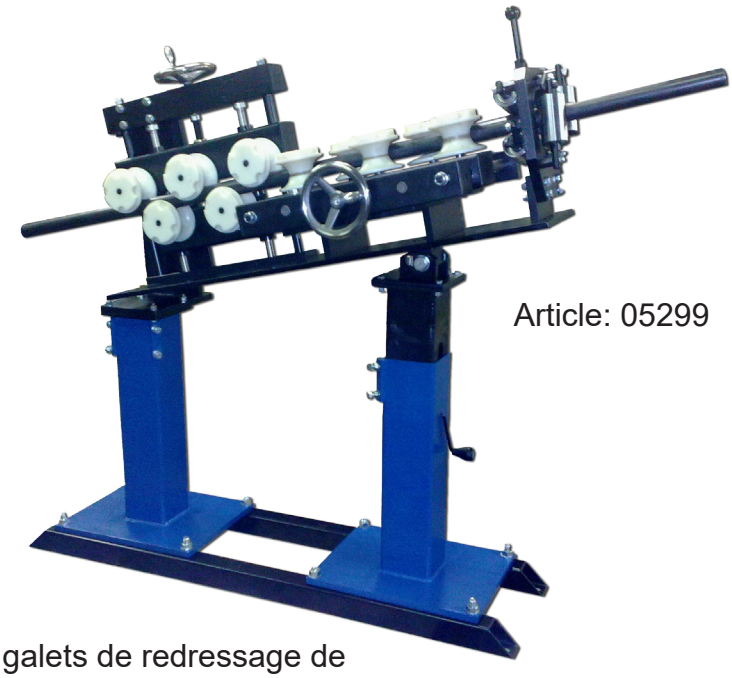

HW-SY = Ouverture/fermeture par volant

Article: 05299

Avec galets de redressage de type SL

Dessin N. 3-400779-00

Subec AB **Hesselmans Torg 5** **SE- 131 54 Nacka** **Sweden**
Phone: **+46-8-88 46 33**
Fax: **+46-8-97 76 58**
Email: info@subec.se
Web: www.subec.se

Copyright © 2023 Subec

REDRESSEUR RÉSISTANT
S150-SY-5

Gamme de produits: Ø 15,0-45,0mm
Ourverture/fermeture symétrique par rapport au centre de ligne du produit

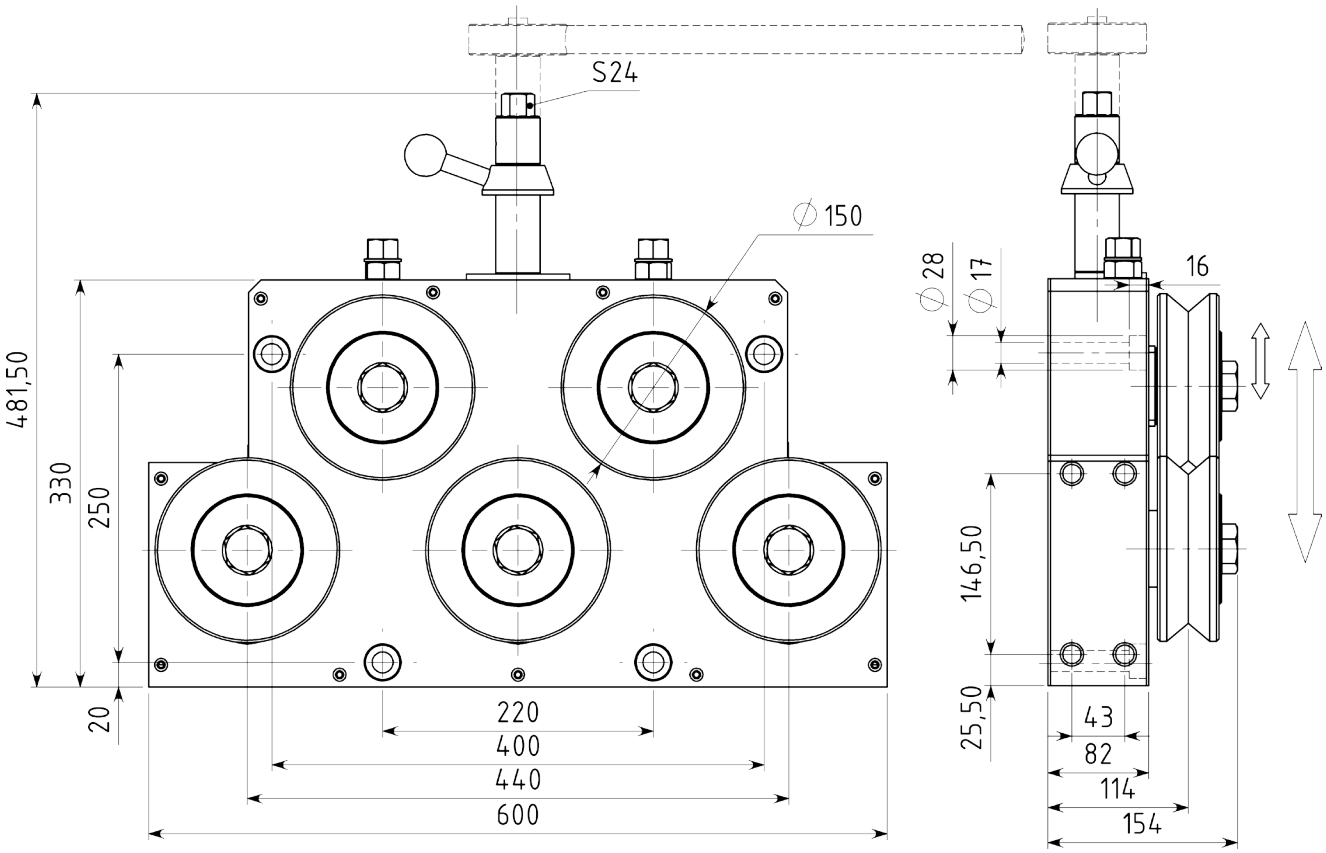

Système simple
Article: 02221
Poids: 93kg

Article: 04968
Poids: 262kg
Option: Avec boîte de vitesses et indicateurs de position

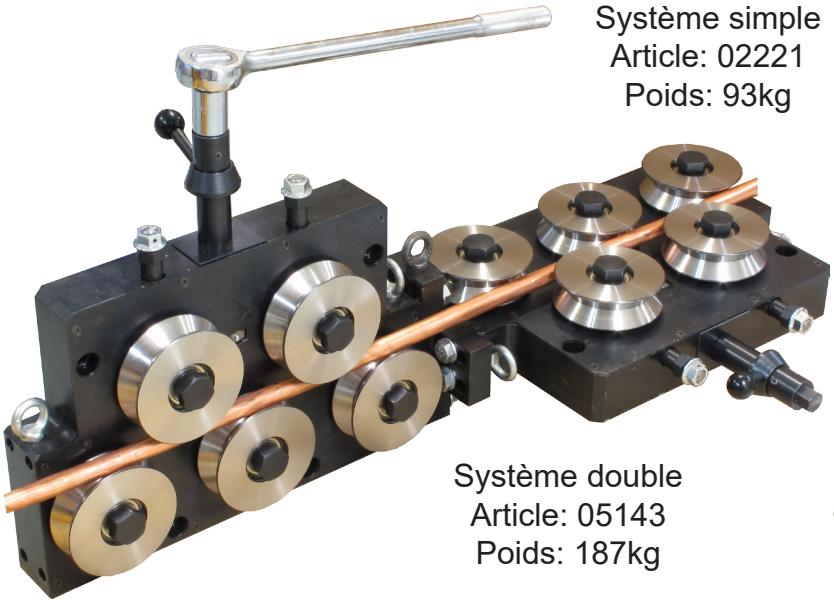

Système double
Article: 05143
Poids: 187kg

Avec galets de redressage de type SL



Dessin N. 3-400548-00

Subec AB **Hesselmans Torg 5** **SE- 131 54 Nacka** **Sweden**
Phone: **+46-8-88 46 33**
Fax: **+46-8-97 76 58**
Email: info@subec.se
Web: www.subec.se

Copyright © 2023 Subec

REDRESSEUR S150-TA-5

Gamme de produits: Ø -80,0mm

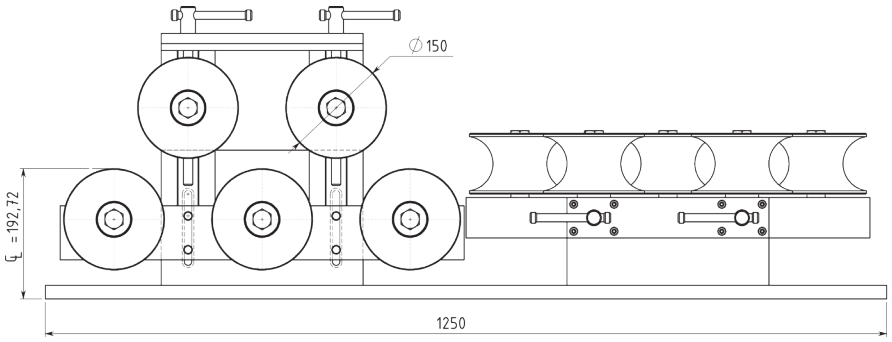

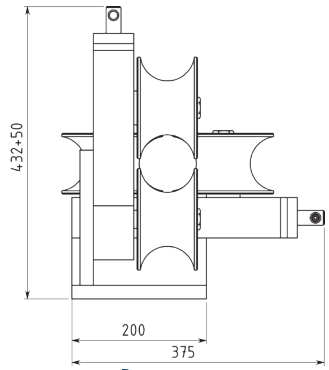

TA = “Top Adjustable”

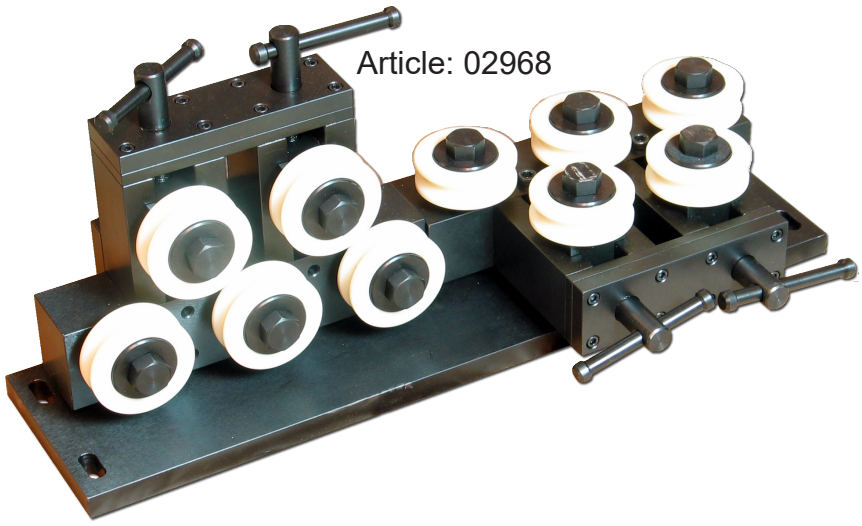

Article: 02968

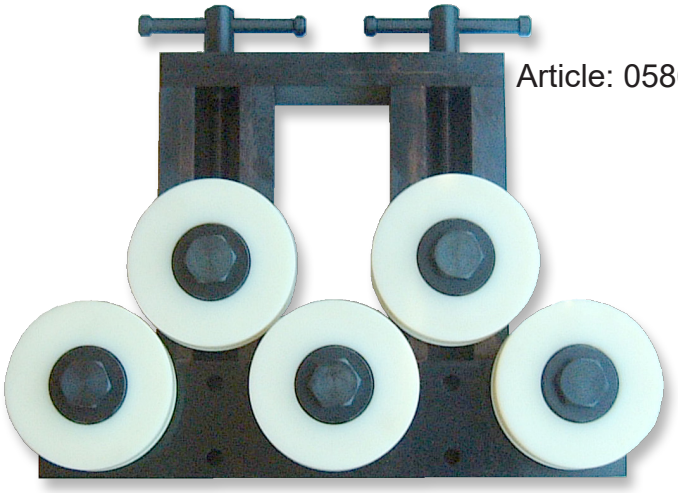

Article: 05863

Avec galets de redressage de type SL

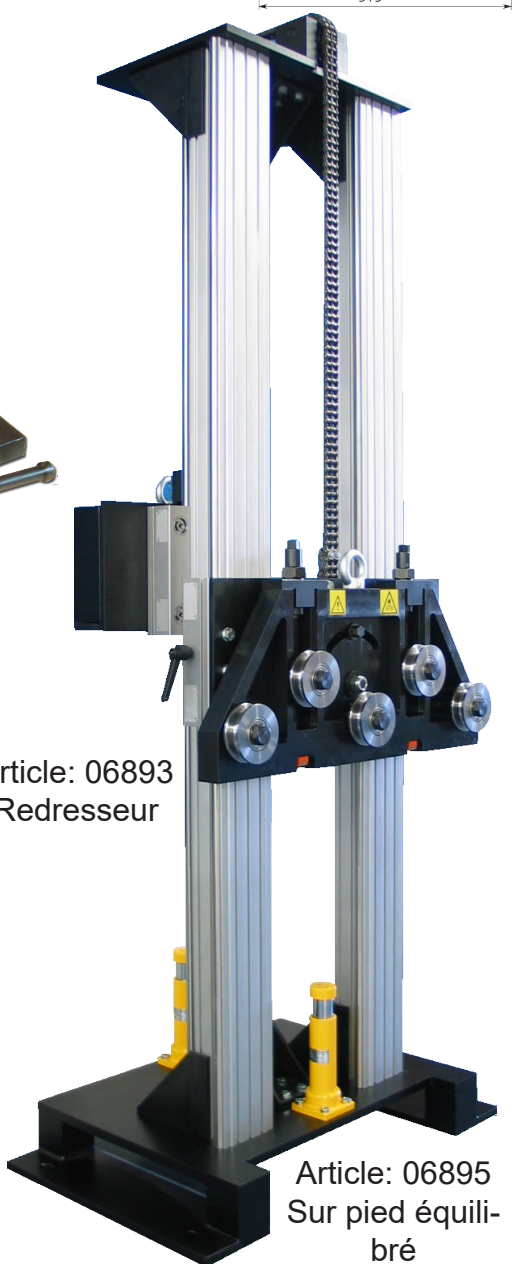

Article: 06893
Redresseur

Article: 06895
Sur pied équili-bré

Dessin N. 3-300131-00

Subec AB **Hesselmans Torg 5** **SE- 131 54 Nacka** **Sweden**
Phone: **+46-8-88 46 33**
Fax: **+46-8-97 76 58**
Email: info@subec.se
Web: www.subec.se

Copyright © 2023 Subec

UNITÉ À FORMER S300-SY-5

Gamme de produits: Ø 60,0-180,0mm
Ourverture/fermeture symétrique par rapport au centre de ligne du produit

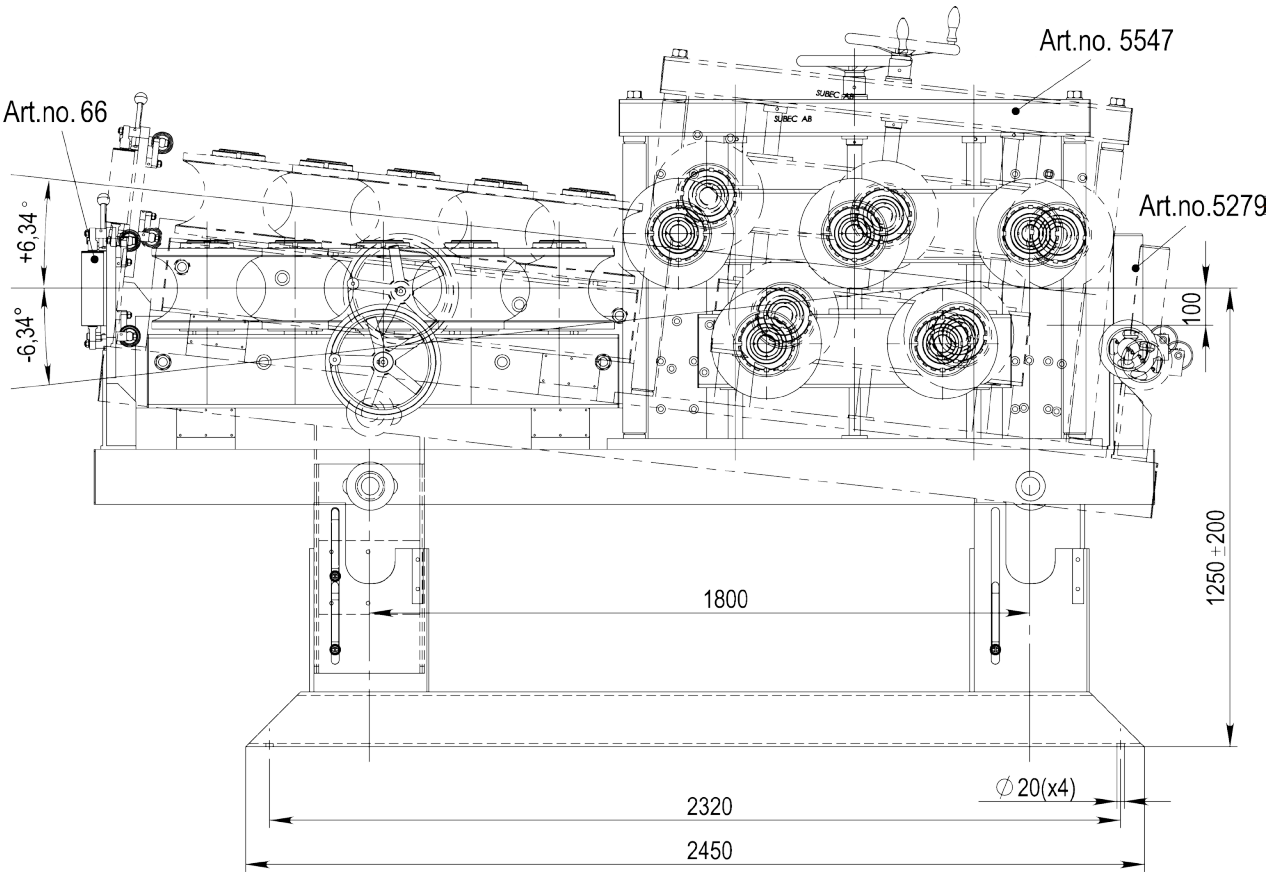

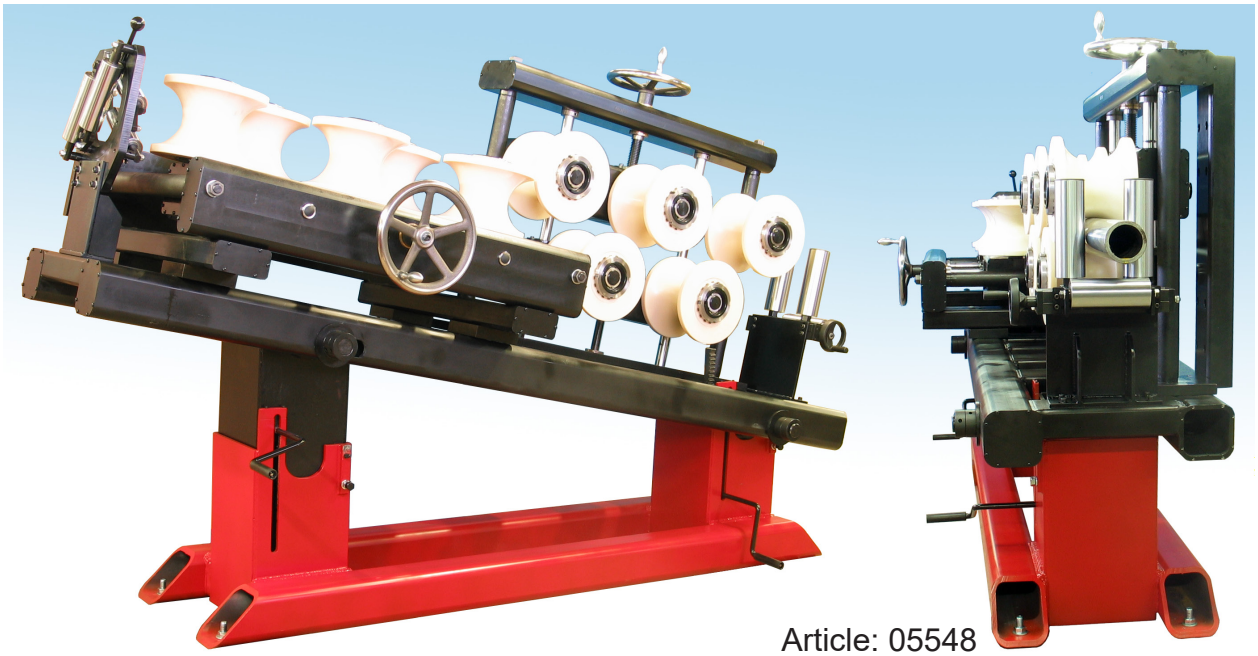

Article: 05548

Avec galets de redressage de type SL

Dessin N. 3-400795-00

Subec AB **Hesselmans Torg 5** **SE- 131 54 Nacka** **Sweden**
Phone: **+46-8-88 46 33**
Fax: **+46-8-97 76 58**
Email: info@subec.se
Web: www.subec.se

Copyright © 2023 Subec

MACHINE À DÉCINTRER ET DRESSER CB20

Gamme de produits: Ø -20,0mm

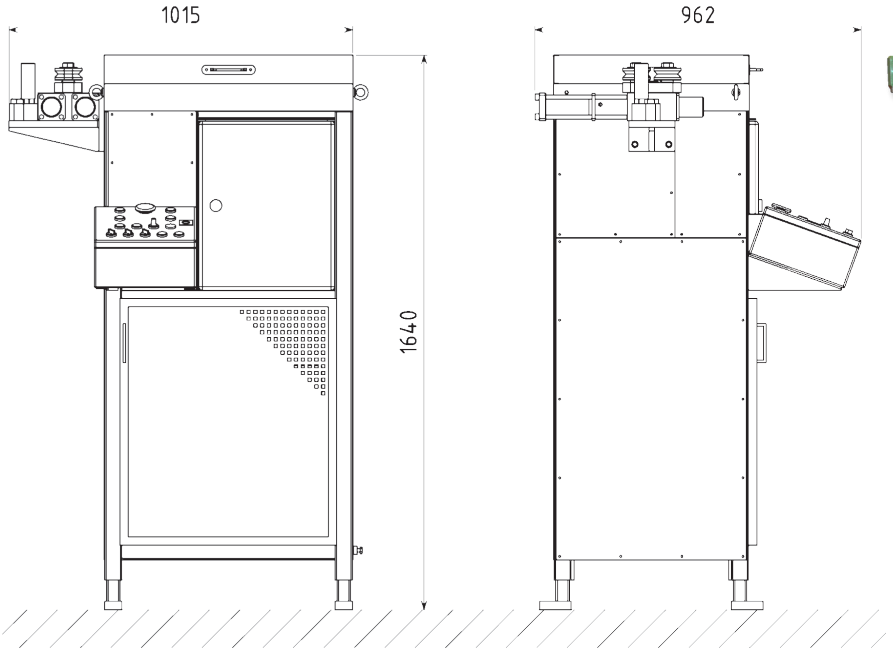



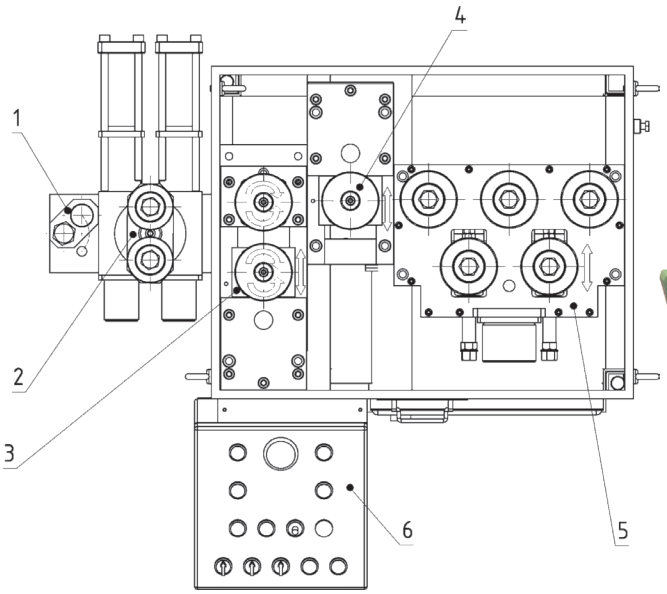



Article: 02397

Avec galets de redressage de type SL

Dessin N. 3-400527-00

Subec AB **Hesselmans Torg 5** **SE- 131 54 Nacka** **Sweden**
Phone: **+46-8-88 46 33**
Fax: **+46-8-97 76 58**
Email: info@subec.se
Web: www.subec.se

Copyright © 2023 Subec

GUIDAGE POUR BANDES

Largeur max. du Produit: 25mm

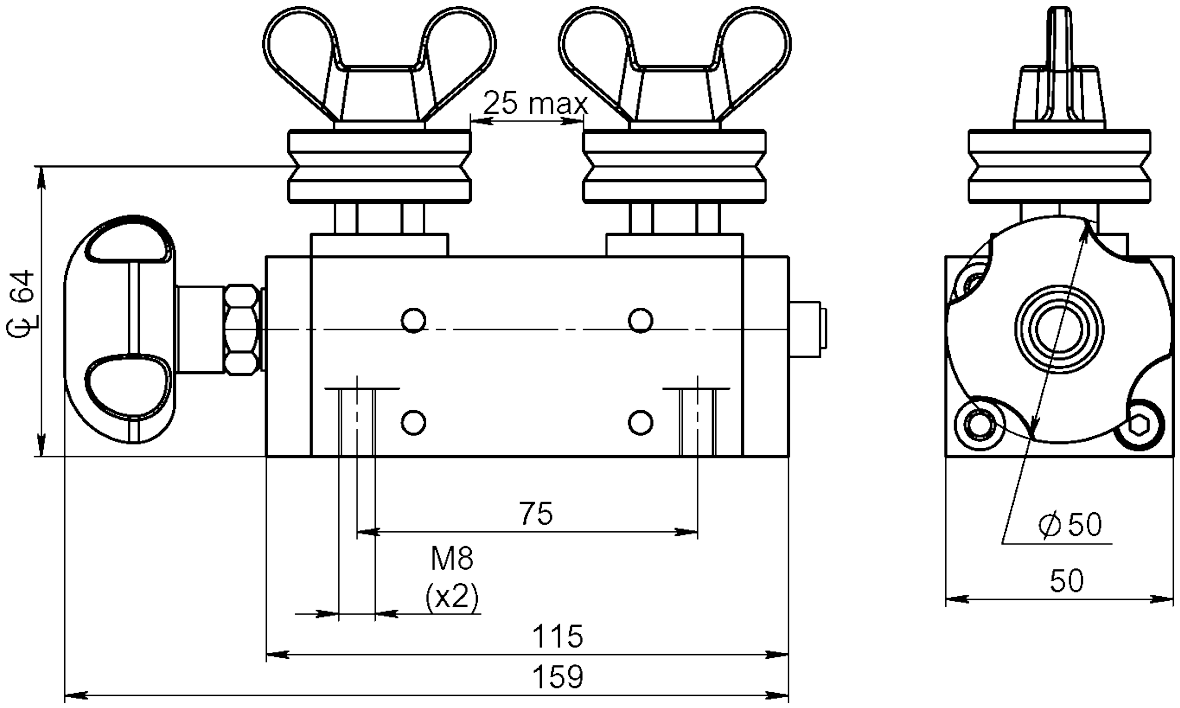

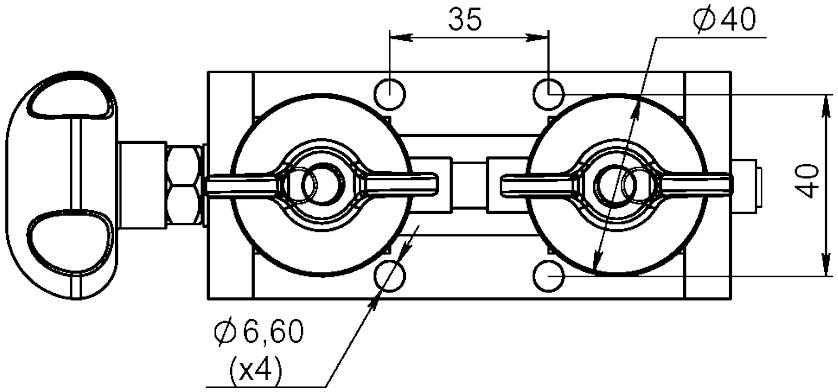

Article: 00705*
Poids:2,15kg

Option:

Différents types de rouleaux. Montés sur ressorts

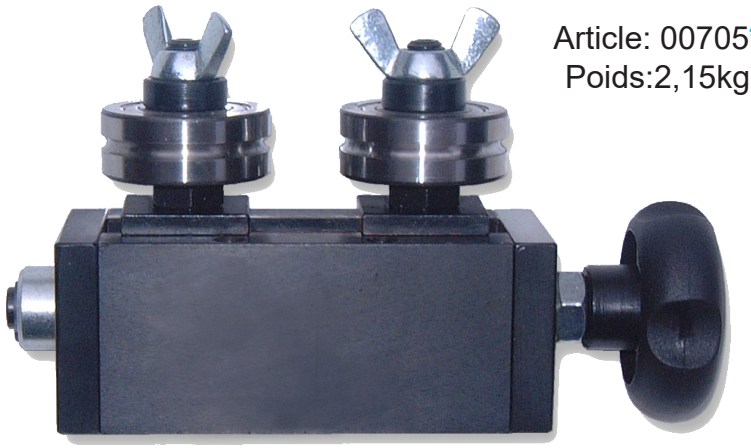

Dessin N. 3-300106-00

* Stock item

Subec AB **Hesselmans Torg 5** **SE- 131 54 Nacka** **Sweden**
Phone: **+46-8-88 46 33**
Fax: **+46-8-97 76 58**
Email: info@subec.se
Web: www.subec.se

Copyright © 2023 Subec

GUIDAGE POUR BANDES

Largeur max. du Produit: 50mm

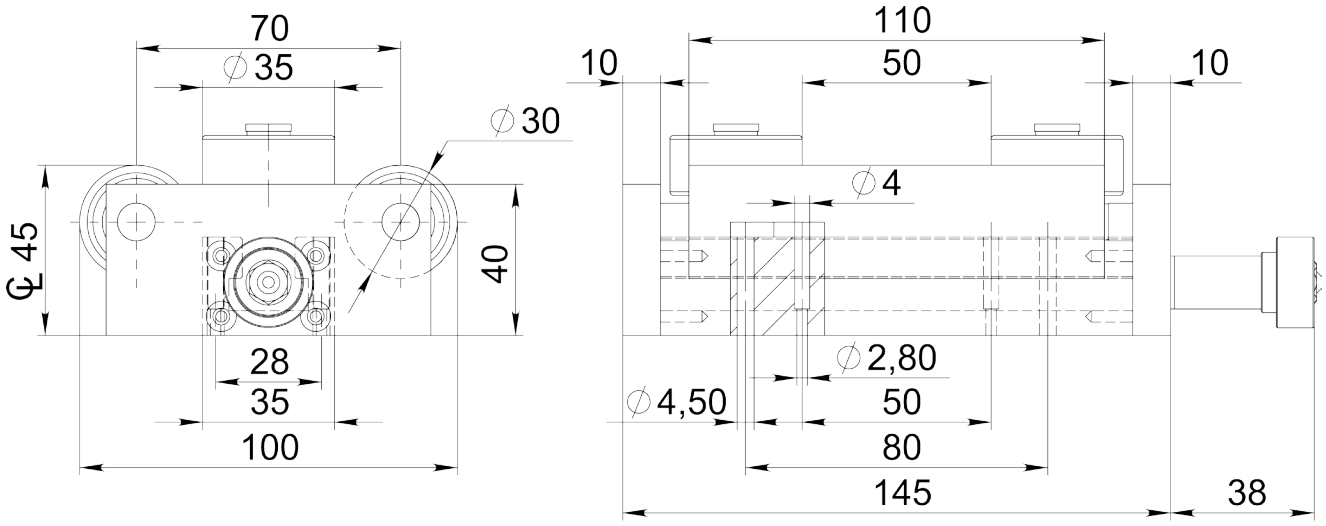

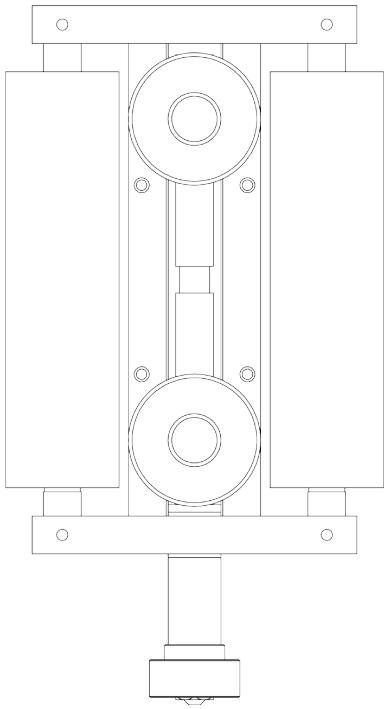

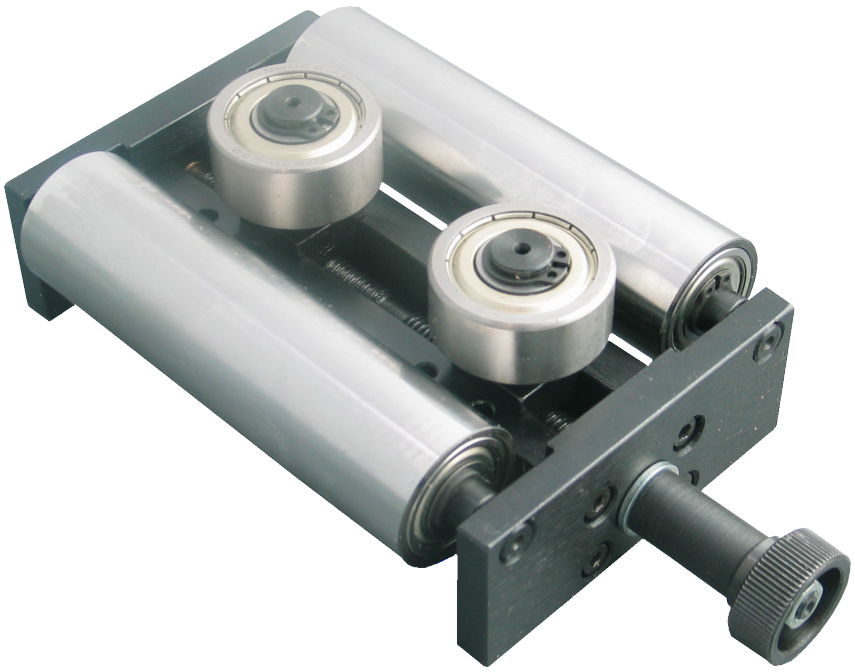

Article: 03305*
Poids: 2kg

Dessin N. 3-300117-00

* Stock item

Subec AB **Hesselmans Torg 5** **SE- 131 54 Nacka** **Sweden**
Phone: **+46-8-88 46 33**
Fax: **+46-8-97 76 58**
Email: info@subec.se
Web: www.subec.se

Copyright © 2023 Subec

GUIDAGE POUR BANDES

Largeur max. du Produit: 80-120mm

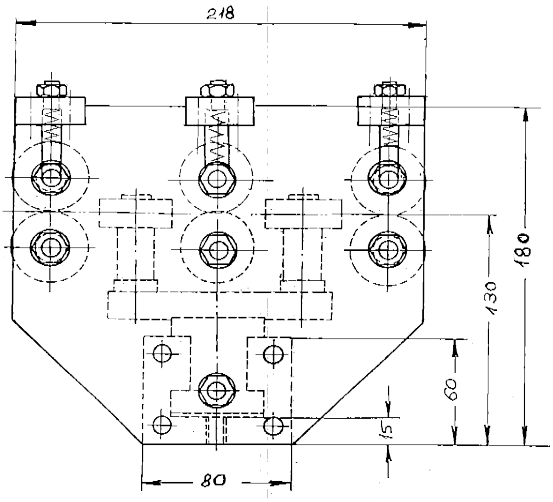

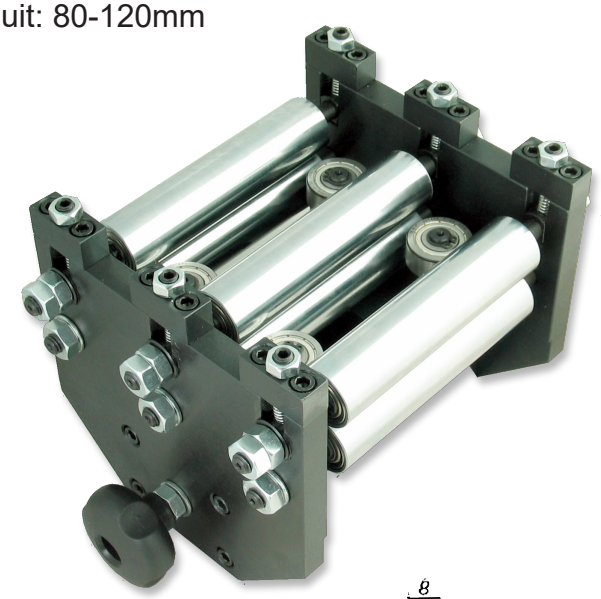

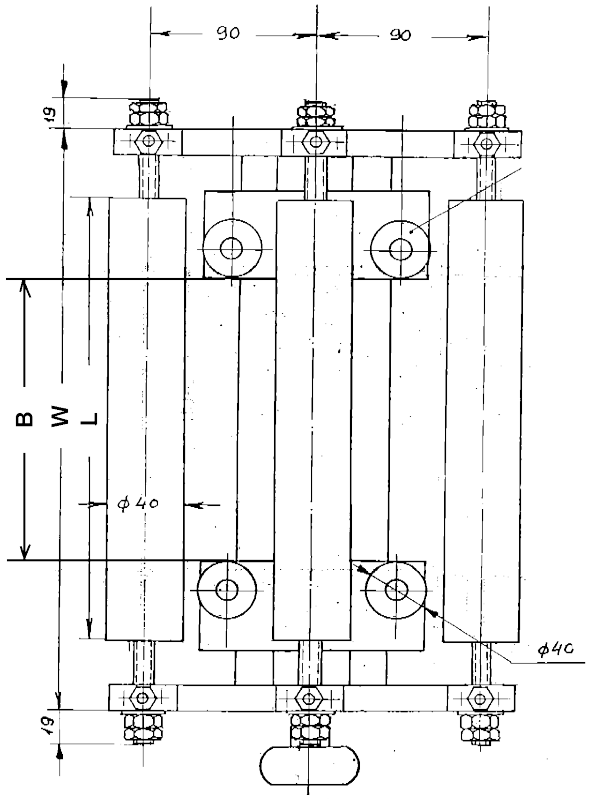

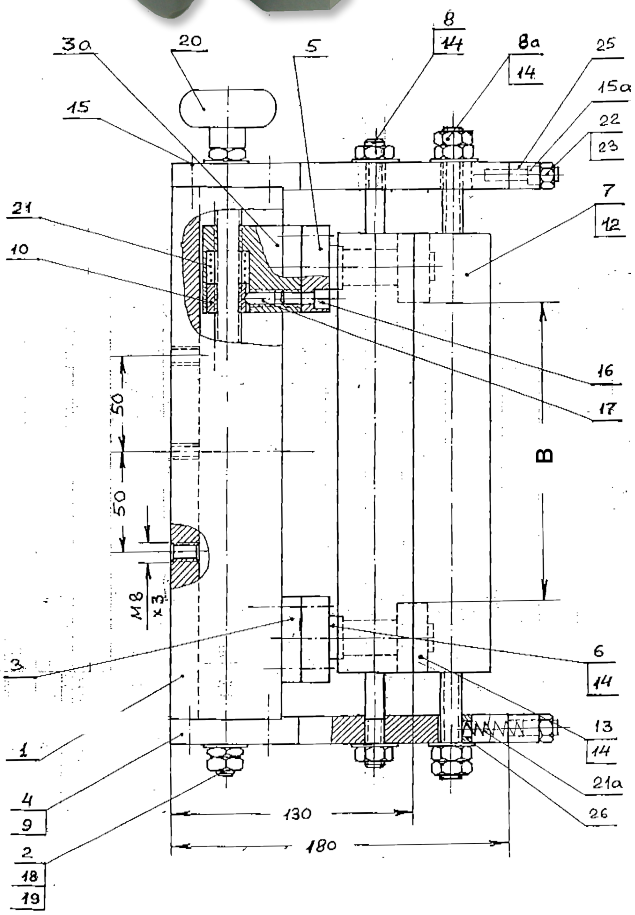

Article No.	Drawing No.	B	L	W	Poids
02606	**3-400589-00**	80	125	205	14kg
02534	**3-400582-00**	120	175	255	

Subec AB **Hesselmans Torg 5** **SE- 131 54 Nacka** **Sweden** **Phone:** **+46-8-88 46 33** **Fax:** **+46-8-97 76 58** **Email: info@subec.se** **Web: www.subec.se**

Copyright © 2023 Subec

GUIDAGE POUR BANDES

Largeur max. du Produit: 90mm

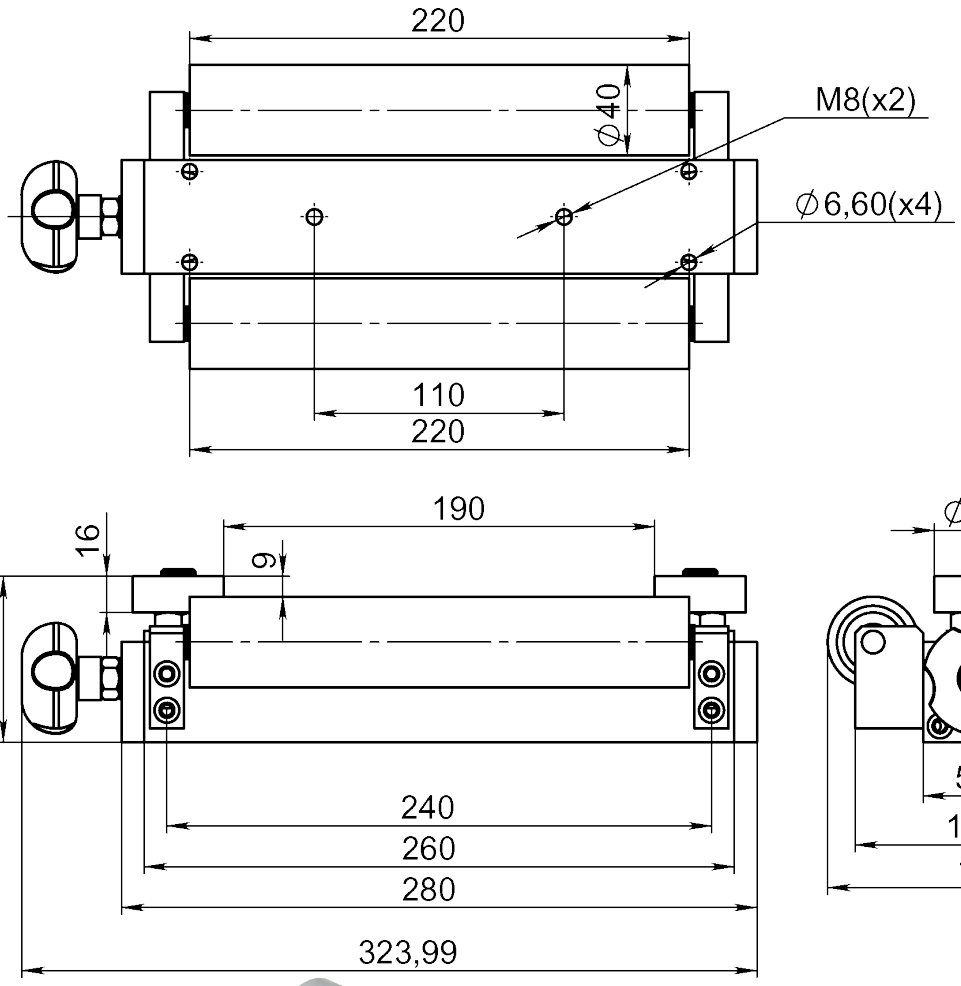



Article: 03085

Dessin N. 3-200017-00

Subec AB	**Hesselmans Torg 5** **SE- 131 54 Nacka** **Sweden**	**Phone:** **Fax:**	**+46-8-88 46 33** **+46-8-97 76 58**	**Email: info@subec.se** **Web: www.subec.se**

Copyright © 2023 Subec

GUIDAGE POUR BANDES

Largeur max. du Produit: 97mm

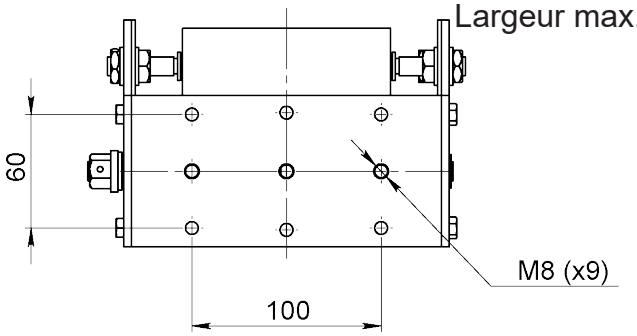

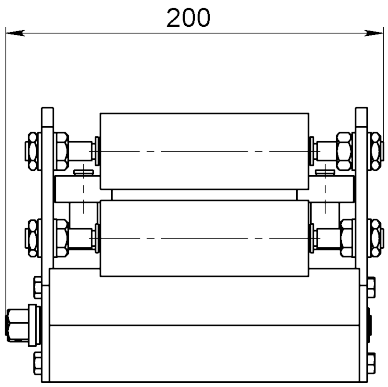

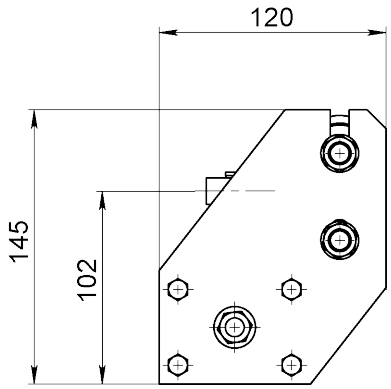

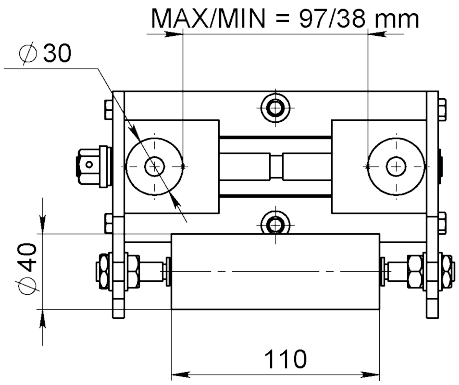

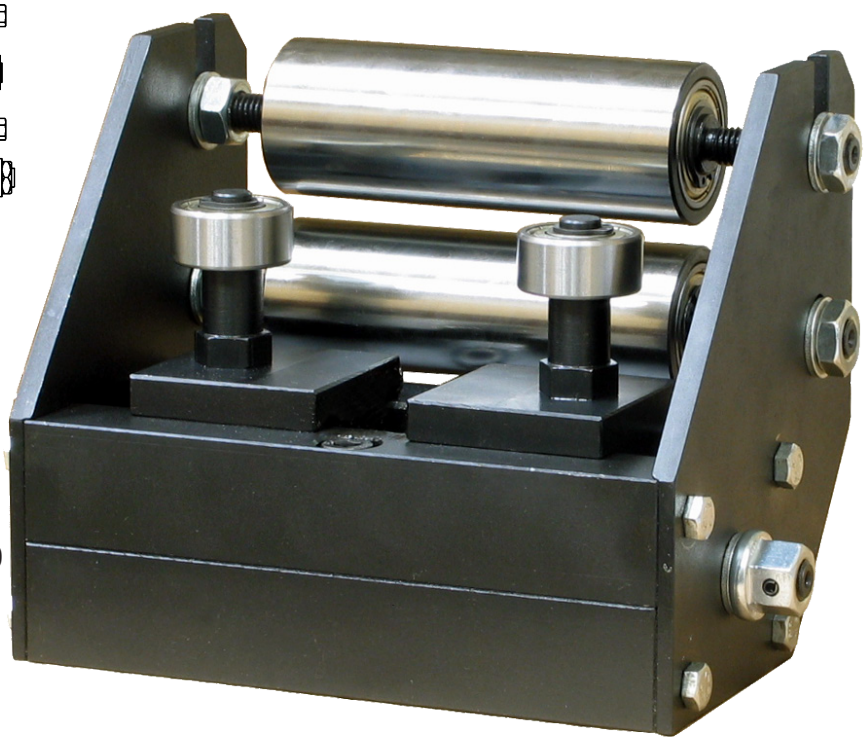

Article: 05020

Dessin N. 3-400798-00

Subec AB	**Hesselmans Torg 5** **SE- 131 54 Nacka** **Sweden**	**Phone:** **Fax:**	**+46-8-88 46 33** **+46-8-97 76 58**	**Email: info@subec.se** **Web: www.subec.se**

Copyright © 2023 Subec

GUIDAGE POUR BANDES

Largeur max. du Produit: 130-170mm

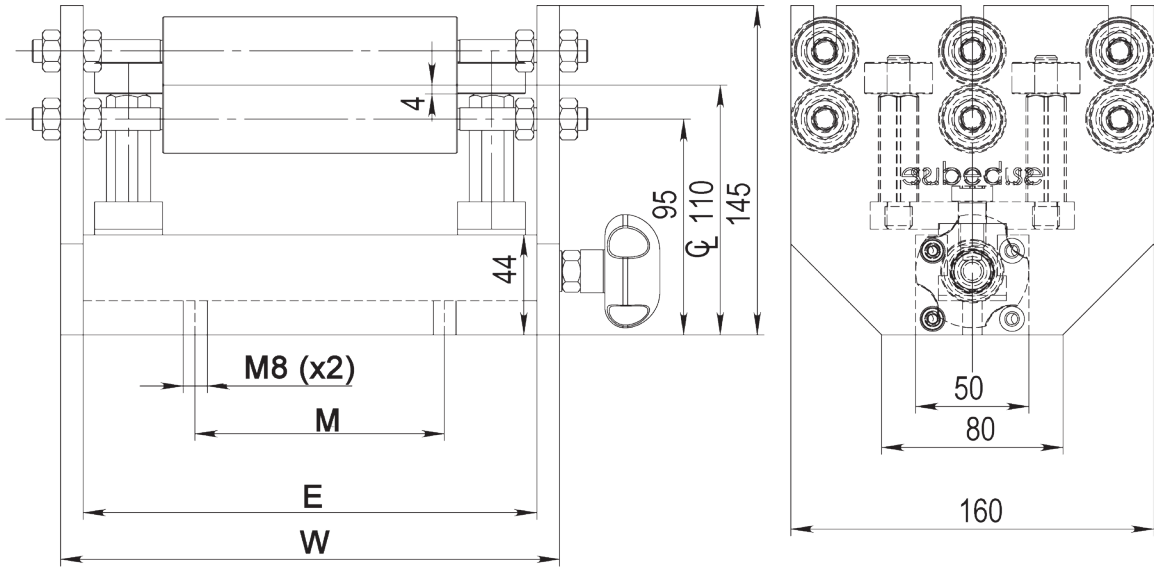

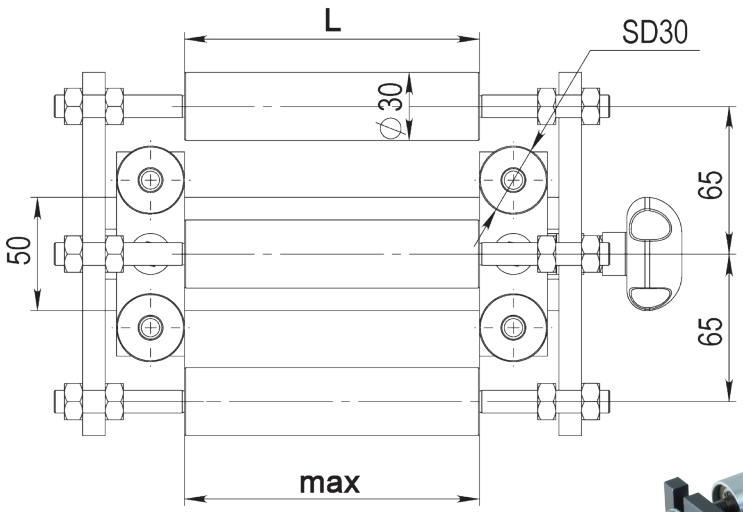



Article No.	L	M	E	W	max	Poids
00138	130	110	200	220	130	14kg
07088	180	110	240	260	170	

Dessin N. 3-400908-00

Subec AB **Hesselmans Torg 5** **SE- 131 54 Nacka** **Sweden** **Phone:** **+46-8-88 46 33** **Fax:** **+46-8-97 76 58** **Email: info@subec.se** **Web: www.subec.se**

Copyright © 2023 Subec

GUIDAGE POUR BANDES

Largeur max. du Produit: 150mm

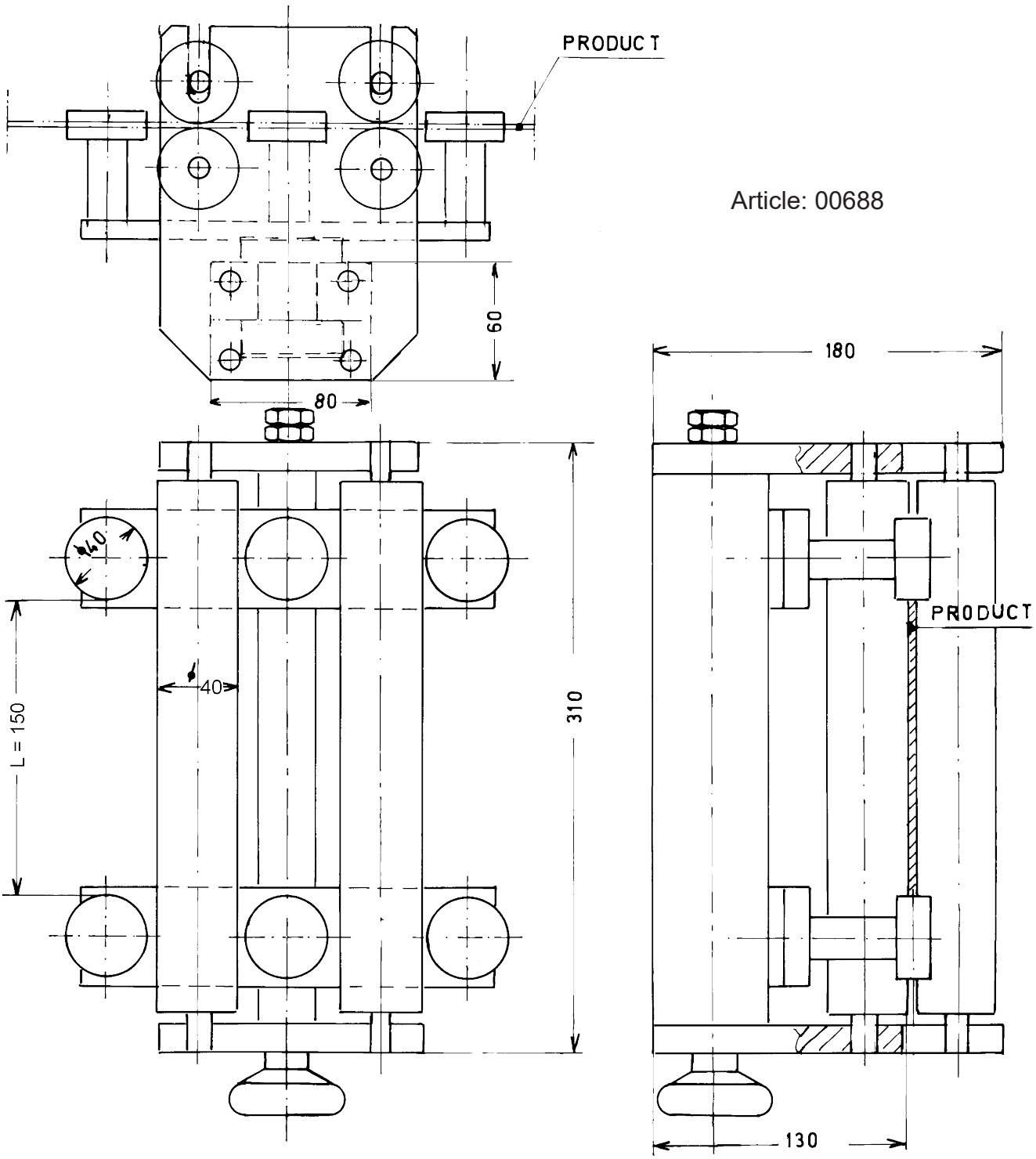

Article: 00688

Dessin N. 3-300112-00

Subec AB	Hesselmans Torg 5 SE- 131 54 Nacka Sweden	Phone: Fax:	+46-8-88 46 33 +46-8-97 76 58	Email: info@subec.se Web: www.subec.se

Copyright © 2023 Subec

GUIDAGE POUR BANDES

Largeur max. du Produit: 170mm

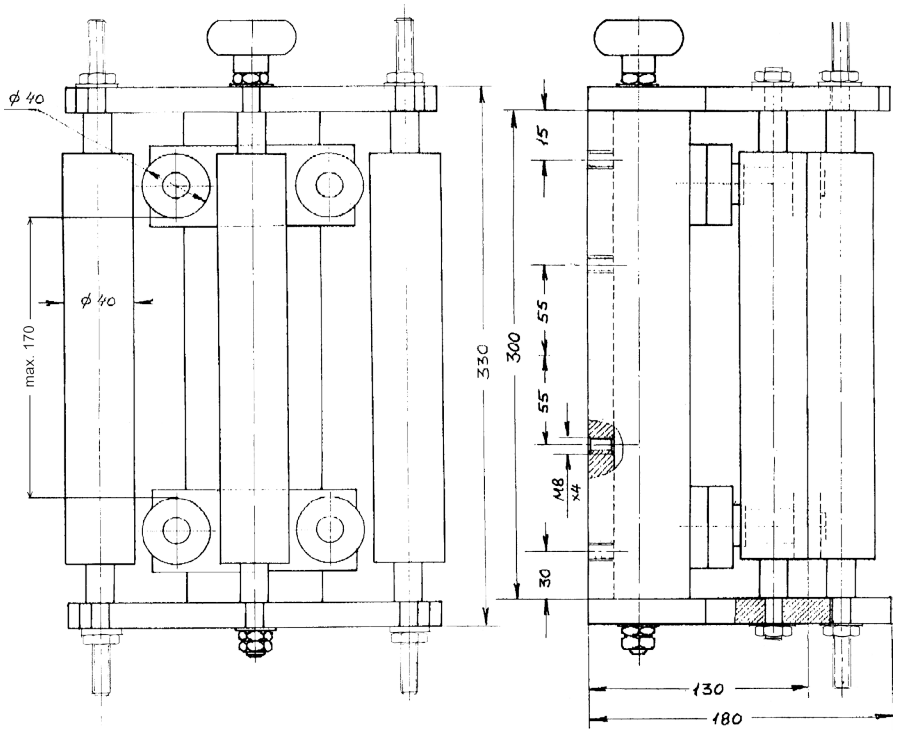

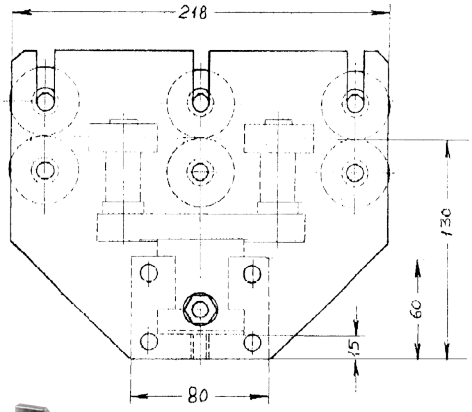

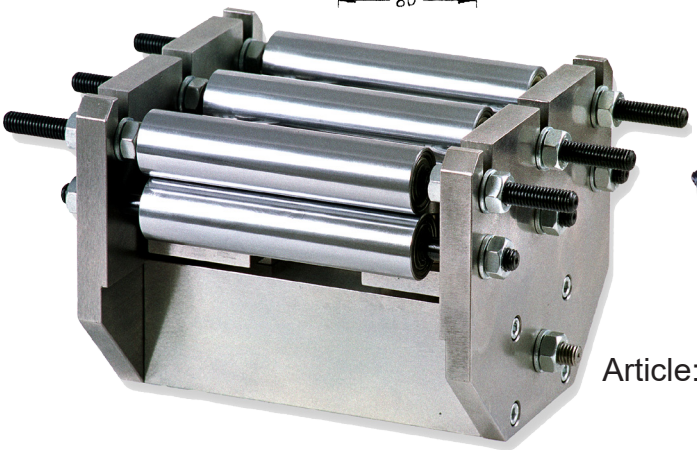

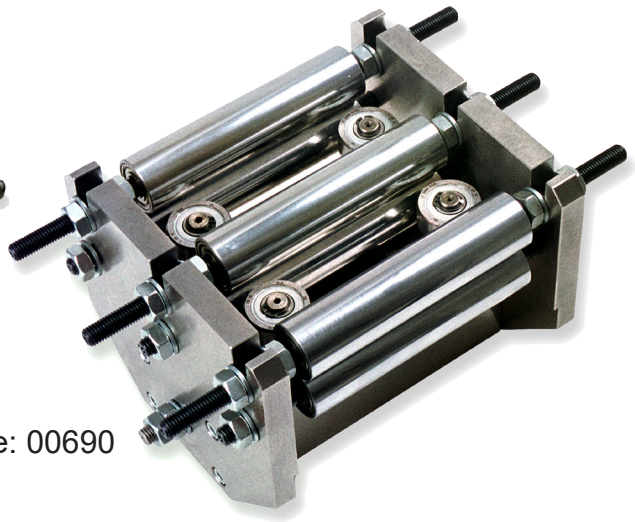

Article: 00690

Dessin N. 3-400379-00

Subec AB | **Hesselmans Torg 5** | **SE- 131 54 Nacka** | **Sweden** | **Phone:** +46-8-88 46 33 | **Fax:** +46-8-97 76 58 | **Email:** info@subec.se | **Web:** www.subec.se

Copyright © 2023 Subec

GUIDAGE POUR BANDES

Largeur max. du Produit: 260mm

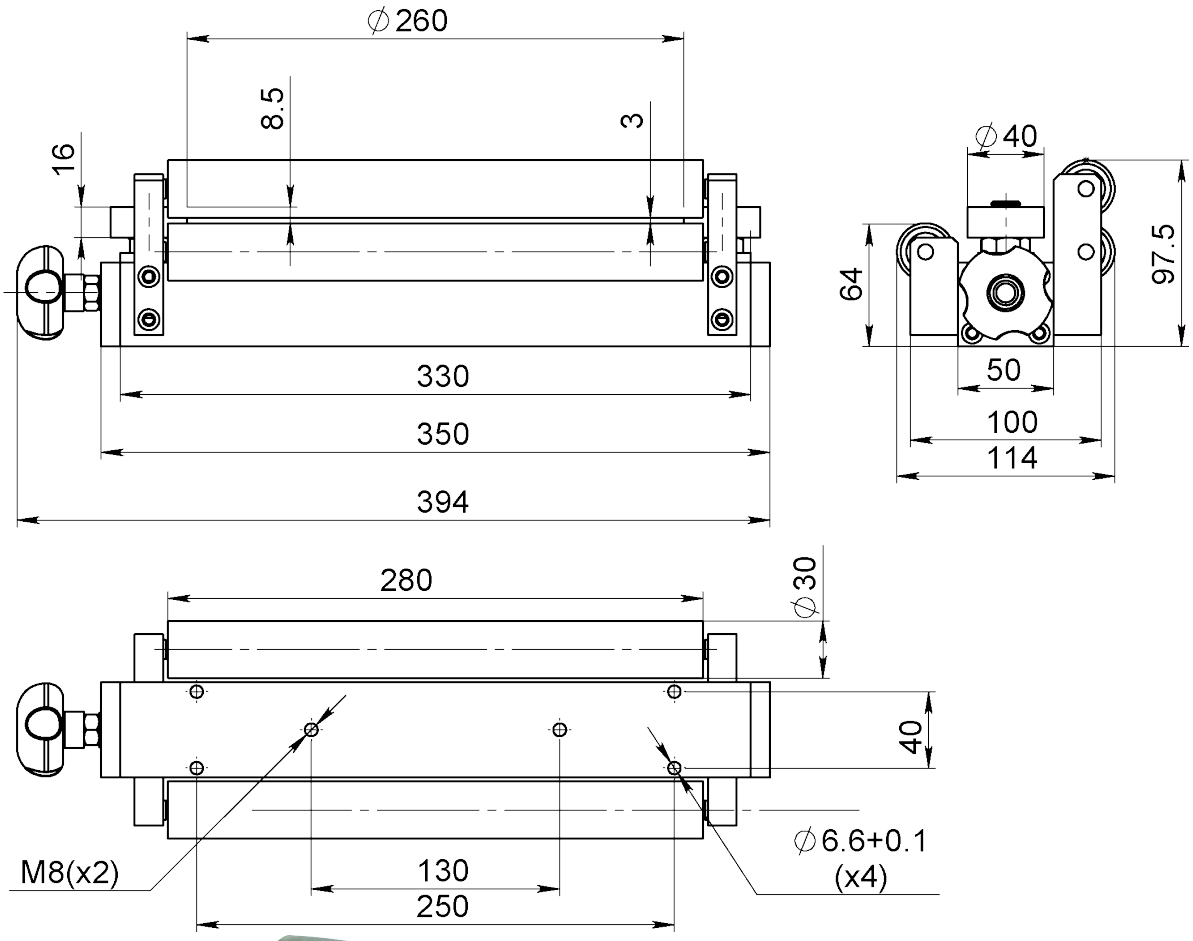

Article: 05518

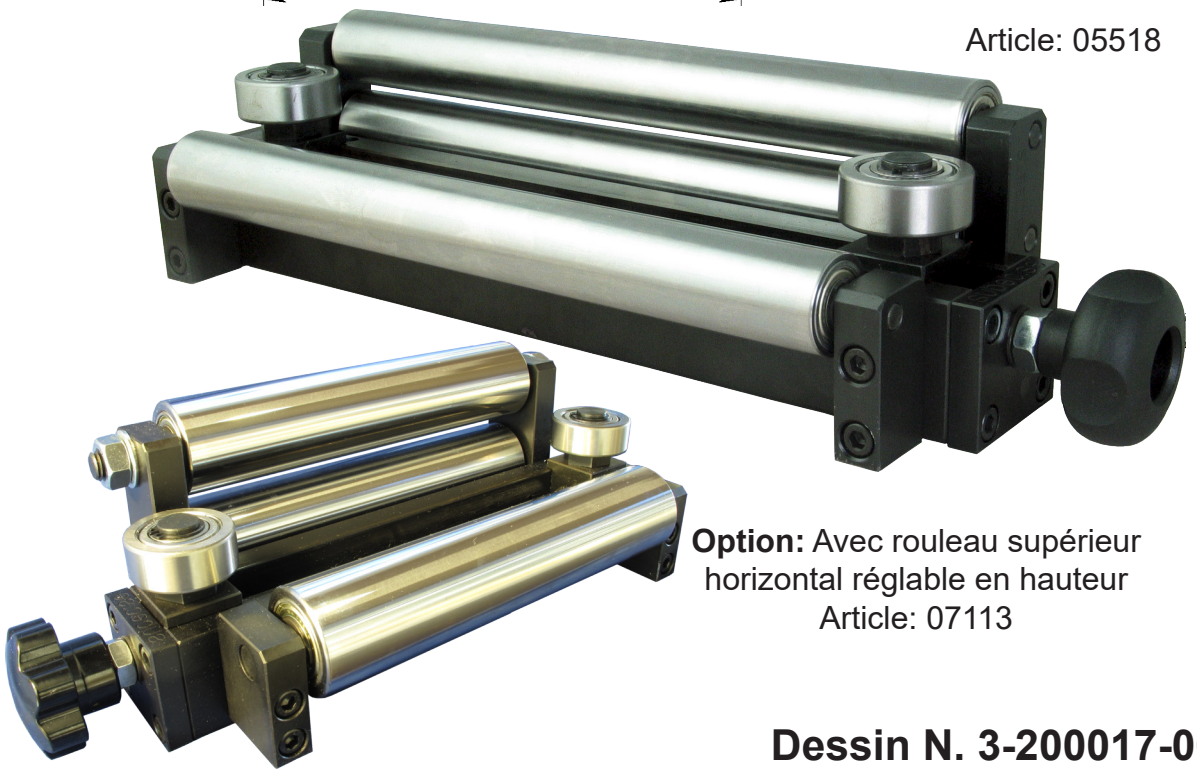

Option: Avec rouleau supérieur horizontal réglable en hauteur
Article: 07113

Dessin N. 3-200017-00

Subec AB **Hesselmans Torg 5** **SE- 131 54 Nacka** **Sweden**
Phone: **+46-8-88 46 33**
Fax: **+46-8-97 76 58**
Email: info@subec.se
Web: www.subec.se

Copyright © 2023 Subec

GUIDAGE POUR BANDES

Largeur max. du Produit: 350mm

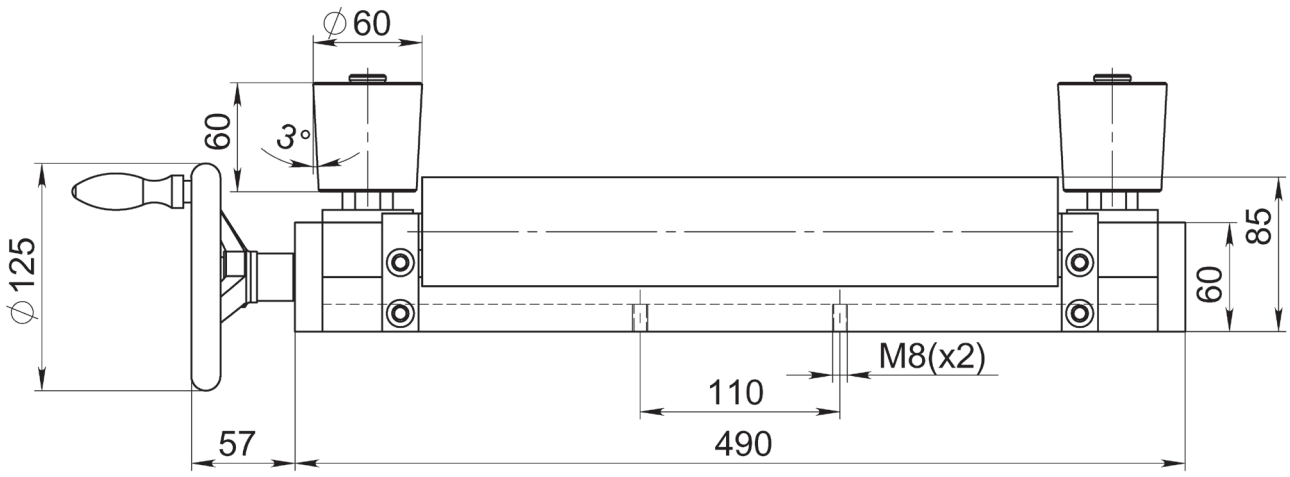

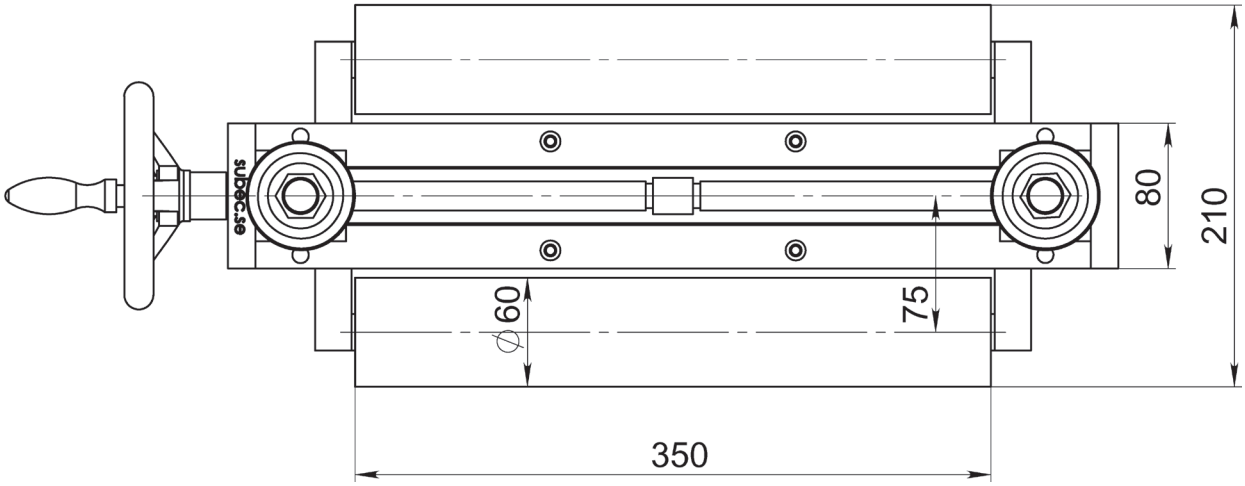

Système robuste avec rouleaux
verticaux coniques
Article: 06677



Dessin N. 3-300438-00

Subec AB	**Hesselmans Torg 5** **SE- 131 54 Nacka** **Sweden**	**Phone:** **Fax:**	**+46-8-88 46 33** **+46-8-97 76 58**	**Email: info@subec.se** **Web: www.subec.se**

Copyright © 2023 Subec

REDRESSEUR S35-Q-7

Fermeture rapide par levier à came

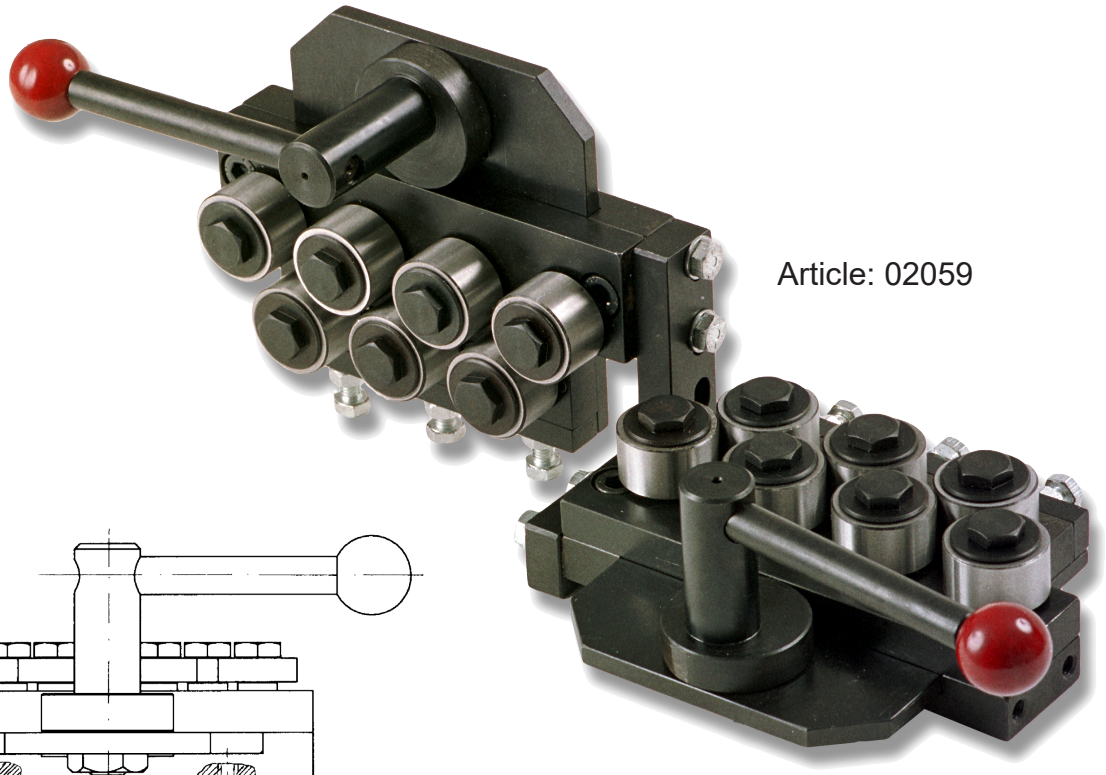

Article: 02059

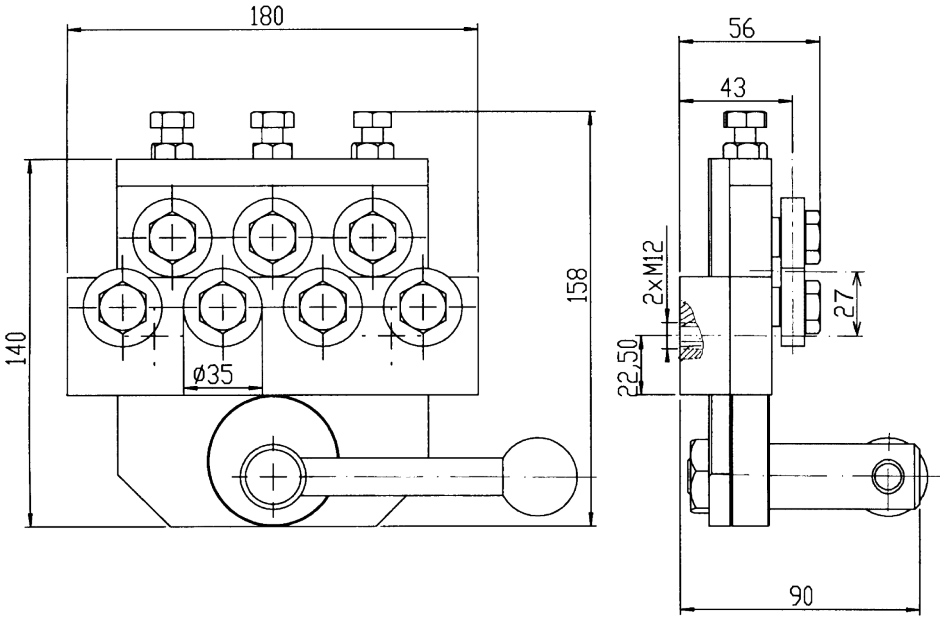

Dessin N. 3-400519-00

Subec AB | **Hesselmans Torg 5, SE- 131 54 Nacka, Sweden** | **Phone: +46-8-88 46 33** | **Fax: +46-8-97 76 58** | **Email: info@subec.se** | **Web: www.subec.se**

Copyright © 2023 Subec

REDRESSEUR S40-TA-5

Largeur max. du Produit: 250mm

TA = “Top Adjustable”

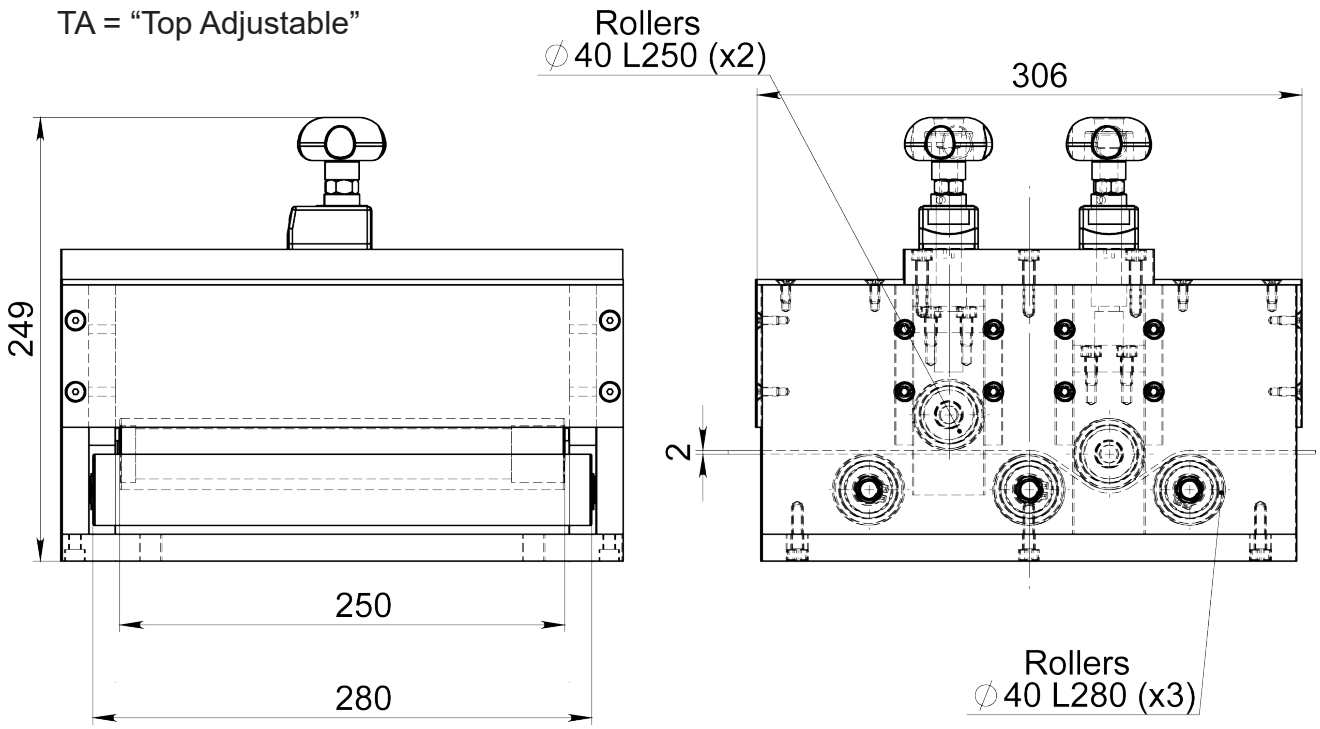

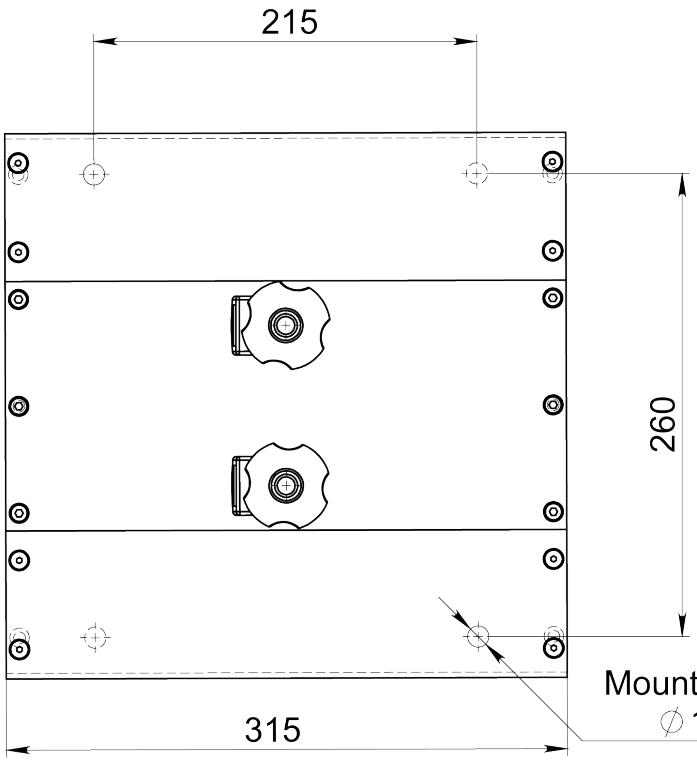



Article: 08238

Dessin N. 3-400496-00

Subec AB	**Hesselmans Torg 5** **SE- 131 54 Nacka** **Sweden**	**Phone:** **Fax:**	**+46-8-88 46 33** **+46-8-97 76 58**	**Email: info@subec.se** **Web: www.subec.se**

Copyright © 2023 Subec

REDRESSEUR S40-Q-5

Fermeture rapide par levier à came

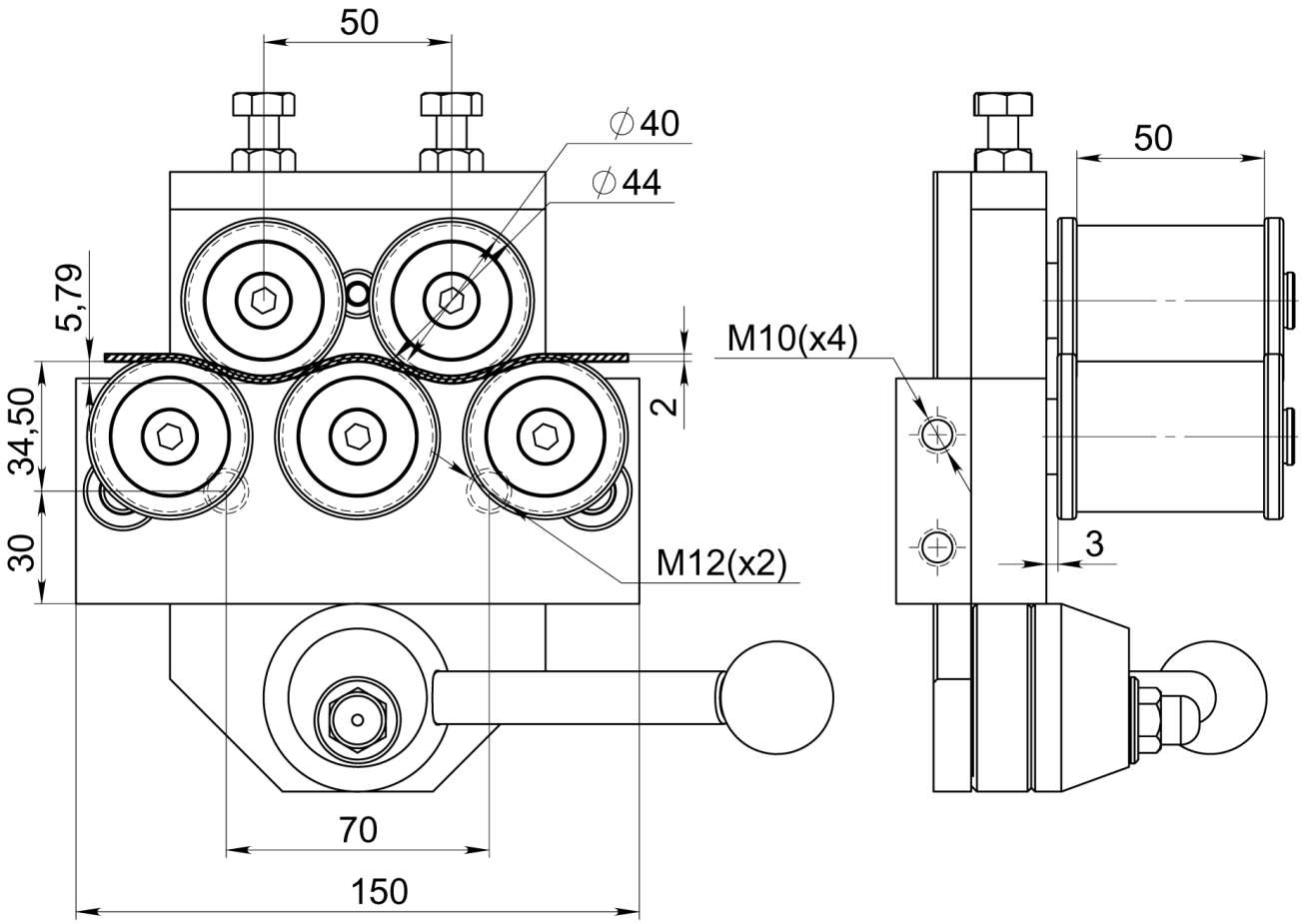



Article: 06781

Equipé de rouleaux sur-mesure
Article: 06747

Dessin N. 3-400542-00

Subec AB	**Hesselmans Torg 5** **SE- 131 54 Nacka** **Sweden**	**Phone:** **Fax:**	**+46-8-88 46 33** **+46-8-97 76 58**	**Email: info@subec.se** **Web: www.subec.se**

Copyright © 2023 Subec

REDRESSEUR S40-Q-7

Fermeture rapide par levier à came

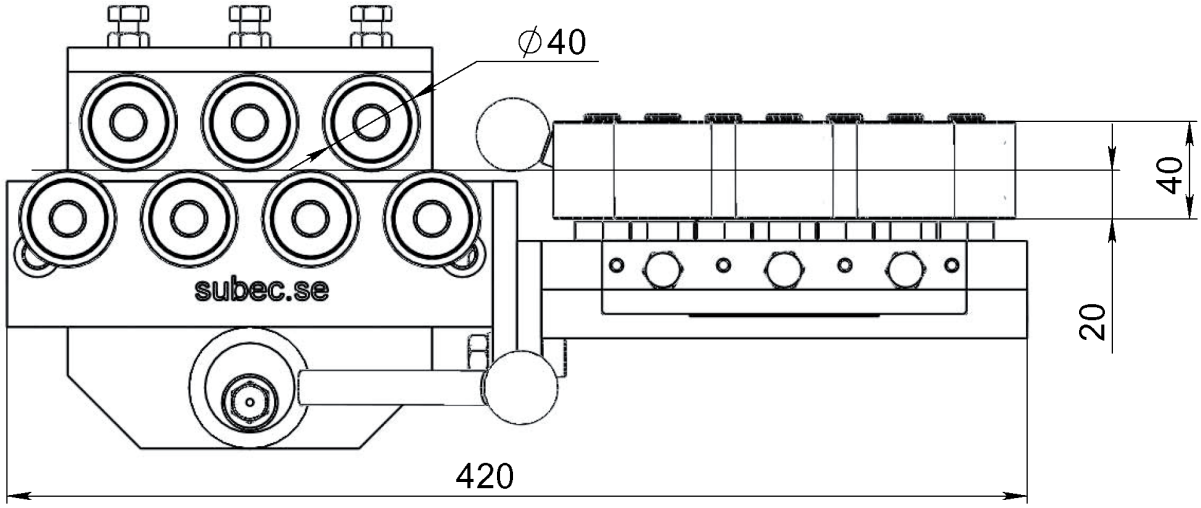

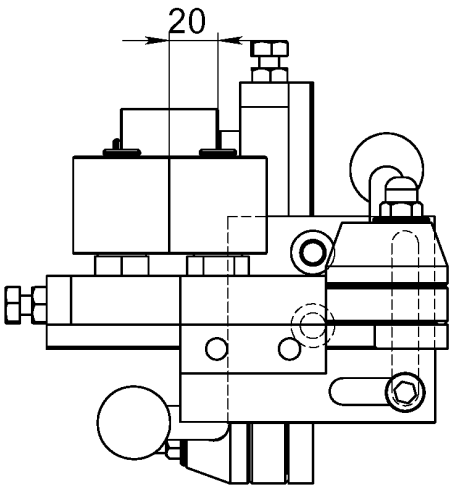

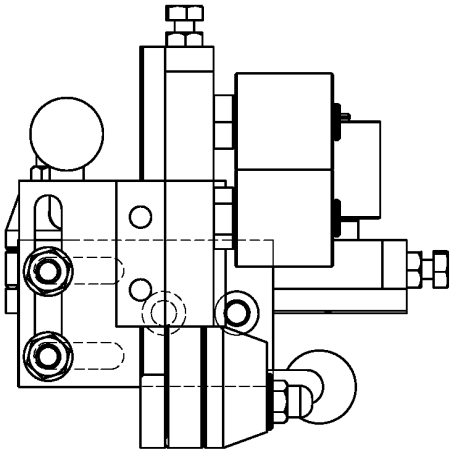

Configuration simple

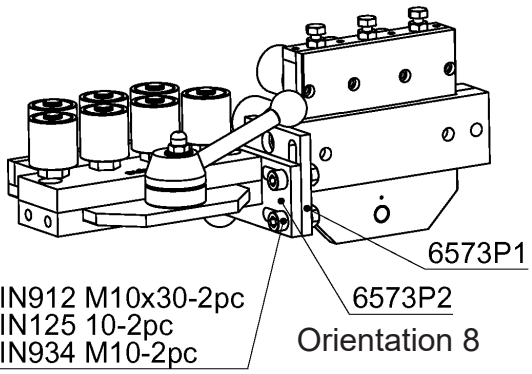



Article: 06575

Dessin N. 3-400542-01

Subec AB **Hesselmans Torg 5** **SE- 131 54 Nacka** **Sweden** **Phone:** **+46-8-88 46 33** **Fax:** **+46-8-97 76 58** **Email: info@subec.se** **Web: www.subec.se**

Copyright © 2023 Subec

REDRESSEUR S40-Q-7

Fermeture rapide par levier à came

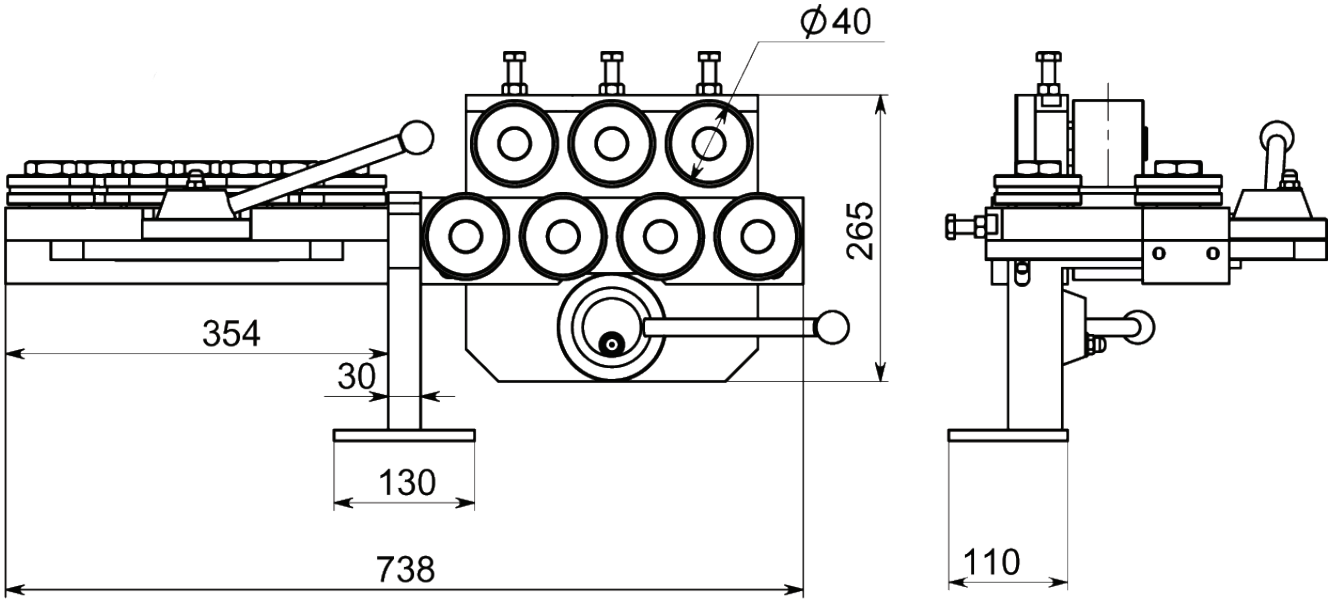

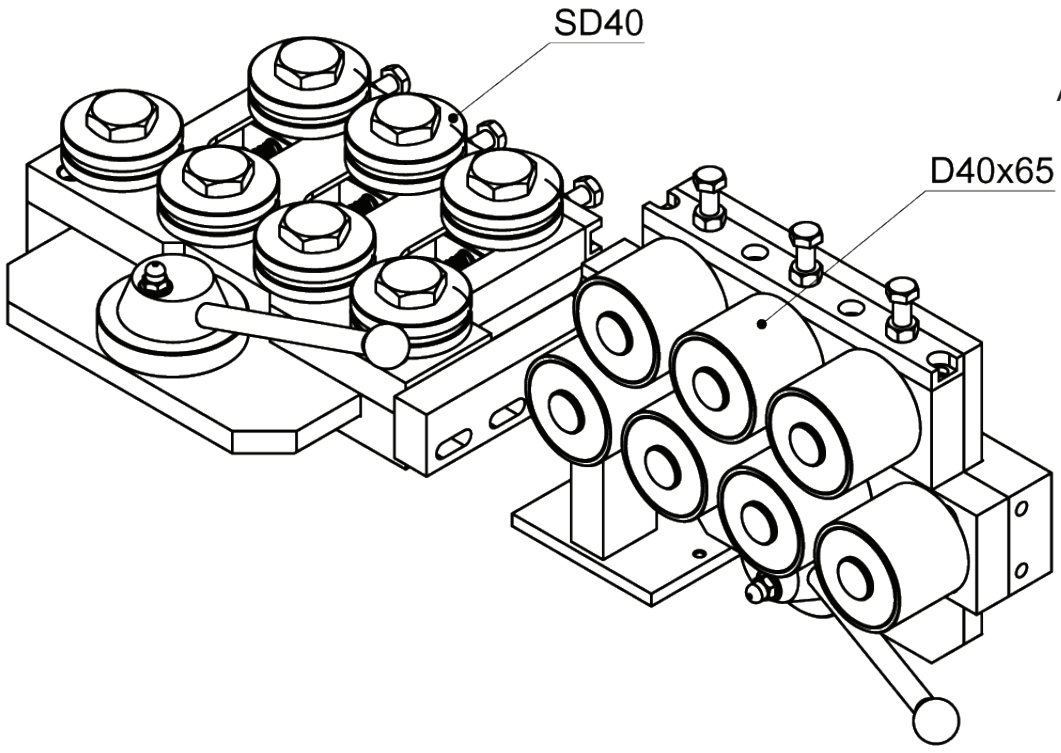

Article: 06575

Dessin N. 3-400420-00

Subec AB Hesselmans Torg 5 SE- 131 54 Nacka Sweden
Phone: +46-8-88 46 33
Fax: +46-8-97 76 58
Email: info@subec.se
Web: www.subec.se

Copyright © 2023 Subec

REDRESSEUR S40-Q-7

Ø Max. du Produit: 30mm wide

Contact sur le bord

Fermeture rapide par levier à came

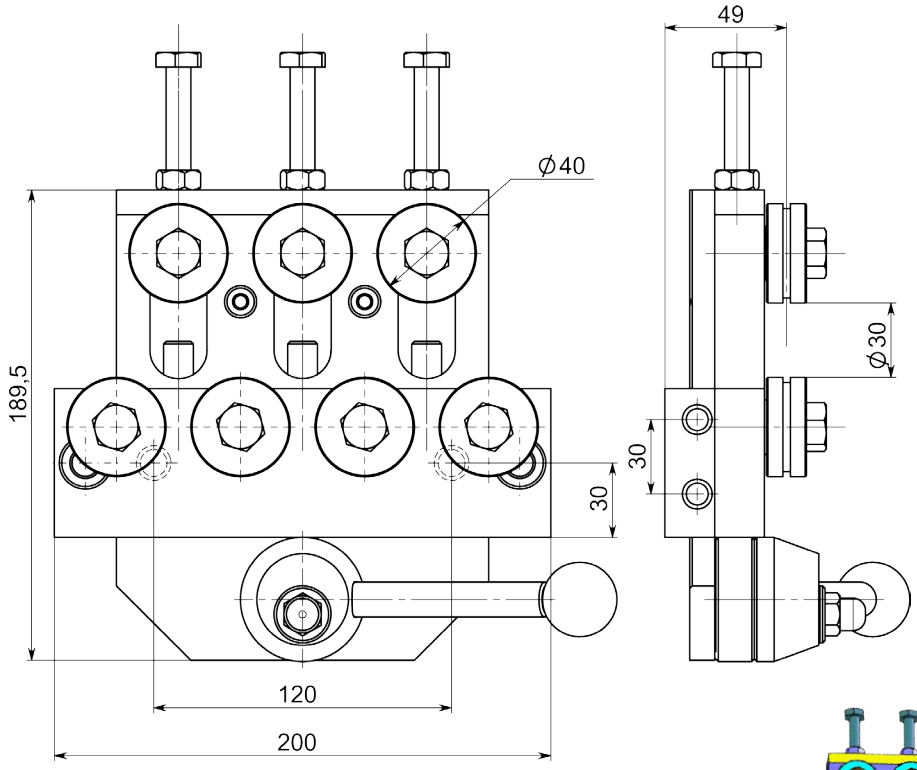

Article: 04424*

Poids: 8,8kg

Option: Monté sur pied

Article: 04424

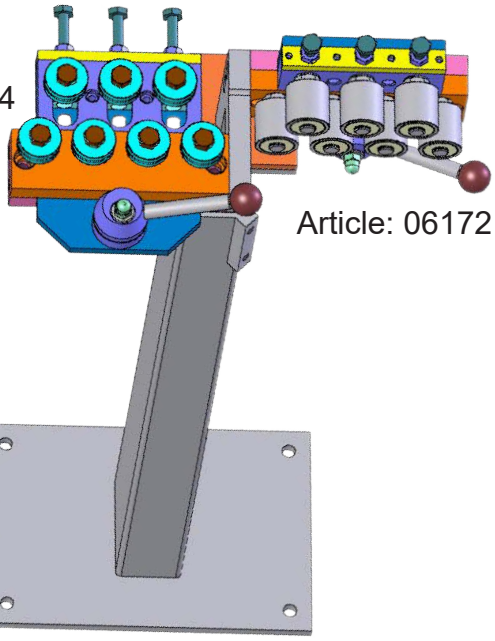

Article: 06172

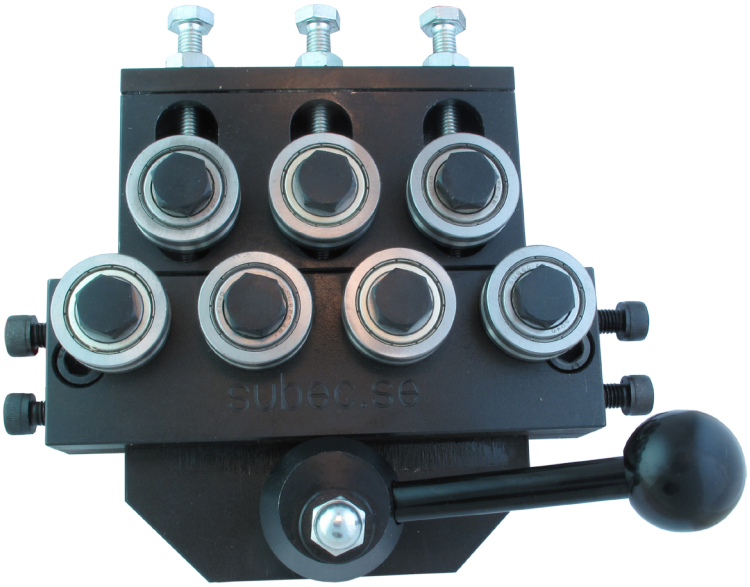

Avec galets de guidage SD

Dessin N. 3-400736-00

* Stock item

Subec AB **Hesselmans Torg 5** **SE- 131 54 Nacka** **Sweden**

Phone: **+46-8-88 46 33**

Fax: **+46-8-97 76 58**

Email: info@subec.se

Web: www.subec.se

Copyright © 2023 Subec

REDRESSEUR S50-Q-7 + S80-AA-7

Fermeture rapide par levier à came

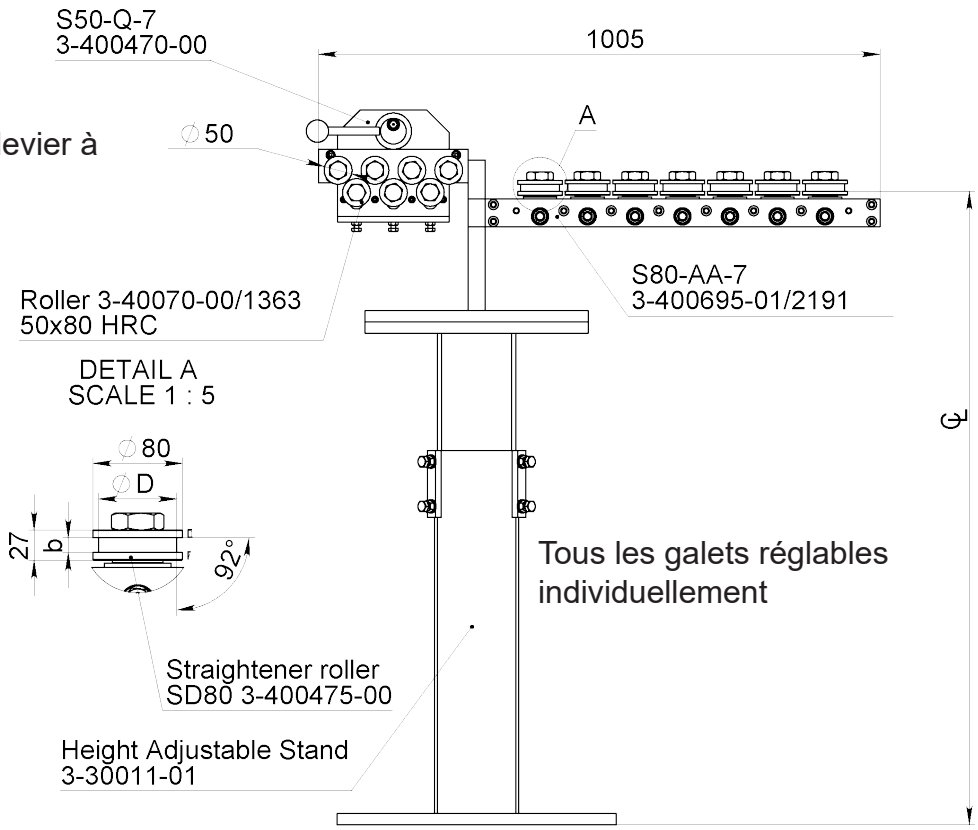

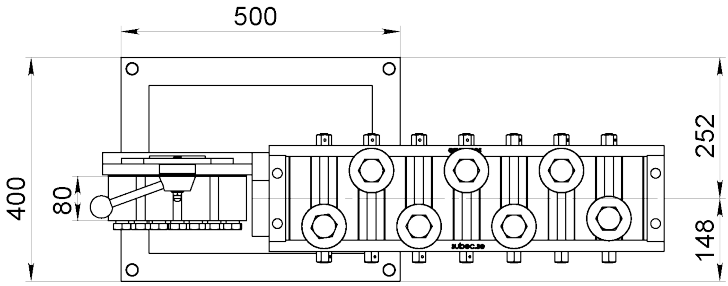

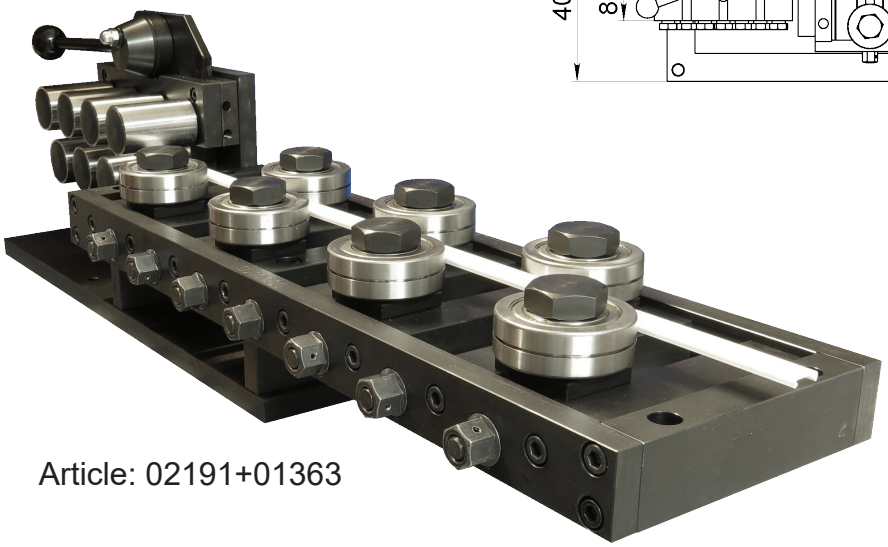

Article: 02191+01363

Subec AB **Hesselmans Torg 5** **SE- 131 54 Nacka** **Sweden** **Phone:** **+46-8-88 46 33** **Fax:** **+46-8-97 76 58** **Email: info@subec.se** **Web: www.subec.se**

Copyright © 2023 Subec

REDRESSEUR, TS 50X110/200-7

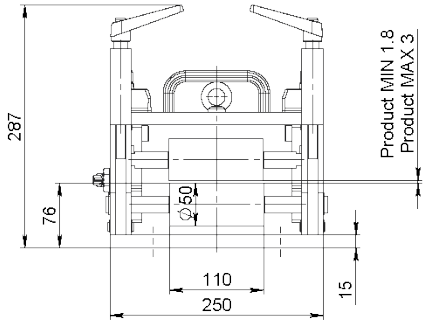

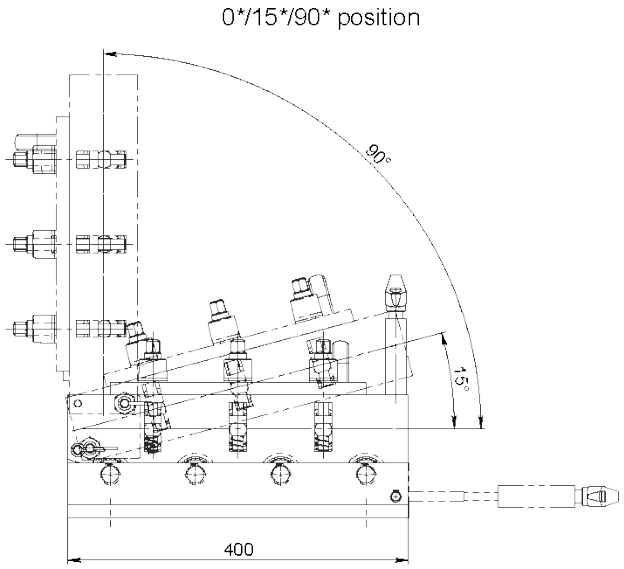

Info:
Avec indicateurs de positions

Typiquement, pour des épaisseurs de bandes de 1,8 à 3,0mm

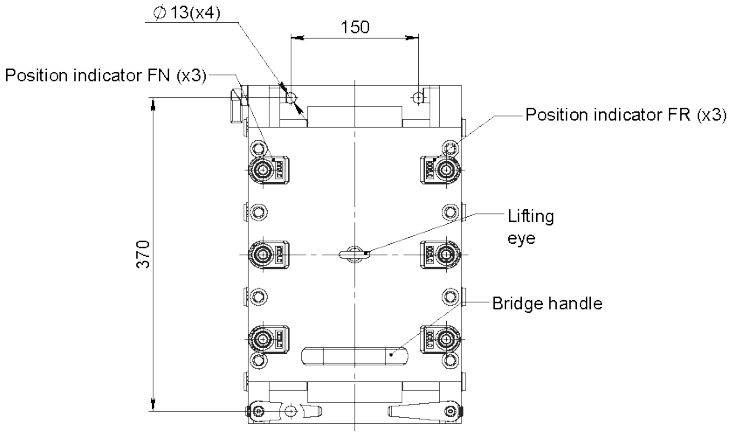

Article: 14068
Largeur max. du Produit: 110mm



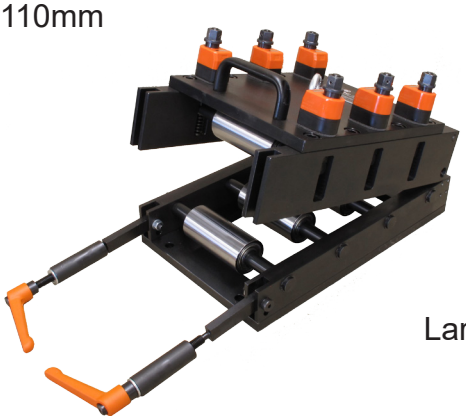



Article: 14067
Largeur max. du Produit: 200mm

Dessin N. 3-401394-00

Subec AB **Hesselmans Torg 5** **SE- 131 54 Nacka** **Sweden**
Phone: **+46-8-88 46 33**
Fax: **+46-8-97 76 58**
Email: info@subec.se
Web: www.subec.se

Copyright © 2023 Subec

REDRESSEUR S52-HW-7

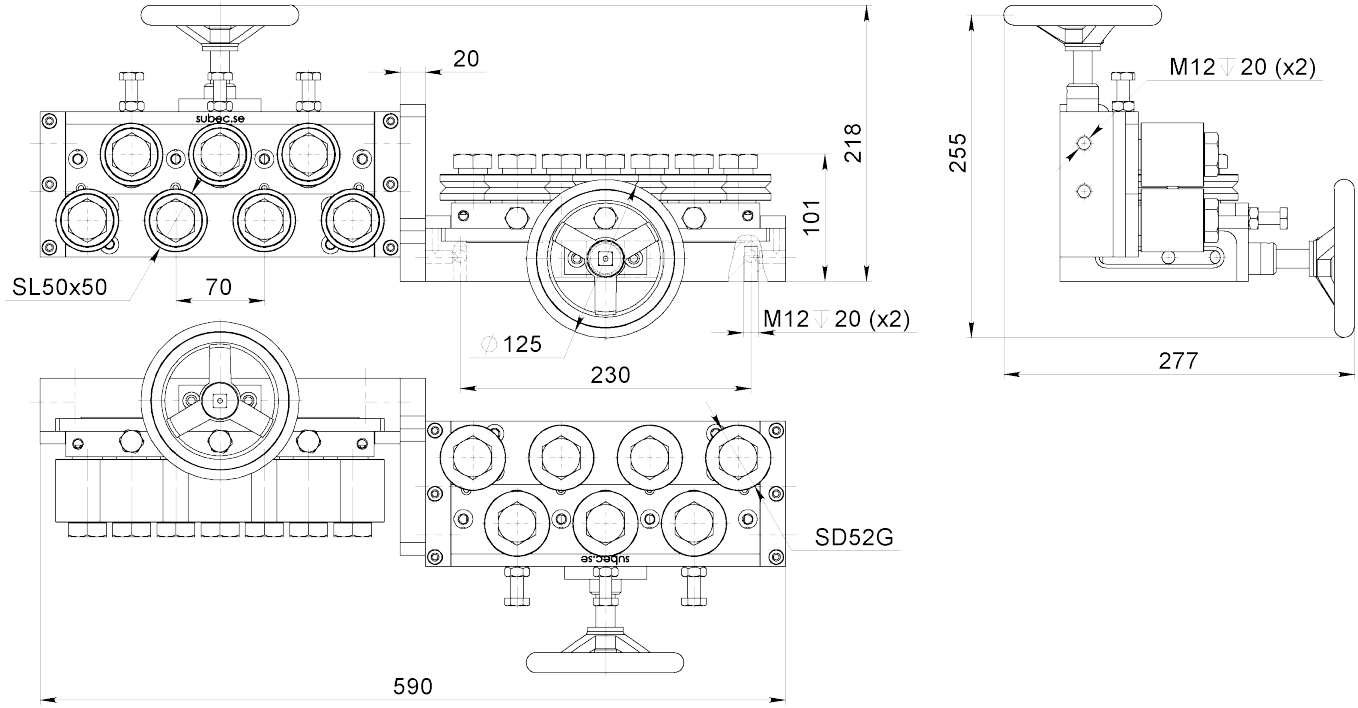

Article: 08370

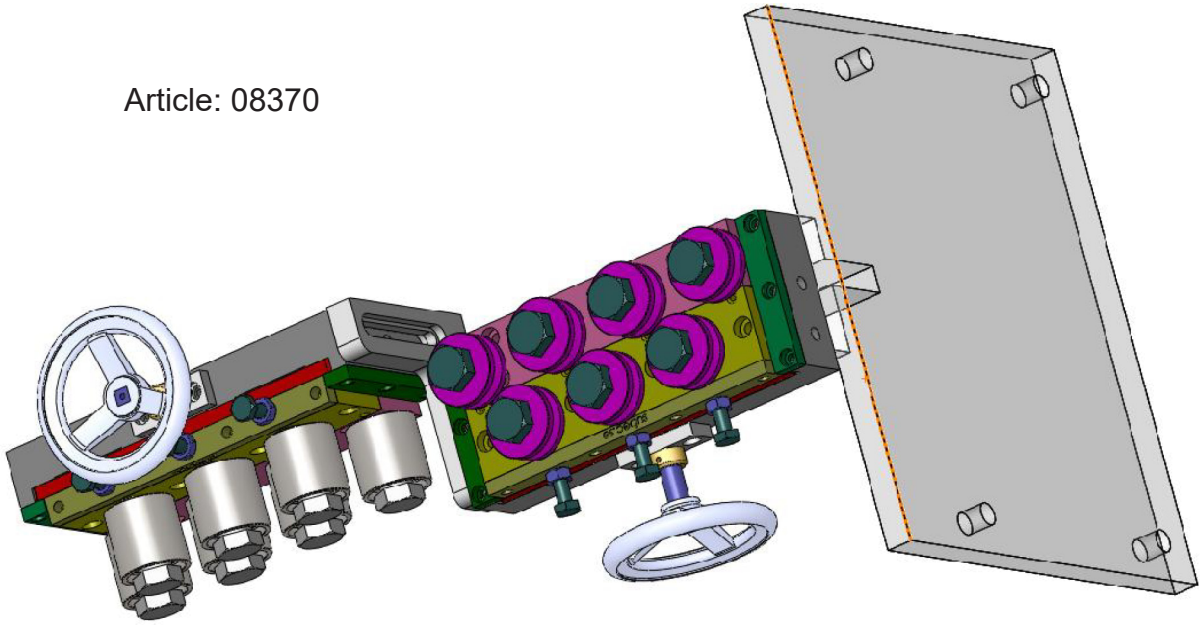

HW = Ouverture/fermeture par volant

Dessin N. 3-400994-00

Subec AB	**Hesselmans Torg 5** **SE- 131 54 Nacka** **Sweden**	**Phone:** **Fax:**	**+46-8-88 46 33** **+46-8-97 76 58**	**Email: info@subec.se** **Web: www.subec.se**

Copyright © 2023 Subec

REDRESSEUR S80-AA-9

Tous les galets réglables individuellement

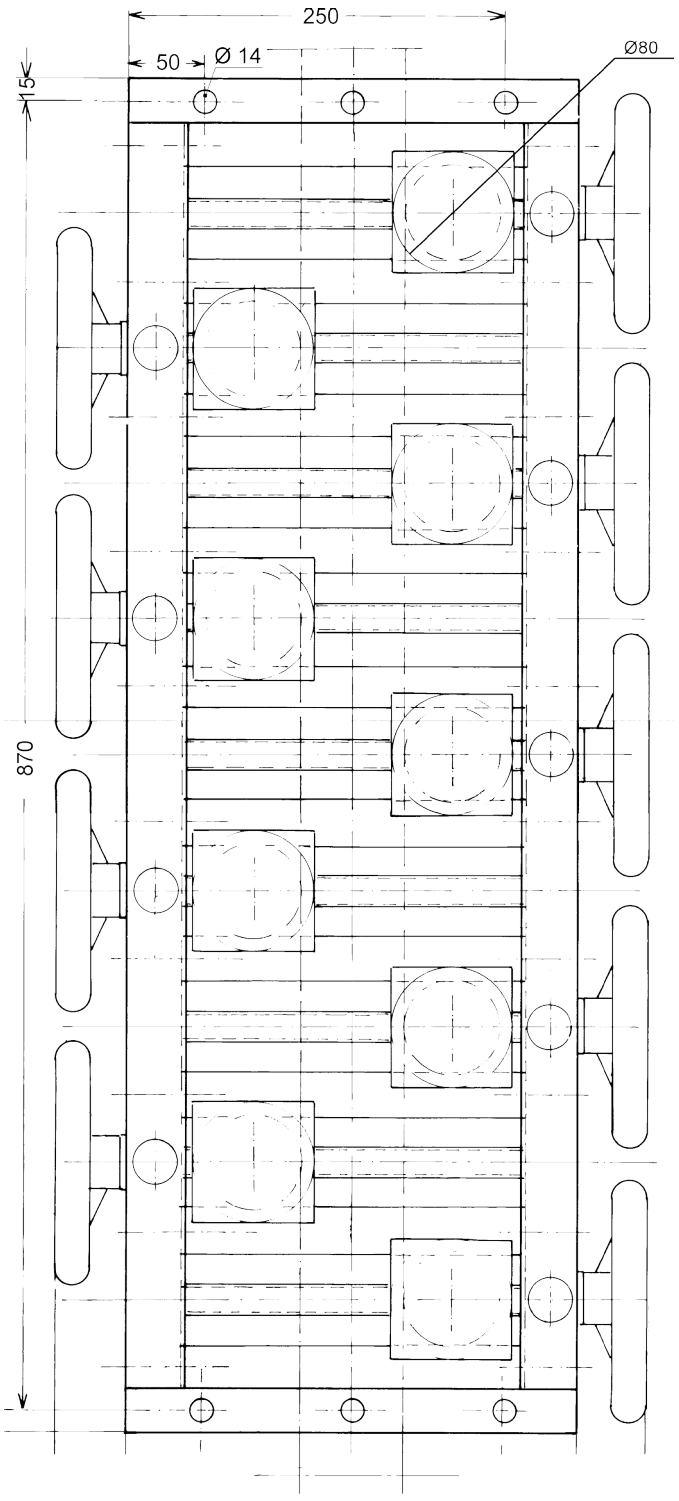

Article: 00095

Dessin N. 3-300115-00

Subec AB	**Hesselmans Torg 5** **SE- 131 54 Nacka** **Sweden**	**Phone:** **Fax:**	**+46-8-88 46 33** **+46-8-97 76 58**	**Email: info@subec.se** **Web: www.subec.se**

Copyright © 2023 Subec

PREFORMAGE POUR FILS EN ACIER, RONDS ET PLATS



Article: 1149
Poids: 59kg
34 Positions

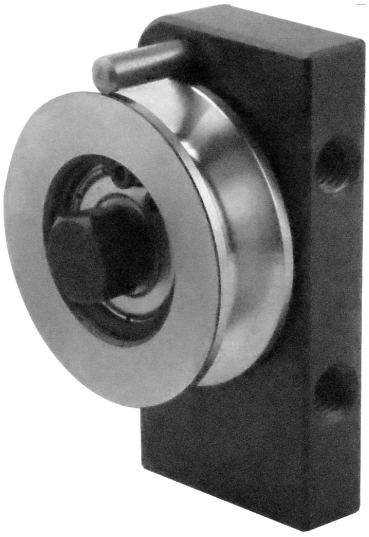

Accessoire



Article: 2791
6 Positions

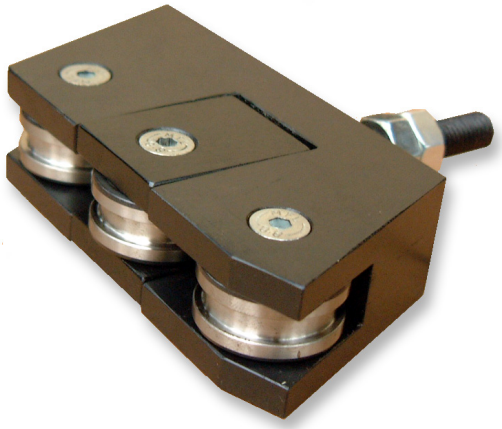



Article: 2790
6 Positions

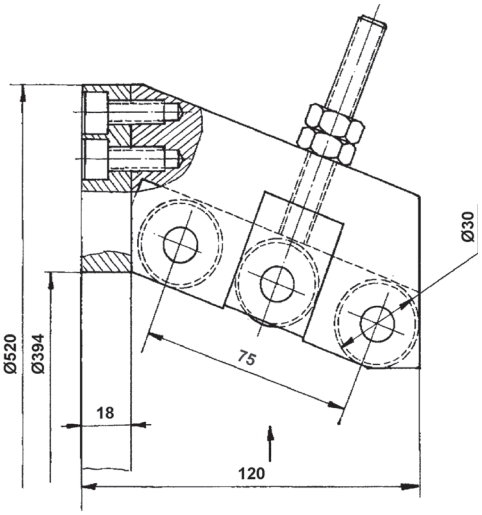

Dessin N. 3-400787-00

Subec AB **Hesselmans Torg 5** **SE- 131 54 Nacka** **Sweden**
Phone: **+46-8-88 46 33**
Fax: **+46-8-97 76 58**
Email: info@subec.se
Web: www.subec.se

Copyright © 2023 Subec

PREFORMAGE - RADIAL DEFORMATION

pour toronneuse tubulaire de 6 positions

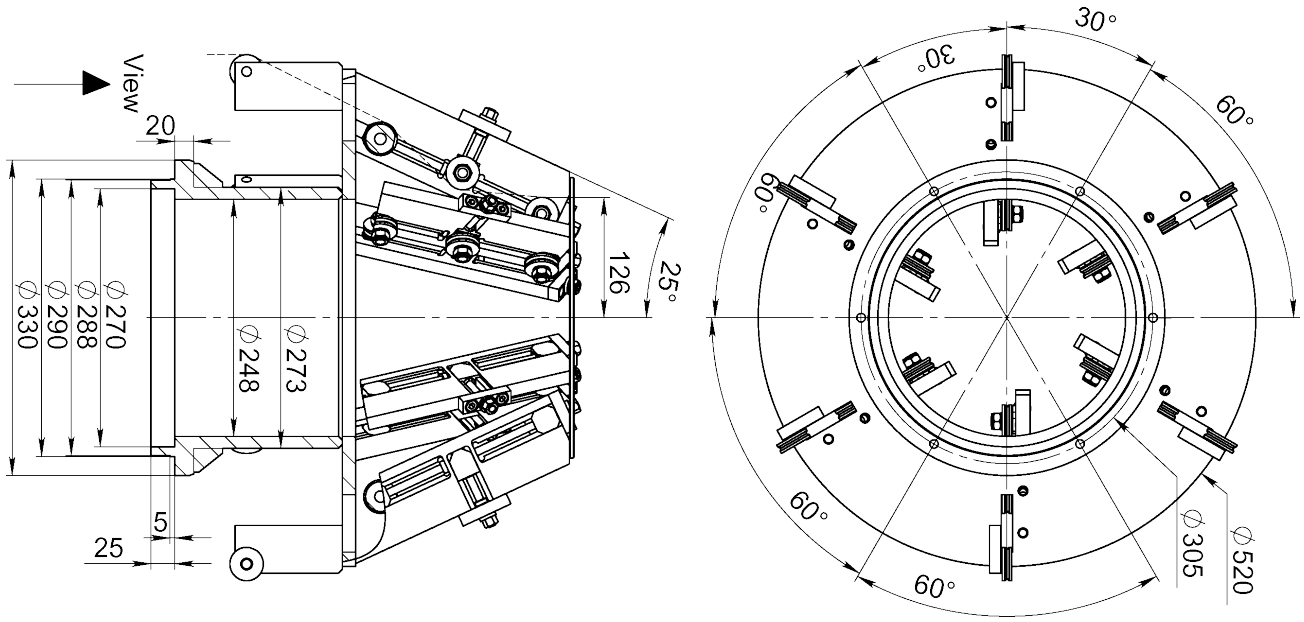

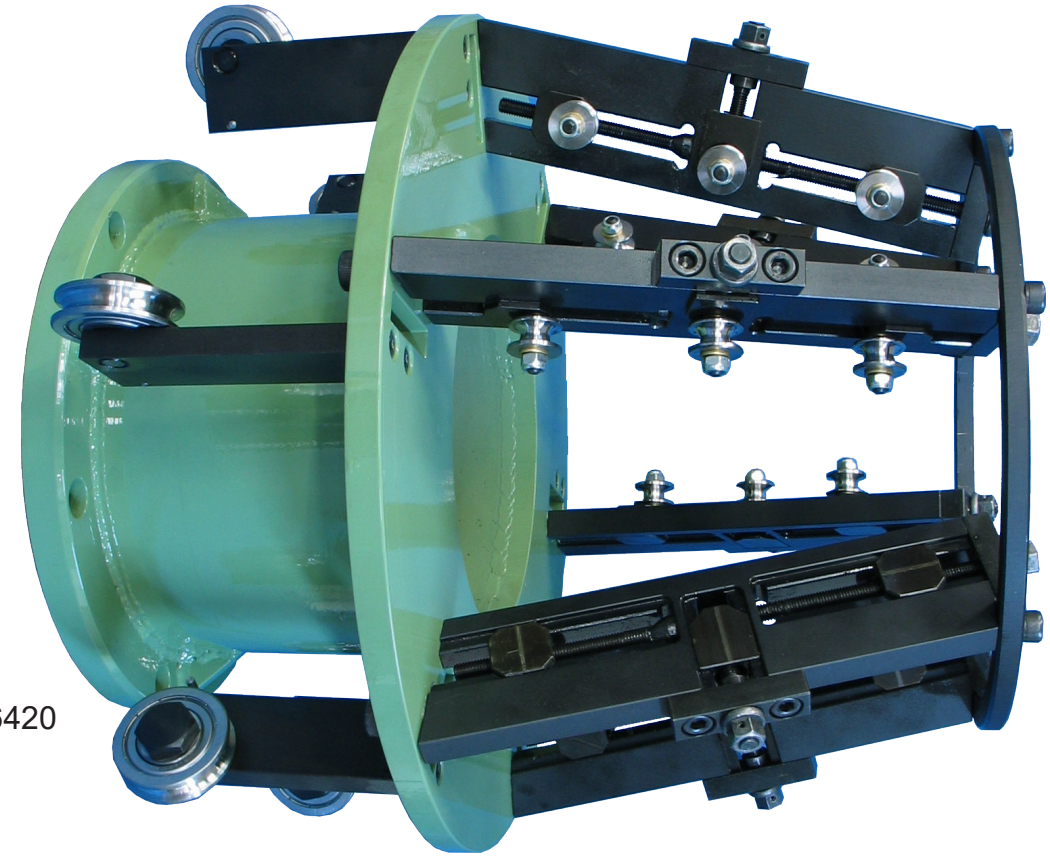

Article: 6420

Dessin N. 3-400513-06

Subec AB	Hesselmans Torg 5 SE- 131 54 Nacka Sweden	Phone: Fax:	+46-8-88 46 33 +46-8-97 76 58	Email: info@subec.se Web: www.subec.se

Copyright © 2023 Subec

PREFORMAGE - RADIAL DEFORMATION

pour toronneuse tubulaire de 12, 18, 24 positions

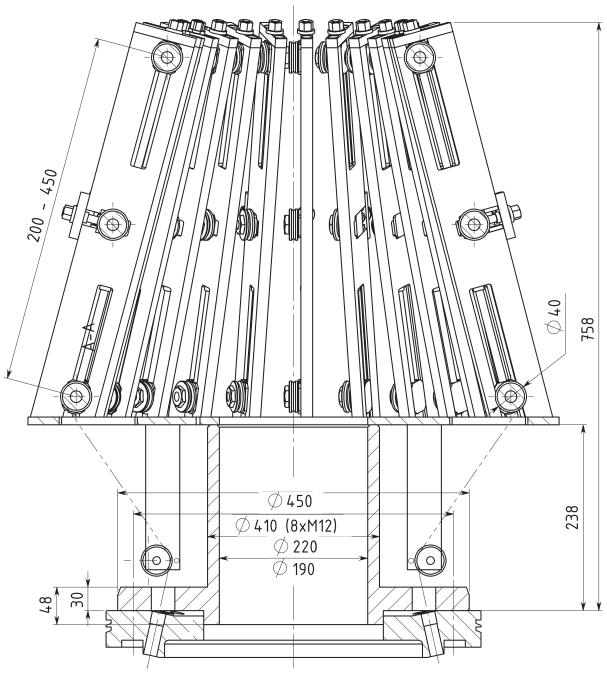

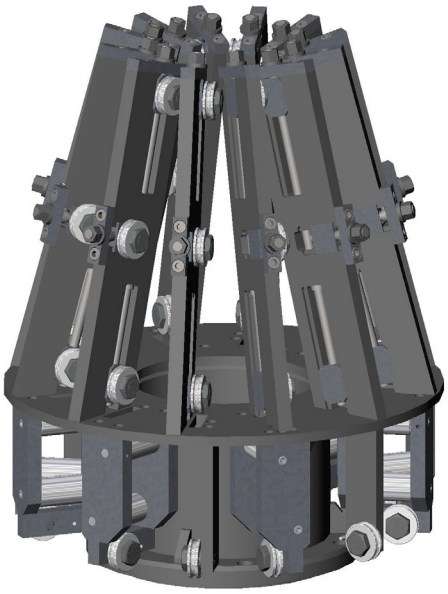

12 Positions

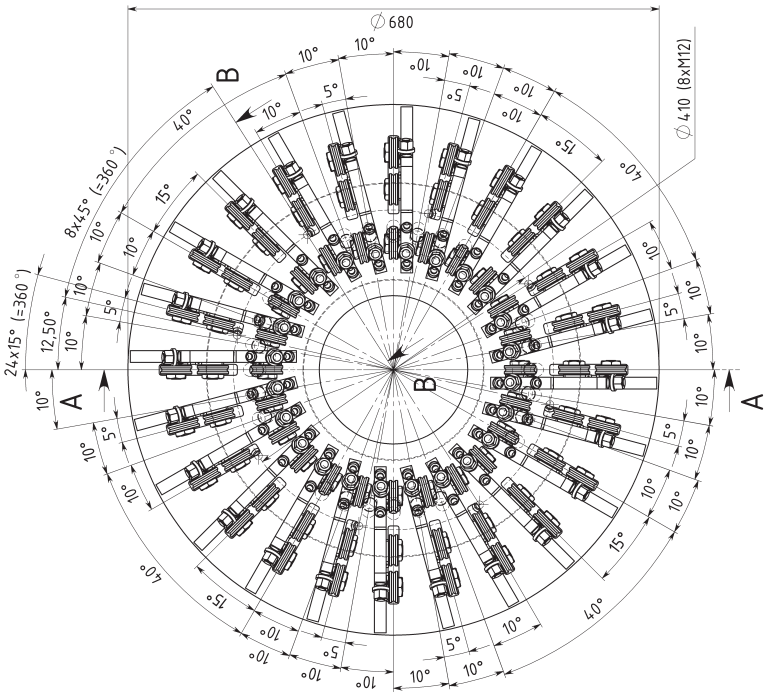

24 Positions

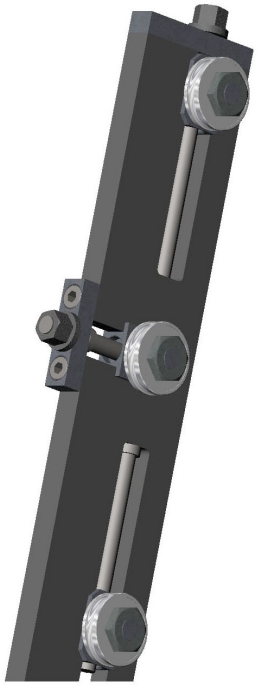

Dessin N. 3-400513-24

Subec AB	Hesselmans Torg 5 SE- 131 54 Nacka Sweden	Phone: Fax:	+46-8-88 46 33 +46-8-97 76 58	Email: info@subec.se Web: www.subec.se

Copyright © 2023 Subec

PREFORMAGE - RADIAL DEFORMATION

pour toronneuse tubulaire de 24 positions

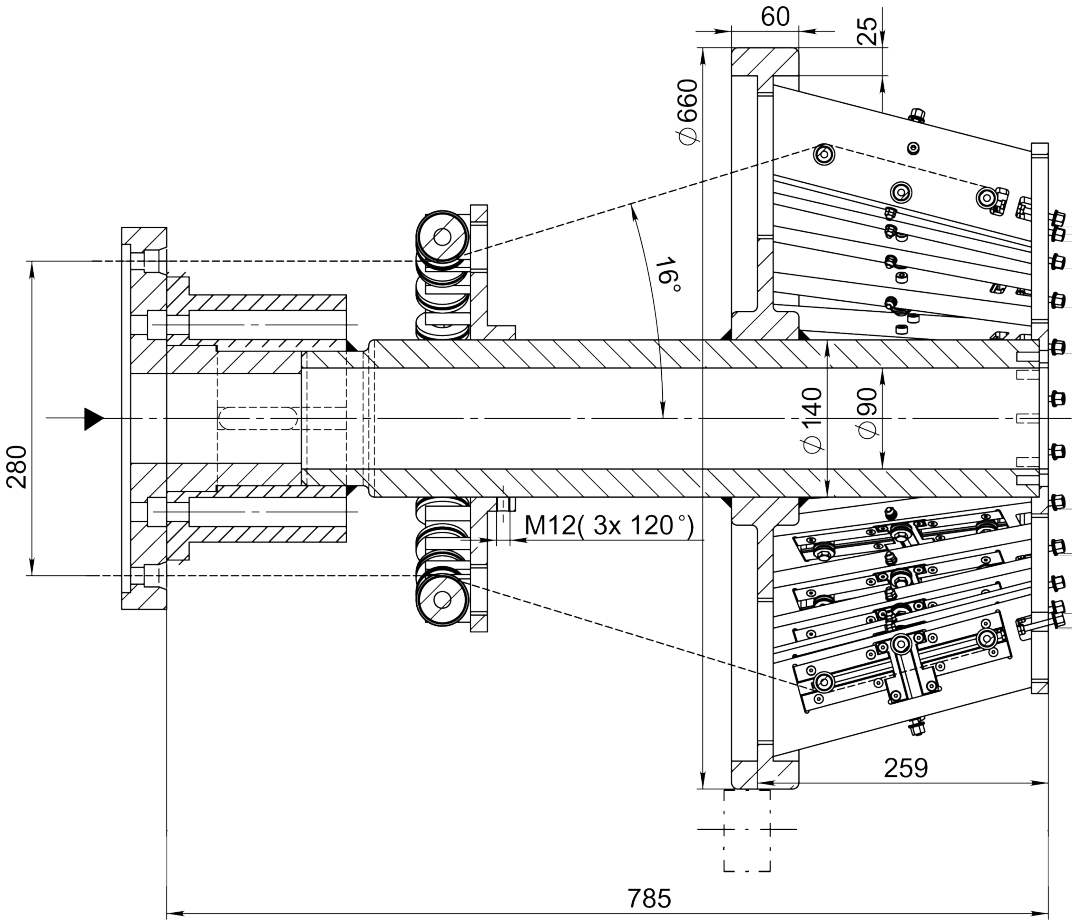

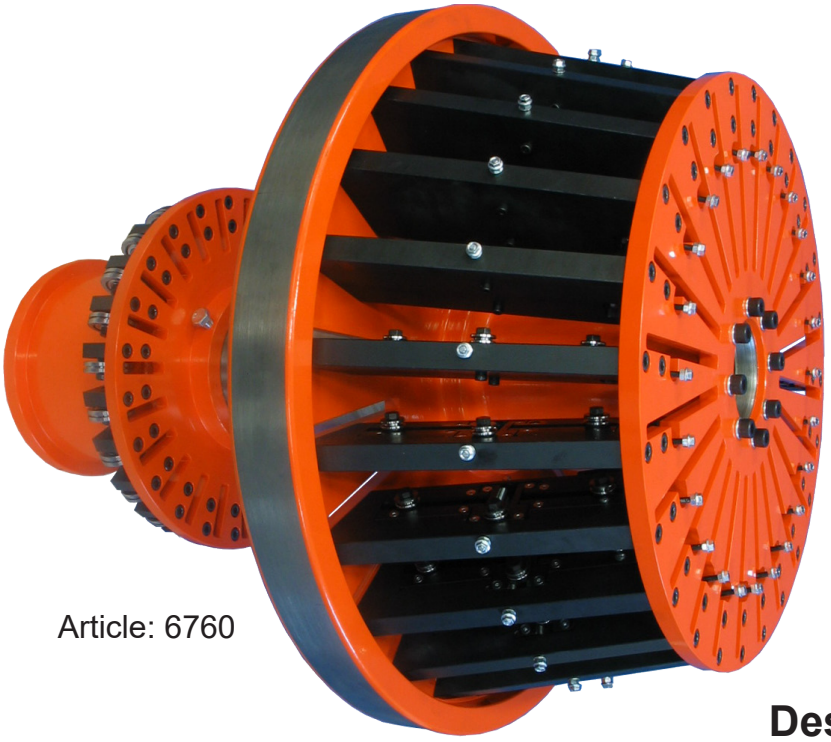

Article: 6760



Dessin N. 3-400513-06

Subec AB	Hesselmans Torg 5 SE- 131 54 Nacka Sweden	Phone: Fax:	+46-8-88 46 33 +46-8-97 76 58	Email: info@subec.se Web: www.subec.se

Copyright © 2023 Subec

PREFORMAGE - RADIAL DEFORMATION

pour toronneuse tubulaire de 88 positions

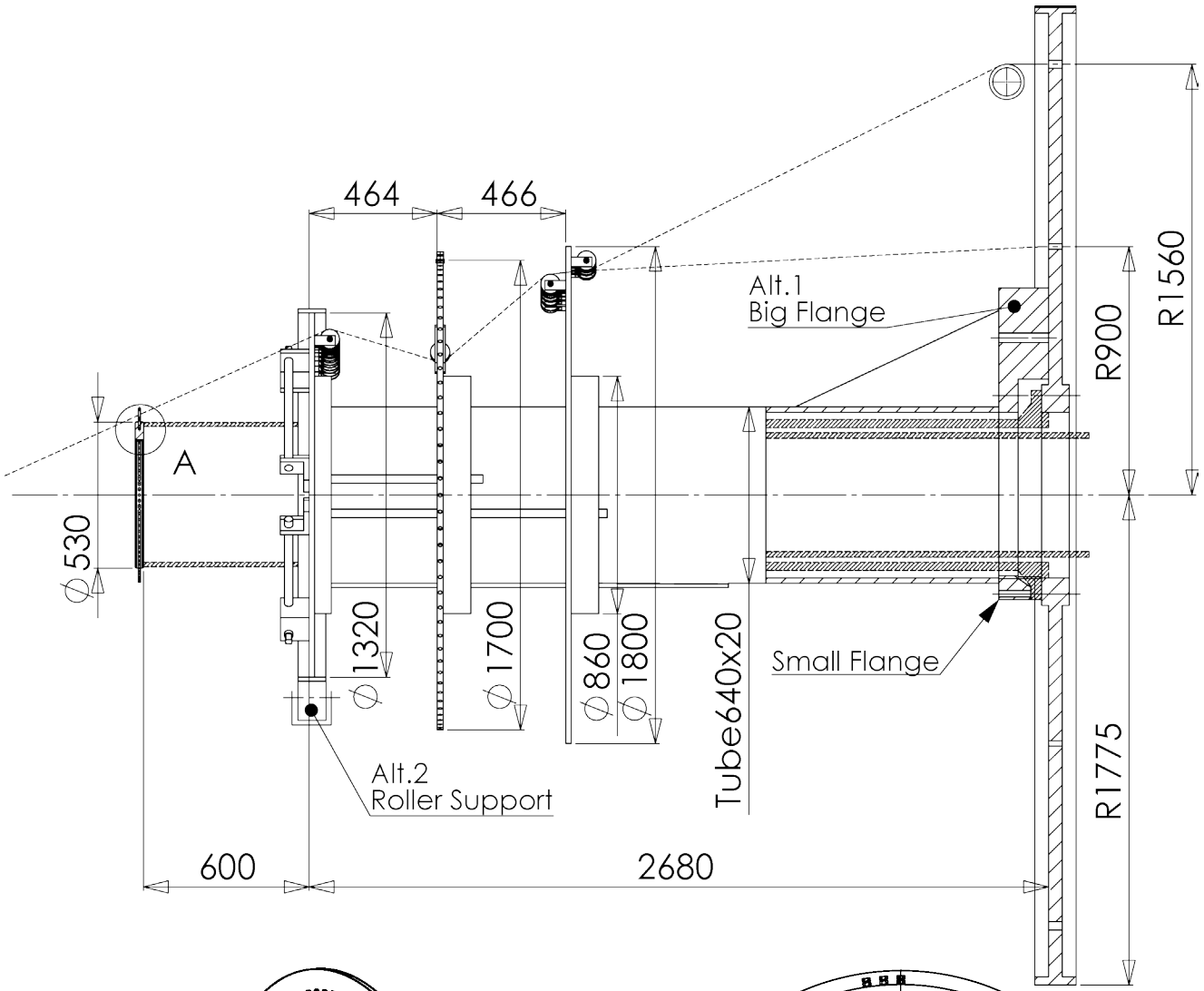

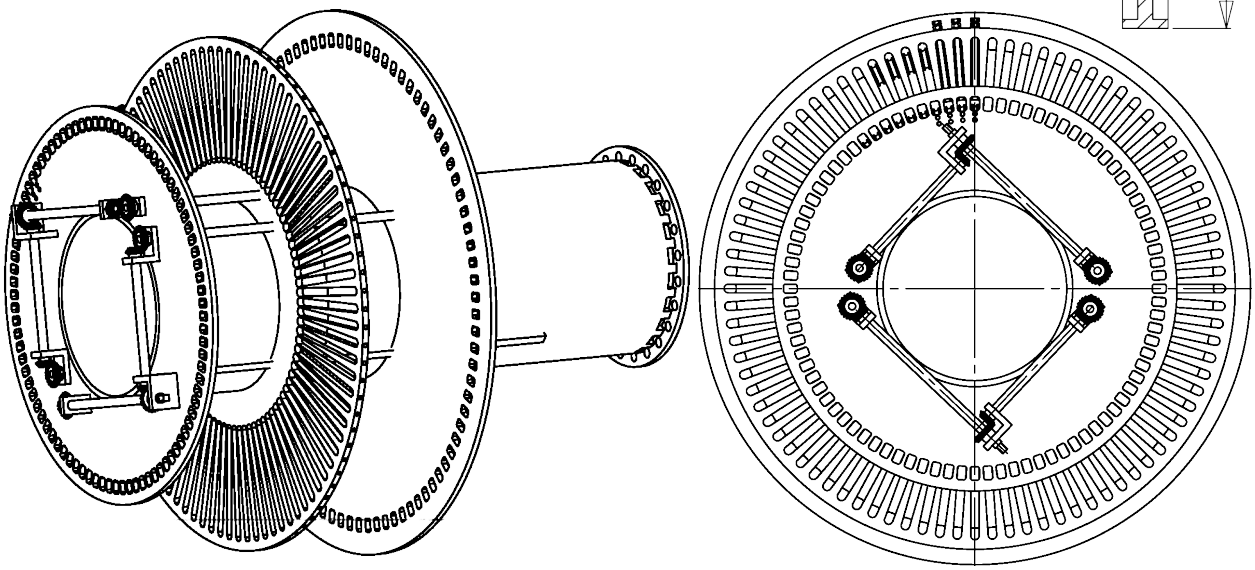

Dessin N. 3-400784-00

Subec AB Hesselmans Torg 5 SE- 131 54 Nacka Sweden
Phone: +46-8-88 46 33
Fax: +46-8-97 76 58
Email: info@subec.se
Web: www.subec.se

Copyright © 2023 Subec

PREFORMAGE - TANGENTIAL DEFORMATION

pour toronneuse tubulaire de 6 positions

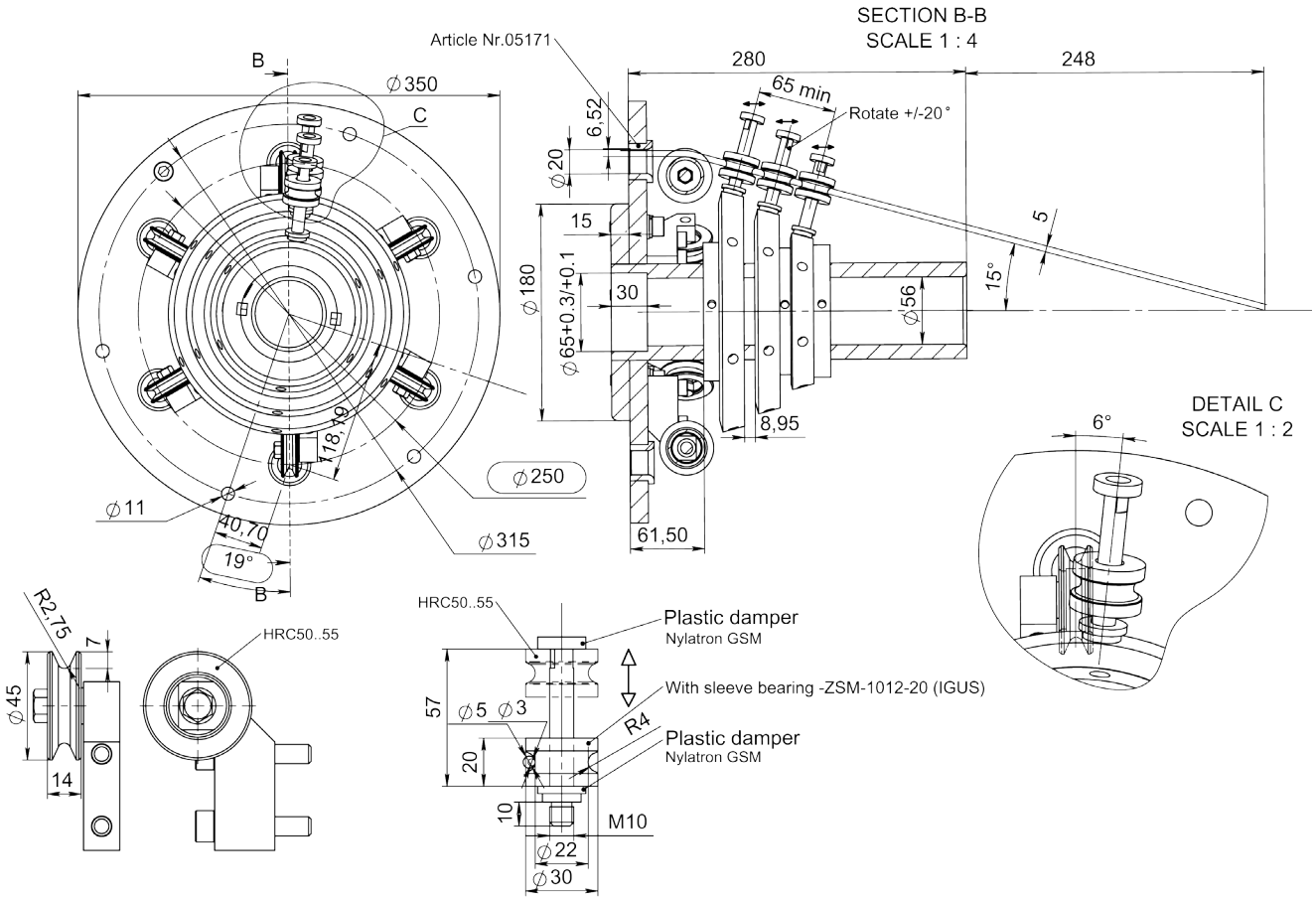



Article: 11443

Dessin N. 3-401291-00

Subec AB	**Hesselmans Torg 5** **SE- 131 54 Nacka** **Sweden**	**Phone:** **Fax:**	**+46-8-88 46 33** **+46-8-97 76 58**	**Email: info@subec.se** **Web: www.subec.se**

Copyright © 2023 Subec

PREFORMAGE - TANGENTIAL DEFORMATION

pour toronneuse tubulaire de 6, 12, 30 positions

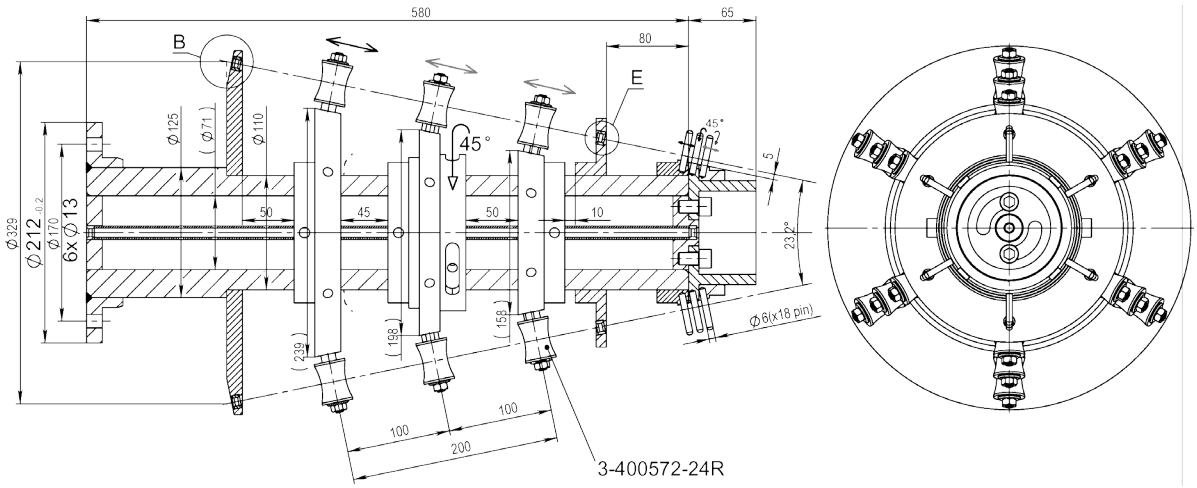

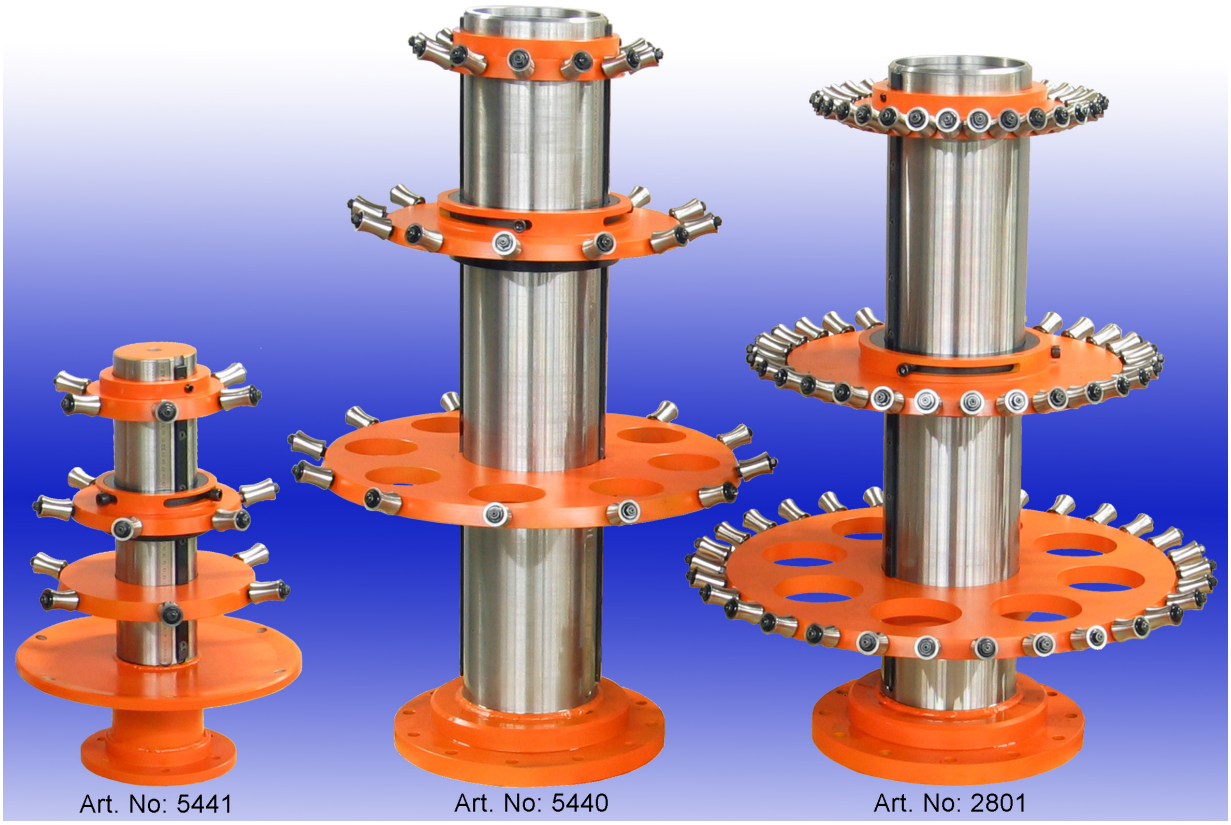

Dessin N. 3-400572-XX

Subec AB	**Hesselmans Torg 5** **SE- 131 54 Nacka** **Sweden**	**Phone:** **Fax:**	**+46-8-88 46 33** **+46-8-97 76 58**	**Email: info@subec.se** **Web: www.subec.se**

Copyright © 2023 Subec

PREFORMAGE - TANGENTIAL DEFORMATION

pour toronneuse tubulaire de 12 positions

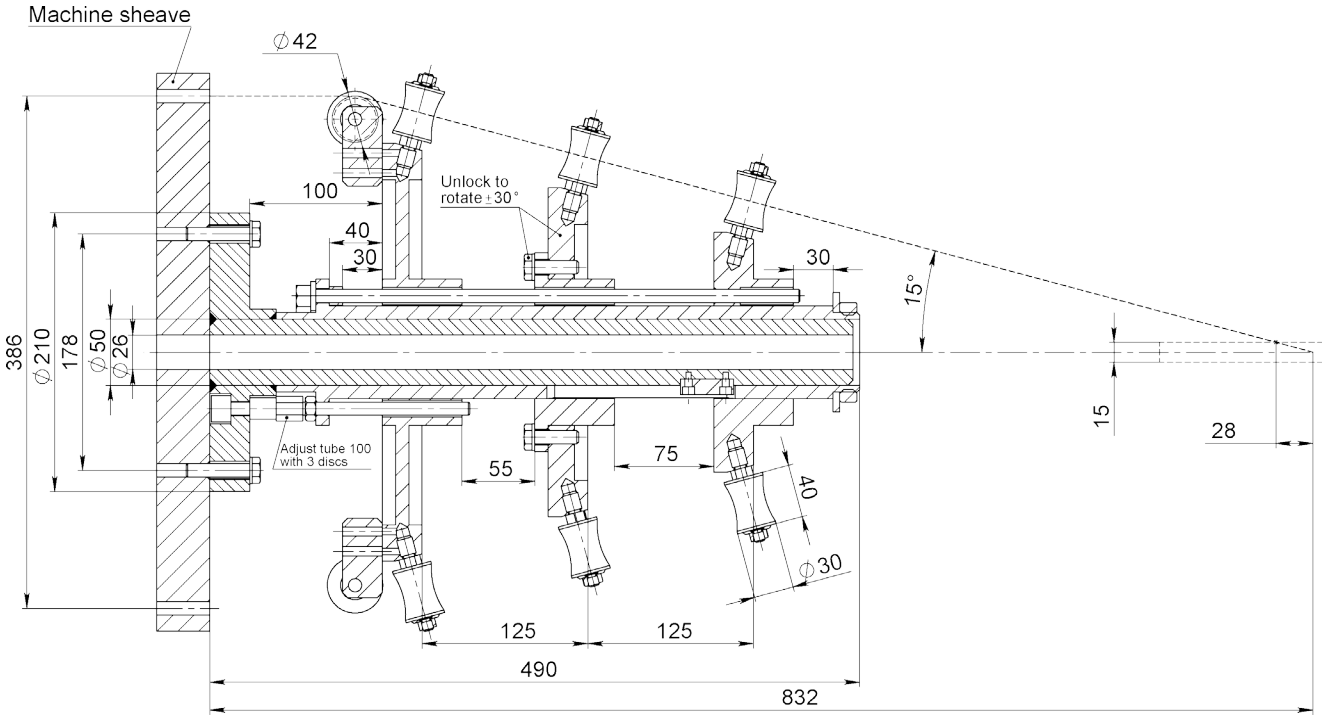

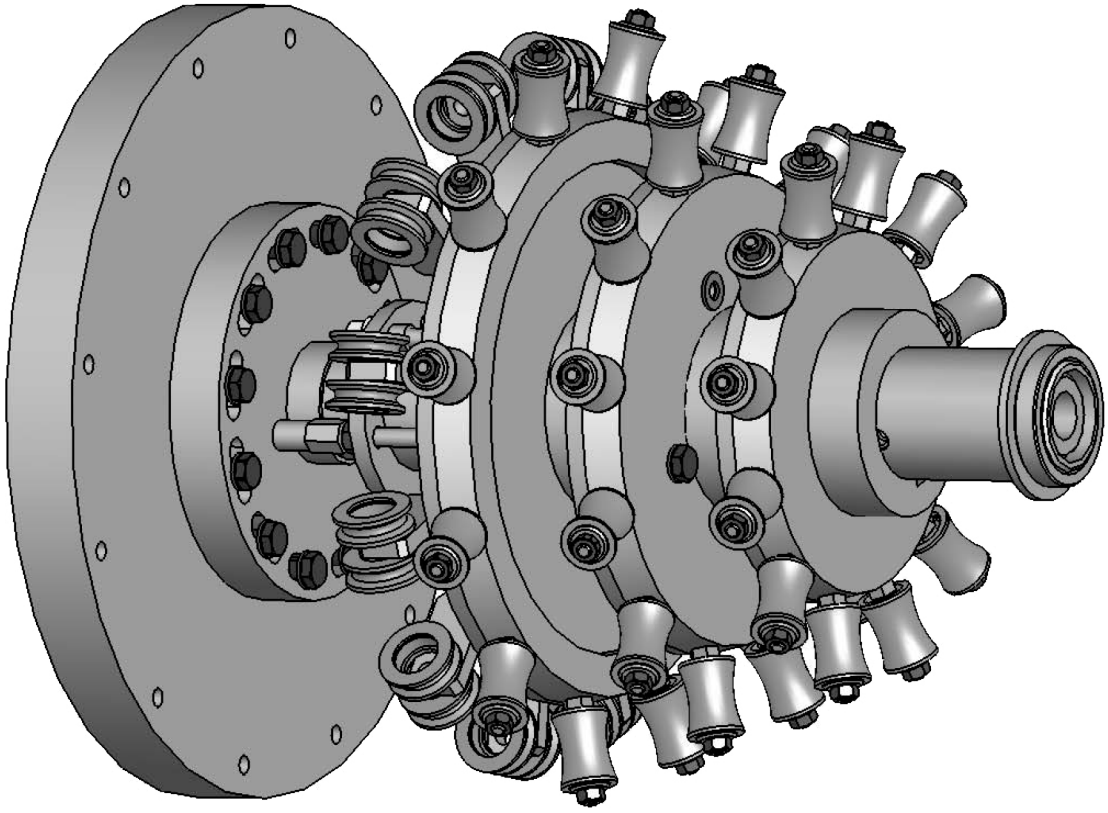

Dessin N. 3-400617-60

Subec AB	Hesselmans Torg 5 SE- 131 54 Nacka Sweden	Phone: Fax:	+46-8-88 46 33 +46-8-97 76 58	Email: info@subec.se Web: www.subec.se

Copyright © 2023 Subec

PREFORMAGE - RADIAL DEFORMATION

pour toronneuse tubulaire de 12 positions

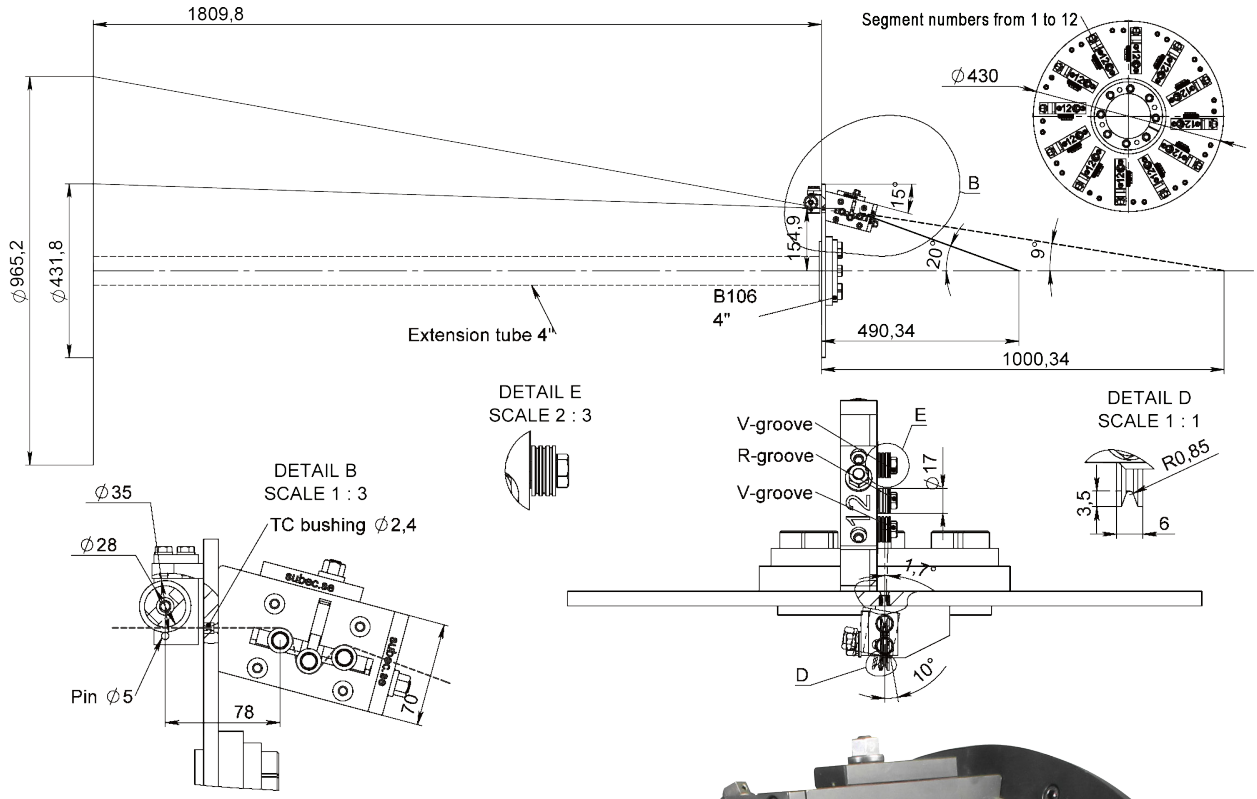

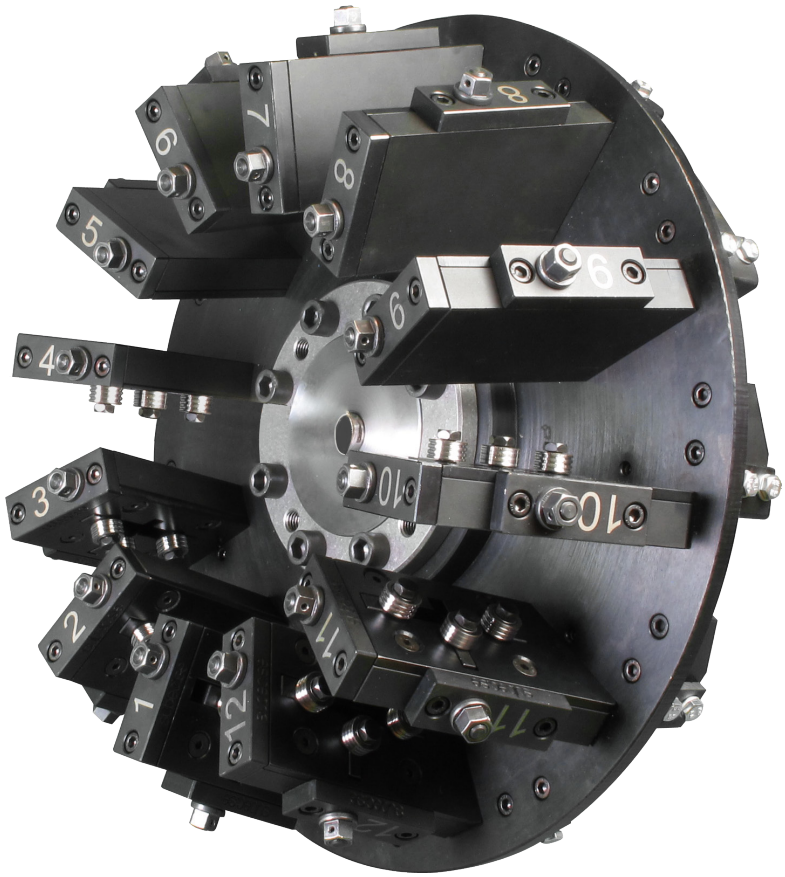

Article: 13683

Dessin N. 3-400513-12

Subec AB	**Hesselmans Torg 5** **SE- 131 54 Nacka** **Sweden**	**Phone:** **Fax:**	**+46-8-88 46 33** **+46-8-97 76 58**	**Email: info@subec.se** **Web: www.subec.se**

Copyright © 2023 Subec

PREFORMAGE - TANGENTIAL DEFORMATION

pour toronneuse tubulaire de 12, 18, 24 positions

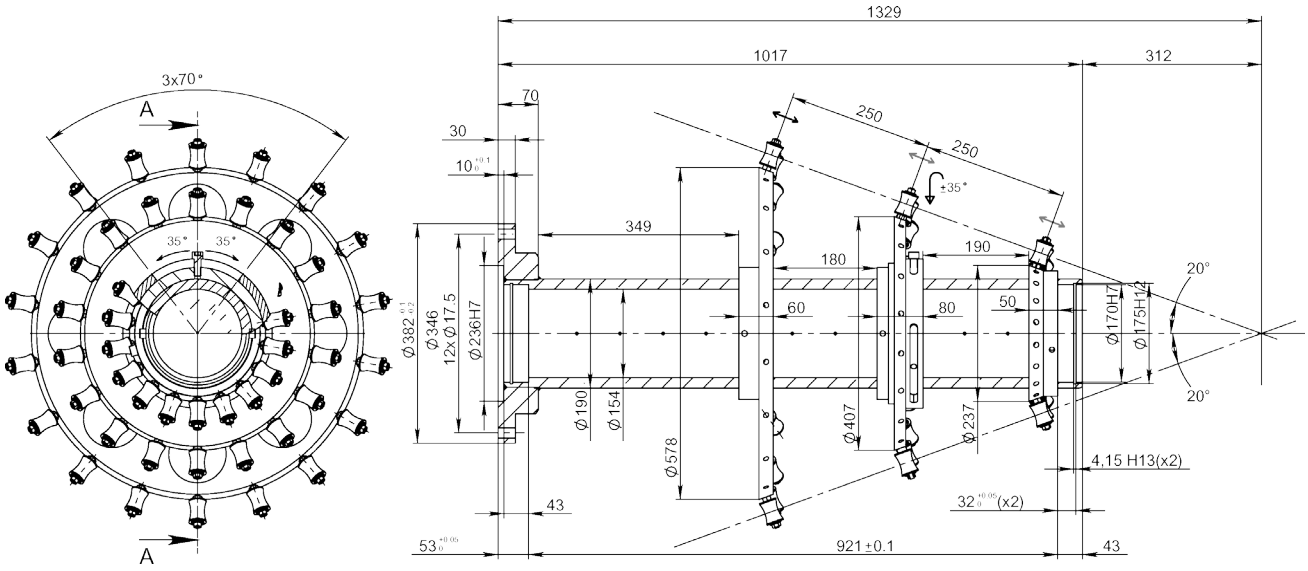



Dessin N. 3-400572-XX

Subec AB	Hesselmans Torg 5 SE- 131 54 Nacka Sweden	Phone: Fax:	+46-8-88 46 33 +46-8-97 76 58	Email: info@subec.se Web: www.subec.se

Copyright © 2023 Subec

PREFORMAGE - TANGENTIAL DEFORMATION

pour toronneuse tubulaire de 12, 18 positions

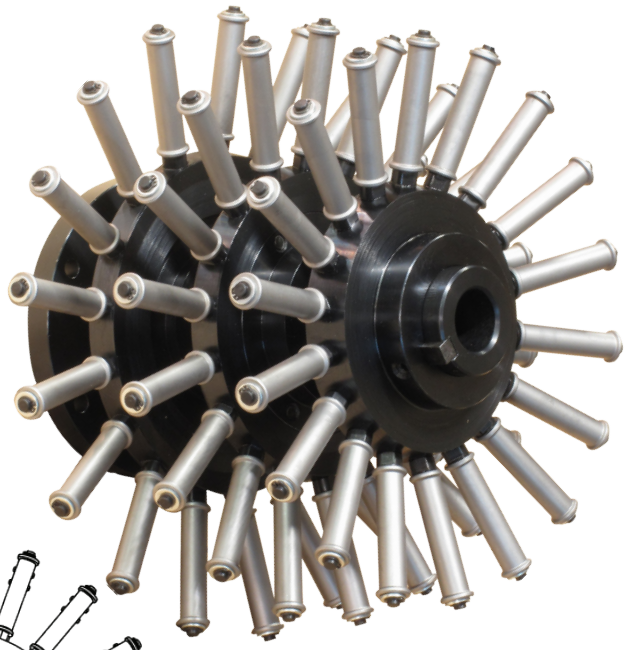

18 Positions

Article: 8882

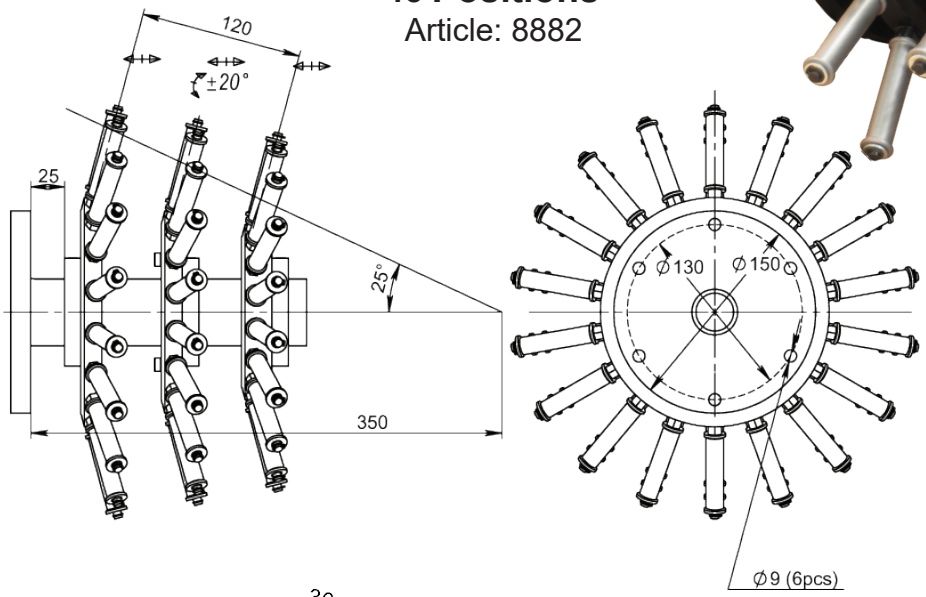

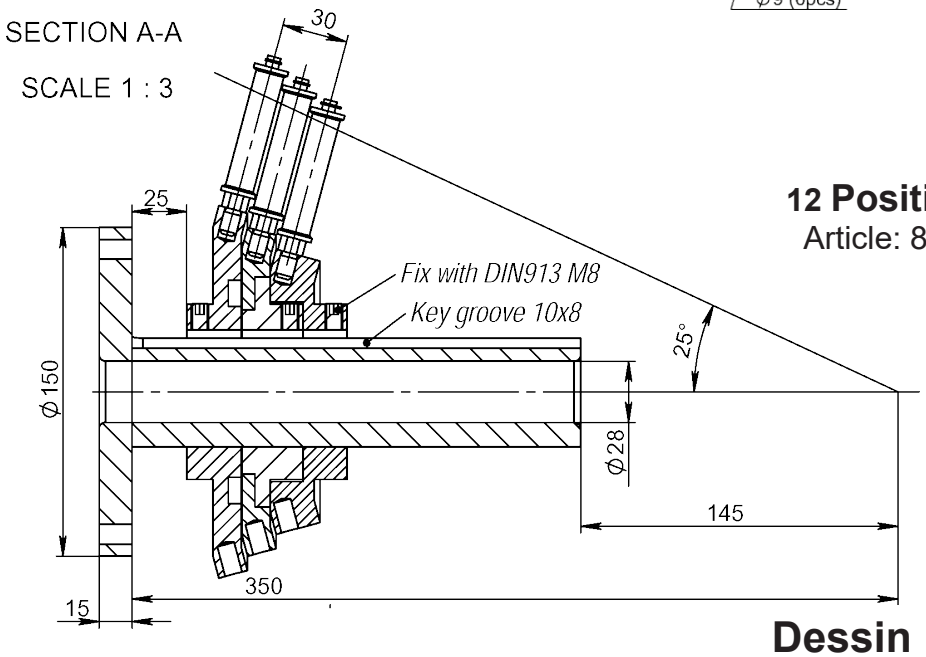

12 Positions

Article: 8804

Dessin N. 3-401134-XX

Subec AB | **Hesselmans Torg 5, SE- 131 54 Nacka, Sweden** | **Phone: +46-8-88 46 33** | **Fax: +46-8-97 76 58** | **Email: info@subec.se** | **Web: www.subec.se**

Copyright © 2023 Subec

PREFORMAGE - TANGENTIAL DEFORMATION

pour toronneuse tubulaire de 60 positions

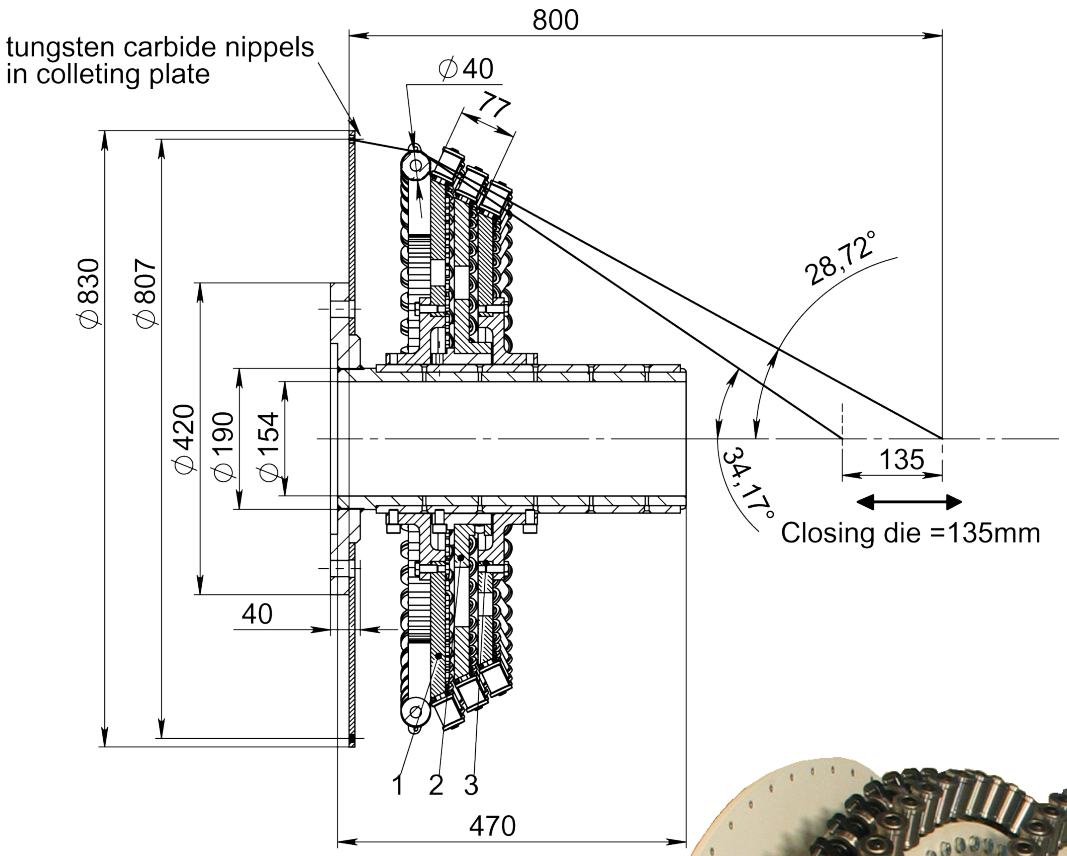

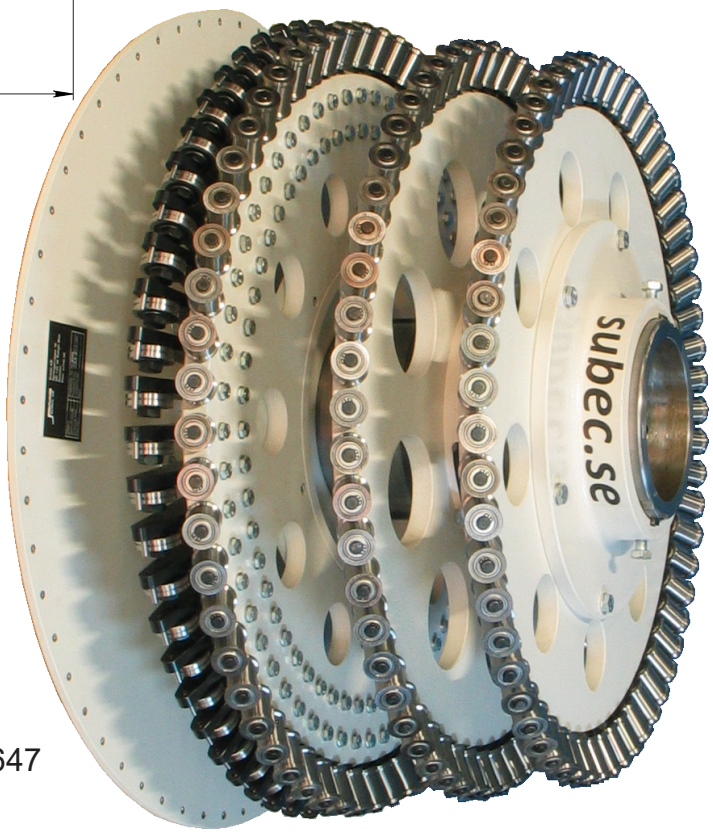

Article: 7647

Dessin N. 3-400572-00

Subec AB	**Hesselmans Torg 5** **SE- 131 54 Nacka** **Sweden**	**Phone:** **Fax:**	**+46-8-88 46 33** **+46-8-97 76 58**	**Email: info@subec.se** **Web: www.subec.se**

Copyright © 2023 Subec

PREFORMAGE - TANGENTIAL DEFORMATION

pour toronneuse tubulaire de 60 positions

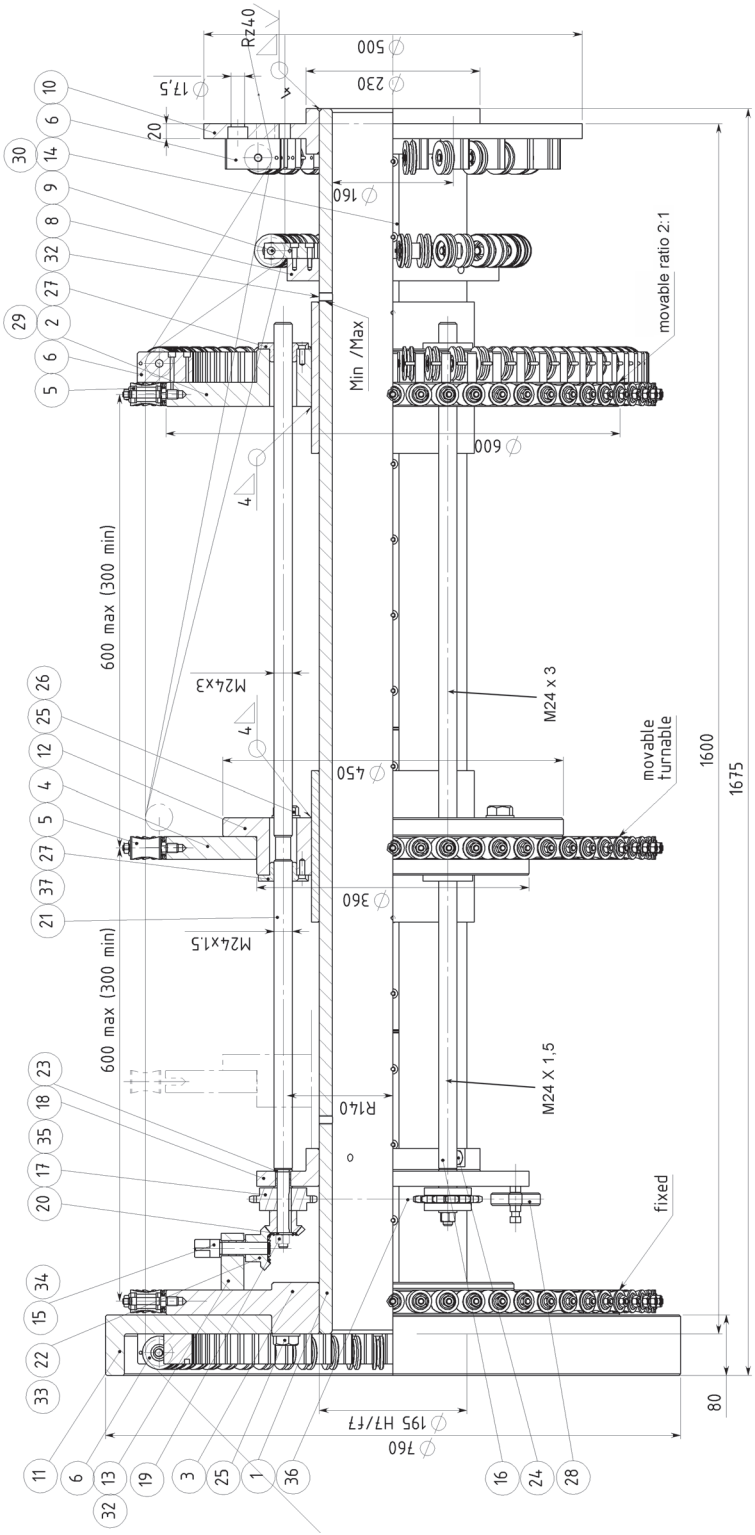

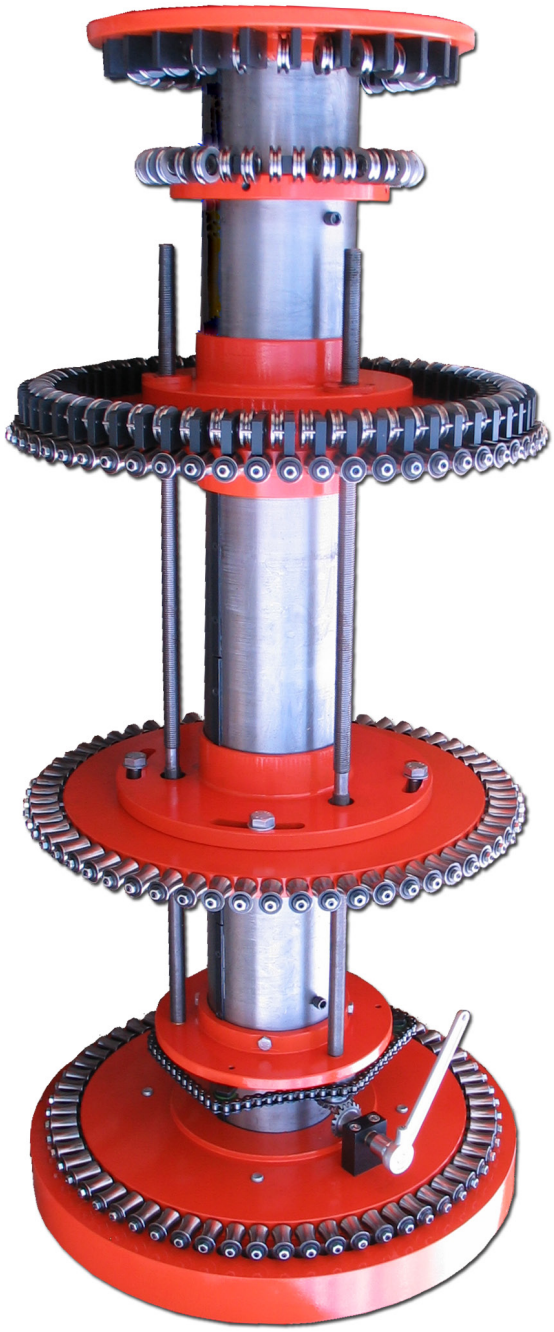

Dessin N. 3-400617-60

Subec AB	**Hesselmans Torg 5** **SE- 131 54 Nacka** **Sweden**	**Phone:** **Fax:**	**+46-8-88 46 33** **+46-8-97 76 58**	**Email: info@subec.se** **Web: www.subec.se**

Copyright © 2023 Subec

PREFORMAGE - TANGENTIAL DEFORMATION

pour toronneuse tubulaire de 64/72 positions

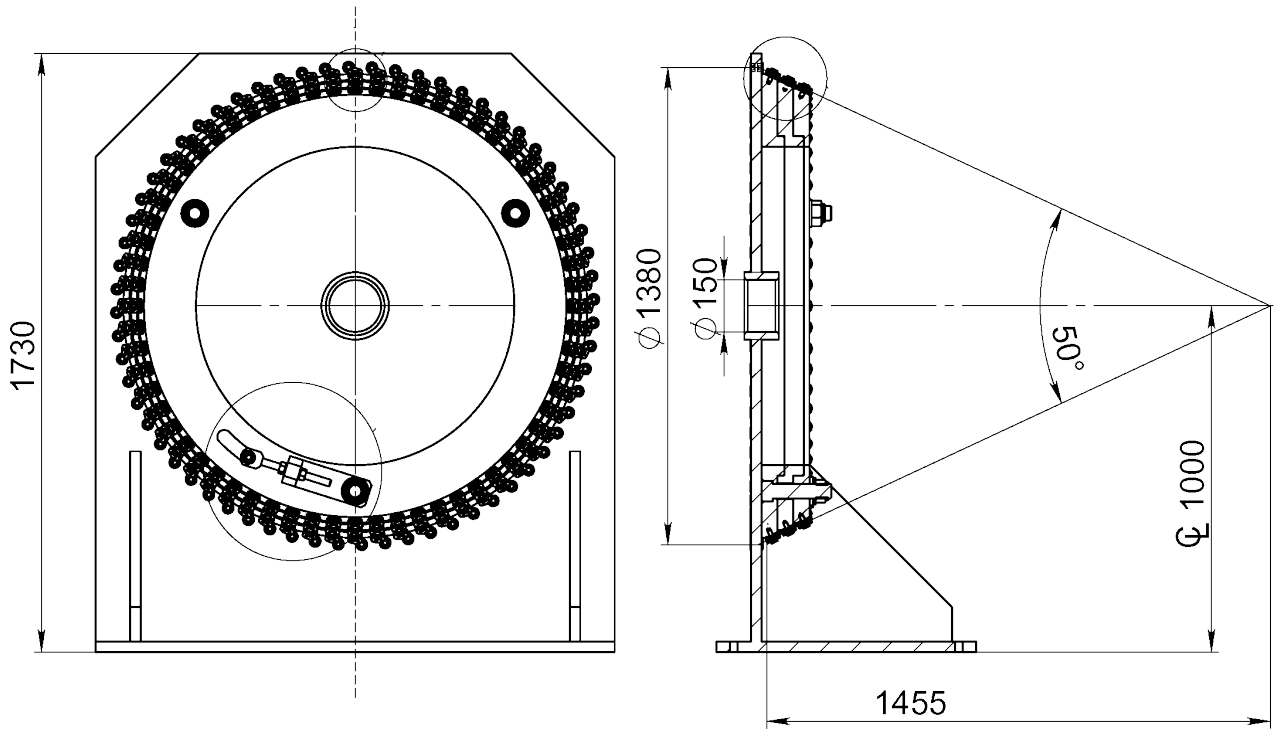

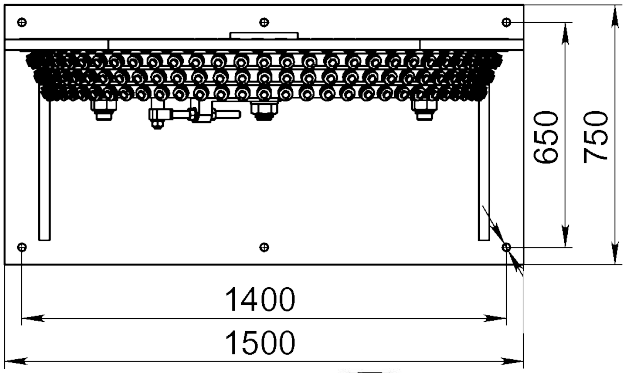

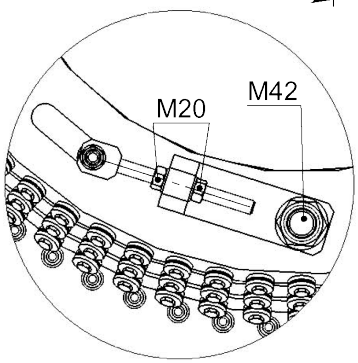

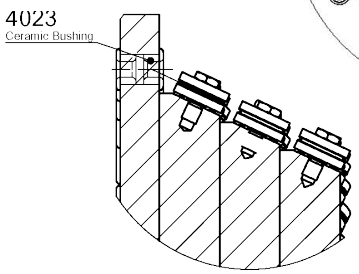

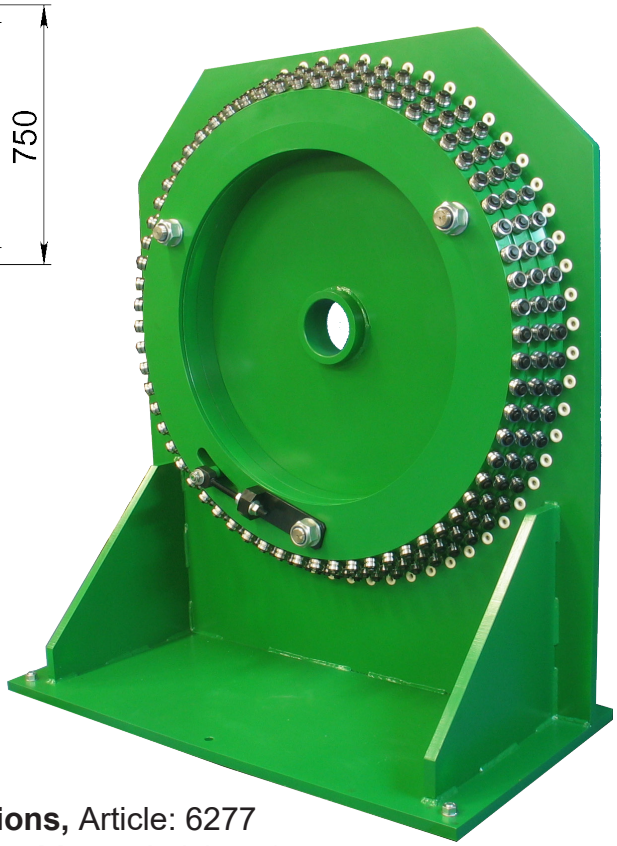

64 Positions, Article: 6277
Option: 72 Positions, Article: 6192

Dessin N. 3-400835-00

Subec AB	**Hesselmans Torg 5** **SE- 131 54 Nacka** **Sweden**	**Phone:** **Fax:**	**+46-8-88 46 33** **+46-8-97 76 58**	**Email: info@subec.se** **Web: www.subec.se**

Copyright © 2023 Subec

POSTFORMAGE DE CORDE EN ACIER

AA-System

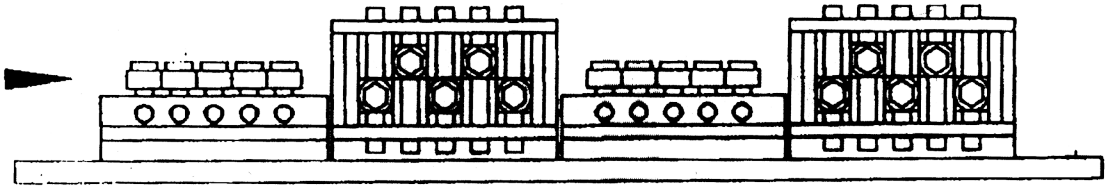

Exécution avec 4 redresseurs
AA= Tous les galets réglables individuellement

TA-System

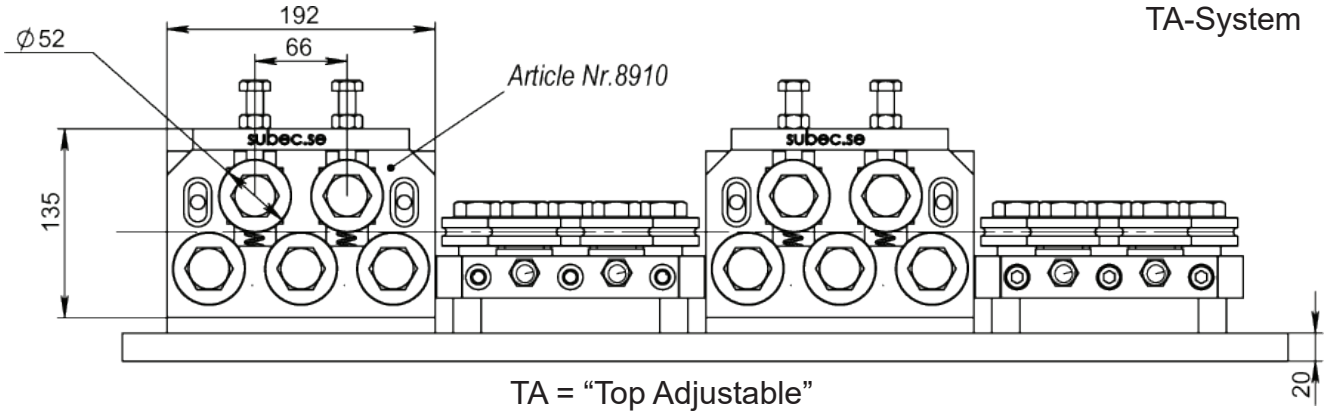

TA = “Top Adjustable”

Info: Les stations de postformage sont utilisées pour redonner forme (redressage et compactage) au fil et câble en acier après leur passage dans une station de préformage

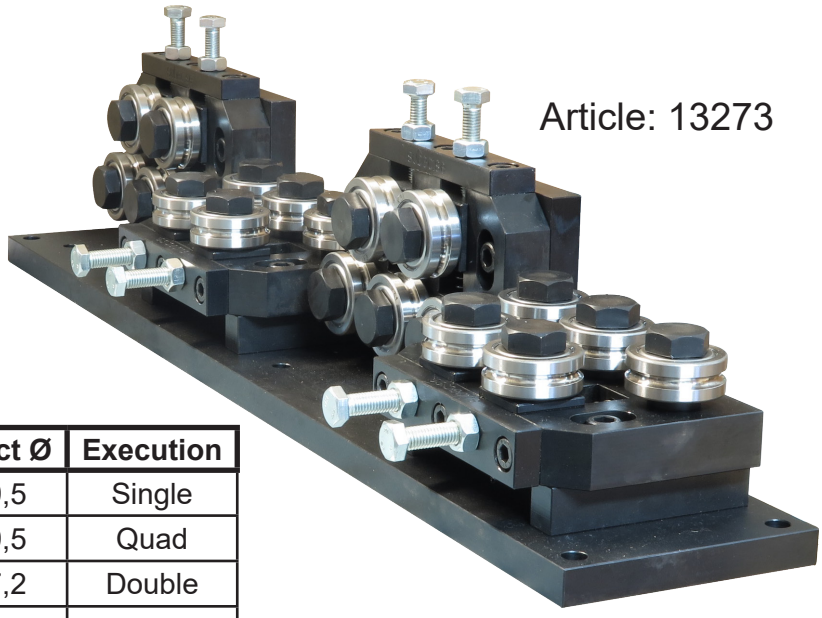

Article: 13273

Article	Rollers	Product Ø	Execution
08910	SD52	6,0-9,5	Single
13273	SD52	6,0-9,5	Quad
09013	SS52-SS47	4,0-7,2	Double
09014	SS52-SS52	6,0-8,4	Double
09015	SS62-SS62	6,5-10	Double

Dessin N. 3-400740-00

Subec AB **Hesselmans Torg 5** **SE- 131 54 Nacka** **Sweden** **Phone:** **+46-8-88 46 33** **Fax:** **+46-8-97 76 58** **Email: info@subec.se** **Web: www.subec.se**

Copyright © 2023 Subec

UNITE DE FORMAGE, SL D120 L90

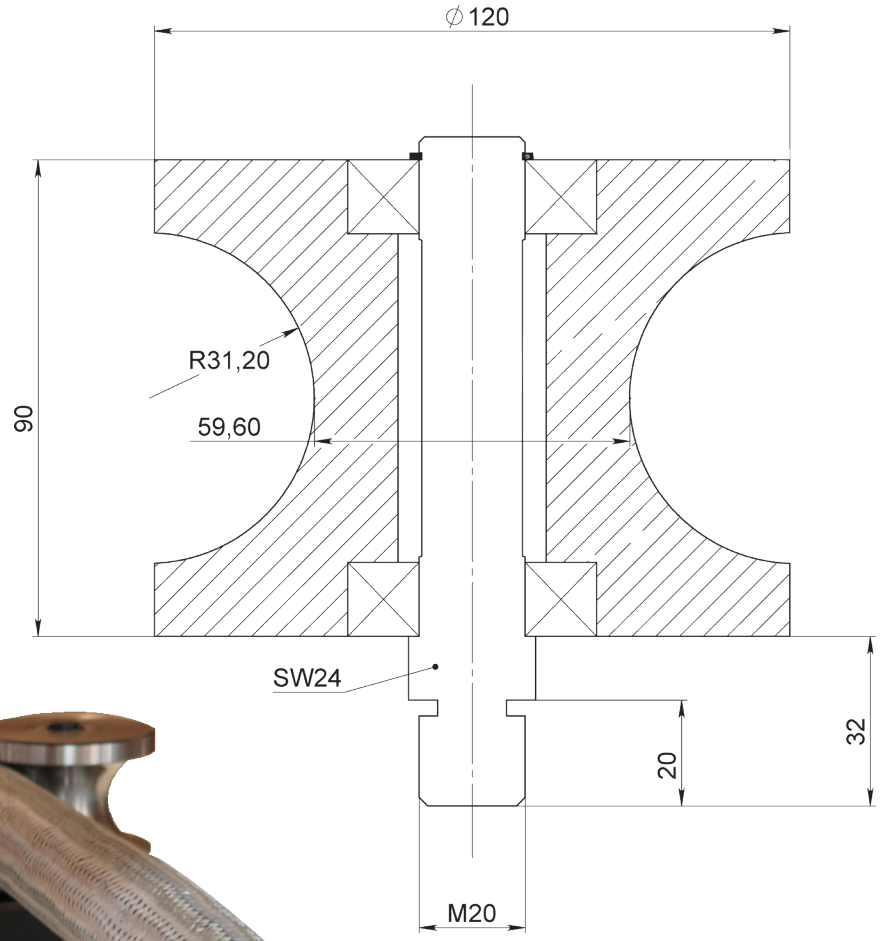

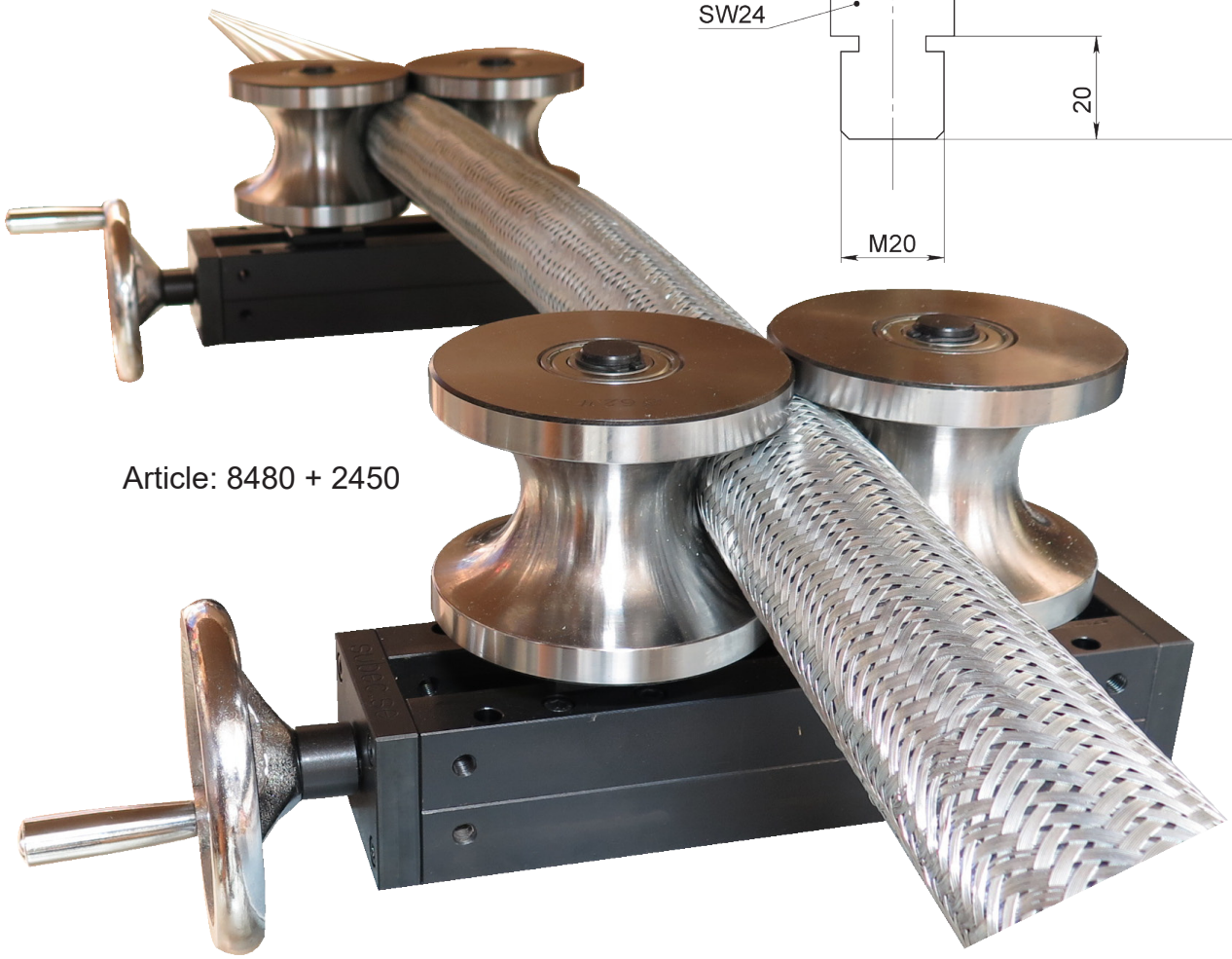

Article: 8480 + 2450

Dessin N. 3-400830-00

Subec AB | **Hesselmans Torg 5, SE- 131 54 Nacka, Sweden** | **Phone: +46-8-88 46 33** | **Fax: +46-8-97 76 58** | **Email: info@subec.se** | **Web: www.subec.se**

Copyright © 2023 Subec

UNITÉ DE CALIBRAGE C 40/80-HWSY-2

HW-SY = Ourverture/fermeture symétrique par rapport au centre de ligne du produit, par volant



C 80-HWSY-2
Ø Max. du Produit: 27mm
Rouleau Ø: 80mm
Article: 5933
Poids: 40kg

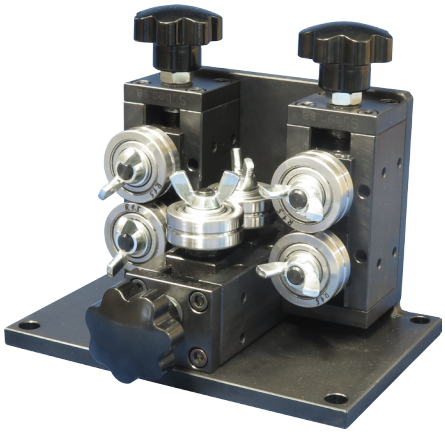

C 40-HWSY-2
Ø Max. du Produit: 6mm
Rouleau Ø: 40mm
Article: 11359
Poids: 10kg

Plan pour
Article: 5933

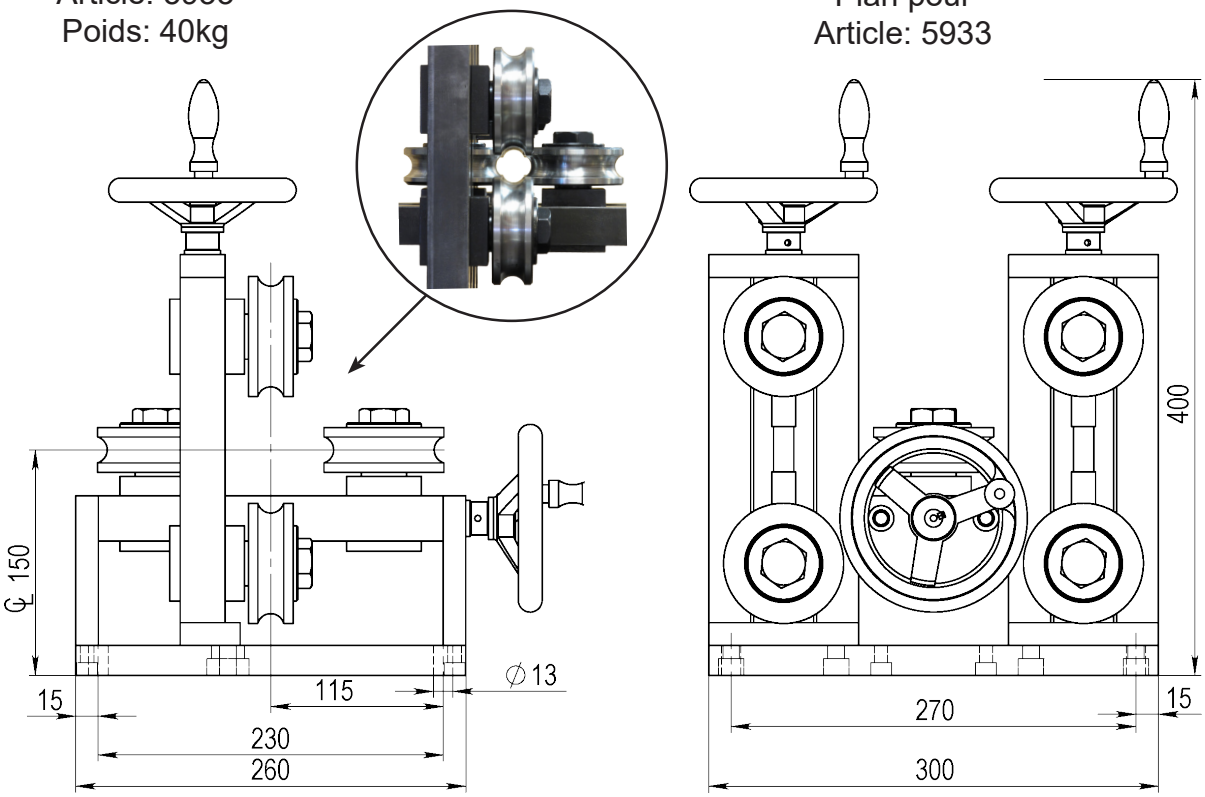

Dessin N. 3-400808-00

Subec AB **Hesselmans Torg 5** **SE- 131 54 Nacka** **Sweden** **Phone:** **+46-8-88 46 33** **Fax:** **+46-8-97 76 58** **Email: info@subec.se** **Web: www.subec.se**

Copyright © 2023 Subec

UNITÉ DE CALIBRAGE C110-HWSY-2

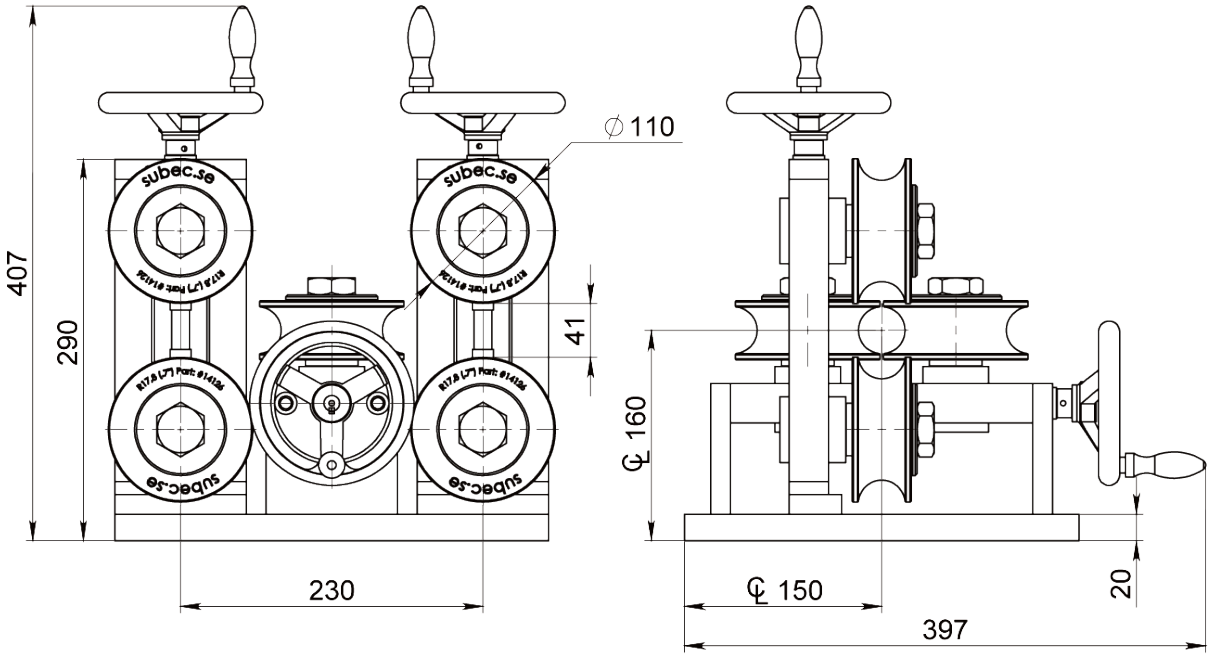

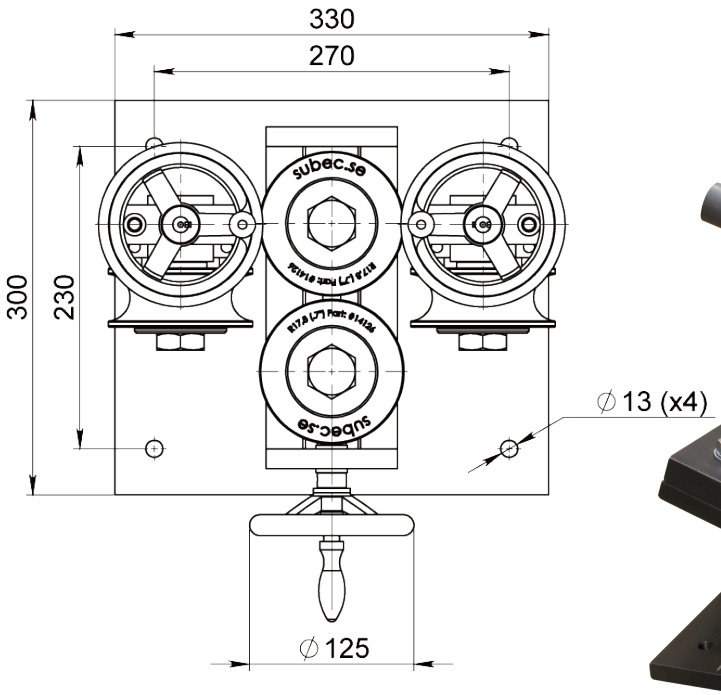

Unité de calibrage.
Article: 14127
Poids: 45kg



Plaque de base inclinable.
Article: 14174
Poids: 27kg

Dessin N. 3-400808-00

Subec AB **Hesselmans Torg 5** **SE- 131 54 Nacka** **Sweden** **Phone:** **+46-8-88 46 33** **Fax:** **+46-8-97 76 58** **Email: info@subec.se** **Web: www.subec.se**

Copyright © 2023 Subec

UNITÉ DE CALIBRAGE, ENTRAÎNÉE, A-160-D-HW-M

Exemple: Pour tubes en aluminium / plastique

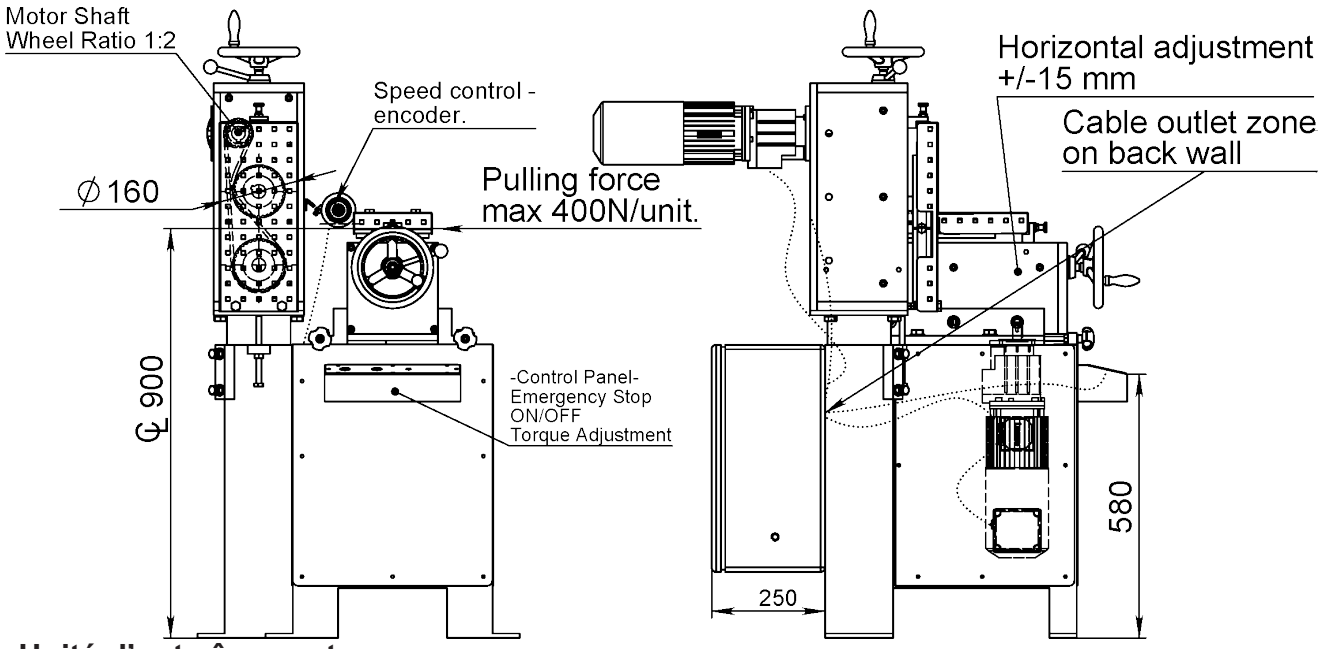

Unité d'entraînement
2 pcs A-160-S-HW
draw 3-400630-01/3631

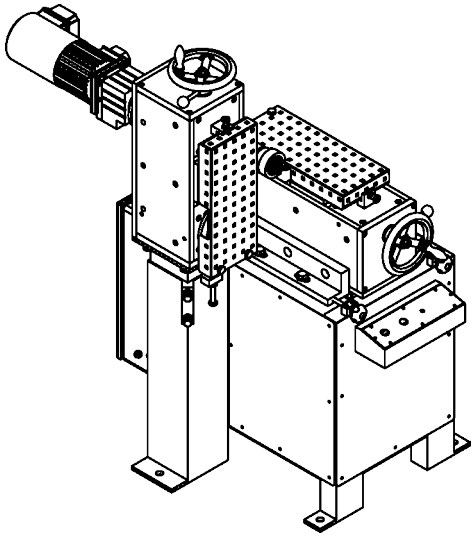

HW = Ouverture/fermeture par volant



Article: 5887
Poids: 300kg

Dessin N. 3-400823-00

Subec AB	**Hesselmans Torg 5** **SE- 131 54 Nacka** **Sweden**	**Phone:** **Fax:**	**+46-8-88 46 33** **+46-8-97 76 58**	**Email: info@subec.se** **Web: www.subec.se**

Copyright © 2023 Subec

UNITÉ DE CALIBRAGE, C 200-L-2

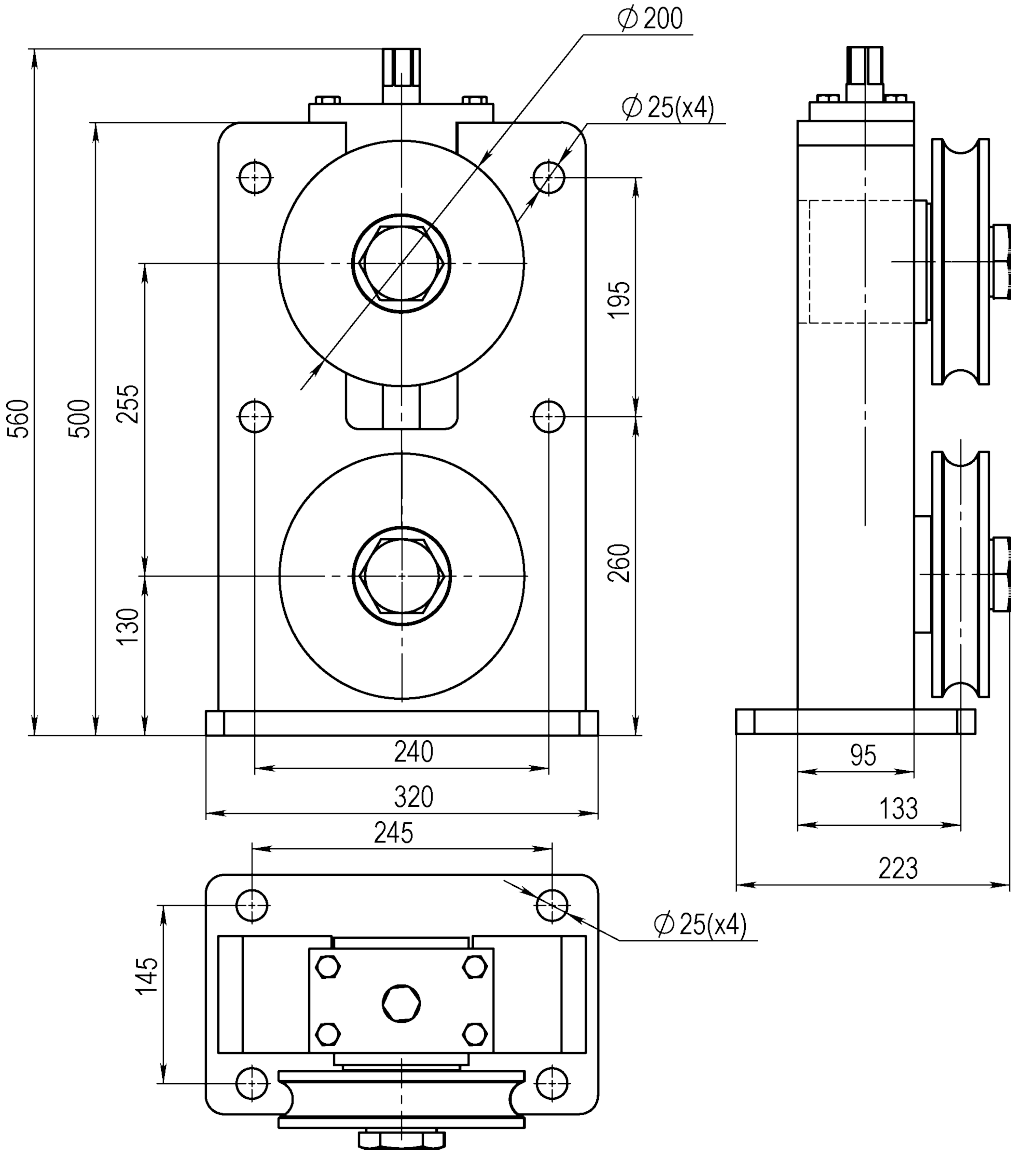



Article: 05753

Dessin N. 3-400808-00

Subec AB	Hesselmans Torg 5 SE- 131 54 Nacka Sweden	Phone: Fax:	+46-8-88 46 33 +46-8-97 76 58	Email: info@subec.se Web: www.subec.se

Copyright © 2023 Subec

COMPACTEUR, 3-JAW CHUCK

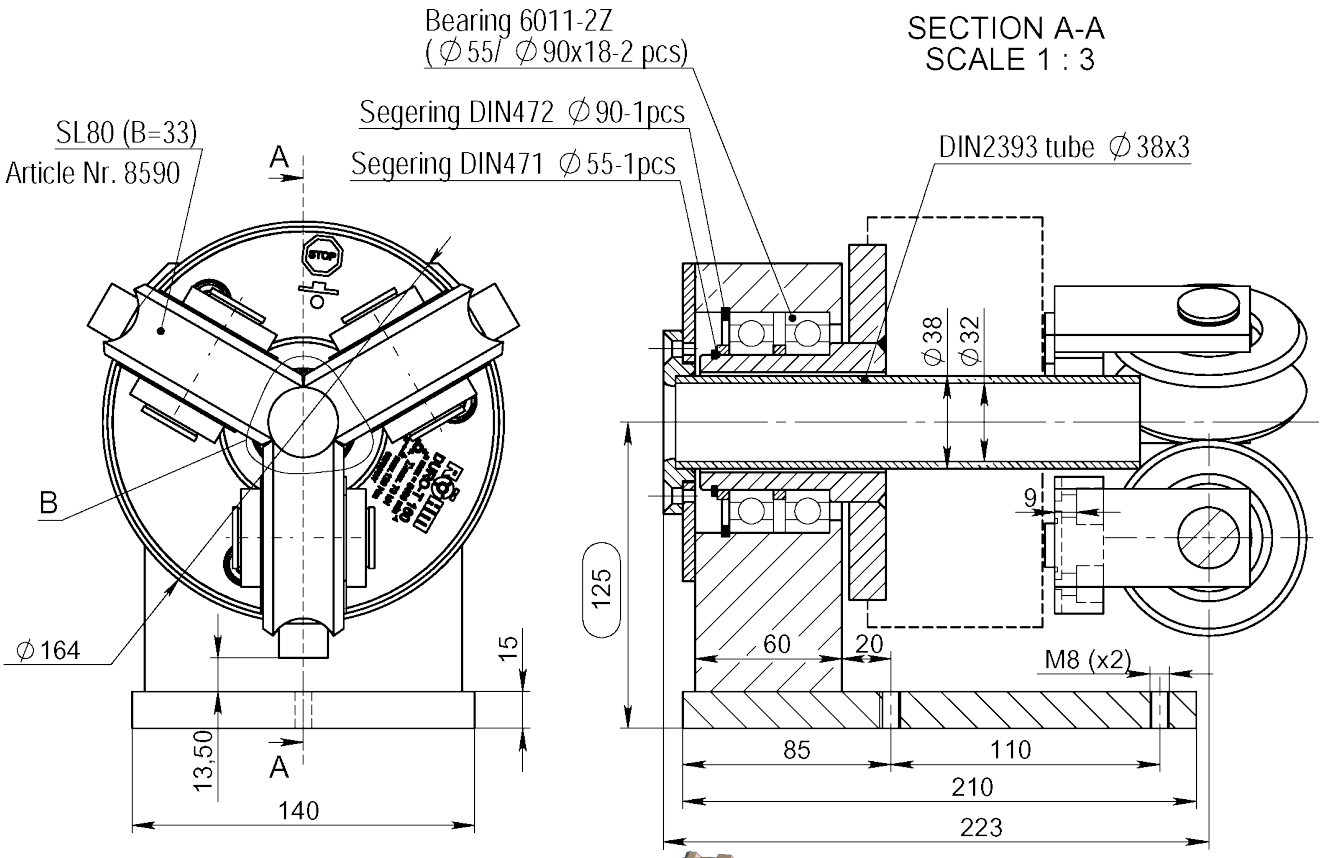

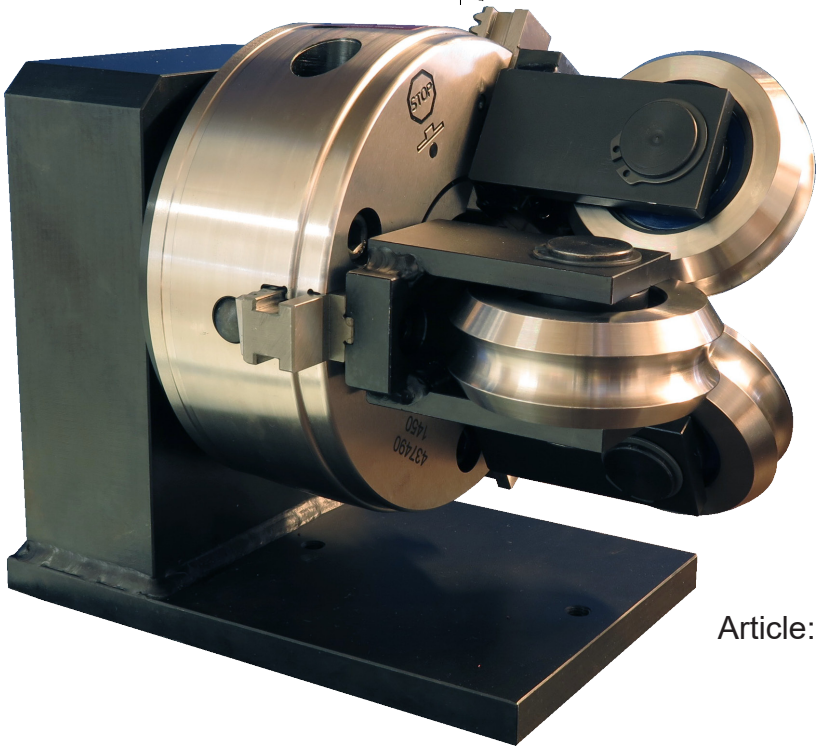

Article: 08498

Dessin N. 3-400830-00

Subec AB	**Hesselmans Torg 5** **SE- 131 54 Nacka** **Sweden**	**Phone:** **Fax:**	**+46-8-88 46 33** **+46-8-97 76 58**	**Email: info@subec.se** **Web: www.subec.se**

Copyright © 2023 Subec

UNITÉ D'ENTRAÎNEMENT A-80-S-HW

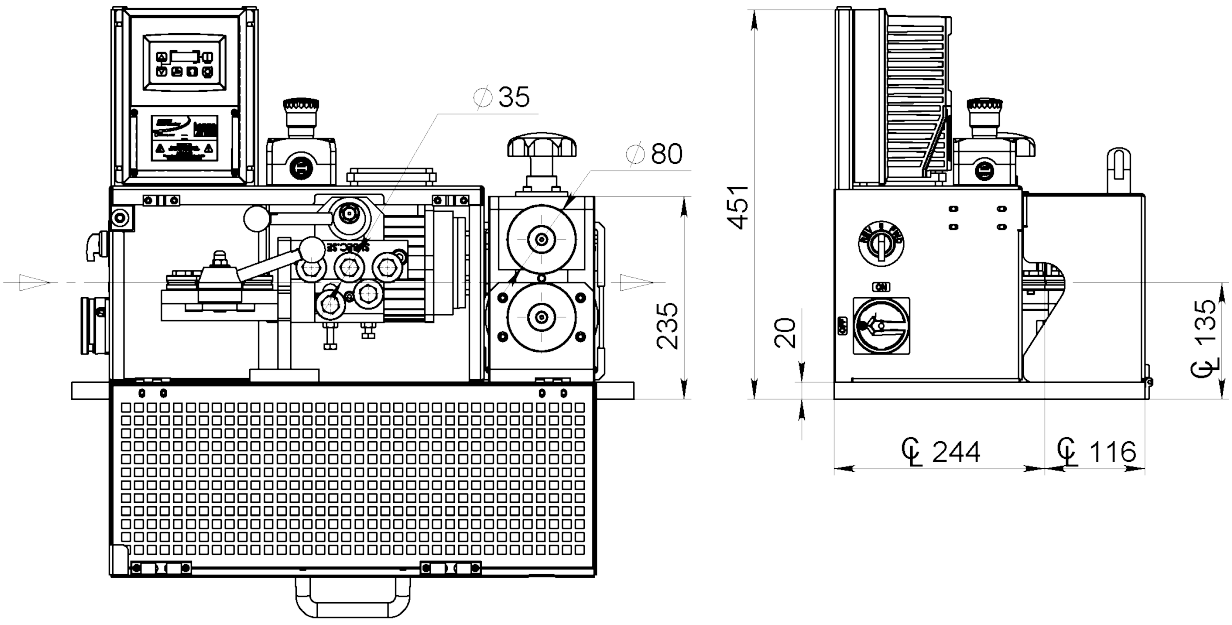

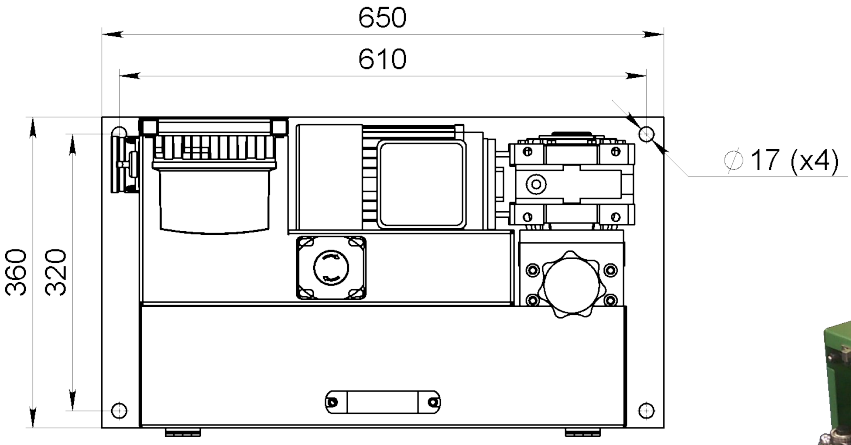



Article: 11066

Foot operated pedal

Dessin N. 3-401272-00

Subec AB	**Hesselmans Torg 5** **SE- 131 54 Nacka** **Sweden**	**Phone:** **Fax:**	**+46-8-88 46 33** **+46-8-97 76 58**	**Email: info@subec.se** **Web: www.subec.se**

Copyright © 2023 Subec

UNITÉ D´ENTRAÎNEMENT AVEC REDRESSEUR A-100-S-M

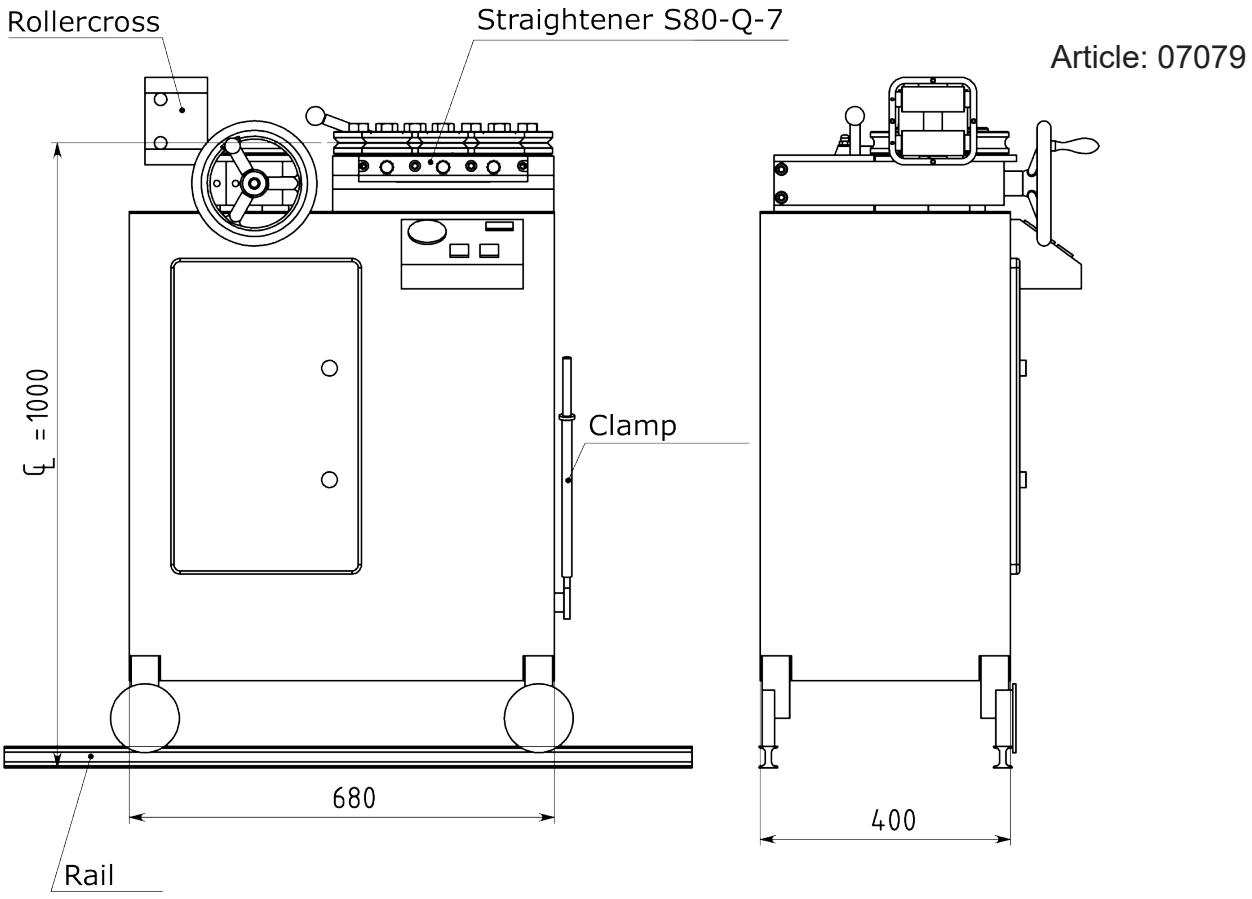

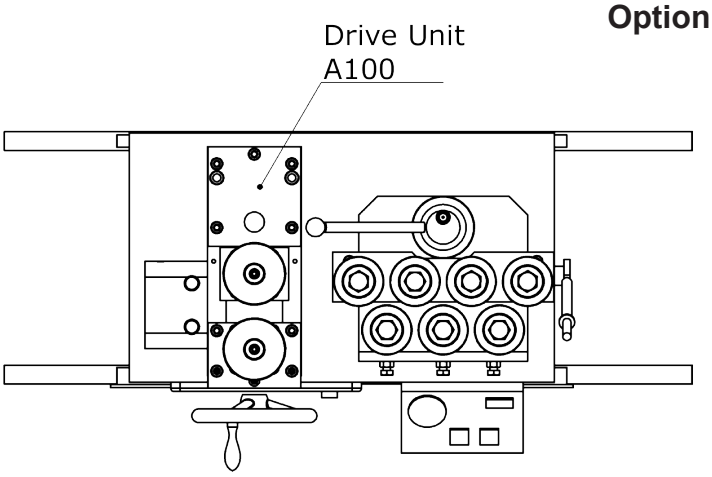

Option: Avec unité d'entraînement montée à la verticale
Article: 03631

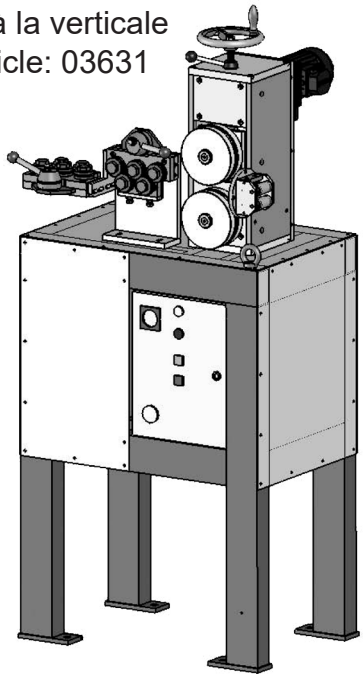

Dessin N. 3-400597-00

Subec AB | Hesselmans Torg 5, SE- 131 54 Nacka, Sweden | Phone: +46-8-88 46 33 | Fax: +46-8-97 76 58 | Email: info@subec.se | Web: www.subec.se

Copyright © 2023 Subec

UNITÉ D'ENTRAÎNEMENT A-160-S

Avec redresseur 06280:

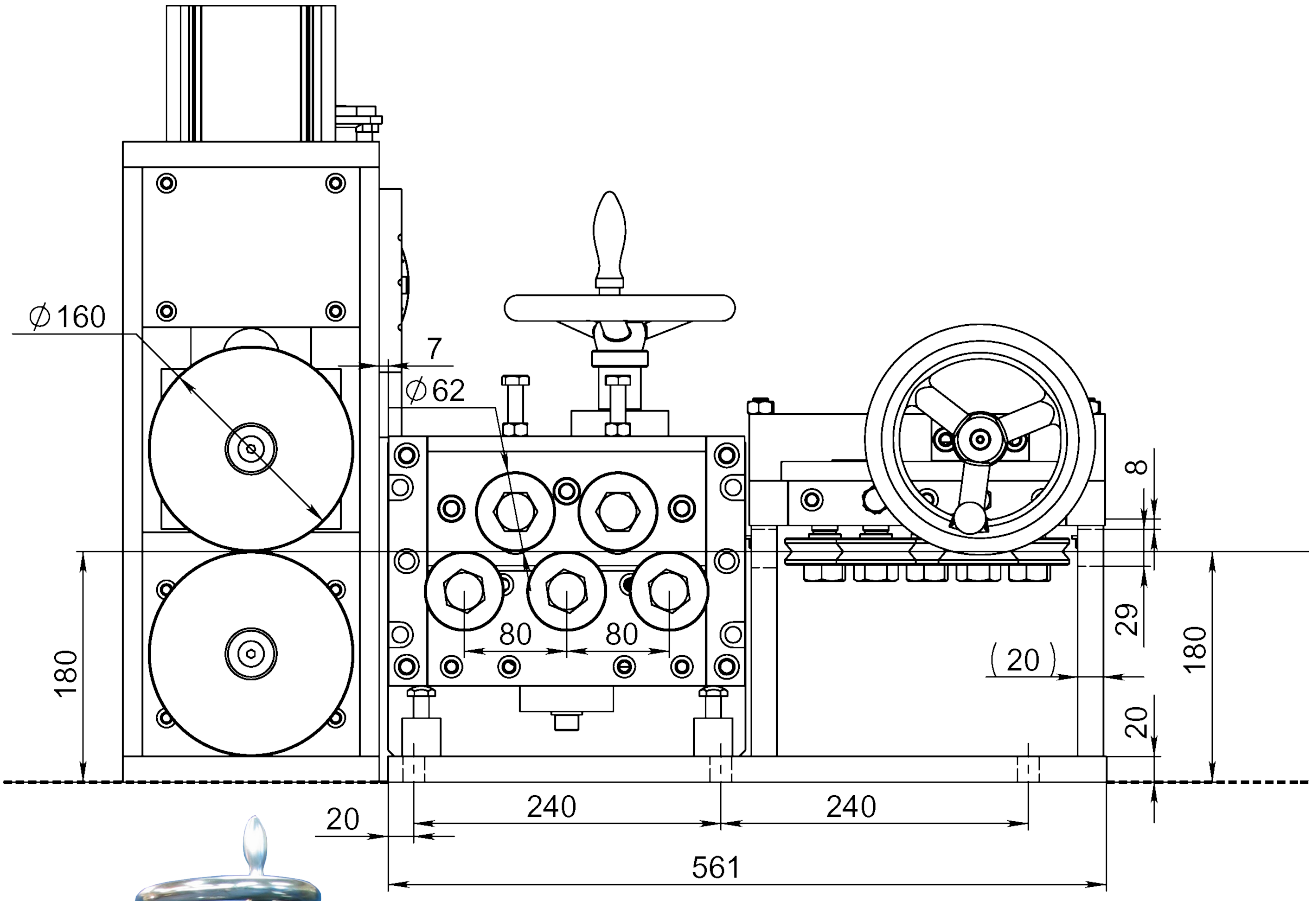



Option: Avec ajustement par volant, indicateurs de position et capot de sécurité
Article: 07658



Article: 06280
Poids: 95kg

Dessin N. 3-400630-00

Subec AB **Hesselmans Torg 5** **SE- 131 54 Nacka** **Sweden**
Phone: **+46-8-88 46 33**
Fax: **+46-8-97 76 58**
Email: info@subec.se
Web: www.subec.se

Copyright © 2023 Subec

UNITÉ D'ENTRAÎNEMENT A-160-D-HYD

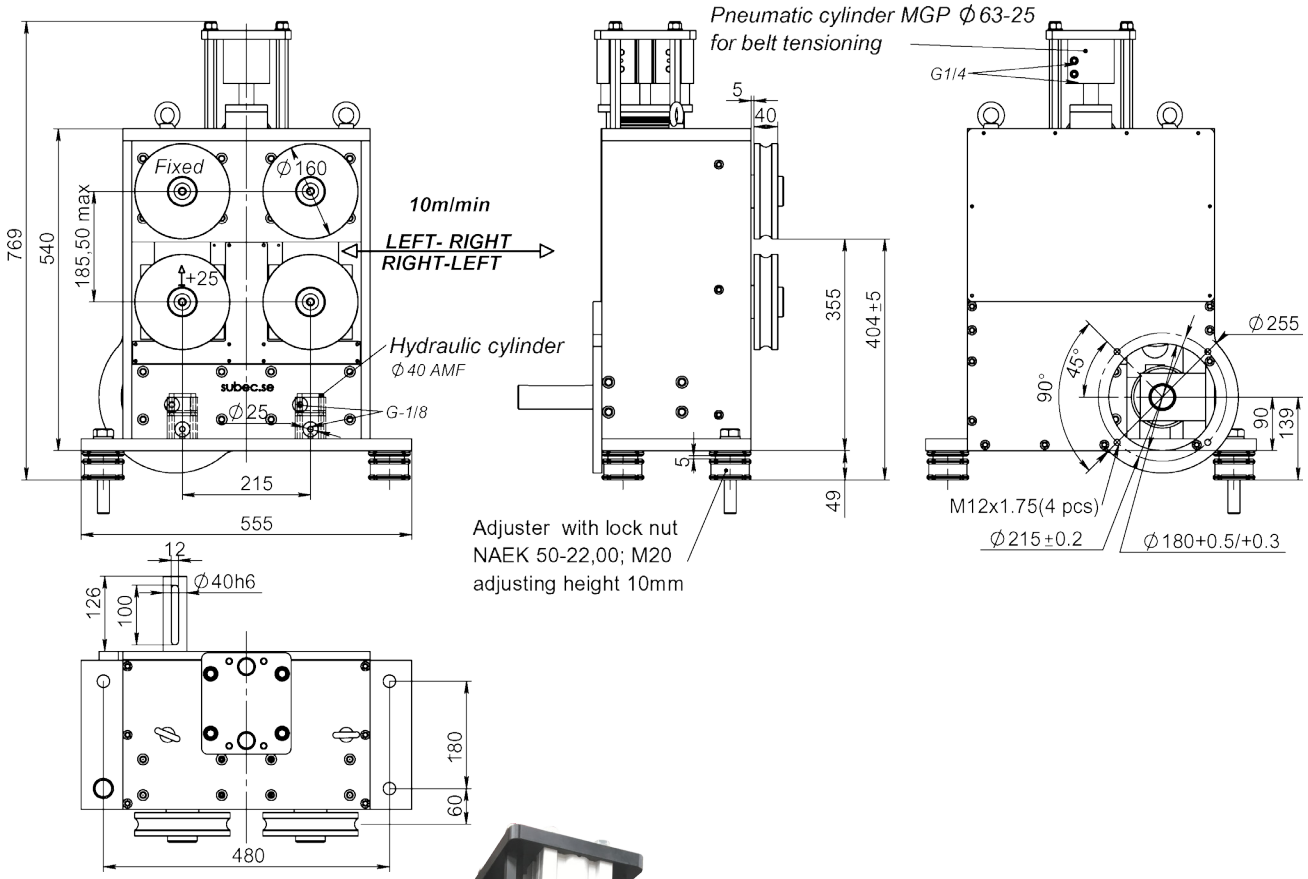



Article: 9635B
Poids: 270kg

Dessin N. 3-400630-00

Subec AB	**Hesselmans Torg 5** **SE- 131 54 Nacka** **Sweden**	**Phone:** **Fax:**	**+46-8-88 46 33** **+46-8-97 76 58**	**Email: info@subec.se** **Web: www.subec.se**

Copyright © 2023 Subec

UNITÉ D´ENTRAÎNEMENT AVEC REDRESSEUR A-160-S-PN

Exemple d’application pour bande Ø 7-16mm

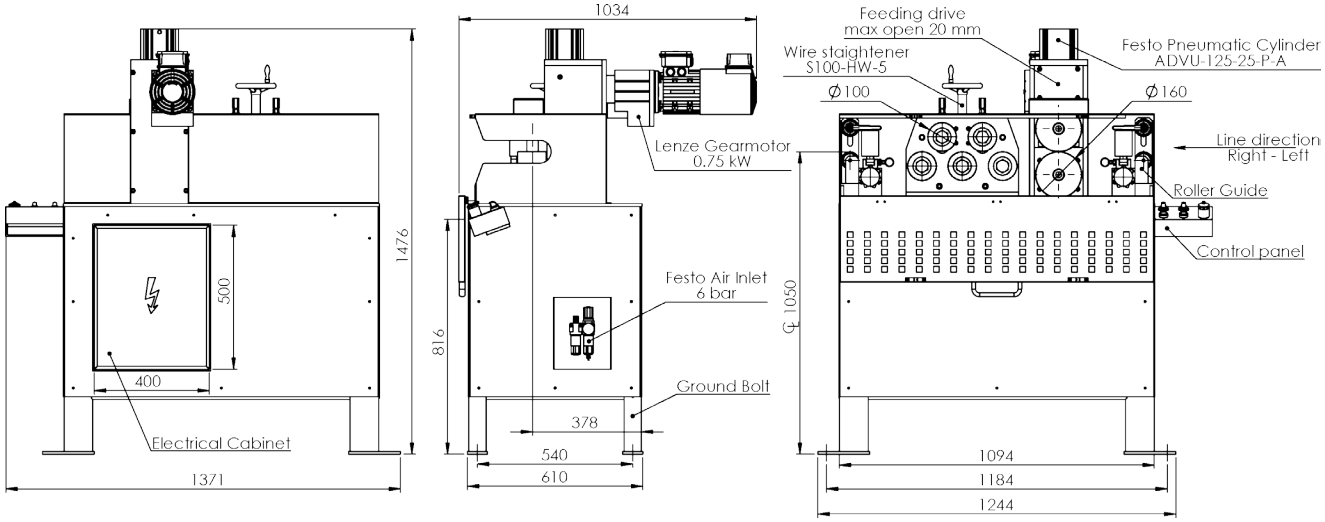



Article: 07903
Poids: 400kg

Dessin N. 3-400873-00

Subec AB	**Hesselmans Torg 5** **SE- 131 54 Nacka** **Sweden**	**Phone:** **Fax:**	**+46-8-88 46 33** **+46-8-97 76 58**	**Email: info@subec.se** **Web: www.subec.se**

Copyright © 2023 Subec

UNITÉ D´ENTRAÎNEMENT AVEC REDRESSEUR A-160-S-PN

Exemple d'application: fils de Ø 7-16mm

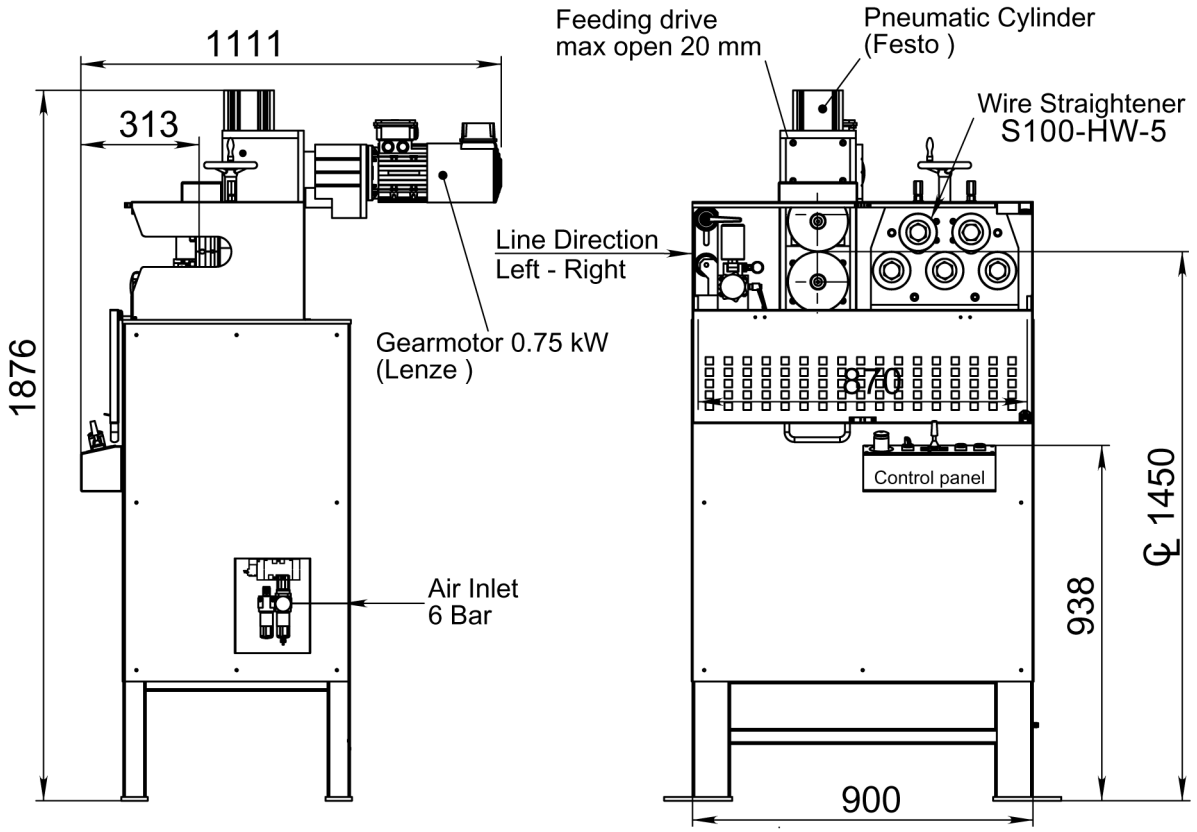



Article: 06203

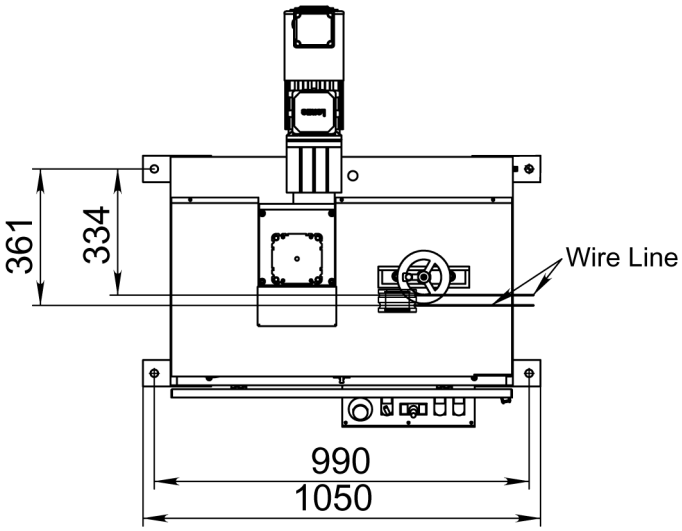

Dessin N. 3-400873-00

Subec AB **Hesselmans Torg 5** **SE- 131 54 Nacka** **Sweden**
Phone: **+46-8-88 46 33**
Fax: **+46-8-97 76 58**
Email: info@subec.se
Web: www.subec.se

Copyright © 2023 Subec

UNITÉ D´ENTRAÎNEMENT AVEC REDRESSEUR A-160-S-HY

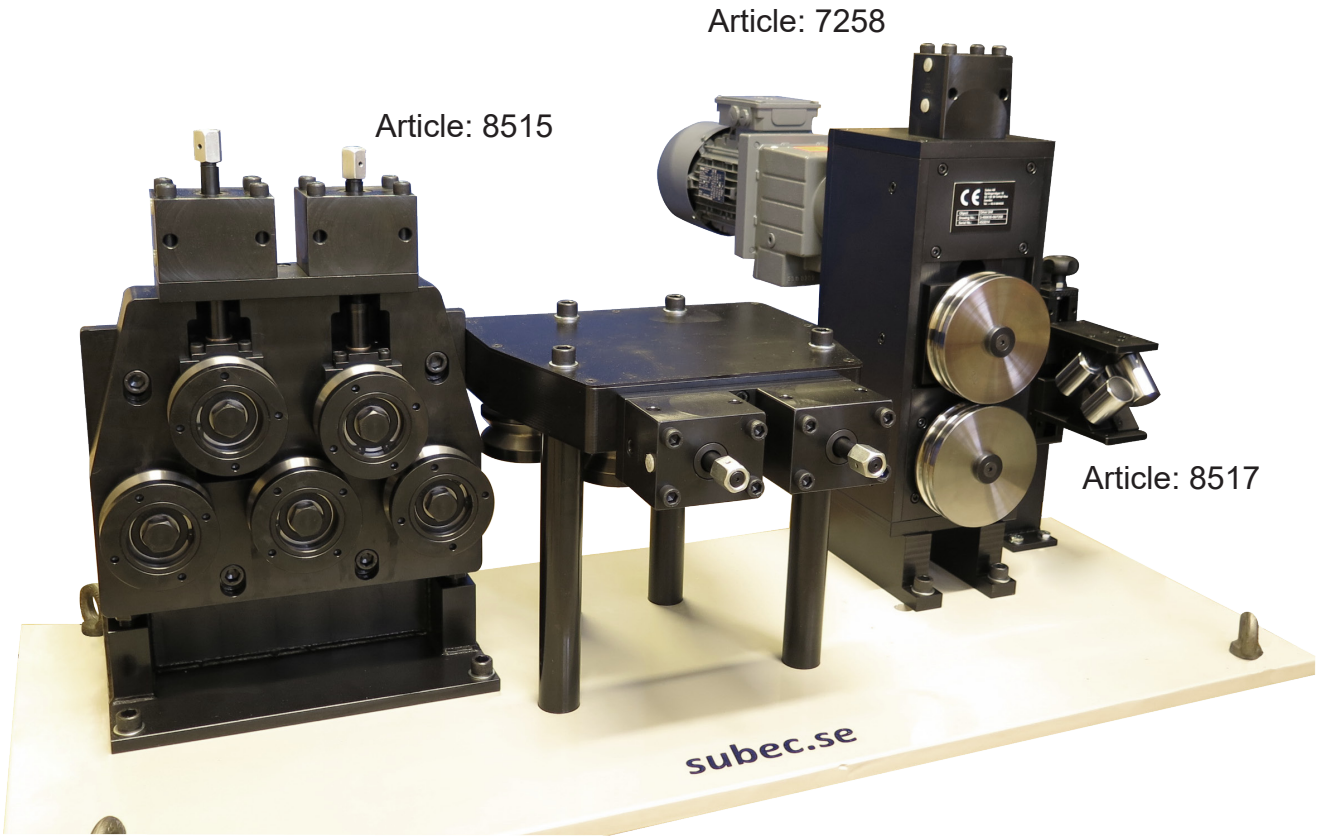

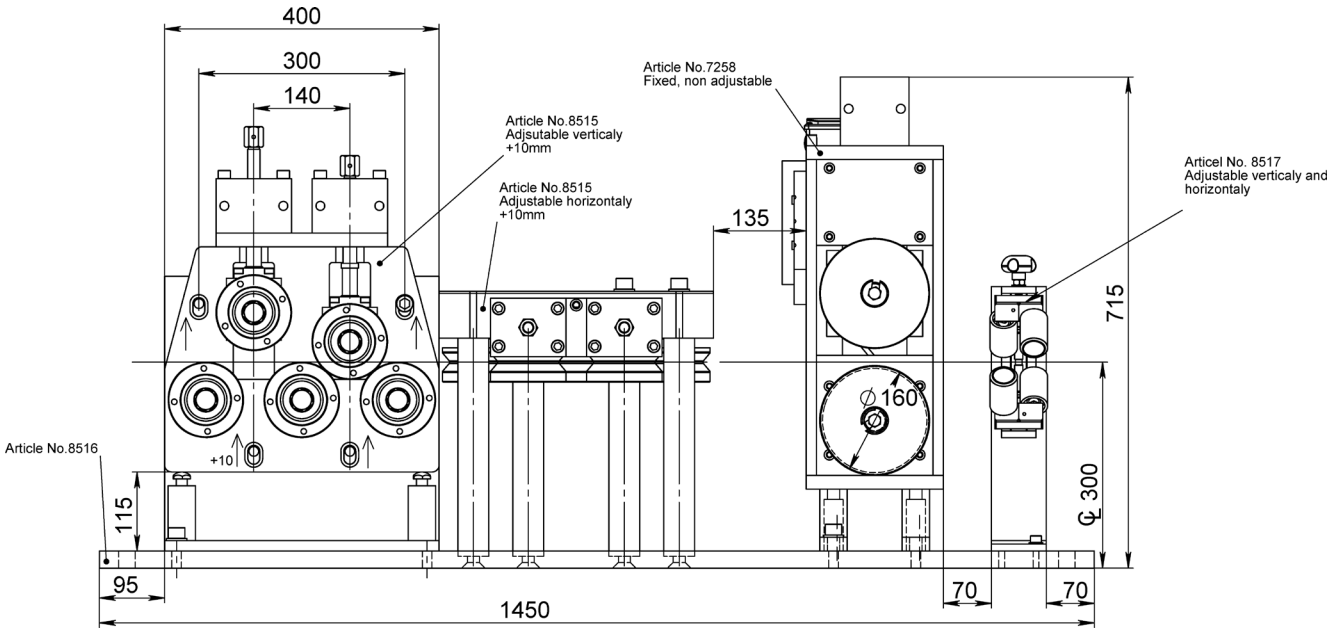

Dessin N. 3-400630-00

Subec AB	**Hesselmans Torg 5** **SE- 131 54 Nacka** **Sweden**	**Phone:** **Fax:**	**+46-8-88 46 33** **+46-8-97 76 58**	**Email: info@subec.se** **Web: www.subec.se**

Copyright © 2023 Subec

UNITÉ D'ENTRÂINEMENT AVEC REDRESSEUR A-160-D

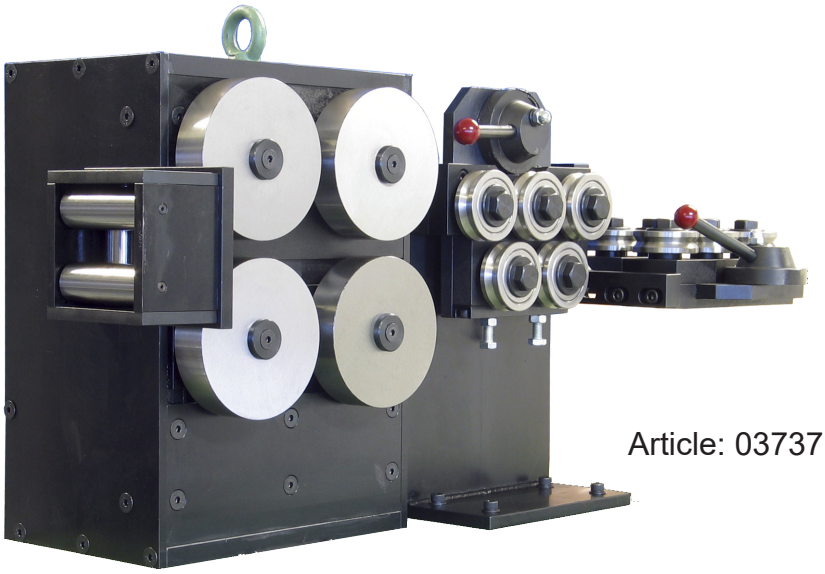

Article: 03737

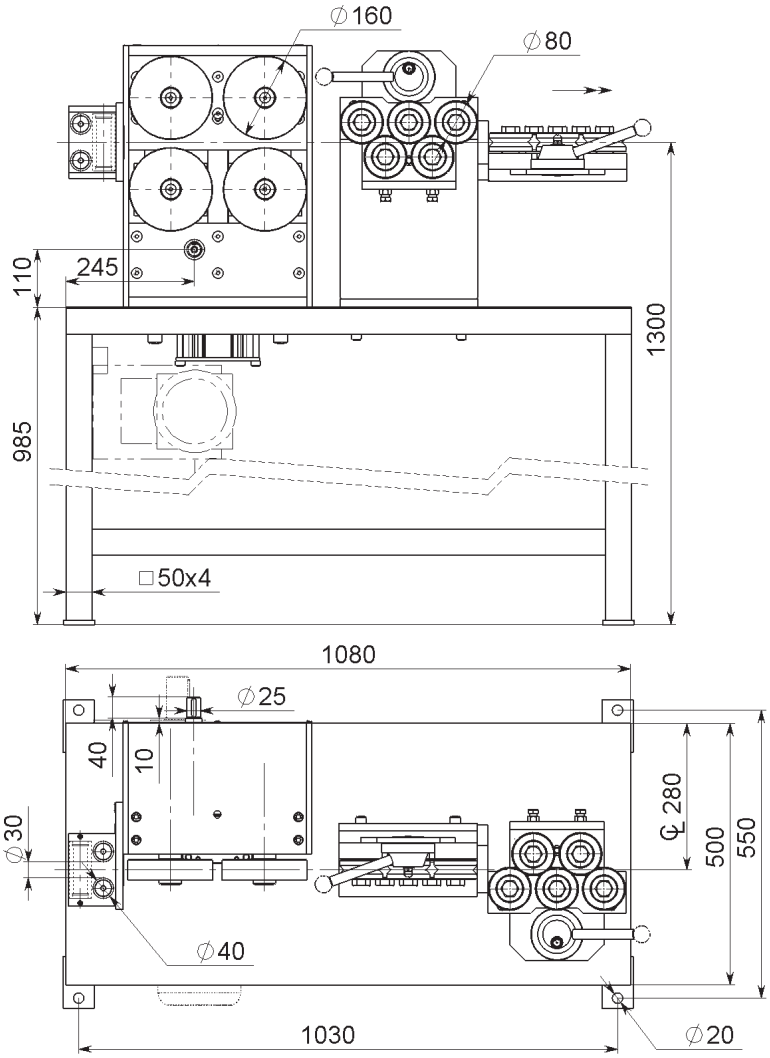

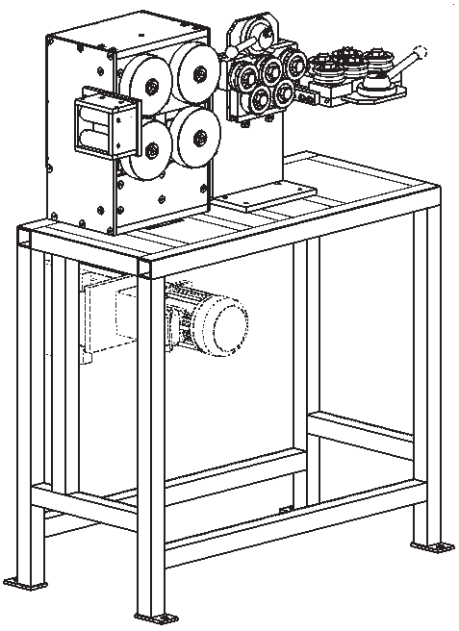

Dessin N. 3-400691-00

Subec AB | **Hesselmans Torg 5, SE- 131 54 Nacka, Sweden** | **Phone: +46-8-88 46 33** | **Fax: +46-8-97 76 58** | **Email: info@subec.se** | **Web: www.subec.se**

Copyright © 2023 Subec

UNITÉ D'ENTRAINEMENT AVEC REDRESSEUR

Example of application: For Rebar Ø4-15mm or Ø8-18mm

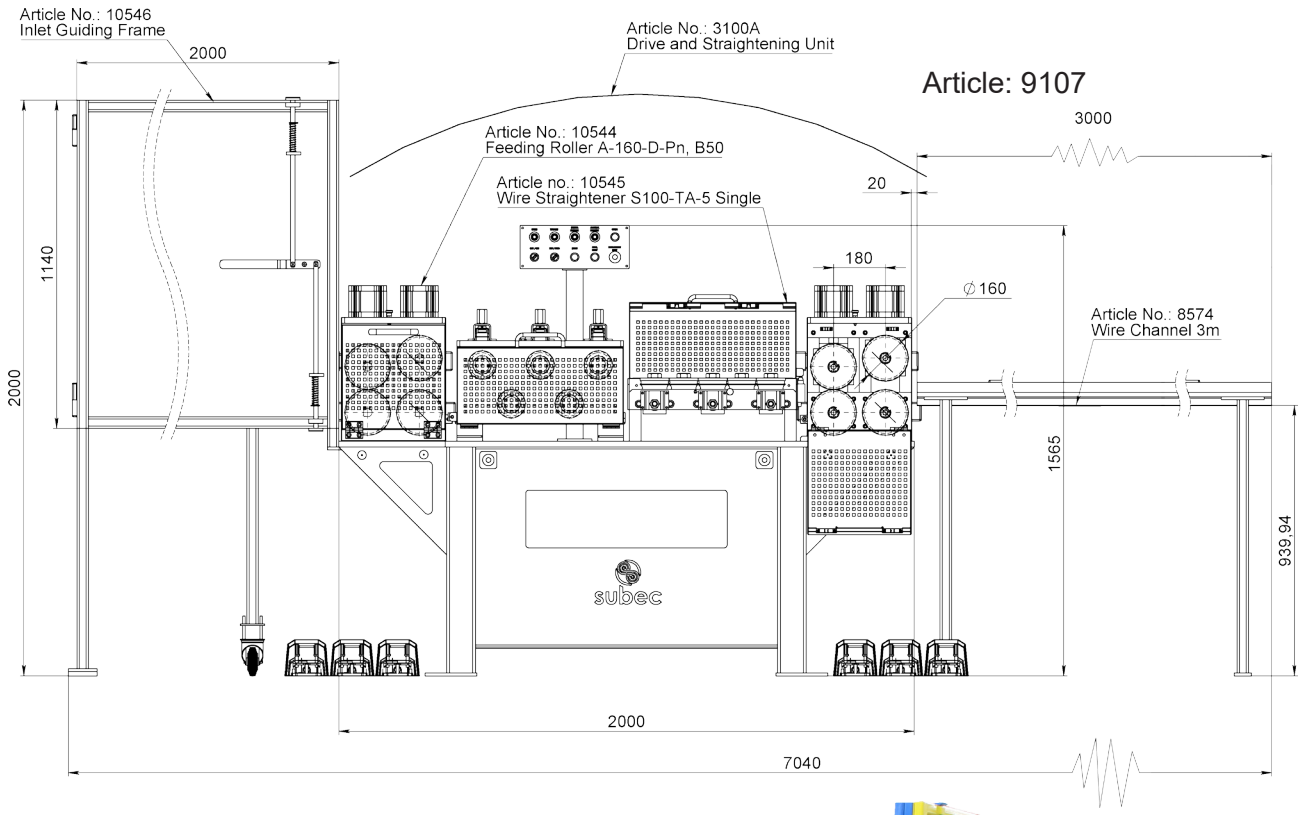



Dessin N. 3-401147-00

Subec AB **Hesselmans Torg 5** **SE- 131 54 Nacka** **Sweden** **Phone:** **+46-8-88 46 33** **Fax:** **+46-8-97 76 58** **Email: info@subec.se** **Web: www.subec.se**

Copyright © 2023 Subec

REDRESSEUR ENTRAINÉ POUR BANDE
S60-HW-7

Exemple d´application: Bande

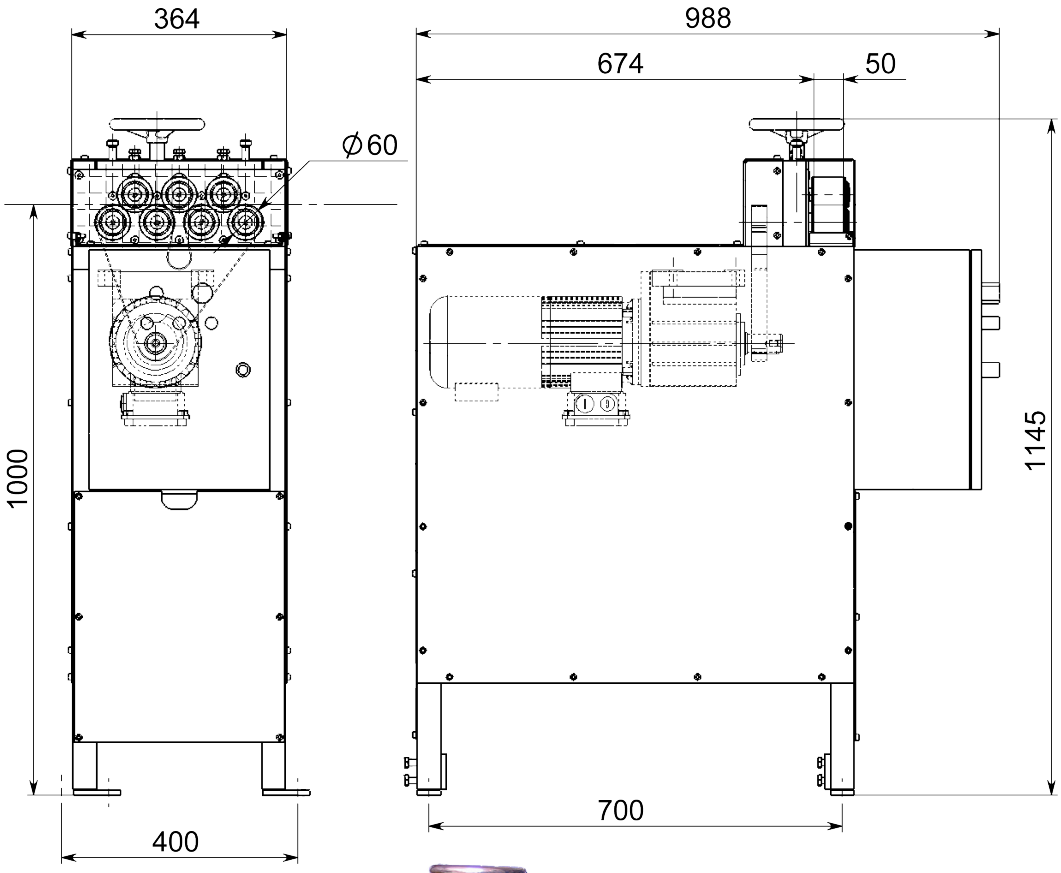



Article: 03169

Dessin N. 3-400642-00

Subec AB **Hesselmans Torg 5** **SE- 131 54 Nacka** **Sweden**
Phone: **+46-8-88 46 33**
Fax: **+46-8-97 76 58**
Email: info@subec.se
Web: www.subec.se

Copyright © 2023 Subec

CHENILLE

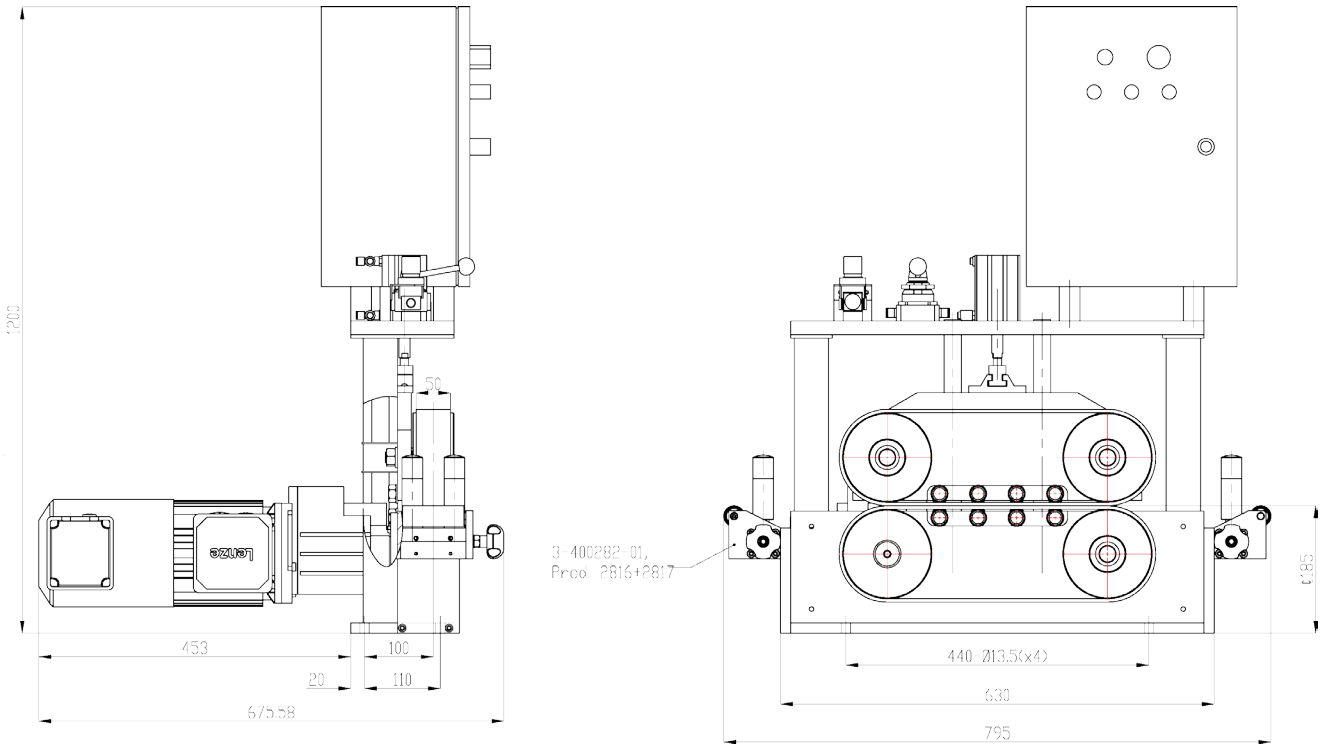

Article: 03565

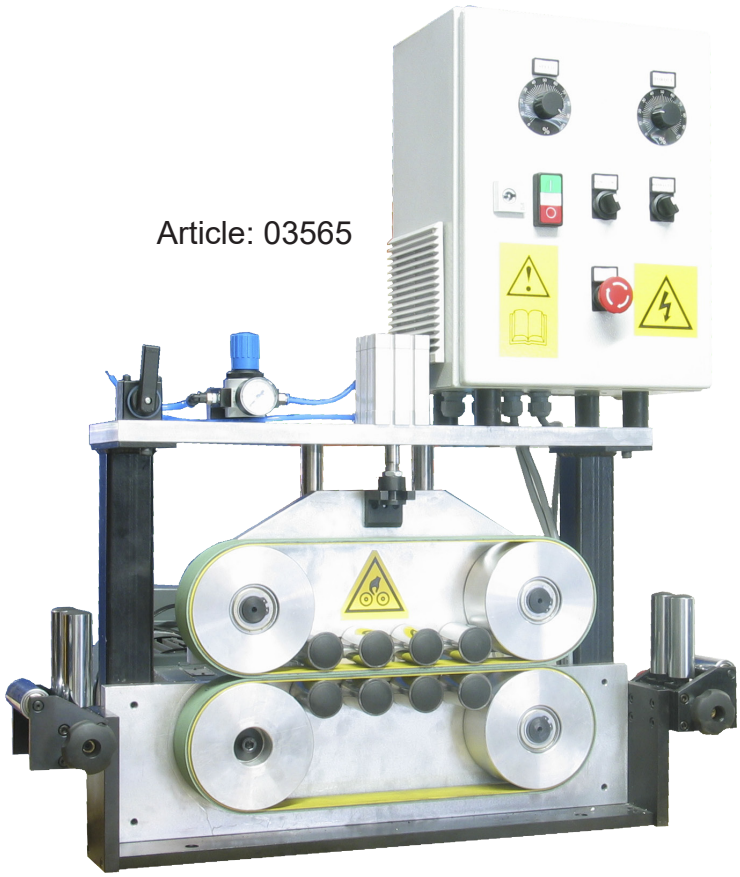

Dessin N. 3-400667-03

Subec AB	**Hesselmans Torg 5** **SE- 131 54 Nacka** **Sweden**	**Phone:** **Fax:**	**+46-8-88 46 33** **+46-8-97 76 58**	**Email: info@subec.se** **Web: www.subec.se**

Copyright © 2023 Subec

CHENILLE

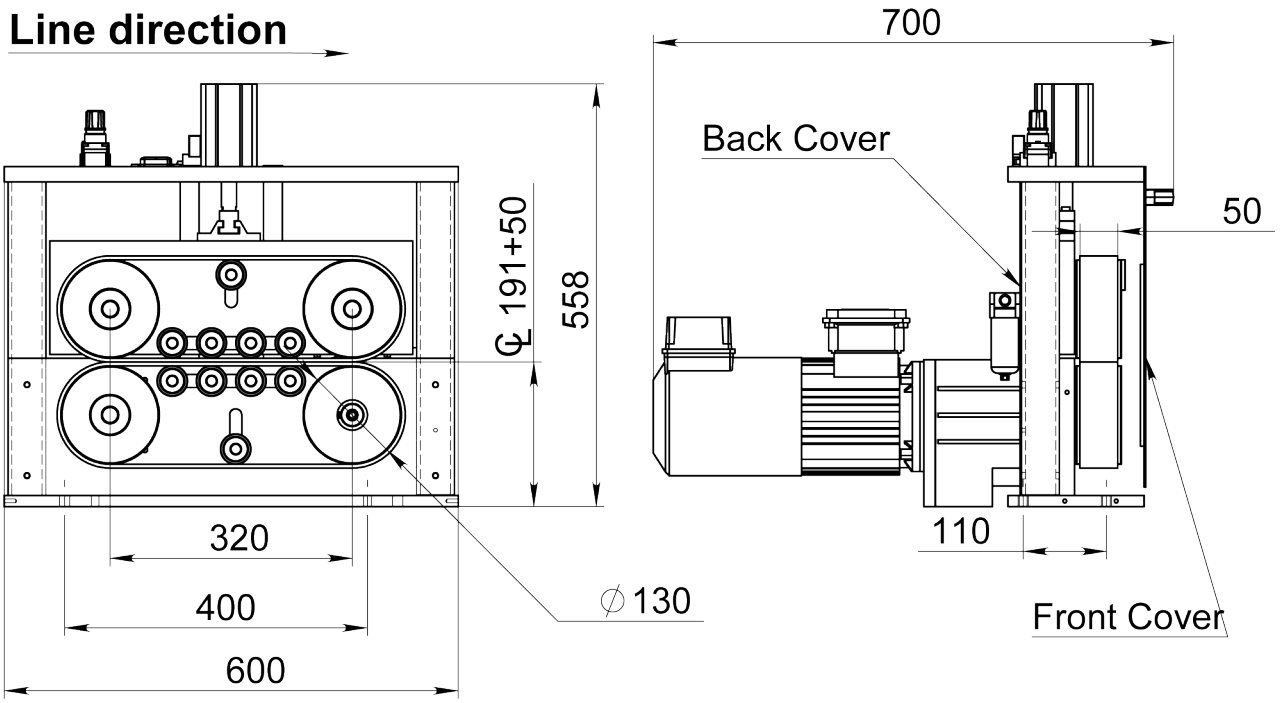

Article: 06007
Poids: 76kg

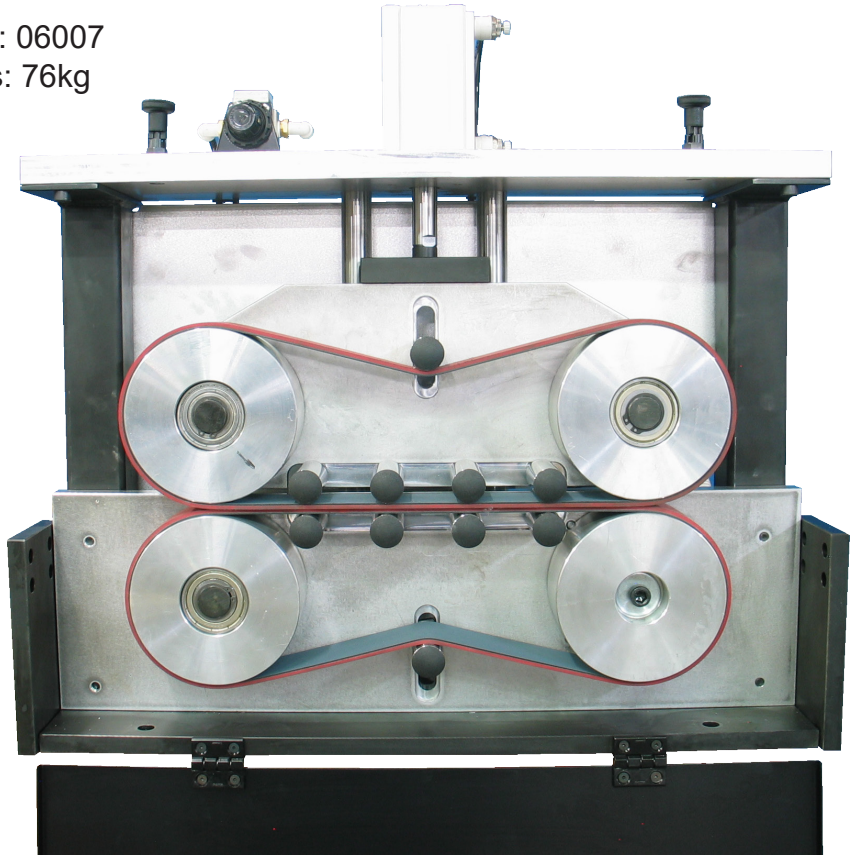

Dessin N. 3-400667-00

Subec AB	Hesselmans Torg 5 SE- 131 54 Nacka Sweden	Phone: Fax:	+46-8-88 46 33 +46-8-97 76 58	Email: info@subec.se Web: www.subec.se

Copyright © 2023 Subec

CHENILLE D130 CC700

Ø Max. du Produit: 50mm, Pulling Force: 500N, Speed: 0-60m/min





Article: 09537
Poids: 130kg

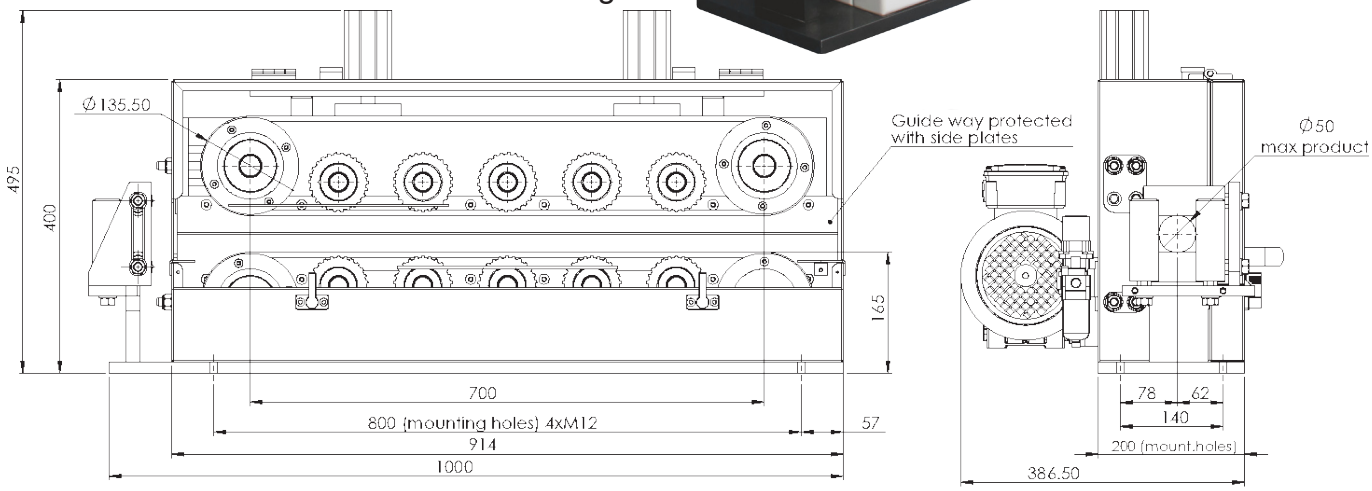

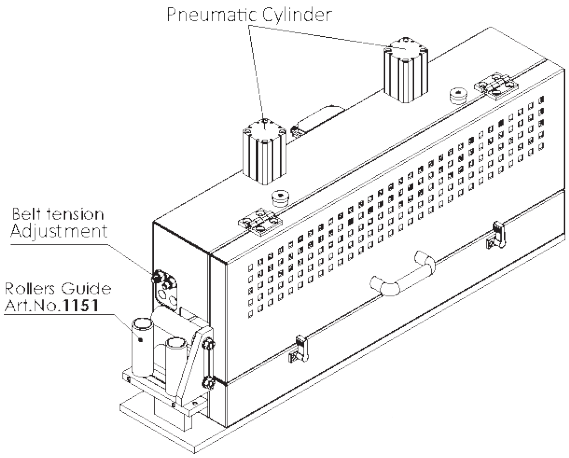

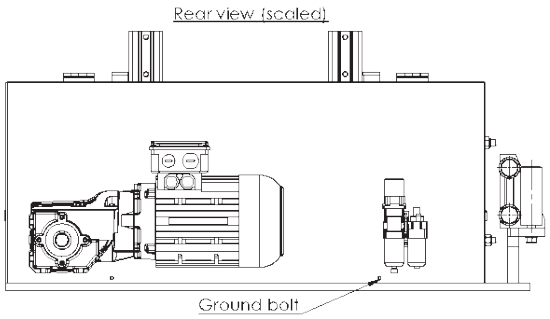

Dessin N. 3-400667-04

Subec AB **Hesselmans Torg 5** **SE- 131 54 Nacka** **Sweden** **Phone:** **+46-8-88 46 33** **Fax:** **+46-8-97 76 58** **Email: info@subec.se** **Web: www.subec.se**

Copyright © 2023 Subec

CHENILLE, CL1000

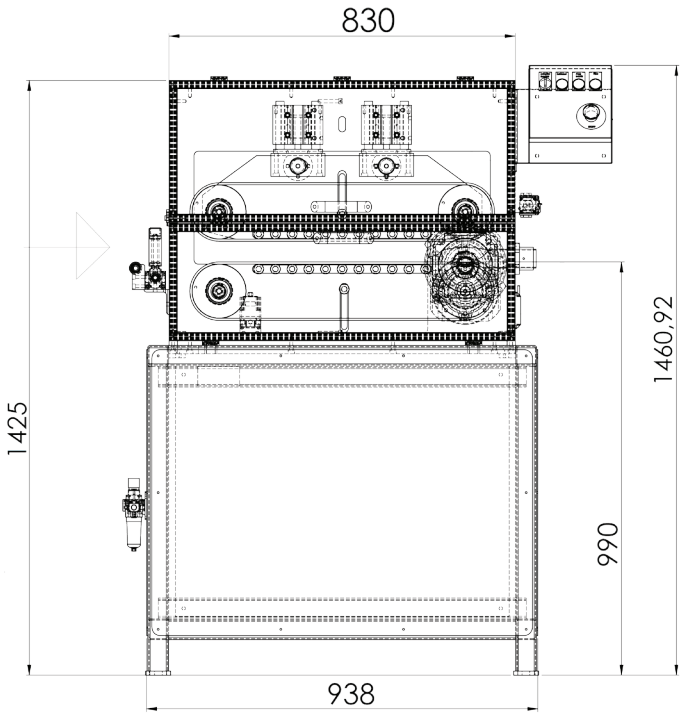

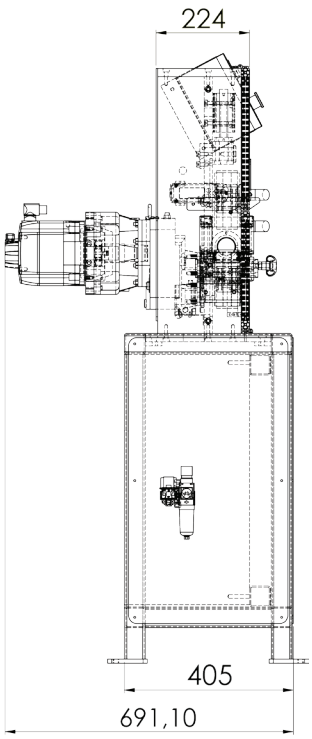

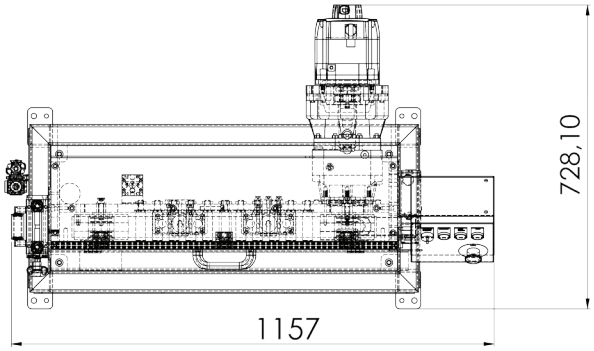

Article: 14022



Dessin N. 3-401386-00

Subec AB	**Hesselmans Torg 5** **SE- 131 54 Nacka** **Sweden**	**Phone:** **Fax:**	**+46-8-88 46 33** **+46-8-97 76 58**	**Email: info@subec.se** **Web: www.subec.se**

Copyright © 2023 Subec

PIÈCES DE RECHANGE POUR CHENILLES

Par exemple: bloc à rouleau de différents modèles

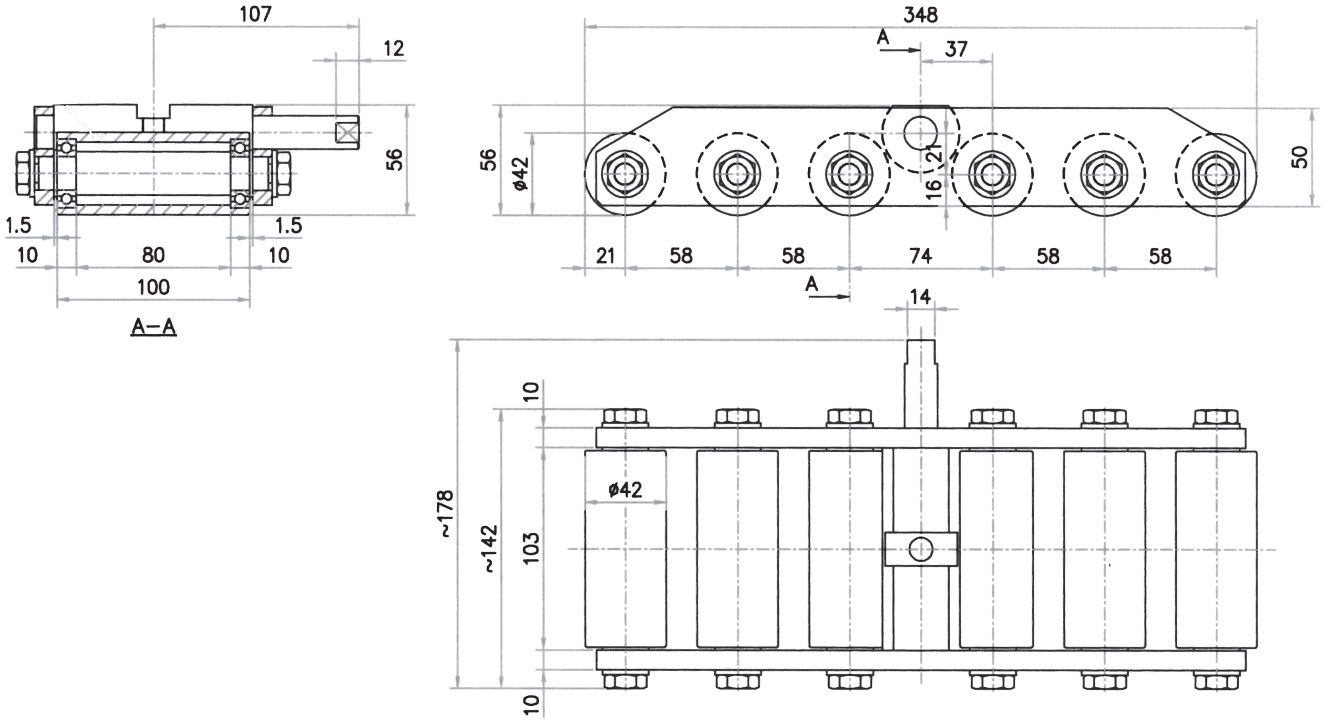

Article: 01576



Option:



Dessin N. 3-400476-00

Subec AB **Hesselmans Torg 5** **SE- 131 54 Nacka** **Sweden**
Phone: **+46-8-88 46 33**
Fax: **+46-8-97 76 58**
Email: info@subec.se
Web: www.subec.se

Copyright © 2023 Subec

FREIN CONTRÔLÉ ÉLECTRIQUEMENT

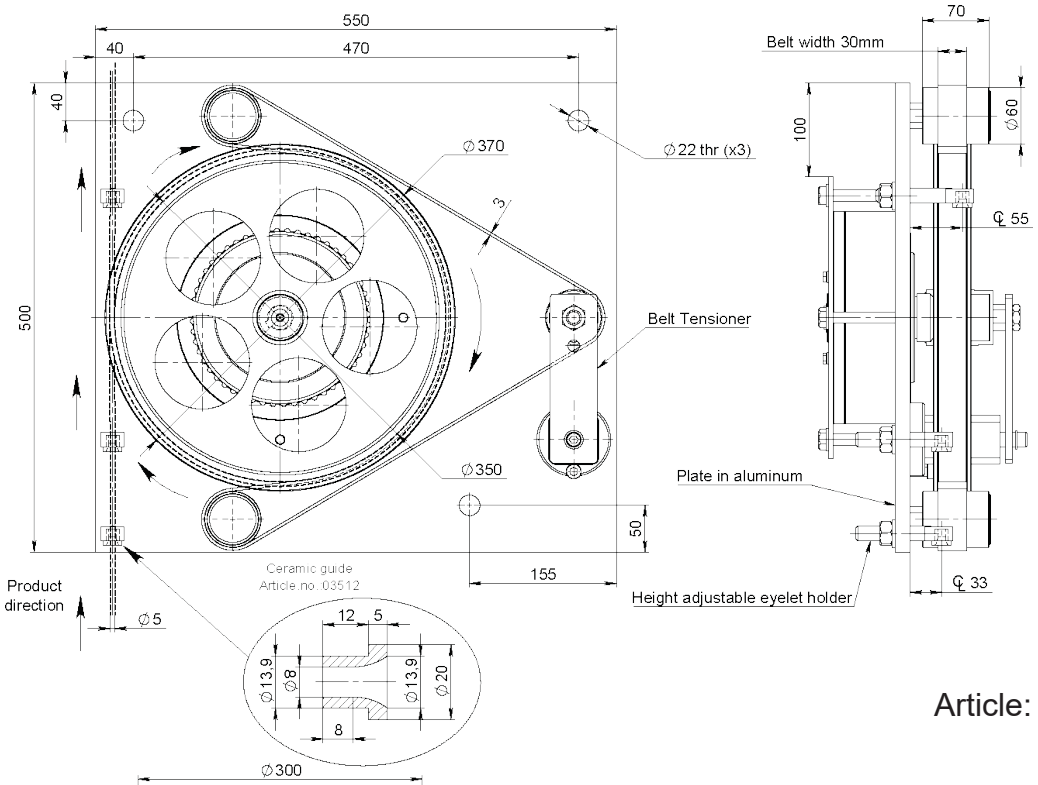

Article: 06281

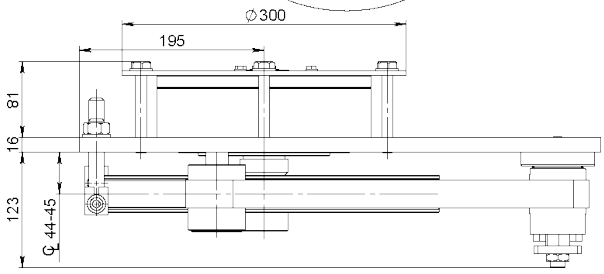

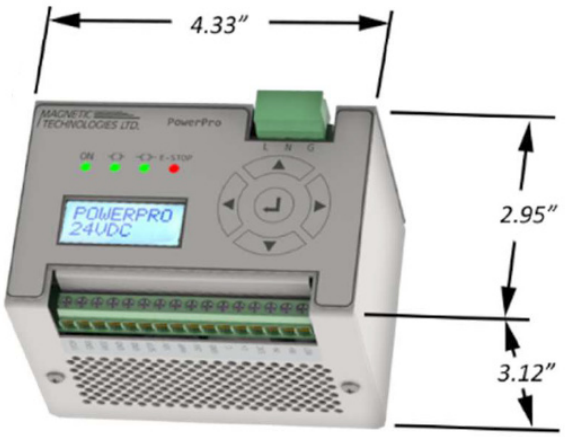

MPP24-I



Dessin N. 3-400845-00

Subec AB	**Hesselmans Torg 5** **SE- 131 54 Nacka** **Sweden**	**Phone:** **Fax:**	**+46-8-88 46 33** **+46-8-97 76 58**	**Email: info@subec.se** **Web: www.subec.se**

Copyright © 2023 Subec

FREIN À HYSTÉRÉSIS CONTRÔLÉ ÉLECTRIQUEMENT

Pour des applications de dérouleur

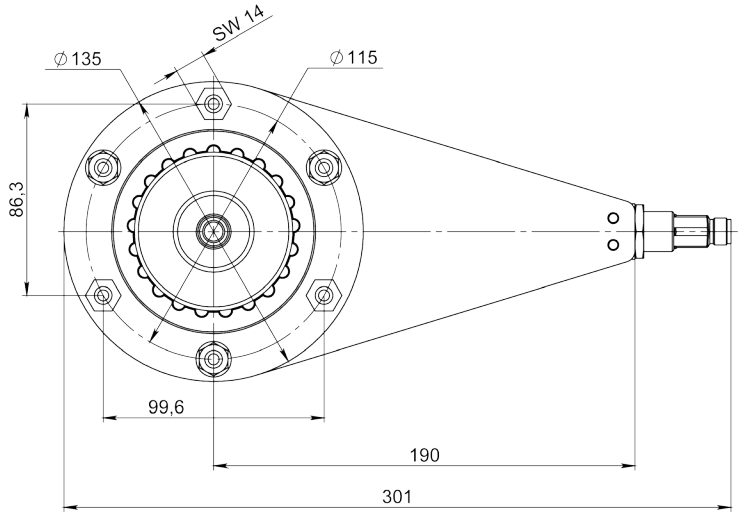

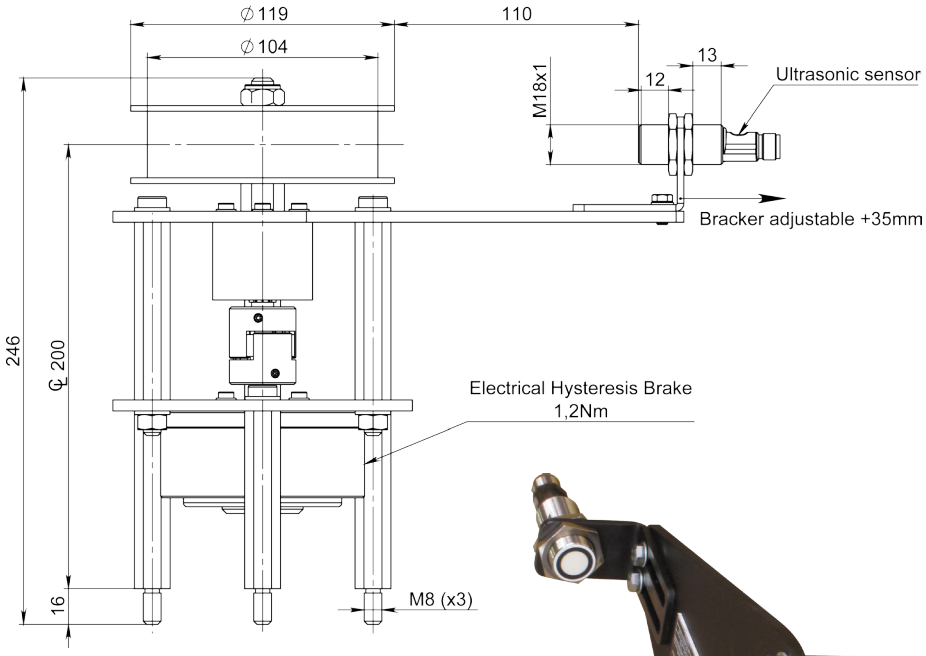

Article: 10325



Dessin N. 3-401239-00

Subec AB | **Hesselmans Torg 5, SE- 131 54 Nacka, Sweden** | **Phone: +46-8-88 46 33** | **Fax: +46-8-97 76 58** | **Email: info@subec.se** | **Web: www.subec.se**

Copyright © 2023 Subec

FREINS À HYSTÉRÉSIS

Pour dispositifs de déroulement et autres applications

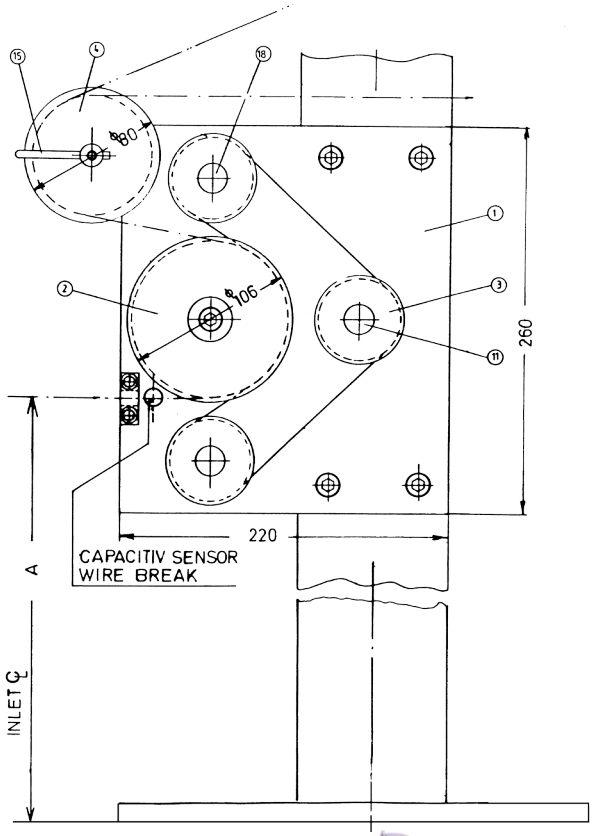

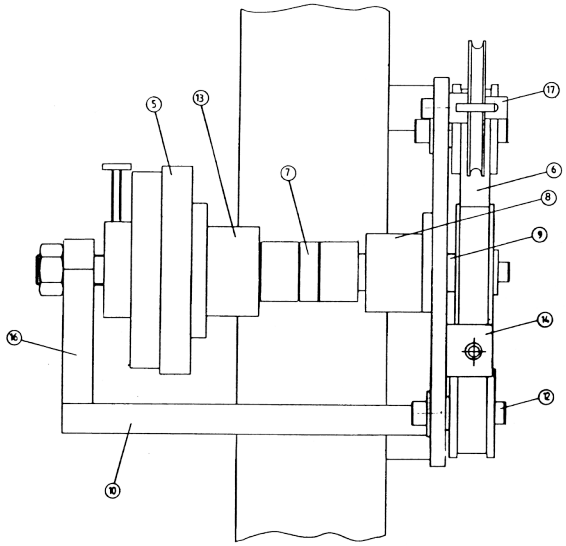



Article: 00598

Dessin N. 3-400193-00

Subec AB **Hesselmans Torg 5** **SE- 131 54 Nacka** **Sweden**
Phone: **+46-8-88 46 33**
Fax: **+46-8-97 76 58**
Email: info@subec.se
Web: www.subec.se

Copyright © 2023 Subec

FREIN À HYSTÉRÉSIS CONTRÔLÉ ÉLECTRIQUEMENT

Pour dispositifs de déroulement et autres applications

Force maximale de freinage: 100N

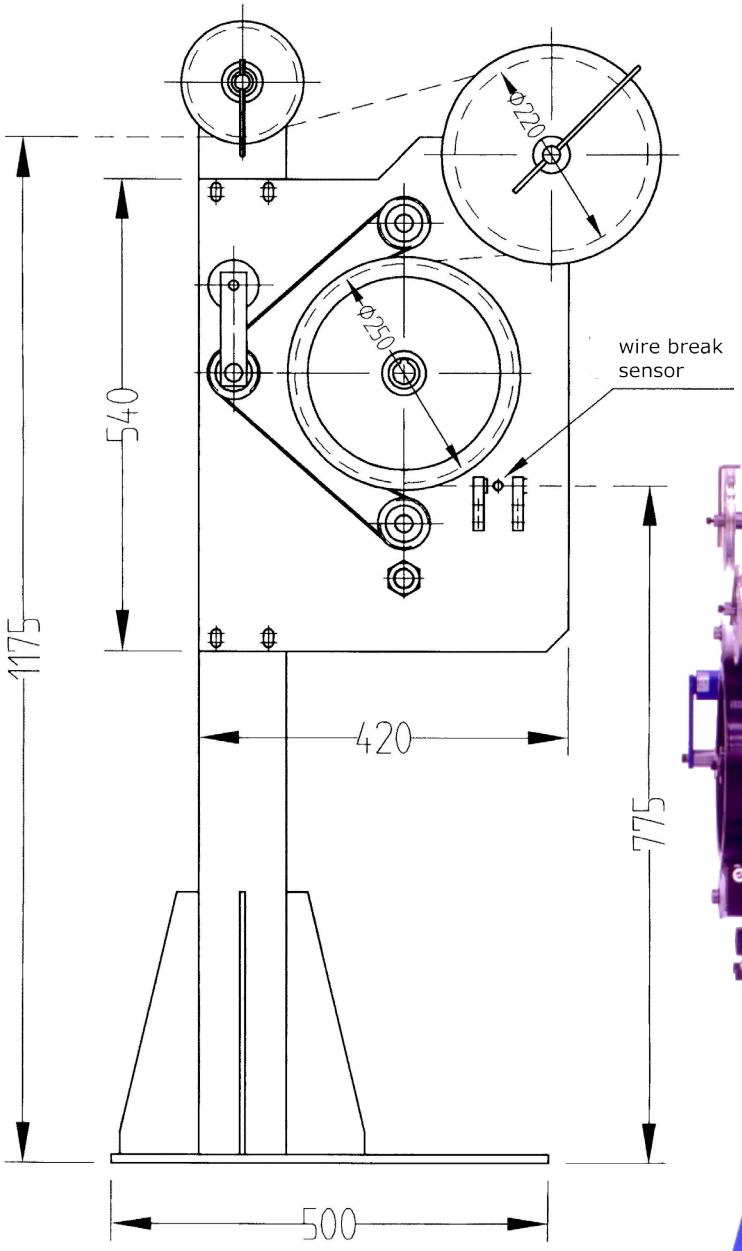

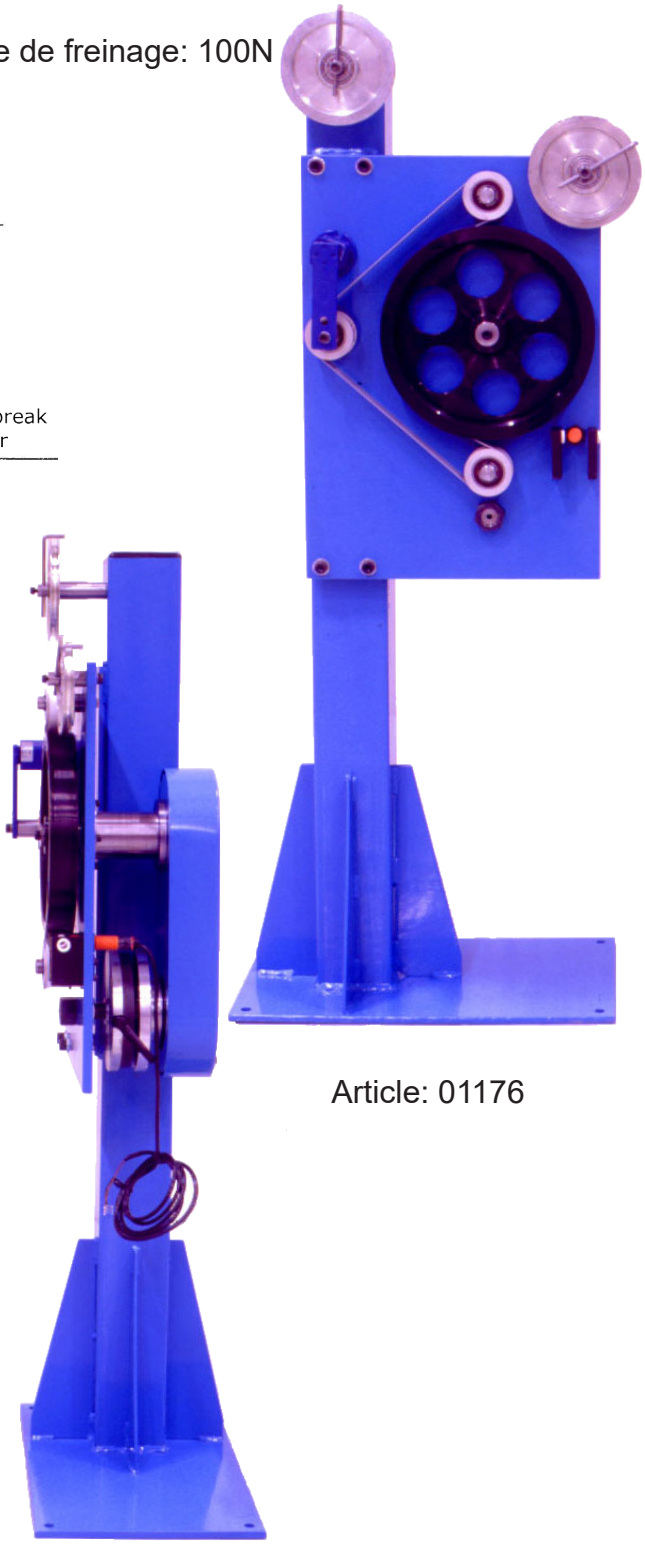

Article: 01176

Dessin N. 3-400372-00

Subec AB **Hesselmans Torg 5** **SE- 131 54 Nacka** **Sweden**
Phone: **+46-8-88 46 33**
Fax: **+46-8-97 76 58**
Email: info@subec.se
Web: www.subec.se

Copyright © 2023 Subec

FREIN À HYSTÉRÉSIS CONTRÔLÉ ÉLECTRIQUEMENT



Article: 07119

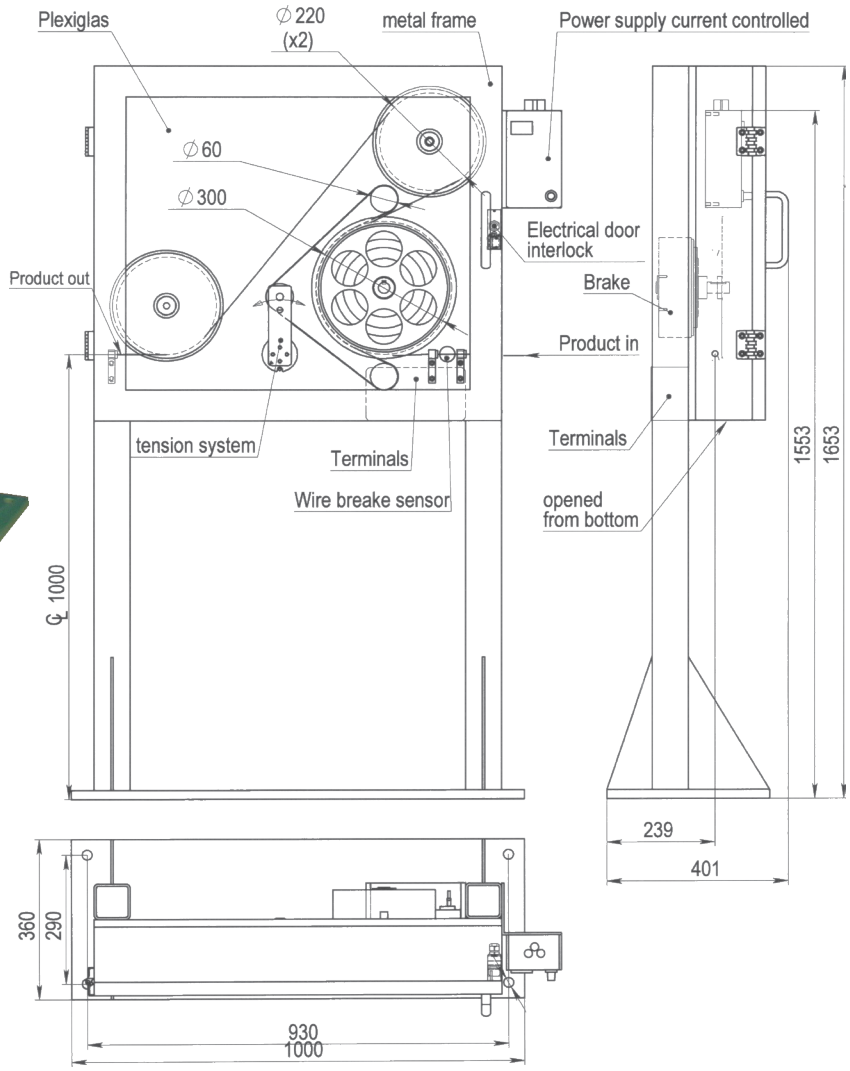

Dessin N. 3-400911-00

Subec AB	**Hesselmans Torg 5** **SE- 131 54 Nacka** **Sweden**	**Phone:** **Fax:**	**+46-8-88 46 33** **+46-8-97 76 58**	**Email: info@subec.se** **Web: www.subec.se**

Copyright © 2023 Subec

FREIN À HYSTÉRÉSIS CONTRÔLÉ ÉLECTRIQUEMENT

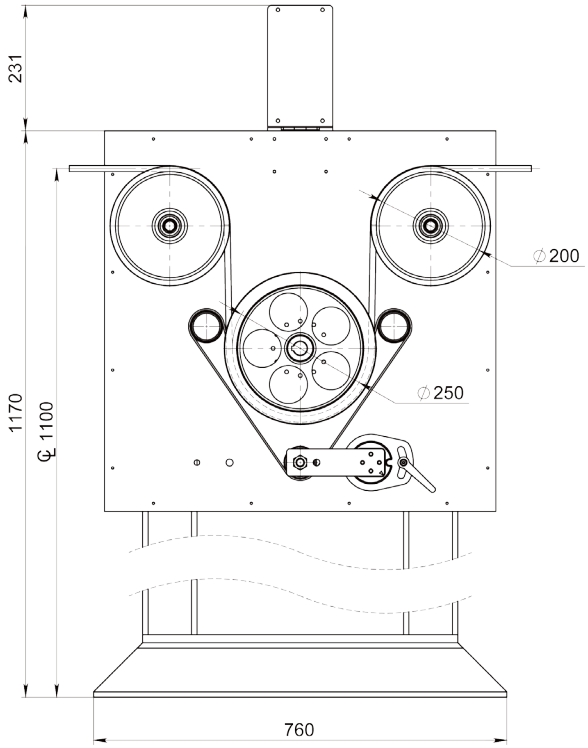

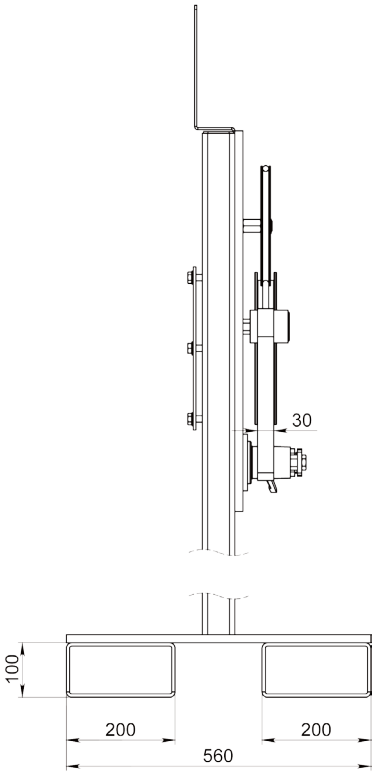

Article: 14290

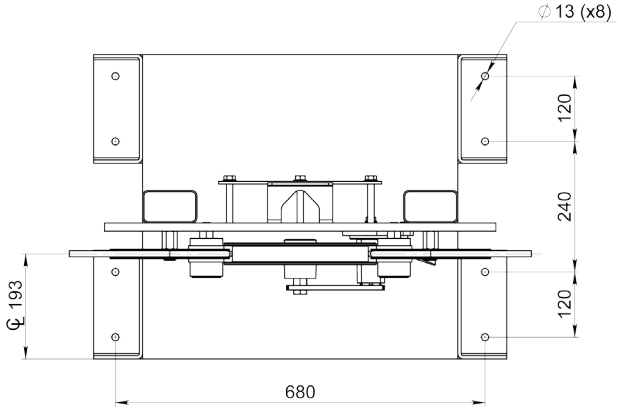



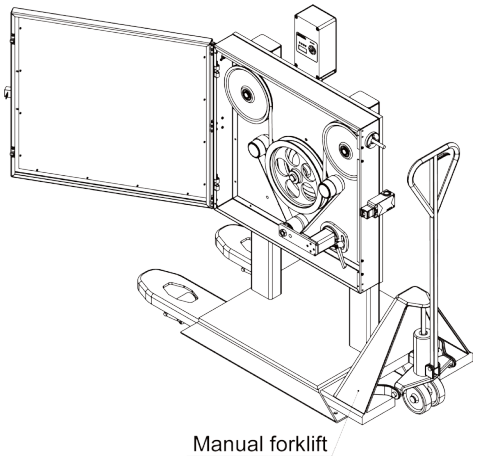

Manual forklift

Dessin N. 3-400645-00

Subec AB **Hesselmans Torg 5** **SE- 131 54 Nacka** **Sweden**
Phone: **+46-8-88 46 33**
Fax: **+46-8-97 76 58**
Email: info@subec.se
Web: www.subec.se

Copyright © 2023 Subec

MULTIPASS FREIN À HYSTÉRÉSIS CONTRÔLÉ ÉLECTRIQUEMENT

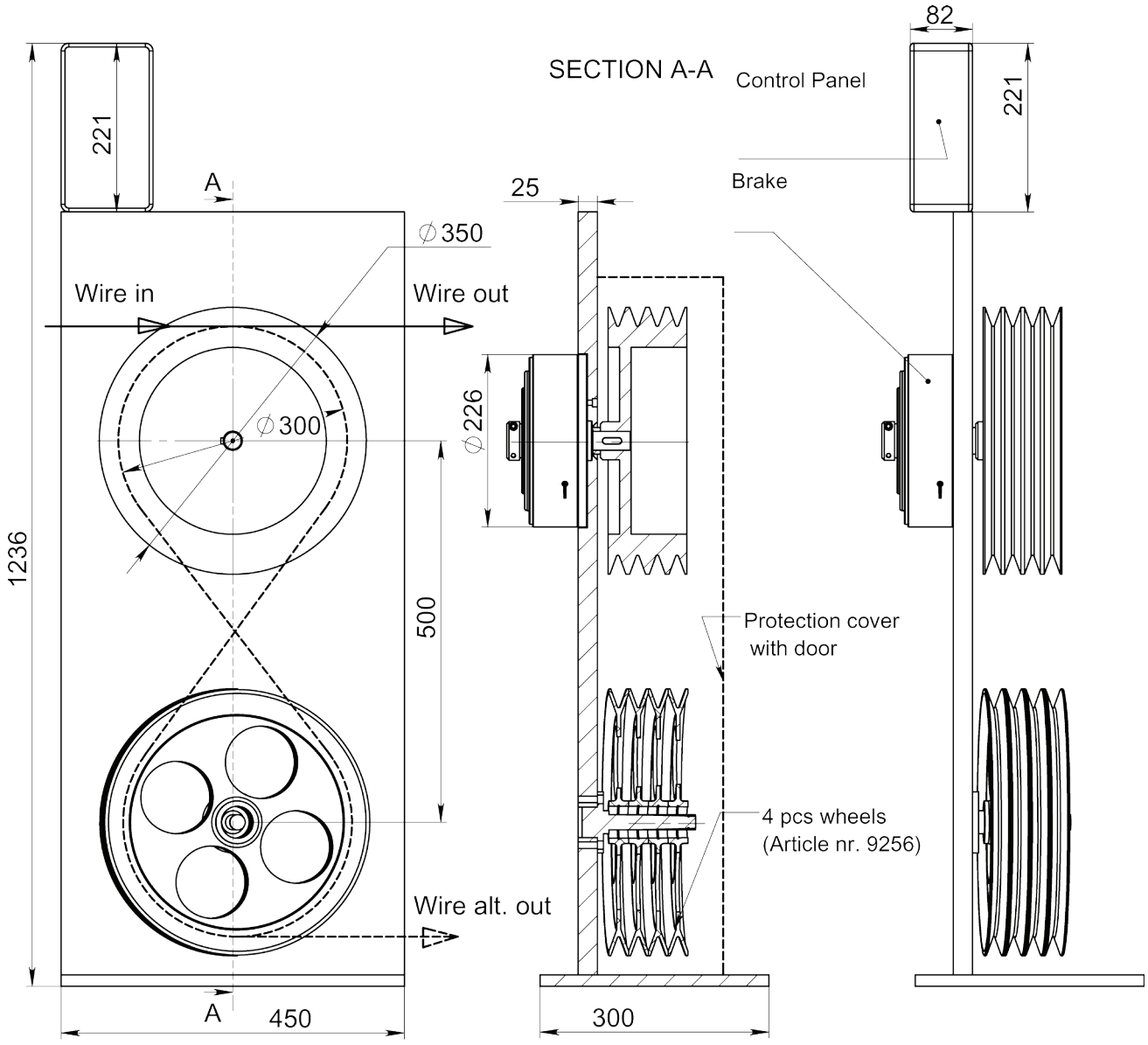

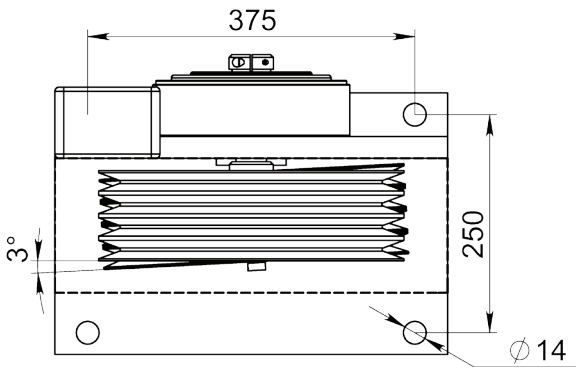

Article: 10532

Dessin N. 3-401241-00

Subec AB	**Hesselmans Torg 5** **SE- 131 54 Nacka** **Sweden**	**Phone:** **Fax:**	**+46-8-88 46 33** **+46-8-97 76 58**	**Email: info@subec.se** **Web: www.subec.se**

Copyright © 2023 Subec

FREINS À HYSTÉRÉSIS

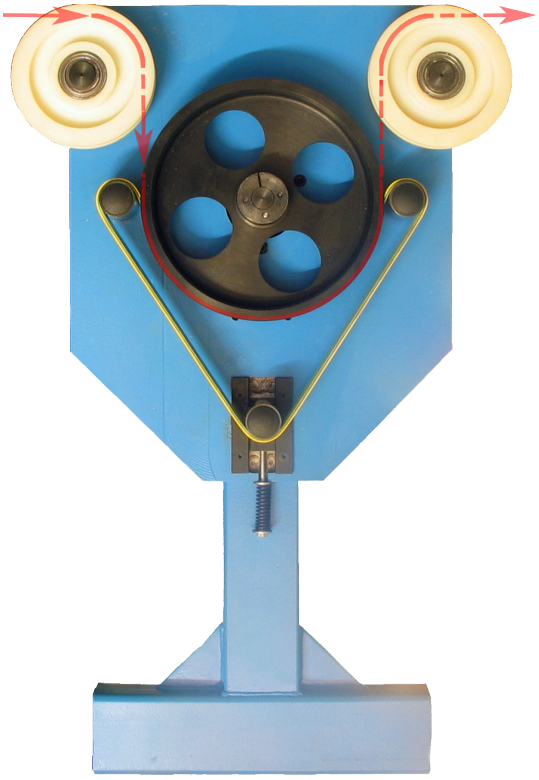

Article: 03260



Exemples d'applications

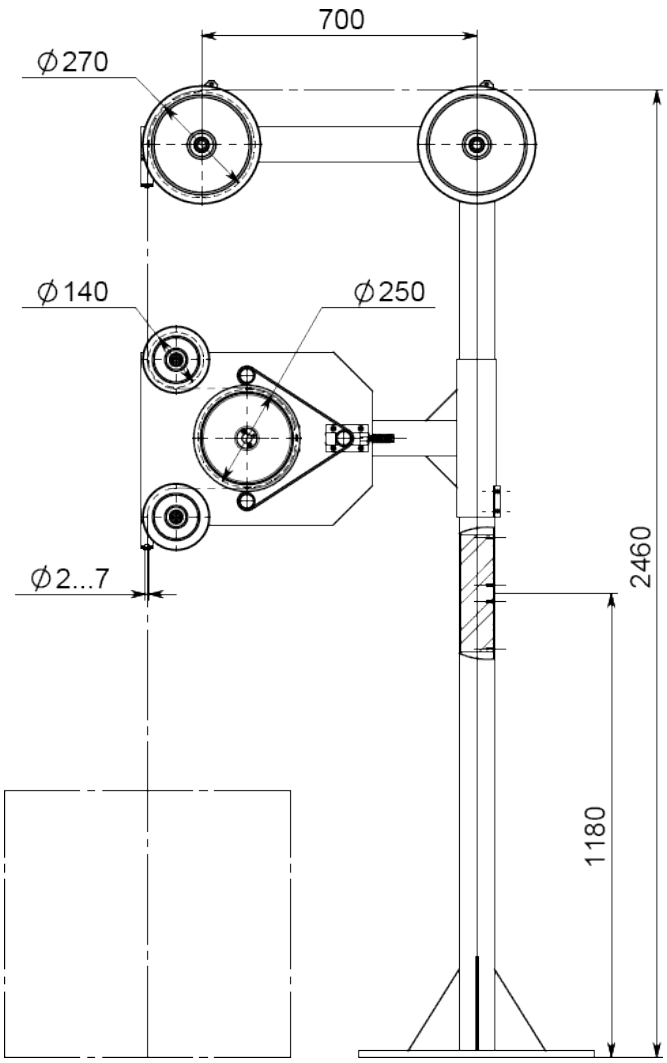

Dessin N. 3-400645-00

Subec AB | **Hesselmans Torg 5, SE- 131 54 Nacka, Sweden** | **Phone: +46-8-88 46 33** | **Fax: +46-8-97 76 58** | **Email: info@subec.se** | **Web: www.subec.se**

Copyright © 2023 Subec

FREINS À HYSTÉRÉSIS

Force de freinage maximale de 12N à des vitesses de 600 m/min.
Autres forces de freinage sur demande.

Article: 04590

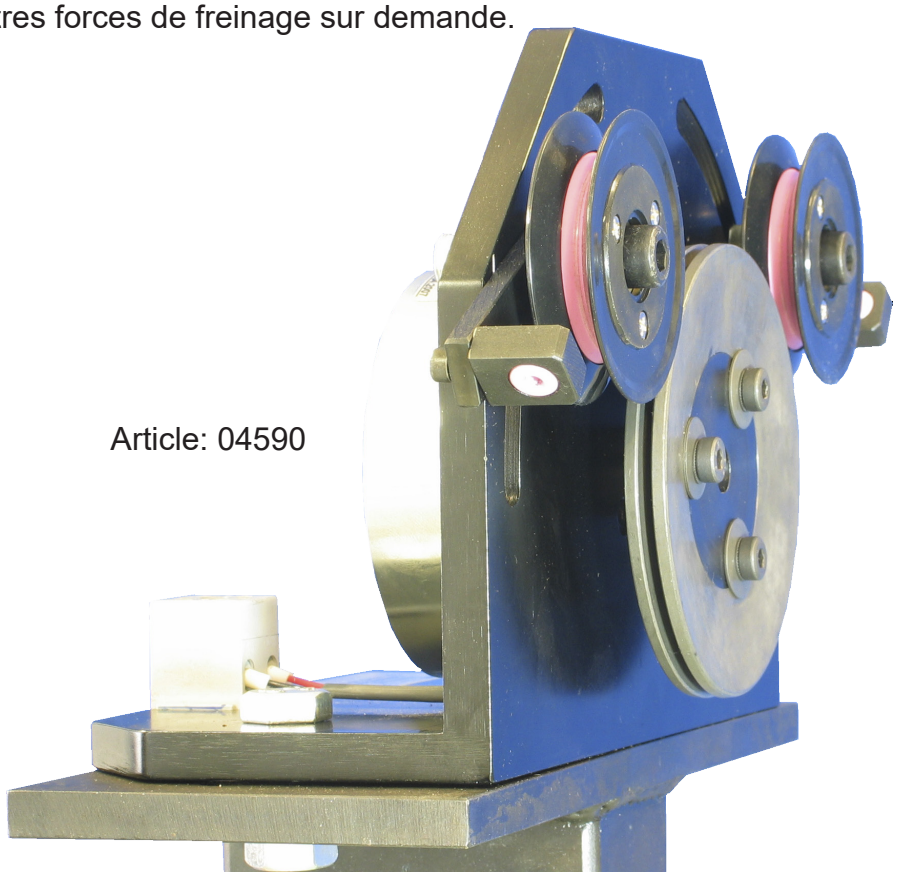

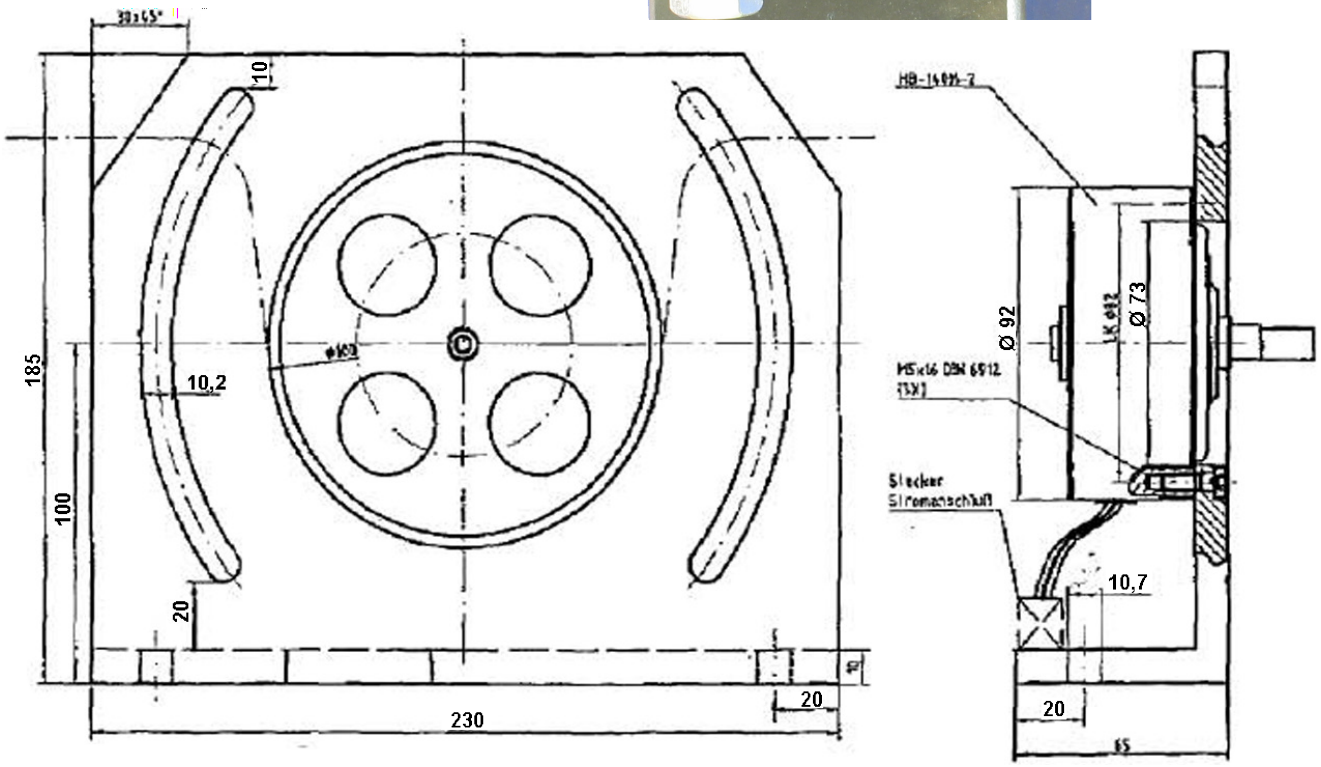

* Stock item

Subec AB **Hesselmans Torg 5** **SE- 131 54 Nacka** **Sweden**
Phone: **+46-8-88 46 33**
Fax: **+46-8-97 76 58**
Email: info@subec.se
Web: www.subec.se

Copyright © 2023 Subec

FREINS À HYSTÉRÉSIS

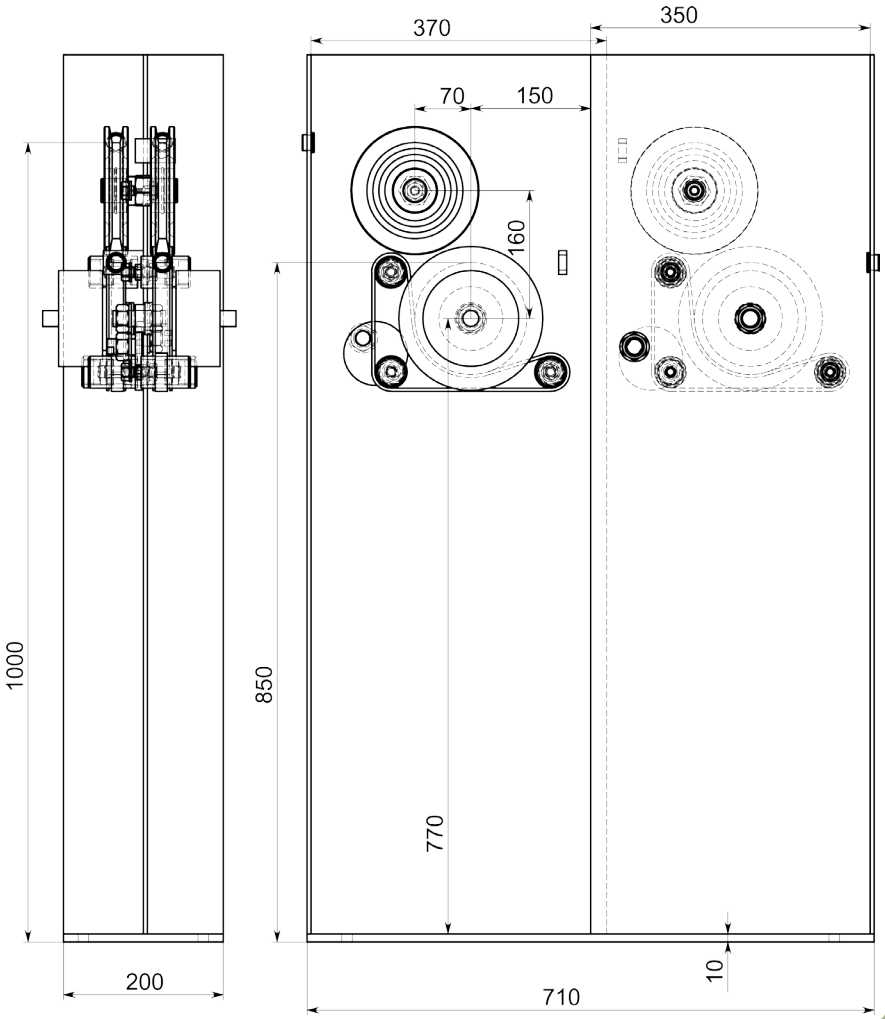

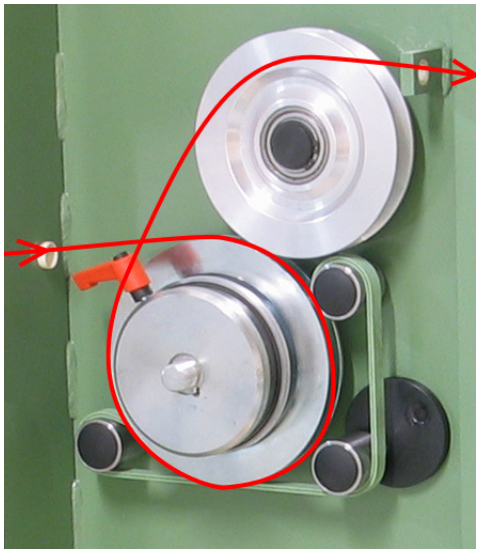

Direction de ligne gauche - droite



Article: 04619

Dessin N. 3-400744-00

Subec AB | **Hesselmans Torg 5** | **SE- 131 54 Nacka** | **Sweden** | **Phone:** +46-8-88 46 33 | **Fax:** +46-8-97 76 58 | **Email:** info@subec.se | **Web:** www.subec.se

Copyright © 2023 Subec

FREINS À HYSTÉRÉSIS

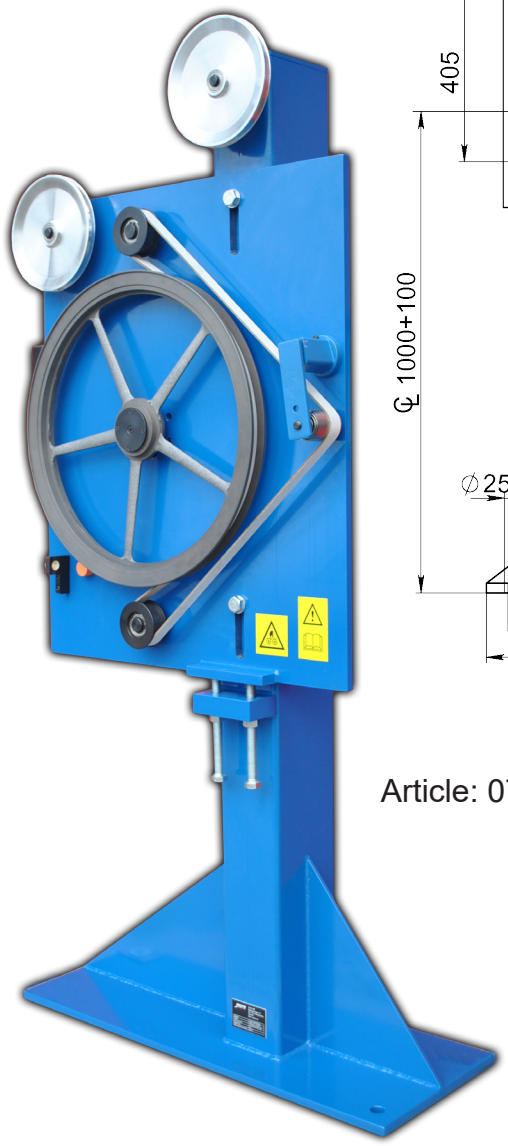

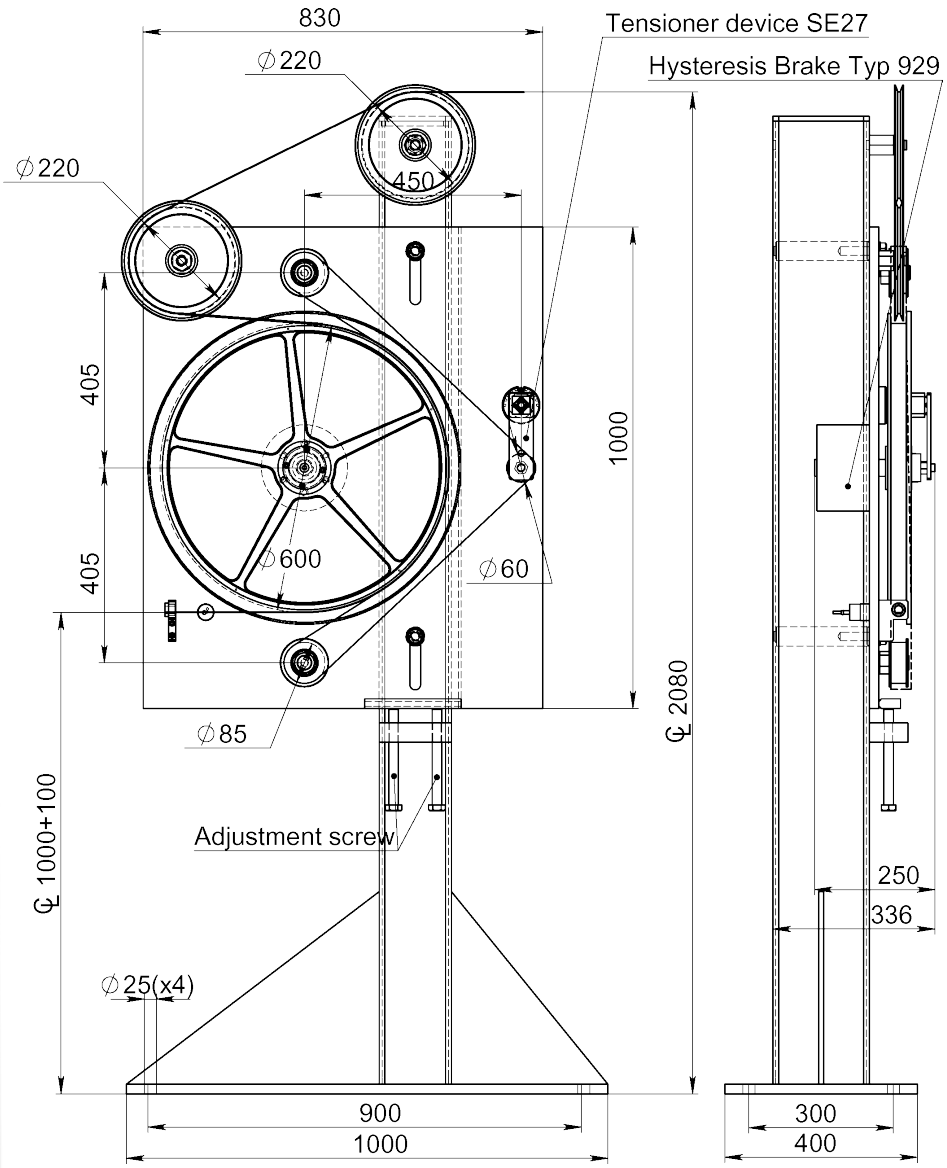

Article: 07709

Dessin N. 3-400193-00

Subec AB	**Hesselmans Torg 5** **SE- 131 54 Nacka** **Sweden**	**Phone:** **Fax:**	**+46-8-88 46 33** **+46-8-97 76 58**	**Email: info@subec.se** **Web: www.subec.se**

Copyright © 2023 Subec

FREIN POUR BANDE

Gamme de produits: 80-280mm

Force de freinage maximale de 1400N à des vitesses de 50m/min.
Autres forces de freinage sur demande.

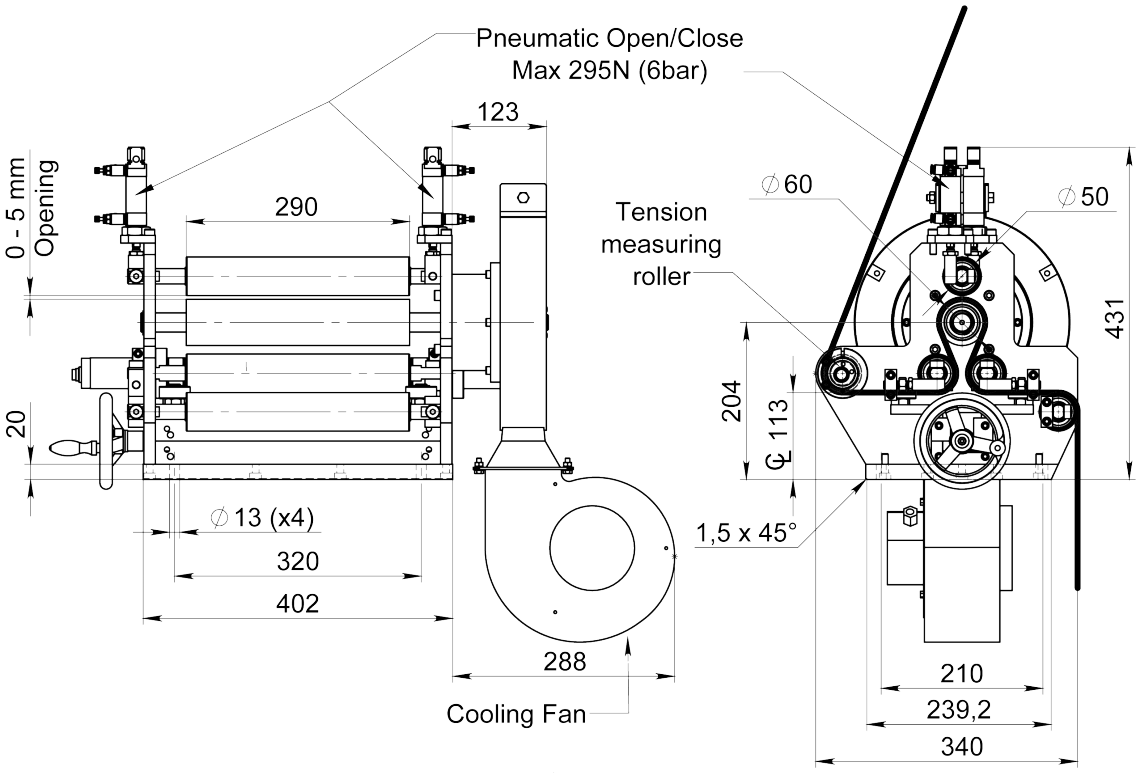

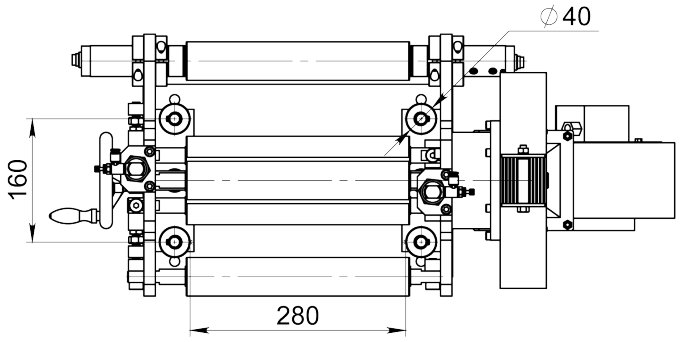



Article: 10824

Dessin N. 3-401260-00

Subec AB	**Hesselmans Torg 5** **SE- 131 54 Nacka** **Sweden**	**Phone:** **Fax:**	**+46-8-88 46 33** **+46-8-97 76 58**	**Email: info@subec.se** **Web: www.subec.se**

Copyright © 2023 Subec

PAY-OFF BRAKE

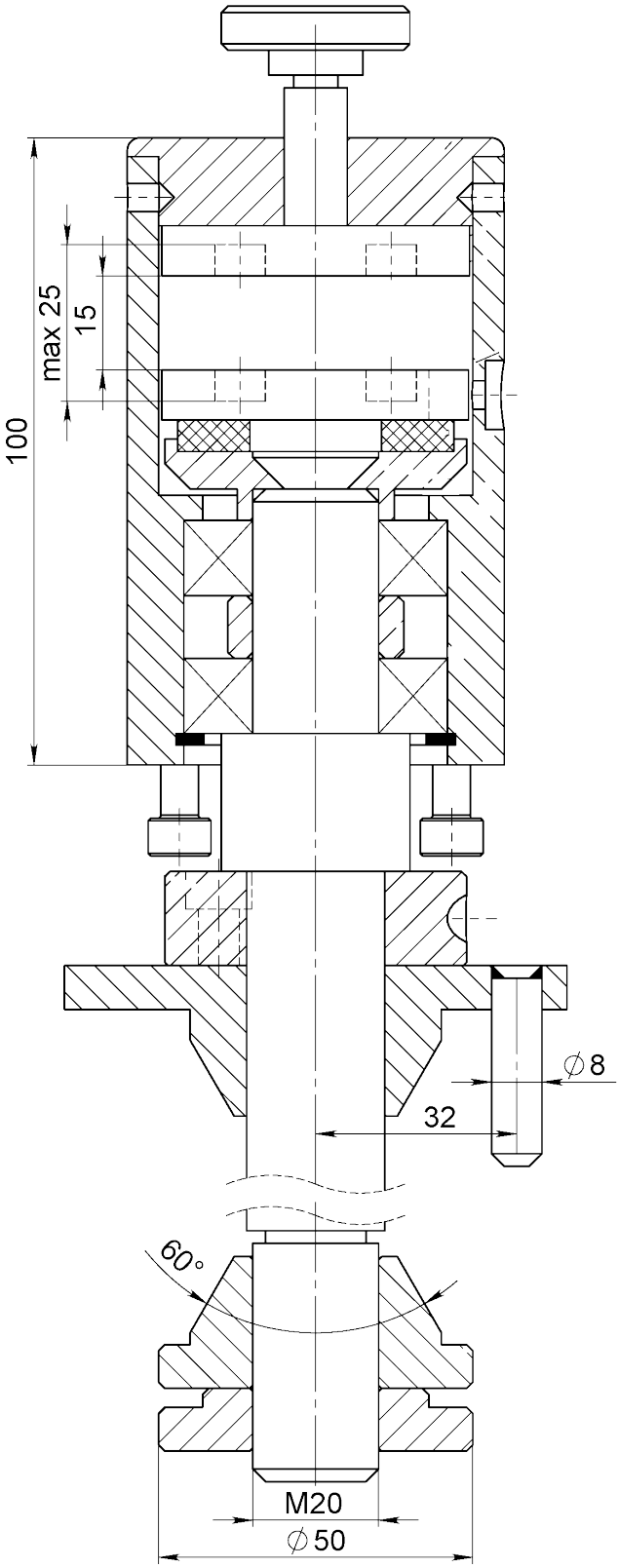



Article: 06445
Poids: 3,28kg

Dessin N. 3-400856-00

Subec AB
Hesselmans Torg 5
SE- 131 54 Nacka
Sweden
Phone: +46-8-88 46 33
Fax: +46-8-97 76 58
Email: info@subec.se
Web: www.subec.se

Copyright © 2023 Subec

FREIN A LEVIER POUR DEROULEUR

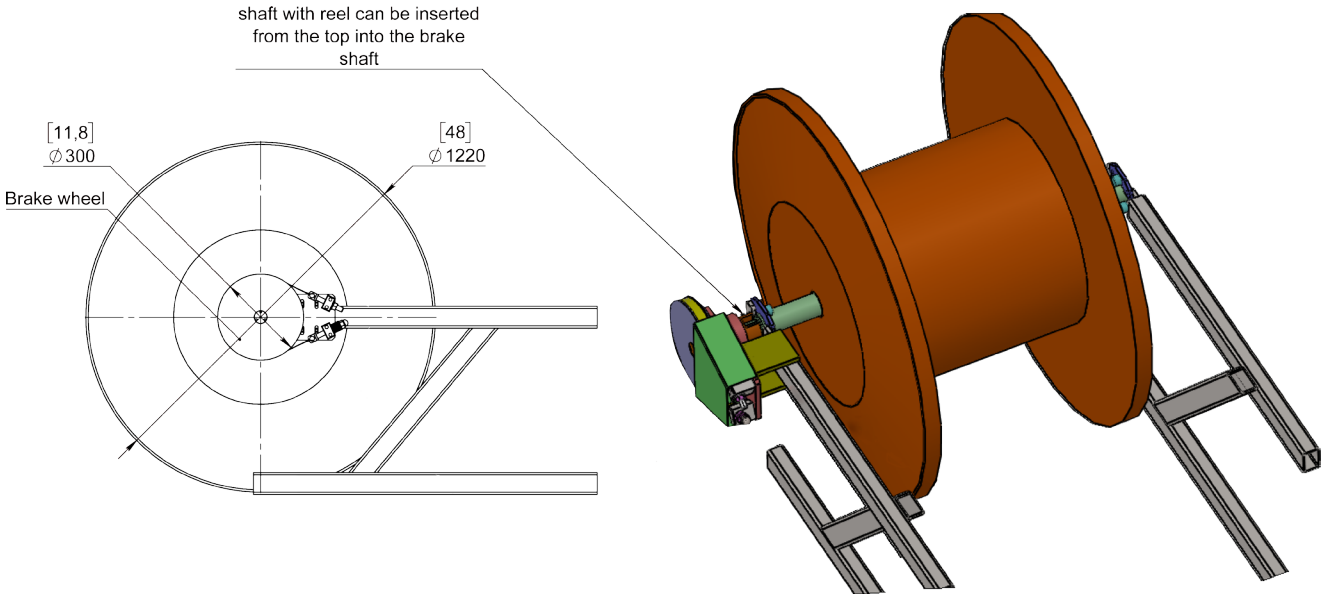

Article: 12678
Poids: 70kg



Dessin N. 3-400856-00

Subec AB **Hesselmans Torg 5** **SE- 131 54 Nacka** **Sweden**
Phone: **+46-8-88 46 33**
Fax: **+46-8-97 76 58**
Email: info@subec.se
Web: www.subec.se

Copyright © 2023 Subec

DEROULEUR A 6 BOBINES AVEC FREIN A HYSTERESIS

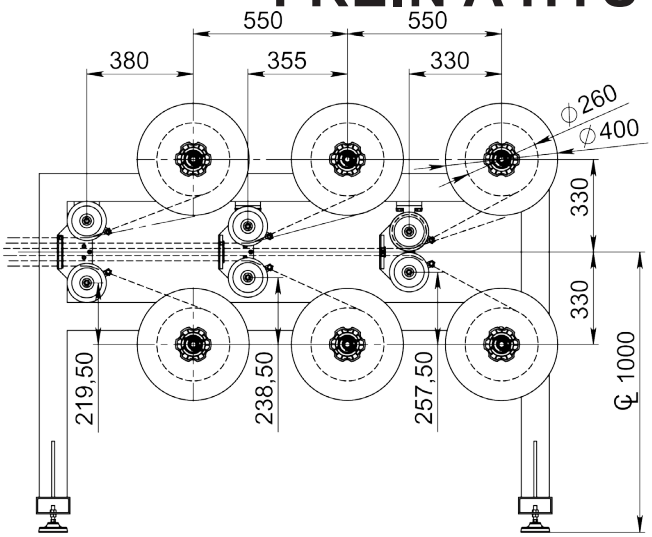

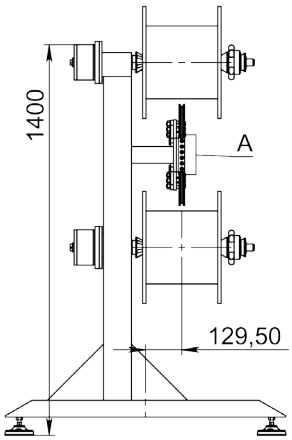

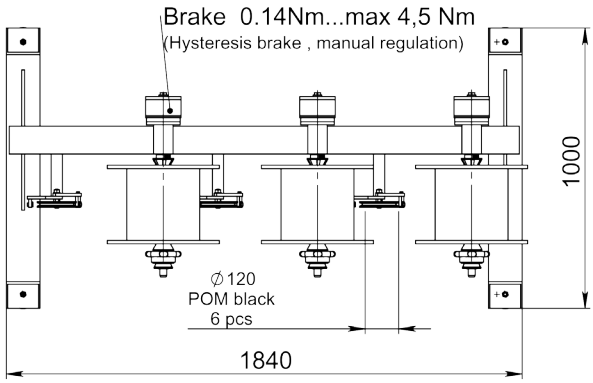

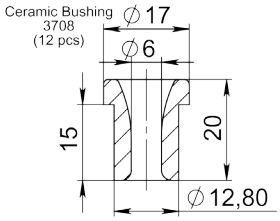

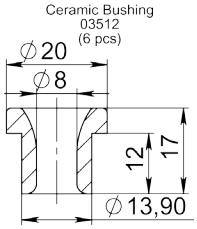

DETAIL
SCALE 1 : 3

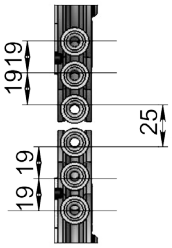



Article: 11328

Dessin N. 3-400855-00

Subec AB	**Hesselmans Torg 5** **SE- 131 54 Nacka** **Sweden**	**Phone:** **Fax:**	**+46-8-88 46 33** **+46-8-97 76 58**	**Email: info@subec.se** **Web: www.subec.se**

Copyright © 2023 Subec

FREIN ÉLECTRIQUE À HYSTÉRÉSIS, D300

Pour dérouleurs fixes

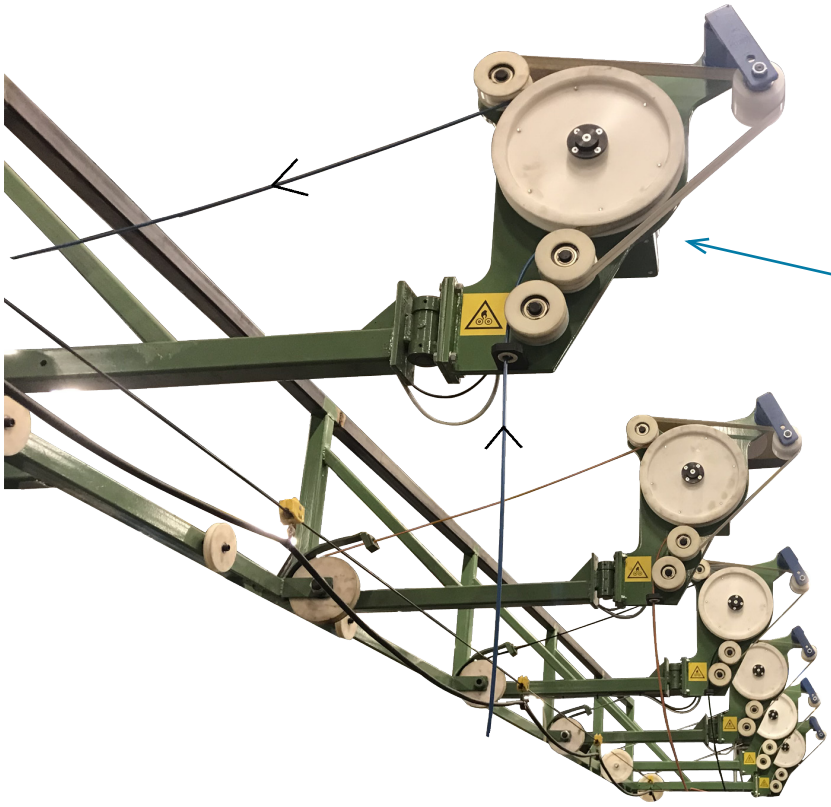

Ensemble complet
Force de freinage:
160N max
Article: 10891
Poids: 81kg

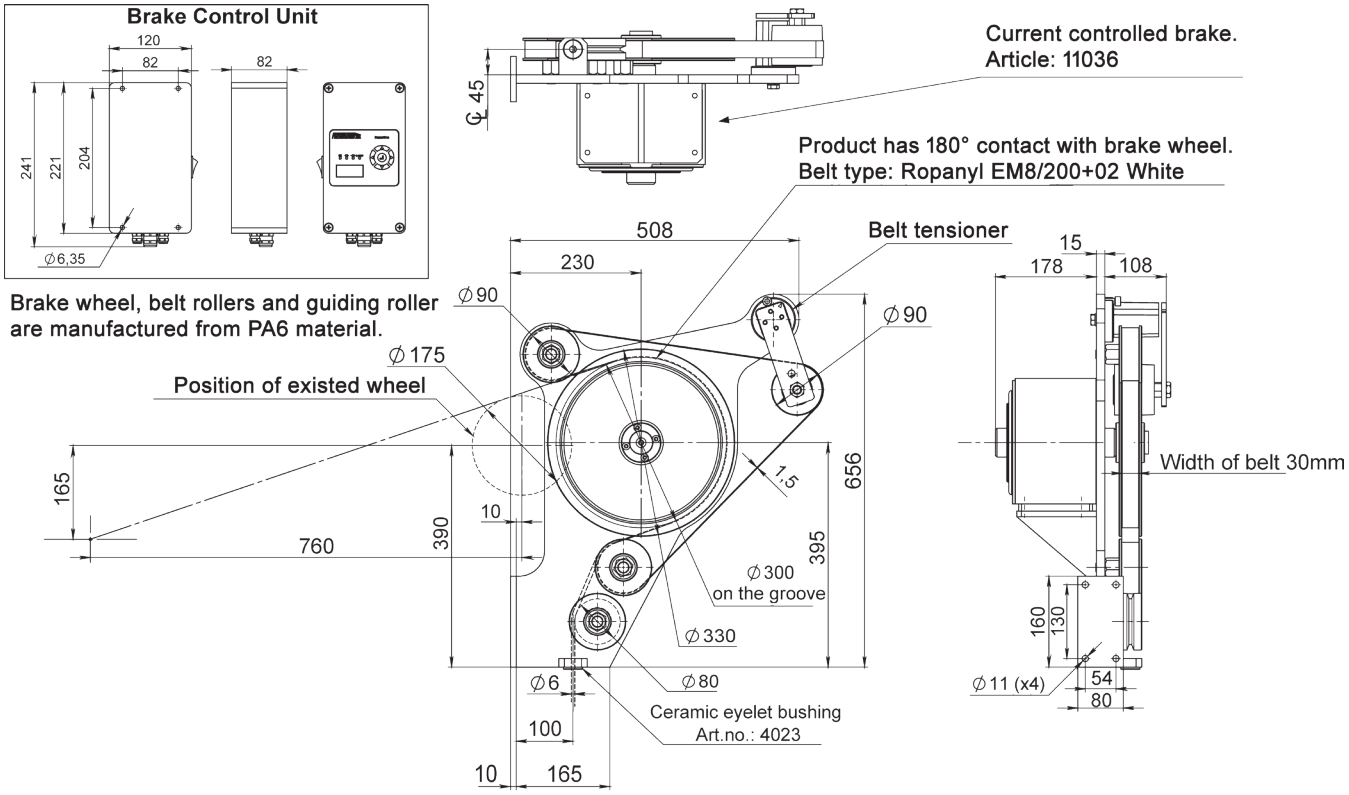

Dessin N. 3-401241-00

Subec AB	Hesselmans Torg 5 SE- 131 54 Nacka Sweden	Phone: Fax:	+46-8-88 46 33 +46-8-97 76 58	Email: info@subec.se Web: www.subec.se

Copyright © 2023 Subec

DOUBLE PAY-OFF LIBRE

Ø 630 - 800 mm

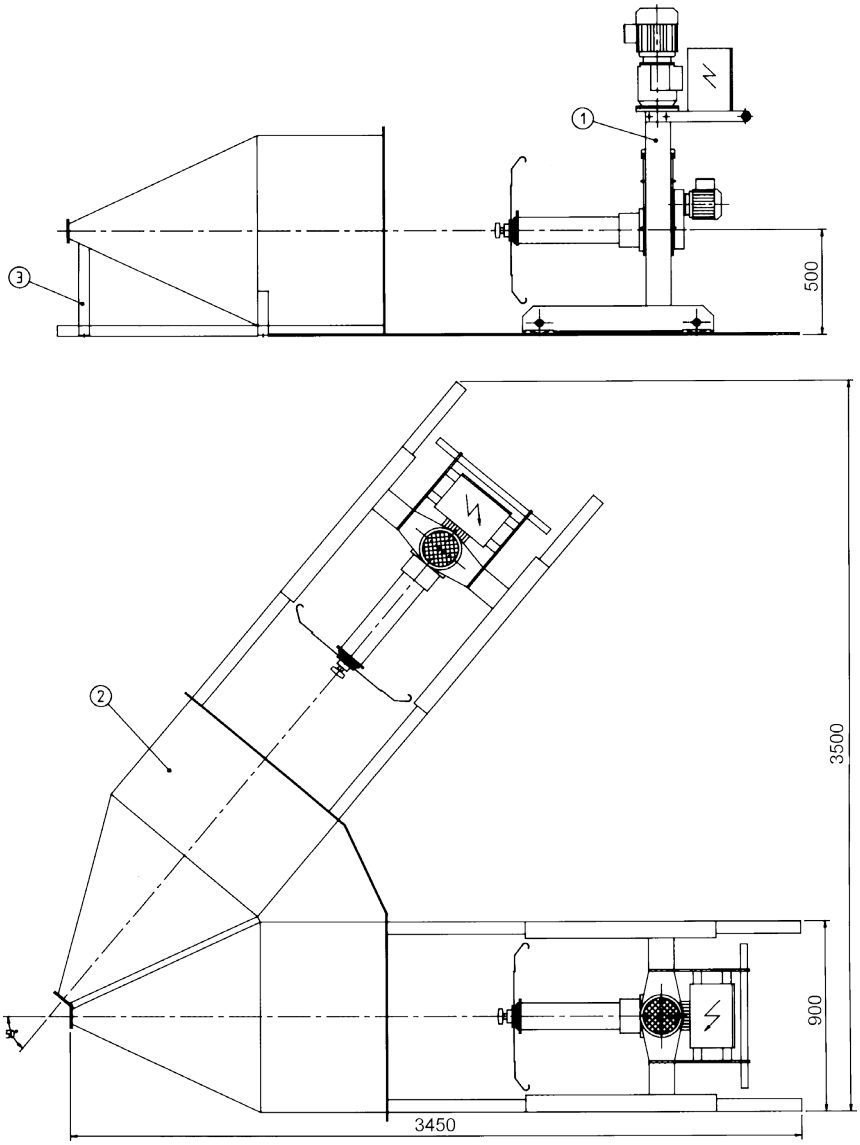



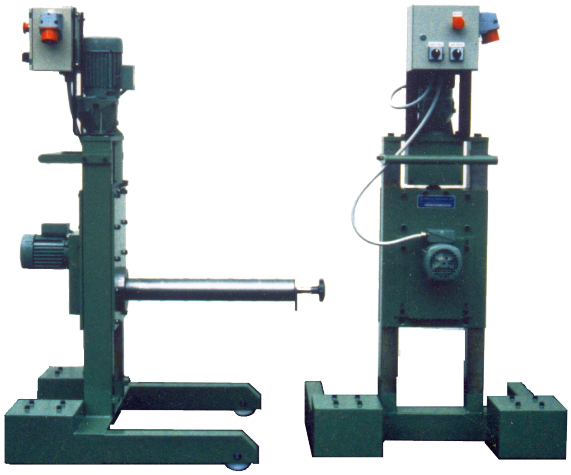

Dessin N. 3-300096-00

Subec AB	Hesselmans Torg 5 SE- 131 54 Nacka Sweden	Phone: Fax:	+46-8-88 46 33 +46-8-97 76 58	Email: info@subec.se Web: www.subec.se

Copyright © 2023 Subec

PAY-OFF SIMPLE MONTÉ SUR PIED, AVEC FREIN

Ø 630 mm

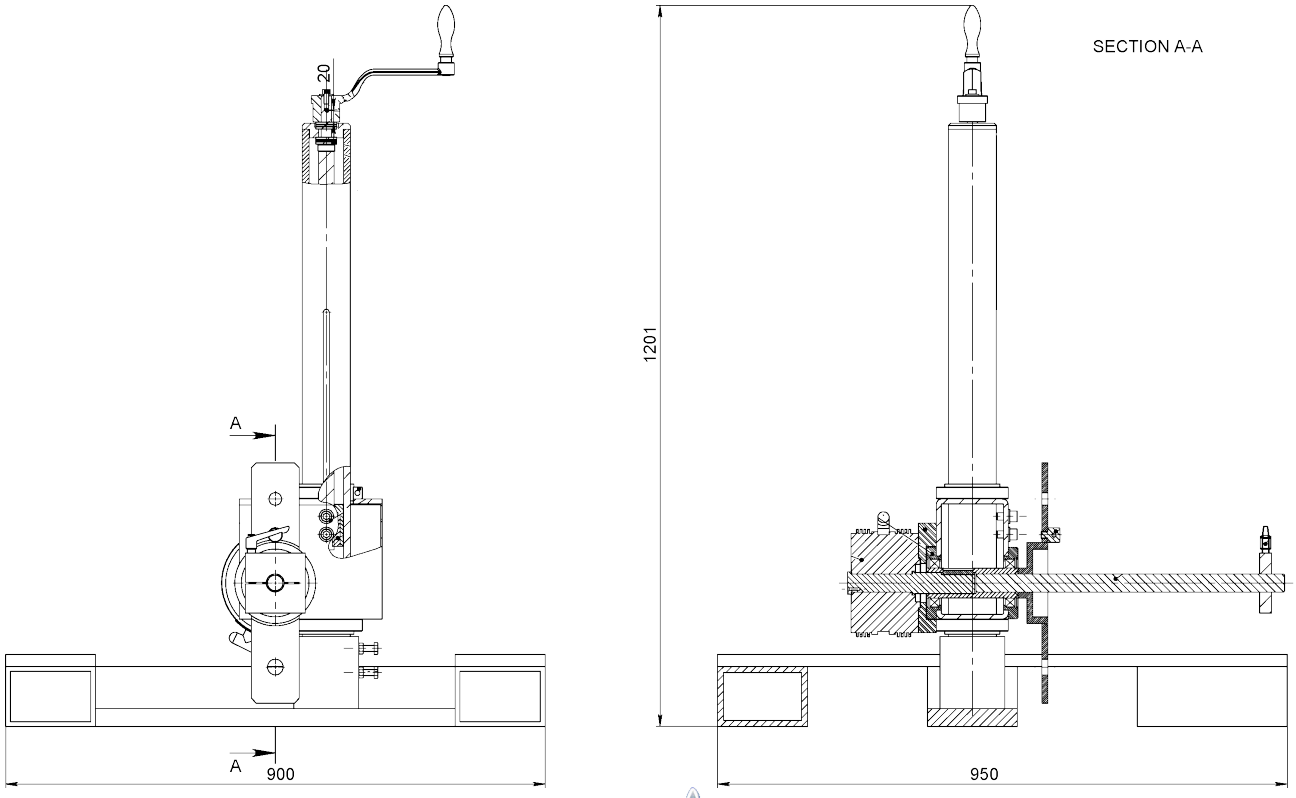



Article: 07945

Dessin N. 3-300013-00

Subec AB **Hesselmans Torg 5** **SE- 131 54 Nacka** **Sweden** **Phone:** **+46-8-88 46 33** **Fax:** **+46-8-97 76 58** **Email: info@subec.se** **Web: www.subec.se**

Copyright © 2023 Subec

MACHINE A ENROULER POUR BANDE

Ø 330 mm

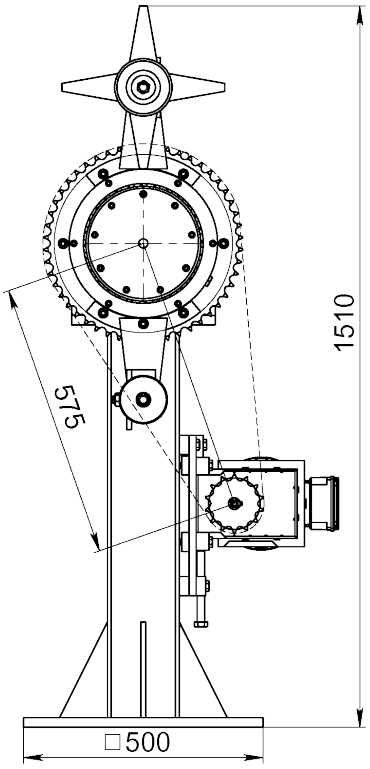

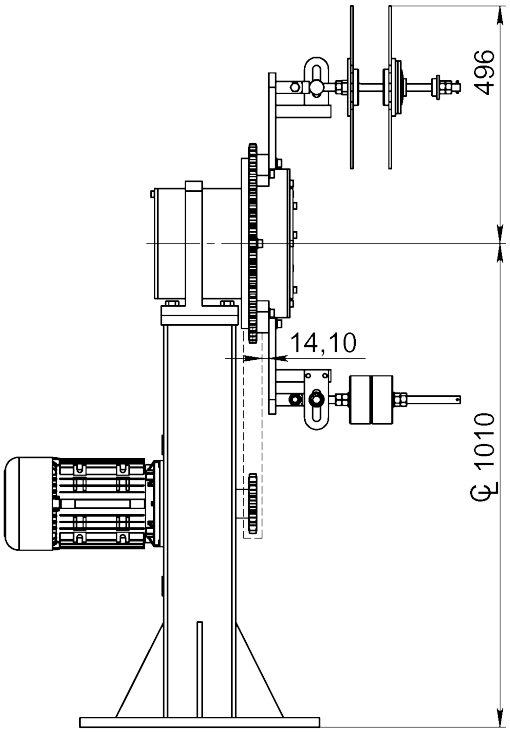

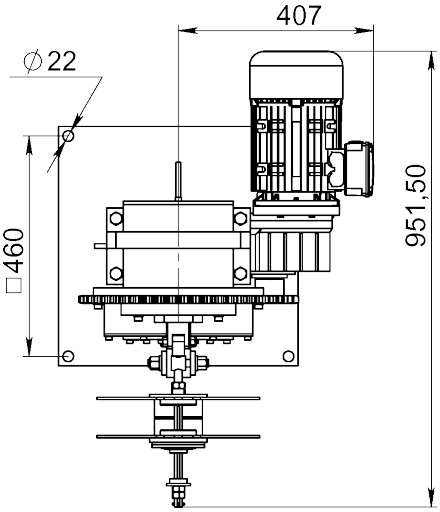



Article: 07931

Dessin N. 3-400961-00

Subec AB	**Hesselmans Torg 5** **SE- 131 54 Nacka** **Sweden**	**Phone:** **Fax:**	**+46-8-88 46 33** **+46-8-97 76 58**	**Email: info@subec.se** **Web: www.subec.se**

Copyright © 2023 Subec

FREIN ÉLECTRIQUE POUR BANDE

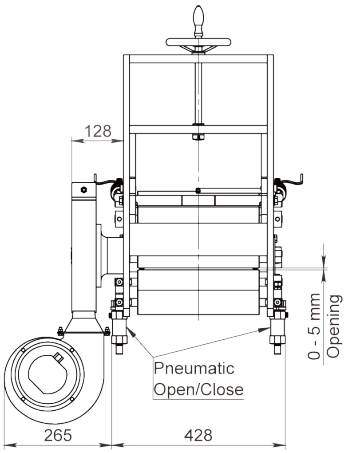

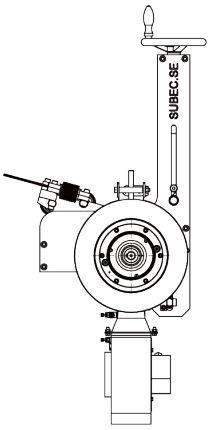

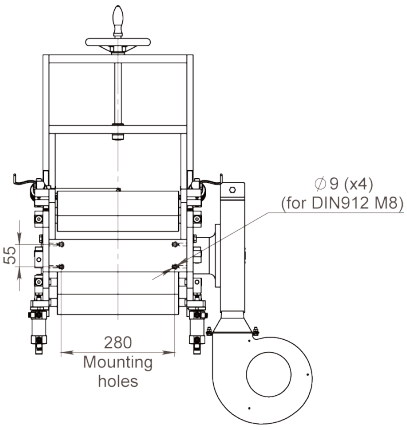

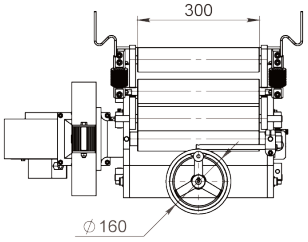

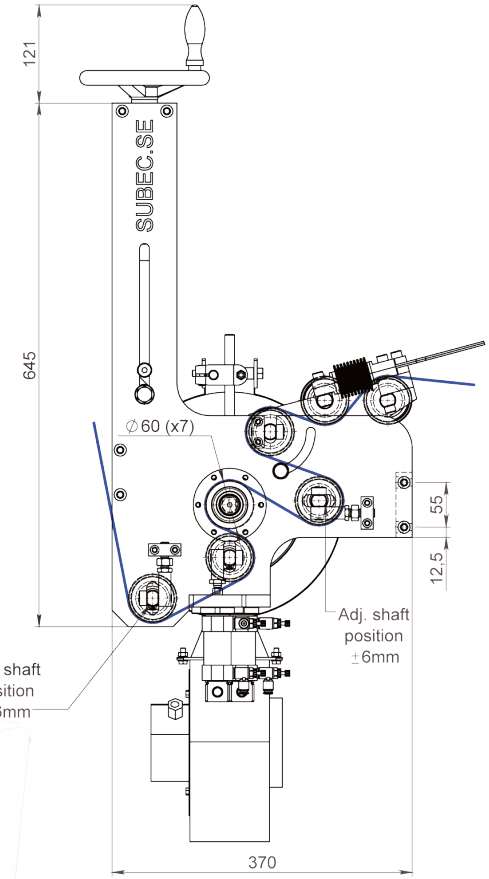



Article: 12785

Dessin N. 3-401354-00

Subec AB	**Hesselmans Torg 5** **SE- 131 54 Nacka** **Sweden**	**Phone:** **Fax:**	**+46-8-88 46 33** **+46-8-97 76 58**	**Email: info@subec.se** **Web: www.subec.se**

Copyright © 2023 Subec

DÉROULEUR POUR BANDE

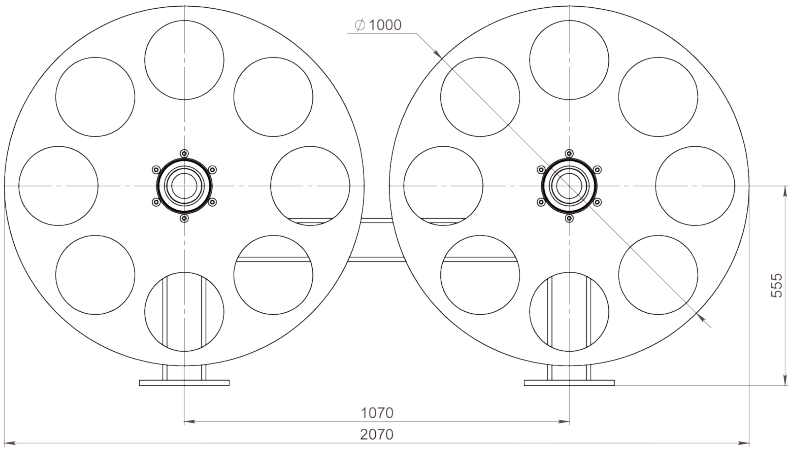

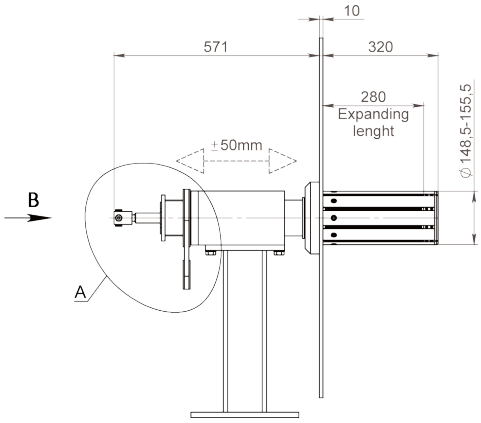

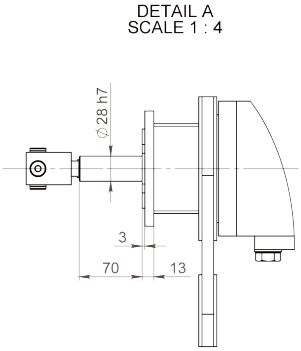

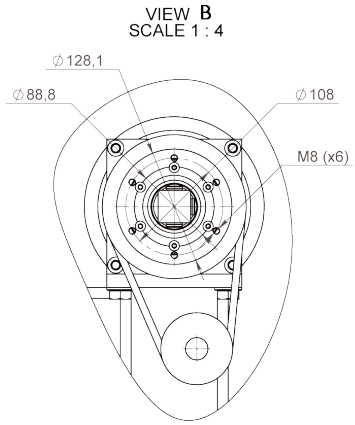

Article: 12914



Info:
Mandrin pneumatique et frein électrique à hystérésis

Dessin N. 3-401354-00

Subec AB **Hesselmans Torg 5** **SE- 131 54 Nacka** **Sweden** **Phone:** **+46-8-88 46 33** **Fax:** **+46-8-97 76 58** **Email: info@subec.se** **Web: www.subec.se**

Copyright © 2023 Subec

DOUBLE PAY-OFF LIBRE

Ø 630, 800 or 1200mm

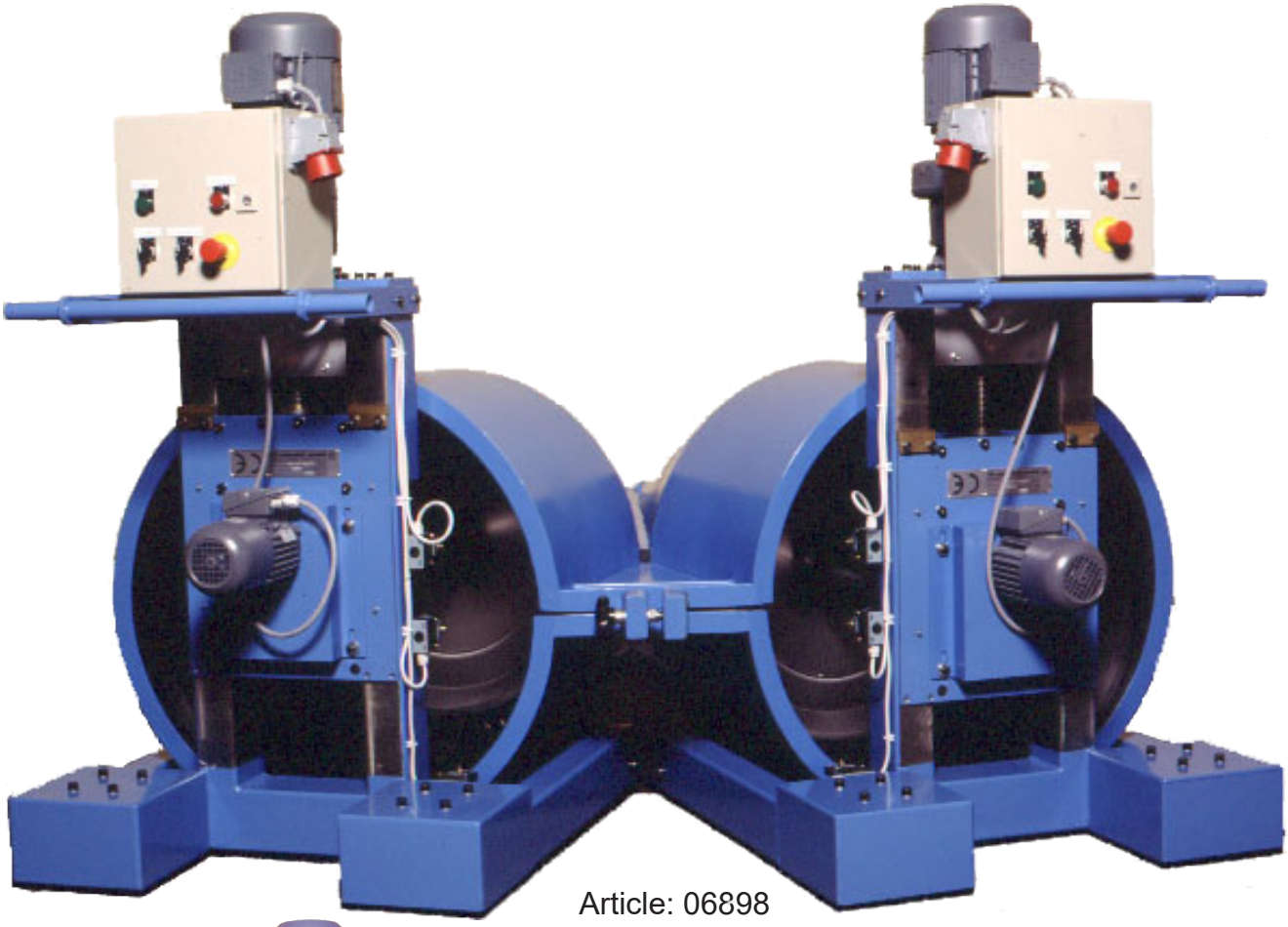

Article: 06898

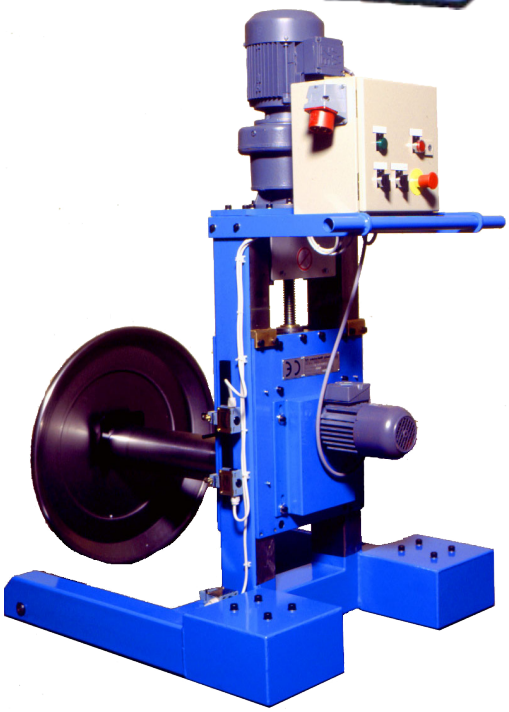

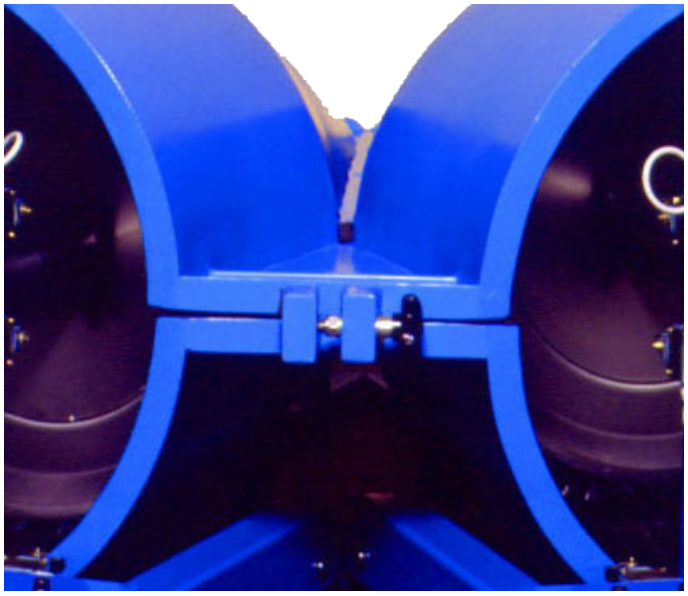

Dessin N. 3-400360-01

Subec AB	Hesselmans Torg 5 SE- 131 54 Nacka Sweden	Phone: Fax:	+46-8-88 46 33 +46-8-97 76 58	Email: info@subec.se Web: www.subec.se

Copyright © 2023 Subec

DOUBLE PAY-OFF LIBRE

Ø 630, 800 or 1200mm

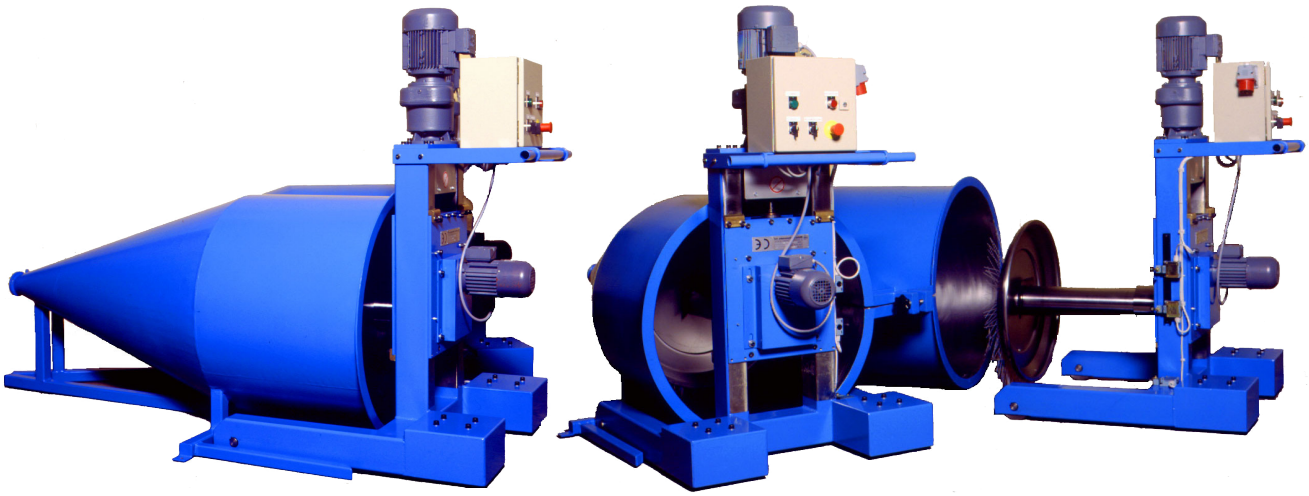

Article: 06898

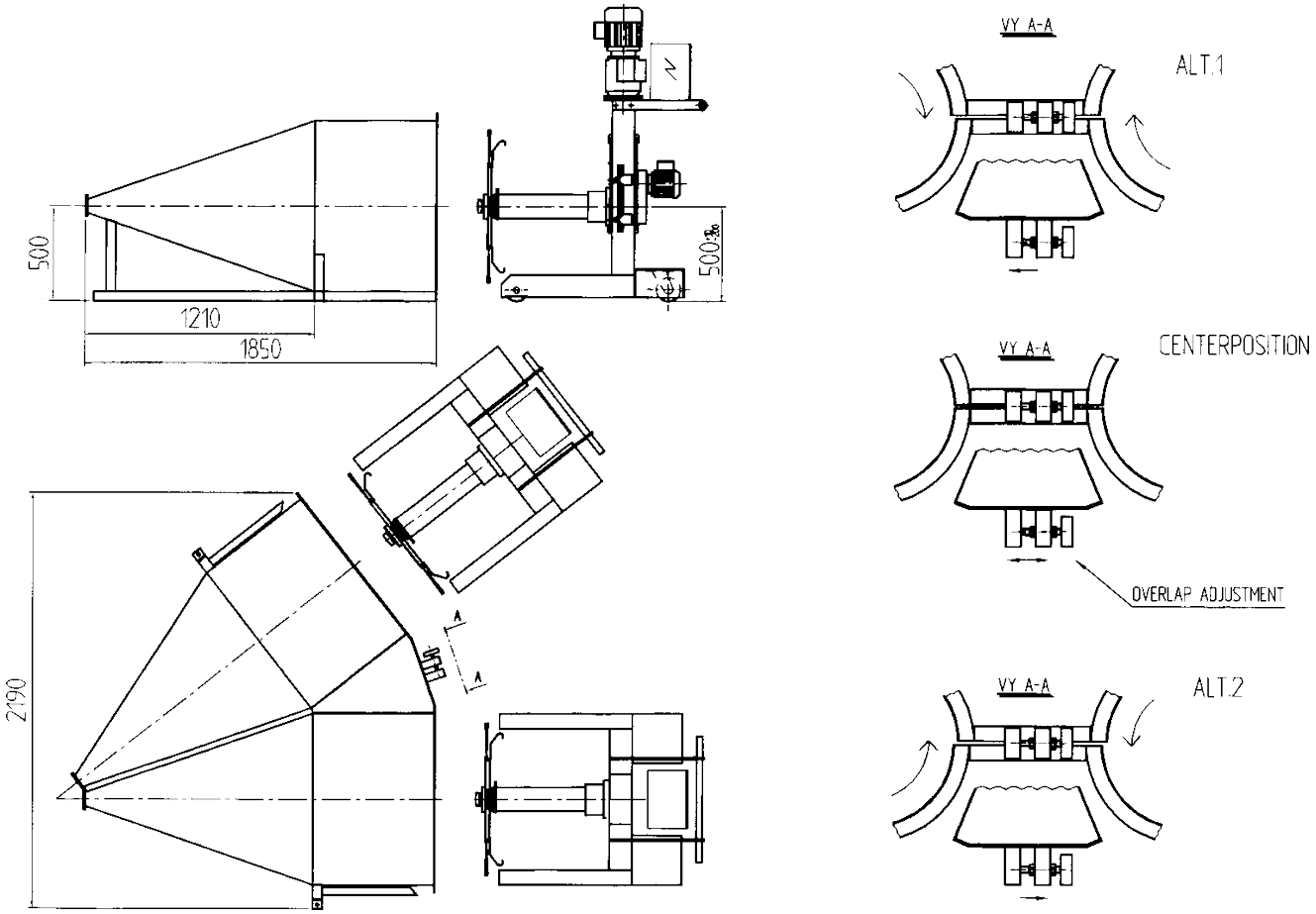

Dessin N. 3-400360-01

Subec AB	**Hesselmans Torg 5** **SE- 131 54 Nacka** **Sweden**	**Phone:** **Fax:**	**+46-8-88 46 33** **+46-8-97 76 58**	**Email: info@subec.se** **Web: www.subec.se**

Copyright © 2023 Subec

PAY-OFF LIBRE

Ø 1250mm

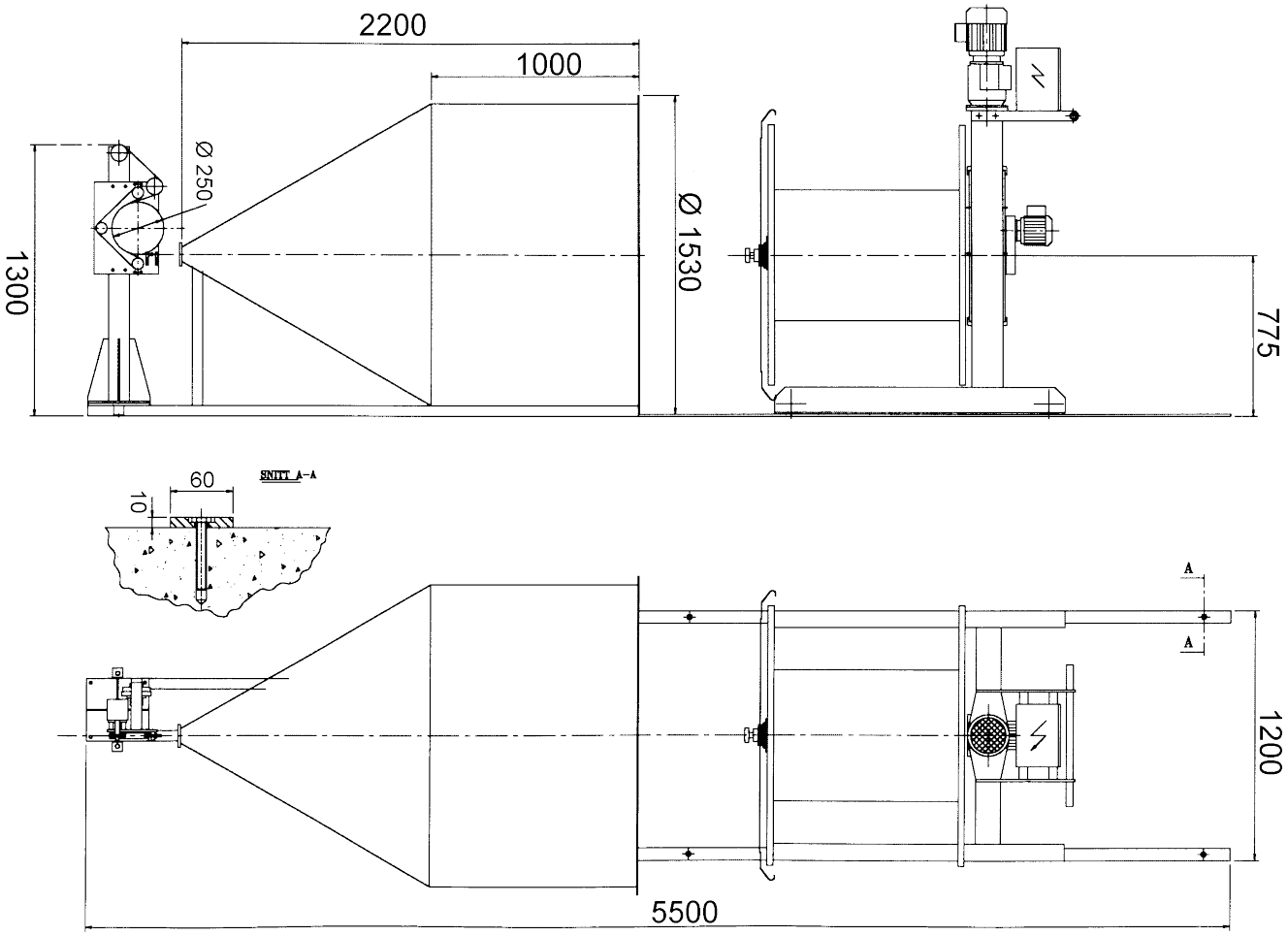

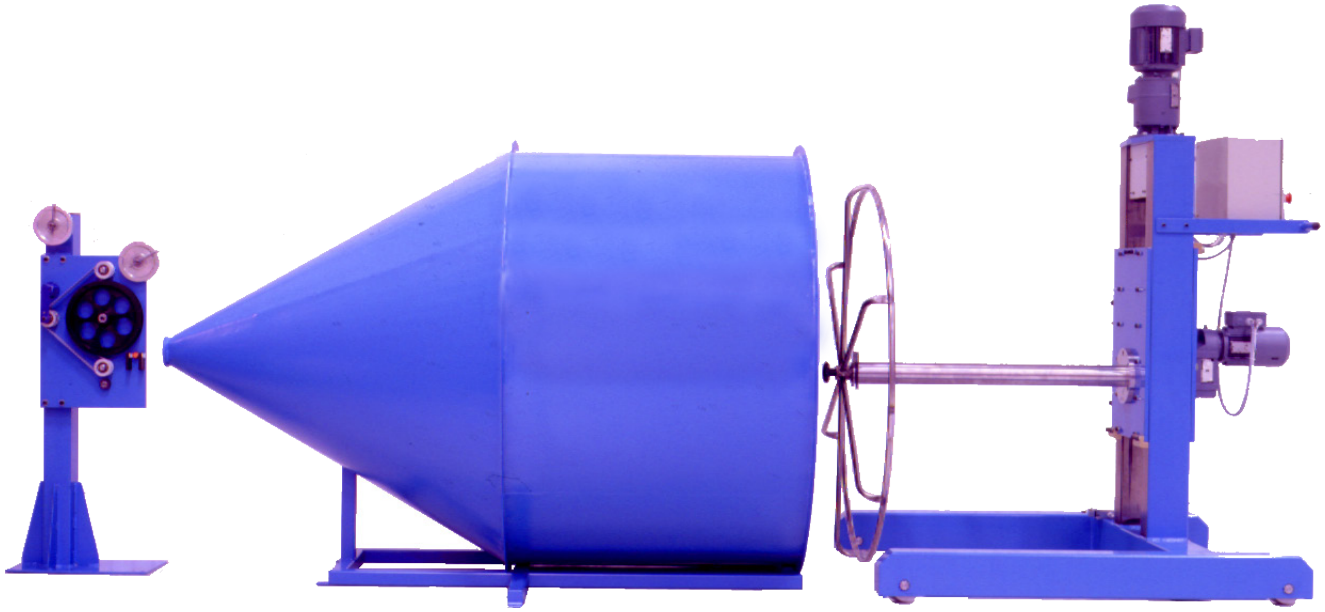

Dessin N. 3-400404-00

Subec AB | Hesselmans Torg 5, SE- 131 54 Nacka, Sweden | Phone: +46-8-88 46 33 | Fax: +46-8-97 76 58 | Email: info@subec.se | Web: www.subec.se

Copyright © 2023 Subec

SUPPORT POUR PAY-OFF FSP

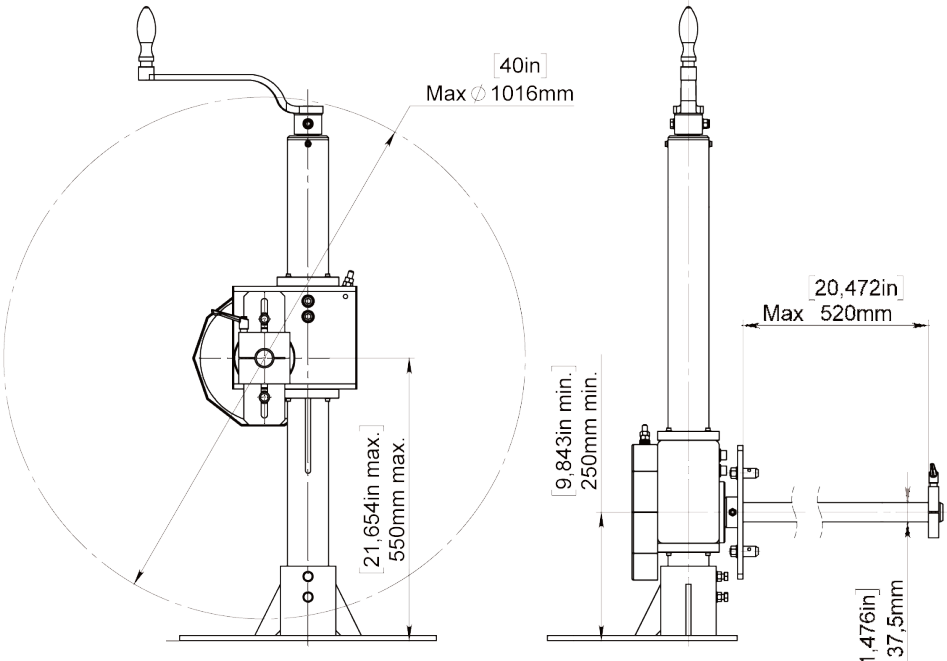

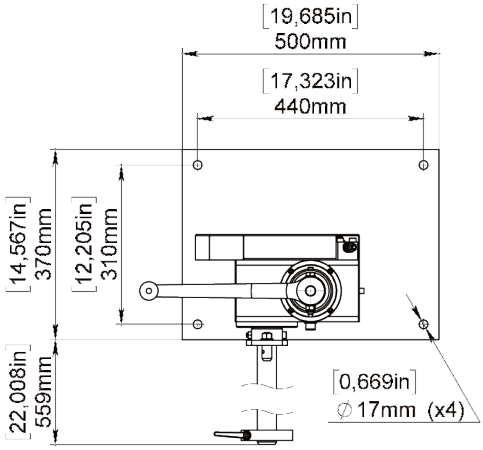

Exécution simple
Article: 00692A



Exécution double
Article: 00691

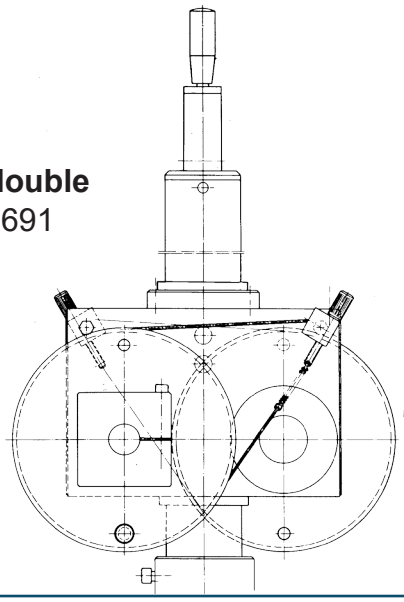

Dessin N. 3-300013-00

Subec AB	**Hesselmans Torg 5** **SE- 131 54 Nacka** **Sweden**	**Phone:** **Fax:**	**+46-8-88 46 33** **+46-8-97 76 58**	**Email: info@subec.se** **Web: www.subec.se**

Copyright © 2023 Subec

DÉROULEUR SUR PIED AVEC FREIN À COURROIE

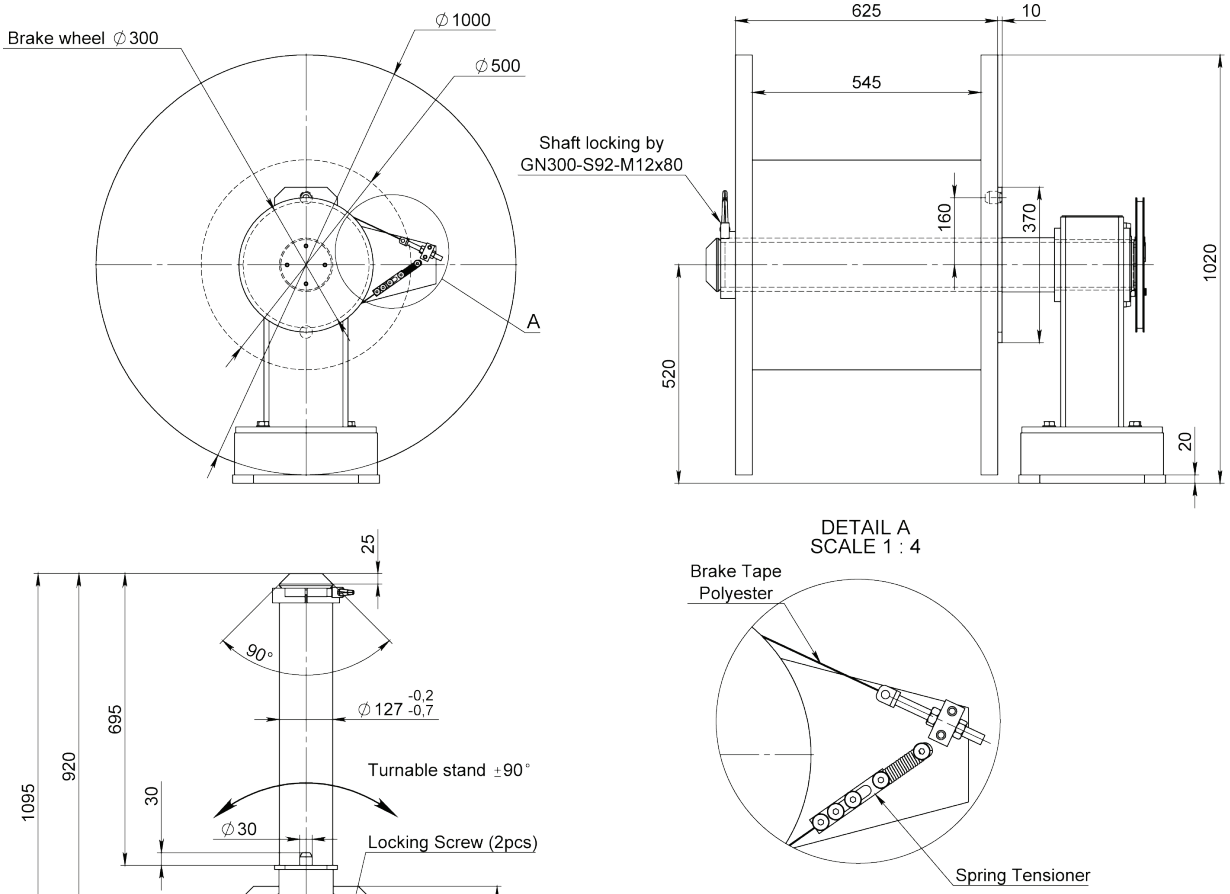

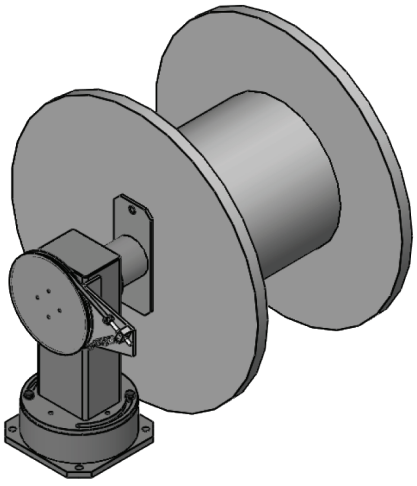



Article: 11133

Dessin N. 3-300013-00

Subec AB **Hesselmans Torg 5** **SE- 131 54 Nacka** **Sweden**
Phone: **+46-8-88 46 33**
Fax: **+46-8-97 76 58**
Email: info@subec.se
Web: www.subec.se

Copyright © 2023 Subec

TABLE TOURNANTE

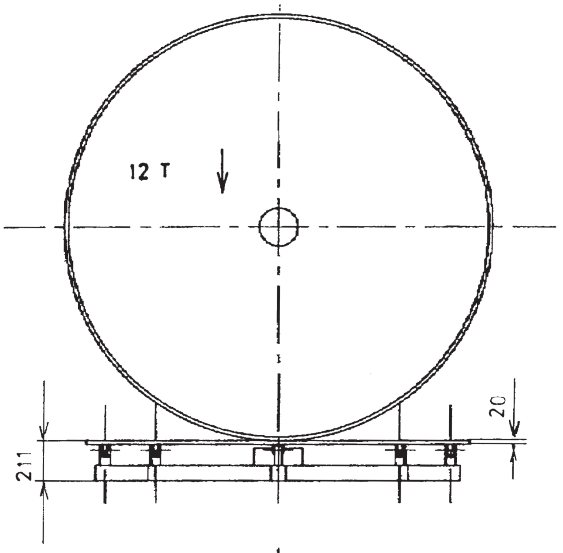

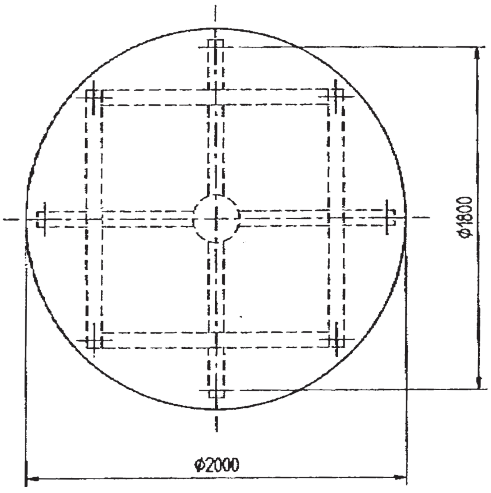

Exemple: Pour bobines de câble d'un poids maximum de 12 tonnes ou selon votre besoin

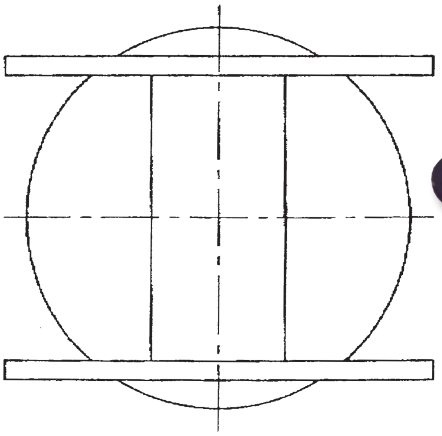

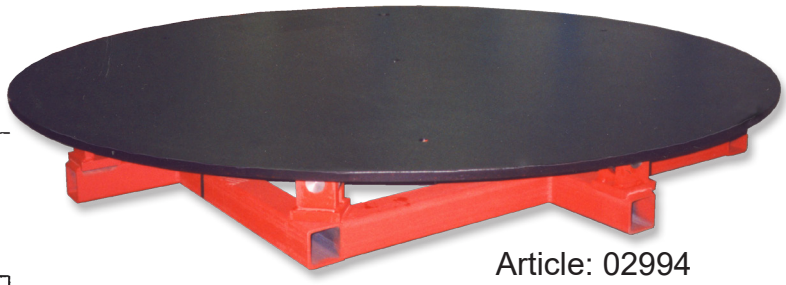

Article: 02994
3-400241-00

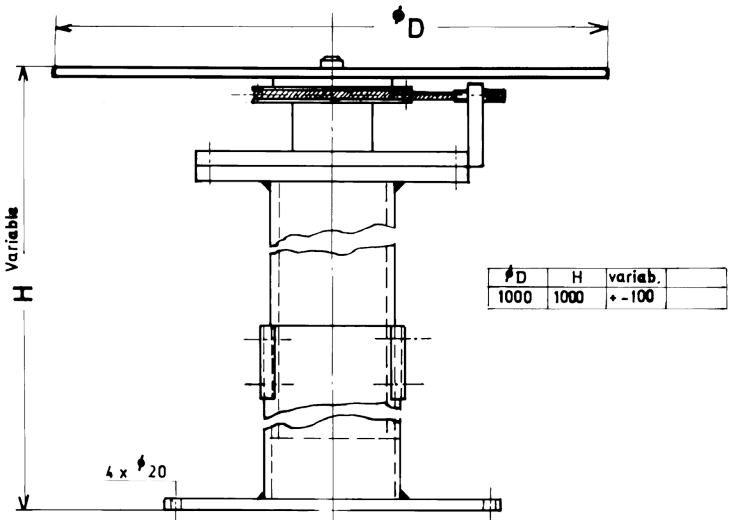

ϕD	H	variab.
1000	1000	+ - 100

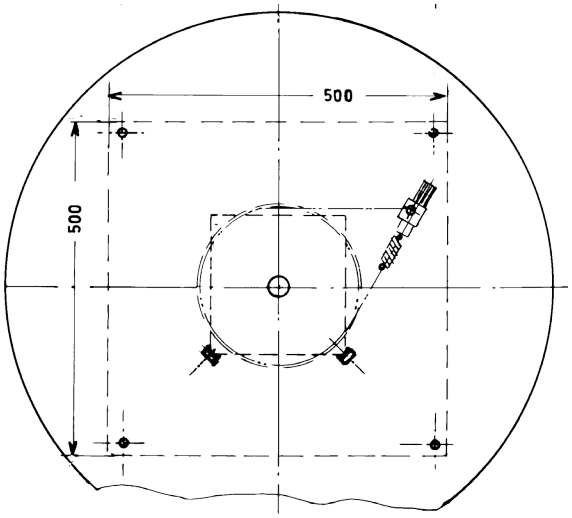

3-400468-00

Subec AB **Hesselmans Torg 5** **SE- 131 54 Nacka** **Sweden** **Phone:** **+46-8-88 46 33** **Fax:** **+46-8-97 76 58** **Email: info@subec.se** **Web: www.subec.se**

Copyright © 2023 Subec

BOÎTE DE VITESSE BI-DIRECTIONNELLE LINEAIRE

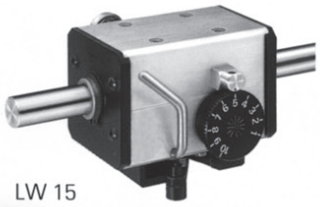

LW 15

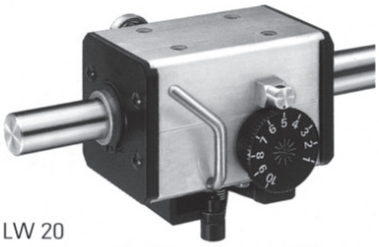

LW 20

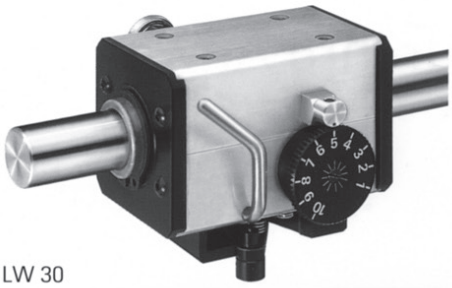

LW 30

Typ	a	b	c	d	e	f	g	h	i	j	k	m	n	o	p	r	s	Øx
LW 15	97	58	59	3,5	32	36	M5	8	43	40	20	42,5	24	M6	16	82,5	12	15
LW 201	80	60	60	-	40	40	M5	20	44	45,5	20	52	24	M10	20	97	15	20
LW 20	118	68	77	4	40	70	M6	9	51	47,5	32	54	35	M10	20	105	15	20
LW 30	145	90	96	6	50	80	M6	11	65,5	62,5	40	67	47	M12	25	132	20	30

Angaben in mm
Dimensions in mm

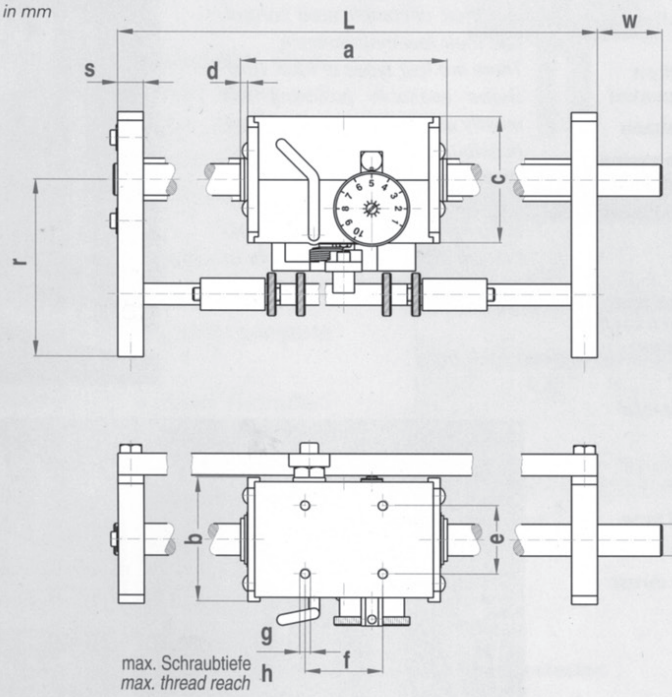

Technische Änderungen vorbehalten
We reserve the right to make technical alterations

Bestellangaben / *Specifications of Order*

Beispiel	*Example*	LW20	L	500	R	40
Getriebetyp	*Type of gear box*					
Wellendrehrichtung*	*Direction of shaft rotation**					
Antriebslänge L (mm)	*Drive length L (mm)*					
Wellenende (rechts/links)	*Shaft end (right/left)*					
Wellenendenlänge W (mm)	*Length of shaft end W (mm)*					

*Wellendrehrichtung
**Direction of shaft rotation*

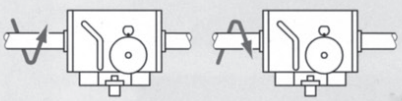

L = links */left* **R** = rechts */right*

Dessin N. 3-400485-00

Subec AB **Hesselmans Torg 5** **SE- 131 54 Nacka** **Sweden**
Phone: **+46-8-88 46 33**
Fax: **+46-8-97 76 58**
Email: info@subec.se
Web: www.subec.se

Copyright © 2023 Subec

SUPPORT PAY-OFF POUR FIL MULTIPLE AVEC FREIN À FRICTION

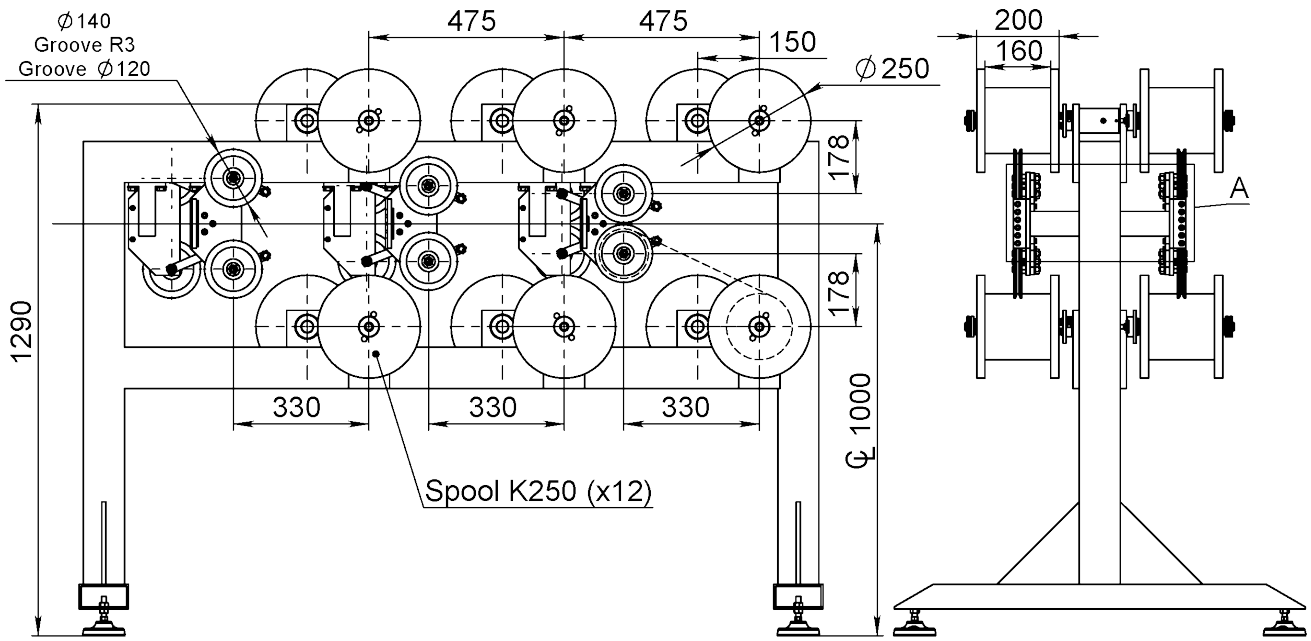



Article: 06444

Dessin N. 3-400855-00

Subec AB	**Hesselmans Torg 5** **SE- 131 54 Nacka** **Sweden**	**Phone:** **Fax:**	**+46-8-88 46 33** **+46-8-97 76 58**	**Email: info@subec.se** **Web: www.subec.se**

Copyright © 2023 Subec

DANCER

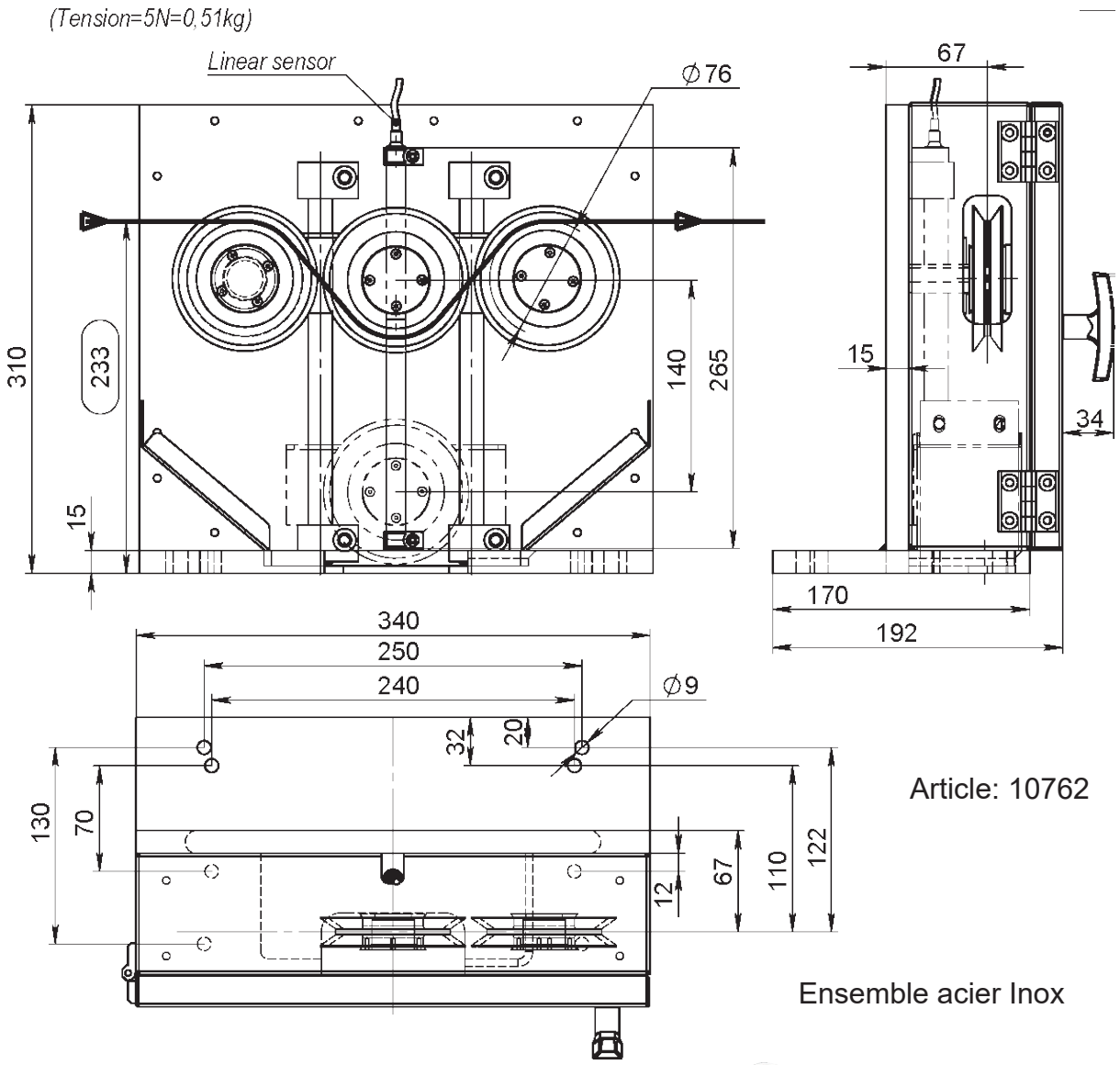

Article: 10762

Ensemble acier Inox

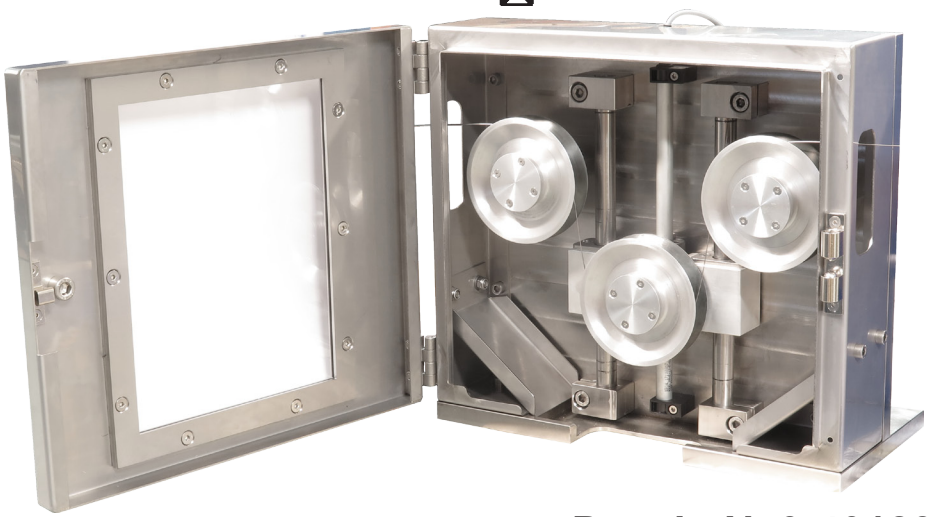

Dessin N. 3-401233-00

Subec AB	**Hesselmans Torg 5** **SE- 131 54 Nacka** **Sweden**	**Phone:** **Fax:**	**+46-8-88 46 33** **+46-8-97 76 58**	**Email: info@subec.se** **Web: www.subec.se**

Copyright © 2023 Subec

SPÉCIFICATION TECHNIQUE GÉNÉRALE

pour produits en céramique

Material	CODE	*95*	*99,5*	*99,8*	Al_2O_3 content %	ZrO_2	Zirconia
Surface Finishes		*N*	Normal finish r_a=1,0µm				
		D	Diamond Polish r_a=0,5µm				
Hardness		*H*	~1500HV			*XH*	~1800HV

Example Drawing:

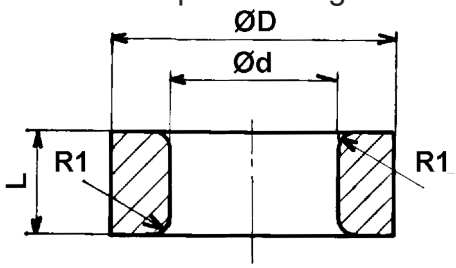

ØD ≤ 10 [+0 / -0,4]
ØD > 10 [+0 / -4%]

Ød ≤ 10 [+0,4 / -0]
Ød > 10 [+4% / -0]

Other dimensions according to DIN ISO 2768cL

Linear Dimensions					
Permissible deviations in mm for ranges in nominal lengths	0,5 - 3	3 - 6	6 - 30	30 - 120	120 - 400
c (coarse)	±0,2	±0,3	±0,5	±0,8	±1,2
Angular Dimensions					
Permissible deviations in mm for ranges in nominal lengths	< 10	10 - 50	50 - 120	120 - 400	400 <
c (coarse)	±1°30’	±1°	±0°30’	0°15’	0°10’
External Radius and Chamfer Heights					
Permissible deviations in mm for ranges in nominal lengths	0,5 - 3	3 - 6	6 <		
c (coarse)	±0,4	±1,0	±2,0		

	Straightness and flatness					**Perpendicularity**			**Symmetry**			**Run out**
Ranges in nominal lengths in mm	< 10	10 - 30	30 - 100	100 - 300	300 - 1000	< 100	100 - 300	300 - 1000	<100	100 - 300	300 - 1000	
L	0,1	0,2	0,4	0,8	1,2	0,6	1	1,5	0,6	1	1,5	0,5

Subec réalise également des pièces en céramique sur-mesure

Subec AB **Hesselmans Torg 5** **SE- 131 54 Nacka** **Sweden** **Phone:** **+46-8-88 46 33** **Fax:** **+46-8-97 76 58** **Email: info@subec.se** **Web: www.subec.se**

Copyright © 2023 Subec

OEILLETS EN CÉRAMIQUE

Material	CODE	*95*	*99,5*	*99,8*	Al_2O_3 content %	ZrO_2	Zirconia
Surface Finishes		*N*	Normal finish r_a=1,0µm				
		D	Diamond Polish r_a=0,5µm				
Hardness		*H*	~1500HV			*XH*	~1800HV

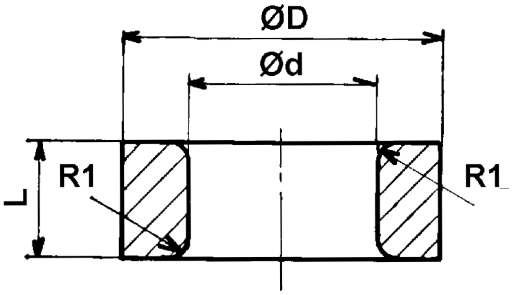

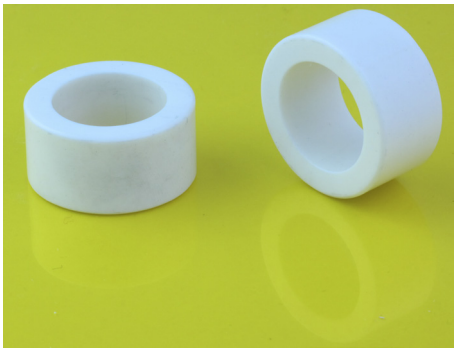

Art.No.	Ød	ØD	L	R1	Spec.
05233*	3,5	9	7	0,5	99,5NXH
06786*	3,5	10	10	1	95NH
02946	3,6	7	5	0,5	
08316*	5,2	8,1	5	1	95NH
04287*	5,5	8,5	5	1	95NXH
04319*	6	9	7	1	99,5NXH
04797*	6	10	3		95NH
05046*	7	12	7	1	95NH
05431	7	15	15	1	95NH
06727	8	12	10	1	95NH
05410*	8	12	20	1	95NH
02804*	10	20	18	3	95NH
02945	11	26	8	2	
02133	12	18,5	12	2	
02639*	12	20	10	2	99,5NXH

Référence: Cf spécification technique générale

* Stock item

Dessin N. 1-400623-00

Subec AB **Hesselmans Torg 5** **SE- 131 54 Nacka** **Sweden**
Phone: **+46-8-88 46 33**
Fax: **+46-8-97 76 58**
Email: info@subec.se
Web: www.subec.se

Copyright © 2023 Subec

OEILLETS EN CÉRAMIQUE

Material	CODE	*95*	*99,5*	*99,8*	Al_2O_3 content %	ZrO_2	Zirconia
Surface Finishes		*N*	Normal finish r_a=1,0µm				
		D	Diamond Polish r_a=0,5µm				
Hardness		*H*	~1500HV			*XH*	~1800HV

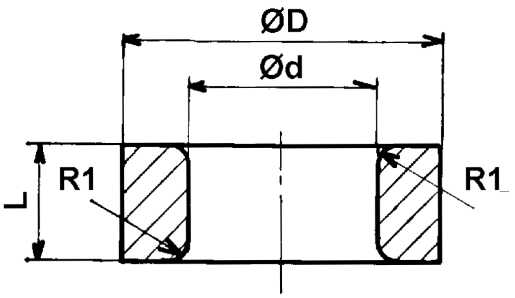

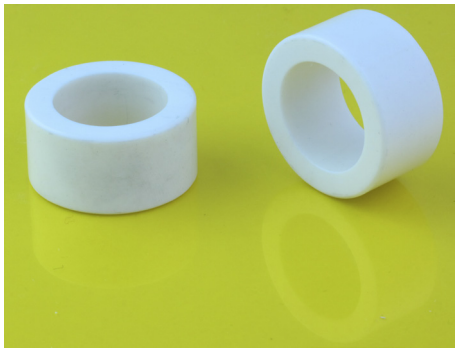

Art.No.	Ød	ØD	L	R1	Spec.
04484*	12	20	10	2	95NH
02640*	12	20	12	2	95NH
03761*	16	22	10	2	95NH
02641*	16	26	10	2	99,5NXH
02642	19	32	12	2	99,5NXH
04529*	20	30	15	0,5	95NH
02655*	25	32	12	2	99,5NXH

Référence: Cf spécification technique générale

* Stock item

Dessin N. 1-400623-00

Subec AB **Hesselmans Torg 5** **SE- 131 54 Nacka** **Sweden**

Phone: **+46-8-88 46 33**

Fax: **+46-8-97 76 58**

Email: info@subec.se

Web: www.subec.se

Copyright © 2023 Subec

OEILLETS EN CÉRAMIQUE

Material	CODE	*95*	*99,5*	*99,8*	Al_2O_3 content %	ZrO_2	Zirconia
Surface Finishes		*N*	Normal finish r_a=1,0µm				
		D	Diamond Polish r_a=0,5µm				
Hardness		*H*	~1500HV			*XH*	~1800HV

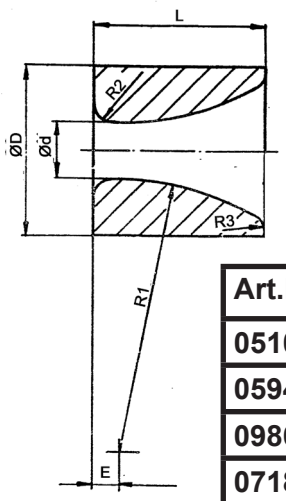

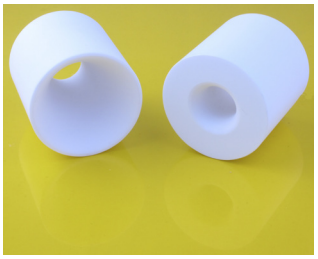

Art.No.	Ød	ØD	L	E	R1	R2	R3	Spec.
05104*	2	10	8	4	5	1	1	99,5NXH
05949*	3	6	8,2	2,1	20	1	1	99,5NXH
09869*	6	10	10	2,1	20	1	1	99,5NXH
07189*	10	18	25	8	50	2,5	1	95DH
06490*	15	30	40	13	90	-	2	95NH
06489*	16	50	50	7	80	5	5	99NH
06291	25	50	30	0	50	1	1	99,5NXH

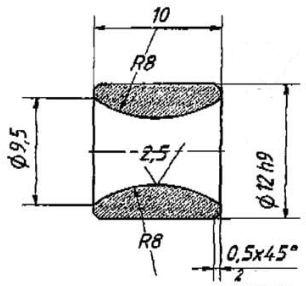

95NH
Article: 05040*

Référence: Cf spécification technique générale

Dessin N. 1-400877-00

* Stock item

Subec AB **Hesselmans Torg 5** **SE- 131 54 Nacka** **Sweden**
Phone: **+46-8-88 46 33**
Fax: **+46-8-97 76 58**
Email: info@subec.se
Web: www.subec.se

Copyright © 2023 Subec

OEILLETS EN CÉRAMIQUE

Material	*CODE*	*95*	*99,5*	*99,8*	Al_2O_3 content %	ZrO_2	Zirconia
Surface Finishes		*N*	Normal finish r_a=1,0µm				
		D	Diamond Polish r_a=0,5µm				
Hardness		*H*	~1500HV			*XH*	~1800HV

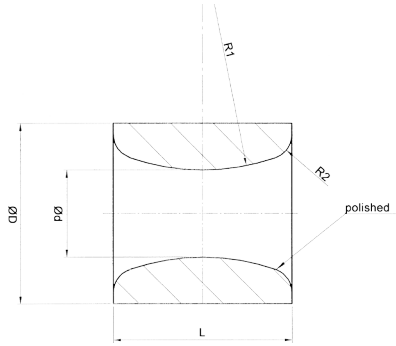

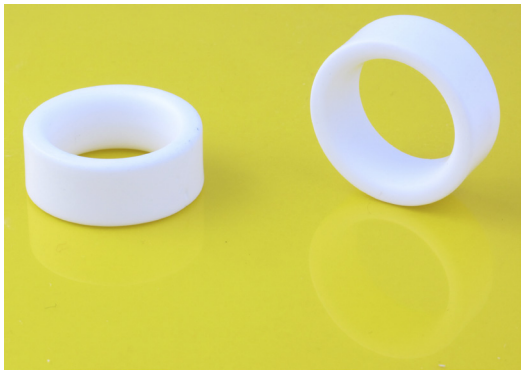

Art.No.	Ød	ØD	L	R1	R2	Spec.
04055	5,8	12	12	15	1,6	95NH
04056	6	14	7	6	1,6	95NH
04033	6	11,8	7	4	1,6	95NH
05305*	7	12	10	10	10	95NH
06226*	9	14	7	10	1,6	95NH
09731	10	15	10	10	1,6	95NH
08912*	12	20	10	8	1,6	99,5DH
05095*	12,5	18	14	12	12	95NH
7727*	15	25	17	40	2	99,5DH
06110*	18	26	10	16,5	2	95NH
06768	20	26	10	10	1	95NH
06290	25	32	12	10	2,5	99,5NH
06111*	32	44	18	20	3	95NH
05743*	55	70	22	25	4	95NH
04858*	70	85	22	25	4	95NH

Référence: Cf spécification technique générale

* Stock item

Dessin N. 1-400623-00

Subec AB **Hesselmans Torg 5** **SE- 131 54 Nacka** **Sweden**

Phone: **+46-8-88 46 33**
Fax: **+46-8-97 76 58**

Email: info@subec.se
Web: www.subec.se

Copyright © 2023 Subec

subec

GUIDE EN CÉRAMIQUE AVEC COLLERETTE

Material	CODE	*95*	*99,5*	*99,8*	Al_2O_3 content %	ZrO_2	Zirconia
Surface Finishes		*N*	Normal finish r_a=1,0µm				
		D	Diamond Polish r_a=0,5µm				
Hardness		*H*	~1500HV			*XH*	~1800HV

Art.No.	Ød	ØD	ØF	L	E	Spec.
06382*	0,5	4	5	4	1	99,5NXH
04373*	0,5	5,6	8	1,6	0,8	95NH
06383*	0,75	4	5	4	1	99,5NXH
9023*	1,5	4	5,5	5,5	1,5	95NH
10669*	1,8	6,4	9,5	13,8	3,8	ZrO_2D
04804*	2	4,5	6	4,5	1,5	95NH
06117	2,2	5,8	7,7	4,5	2,3	95NH
05782	2,5	4,4	5,7	4,8	1	95NH
04802A*	2,5	5	6,5	7	2	95NXH
10667*	2,8	6,2	9,3	8,8	3,2	95DH
07921*	3	4	5	4	1	95NH
04305*	3	6,6	9,5	8,3	2	95NH
05477	3,2	6	7,7	6	2	95NH
10668*	3,2	6,2	9,3	8,8	3,2	95DH
06103*	3,4	6	8	5,5	2	95NXH
03871*	3,5	6	8,7	3,8	1,5	
07013*	3,5	7,5	9	8,5	2	95NH
05495*	3,9	6	7,9	6,2	1,6	95NH
06230*	4	6,3	8,7	9,5	1,6	95NH
03119*	4	6,5	7,8	6,8	2	95NH
9022*	4	7,5	10,7	8,5	1,8	99,5NXH
05399	4,15	7,15	10,15	10	4	95NH
06116	4,2	6,1	10,1	9,5	2,7	95NH
04796	4,3	6	10	6	2,5	99,5NXH
05494*	4,5	7	9,2	7	2	95NH
06767*	4,9	8,6	10,6	15,1	4,5	95NH
09983	5	8	12	10	4	99,5NXH
05245*	5	7,6	10	4	1	95NH
03078*	5,2	8,1	12,3	10	4	95NH

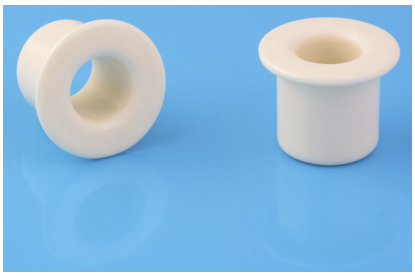

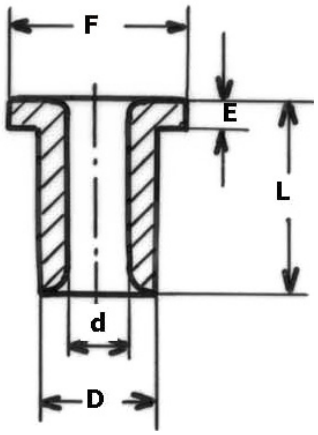

Référence: Cf spécification technique générale

* Stock item

Dessin N. 1-400603-00

Subec AB **Hesselmans Torg 5** **SE- 131 54 Nacka** **Sweden**

Phone: **+46-8-88 46 33**
Fax: **+46-8-97 76 58**

Email: info@subec.se
Web: www.subec.se

Copyright © 2023 Subec

GUIDE EN CERAMIQUE AVEC COLLERETTE

Material	CODE	*95*	*99,5*	*99,8*	Al_2O_3 content %	ZrO_2	Zirconia
Surface Finishes		*N*	Normal finish r_a=1,0µm				
		D	Diamond Polish r_a=0,5µm				
Hardness		*H*	~1500HV			*XH*	~1800HV

Art.No.	Ød	ØD	ØF	L	E	Spec.
03620*	6	10,5	12,5	8	3	95NH
04358*	6	11,7	15	15	3	95NH
05962	6	12,3	16	14,8	4	95NH
06467	6	15	18	15	5	99,5NXH
05244*	6,5	9,8	10,8	6	1	95NH
03709*	6,5	12,6	17	20	5	95NH
05246*	7,5	10	13	12	3,2	95NH
05069*	7,5	10	13	12	3,2	99,5NXH
05749	8	15	20	35	5	99,5NXH
06115	8,9	10,6	14,8	12,2	2,65	95NH
02819*	9	12	16	12,5	3,2	95NH
08202*	9	12,8	17	30	3,0	95NH
05479*	9	12,9	15	10	1,6	95NH
03361*	10	14	16	10	4	95NH
04308*	10	14,9	16	20	5	95NH
05696*	10	15	18	20	4	95NH
05076*	10	17	20	10	3	95NH
04309*	11	20	24	8	3	95NH
03810*	11,5	19	26	20	2	95NH
05411	12	18	22	13,5	3,5	95NH
06728	12	25	32	10	4	95DH
06114	12,7	18,6	22,45	15,5	3,45	95NH
09026*	13	20	25	20	5,5	99,7NH
04782*	14	19	24	20	5	95NH
05493*	14,5	26	30	20	8	99,5NXH
05826*	14,7	21,4	26,8	20,85	5,75	95NH
16825*	15	22	28	23	3	99,8DXH
16826*	15	22	28	33	3	99,8DXH
07595	15	27	33	33	3	99,5DXH

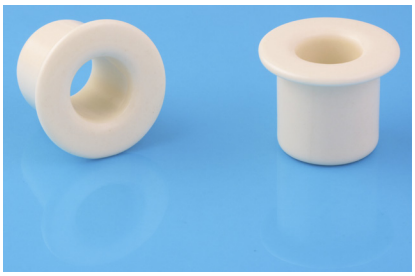

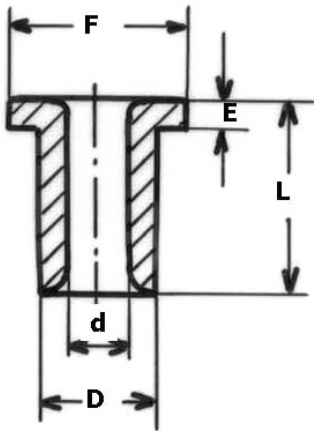

Référence: Cf spécification technique générale

* Stock item

Dessin N. 1-400603-00

Subec AB **Hesselmans Torg 5** **SE- 131 54 Nacka** **Sweden**

Phone: **+46-8-88 46 33**
Fax: **+46-8-97 76 58**

Email: info@subec.se
Web: www.subec.se

Copyright © 2023 Subec

GUIDE EN CERAMIQUE AVEC COLLERETTE

Material	CODE	*95*	*99,5*	*99,8*	Al_2O_3 content %	ZrO_2	Zirconia
Surface Finishes		*N*	Normal finish r_a=1,0µm				
		D	Diamond Polish r_a=0,5µm				
Hardness		*H*	~1500HV			*XH*	~1800HV

Art.No.	Ød	ØD	ØF	L	E	Spec.
04288*	16	20	24	16	4	95NH
05781*	16	23,8	28	22	8	99,5NXH
05899	16	25	32	20	6	95NH
09025*	19,05	26,3	31,75	19,8	6,35	95NH
04304*	20	25,5	31,5	8	2	95NH
05171A*	20	30	35	20	5	99,5NXH
04585*	20	35	40	17,5	2,5	95NH
04081	24	30	46	71	3	95NH
04893	25,1	30	50	109	10	99,5NXH
12710*	26	32	36	20	5	95NH
06465	30,1	35,7	50	28	8	99,5NXH
05900	35	57	64	18	4	95NH
07596	35	47±0.2	53	33	3	99,5DXH
04084*	57	62	72	113	5	95NH

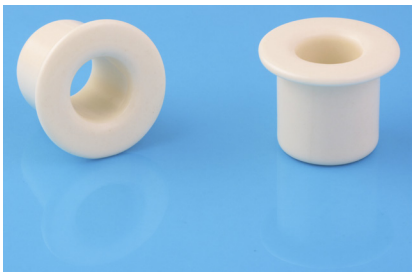

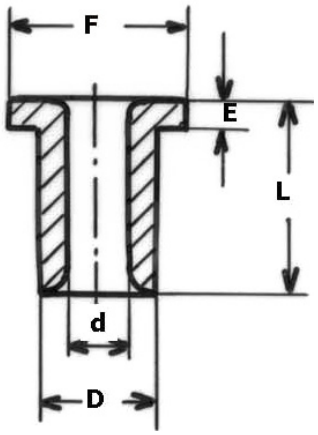

Référence: Cf spécification technique générale
* Stock item

Dessin N. 1-400603-00

Subec AB **Hesselmans Torg 5** **SE- 131 54 Nacka** **Sweden**
Phone: **+46-8-88 46 33**
Fax: **+46-8-97 76 58**
Email: info@subec.se
Web: www.subec.se

Copyright © 2023 Subec

GUIDE EN CERAMIQUE AVEC COLLERETTE

Material	CODE	*95*	*99,5*	*99,8*	Al_2O_3 content %	ZrO_2	Zirconia
Surface Finishes		*N*	Normal finish r_a=1,0µm				
		D	Diamond Polish r_a=0,5µm				
Hardness		*H*	~1500HV			*XH*	~1800HV

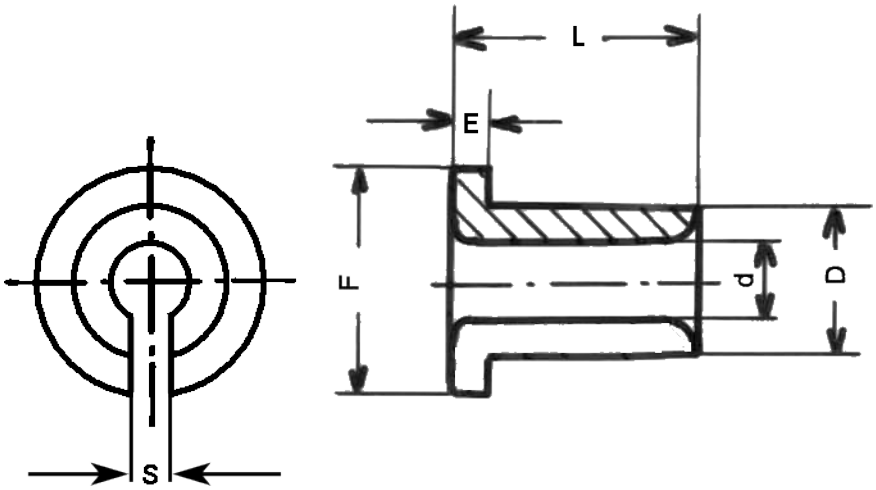

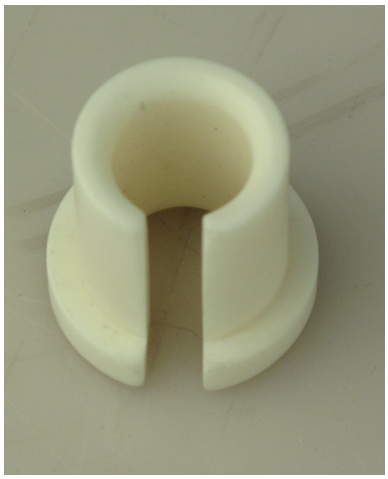

Art.No.	Ød	ØD	ØF	L	E	S	Spec.
11266*	3,5	8	9,5	3,5	1,1	3	99,5NH
10864	3,9	7,5	9,5	6	2	3,2-3,6	99,5NH
07620*	5	7	8	5,5	1,5	4	95NH
05830	13,1	20,4	26,5	25,4	5	5,3	95NH
13375	28,6	41,3	66,7	36,5	6,4	14	99NH

Référence: Cf spécification technique générale

Dessin N. 3-401343-00

* Stock item

Subec AB **Hesselmans Torg 5** **SE- 131 54 Nacka** **Sweden**
Phone: **+46-8-88 46 33**
Fax: **+46-8-97 76 58**
Email: info@subec.se
Web: www.subec.se

Copyright © 2023 Subec

GUIDE EN CERAMIQUE AVEC COLLERETTE

Material	CODE	*95*	*99,5*	*99,8*	Al_2O_3 content %	ZrO_2	Zirconia
Surface Finishes		*N*	Normal finish r_a=1,0µm				
		D	Diamond Polish r_a=0,5µm				
Hardness		*H*	~1500HV			*XH*	~1800HV

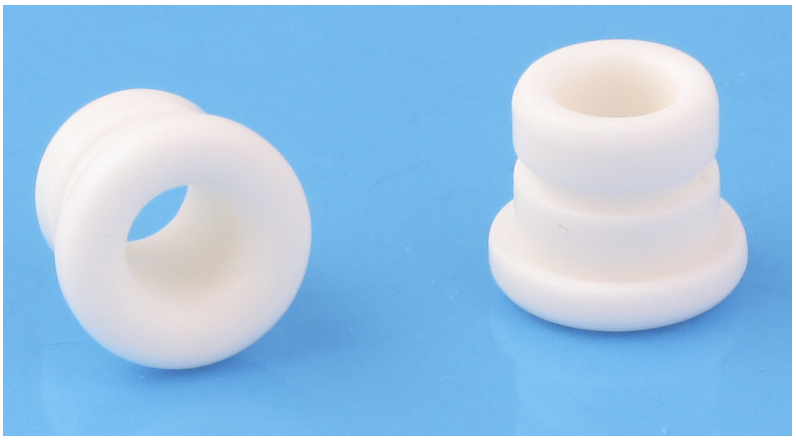

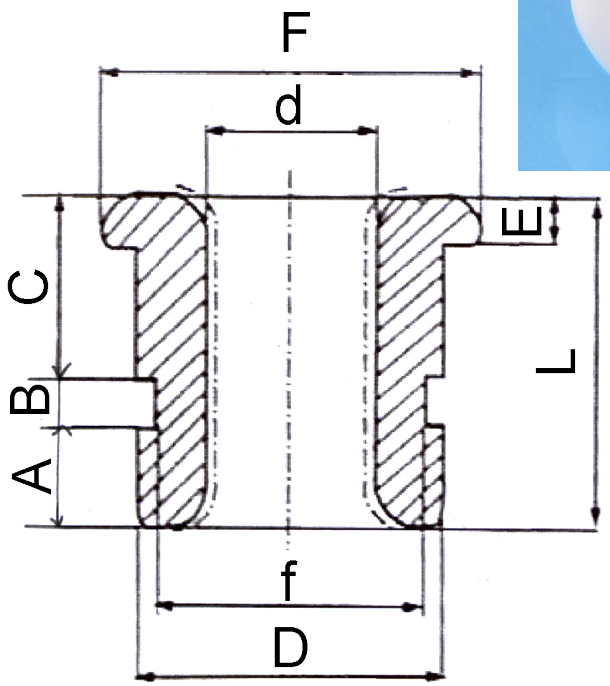

Art.No.	d	D	F	f	E	L	A	B	C	Spec.
06642*	4,3	7,7	9,6	6,7	2	8,3	2,7	1,0	4,6	95NH
06024*	11,5	23	32	21	3	15,5	3	1,5	8	95NH
09915*	12	20	30		5	30	2,5	2	20,5	95NH
10197	12	20	30	16,5	5	30	2,5	2	20,5	99,7NXH
15045*	12,2	21,5	30,5		6	25	4	2	21	99,7NXH
05901	17	25	31	21	4	23	3	6	10	95NH
11129	22	35	43	33	11	32	9,5	1,8	9,7	99,7NXH

Référence: Cf spécification technique générale

Dessin N. 3-400603-00

* Stock item

Subec AB **Hesselmans Torg 5** **SE- 131 54 Nacka** **Sweden**
Phone: **+46-8-88 46 33**
Fax: **+46-8-97 76 58**
Email: info@subec.se
Web: www.subec.se

Copyright © 2023 Subec

GUIDE EN CERAMIQUE AVEC COLLERETTE

Material	CODE	*95*	*99,5*	*99,8*	Al_2O_3 content %	ZrO_2	Zirconia
Surface Finishes		*N*	Normal finish r_a=1,0µm				
		D	Diamond Polish r_a=0,5µm				
Hardness		*H*	~1500HV			*XH*	~1800HV

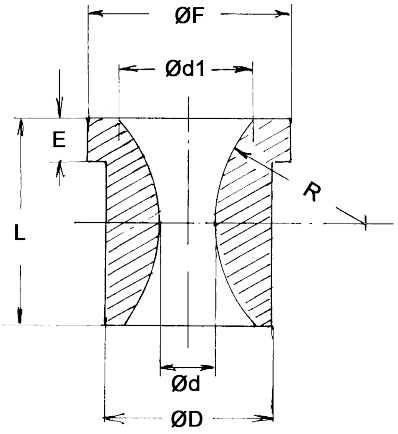

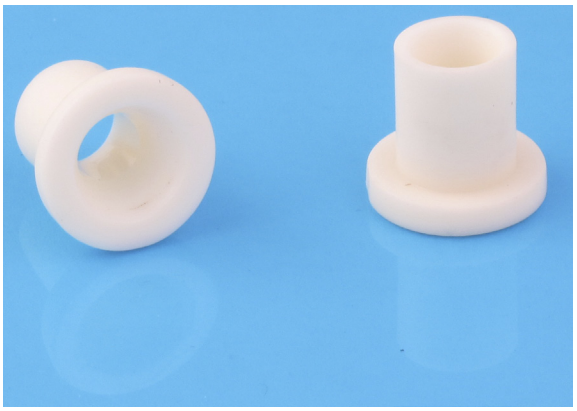

Art.No.	Ød	Ød1	ØD	ØF	L	E	R	Spec.
05520*	4	7	7	10,5	10	2	9,1	99,5NXH
05060	5	12	16	20	20	4	15	95NH
04057	5,8	15	13	15,5	19	5	16	95NH

Référence: Cf spécification technique générale

Dessin N. 3-401223-00

* Stock item

Subec AB **Hesselmans Torg 5** **SE- 131 54 Nacka** **Sweden**
Phone: **+46-8-88 46 33**
Fax: **+46-8-97 76 58**
Email: info@subec.se
Web: www.subec.se

Copyright © 2023 Subec

GUIDE EN CERAMIQUE AVEC COLLERETTE

Material	CODE	*95*	*99,5*	*99,8*	Al_2O_3 content %	ZrO_2	Zirconia
Surface Finishes		*N*	Normal finish r_a=1,0µm				
		D	Diamond Polish r_a=0,5µm				
Hardness		*H*	~1500HV			*XH*	~1800HV

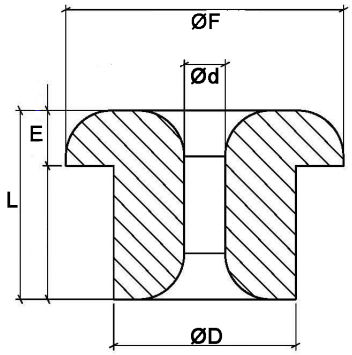

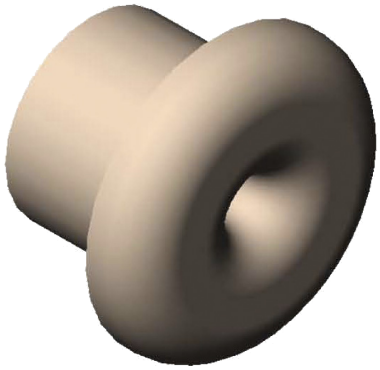

Art.No.	Ød	ØD	ØF	L	E	Spec.
10075*	0,60	5,5	7,5	5	1,5	99,7NXH
06022*	0,5	4	6,1	4,1	1,2	95NH
08381*	0,65	5,5	7,5	5	1,5	99,7NXH
06021*	0,7	4	6,1	4,1	1,2	95NH
08382*	0,75	5,5	7,5	5	1,5	99,7NXH
08383*	0,85	5,5	7,5	5	1,5	99,7NXH
06020*	0,9	4	6,1	4,1	1,2	95NH
08386*	1,1	5,5	7,5	5	1,5	99,7NXH
08387*	1,15	5,5	7,5	5	1,5	99,7NXH
08388*	1,25	5,5	7,5	5	1,5	99,7NXH
08390*	1,45	5,5	7,5	5	1,5	99,7NXH
02932*	1,5	6,7	8,4	6,5	1,5	95NXH
08391*	1,55	5,5	7,5	5	1,5	99,7NXH
08392*	1,65	5,5	7,5	5	1,5	99,7NXH
08393*	1,75	5,5	7,5	5	1,5	99,7NXH
06351	1,9	4	6	4	1	95NH
08400*	2,45	5,5	7,5	5	1,5	99,7NXH
10064*	2,8	5,5	7,5	5	1,5	99,7NXH
07598	20,2	29,8	35	25	5	95NH

Référence: Cf spécification technique générale

Dessin N. 1-401223-00

* Stock item

Subec AB **Hesselmans Torg 5** **SE- 131 54 Nacka** **Sweden**
Phone: **+46-8-88 46 33**
Fax: **+46-8-97 76 58**
Email: info@subec.se
Web: www.subec.se

Copyright © 2023 Subec

GUIDE EN CERAMIQUE AVEC COLLERETTE

Material	CODE	*95*	*99,5*	*99,8*	Al_2O_3 content %	ZrO_2	Zirconia
Surface Finishes		*N*	Normal finish r_a=1,0µm				
		D	Diamond Polish r_a=0,5µm				
Hardness		*H*	~1500HV			*XH*	~1800HV

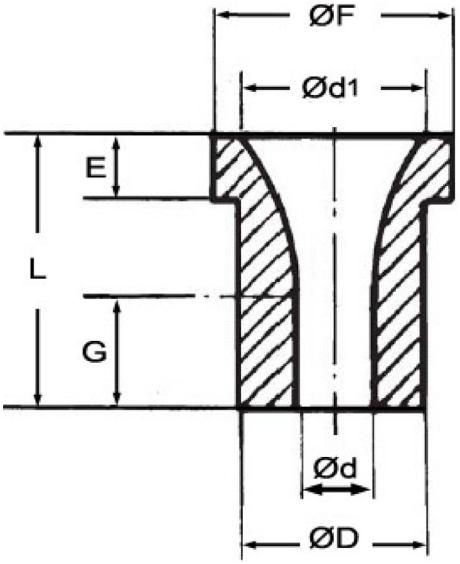

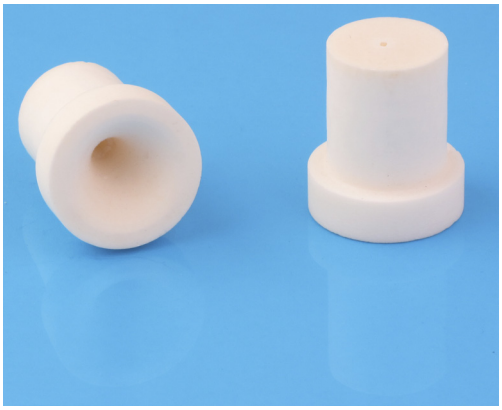

Art.No.	Ød	Ød1	ØD	ØF	G	L	E	Spec.
06406*	0,3		3,95	5,8	3,06	4,06	1	99,5NXH
06405*	0,5		3,95	5,8	3,06	4,06	1	99,5NXH
06404*	0,75		3,95	5,8	3,06	4,06	1	99,5NXH
06614*	0,79	13	13	17	8	20	5	99,5NXH
06401*	0,9		3,95	5,8	3,06	4,06	1	99,5NXH
02856*	1,4	13	13	17	8	20	5	ZrO_2DXH
05930*	1,6		3,1	5		4	1,2	95NH
05928*	1,8		3,2	5		4	1,3	95NH
05913	1,8		6	8		7,1	4	95NH
02866	2,2	13	13	17	8	20	5	99,5NXH
04247*	3		4,8	6,8			1	95NXH
05929*	3		5	7		6,8	1,5	95NH
05914	3		6	8		7,1	4	95NH
05862	3,2	10	10	17	50	63,5	5	99,5NHX
03703*	3,5		12,8	17		20	5	95NH
02872	3,6	13	13	17	8	20	5	95NH
05861	3,8	10	10	17	50	63,5	5	99,5NXH
09891*	4,0		9,9	13,7		11	5,9	99,5NXH
03704*	4,0		12,8	17		20	5	95NH
05860	4,5	10	10	17	50	63,5	5	99,5NXH
03705*	4,5		12,8	17		20	5	95NH

Référence: Cf spécification technique générale

Dessin N. 1-400880-00

* Stock item

Subec AB **Hesselmans Torg 5** **SE- 131 54 Nacka** **Sweden**
Phone: **+46-8-88 46 33**
Fax: **+46-8-97 76 58**
Email: info@subec.se
Web: www.subec.se

Copyright © 2023 Subec

GUIDE EN CERAMIQUE AVEC COLLERETTE

Material	CODE	95	99,5	99,8	Al_2O_3 content %	ZrO_2	Zirconia
Surface Finishes		N	Normal finish r_a=1,0µm				
		D	Diamond Polish r_a=0,5µm				
Hardness		H	~1500HV			XH	~1800HV

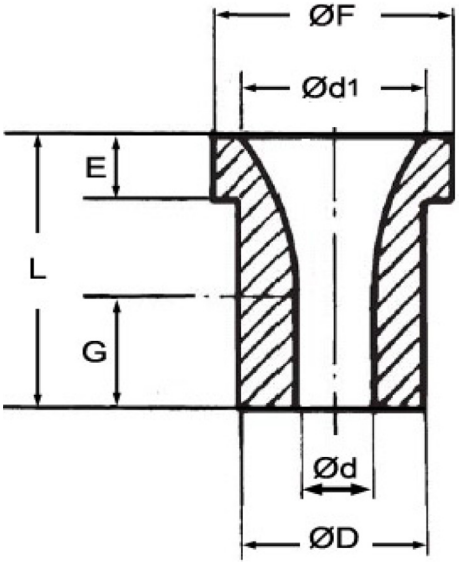

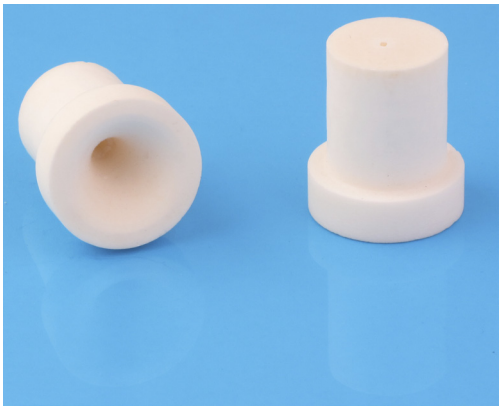

Art.No.	Ød	Ød1	ØD	ØF	G	L	E	Spec.
05643*	4,9	13	13	17	8	20	5	99,5NXH
03706*	5		12,8	17		20	5	95NH
05644*	5,0	13	13	17	8	20	5	99,5NXH
05645*	5,1	13	13	17	8	20	5	99,5NXH
03707*	5,5		12,8	17		20	5	95NH
06468	6	11,5	12,2	16	8,3	15,3	2,5	99,5NXH
03708*	6		12,8	17		20	5	95NH
13964*	6,5		12,6	17		20	5	95NH
05382*	7	12,2	12,8	16,9		20	5	95NH
03710*	7		12,8	17		20	5	95NH
03512*	8	13,9	13,9	20	8	17	5	95NH
12211	20	30	30	35	10	22	7	99,7DXH
15305*	24	35	35	40	10	22	7	99,7DXH
15305*	51	62	60	65	18	30	7	99,7DXH

Référence: Cf spécification technique générale

Dessin N. 1-400880-00

* Stock item

Subec AB **Hesselmans Torg 5** **SE- 131 54 Nacka** **Sweden**
Phone: **+46-8-88 46 33**
Fax: **+46-8-97 76 58**
Email: info@subec.se
Web: www.subec.se

Copyright © 2023 Subec

TUBE EN CÉRAMIQUE

Material	CODE	95	99,5	99,8	Al_2O_3 content %	ZrO_2	Zirconia
Surface Finishes		N	Normal finish r_a=1,0µm				
		D	Diamond Polish r_a=0,5µm				
Hardness		H	~1500HV			XH	~1800HV

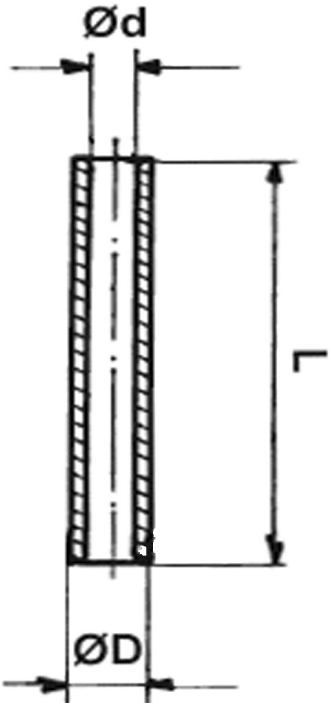

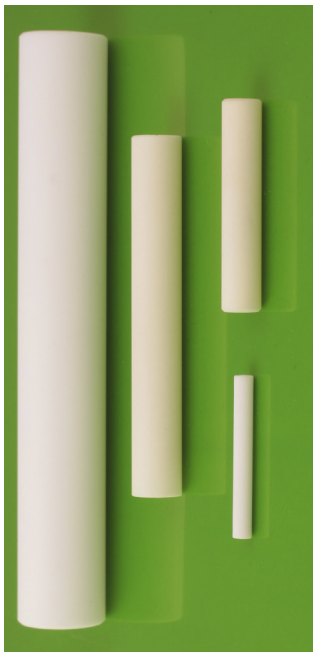

Art.No.	Ød	ØD	L	Spec.
04507*	1	3	25	95NH
06965*	1,1	2,3	18	99,5NXH
06232	2	3	10	99,5NXH
07168*	2	4	12	95NH
08740*	2	4	20	95NH
06530*	3,3	5	15	95NH
02627*	3,5	6	65	95NH
03148*	3,5	6	25	95NXH
13299*	3,5	6	40	99,5NXH
13371*	3,5	6	85	99,NXH
02626*	3,5	6	32	95NH
05354*	5,1	7	35	95NH
11299*	5,1	7	40	99,8NXH
07396*	5,1	7	50	95NH
08308*	5,1	7	50	99,5NXH
05090*	5,1	7	70	95NH
05152*	5,1	8	50	95NH
07378*	5,1	8	80	95NH
06766*	5,2	8	20	95NH
10282*	5,5	10	45	99,5NXH
10281*	5,5	10	55	99,5NXH
10280*	5,5	10	200	99,5NXH
03155	5,5	10	200	95NH
08190*	5,6	12	140	95NH
10500*	6	10	30,5	95NH
05172*	6,3	10	50	95NXH
12598*	6,35	12,7	48,25	99,8NXH
11744*	6,5	10	40	95NH

Référence: Cf spécification technique générale

Dessin N. 1-400881-00

* Stock item

Subec AB **Hesselmans Torg 5** **SE- 131 54 Nacka** **Sweden**

Phone: **+46-8-88 46 33**
Fax: **+46-8-97 76 58**

Email: info@subec.se
Web: www.subec.se

Copyright © 2023 Subec

TUBE EN CÉRAMIQUE

Material	CODE	*95*	*99,5*	*99,8*	Al_2O_3 content %	ZrO_2	Zirconia
Surface Finishes		*N*	Normal finish r_a=1,0µm				
		D	Diamond Polish r_a=0,5µm				
Hardness		*H*	~1500HV			*XH*	~1800HV

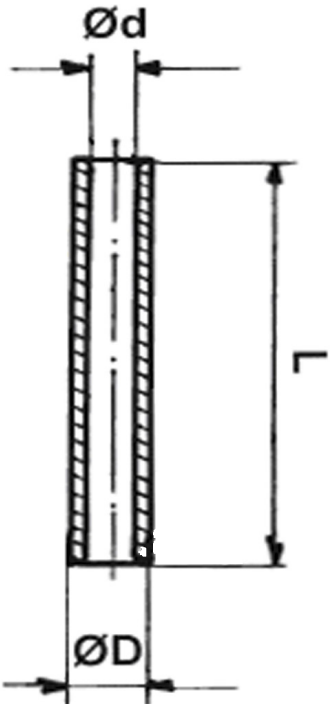

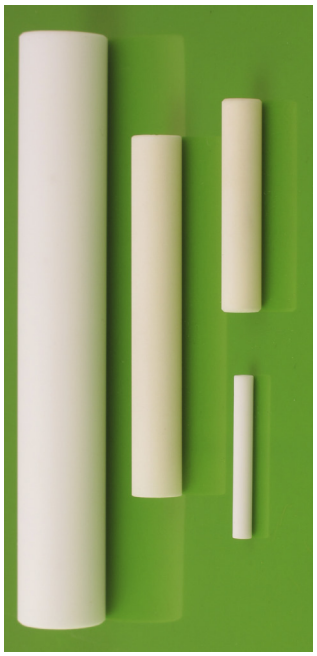

Art.No.	Ød	ØD	L	Spec.
11392*	6,5	10	60	99,5NXH
12597*	6,5	10	70	95NH
06515*	6,5	10	100	95NXH
04039*	7,3	11	140	99,5NXH
12887*	7,5	12	72	95NH
05625*	8,2	15	250	95NH
06803*	8,3	12	60	95NH
10897*	8,3	15	60	99,7NXH
07010*	8,3	15	100	95NH
10898*	8,3	15	120	99,7NXH
04132*	8,3	15	130	95NH
10899*	8,3	15	180	99,7NXH
05528*	9,85	14,75	88	95NXH
06638	10	16	300	99,5NXH
05442*	10,3	15	100	95NH
04244	12	22	100	99,5NXH
05499*	13	20	80	95NH
12188*	16,5	25	144	99,8NXH
12685*	18	20,4	29	99,8NXH
09926*	20	25	500	95NXH
07904*	25-27	33	1100	99,5NXH
07036*	27,5	32	465	95NXH
06541*	34	40	76	95NXH

Référence: see General Technical Spec Spécification générale

Dessin N. 1-400881-00

* Stock item

Subec AB **Hesselmans Torg 5** **SE- 131 54 Nacka** **Sweden** **Phone:** **+46-8-88 46 33** **Fax:** **+46-8-97 76 58** **Email: info@subec.se** **Web: www.subec.se**

Copyright © 2023 Subec

TUBE POUR SOUDAGE

Material	Cordierite

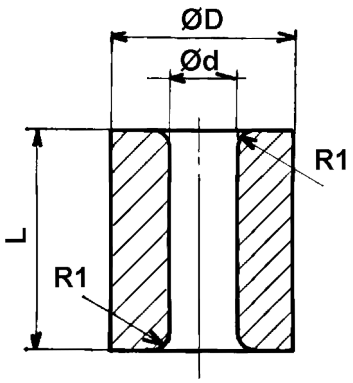



Art.No.	Ød	ØD	L
08243	0,9	6	10
08244	0,95	6	10
07348*	1	6	8
10278*	1,15	6	8
09678	1,2	6	8
08246	1,2	6	10
08247	1,3	6	10
07913	1,3	7,4	10
09679	1,4	6	8
08248	1,6	7	10
09680	1,7	6	8
07914	1,7	7	10
08249	2,1	7	10
08241	2,6	8	10
09681	2,8	8	10
08242	3,2	10	10
08250	3,2	15	20
09682	3,3	10	12
08251	3,5	10	20
14099	4,32-4,45 (0.170-0.175”)	12,7 (1/2”)	12,7 (1/2”)
08252	4,5	12	20
14100	5,46-5,59 (0.215-0.220”)	15,88 (5/8”)	12,7 (1/2”)
14101	6,99 - 7,11 (0.275-0.280”)	19,05 (3/4”)	12,7 (1/2”)

Référence: see General Technique générale **Dessin N. 3-401199-00**

* Stock item

Subec AB Hesselmans Torg 5 SE- 131 54 Nacka Sweden
Phone: +46-8-88 46 33
Fax: +46-8-97 76 58
Email: info@subec.se
Web: www.subec.se

Copyright © 2023 Subec

OEILLET CONIQUE EN CÉRAMIQUE

Material	CODE	*95*	*99,5*	*99,8*	Al_2O_3 content %	ZrO_2	Zirconia
Surface Finishes		*N*	Normal finish r_a=1,0µm				
		D	Diamond Polish r_a=0,5µm				
Hardness		*H*	~1500HV			*XH*	~1800HV

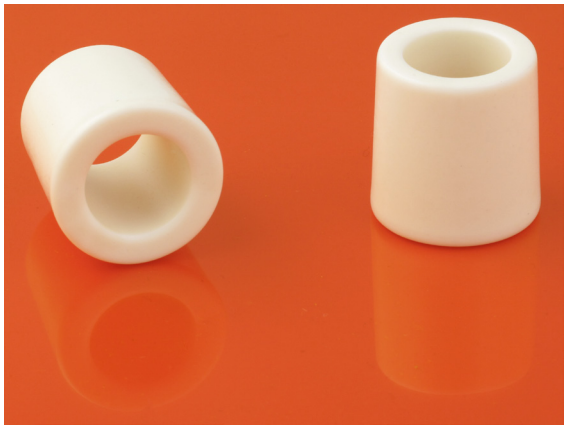

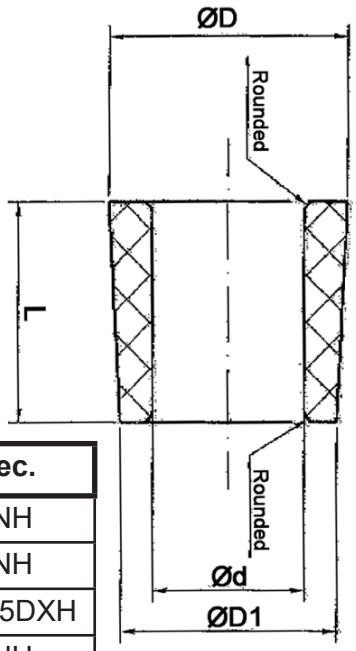

Art.No.	Ød	ØD	ØD1	L	Spec.
06744*	1,8	5	4,5	10	95NH
05138*	4	10	9,4	12	95NH
05723*	4	10,3	9,8	12	99,5DXH
06681*	4,5	16	15,5	20	95NH
02803*	5	10	8,5	15	95NH
07310*	5,5	8,5	8,0	5,0	95NH
03080*	6	10	9,4	12	95NH
03779*	6	10	8,7	15,3	95NXH
07295*	6	11,5	10	15	95NH
06411	6	14	12	16	95NH
04095*	7	12	11,4	12	95NH
05922	7	12	11,5	12	95NH
05921	7	15	13	18	95NH
05295*	8	15,6	14	18	95NH
06729	8	15	14	16	95NH
04767	10	18	17	15,7	95NH
04022*	12	20	18	20	95NH
07451*	12	20	19	18	95DH
05043*	12	20	19	18	95NXH
03791*	14	22	20	20	95NH

Référence: Cf spécification technique générale

Dessin N. 1-400879-00

* Stock item

Subec AB **Hesselmans Torg 5** **SE- 131 54 Nacka** **Sweden**
Phone: **+46-8-88 46 33**
Fax: **+46-8-97 76 58**
Email: info@subec.se
Web: www.subec.se

Copyright © 2023 Subec

OEILLET CONIQUE EN CÉRAMIQUE

Material	CODE	*95*	*99,5*	*99,8*	Al_2O_3 content %	ZrO_2	Zirconia
Surface Finishes		*N*	Normal finish r_a=1,0µm				
		D	Diamond Polish r_a=0,5µm				
Hardness		*H*	~1500HV			*XH*	~1800HV

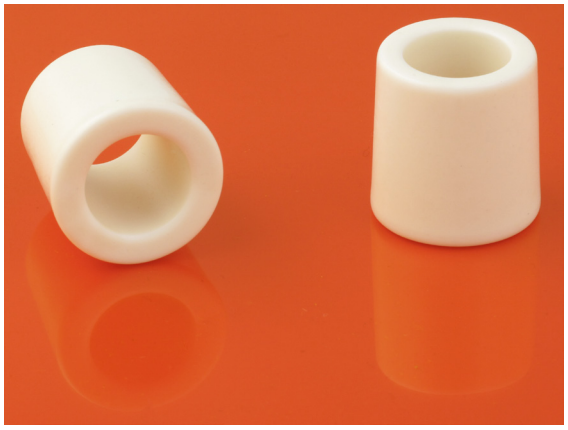

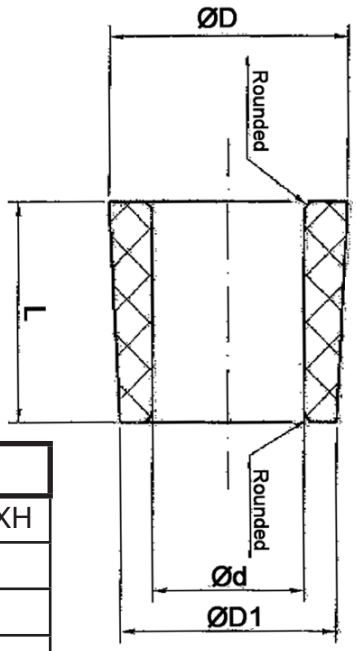

Art.No.	Ød	ØD	ØD1	L	Spec.
05555	14	22	20	20	99,5DXH
03762*	16	23	21	20	95NH
07252*	18	37	36	18	95NH
07204*	20	28	27	20	95NH
06940*	20	30	28,9	22	95NH
12282*	33	49	44	39	95NH

Référence: Cf spécification technique générale

Dessin N. 1-400879-00

* Stock item

Subec AB **Hesselmans Torg 5** **SE- 131 54 Nacka** **Sweden**
Phone: **+46-8-88 46 33**
Fax: **+46-8-97 76 58**
Email: info@subec.se
Web: www.subec.se

Copyright © 2023 Subec

OEILLET CONIQUE EN CÉRAMIQUE

Material	CODE	*95*	*99,5*	*99,8*	Al_2O_3 content %	ZrO_2	Zirconia
Surface Finishes		*N*	Normal finish r_a=1,0µm				
		D	Diamond Polish r_a=0,5µm				
Hardness		*H*	~1500HV			*XH*	~1800HV

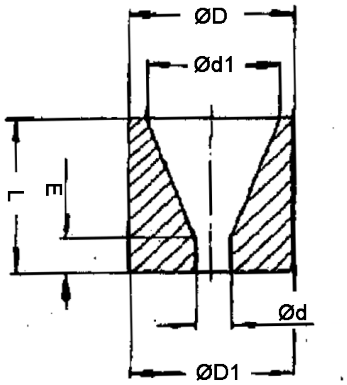

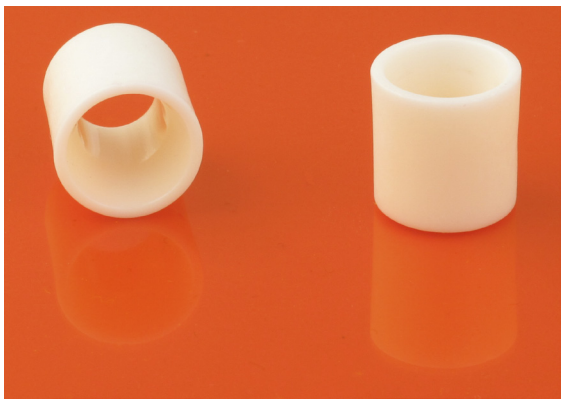

Art.No.	Ød	ØD	ØD1	Ød1	L	E	Spec.
06954*	2	6	6	5	8	2,5	95NH
05359*	4,5	11	10,5	9	11	5	95NH
07115*	4,5	12	12	9	8	2,25	95NH
06013*	5	11	10,5	9	11	5,5	95NH
05357*	5,8	11	10,5	9	11	6,3	95NH
05358*	6	11	10,5	9	11	6,5	95NH
05405*	6,5	11	10,5	9	11	7	95NH

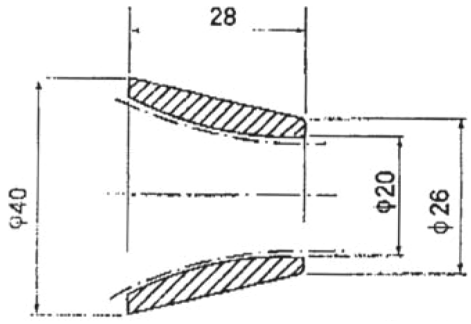

99,5NXH
Article: 05954*



Référence: Cf spécification technique générale
* Stock item

Dessin N. 1-400877-00

Subec AB **Hesselmans Torg 5** **SE- 131 54 Nacka** **Sweden**
Phone: **+46-8-88 46 33**
Fax: **+46-8-97 76 58**
Email: info@subec.se
Web: www.subec.se

Copyright © 2023 Subec

TIGE EN CÉRAMIQUE

Material	CODE	*95*	*99,5*	*99,8*	Al_2O_3 content %	ZrO_2	Zirconia
Surface Finishes		*N*	Normal finish r_a=1,0µm				
		D	Diamond Polish r_a=0,5µm				
Hardness		*H*	~1500HV			*XH*	~1800HV

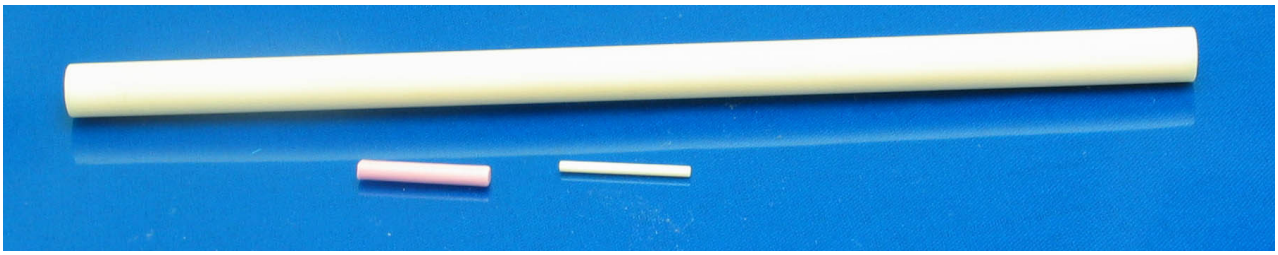

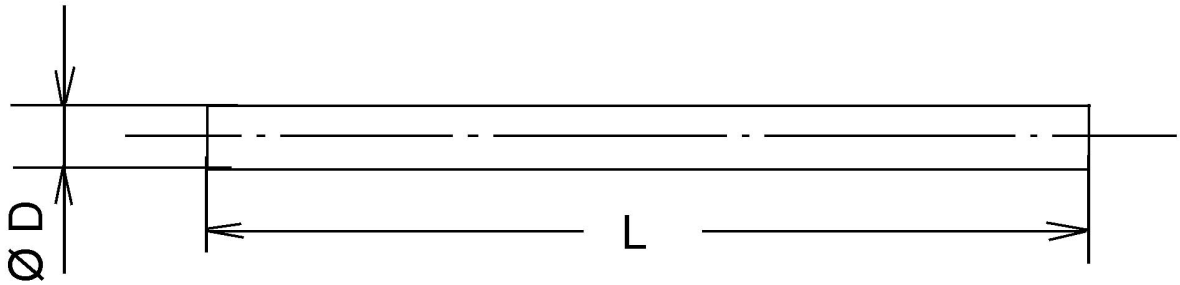

Art.No.	ØD	L	Spec.
06855*	3	40	99,5NH
06856*	3	60	99,5NH
05690*	4	33	95NXH
05419*	4	100	95NXH
06833*	5	10	99,5DXH
06834*	5	15	99,5DXH
06835*	5	20	99,5DXH
05514*	5	35	95NXH
10273	6	25	99,5NXh
03975*	6	60	95NH
10232*	6	65	99,5NXH
03314*	7	50	95NH
06469*	8	45	99,5NXH
10272*	8	70	99,5NXH
06412	8	160	95NXH
06836*	8	200	99,5NH
09028*	8	240	95NXH
03082*	8	170	95NH

Art.No.	ØD	L	Spec.
06413	8	300	95NH
05221*	10	120	99,5NXH
10271*	12	30	99,5NXH
03820*	12	80	99,5NXH
03819*	12	150	95NH
10274*	16	55	99,5NXH
06470	20	317,5	99,5NXH
06023*	25	500	99,5NXH

Référence: Cf spécification technique générale

Dessin N. 1-400638-00

* Stock item

Subec AB **Hesselmans Torg 5** **SE- 131 54 Nacka** **Sweden**

Phone: **+46-8-88 46 33**
Fax: **+46-8-97 76 58**

Email: info@subec.se
Web: www.subec.se

Copyright © 2023 Subec

GALET EN CÉRAMIQUE

	CODE						
Material		*95*	*99,5*	*99,8*	Al_2O_3 content %	ZrO_2	Zirconia
Surface Finishes		*N*	Normal finish r_a=1,0µm				
		D	Diamond Polish r_a=0,5µm				
Hardness		*H*	~1500HV			*XH*	~1800HV

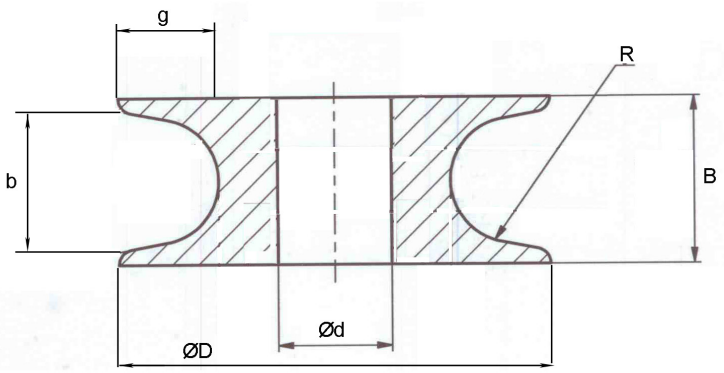

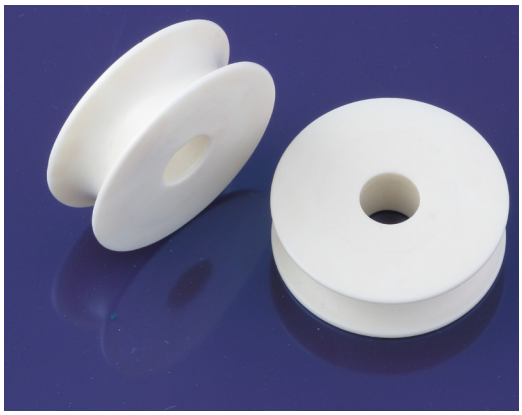

Art.No.	ØD	Ød	B	b	R	g	Spec.
05194*	11,75	5,25	10,8	10,8	8	2	95NH
06867*	16	6	8	6	3	3	95NH
05751	30	8	12	11,3	6	4	99,5NXH
14156	30	15	8	6	3	3,5	99,8NXH
05789	38	28	12	8	4	4	95NH
03831*	40	10	13	10	5	5	95NH
05287	80	10	20	8	4	10	99,5NXH

Article 6418, 5276 pour roulement à billes 627/6-2Z

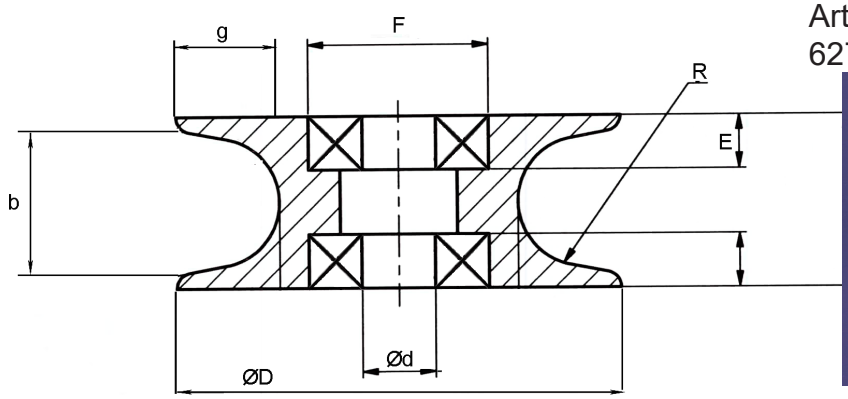

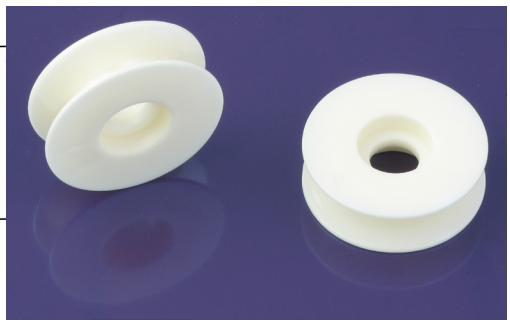

Art.No.	ØD	Ød	F	E	B	b	R	g	Spec.
06418*	24,5	6,5	10	3,2	8	6,6	2,5	5,4	99,5NXH
05276*	24,7	6,5	10	3,2	9,6	9	3,6	5,7	99,5DXH
16930	30	10,5	11	3,2	19	15	3,6	5,7	99,5DXH

Référence: Cf spécification technique générale

Dessin N.

* Stock item

Subec AB **Hesselmans Torg 5** **SE- 131 54 Nacka** **Sweden**
Phone: **+46-8-88 46 33**
Fax: **+46-8-97 76 58**
Email: info@subec.se
Web: www.subec.se

Copyright © 2023 Subec

GALET EN CÉRAMIQUE

Material	CODE	*95*	*99,5*	*99,8*	Al_2O_3 content %	ZrO_2	Zirconia
Surface Finishes		*N*	Normal finish r_a=1,0µm				
		D	Diamond Polish r_a=0,5µm				
Hardness		*H*	~1500HV			*XH*	~1800HV

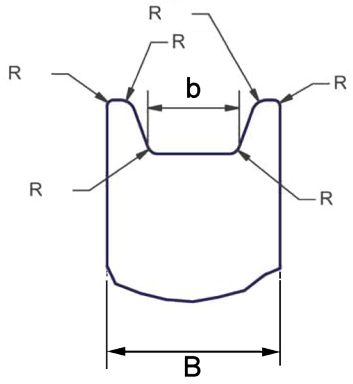

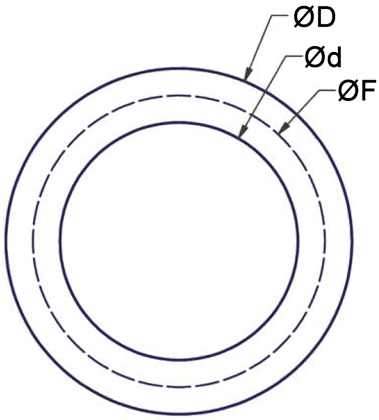

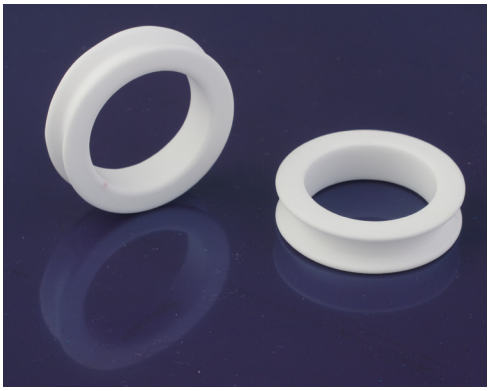

Art.No.	ØD	Ød	ØF	B	b	Spec.
05895*	32	22	27	8	4	95NH

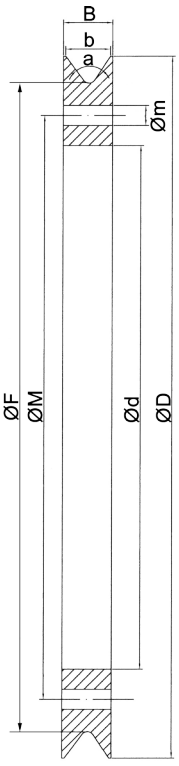

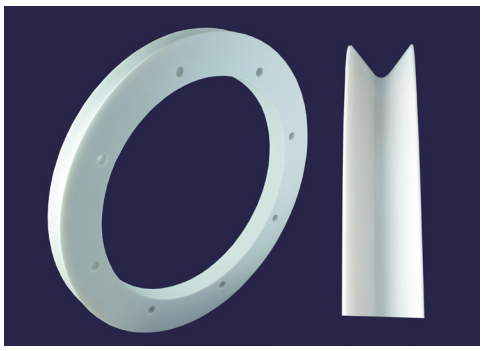

Art.No.	ØD	Ød	ØF	ØM	Øm	B	b	a	Spec.
06821*	315	235	291	262	9	22	20	70°	95NH

Référence: Cf spécification technique générale

Dessin N.

* Stock item

Subec AB **Hesselmans Torg 5** **SE- 131 54 Nacka** **Sweden** **Phone:** **+46-8-88 46 33** **Fax:** **+46-8-97 76 58** **Email: info@subec.se** **Web: www.subec.se**

Copyright © 2023 Subec

GALET EN CÉRAMIQUE

Material	CODE	*95*	*99,5*	*99,8*	Al_2O_3 content %	ZrO_2	Zirconia
Surface Finishes		*N*	Normal finish r_a=1,0µm				
		D	Diamond Polish r_a=0,5µm				
Hardness		*H*	~1500HV			*XH*	~1800HV

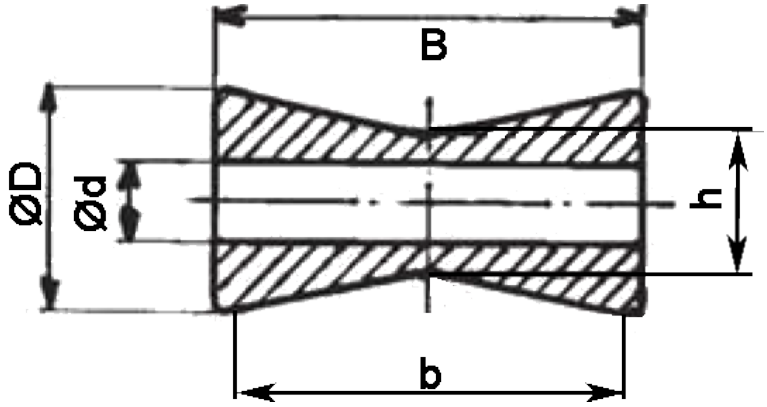

Galets en céramique avec roulements, Cf Chapitre 6



Art.No.	ØD	Ød	B	b	h	Spec.
05149	20	9	10	10		95NH
02930A*	20	6,5	25	25	10,6	95NH
05566	20	7,25	20	20		95NH
08840 *	35	10	75	70,7	20,7	95NH
06939	40	30	15,9	5		95NH
06770*	45	10	60	60	30	95NH

Autres profiles de gorges disponibles

Référence: Cf spécification technique générale

Dessin N.

* Stock item

Subec AB **Hesselmans Torg 5** **SE- 131 54 Nacka** **Sweden**
Phone: **+46-8-88 46 33**
Fax: **+46-8-97 76 58**
Email: info@subec.se
Web: www.subec.se

Copyright © 2023 Subec

GALET EN CÉRAMIQUE

Material	*CODE*	*95*	*99,5*	*99,8*	Al_2O_3 content %	ZrO_2	Zirconia
Surface Finishes		*N*	Normal finish r_a=1,0µm				
		D	Diamond Polish r_a=0,5µm				
Hardness		*H*	~1500HV			*XH*	~1800HV

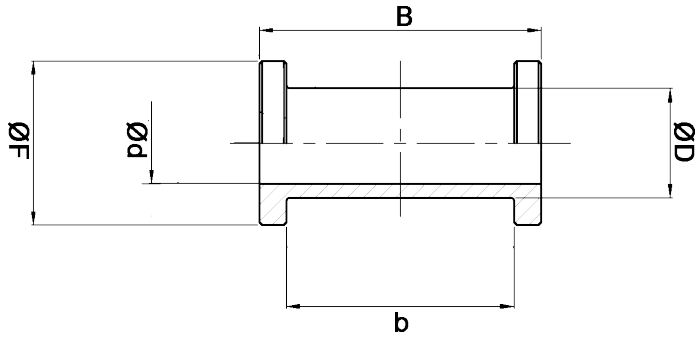

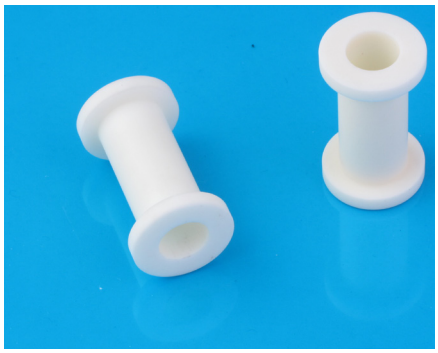

Art.No.	ØD	Ød	ØF	B	b	Spec.
06761	12	9	18	31	25	99,5NH
07018*	15	10	30	37	31	95NH
05565	22	8	30	10	5	99NH

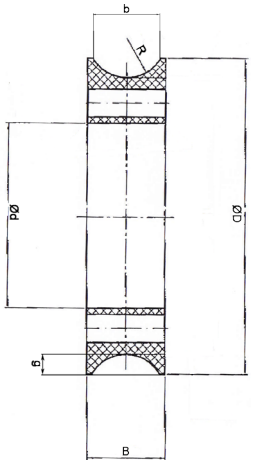

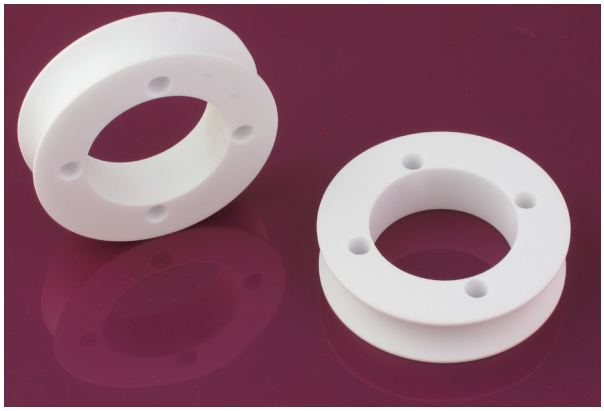

Avec trous de montage pour flasque en Aluminium

Art.No.	ØD	Ød	B	b	R	g	Spec.
06780*	63	37	16	13,9	8	4	95NH
06522*	64	37	16	8	4	4,5	95NH

Référence: Cf spécification technique générale **Dessin N.**

* Stock item

Subec AB **Hesselmans Torg 5** **SE- 131 54 Nacka** **Sweden** **Phone:** **+46-8-88 46 33** **Fax:** **+46-8-97 76 58** **Email: info@subec.se** **Web: www.subec.se**

Copyright © 2023 Subec

GALET DE GUIDAGE EN CÉRAMIQUE



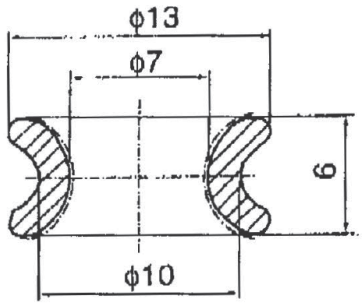

95NH
Article: 04472*

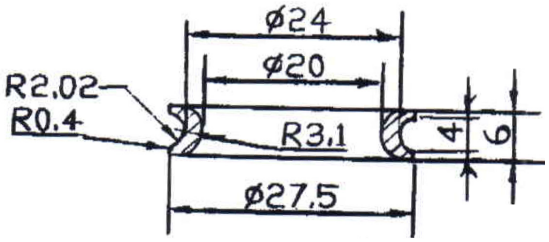

95NH
Article: 03719

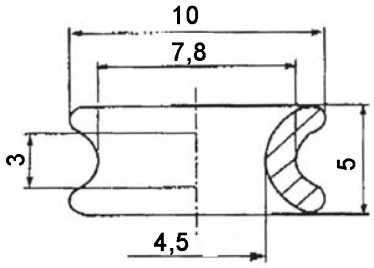

95NH
Article: 06353*

Référence: Cf spécification technique générale
* Stock item

Subec AB **Hesselmans Torg 5** **SE- 131 54 Nacka** **Sweden** **Phone:** **+46-8-88 46 33** **Fax:** **+46-8-97 76 58** **Email: info@subec.se** **Web: www.subec.se**

Copyright © 2023 Subec

GUIDE EN CÉRAMIQUE AVEC REBORD

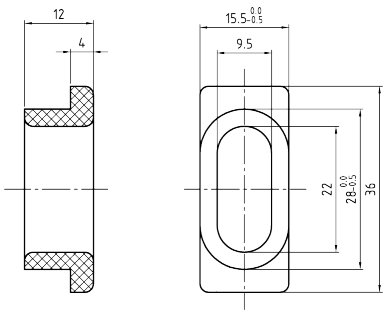

99,5NXH
Article: 05512*

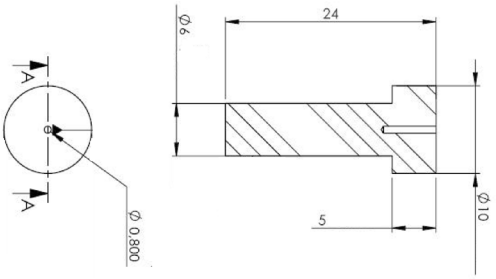

95NH
Article: 04957

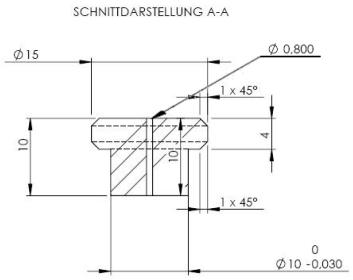

95NH
Article: 04958

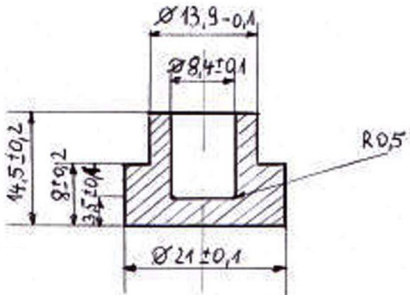

95NH
Article: 05365*

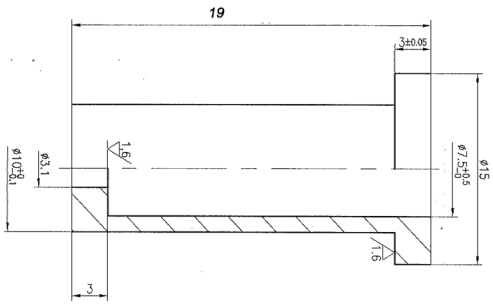

95NH
Article: 04854*

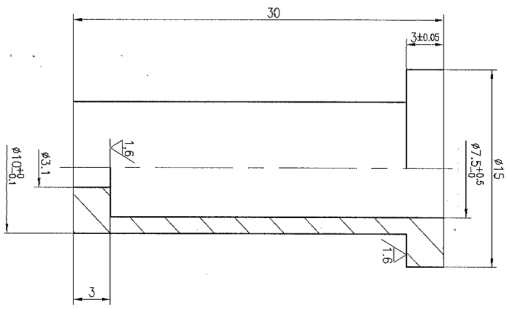

95NH
Article: 04059*

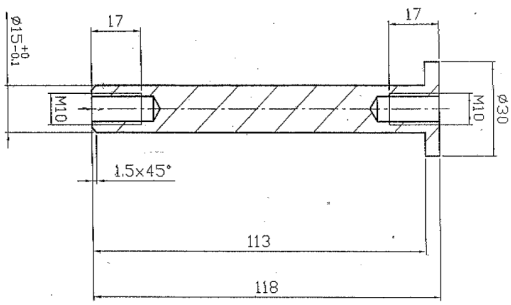

99,5NXH
Article: 04082

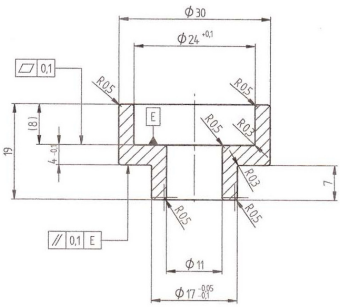

99,5NXH
Article: 05939*

Référence: Cf. Général Technique générale
Référence: Cf. Général Technique générale
* Stock item

Subec AB Hesselmans Torg 5 SE- 131 54 Nacka Sweden
Phone: +46-8-88 46 33
Fax: +46-8-97 76 58
Email: info@subec.se
Web: www.subec.se

Copyright © 2023 Subec

GUIDE EN CÉRAMIQUE AVEC REBORD

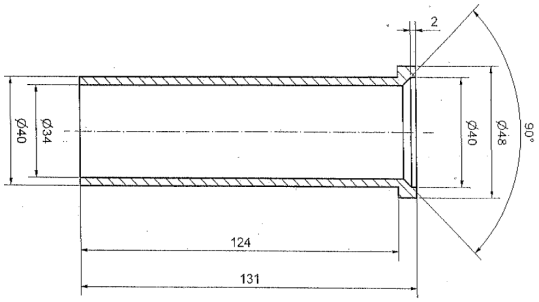

95NH
Article: 04083*

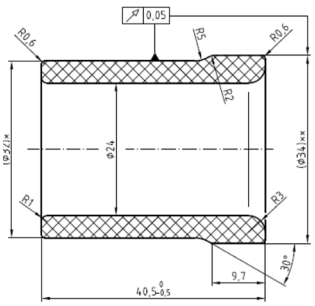

99,5NXH
Article: 06384

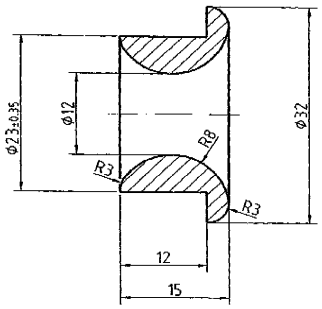

95NH
Article: 04023*

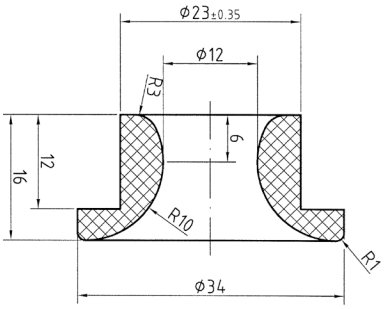

99,5DXH
Article: 04392*, non polis 7264*

Référence: Cf spécification technique générale
* Stock item

Subec AB **Hesselmans Torg 5** **SE- 131 54 Nacka** **Sweden** **Phone:** **+46-8-88 46 33** **Fax:** **+46-8-97 76 58** **Email: info@subec.se** **Web: www.subec.se**

Copyright © 2023 Subec

GUIDE EN CÉRAMIQUE AVEC REBORD

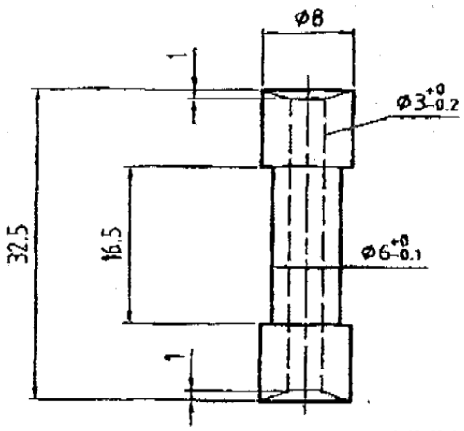

99,5NXH
Article: 04038*



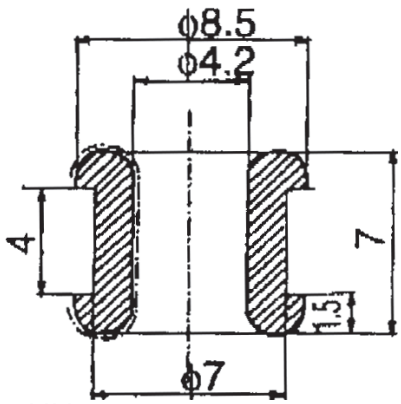

95NH
Article: 04997*



95NH
Article: 05919

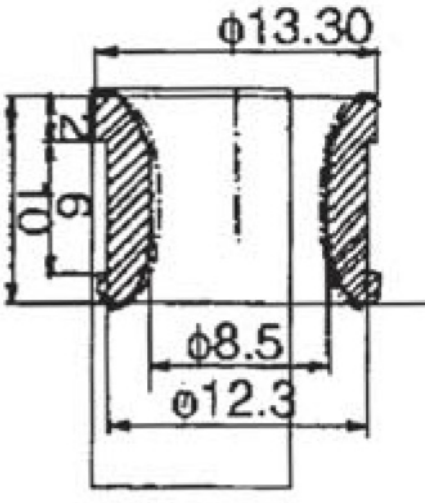

Al_2O_3, 97% pureté, rose
Article: 02560

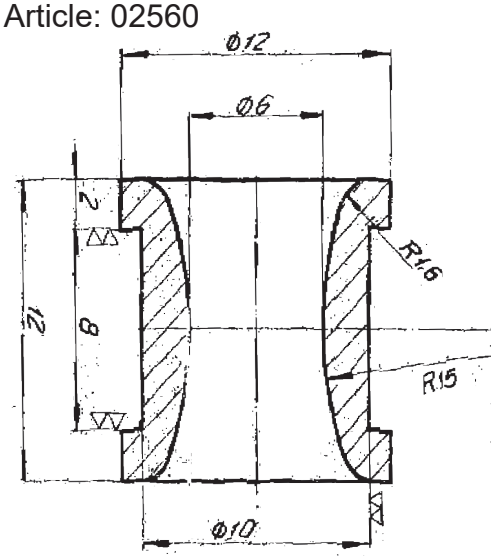

Référence: Spécification Technique générale
* Stock item

Subec AB
Hesselmans Torg 5
SE- 131 54 Nacka
Sweden
Phone: +46-8-88 46 33
Fax: +46-8-97 76 58
Email: info@subec.se
Web: www.subec.se

Copyright © 2023 Subec

GUIDE CÉRAMIQUE POUR ARCHET

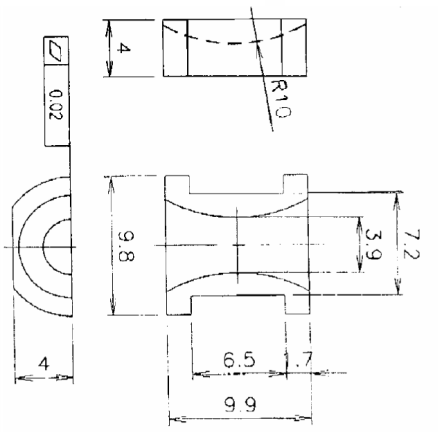

99,5NXH
Article: 02558*



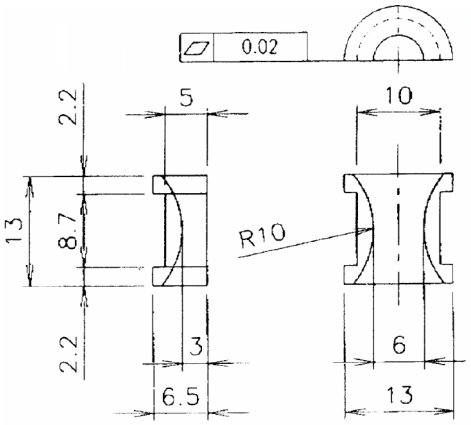

97NXH
Article: 02561*





99,5NXH
Article: 02562*

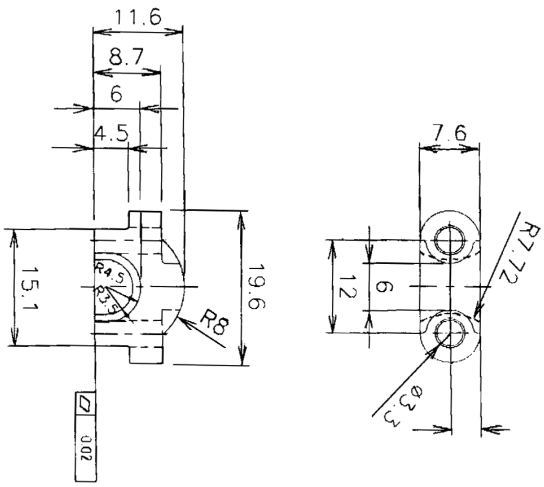



99,5NXH
Article: 02897*

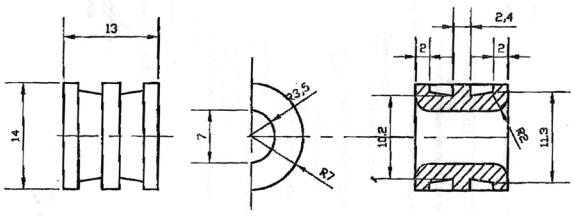

Référence: Cf. Général Technique générale
Cf. Générale Technique générale
* Stock item

Dessin N. 3-400575-00

Subec AB
Hesselmans Torg 5
SE- 131 54 Nacka
Sweden
Phone: +46-8-88 46 33
Fax: +46-8-97 76 58
Email: info@subec.se
Web: www.subec.se

Copyright © 2023 Subec

GUIDE CÉRAMIQUE POUR ARCHET

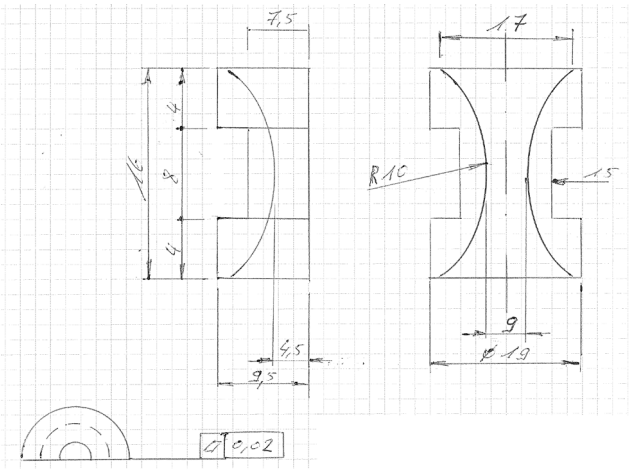

99,5NXH
Article: 05175*



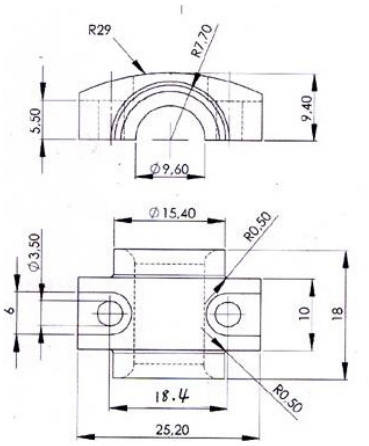

99,5NXH
Article: 05829*



99,5NXH
Article: 06025

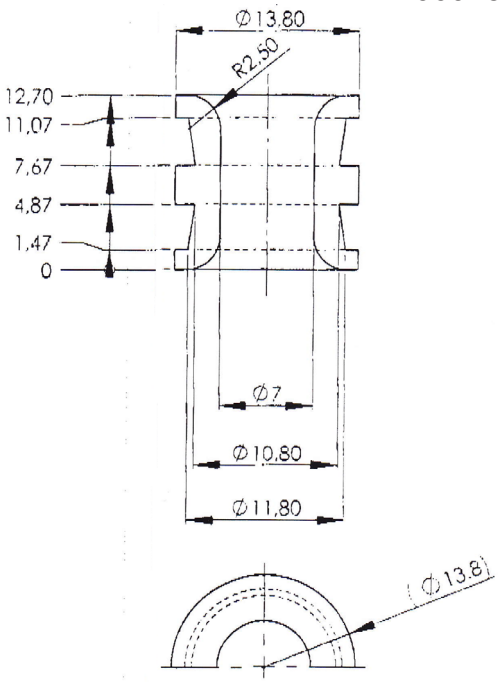

99,5NXH
Article: 06144

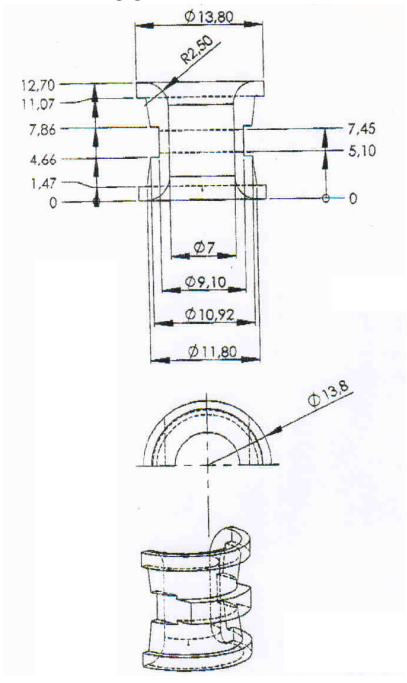

Référence: Spécification technique générale

Dessin N. 3-400575-00

* Stock item

Subec AB **Hesselmans Torg 5** **SE- 131 54 Nacka** **Sweden**
Phone: +46-8-88 46 33
Fax: +46-8-97 76 58
Email: info@subec.se
Web: www.subec.se

Copyright © 2023 Subec

GUIDE CÉRAMIQUE POUR ARCHET

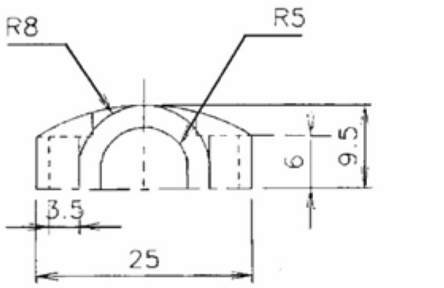

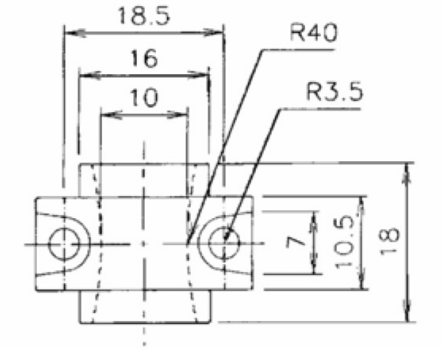

99,5NXH
Article: 02556

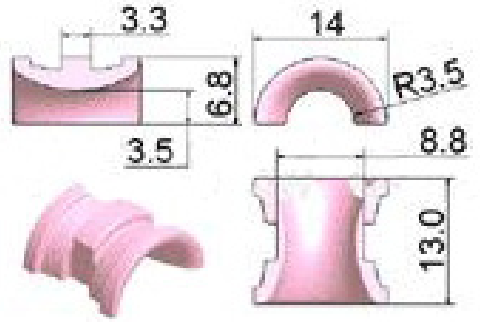

99,5NXH
Article: 06636

99,5NXH
Article: 02557

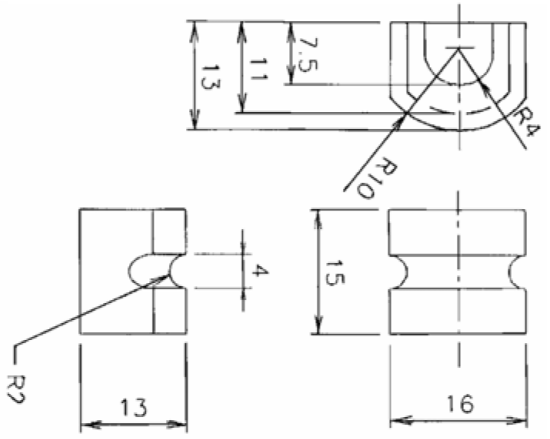

Al_2O_3, 97% Pureté, rose
Article: 02560

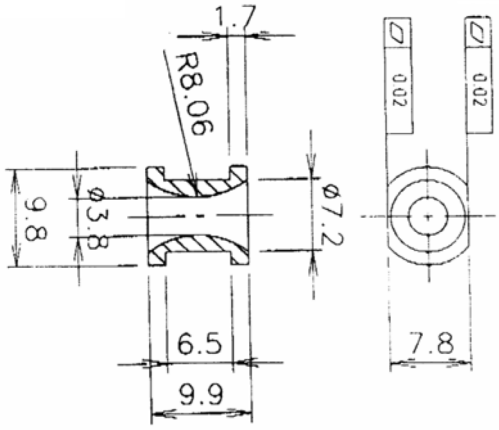

Référence: Spécification Technique générale **Dessin N. 3-400575-00**

Subec AB Hesselmans Torg 5 SE- 131 54 Nacka Sweden
Phone: +46-8-88 46 33
Fax: +46-8-97 76 58
Email: info@subec.se
Web: www.subec.se

Copyright © 2023 Subec

PIECES EN CERAMIQUE SUR MESURE

Article: 06407* et 06408* chamfreinées

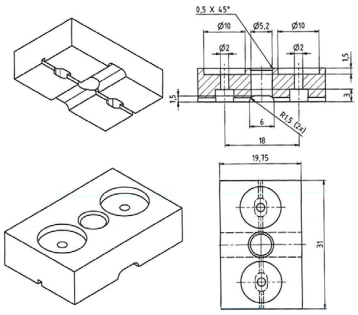

95NXH
Article: 04583* Tube conique

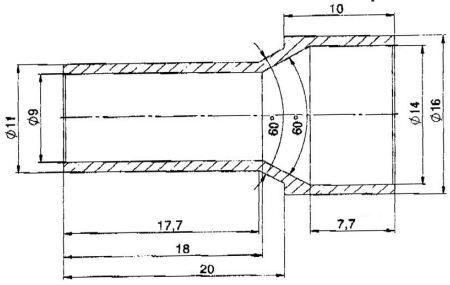

95NH
Article: 03966* Guidage fileté 10-32UNF

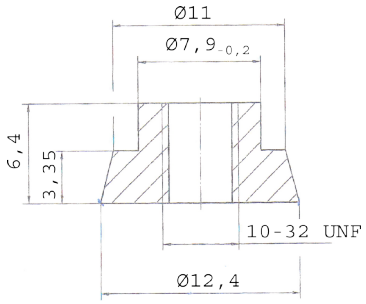

95NXH
Article: 05026-05030* Demi-guide

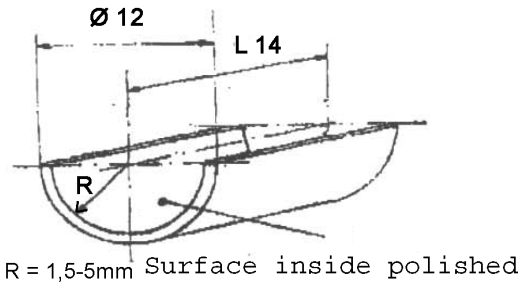

95NH
Article: 03967* Guidage fileté 5/16-32 UNF

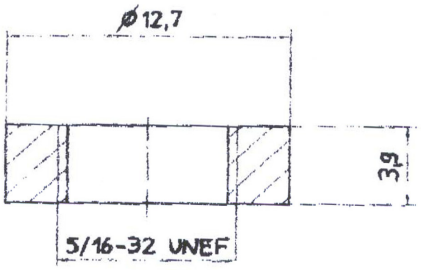

99,5NXH
Article: 06031* Plaque

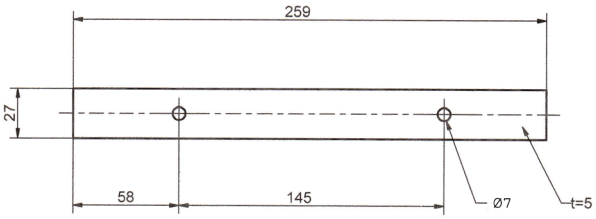

95NXH
Article: 04528* Guidage fileté

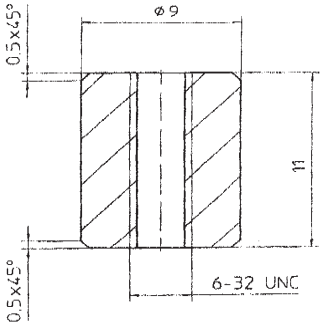

95NXH
Article: 05627*

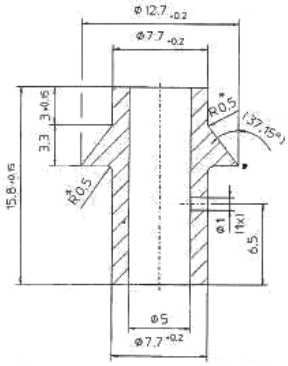

Référence: Cf. Général Technique générale
Spec: Cf. Général Technique générale
* Stock item

Subec AB Hesselmans Torg 5 SE- 131 54 Nacka Sweden
Phone: +46-8-88 46 33
Fax: +46-8-97 76 58
Email: info@subec.se
Web: www.subec.se

Copyright © 2023 Subec

PIECES EN CERAMIQUE SUR MESURE

99,5NXH
Article: 05920 Tige avec gorge

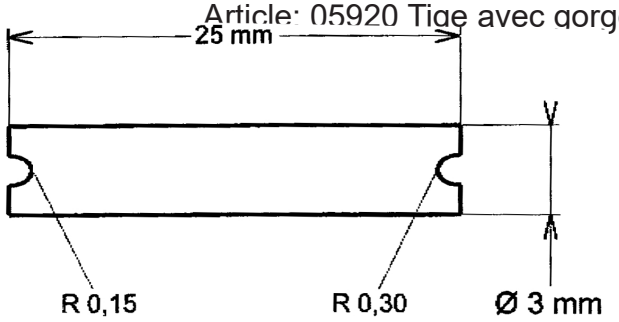

95NXH
Article: 04473 Tige avec embout fileté

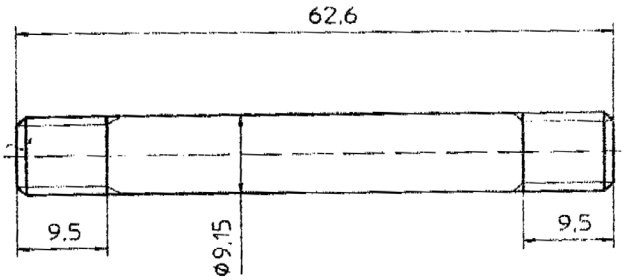

95NH
Article: 04600* Tube avec chapeau, embout conique

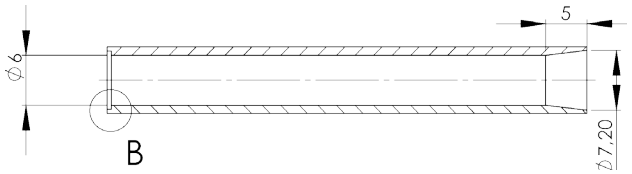

95NH
Article: 05666

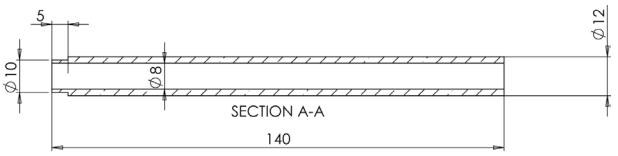

95NH
Article: 05085*

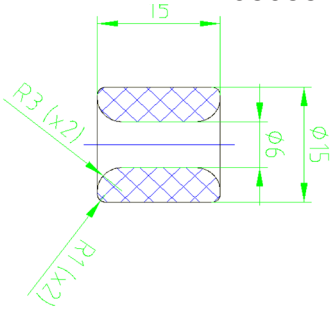

95NH
Article: 05805* Coil foot

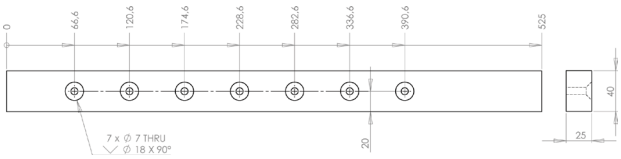

95NXH
Article: 04410*

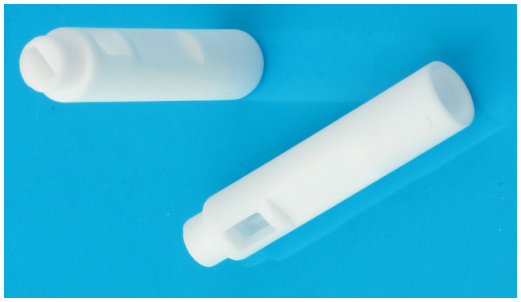

95NXH
Article: 04892* Tube fermé

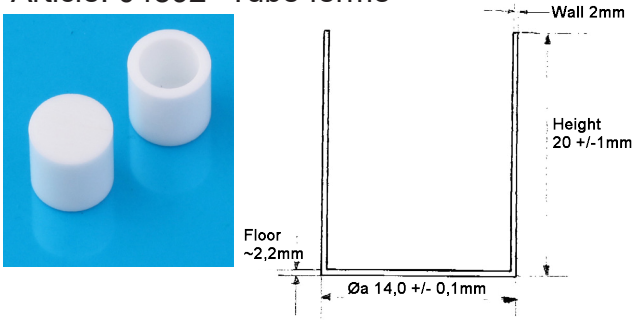

Référence: Cf spécification technique générale
* Stock item

Subec AB Hesselmans Torg 5 SE- 131 54 Nacka Sweden
Phone: +46-8-88 46 33
Fax: +46-8-97 76 58
Email: info@subec.se
Web: www.subec.se

Copyright © 2023 Subec

PIECES EN CERAMIQUE SUR MESURE

Article: 03990* and 03992*

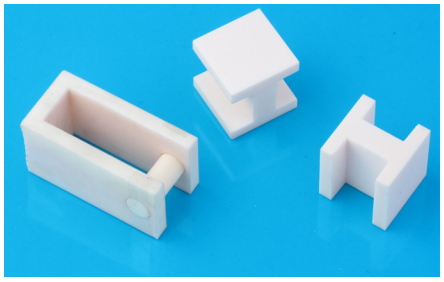

95NXH
Article: 05072*

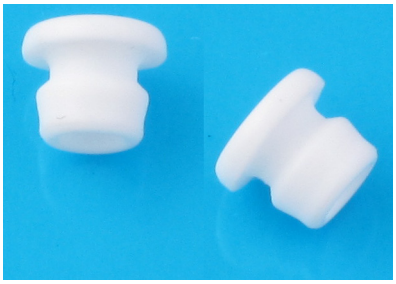

99,5NXH
Article: 03702* Guidage fileté



95NXH
Article: 05894* Galet d'entraînement

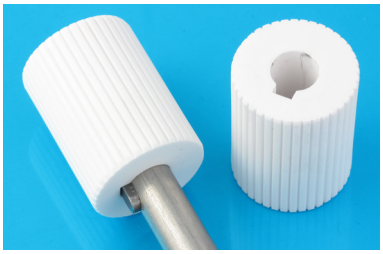

99,5NXH
Article: 03870*

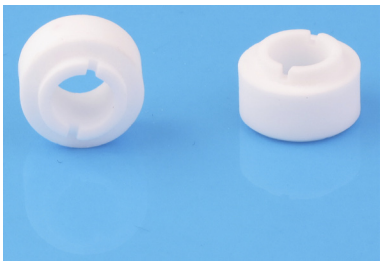

95NXH
Article: 05284* Tube conique



99,5NXH
Article: 04277* fileté 10-32UNF

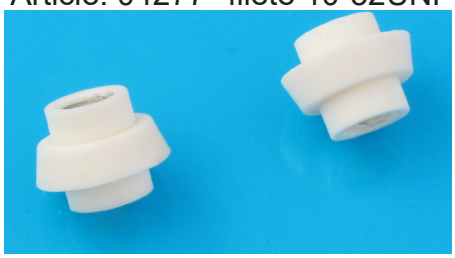

95NXH
Article: 05439* Tube fermé



Référence: Céramique technique générale
* Stock item

Subec AB
Hesselmans Torg 5
SE- 131 54 Nacka
Sweden
Phone: +46-8-88 46 33
Fax: +46-8-97 76 58
Email: info@subec.se
Web: www.subec.se

Copyright © 2023 Subec

PIECES EN CERAMIQUE SUR MESURE

95NXH
Article: 06471* Guide à profile en U

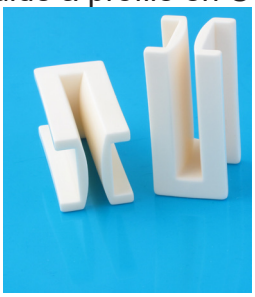

95NXH
Article: 04411* Guide à profile en U

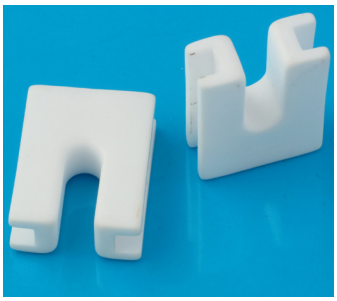

95NXH
Article: 10158* Guide à profile en U

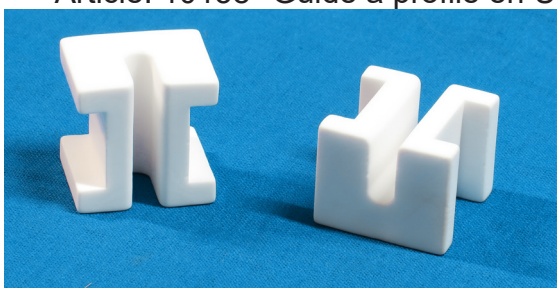

95NXH
Article: 04437* Tête électrifiante



99,5NXH
Article: 04494* Vis et écrou M8

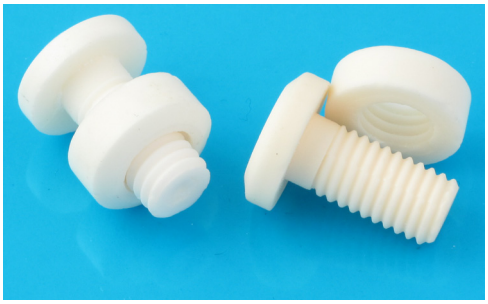

99,5NH
Article: 06427* Guide sur-mesure

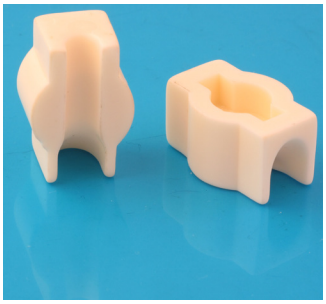

99,5NXH
Article: 02319 Guide pour fil

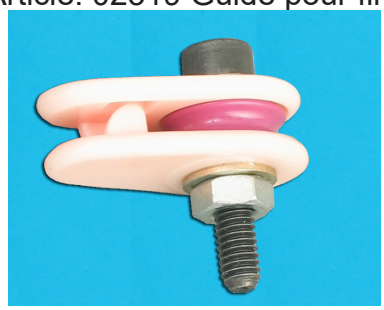

99,5NXH
Article: 07930



Référence: Cf spécification technique générale
* Stock item

Subec AB **Hesselmans Torg 5** **SE- 131 54 Nacka** **Sweden** **Phone:** **+46-8-88 46 33** **Fax:** **+46-8-97 76 58** **Email: info@subec.se** **Web: www.subec.se**

Copyright © 2023 Subec

PIECES EN CERAMIQUE SUR MESURE

Oxyde de titane, polis au diamant
Article: 07355*



99,5NXH
Article: 12857* Demi-guide pour fil

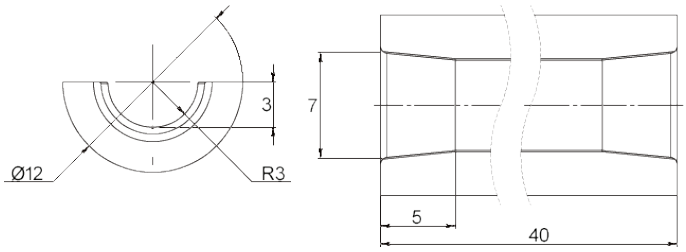

99,5DH
Article: 10571

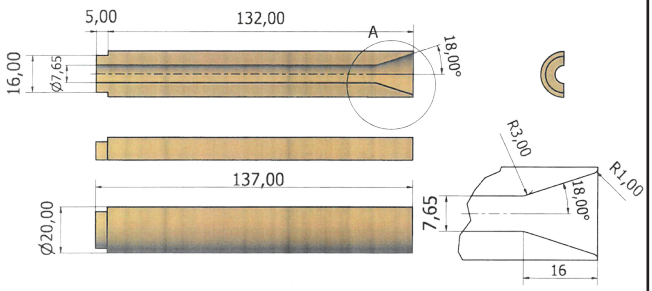

95NH
Article: 12705

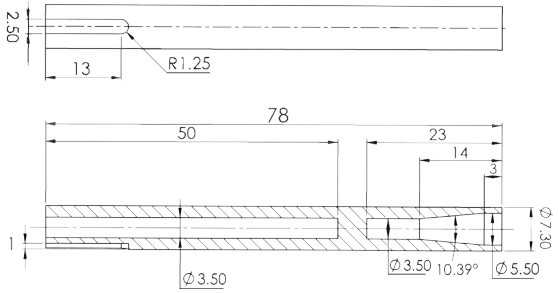

95NH
Article: 12532



99,5NXH
Article: 9543 Différents profils de gorge



Référence: Cf. Général Technique
Référence: Cf. Générale Technique
* Stock item

Subec AB
Hesselmans Torg 5
SE- 131 54 Nacka
Sweden
Phone: +46-8-88 46 33
Fax: +46-8-97 76 58
Email: info@subec.se
Web: www.subec.se

Copyright © 2023 Subec

SPÉCIFICATION TECHNIQUE GÉNÉRALE

for tungsten carbide products

	CODE		
Material		Tungsten carbide	
Surface Finishes	*N*	Normal finish r_a=1,0µm	
	D	Diamond Polish r_a=0,5µm	
Hardness HRA		91 for Eyelets	86 for Rollers

	Chemical composition %								
Sandvik Grades	WC	Co	Cr_3C_2	Slintering Temp (°C)	Density (g/cm³)	Vickers Hardness	Rockwell Hardness	Slintered grain size (µm)	Subec recommen-dation
K03	96,85	3	0,15	1410	15,20	1950	94	0,8	
K10F	93,8	6	0,2	1410	14,95	1770	93,2	0,8	
K10	94,35	5,5	0,15	1450	14,95	1700	92,8	1,0	
K15	89,5	10	0,5	1410	14,48	1600	92,1	0,8	
K20	93,35	6,5	0,15	1450	14,90	1580	92	1,5	
K30	91,25	8,5	0,25	1450	14,65	1455	91	2,0	Eyelets
K40	87,5	12	0,5	1410	14,25	1295	89,3	2,0	
K45	84,5	15	0,5	1360	13,96	1210	88,3	2,0	
G30	85	15		1360	14,00	1030	86	5,0	Rollers
G40	80	20		1360	13,55	910	84,6	5,0	
G50	75	25		1360	13,10	810	83,2	5,0	
G56	72	28		1360	12,85	775	82,8	5,0	

Example Drawing:

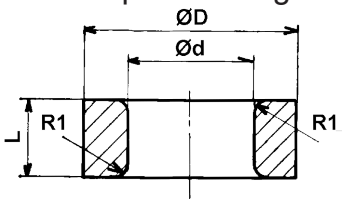

ØD ≤ 10 [+0 / -0,4]
ØD > 10 [+0 / -4%]

Ød ≤ 10 [+0,4 / -0]
Ød > 10 [+4% / -0]

Other dimensions according to DIN ISO 2768cL

Linear Dimensions					
Permissible deviations in mm for ranges in nominal lengths	0,5 - 3	3 - 6	6 - 30	120 - 400	400 - 1000
c (coarse)	±0,2	±0,3	±0,5	±0,8	±1,2
Angular Dimensions					
Permissible deviations in mm for ranges in nominal lengths	< 10	10 - 50	50 - 120	120 - 400	400 <
c (coarse)	±1°30'	±1°	±0°30'	0°15'	0°10'
External Radius and Chamfer Heights					
Permissible deviations in mm for ranges in nominal lengths	0,5 - 3	3 - 6	6 <		
c (coarse)	±0,4	±1,0	±2,0		

	Straightness and flatness					Perpendicularity			Symmetry			Run out
Ranges in nominal lengths in mm	< 10	10 - 30	30 - 100	100 - 300	300 - 1000	< 100	100 - 300	300 - 1000	<100	100 - 300	300 - 1000	
L	0,1	0,2	0,4	0,8	1,2	0,6	1	1,5	0,6	1	1,5	0,5

Alternative to tungsten carbide: Cold working steel hardness 60HRC

Subec will also produce custom made Ceramics on request.

Alternative to tungsten carbide: Cold working steel hardness 60HRC

Subec AB **Hesselmans Torg 5** **SE- 131 54 Nacka** **Sweden** **Phone:** **+46-8-88 46 33** **Fax:** **+46-8-97 76 58** **Email: info@subec.se** **Web: www.subec.se**

Copyright © 2023 Subec

SPÉCIFICATION TECHNIQUE GÉNÉRALE

for cold working steel hardened 60HRC products

Material description									
L %	**C**	**Si**	**Mn**	**Cr**	**Ni**	**Mo**	**W**	**V**	**S**
1,2379	1,55	0,30	0,30	12,0	0,18	0,70	0,18	0,80	0,013
1,2601	1,60	0,30	0,30	12,0	0,18	0,60	0,50	0,30	0,013
1,2080	2,10			12,0					
1,2436	2,10			12,0			0,70		

Roughness and surface				
R_{tmax} [µm]	CLA/R [µm]	CLA [µ"]	RMS [µm]	RMS [µ"]
0,06	0,02	0,75	0,02	0,8
0,1	0,03	1,2	0,04	1,3
0,2	0,06	2,5	0,08	2,8
0,3	0,09	3,7	0,1	4,2
0,4	0,13	5,0	0,14	5,6
0,5	0,16	6,7	0,18	6,9
0,6	0,19	7,5	0,21	8,3
0,7	0,22	8,7	0,25	9,7
0,8	0,25	10,0	0,28	11,1
0,9	0,28	11,2	0,32	12,5
1,0	0,31	12,5	0,35	14,0
1,2	0,38	15,8	0,42	16,7
1,5	0,47	18,8	0,53	20,9
1,8	0,57	22,6	0,64	25,5
2,0	0,64	25,1	0,78	27,9

Roughness and surface				
R_{tmax} [µm]	CLA/R [µm]	CLA [µ"]	RMS [µm]	RMS [µ"]
2,4	0,73	30,1	0,85	33,4
2,8	0,89	35,2	0,99	39,0
3,0	0,95	37,6	1,06	41,9
3,5	1,11	43,9	1,24	48,8
4,0	1,27	50,2	1,41	55,8
5,0	1,59	62,7	1,77	69,7
6,0	1,91	75,5	2,12	83,6
7,0	2,22	87,5	2,48	92,6
8,0	2,54	100,0	2,83	111,7
10,0	3,18	125,5	3,54	140,0
20,0	6,64	251,5	7,8	279,0
40,0	12,7	502,0	14,1	558,0
60,0	19,1	755,0	21,2	836,0
125,0	39,5	1560,0	43,5	1750,0
200,0	64,0	2510,0	78,0	2790,0

Surface Quality according to manufacturer													
Surface symbol according to ISO 1302	new	0,025	0,05	0,1	0,2	0,4	0,8	1,6	3,2	6,3	12,5	25	50
Surface Symbol according to ISO 3141	until now												
Roughness index		N 1	N 2	N 3	N 4	N 5	N 6	N 7	N 8	N 9	N 10	N 11	N 12
Arithmetic mean value	R_a [µm]	0,025	0,05	0,1	0,2	0,4	0,8	1,6	3,2	6,3	12,5	25	50
Surface roughness	R_z [µm]	0,25	0,63	1	1,6	2,5	4-6,3	10	16-25	40	63	100	160
Longitudinal grinding													
Peripheral grinding													
Face grinding													
Grinding of hole													
Polish grinding													
Long stroke honing													
Short stroke honing													
Cylindrical lapping Flat lapping													
Ultrasonic lapping													
Polish Lapping													
Surface roughness produced through													

Subec AB **Hesselmans Torg 5** **SE- 131 54 Nacka** **Sweden** **Phone:** **+46-8-88 46 33** **Fax:** **+46-8-97 76 58** **Email: info@subec.se** **Web: www.subec.se**

Copyright © 2023 Subec

ŒILLET CONIQUE EN CARBURE DE TUNGSTÈNE

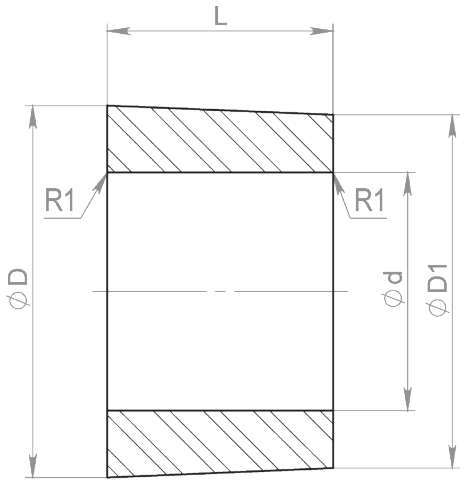

Art.No.	ØD	Ød	ØD1	L	R1
07986	25	16	23,75	15,2	1
07852	18,5	13	17,5	16	1
04374	13,8	7,75	13,35	12,2	1
Dessin N. 3-401145-00					

ŒILLET CONIQUE EN CARBURE DE TUNGSTÈNE

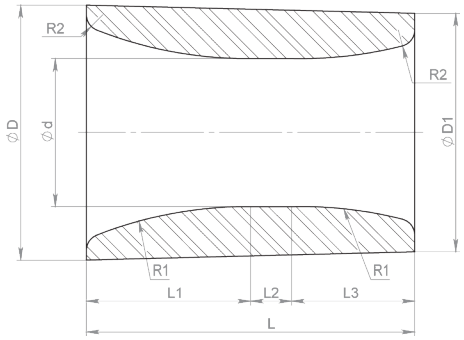

Art.No.	ØD	Ød	Ød1	L	L1	L2	L3	R1	R2
03683	31	18	25	40	20	5	15	50	2
Dessin N. 1-400680-00									

GUIDE EN CARBURE DE TUNGSTÈNE AVEC 2 FLASQUES

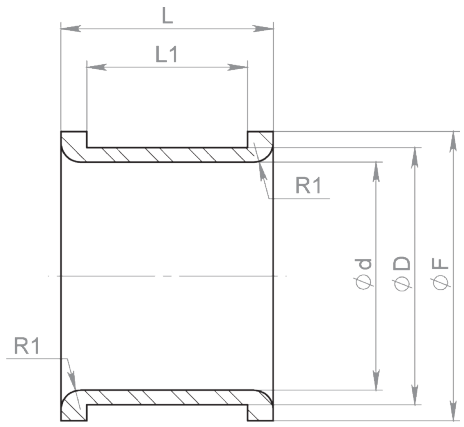

Art.No.	ØD	Ød	ØF	L	L1	R
09106	40	35,5	45	33		3
Dessin N. 3-401146-00						

Alternative to tungsten carbide: Cold working steel hardness 60HRC

Subec AB Hesselmans Torg 5 SE- 131 54 Nacka Sweden
Phone: +46-8-88 46 33
Fax: +46-8-97 76 58
Email: info@subec.se
Web: www.subec.se

Copyright © 2023 Subec

PIECES SUR-MESURES EN CARBURE DE TUNGSTÈNE

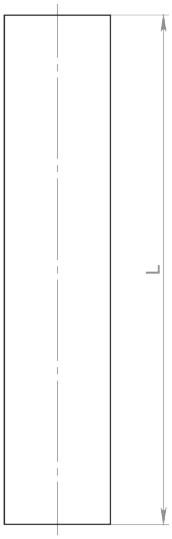

Poincon			
Art.No.	**A**	**B**	**C**
07808	10	10	48
08157	12	12	40

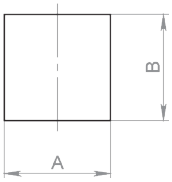

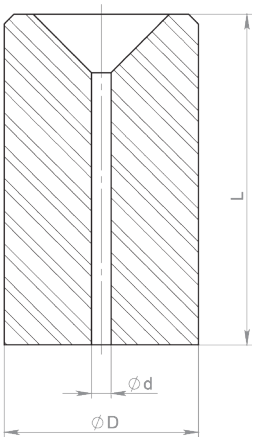

Matrice de découpe			
Art.No.	**ØD**	**Ød**	**L**
07807	20	2	34
08177	20	2,35	25
08178	20	2,5	25
08179	20	2,7	25

Guide en fourchette
Article: 10328

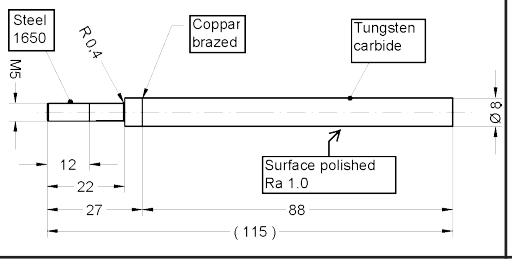

Poulie de guidage
Article: 16896

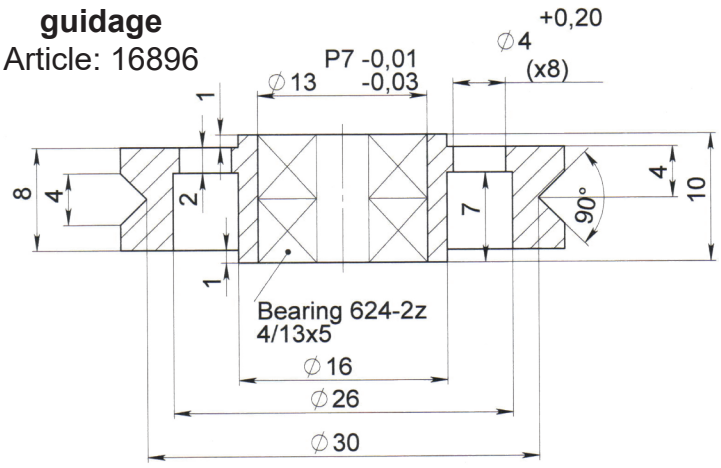

Alternative to tungsten carbide: Cold working steel hardness 60HRC

Subec AB **Hesselmans Torg 5** **SE- 131 54 Nacka** **Sweden**
Phone: **+46-8-88 46 33**
Fax: **+46-8-97 76 58**
Email: info@subec.se
Web: www.subec.se

Copyright © 2023 Subec

PIECES SUR-MESURES EN CARBURE DE TUNGSTÈNE

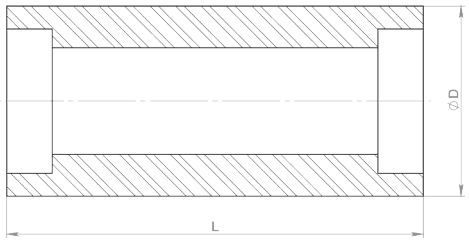

Cylindre			
Art.No.	**ØD**	**L**	**Roulement**
11423	25	40	699-2Z or 619/9-2Z
08442	25	55	
8114A	25	60	699-2Z or 619/9-2Z
08411	30	68	
12657	38	115	6002-2Z
Dessin N. 3-400339-02			

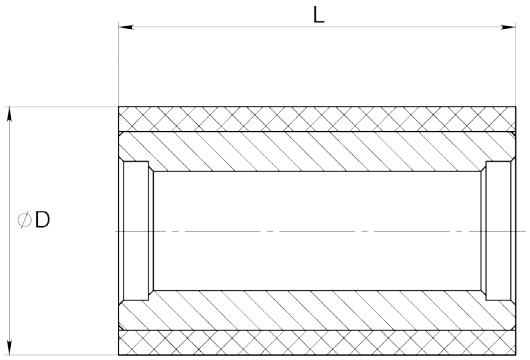

Galets à bague			
Art.No.	**ØD**	**L**	**Roulement**
12086	25	40	W 617/9
Dessin N. 3-400294-01			



Rouleau Horizontal avec ou sans tige filetée
Dessin N. 3-400169-00



Rouleau vertical
Dessin N. 3-400070-00

Alternative to tungsten carbide: Cold working steel hardness 60HRC

Subec AB **Hesselmans Torg 5** **SE- 131 54 Nacka** **Sweden** **Phone:** **+46-8-88 46 33** **Fax:** **+46-8-97 76 58** **Email: info@subec.se** **Web: www.subec.se**

Copyright © 2023 Subec

GALET DE FORMAGE EN CARBURE DE TUNGSTÈNE

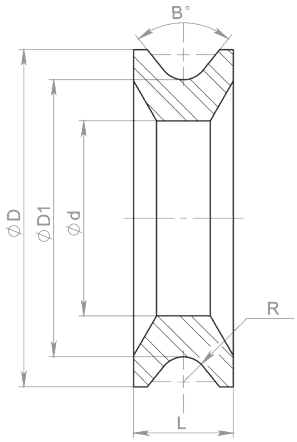

Art.No.	ØD	ØD1	Ød	L	°B	R
09110	135	110	78	40	78	10
Dessin N. 3-401149-00						

GALET DE REDRESSAGE EN CARBURE DE TUNGSTÈNE

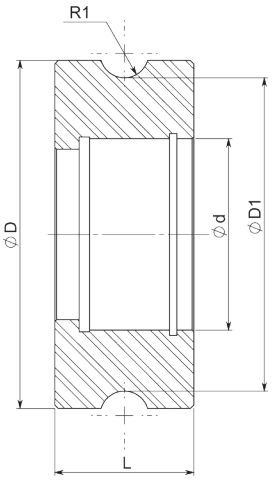

Art.No.	ØD	ØD1	Ød	L	R1
08788	100	90	55	40	7
Dessin N. 3-401151-00					

GALET DE REDRESSAGE EN CARBURE DE TUNGSTÈNE

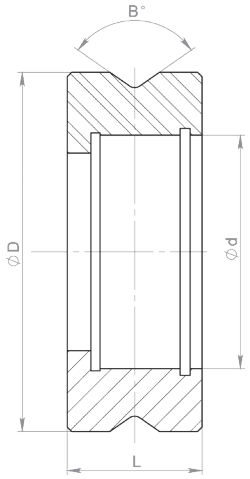

Art.No.	ØD	Ød	L	°B
08787	80	52	30	100
Dessin N. 3-401151-00				

Alternative to tungsten carbide: Cold working steel hardness 60HRC

Subec AB **Hesselmans Torg 5** **SE- 131 54 Nacka** **Sweden** **Phone:** **+46-8-88 46 33** **Fax:** **+46-8-97 76 58** **Email: info@subec.se** **Web: www.subec.se**

Copyright © 2023 Subec

GALET DE REDRESSAGE EN CARBURE DE TUNGSTÈNE

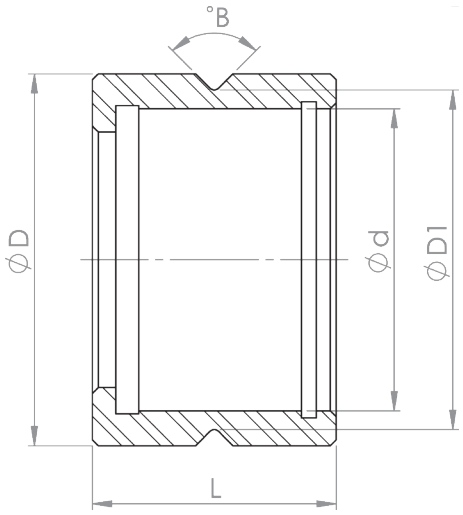

Art.No.	ØD	ØD1	Ød	L	°B
09112	32	29,21	26	25	90
09113	19	17,5	15	15,5	90
Dessin N. 3-401156-00					

GALET DE REDRESSAGE EN CARBURE DE TUNGSTÈNE

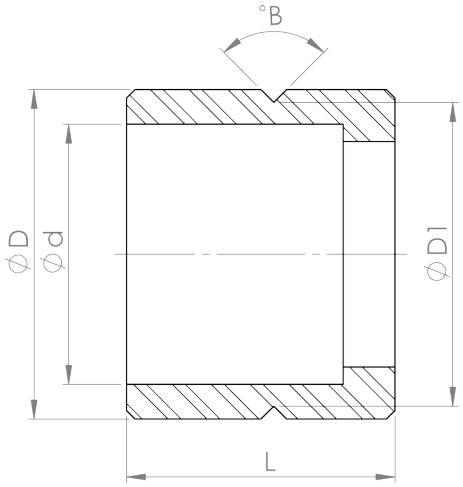

Art.No.	ØD	ØD1	Ød	L
08170	19	17,5	15	15,5
Dessin N. 1-400586-00				

GALET DE REDRESSAGE EN CARBURE DE TUNGSTÈNE

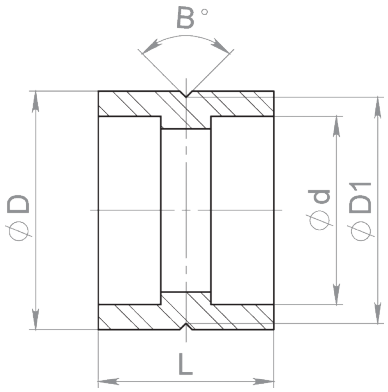

Art.No.	ØD	ØD1	Ød	°B
08171*	19	17,5	15	90
Dessin N. 3-401155-00				

* Stock item

Alternative to tungsten carbide: Cold working steel hardness 60HRC

Subec AB **Hesselmans Torg 5** **SE- 131 54 Nacka** **Sweden**
Phone: **+46-8-88 46 33**
Fax: **+46-8-97 76 58**
Email: info@subec.se
Web: www.subec.se

Copyright © 2023 Subec

GALET DE REDRESSAGE EN CARBURE DE TUNGSTÈNE

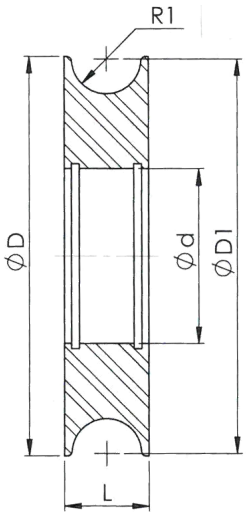

Art.No.	ØD	ØD1	Ød	L	R
09118	80	79	35	17	7
Dessin N. 1-401162-00					

GALET DE REDRESSAGE EN CARBURE DE TUNGSTÈNE

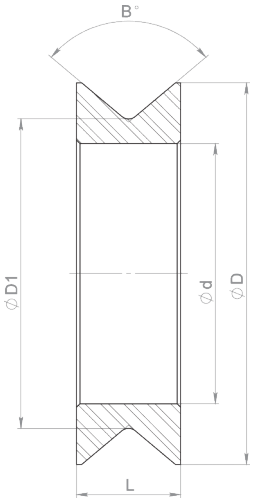

Art.No.	ØD	ØD1	Ød	L	R1
08181*	110	89,17	75	30	100
Dessin N. 1-400977-00					

Article: 8181*



* Stock item

Alternative to tungsten carbide: Cold working steel hardness 60HRC

Subec AB **Hesselmans Torg 5** **SE- 131 54 Nacka** **Sweden**
Phone: **+46-8-88 46 33**
Fax: **+46-8-97 76 58**
Email: info@subec.se
Web: www.subec.se

Copyright © 2023 Subec

GALET DE FORMAGE EN CARBURE DE TUNGSTÈNE

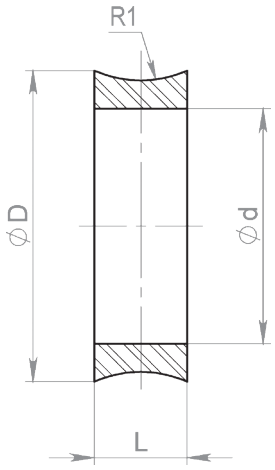

Art.No.	ØD	Ød	L	R1
08536	82,09	62	24,47	30
Dessin N. 3-401153-00				

Alternative to tungsten carbide: Cold working steel hardness 60HRC

Subec AB **Hesselmans Torg 5** **SE- 131 54 Nacka** **Sweden**
Phone: **+46-8-88 46 33**
Fax: **+46-8-97 76 58**
Email: info@subec.se
Web: www.subec.se

Copyright © 2023 Subec

GUIDES EN CARBURE DE TUNGSTÈNE

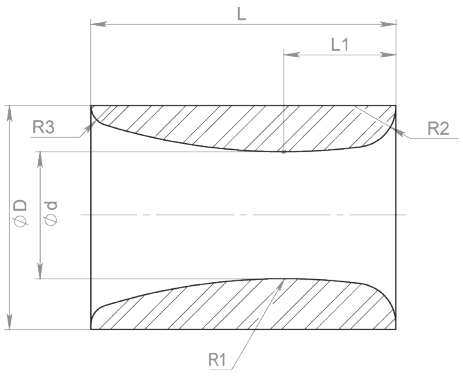

Art.No.	ØD	Ød	L	L1	R1	R2	R3
06931	18	10	25	8	50	2,5	2,5
	26	16	18		50	2	2
15520	32	25	12		16,5	2,5	2,5
12015	42	28	15		16	1	2
06917	45	25	60	22	120	8	4
06932	50	16	50		80	5	5
06915	50	18	50		80	5	3
	50	25	40		80	5	5
06916	80	44	75		100	4	4
Dessin N. 1-400623-00							

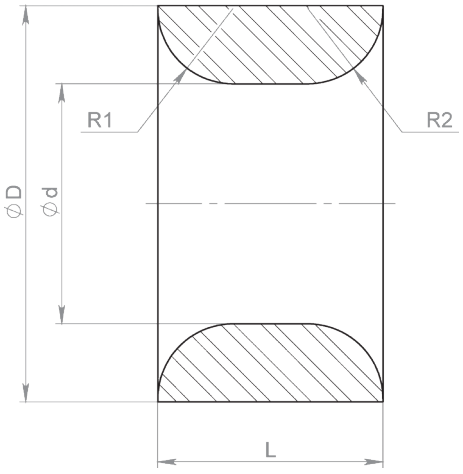

Art.No.	ØD	Ød	L	R1	R2
03227*	10,2	4,5	6	2	2
14793*	12	6	10	2	2
03225	13,2	8	7,5	2,5	2,5
07022	16,1	9,8	10,4	3	3
12013	20	14	16	2	2
12017	30	20	22	3	3
12046*	35	25	20	2	7
Dessin N. 1-400646-00					

Article: 12046*



Article: 03227*

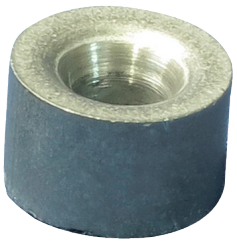

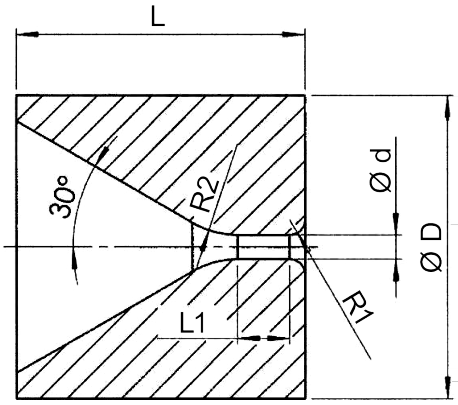

Art.No.	ØD	Ød	L	L1	R1	R2
10994*	10	0,8	9,5	9,7	0,5	3
Dessin N. 3-401365-00						

* Stock item

Alternative to tungsten carbide: Cold working steel hardness 60HRC

Subec AB **Hesselmans Torg 5** **SE- 131 54 Nacka** **Sweden**
Phone: **+46-8-88 46 33**
Fax: **+46-8-97 76 58**
Email: info@subec.se
Web: www.subec.se

Copyright © 2023 Subec

GUIDES EN CARBURE DE TUNGSTÈNE

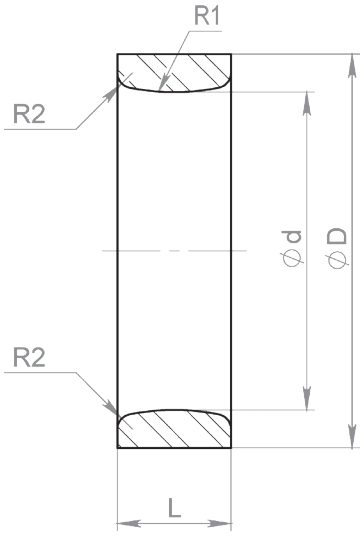

Art.No.	ØD	Ød	L	R1	R2
07589	46	35	20	25	2,5
06914	52	42	15	30	2
07714	90	70	25	25	5
08885	20	12	10	8	1,6
08886	26	18	10	16,5	2
07689*	10	3	7	8	1
07588	22	15,4	10	16	1
07587	32	20	12	10	2,5
06911	32	25	12	16,5	2
06913	60	44	22	25	4
06892	50	18	50	90	5
	12	4	7	4	1
06933	14	6	7	6	1,6
	18	10	8	6	1,6
	44	32	18	20	3
06918	100	80	25	25	5
07216	19	11,5	15	13,6	1
06910	25	18	10	16,5	2
07056	40	25	15	15	2,5
06912	45	35	20	25	2,5
	25	12	25	31	1,5
	12	5,8	12	15	1,5
Dessin N. 1-401163-00					

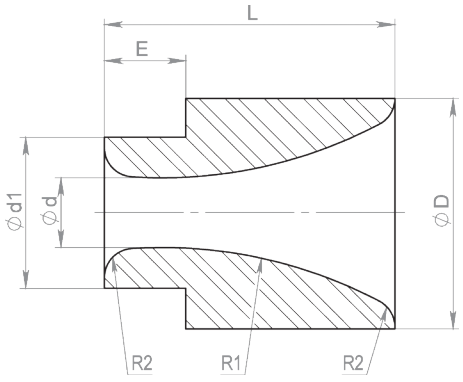

Art.No.	ØD	Ød	Ød1	L	E	R1	R2
07023*	40	12	26	50	14	80	5
06936	40	10	26	50	14	80	5
Dessin N. 1-401164-00							

* Stock item

Alternative to tungsten carbide: Cold working steel hardness 60HRC

Subec AB **Hesselmans Torg 5** **SE- 131 54 Nacka** **Sweden**
Phone: **+46-8-88 46 33**
Fax: **+46-8-97 76 58**
Email: info@subec.se
Web: www.subec.se

Copyright © 2023 Subec

GUIDES EN CARBURE DE TUNGSTÈNE

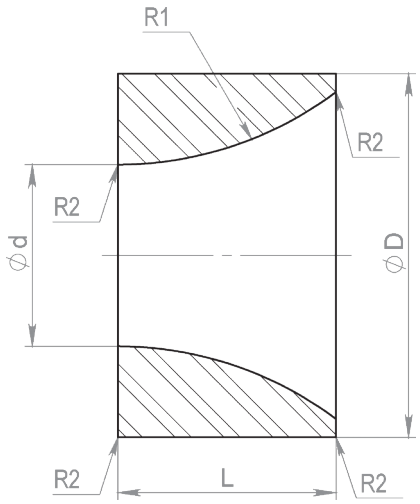

Art.No.	ØD	Ød	L	R1	R2
07055	50	25	30	50	1
Dessin N. 3-401165-00					

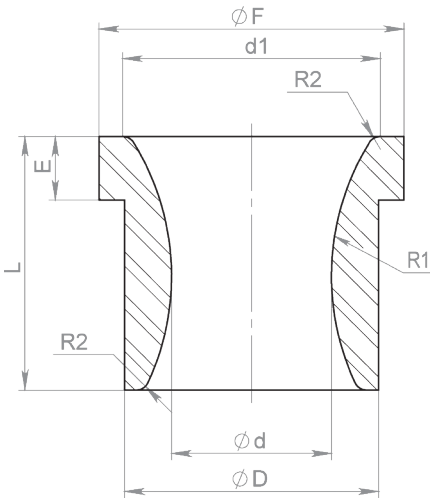

Art.No.	ØD	Ød	Ød1	ØF	L	E	R1	R2
07054	14	5,8	15	17	20	5	16	1
07316	18	9	17	21	20	5	20	1
06942	20	12	19	24	20	5	20	1
12018	55	22		65	80	20	179	3
Dessin N. 3-401166-00								

GUIDES EN CARBURE DE TUNGSTÈNE

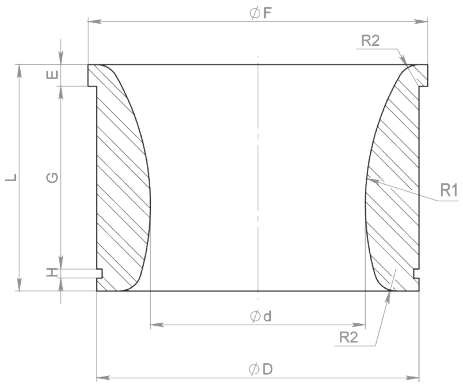

Art.No.	ØD	Ød	ØF	L	E	R1	R2	G	H
07387	150	100	158	100	10	120	10	84,85	4,15
Dessin N. 3-401167-00									

Alternative to tungsten carbide: Cold working steel hardness 60HRC

Subec AB **Hesselmans Torg 5** **SE- 131 54 Nacka** **Sweden**
Phone: **+46-8-88 46 33**
Fax: **+46-8-97 76 58**
Email: info@subec.se
Web: www.subec.se

Copyright © 2023 Subec

GALETS D'ENTRAINEMENT EN CARBURE DE TUNGSTÈNE

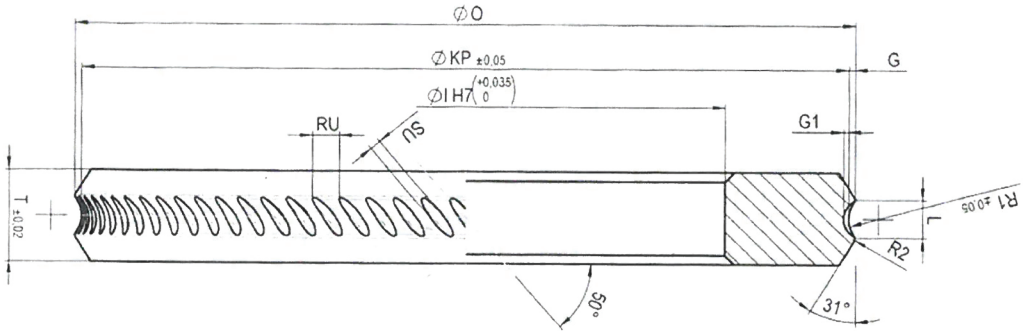

PR	R1	L	G	R2	KP				G1	SU	RU	St.U			
					123	125	140	150				123	125	140	150
PR 3	2,46	2,75	0,36	0,3	122,28	124,28	139,28	149,28	0,68	1,3	3,5	110	112	126	134
PR 3,5	2,72	3,12	0,44	0,3	122,12	124,12	139,12	149,12	0,68	1,3	3,5	110	112	124	134
PR 4	2,97	3,55	0,52	0,4	121,97	123,97	138,97	148,97	0,67	1,4	3,5	110	112	124	134
PR 4,5	3,15	3,98	0,63	0,4	121,74	123,74	138,74	148,74	0,71	1,45	3,5	110	112	124	134
PR 5	3,46	4,35	0,69	0,4	121,62	123,62	138,62	148,62	0,75	1,5	3,5	110	110	124	134
PR 5,5	3,71	4,75	0,78	0,4	121,44	123,44	138,44	148,44	0,79	1,55	4,4	86	88	98	106
PR 6	4,17	5,3	0,85	0,5	121,3	123,3	138,3	148,3	0,83	1,6	4,4	86	88	98	106
PR 6,5	4,46	5,75	0,95	0,5	121,1	123,1	138,1	148,1	0,73	1,7	4,4	86	88	98	106
PR 7	4,75	6,2	1,05	0,5	12,91	122,91	137,91	147,91	0,81	1,8	4,4	86	88	98	106
PR 7,5	5,05	6,65	1,14	0,5	120,71	122,71	137,71	147,71	0,89	1,9	5,3	72	72	82	88
PR 8	5,31	7,1	1,25	0,5	120,49	122,49	137,49	147,49	0,88	2	5,3	72	72	82	88
PR 8,5	5,58	7,55	13,6	0,5	120,28	122,28	137,28	147,28	0,96	2,1	5,3	72	72	82	88
PR 9	6,01	8	1,42	0,5	120,16	122,16	137,16	147,16	1,04	2,2	6,3	60	60	68	74
PR 9,5	6,34	8,45	1,5	0,5	120	122	137	147	0,87	2,2	6,3	60	60	68	74
PR 10	6,6	8,9	1,61	0,5	119,78	121,78	136,78	146,78	0,94	2,3	6,3	60	60	68	74
PR 10,5	6,9	9,35	1,71	0,5	119,58	121,58	136,58	146,58	0,94	2,3	6,3	60	60	68	74
PR 11	7,18	9,8	1,82	0,5	119,36	121,36	136,36	146,36	1,02	2,4	7,6	50	50	56	60
PR 11,5	7,53	10,25	1,9	0,5	119,2	121,2	136,2	146,2	1,02	2,4	7,6	50	50	56	60
PR 12	7,89	10,7	1,98	0,5	119,04	121,04	136,04	146,04	1,1	2,5	7,6	50	50	56	60
PR 13	8,52	11,56	2,15	0,5	118,7	120,7	135,7	145,7	1,18	2,6	7,6	50	50	56	60
PR 13,5	9	12	2,18	0,5	118,64	120,64	135,64	145,64	1,18	2,6	7,6	50	50	56	60
PR 14	9,18	12,45	2,32	0,5	118,36	12,36	135,36	145,36	1,26	2,7	8,3	44	46	52	56

Wire Range Ø	(OD) Ømm	(ID) Ømm	(T) mm
4-8,5	125	82	15
9,12	125	82	20
4-8,5	140	90	15
9-12	140	90	20
4-8,5	150	90	15
9-12	150	90	20

Subec AB Hesselmans Torg 5 SE- 131 54 Nacka Sweden
Phone: +46-8-88 46 33
Fax: +46-8-97 76 58
Email: info@subec.se
Web: www.subec.se

Copyright © 2023 Subec

PRINCIPES POUR LES SYSTÈMES MÉTREURS DE TYPE LASER

CLU - Center Line Unit

Pour une gamme de produits de diamètres variés, guidés sous le point de mesure. Les rouleaux se referment autour du produit d'une telle manière que le centre de ligne (CL) du produit reste à une hauteur constante. C'est-à-dire que le centre de ligne du produit reste la même hauteur quelque soit le diamètre du produit.

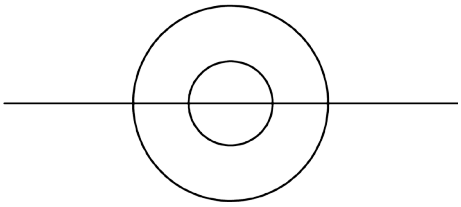



Avantage: Par rapport aux autre solutions, un changement de diamètre du produit n'affecte la profondeur de champ (zone focale) du laser que par la moitié du diamètre du produit. La hauteur du centre de ligne est indépendante du diamètre du produit.

Inconvenient: Les guides CLU sont en générales plus coûteux que d'autres solutions de guidage plus simples.

BLU - Bottom Line Unit

Pour une gamme de produits de diamètres variés, guidés sous le point de mesure de telle sorte que la surface inférieure des produits est maintenue à une hauteur constante.

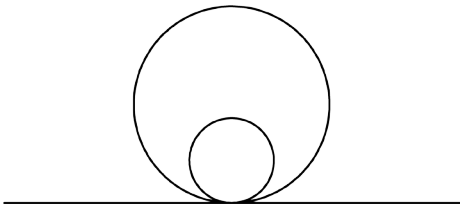



Avantage: Des systèmes de guidage plus simples et moins coûteux peuvent être employés.

Inconvenient: Un changement important du diamètre du produit peut engendrer un décalage par rapport à la profondeur de champ (zone focale) du laser. La hauteur des systèmes de guidage devra par conséquence être ajustée car, en général, la hauteur de la tête laser est, elle, fixée le jour de son installation.

TLU - Top Line Unit

Pour une gamme de produits de diamètres variés, guidés sous le point de mesure avec une hauteur constante de la surface supérieure des produits. La hauteur du centre de ligne augmente lors du passage d'un produit de diamètre moindre.

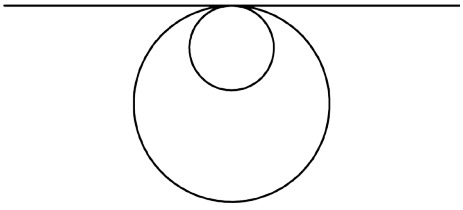

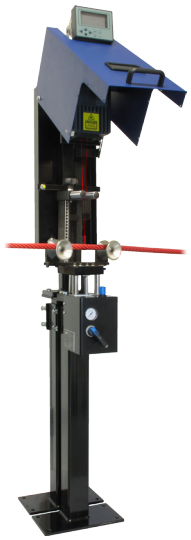

Avantage: Le laser frappera toujours la surface supérieure du produit au milieu de la zone focale. Ceci aura pour conséquence d'améliorer la qualité des mesures et ainsi, d'atteindre une meilleure précision de lecture

Inconvenient: Si la hauteur de centre de ligne ne peut pas être changée, ce principe ne peut pas être utilisé

Subec AB **Hesselmans Torg 5** **SE- 131 54 Nacka** **Sweden** **Phone:** **+46-8-88 46 33** **Fax:** **+46-8-97 76 58** **Email: info@subec.se** **Web: www.subec.se**

Copyright © 2023 Subec

SYSTÈME METREUR, CAT 3-50

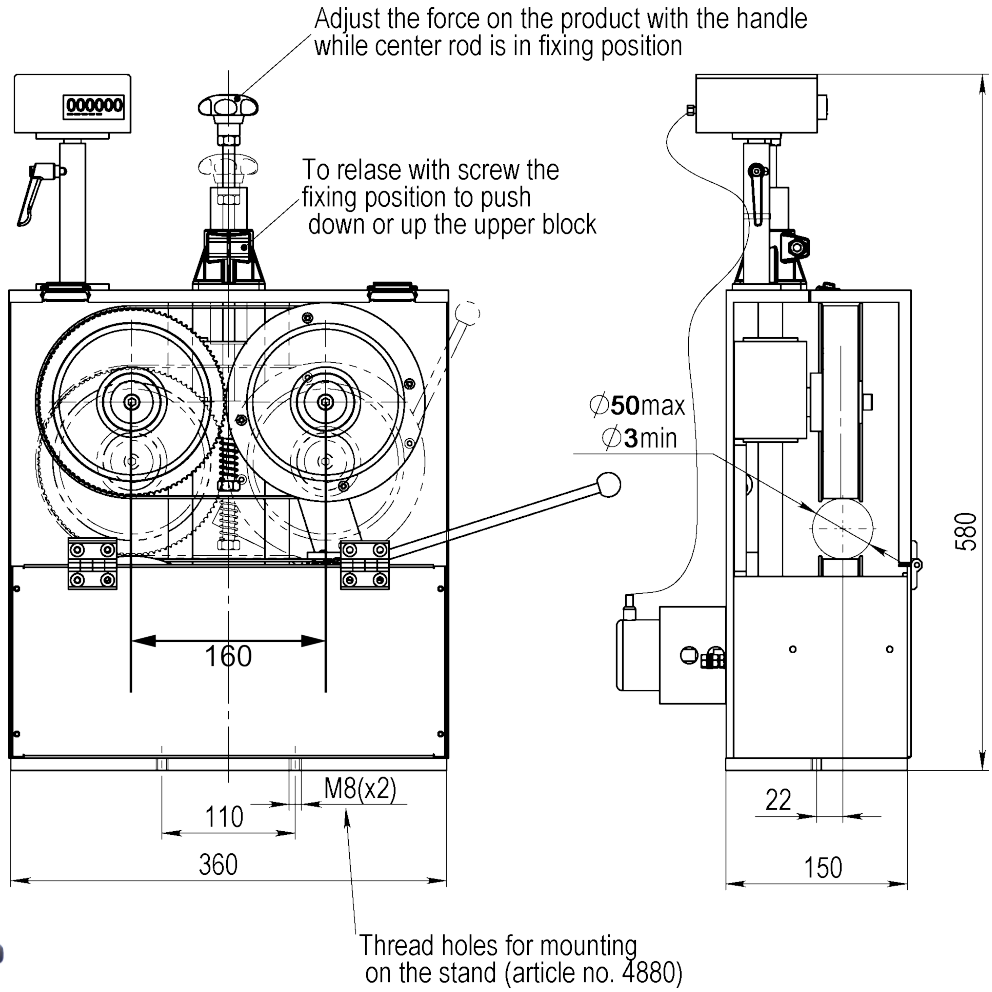

Article: 04610
Poids: 40kg

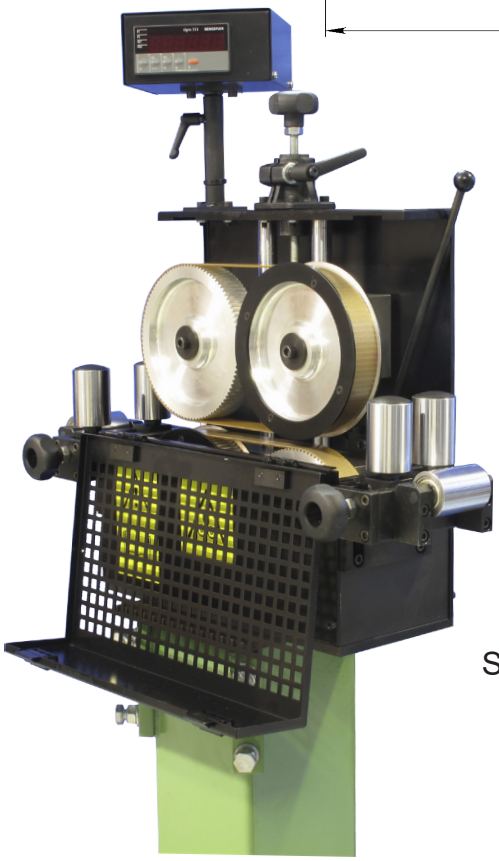

Option: Version pneumatique avec guidage à galets montés sur ressorts.
Article: 13257



Système de guidage
Article: 8057

Dessin N. 3-400428-04

Subec AB **Hesselmans Torg 5** **SE- 131 54 Nacka** **Sweden** **Phone:** **+46-8-88 46 33** **Fax:** **+46-8-97 76 58** **Email: info@subec.se** **Web: www.subec.se**

Copyright © 2023 Subec

SYSTÈME METREUR, CAT 5-100

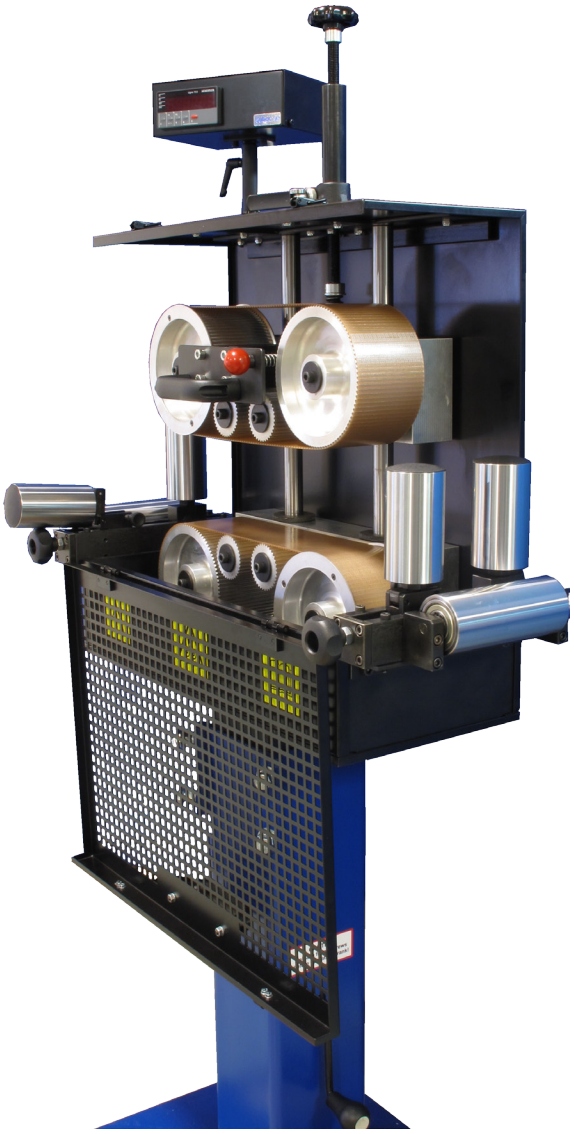

Article: 02020

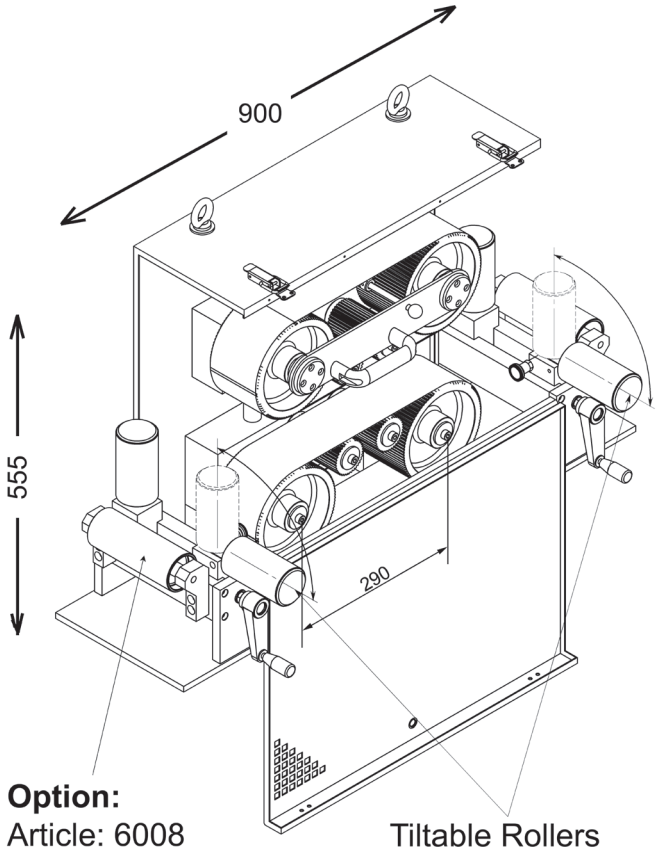

Option:
Article: 6008 Tiltable Rollers

Standard:

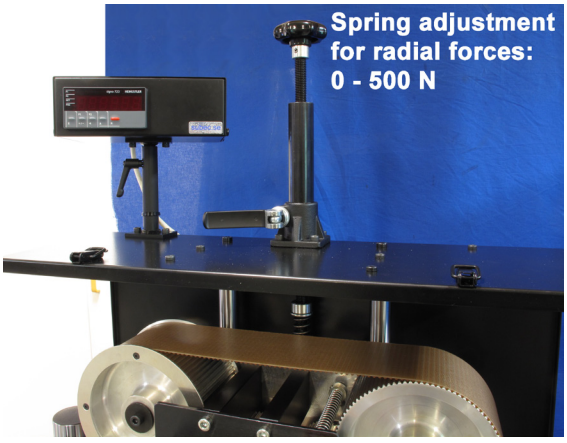

Option: Article: 05970



Dessin N. 1-400452-04

Subec AB **Hesselmans Torg 5** **SE- 131 54 Nacka** **Sweden** **Phone:** **+46-8-88 46 33** **Fax:** **+46-8-97 76 58** **Email: info@subec.se** **Web: www.subec.se**

Copyright © 2023 Subec

SYSTÈME METREUR, TOP CAT 5-100

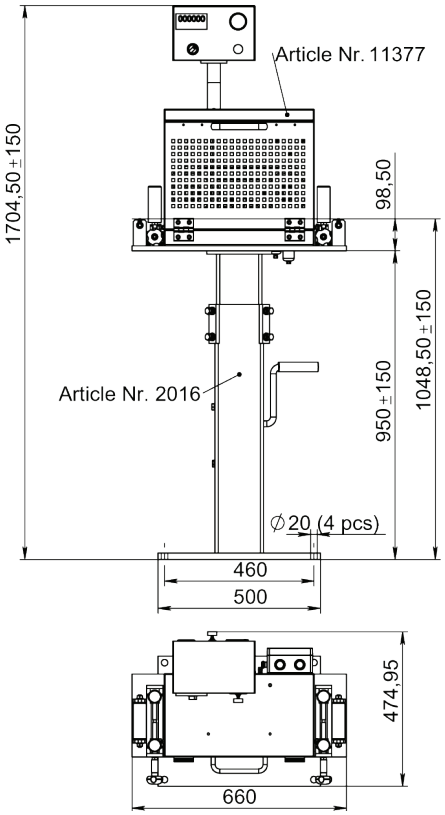

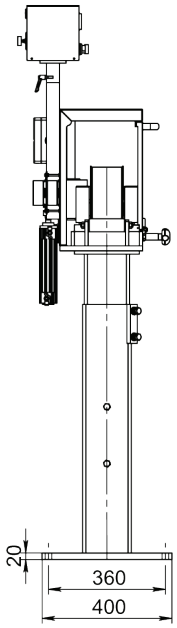

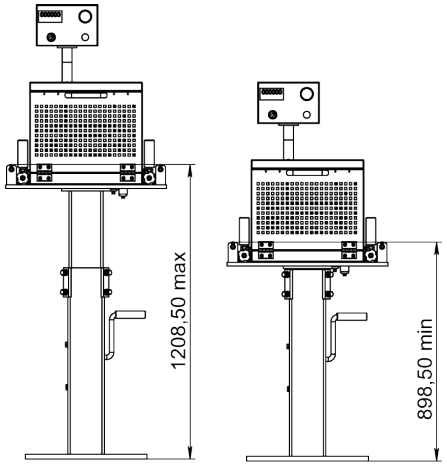

Article: 11377



Dessin N. 3-400886-00

Subec AB	**Hesselmans Torg 5** **SE- 131 54 Nacka** **Sweden**	**Phone:** **Fax:**	**+46-8-88 46 33** **+46-8-97 76 58**	**Email: info@subec.se** **Web: www.subec.se**

Copyright © 2023 Subec

SYSTÈME METREUR, TOP CAT 15-150

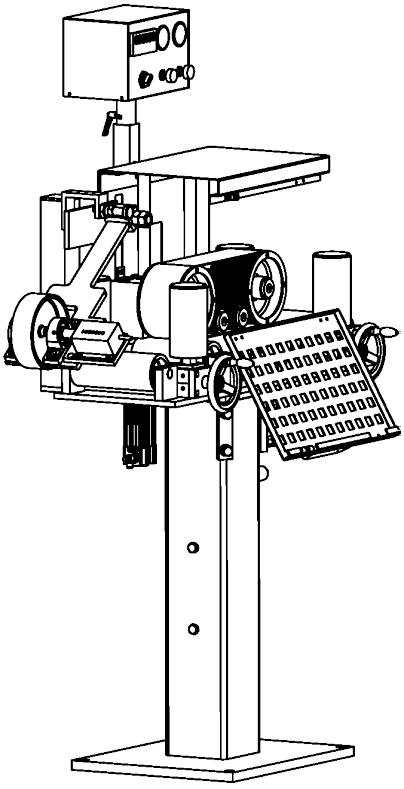

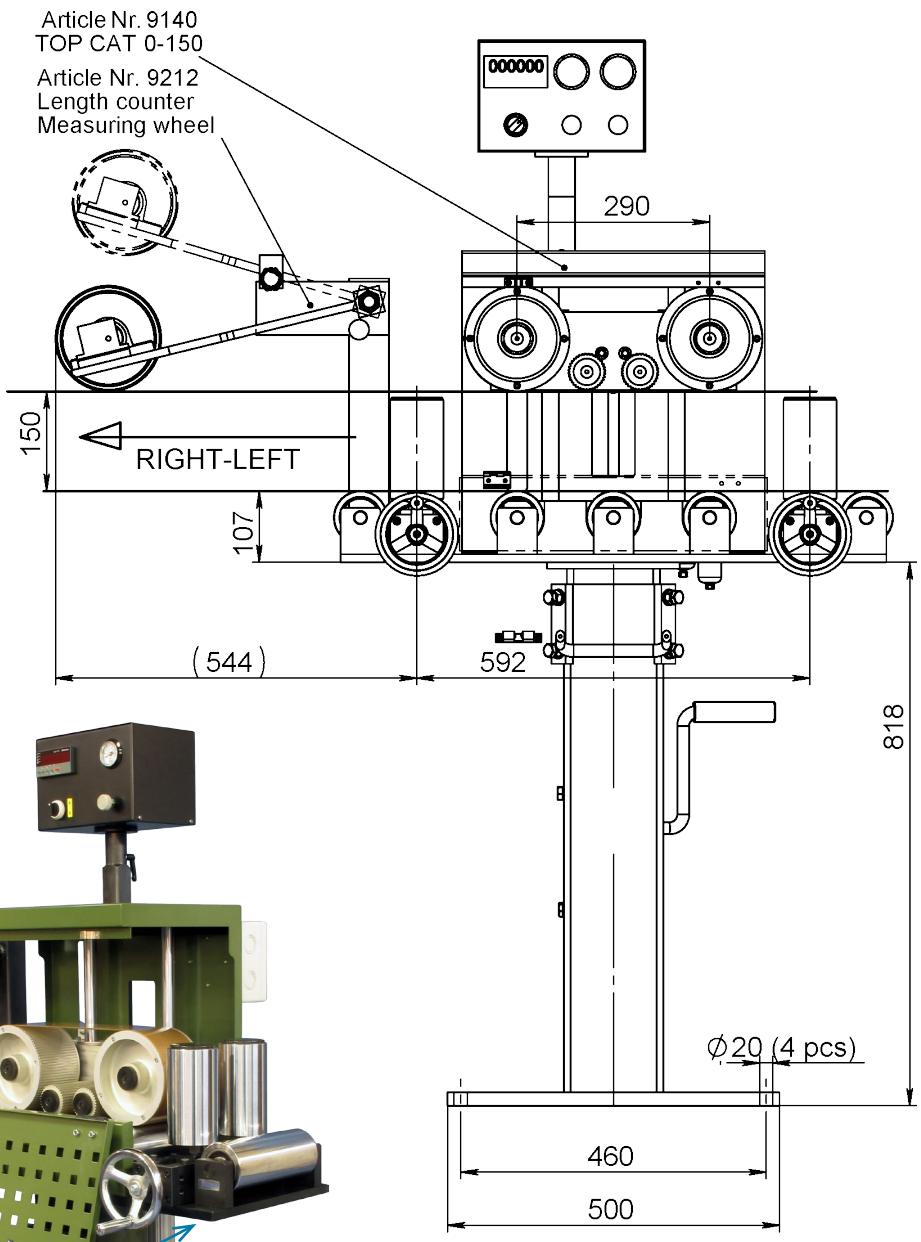

Article: 09140
Avec afficheur, ouverture pneumatique et encodeur

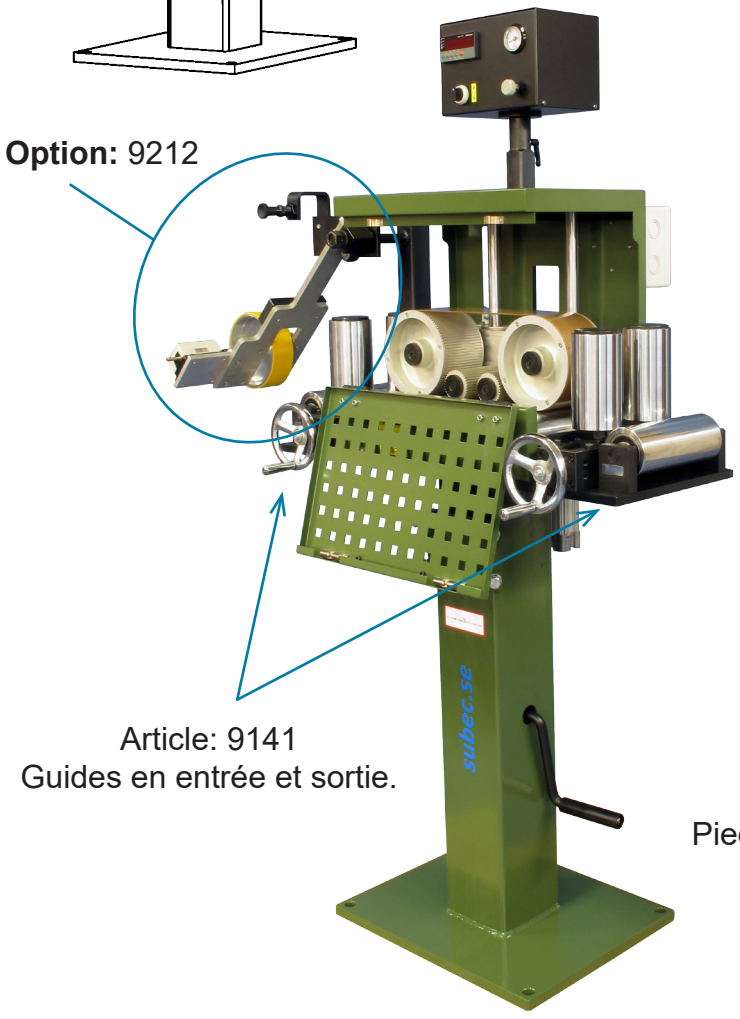

Article: 9141
Guides en entrée et sortie.

Article: 2016
Pied réglable en hauteur

Dessin N. 3-400886-00

Subec AB **Hesselmans Torg 5** **SE- 131 54 Nacka** **Sweden**
Phone: **+46-8-88 46 33**
Fax: **+46-8-97 76 58**
Email: info@subec.se
Web: www.subec.se

Copyright © 2023 Subec

SYSTÈME METREUR, TOP CAT 50-350

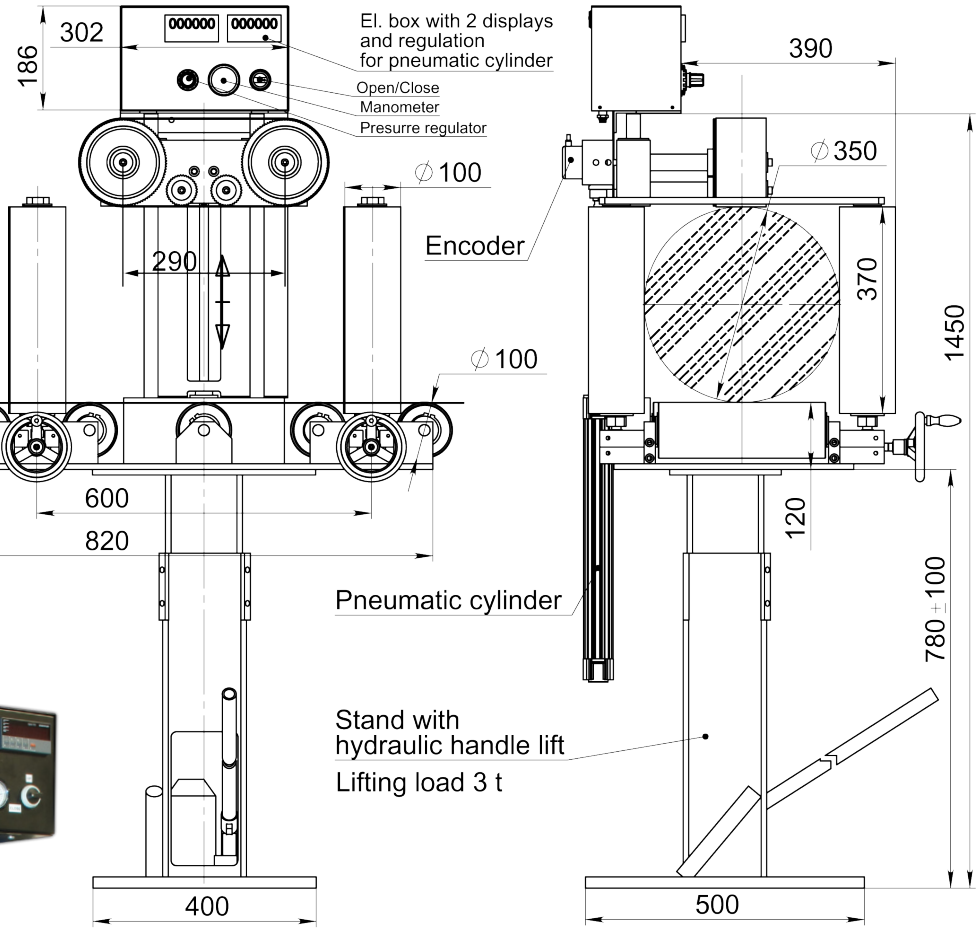



Article: 06861

Dessin N. 3-400886-00

Subec AB	**Hesselmans Torg 5** **SE- 131 54 Nacka** **Sweden**	**Phone:** **Fax:**	**+46-8-88 46 33** **+46-8-97 76 58**	**Email: info@subec.se** **Web: www.subec.se**

Copyright © 2023 Subec

SYSTÈME METREUR, SWA 50-350

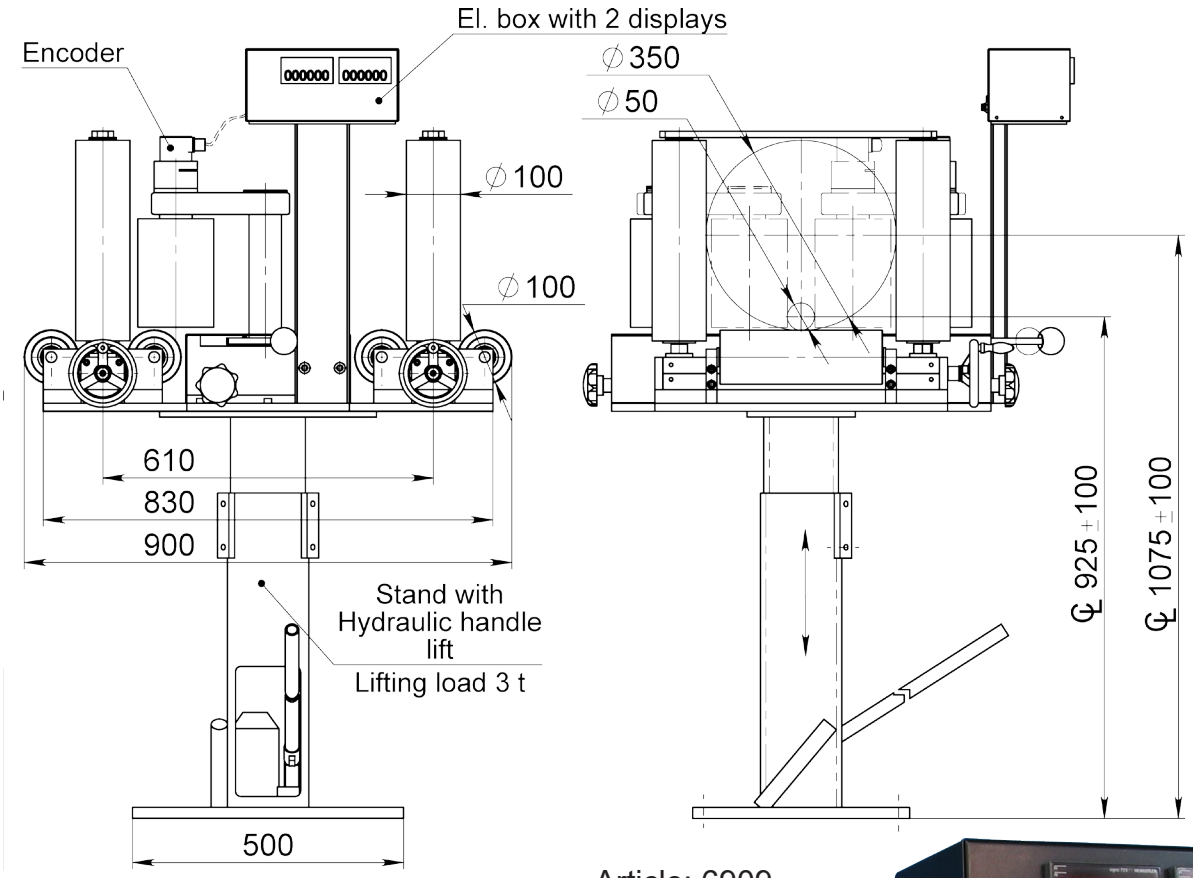

Article: 6909

Exécution SWA 5-200
aussi disponible
Article: 06668



Dessin N. 3-400865-00

Subec AB **Hesselmans Torg 5** **SE- 131 54 Nacka** **Sweden**
Phone: **+46-8-88 46 33**
Fax: **+46-8-97 76 58**
Email: info@subec.se
Web: www.subec.se

Copyright © 2023 Subec

STATION POUR SYSTÈMES MÉTREURS À LASERS, CLU

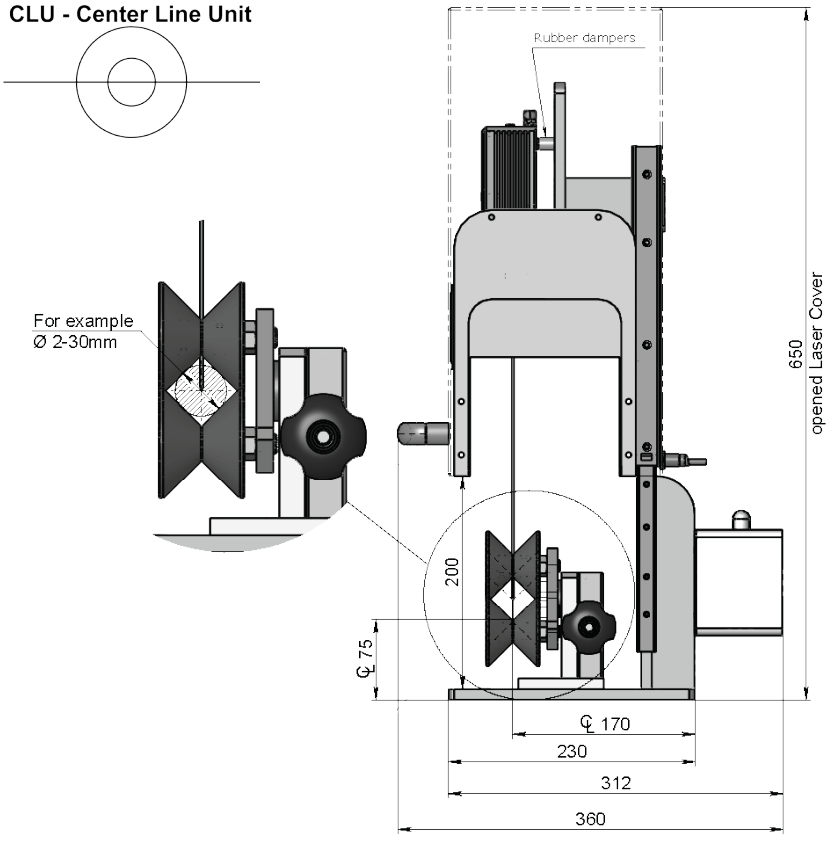

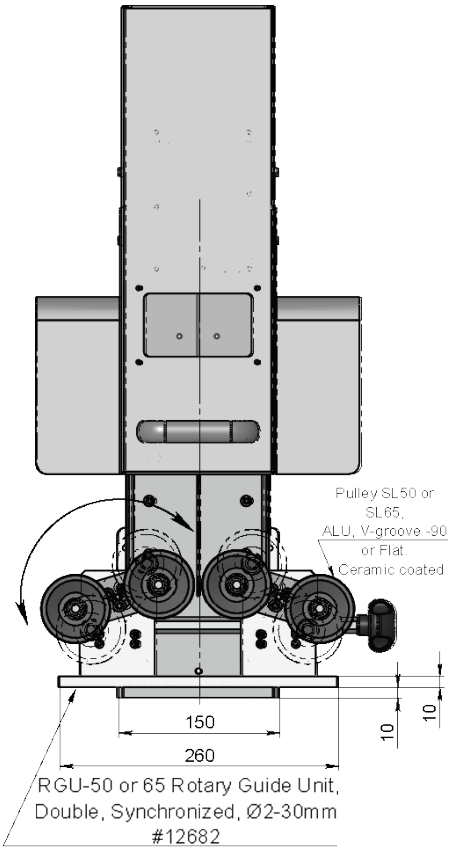

Avec:

1. Mechanical Slide-Up Cover
   Article: 12681 (Cf photo)

2a. Pneumatic Slide-Up Cover
   Article: 12696

2b. Pneumatic Control Panel
   Article: 13032



Info:
Ajustement des poulies synchronisé opéré d'une seule main pour alignement optimal du produit sous le zone focale

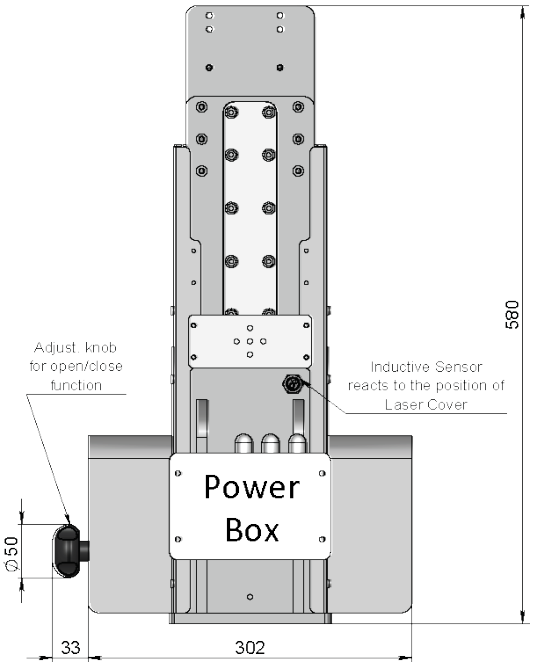

Dessin N. 3-400681-00

Subec AB **Hesselmans Torg 5** **SE- 131 54 Nacka** **Sweden**
Phone: **+46-8-88 46 33**
Fax: **+46-8-97 76 58**
Email: info@subec.se
Web: www.subec.se

Copyright © 2023 Subec

STATION POUR SYSTÈMES MÉTREURS À LASERS, CLU

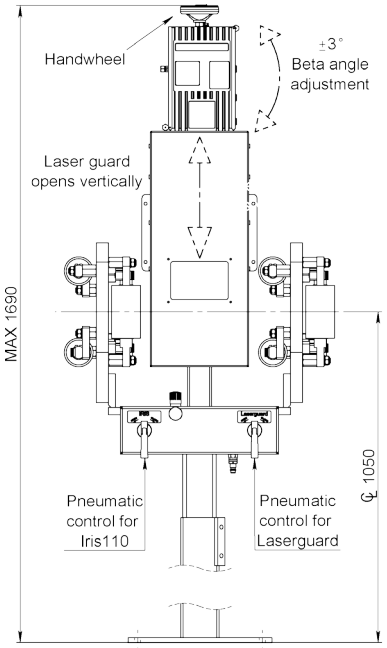

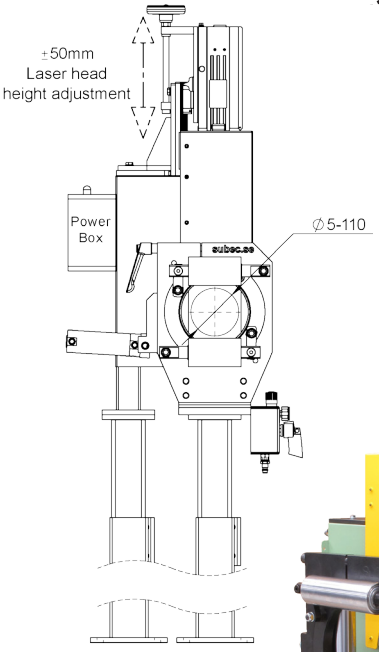

CLU - Center Line Unit

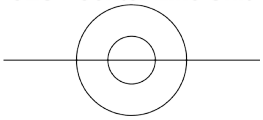

Une possibilité d'ajustement en hauteur de la tête laser est implémentée si la gamme de produit est plus large. Ceci garantie que le produit reste centré dans la zone focale.

Hauteur de ligne et couleur pour peindre les pieds à préciser.

Toutes les vis de montage sont préparées pour un fil de sceau d'inspection. (MID) Pied de montage et ajustement du cosinus inclus. Point de marche/arrêt spécifié.

Systèmes de guidage en croix et ouverture du panneau de protection activés de façon pneumatique.

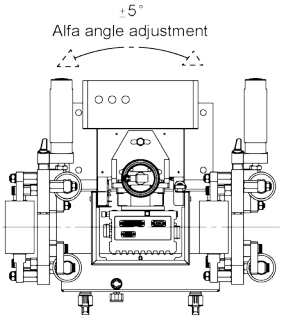

Article: 11636

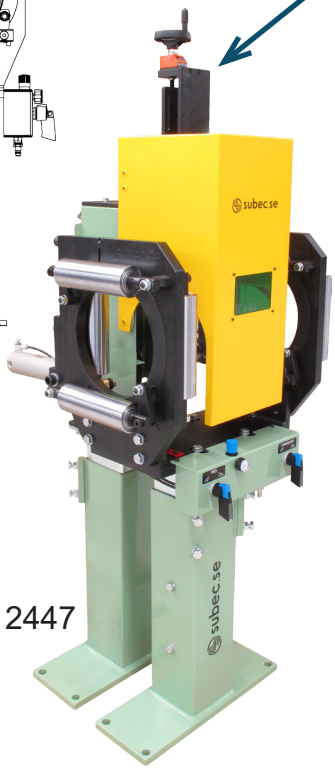

Article: 12447

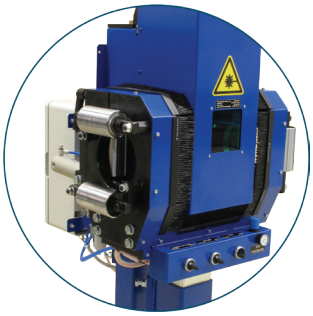

Article: 15144A
Capot de protection avec brosses de sécurité

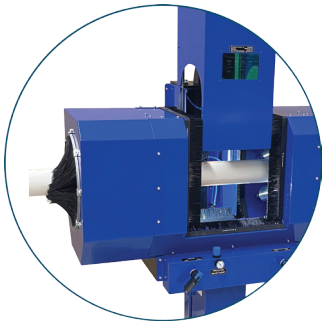

Article: 16545
Encapsulation complète

Article	Type	Gamme de produits	Volant	Note
13073	Iris	10-70mm		
13171	Guide à galets en croix	0-110mm	X	Adapté pour produits ronds et plats
11636	Iris	5-110mm	X	
15144A	Iris	5-110mm	X	Capot de protection avec brosses de sécurité
12156	Iris	10-160mm	X	
15325	Iris	10-160mm	X	Capot de protection avec brosses de sécurité
12447	Iris	25-200mm	X	
15044	Iris	25-200mm	X	
16545	Iris	25-200mm	X	Encapsulation complète selon les règles de sécurité laser
13209	Iris	20-300mm	X	

Dessin N. 3-401308-00

Subec AB **Hesselmans Torg 5** **SE- 131 54 Nacka** **Sweden**
Phone: **+46-8-88 46 33**
Fax: **+46-8-97 76 58**
Email: info@subec.se
Web: www.subec.se

Copyright © 2023 Subec

STATION POUR SYSTÈMES MÉTREURS À LASERS, TLU

Système pneumatique avec ajustement automatique du diamètre du produit pour mesure laser de produits continus

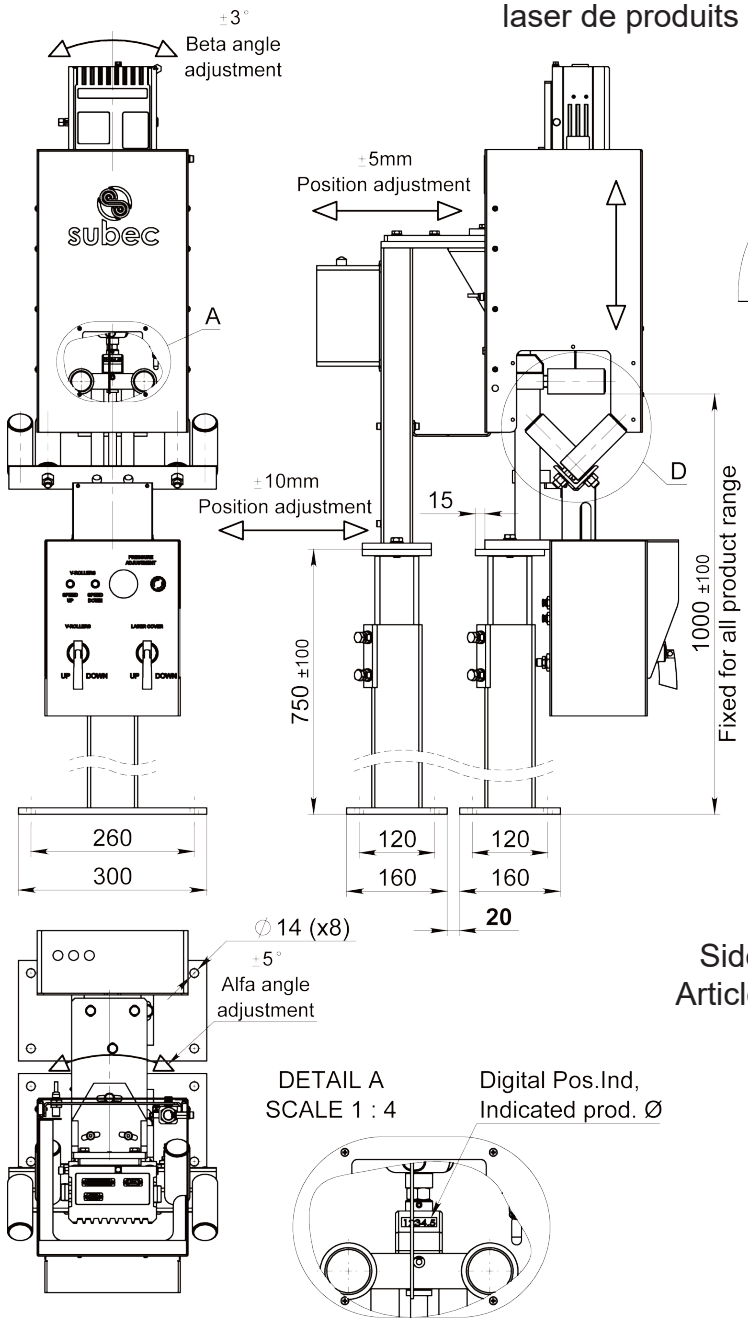

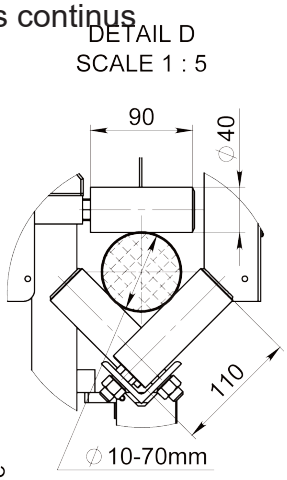

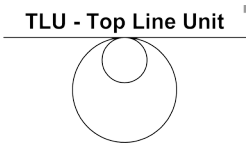

Panneau de protection

Side skirts
Article: 15129



Article: 15018A

Article	Rouleaux	Poulie	Gamme de produits
11780A	2x Ø25 L50	Ø65mm	5-30mm
12445	2x Ø30m L70	Ø65mm	5-30mm
15018A	6x Ø40 L90	-	10-70mm
15146	4x Ø60 L150	-	20-100mm

Dessin N. 3-400946-00

Subec AB **Hesselmans Torg 5** **SE- 131 54 Nacka** **Sweden**
Phone: **+46-8-88 46 33**
Fax: **+46-8-97 76 58**
Email: info@subec.se
Web: www.subec.se

Copyright © 2023 Subec

STATION POUR SYSTÈMES MÉTREURS À LASERS, TLU

Système pneumatique avec ajustement automatique du diamètre du produit pour mesure laser de produits continus

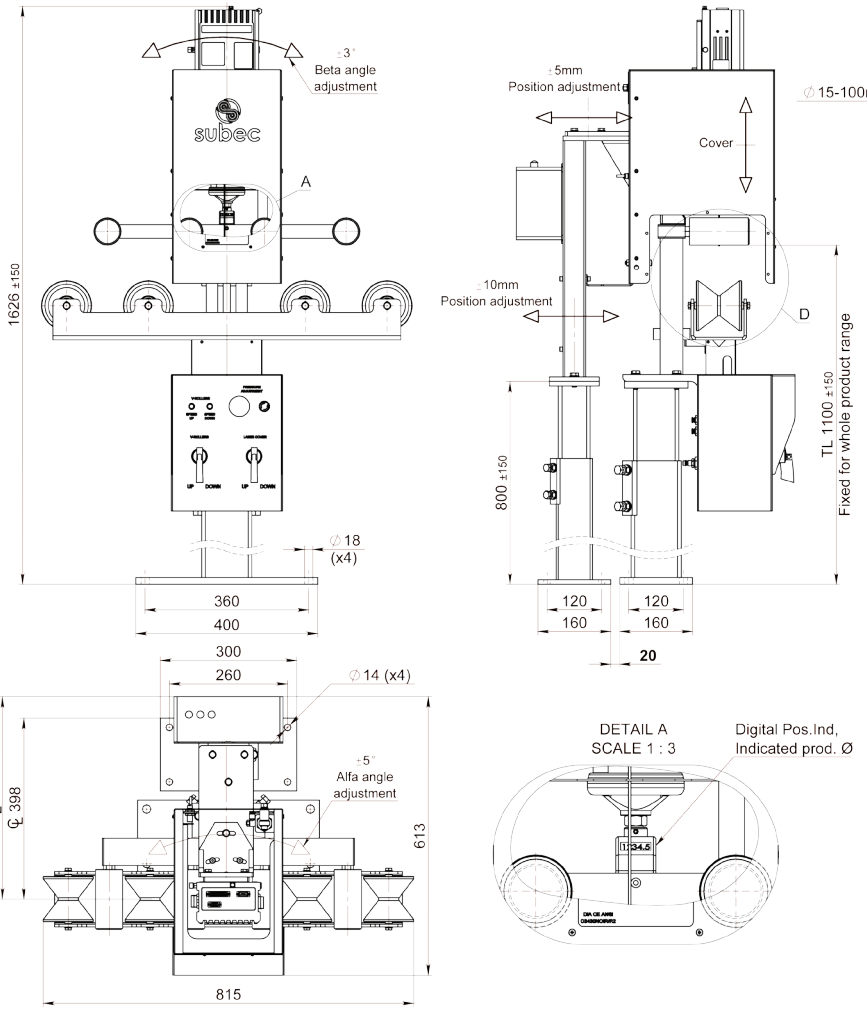

TLU - Top Line Unit

Article: 15421

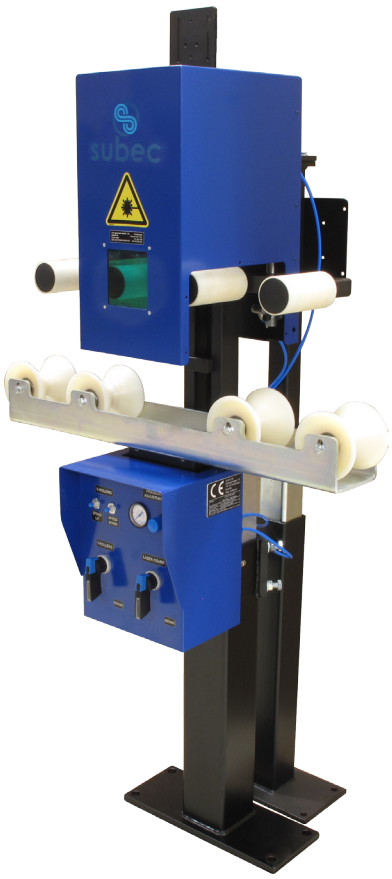

Article	Rouleaux	Poulie	Gamme de produits
15420	2x Ø60 L130	2x Ø43,5	15-100mm
15421	4x D60 L130	4x Ø43,5	15-100mm

Dessin N. 3-400972-00

Subec AB **Hesselmans Torg 5** **SE- 131 54 Nacka** **Sweden** **Phone:** **+46-8-88 46 33** **Fax:** **+46-8-97 76 58** **Email: info@subec.se** **Web: www.subec.se**

Copyright © 2023 Subec

SYSTÈME METREUR, MS 1-25

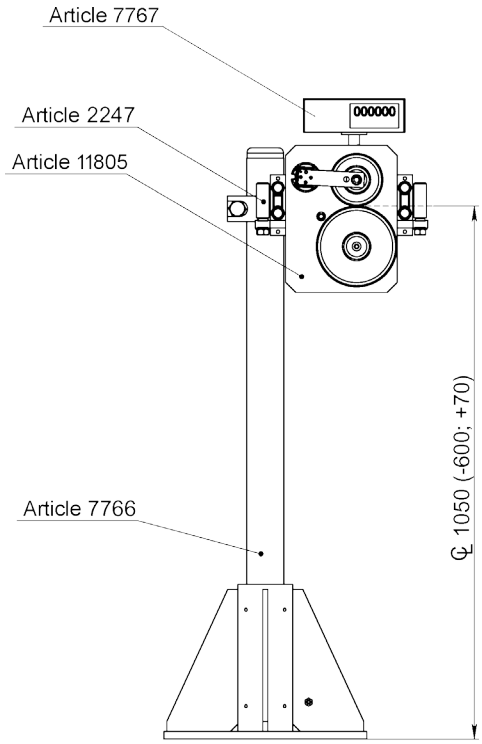

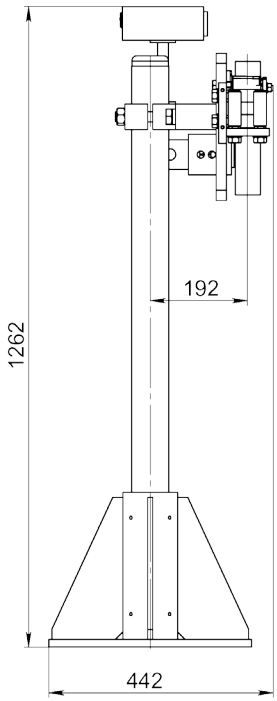

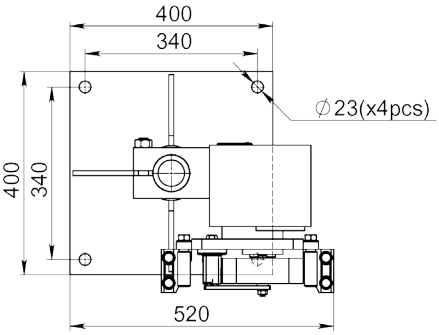

Article: 10776



Article: 11805
Système métreur
sans pied, sans
guide, sans affichage

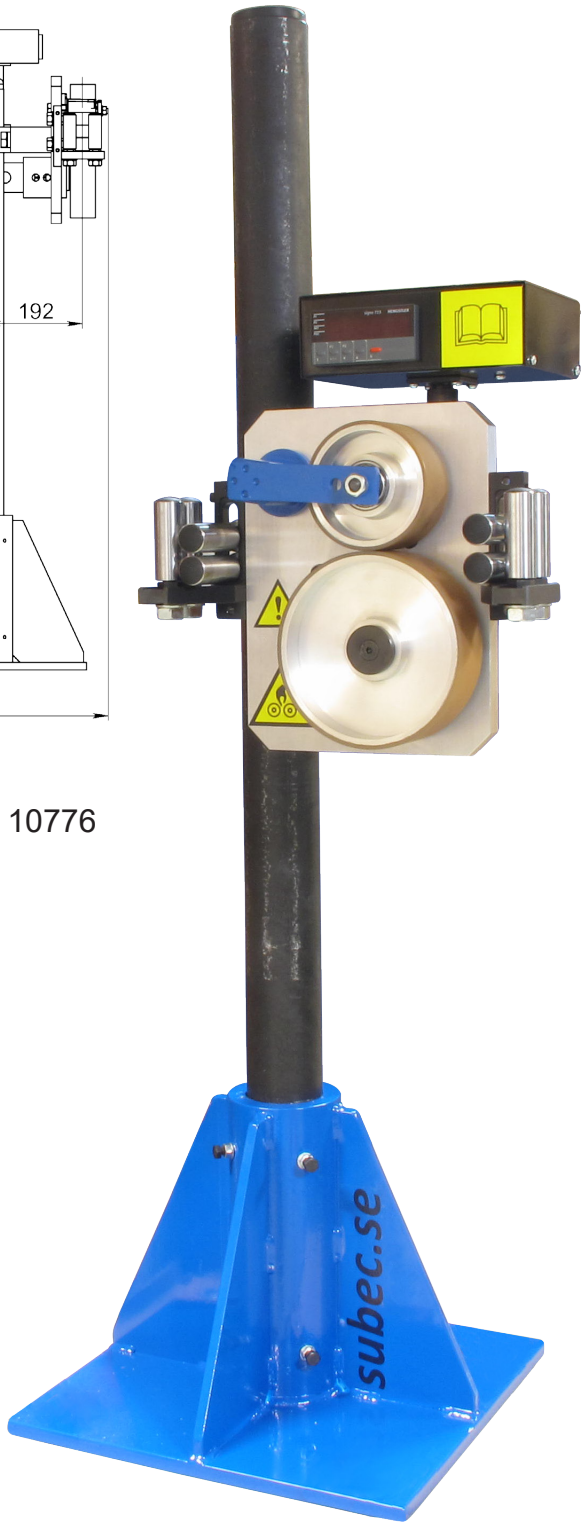

Dessin N. 3-400380-00

Subec AB **Hesselmans Torg 5** **SE- 131 54 Nacka** **Sweden**
Phone: **+46-8-88 46 33**
Fax: **+46-8-97 76 58**
Email: info@subec.se
Web: www.subec.se

Copyright © 2023 Subec

SYSTÈME METREUR, MS 1-100

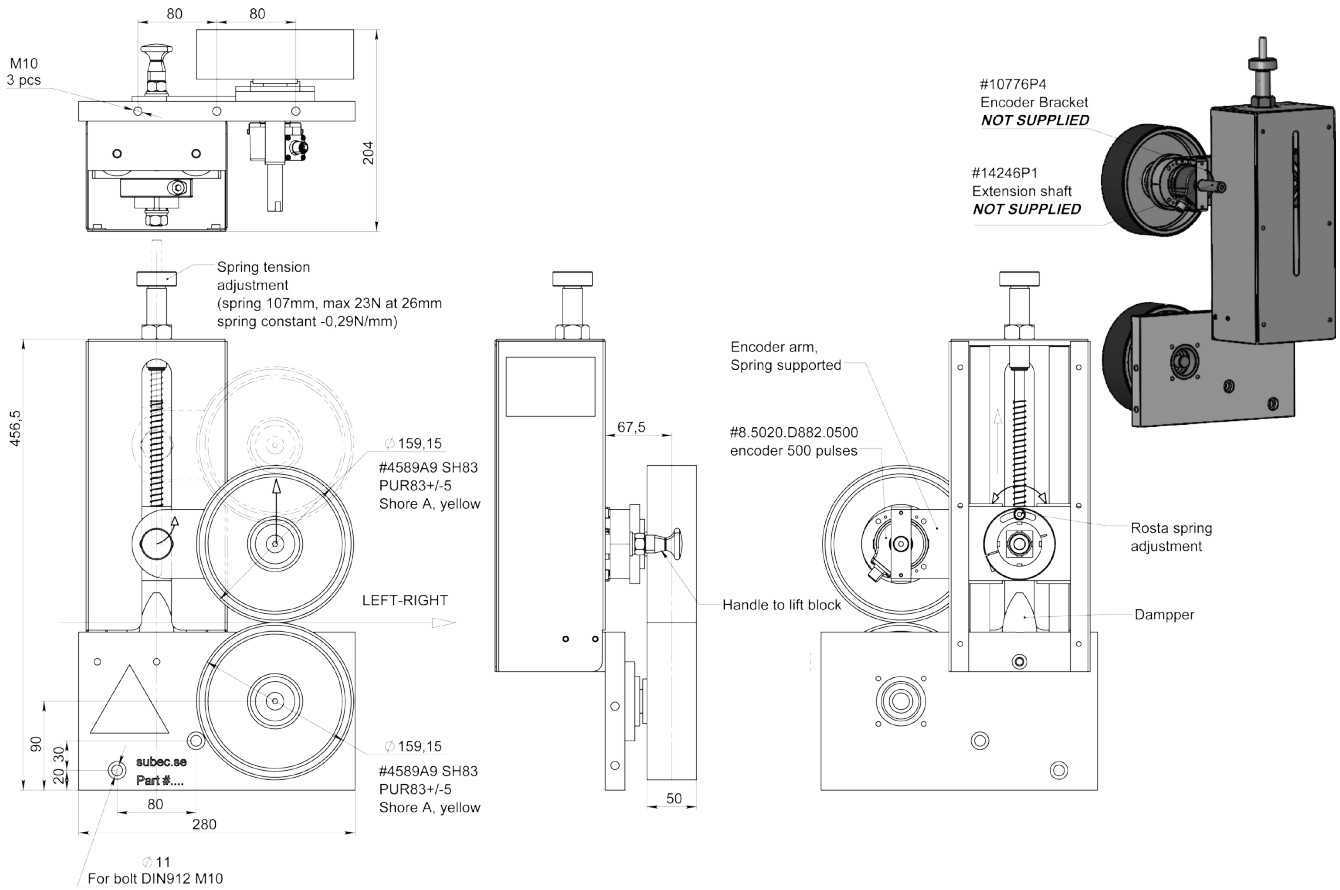

Système metreur
Article: 15314

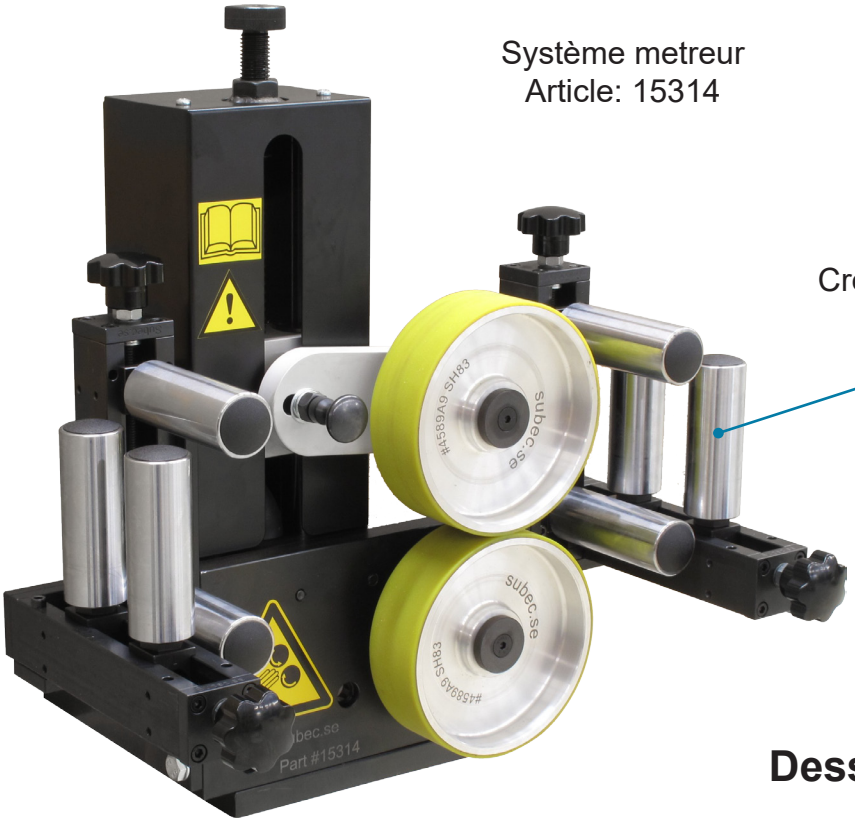

Croix à galets réglable
Article: 14973A

Dessin N. 3-401422-00

Subec AB **Hesselmans Torg 5** **SE- 131 54 Nacka** **Sweden**
Phone: **+46-8-88 46 33**
Fax: **+46-8-97 76 58**
Email: info@subec.se
Web: www.subec.se

Copyright © 2023 Subec

SYSTÈME METREUR, DIFFÉRENTES EXÉCUTIONS

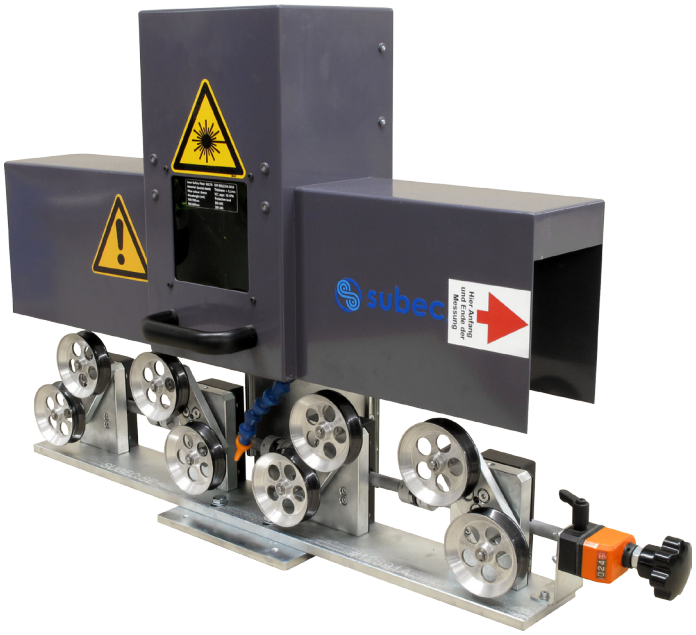

Article: 12574

Système metreur laser pour lignes à grande vitesse et résultats de mesure de haute précision. Unité de guidage rotatif quadruple synchronisée à une main.

Subec AB
Hesselmans Torg 5
SE- 131 54 Nacka
Sweden
Phone: +46-8-88 46 33
Fax: +46-8-97 76 58
Email: info@subec.se
Web: www.subec.se

Copyright © 2023 Subec

GIGUE POUR SOUDAGE DE TUBE

Ajustement sur 3 axes et inclinaison

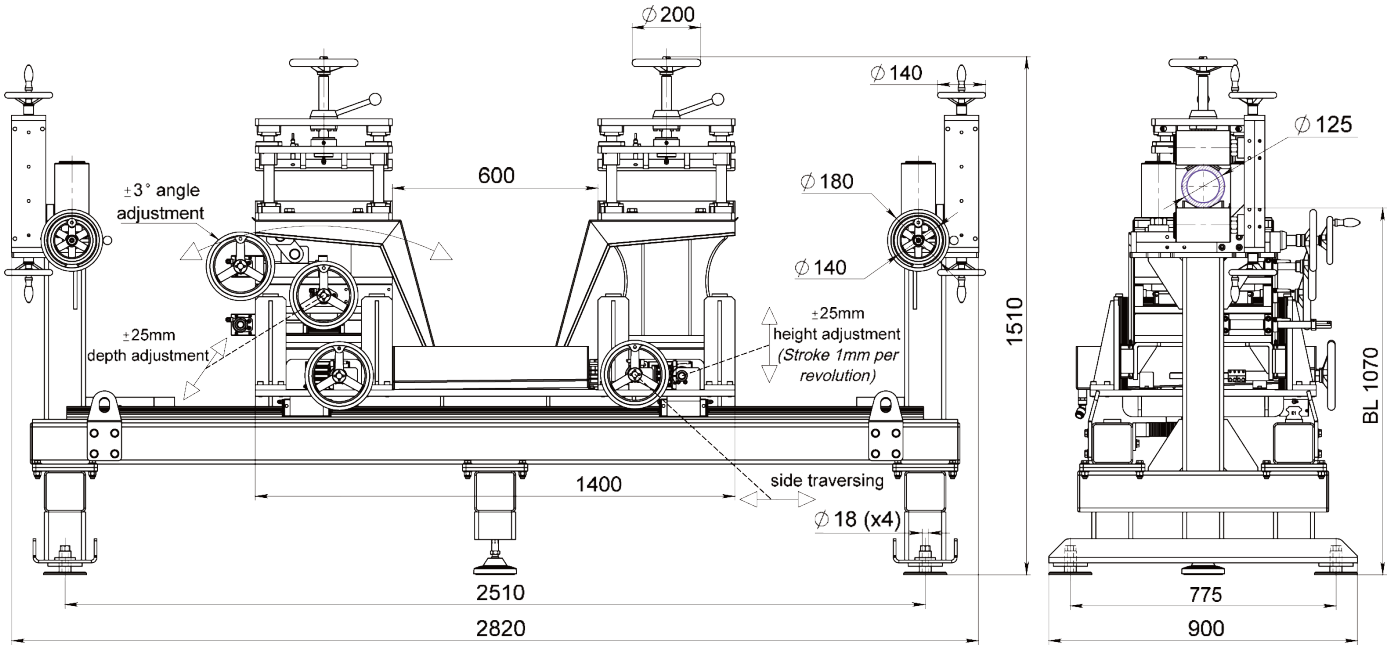



Article: 15299

Dessin N. 3-401435-00

Subec AB	**Hesselmans Torg 5** **SE- 131 54 Nacka** **Sweden**	**Phone:** **Fax:**	**+46-8-88 46 33** **+46-8-97 76 58**	**Email: info@subec.se** **Web: www.subec.se**

Copyright © 2023 Subec

APPAREIL À TALQUER





Article: 04330

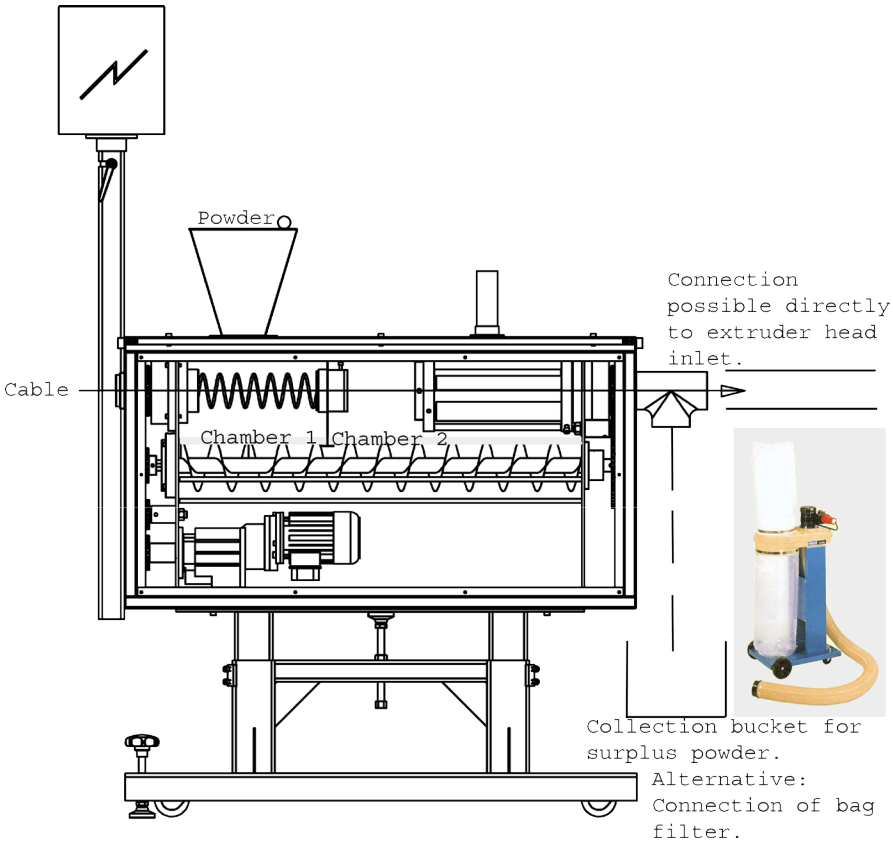



Dessin N. 3-400720-00

Subec AB **Hesselmans Torg 5** **SE- 131 54 Nacka** **Sweden** **Phone:** **+46-8-88 46 33** **Fax:** **+46-8-97 76 58** **Email: info@subec.se** **Web: www.subec.se**

Copyright © 2023 Subec

MACHINE DE REMBOBINAGE

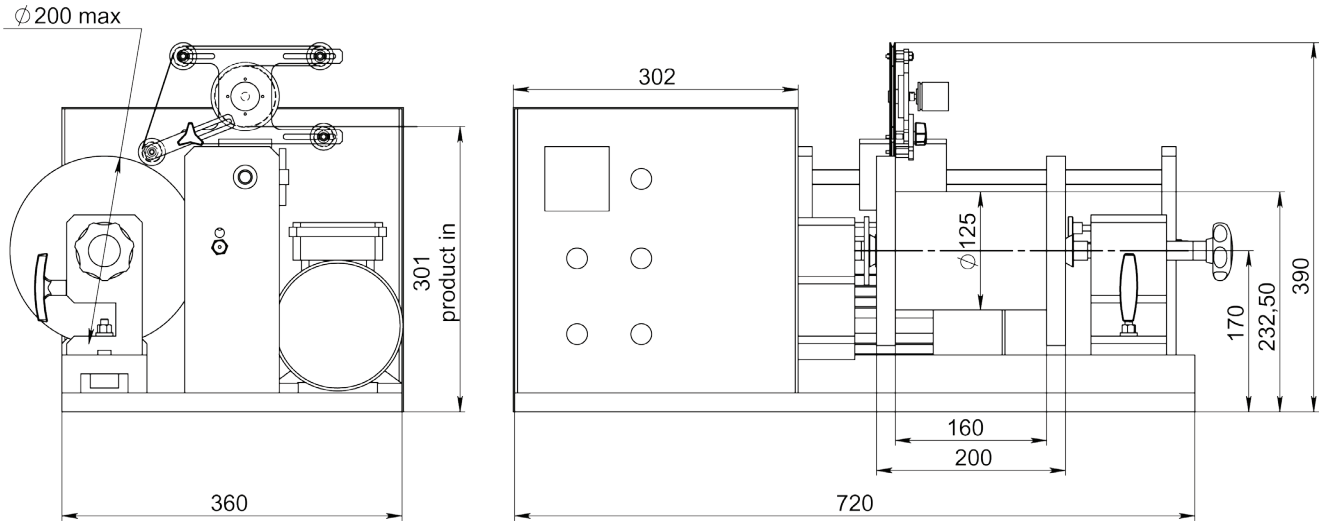

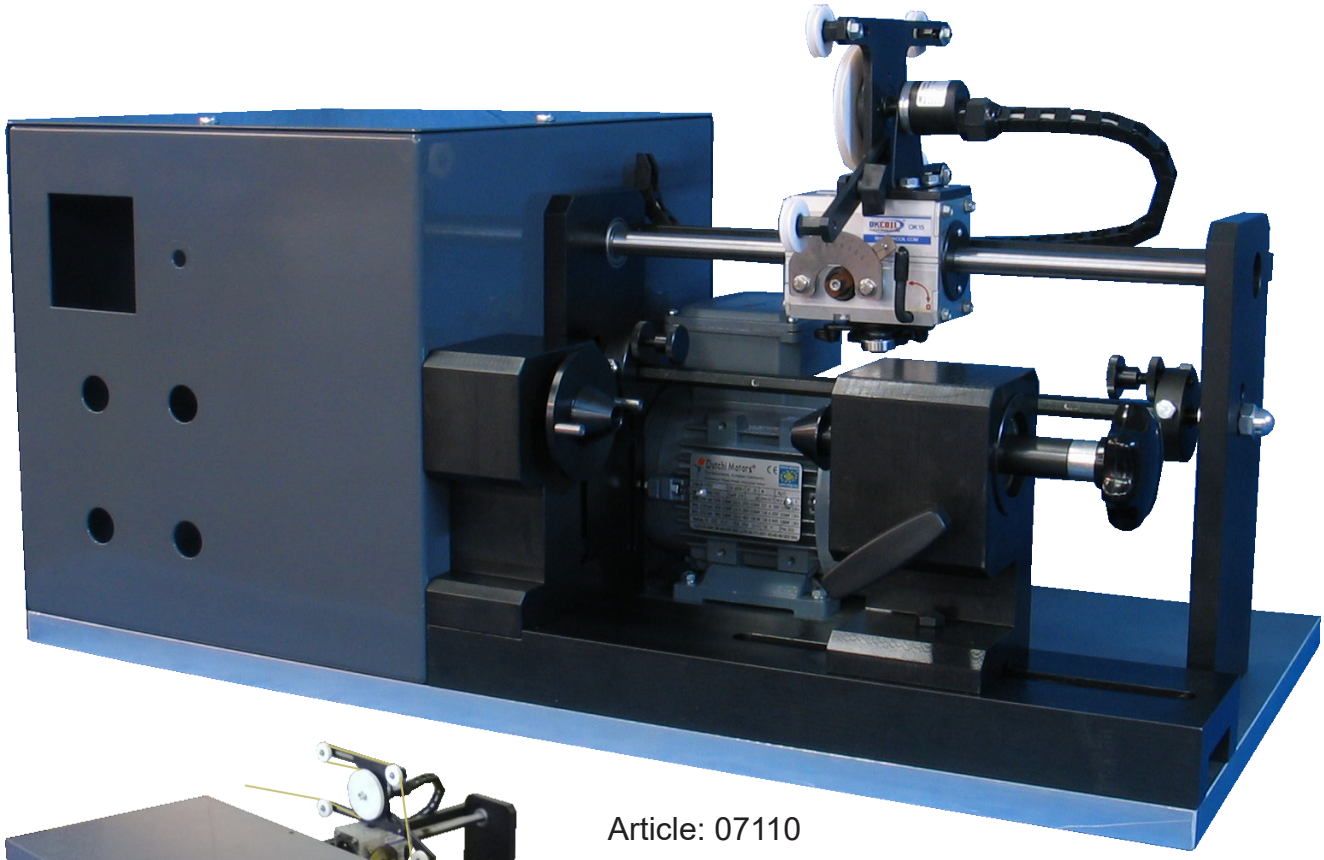



Article: 07110

Dessin N. 3-400912-00

Subec AB	**Hesselmans Torg 5** **SE- 131 54 Nacka** **Sweden**	**Phone:** **Fax:**	**+46-8-88 46 33** **+46-8-97 76 58**	**Email: info@subec.se** **Web: www.subec.se**

Copyright © 2023 Subec

BOXED WIRE - MACHINE DE CONDITIONNEMENT



Pour câbles isolés et flexibles. Solides ou multi-brins. Diamètre maximal 7mm. Vitesse linéaire maximale 1000 m/min

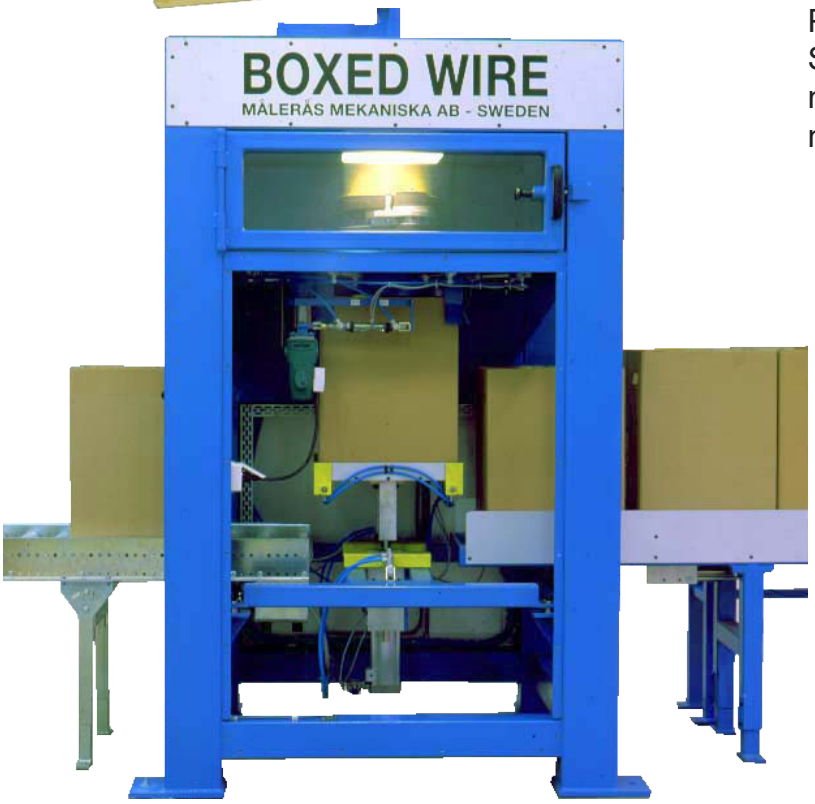





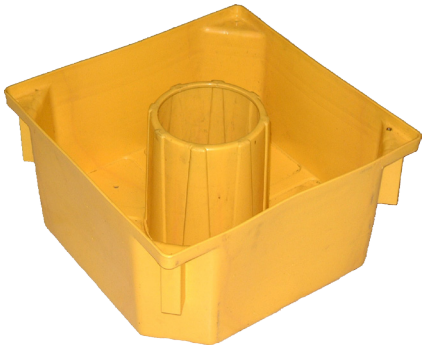

Dessin N. 3-300201-00

Subec AB | **Hesselmans Torg 5, SE- 131 54 Nacka, Sweden** | **Phone: +46-8-88 46 33** | **Fax: +46-8-97 76 58** | **Email: info@subec.se** | **Web: www.subec.se**

Copyright © 2023 Subec

ENROULEUR DE FÛT





L'enrouleur est concu pour le conditionnement de fût et de câble sous cuve octagonale



Dessin N. 625-001

Subec AB	Hesselmans Torg 5 SE- 131 54 Nacka Sweden	Phone: Fax:	+46-8-88 46 33 +46-8-97 76 58	Email: info@subec.se Web: www.subec.se

Copyright © 2023 Subec

ARCHET POUR FLYER

Matériau: Acier (52 HRC) ou fibres de carbone

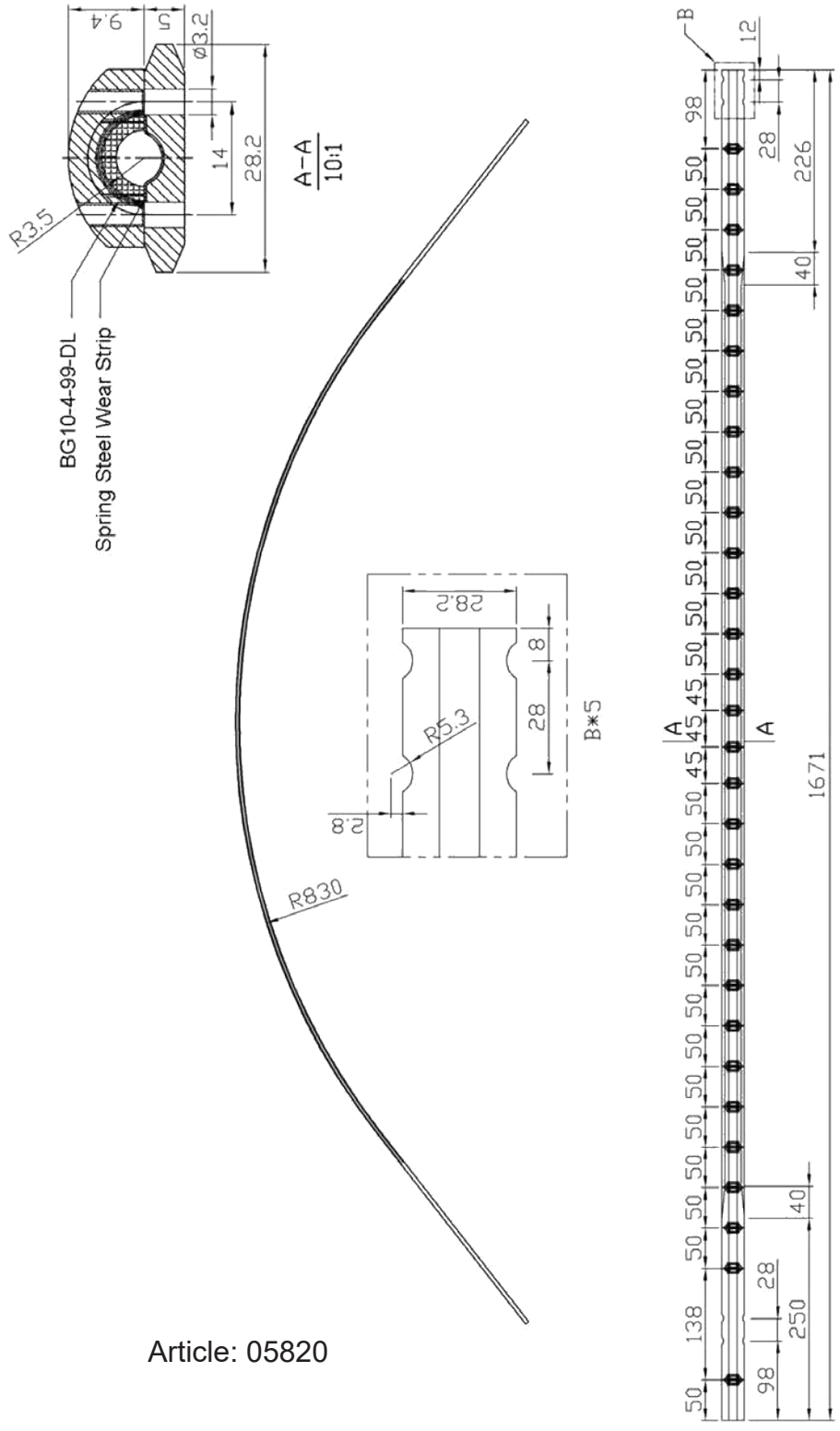

Article: 05820

Dessin N. 3-400846-00

Subec AB	**Hesselmans Torg 5** **SE- 131 54 Nacka** **Sweden**	**Phone:** **Fax:**	**+46-8-88 46 33** **+46-8-97 76 58**	**Email: info@subec.se** **Web: www.subec.se**

Copyright © 2023 Subec

ARCHET POUR FLYER

Matériau: Acier (52 HRC) ou fibres de carbone

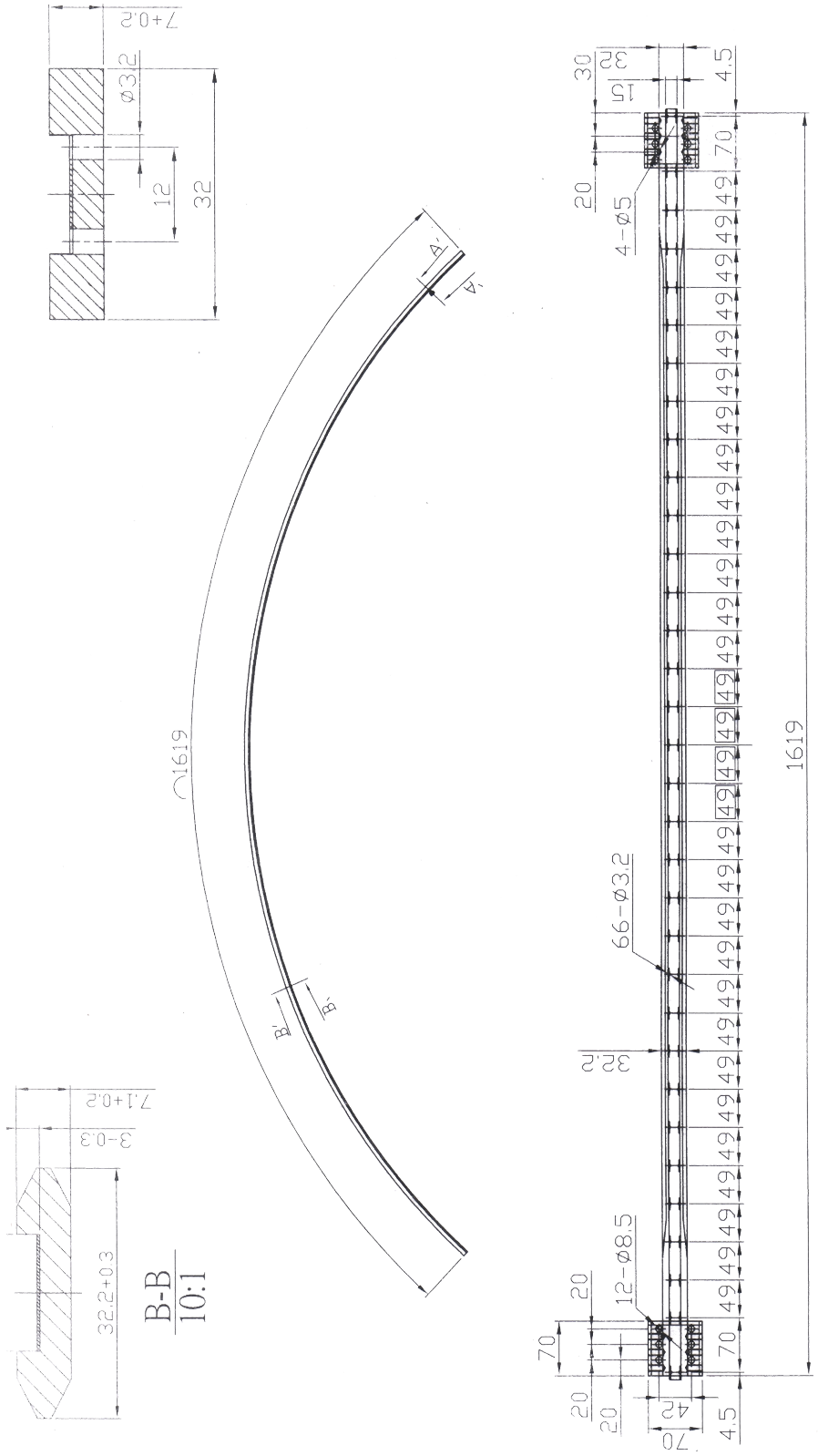

Dessin N. 3-400847-00

Subec AB	**Hesselmans Torg 5** **SE- 131 54 Nacka** **Sweden**	**Phone:** **Fax:**	**+46-8-88 46 33** **+46-8-97 76 58**	**Email: info@subec.se** **Web: www.subec.se**

Copyright © 2023 Subec

ARCHET POUR FLYER

Matériau: fibres de carbone

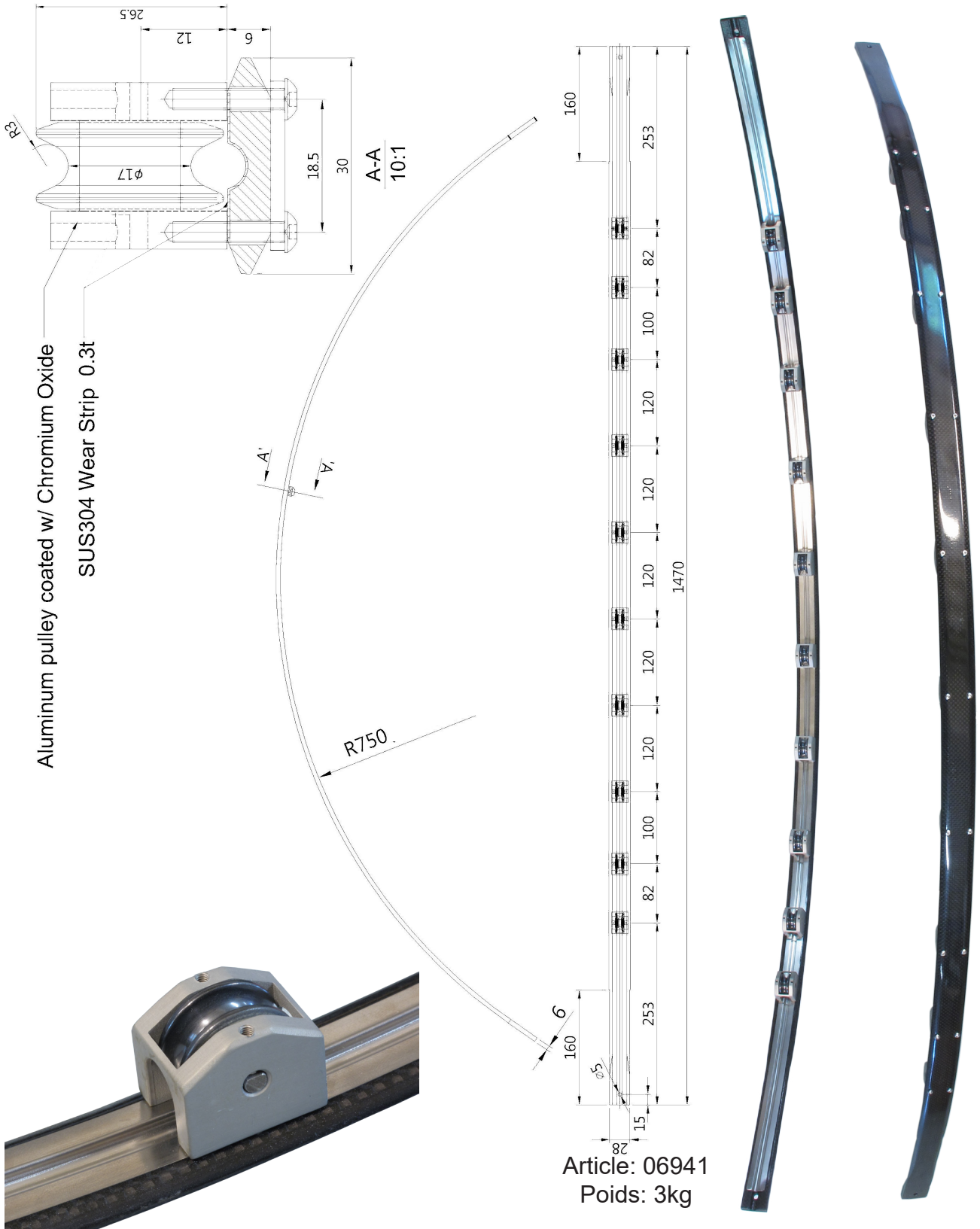

Article: 06941
Poids: 3kg

Dessin N. 3-400890-00

Subec AB	**Hesselmans Torg 5** **SE- 131 54 Nacka** **Sweden**	**Phone:** **Fax:**	**+46-8-88 46 33** **+46-8-97 76 58**	**Email: info@subec.se** **Web: www.subec.se**

Copyright © 2023 Subec

ARCHET POUR FLYER

Matériau: fibres de carbone

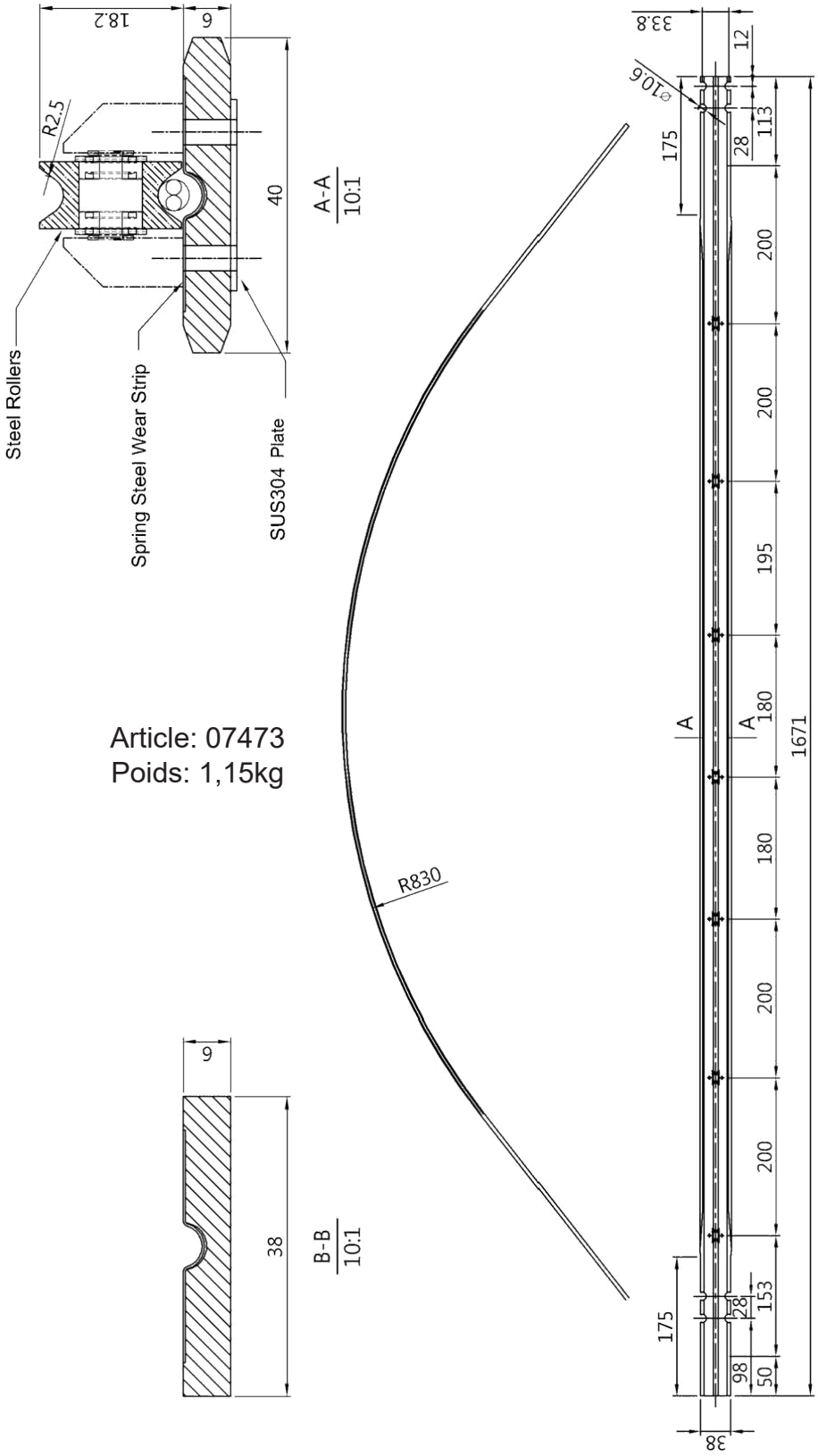

Article: 07473
Poids: 1,15kg

Dessin N. 3-401189-00

Subec AB	**Hesselmans Torg 5** **SE- 131 54 Nacka** **Sweden**	**Phone:** **Fax:**	**+46-8-88 46 33** **+46-8-97 76 58**	**Email: info@subec.se** **Web: www.subec.se**

Copyright © 2023 Subec

ARCHET POUR FLYER ACCESSOIRES

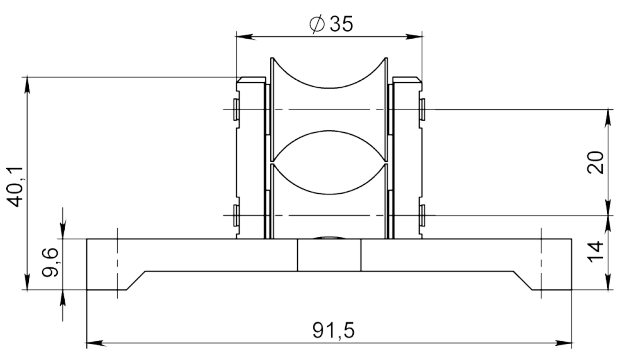

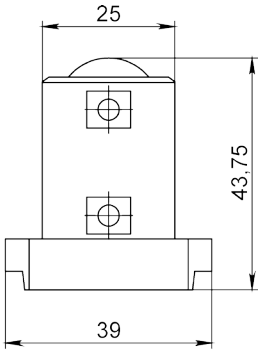

Article: 9541

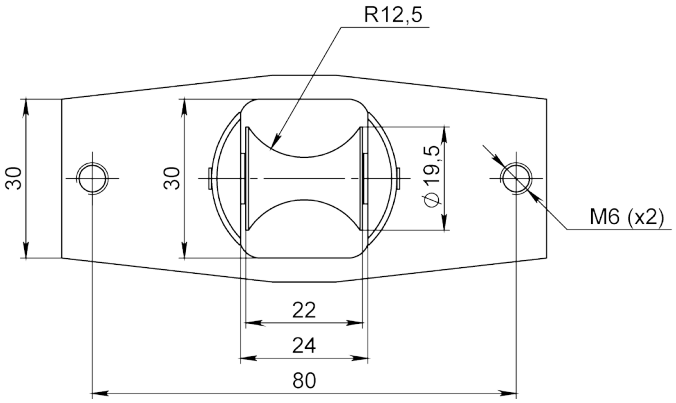

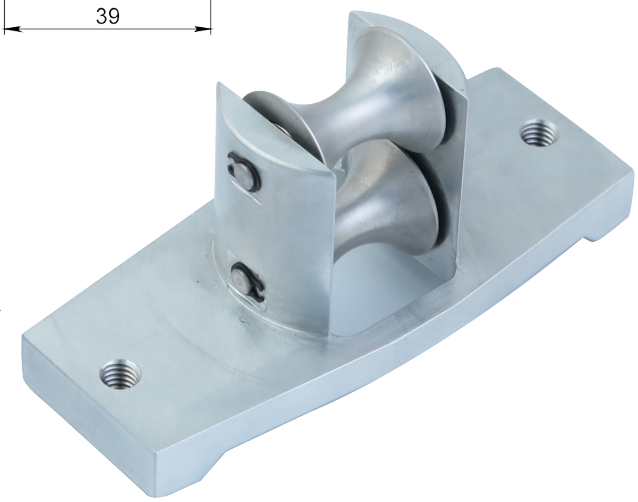

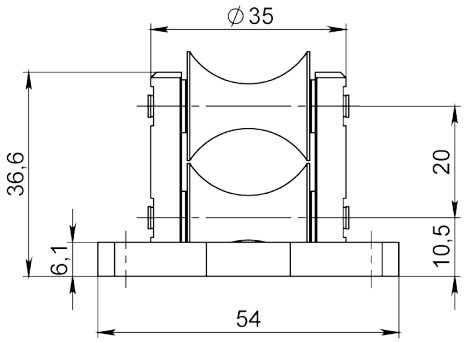

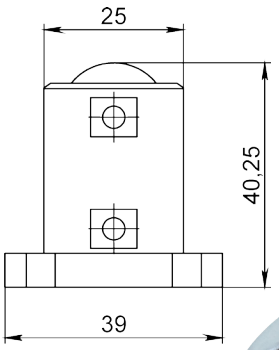

Article: 9542*

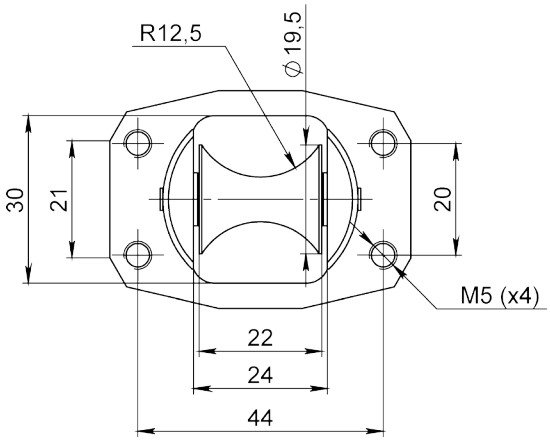

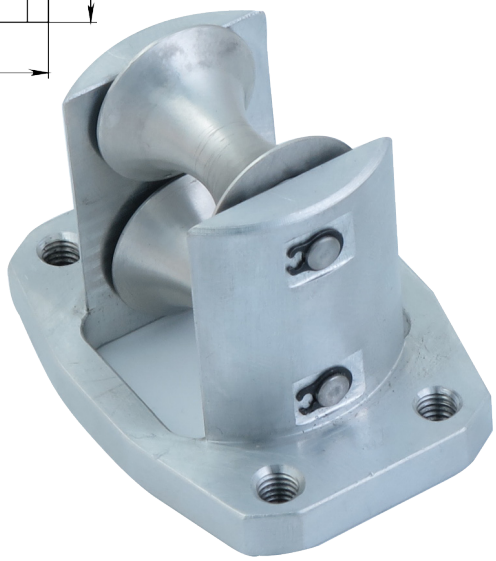

Dessin N. 3-400668-00

* Stock item

Subec AB **Hesselmans Torg 5** **SE- 131 54 Nacka** **Sweden**
Phone: **+46-8-88 46 33**
Fax: **+46-8-97 76 58**
Email: info@subec.se
Web: www.subec.se

Copyright © 2023 Subec

ARCHET POUR FLYER ACCESSOIRES

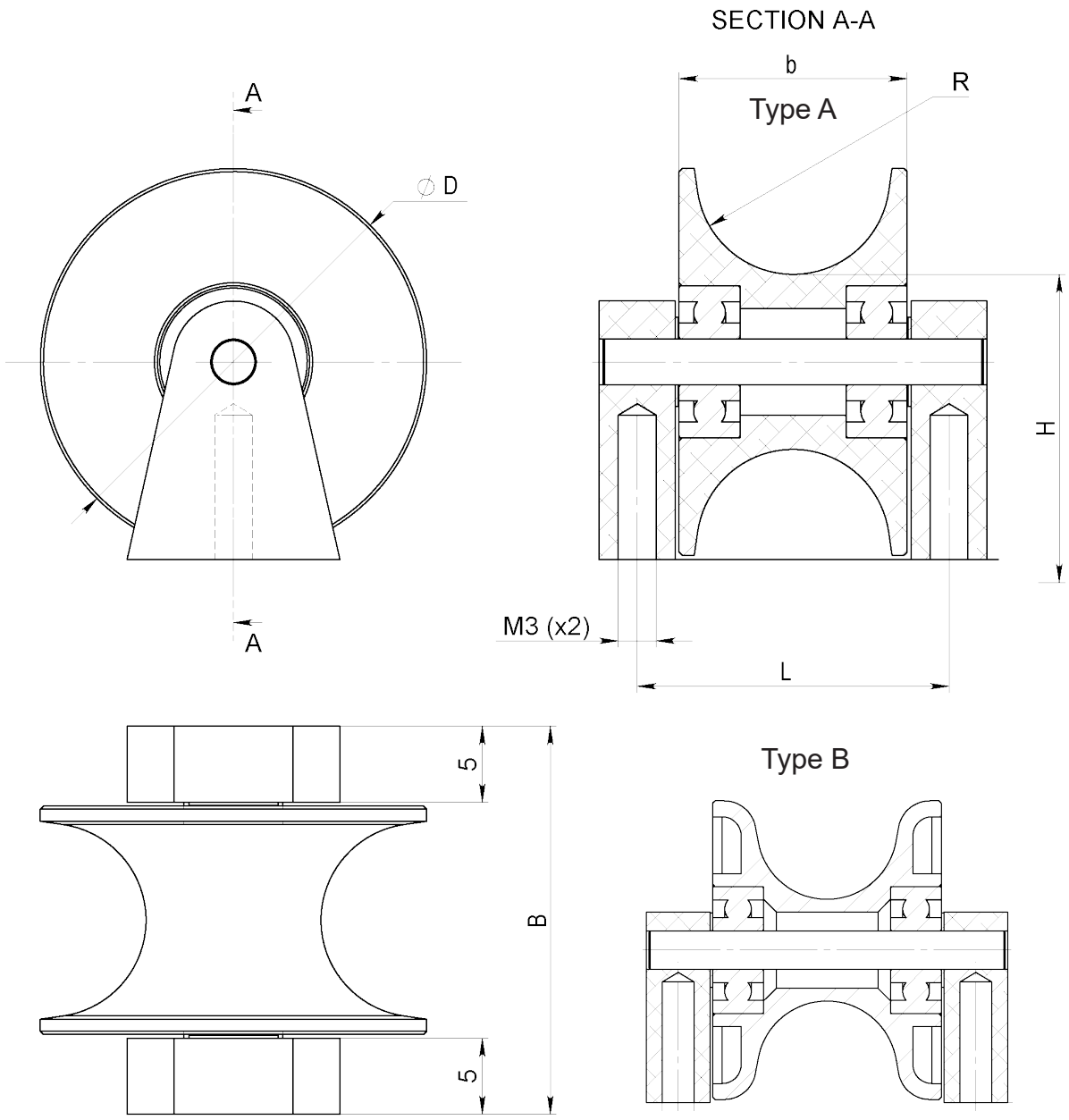

Article	D	b	B	R	H	L	Type	Matériau
12810	23,5	18	28,5	5,5	16	23,5	B	ALU + Zr_2O_3 Revêtement
12780	23,5	18	28,5	5,5	16	23,5	B	Acier HRC 55
17297	25.4	14.5	25.5	4.35	20.25	20.5	B	Solide Zr_2O_3
12594*	25,4	15	25,5	6,35	20,25	20,5	A	ALU + Zr_2O_3 Revêtement

Dessin N. 3-401319-00

* Stock item

Subec AB **Hesselmans Torg 5** **SE- 131 54 Nacka** **Sweden**
Phone: **+46-8-88 46 33**
Fax: **+46-8-97 76 58**
Email: info@subec.se
Web: www.subec.se

Copyright © 2023 Subec

ARCHET POUR FLYER ACCESSOIRES

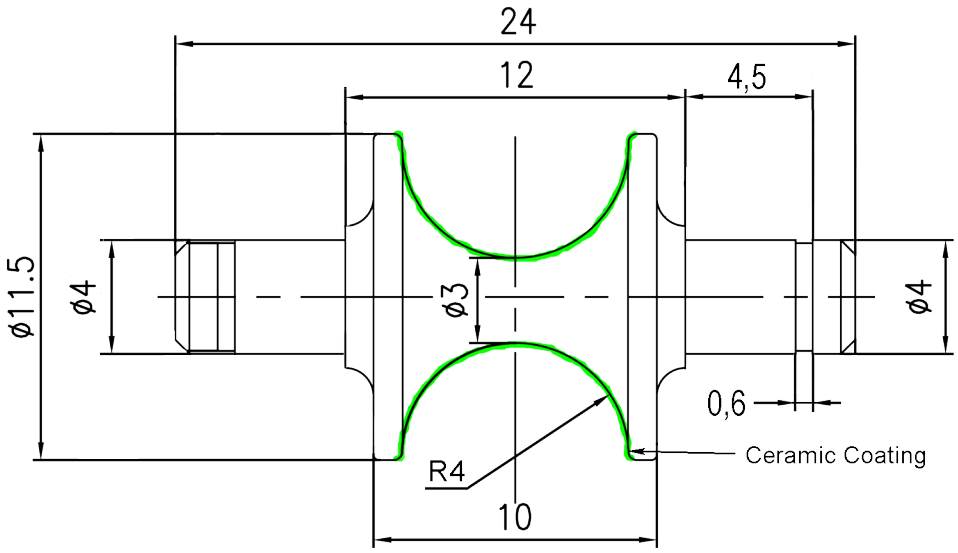

Article: 11743*
Matériau: ALU

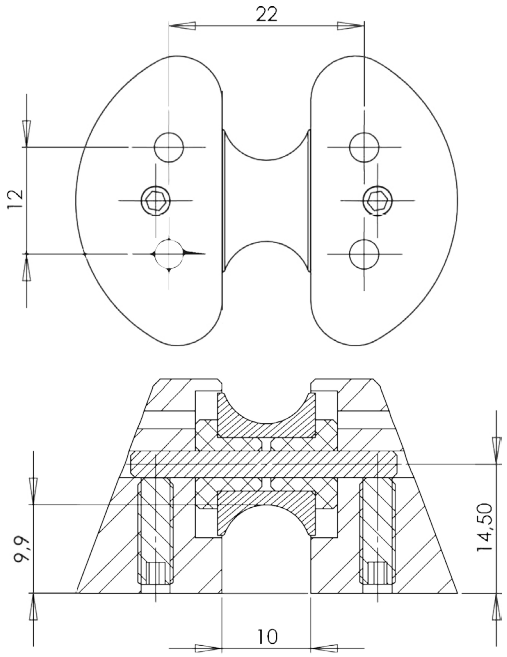

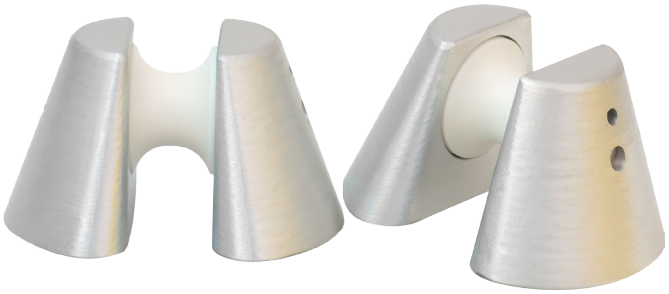

Article: 14233*
Se compose d'un support (Article: 08874) et rouleau (Article: 08873)

Plus d´information disponible sur demande

* Stock item

Subec AB **Hesselmans Torg 5** **SE- 131 54 Nacka** **Sweden**
Phone: **+46-8-88 46 33**
Fax: **+46-8-97 76 58**
Email: info@subec.se
Web: www.subec.se

Copyright © 2023 Subec

ARCHET POUR FLYER ACCESSOIRES

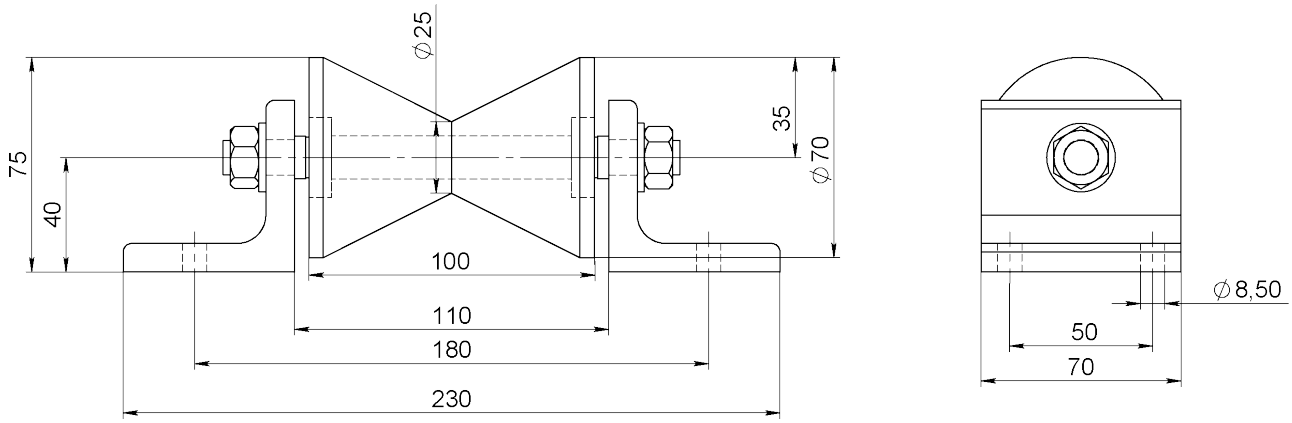

Article: 12274
Matériau: POM

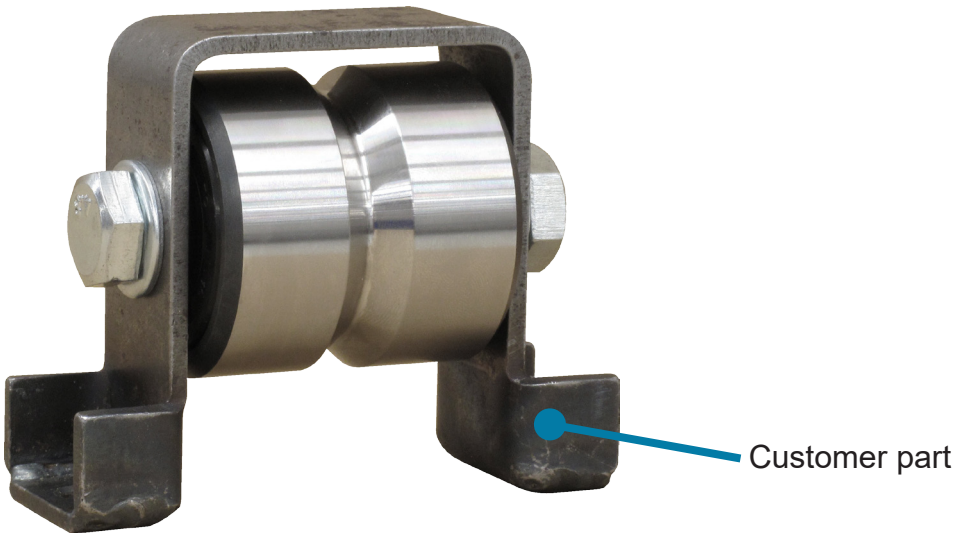

Article: 11164*

Plus d´information disponible sur demande

* Stock item

Subec AB **Hesselmans Torg 5** **SE- 131 54 Nacka** **Sweden**
Phone: **+46-8-88 46 33**
Fax: **+46-8-97 76 58**
Email: info@subec.se
Web: www.subec.se

Copyright © 2023 Subec

APPAREIL À DÉNUDER

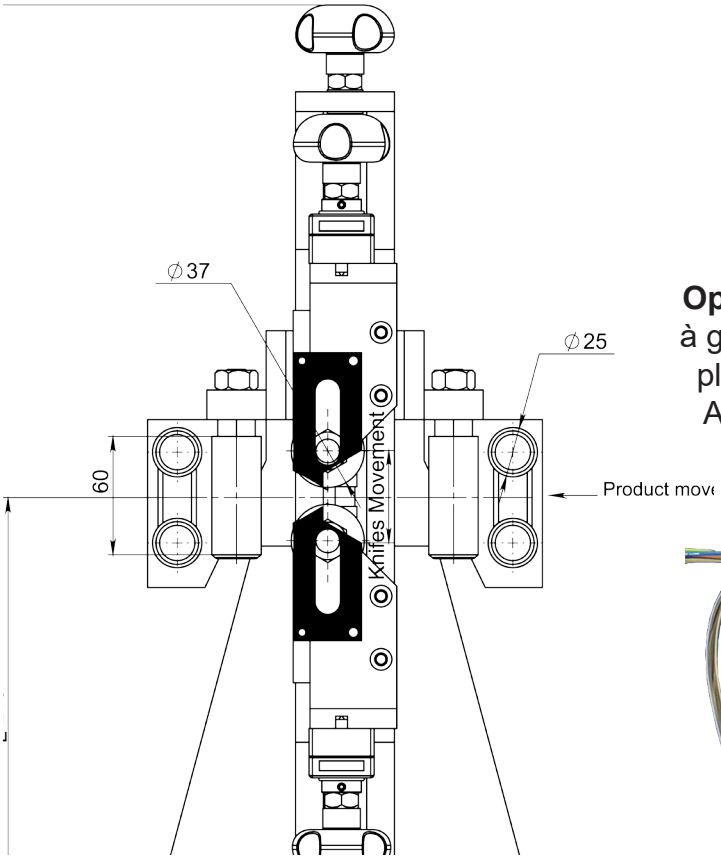

Article: 04677
Exemple d'application avec œillet en acier et guidage à galets en croix pour câble souple de petit diamètre, comme illustré à droite

Article: 06521
Appareil à dénuder dépourvu de guides (Cf options)

Option: guidage à galets en croix, placé en sortie
Article: 02247

Option: œillet en acier, placé en sortie
Article: 06523

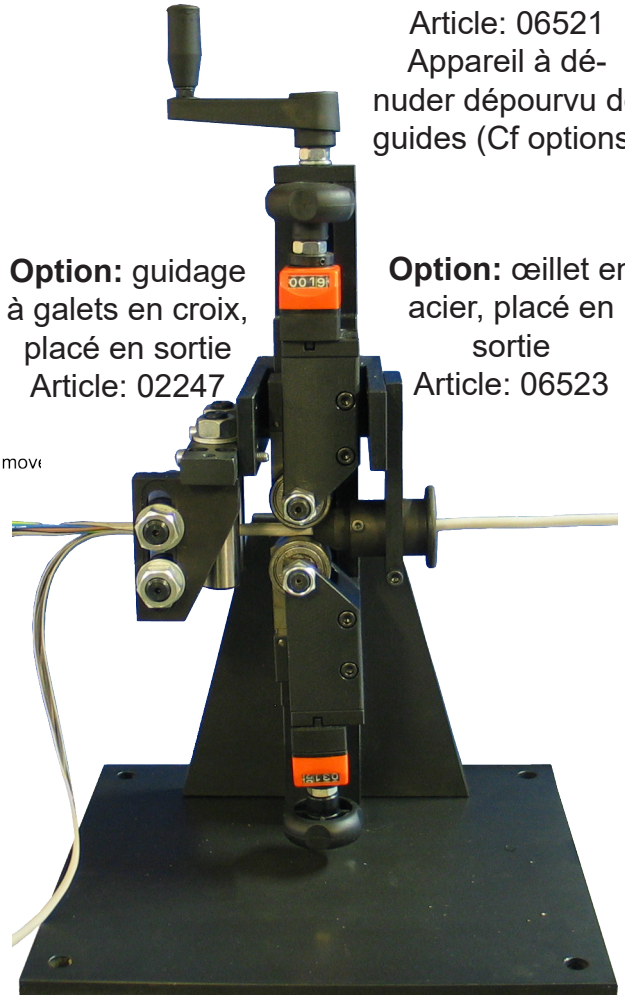

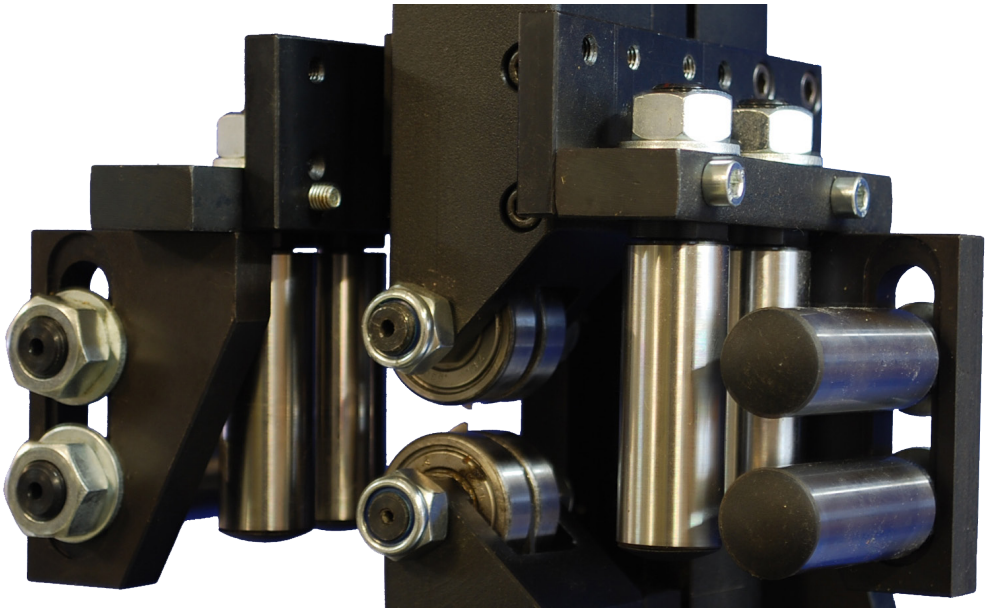

Article 02247
Dispositif avec 2 systèmes de guidage en croix pour câble de plus grand diamètre

Dessin N. 3-400767-00

Subec AB **Hesselmans Torg 5** **SE- 131 54 Nacka** **Sweden**
Phone: **+46-8-88 46 33**
Fax: **+46-8-97 76 58**
Email: info@subec.se
Web: www.subec.se

Copyright © 2023 Subec

JEU DE TÊTES À DÉNUDER

Têtes de dénudage, la paire
Article: 05481*



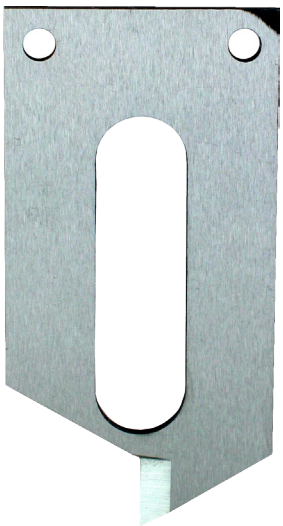

Couteau pour tête de dénudage
Article: 05082*

Tête de dénudage sur système de guidage Article: 05485*
Poids: 3,28kg

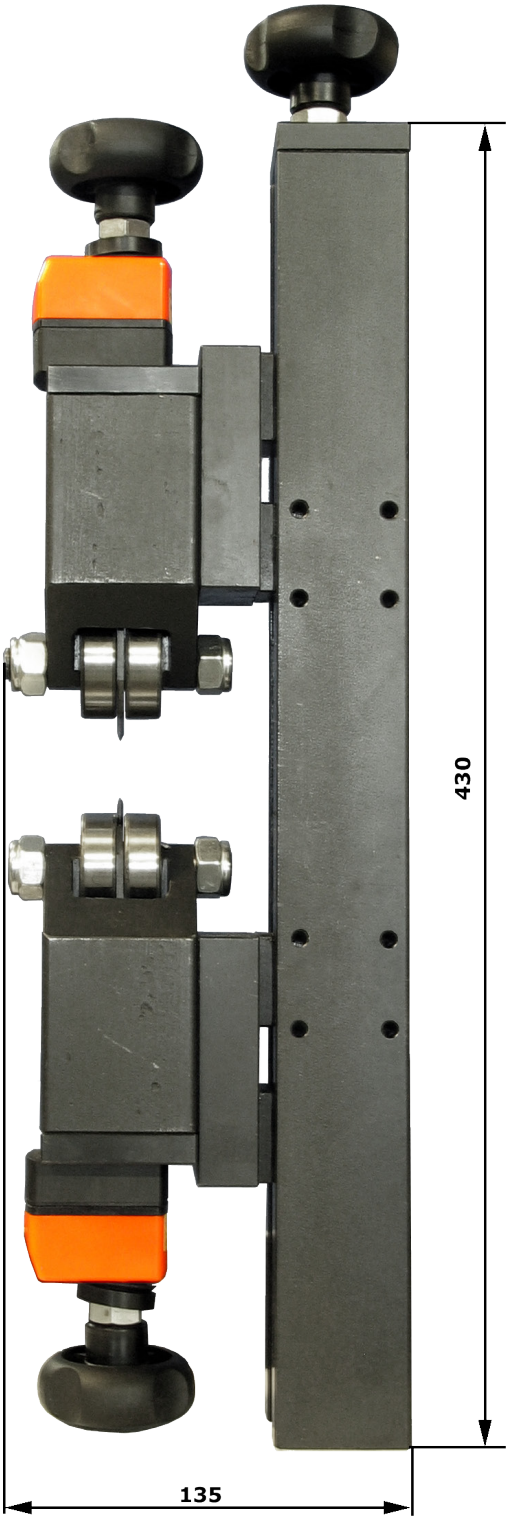

Dessin N. 3-400767-00

* Stock item

Subec AB Hesselmans Torg 5 SE- 131 54 Nacka Sweden
Phone: +46-8-88 46 33
Fax: +46-8-97 76 58
Email: info@subec.se
Web: www.subec.se

Copyright © 2023 Subec

SYSTÈME DE DÉNUDAGE POUR CÂBLES RONDS ET PLATS

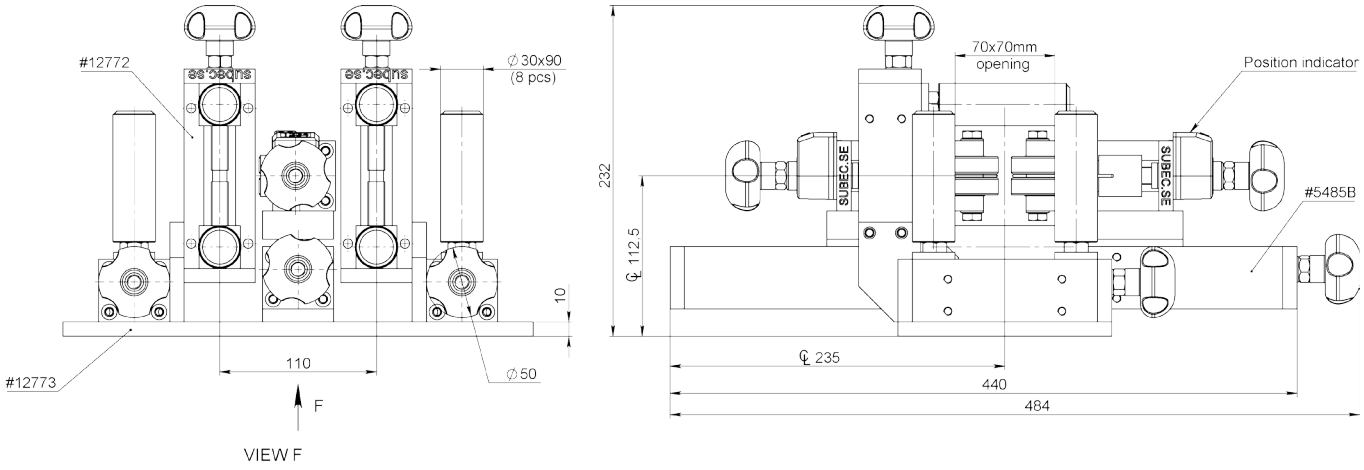

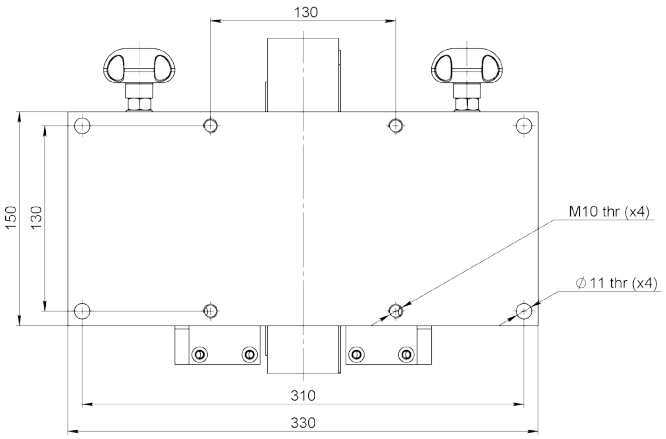

Article: 12726

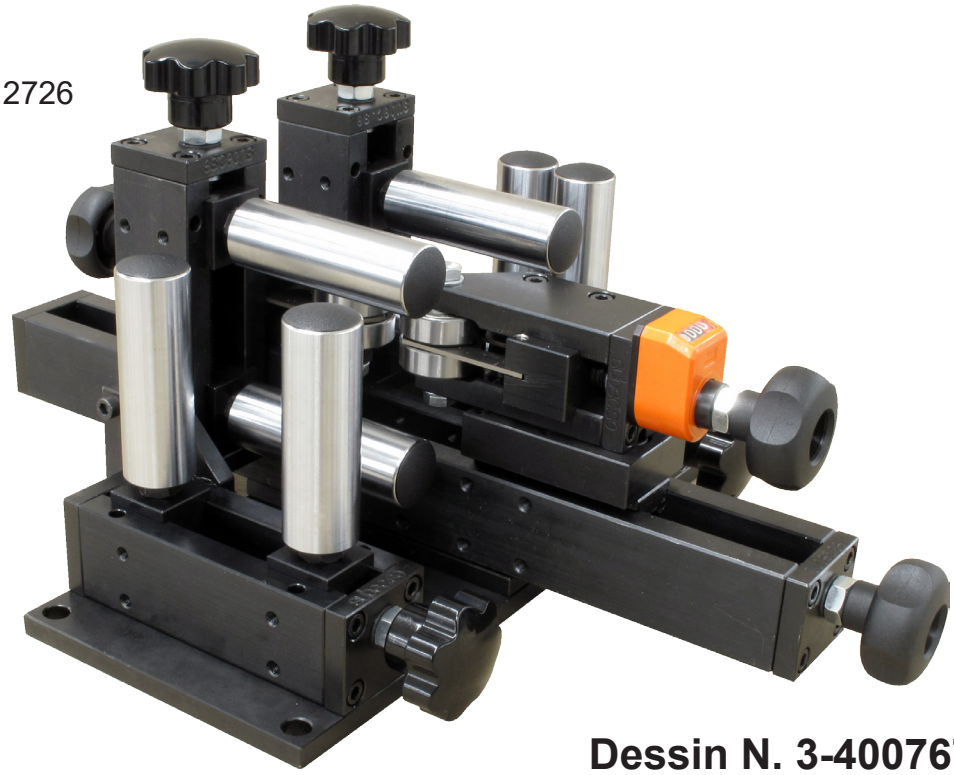

Dessin N. 3-400767-00

Subec AB **Hesselmans Torg 5** **SE- 131 54 Nacka** **Sweden**
Phone: **+46-8-88 46 33**
Fax: **+46-8-97 76 58**
Email: info@subec.se
Web: www.subec.se

Copyright © 2023 Subec

SYSTÈME DE DÉNUDAGE AVEC NIPPEL DE GUIDAGE

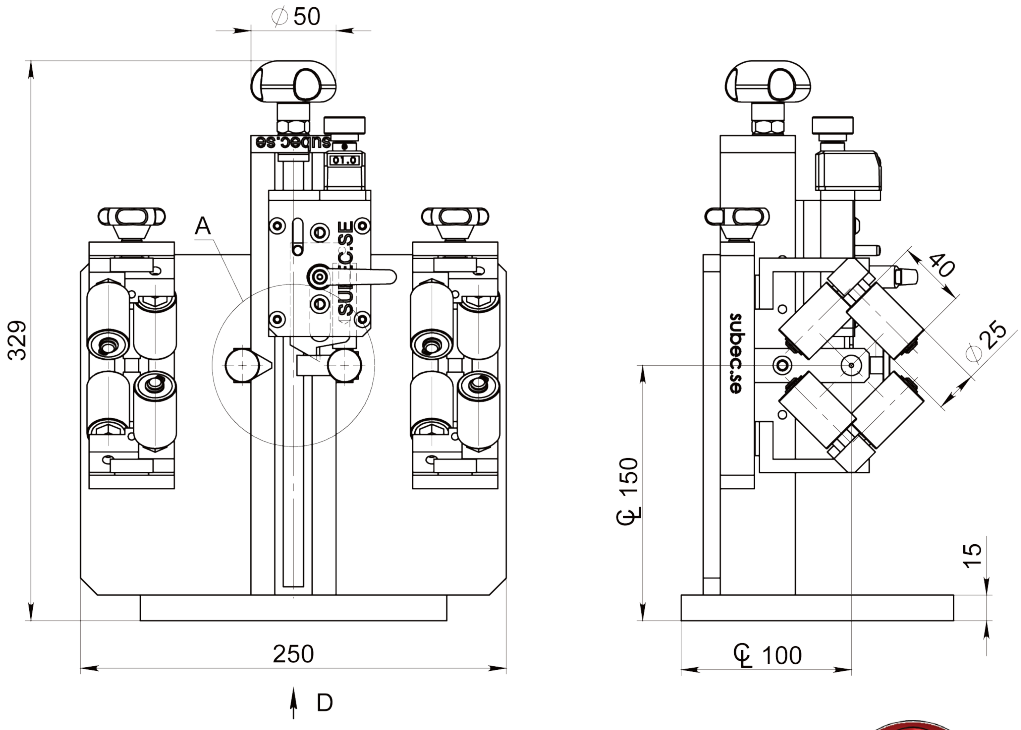

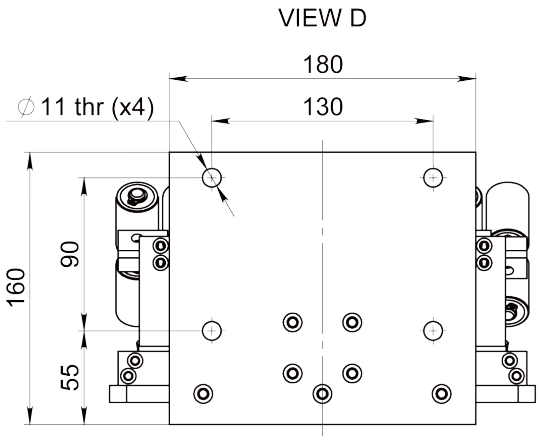

Note:
Des croix à rouleaux réglables de différentes conceptions sont disponibles.

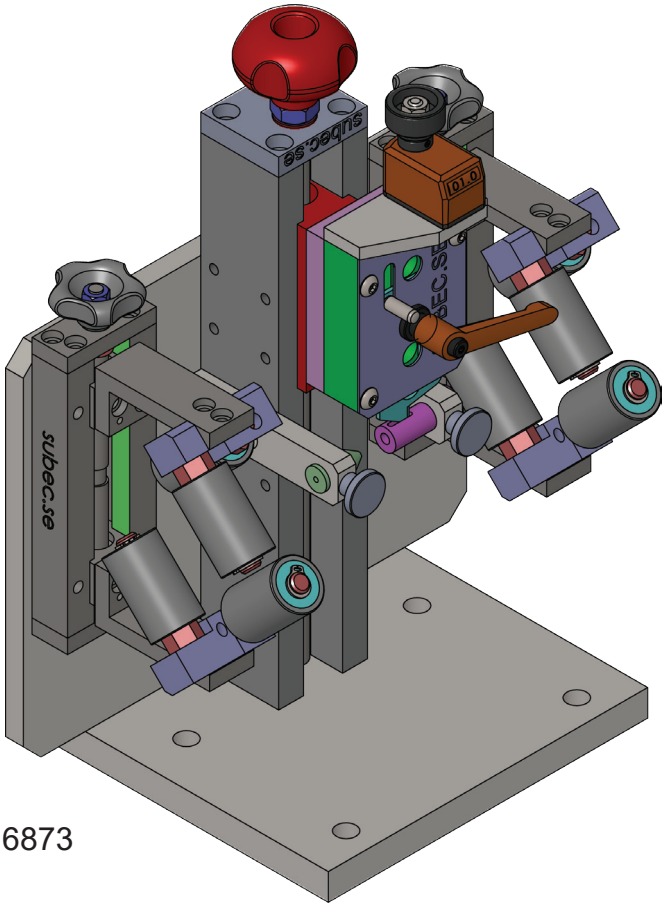

Article: 16873

Dessin N. 3-400767-00

Subec AB	Hesselmans Torg 5 SE- 131 54 Nacka Sweden	Phone: Fax:	+46-8-88 46 33 +46-8-97 76 58	Email: info@subec.se Web: www.subec.se

Copyright © 2023 Subec

SYSTÉME DE DÉGAINAGE ET DE COUPE DE GAINE

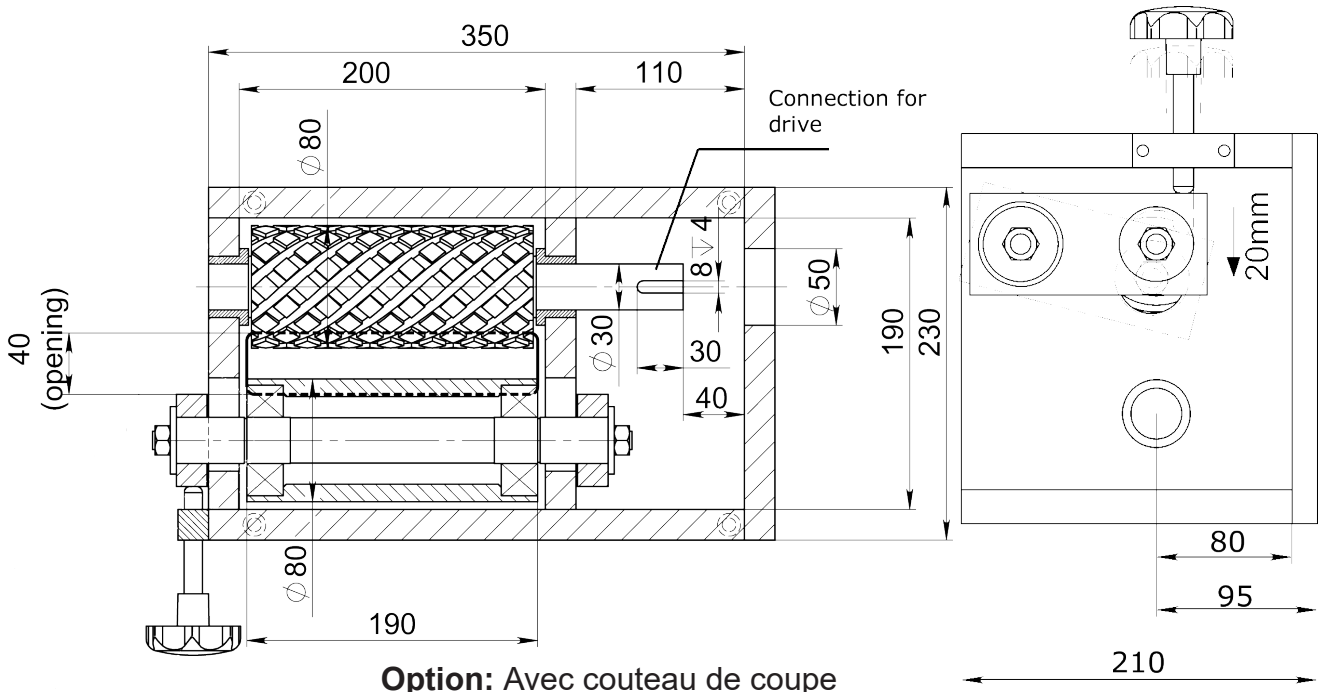

Option: Avec couteau de coupe
Article: 07692
Poids: 90kg

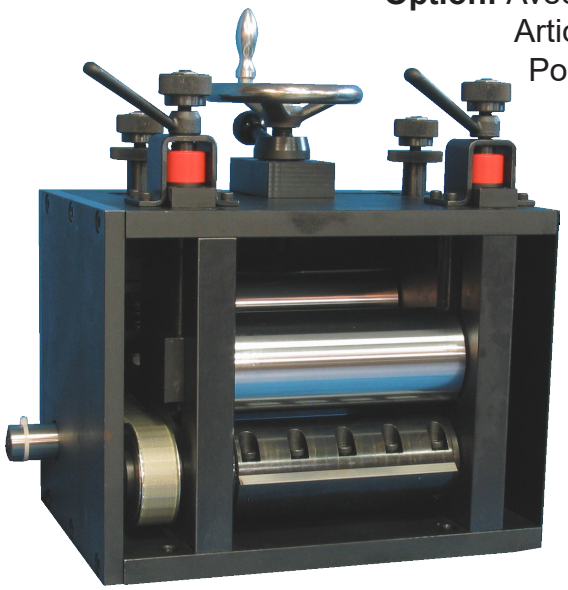

Exemple d'implémentation





Article: 07037
Poids: 64kg

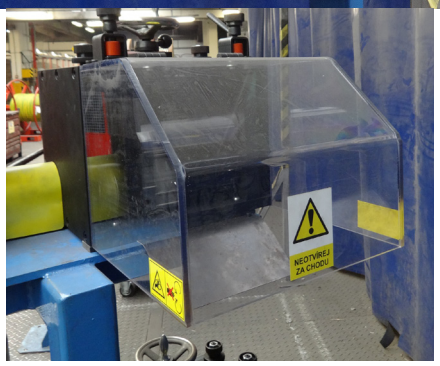

Dessin N. 3-400904-00

Subec AB **Hesselmans Torg 5** **SE- 131 54 Nacka** **Sweden**
Phone: **+46-8-88 46 33**
Fax: **+46-8-97 76 58**
Email: info@subec.se
Web: www.subec.se

Copyright © 2023 Subec

SYSTÉME DE DÉGAINAGE ET DE COUPE DE GAINE

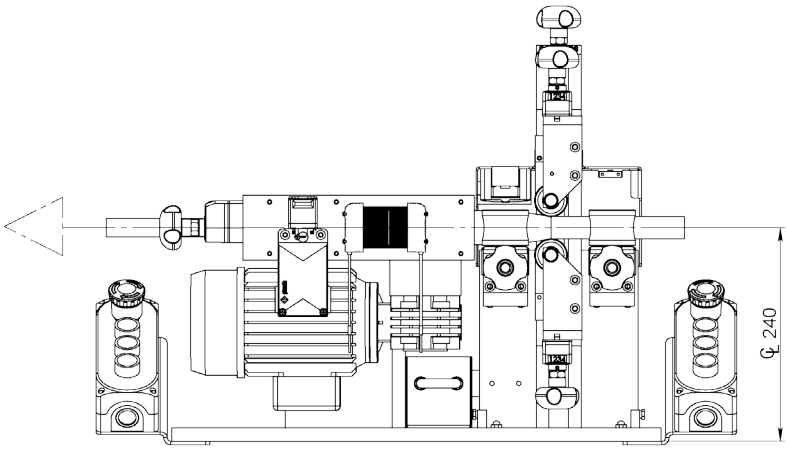

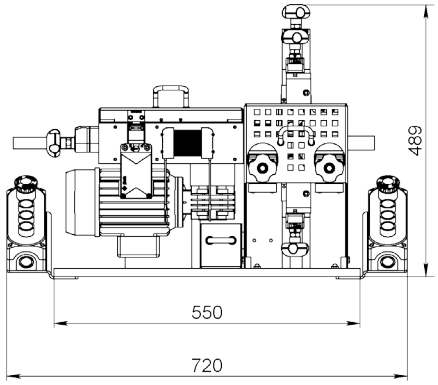

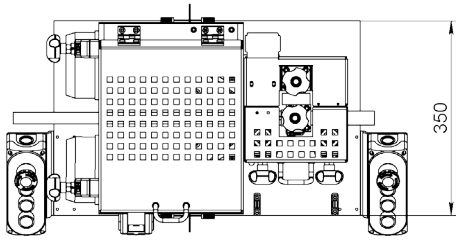

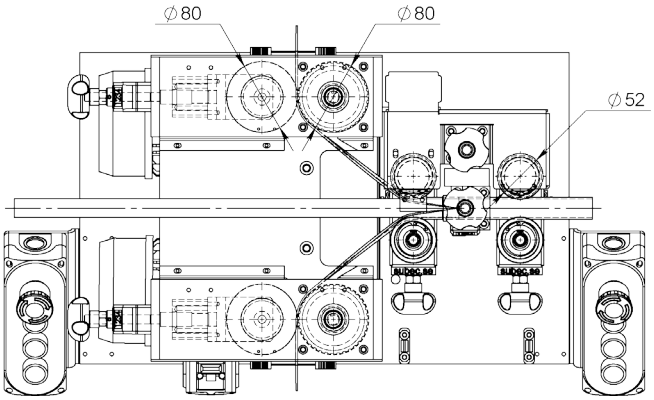

Article: 12587

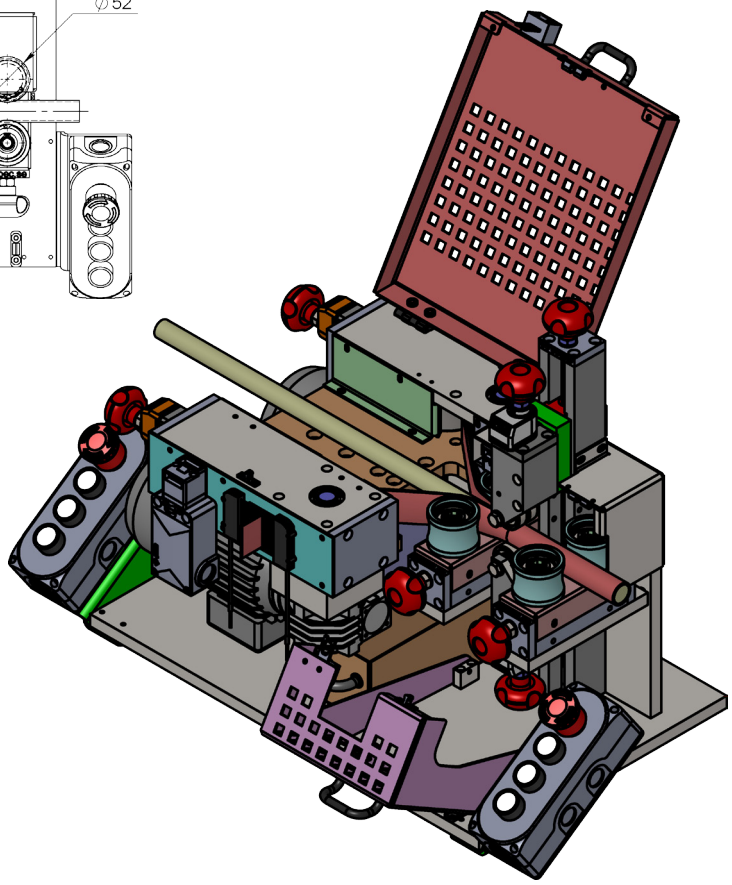

Pour plus d'information, voir la video ci-dessous: https://www.youtube.com/watch?v=ppLh3YGGEFI

Dessin N. 9-100003-01

Subec AB | **Hesselmans Torg 5, SE- 131 54 Nacka, Sweden** | **Phone: +46-8-88 46 33** | **Fax: +46-8-97 76 58** | **Email: info@subec.se** | **Web: www.subec.se**

Copyright © 2023 Subec

SYSTÉME DE DÉGAINAGE ET DE COUPE DE GAINE

Gamme de produits: 2-30mm

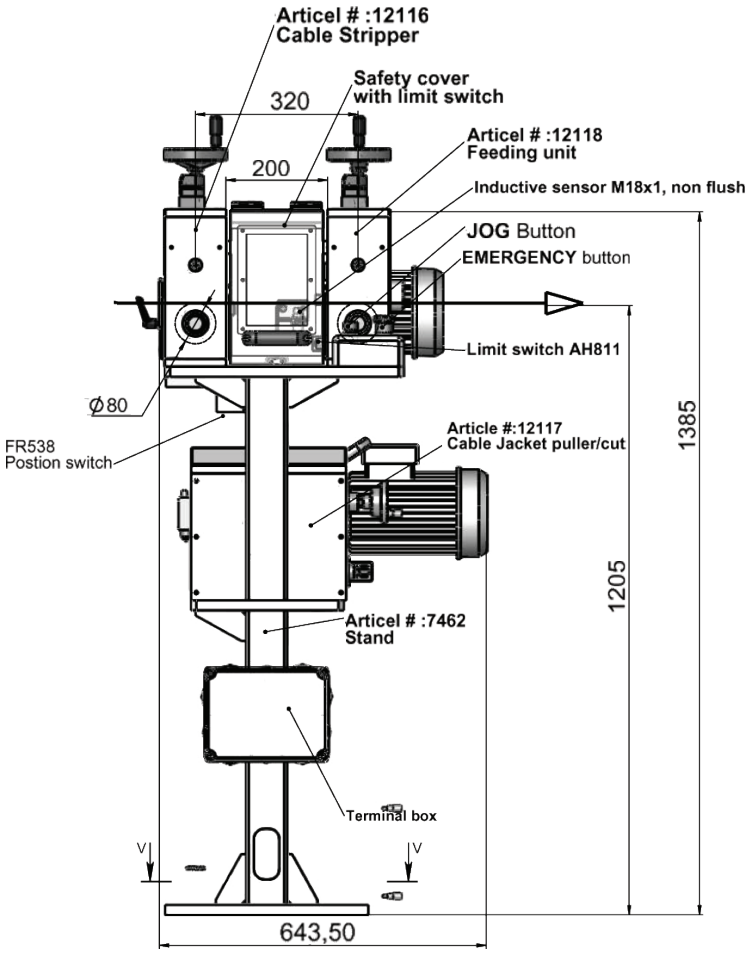

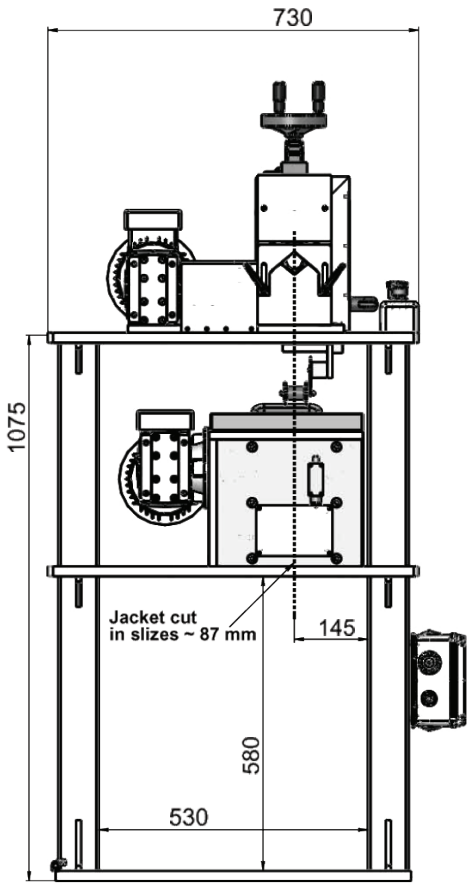

Article: 12307

Info: Les couteaux sont placés entre 2 galets guides. La profondeur de coupe est réglable indépendemment par le biais d'un petit volant. La profondeur de coupe est indiquée sur les indicateurs de position.

Le bloque inférieur et supérieur peuvent être ouvert symétriquement grâce au volant lors de l'insertion du produit.



Dessin N. 3-401327-00

Subec AB **Hesselmans Torg 5** **SE- 131 54 Nacka** **Sweden**
Phone: **+46-8-88 46 33**
Fax: **+46-8-97 76 58**
Email: info@subec.se
Web: www.subec.se

Copyright © 2023 Subec

GUILLOTINE DE CÂBLE

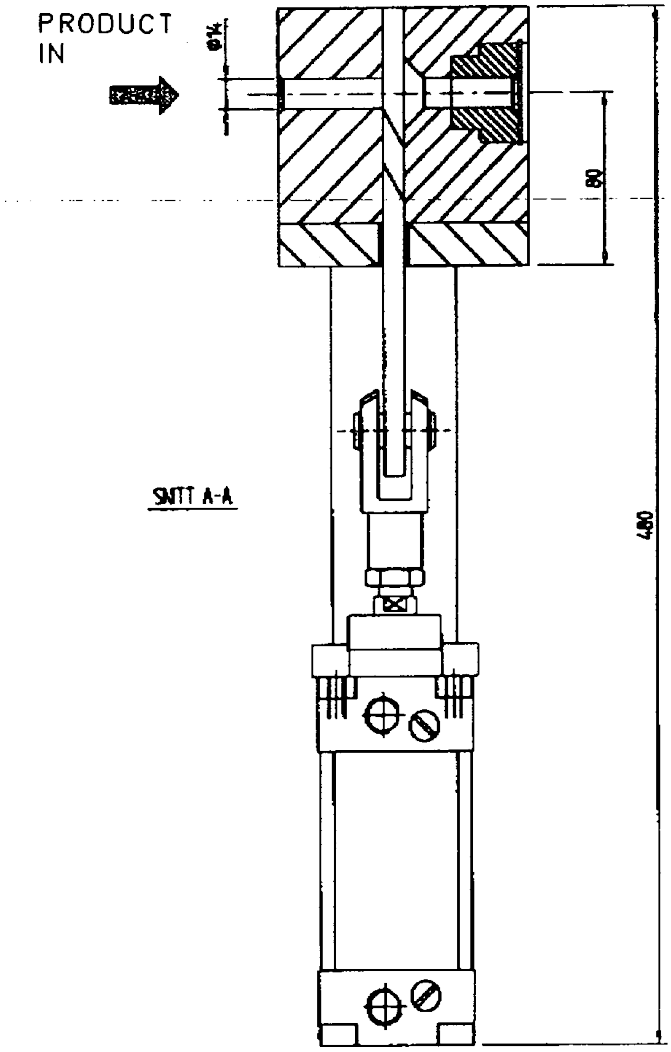

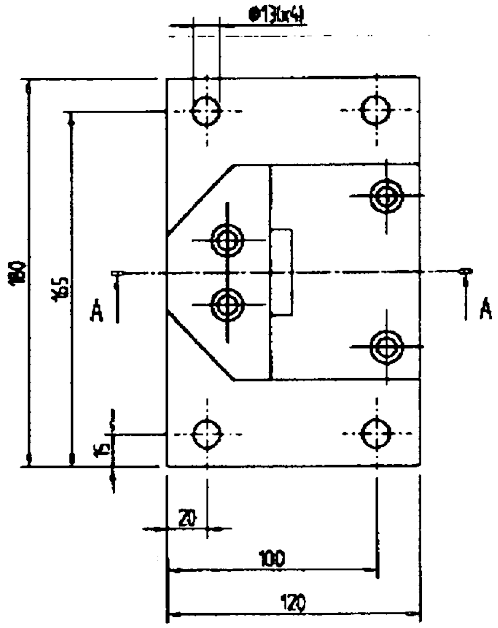

Article: 8188

Dessin N. 3-400450-00

Subec AB	Hesselmans Torg 5 SE- 131 54 Nacka Sweden	Phone: Fax:	+46-8-88 46 33 +46-8-97 76 58	Email: info@subec.se Web: www.subec.se

Copyright © 2023 Subec

DIVERS COUTEAUX

Couteau avec fixation libre de type FL

Drawing No. 3-400789-00

D	d	S
46	25	5-8-10-15-20
50	25	5-8-10-15-20
60	30	5-8-10-15-20
75	60	5-8-10-15-20
77	45	5-8-10-15-20
77	60	5-8-10-15-20
80	60	5-8-10-15-20
82	60	5-8-10-15-20
90	60	5-8-10-15-20
105	50	5-8-10-15-20
105	60	5-8-10-15-20
105	80	5-8-10-15-20
105	90	5-8-10-15-20
130	100	10-15-20-25-30
160	120	10-15-20-25-30
200	160	10-15-20-25-30

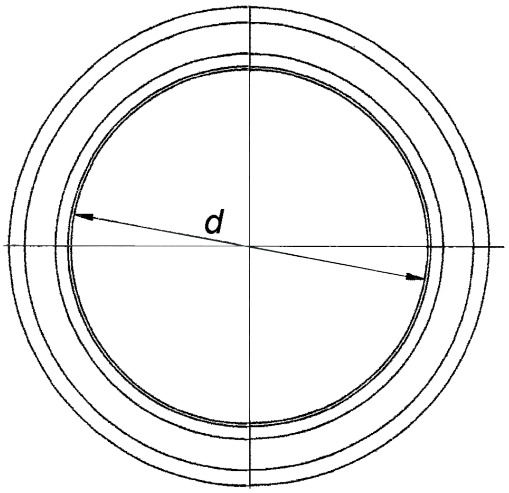



Couteau autobloquant de type SL

Drawing No. 3-400790-00

D	d	S
46	25	10-15-20
50	25	10-15-20
60	30	10-15-20
75	45	10-15-20
77	45	10-15-20
80	60	10-15-20
82	60	10-15-20
90	60	10-15-20
105	50	10-15-20
105	60	10-15-20
105	80	10-15-20
105	90	10-15-20

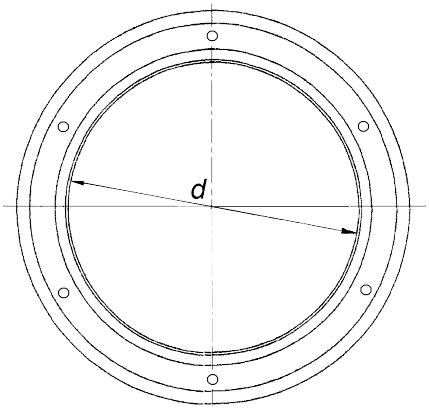

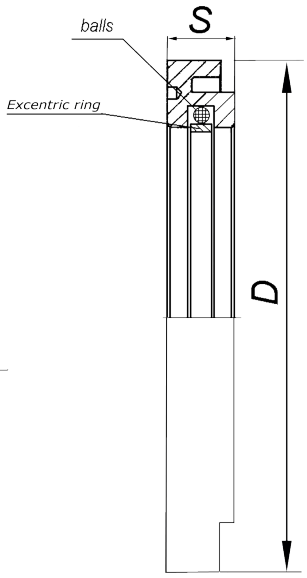

Subec AB Hesselmans Torg 5 SE- 131 54 Nacka Sweden
Phone: +46-8-88 46 33
Fax: +46-8-97 76 58
Email: info@subec.se
Web: www.subec.se

Copyright © 2023 Subec

DIVERS COUTEAUX

Couteaux bombés - Form 1

Drawing No. 3-400792-00

D	d	S
62	40	1,2
65	40	1
72	50	0,8-1
75	45	1,2
75	50	1
90	60	0,8-1,2
100	70	0,8-1,2
100	66	0,8
105	65	0,8-1-1,2
105	70	1,2
105	75	0,8-0,9-1-1,2
108	65	1,2
108	82	1,2
105,6	81,05	1,24
130	70	1,5-1,8
130	80	1,5-1,8
130	100	1,2-1,5
135	100	1,5-1,8
140	70	1,8-2,5-3
150	70	2-2,5
150	80	2-2,5
150	90	3,5
175	70	2,2
180	70	2,5-3,7
200	80	4

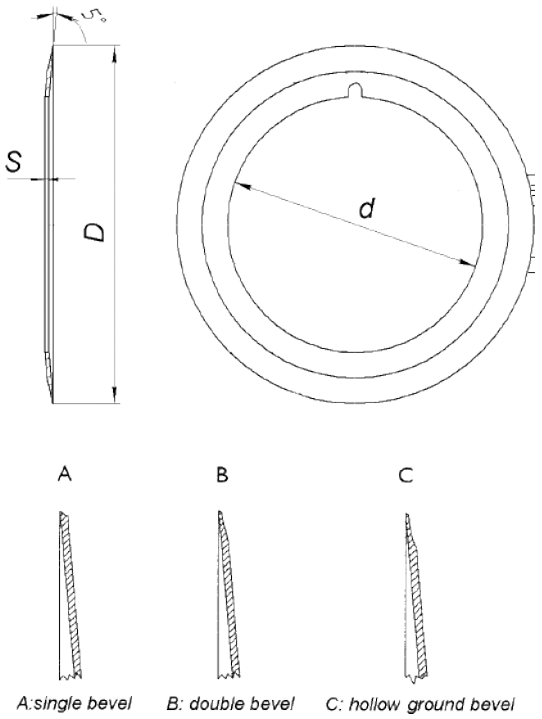

Couteaux bombés autobloquants - Form 2

Drawing No. 3-400791-00

D	d	S
64,3	40	1-1,2
105	65	1,2
108	65	1,2
130	80	1,5

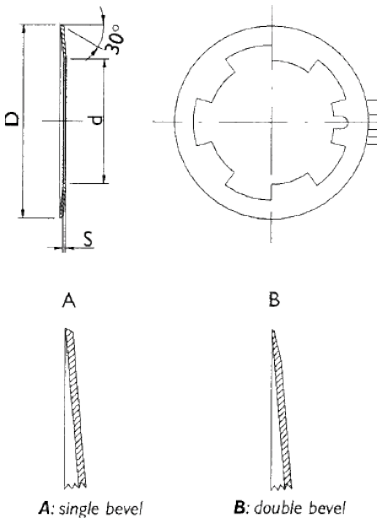

Subec AB Hesselmans Torg 5 SE- 131 54 Nacka Sweden
Phone: +46-8-88 46 33
Fax: +46-8-97 76 58
Email: info@subec.se
Web: www.subec.se

Copyright © 2023 Subec

GUIDE POUR TÊTE D'IMPRESSION, PHG

Info: Positionnement rapide de la tête d'impression dans les axes Y et Z (système de coordonnées cartésien).

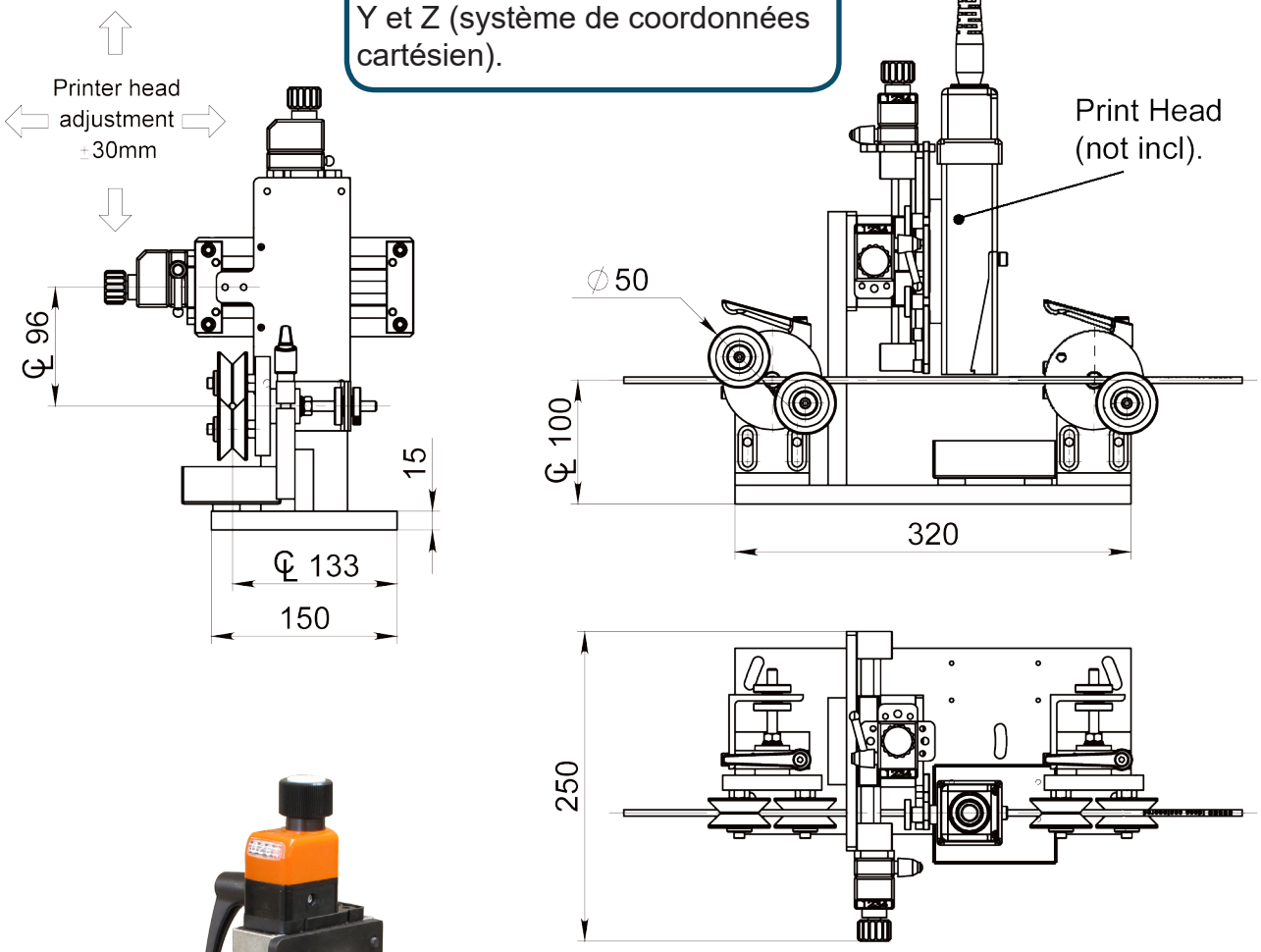

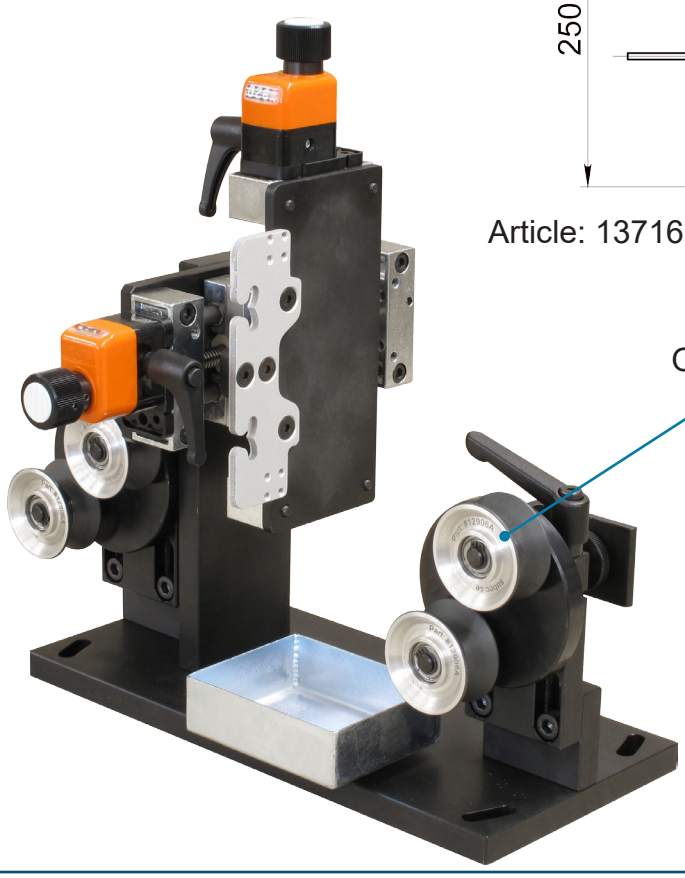

Article: 13716

Optionnel

Info: Accessoire pour imprimantes à jet d'encre.

Améliore l'alignement des produits pour de meilleurs résultats d'impression.

Dessin N. 3-401289-00

Subec AB **Hesselmans Torg 5** **SE- 131 54 Nacka** **Sweden**
Phone: **+46-8-88 46 33**
Fax: **+46-8-97 76 58**
Email: info@subec.se
Web: www.subec.se

Copyright © 2023 Subec

GUIDE POUR TÊTE D'IMPRESSION, PHG

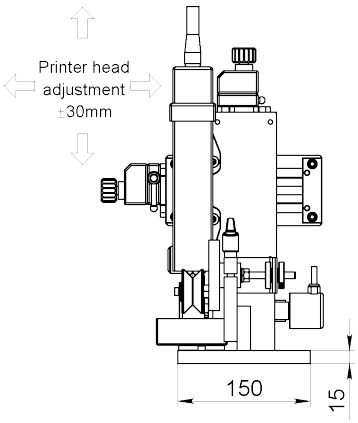

DETAIL A
SCALE 1 : 2

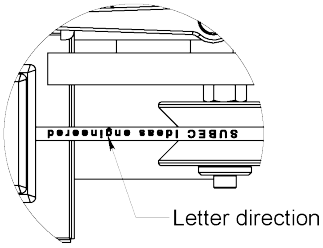

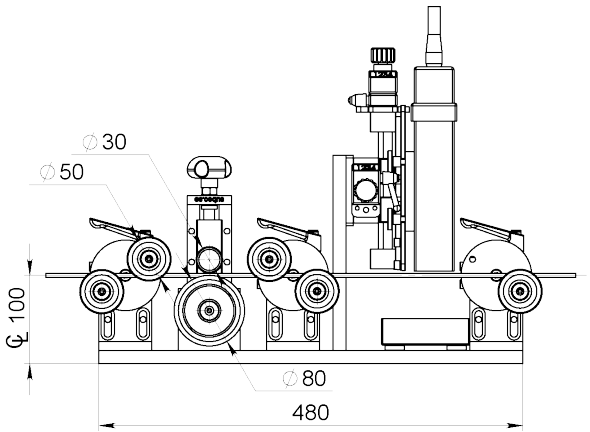

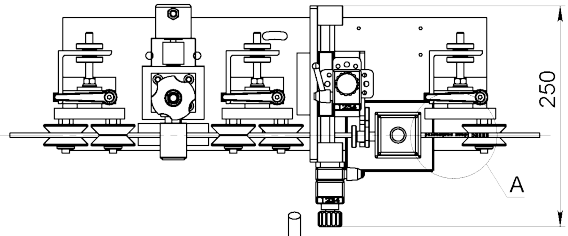

Option: Pied réglable en hauteur
Article: 04880
Poids: 15,5kg

Article: 11417A

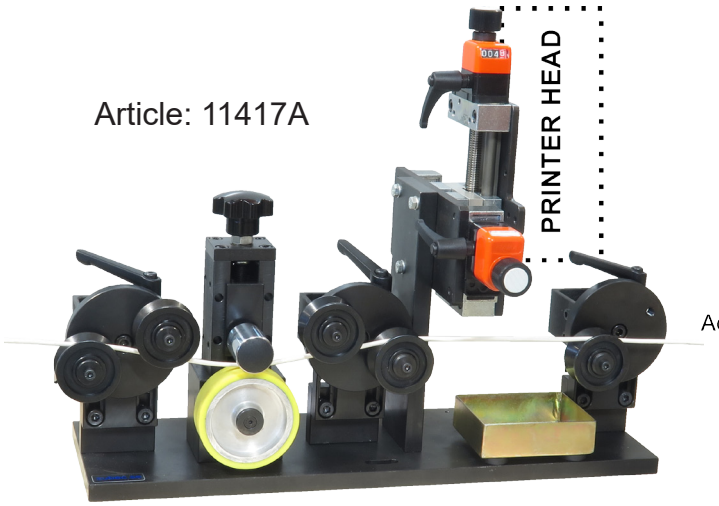

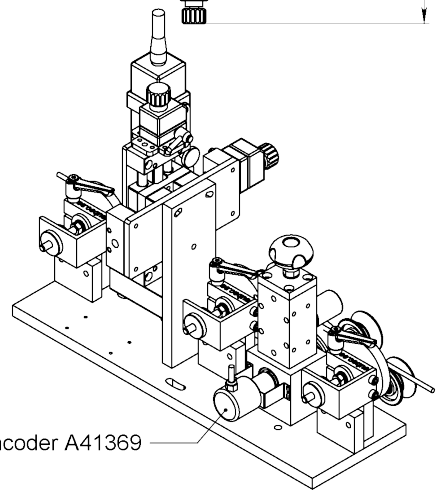

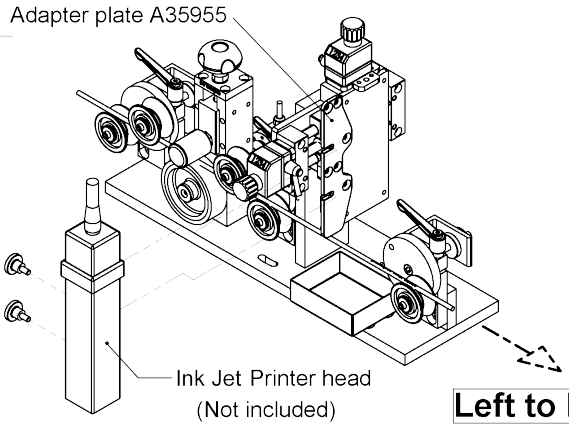

Info: Accessoire pour imprimantes à jet d'encre.

Améliore l'alignement des produits pour de meilleurs résultats d'impression.

Dessin N. 3-401289-00

Subec AB **Hesselmans Torg 5** **SE- 131 54 Nacka** **Sweden**
Phone: **+46-8-88 46 33**
Fax: **+46-8-97 76 58**
Email: info@subec.se
Web: www.subec.se

Copyright © 2023 Subec

GUIDE POUR TÊTE D'IMPRESSION, PHG

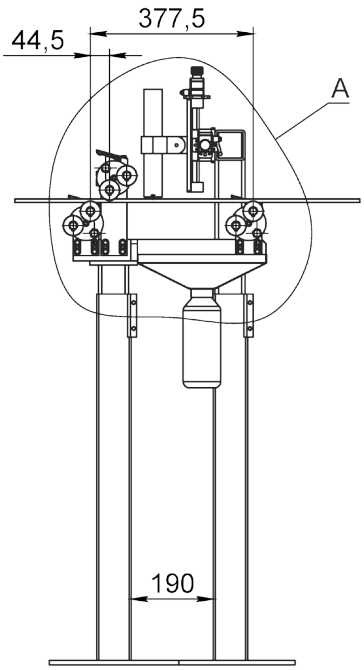

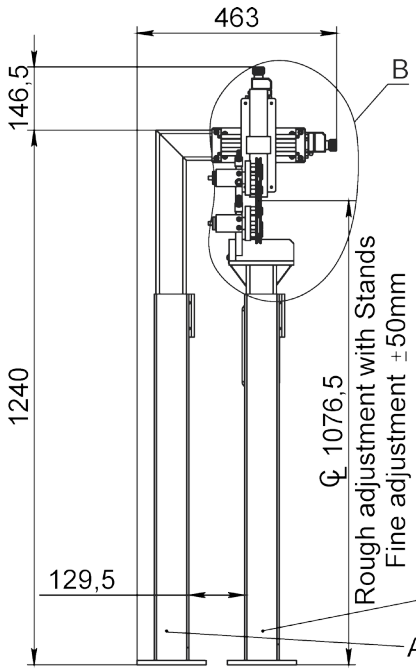

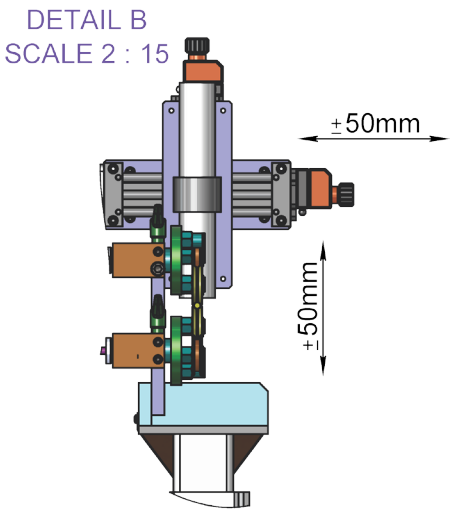

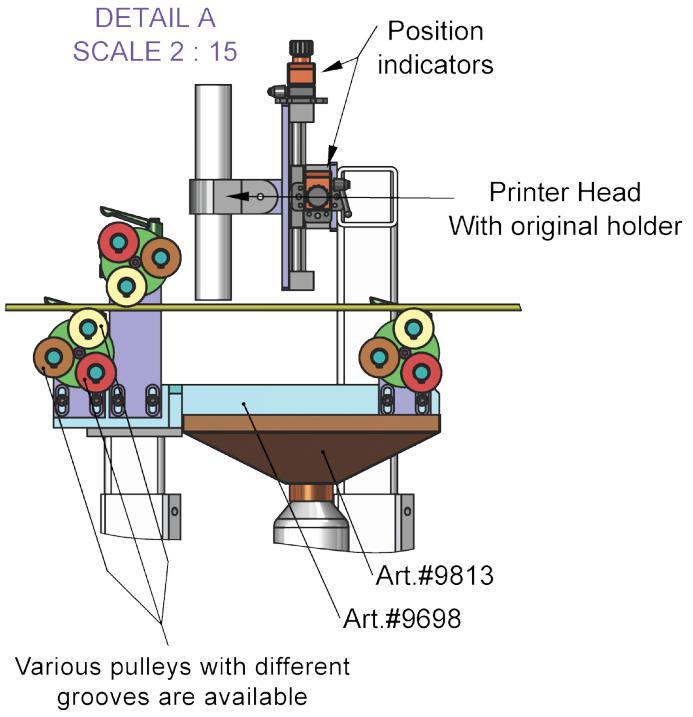

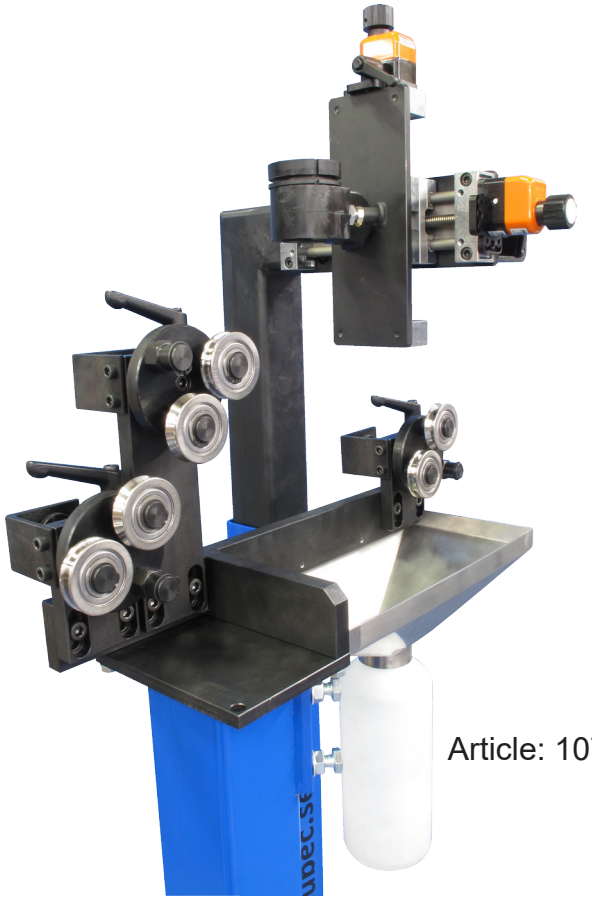

Article: 10760

Dessin N. 3-401257-00

Subec AB	**Hesselmans Torg 5** **SE- 131 54 Nacka** **Sweden**	**Phone:** **Fax:**	**+46-8-88 46 33** **+46-8-97 76 58**	**Email: info@subec.se** **Web: www.subec.se**

Copyright © 2023 Subec

GUIDE POUR TÊTE D'IMPRESSION, PHG

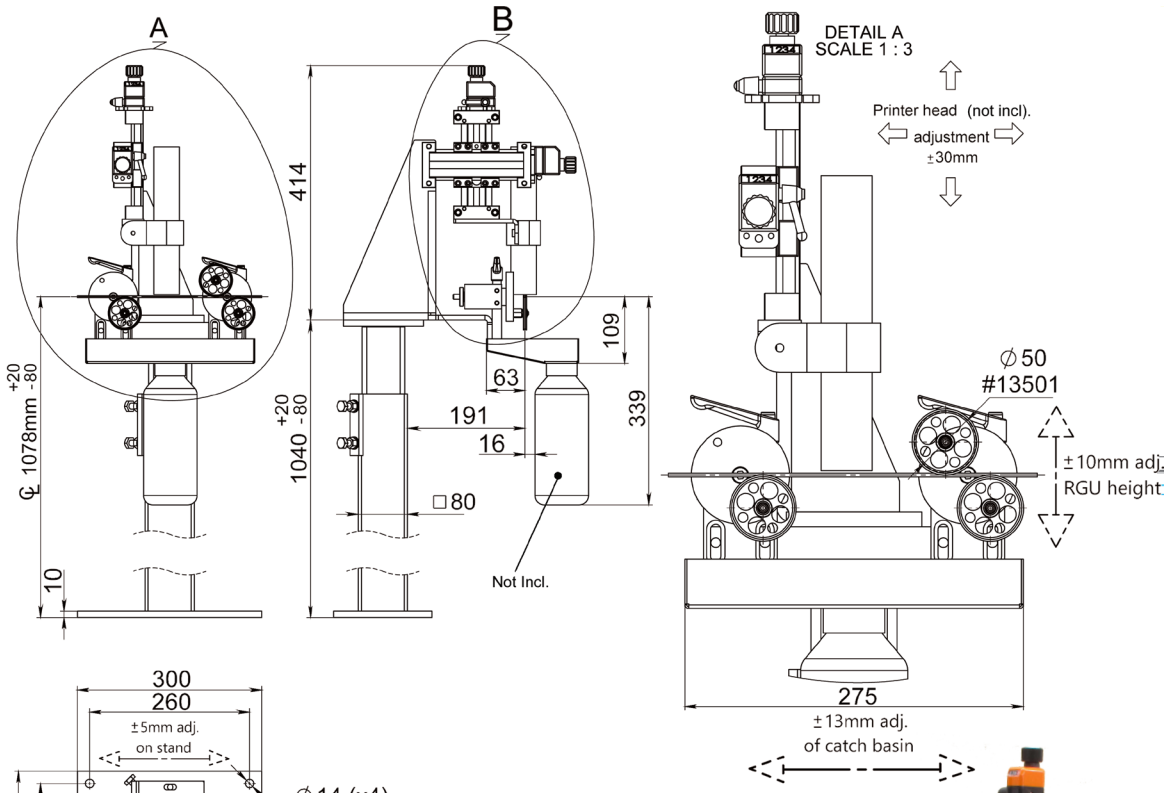

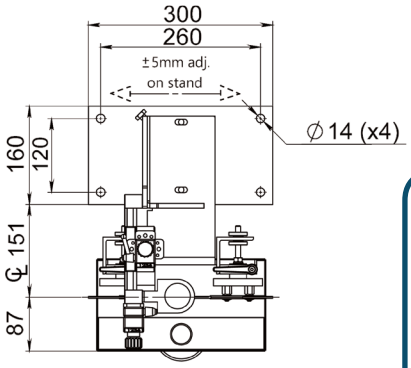

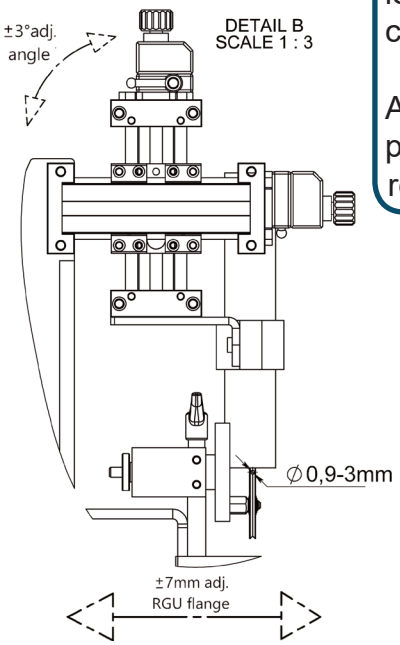

Info: Accessoire pour imprimantes à jet d'encre.

Positionnement rapide de la tête d'impression dans les axes Y et Z (système de coordonnées cartésien).

Améliore l'alignement des produits pour de meilleurs résultats d'impression.



Article: 13274

Dessin N. 3-401376-00

Subec AB **Hesselmans Torg 5** **SE- 131 54 Nacka** **Sweden**
Phone: **+46-8-88 46 33**
Fax: **+46-8-97 76 58**
Email: info@subec.se
Web: www.subec.se

Copyright © 2023 Subec

GUIDE POUR TÊTE D'IMPRESSION, PHG

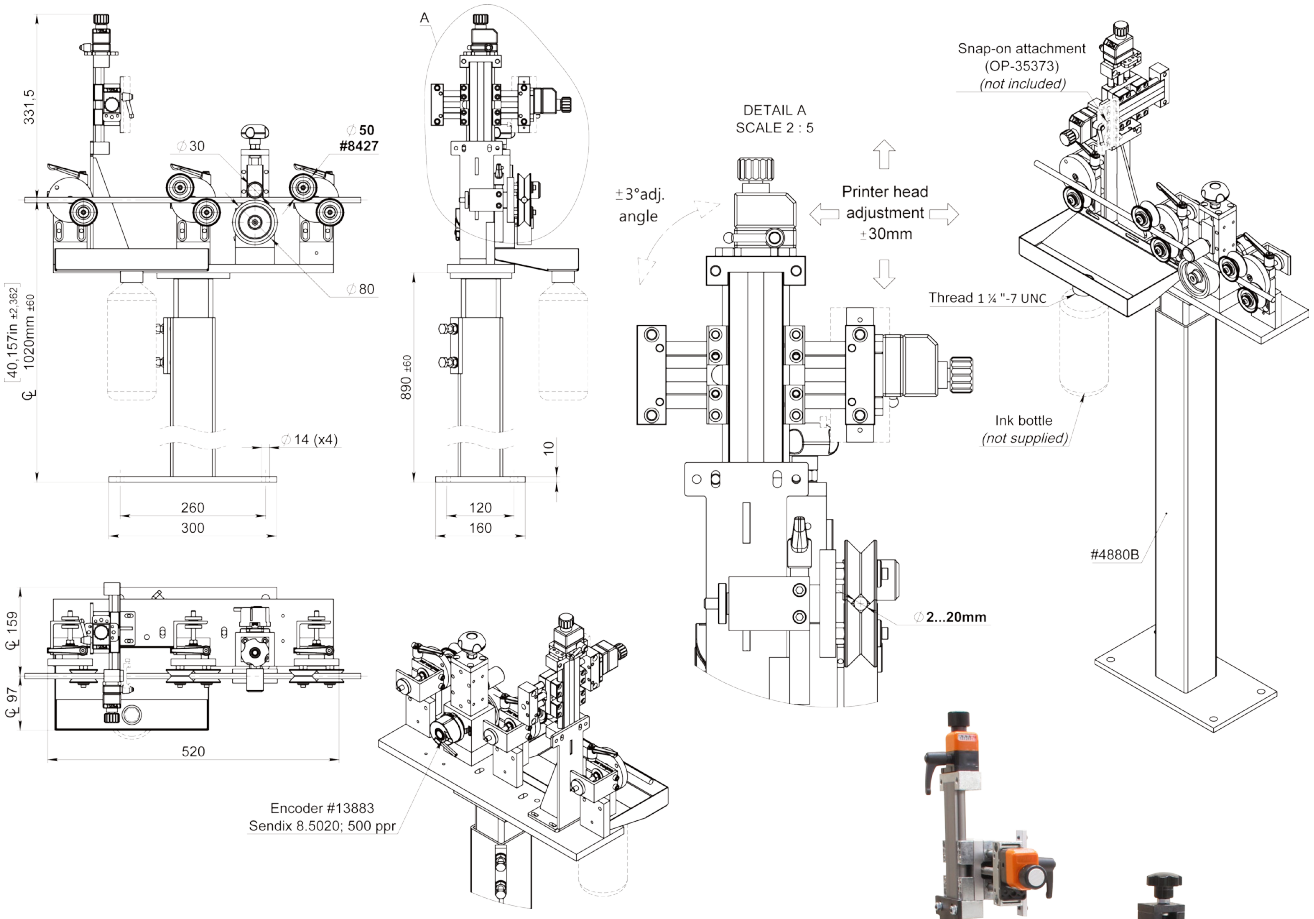

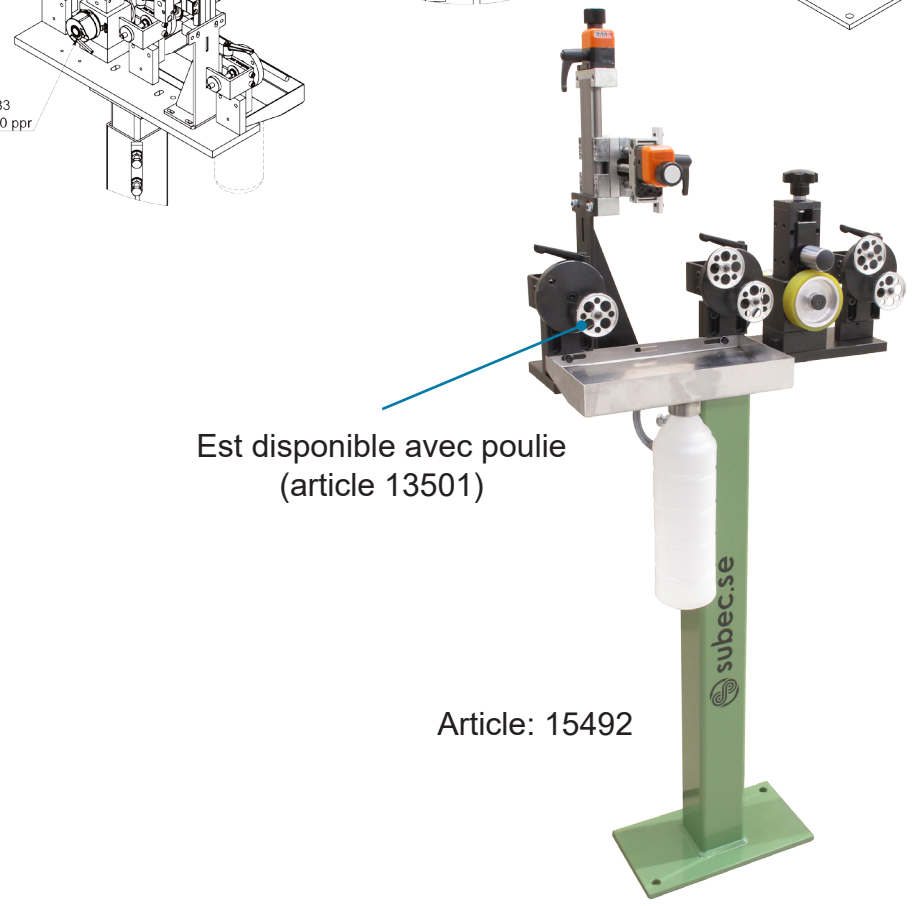

Est disponible avec poulie
(article 13501)

Article: 15492

Dessin N. 3-401376-00

Subec AB **Hesselmans Torg 5** **SE- 131 54 Nacka** **Sweden**
Phone: **+46-8-88 46 33**
Fax: **+46-8-97 76 58**
Email: info@subec.se
Web: www.subec.se

Copyright © 2023 Subec

GUIDE POUR TÊTE D'IMPRESSION, PHG

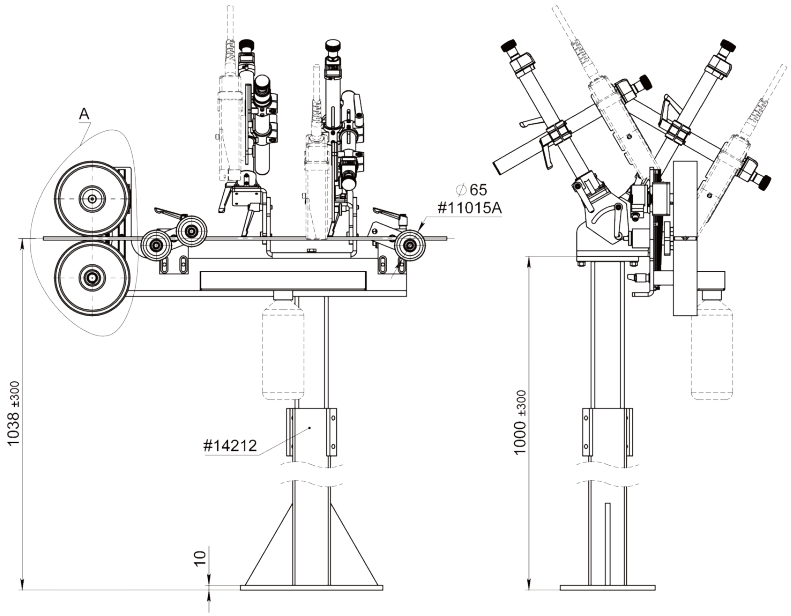

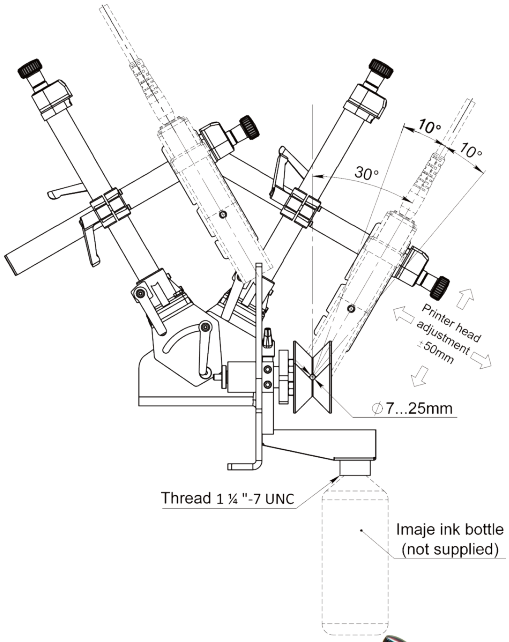

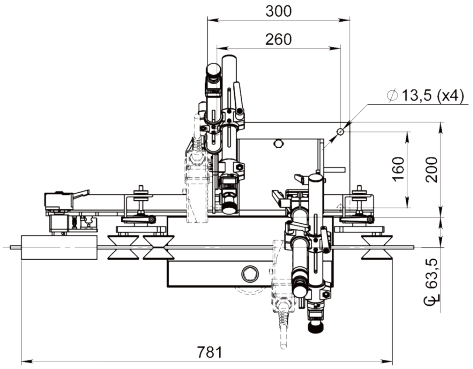

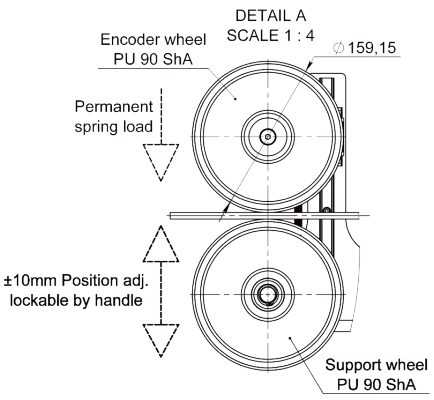



Article: 15389

Dessin N. 3-401376-00

Subec AB	**Hesselmans Torg 5** **SE- 131 54 Nacka** **Sweden**	**Phone:** **Fax:**	**+46-8-88 46 33** **+46-8-97 76 58**	**Email: info@subec.se** **Web: www.subec.se**

Copyright © 2023 Subec

GUIDE POUR TÊTE D'IMPRESSION PERSONNALISÉ, PHG



Article: 14136 (PHG), 14135 (Pied réglable en hauteur), 0811A (redresseur)
PHG en combinaison avec le redresseur de fil sur un pied réglable en hauteur.

Subec AB
Hesselmans Torg 5
SE- 131 54 Nacka
Sweden
Phone: +46-8-88 46 33
Fax: +46-8-97 76 58
Email: info@subec.se
Web: www.subec.se

Copyright © 2023 Subec

PINCE POUR CÂBLES

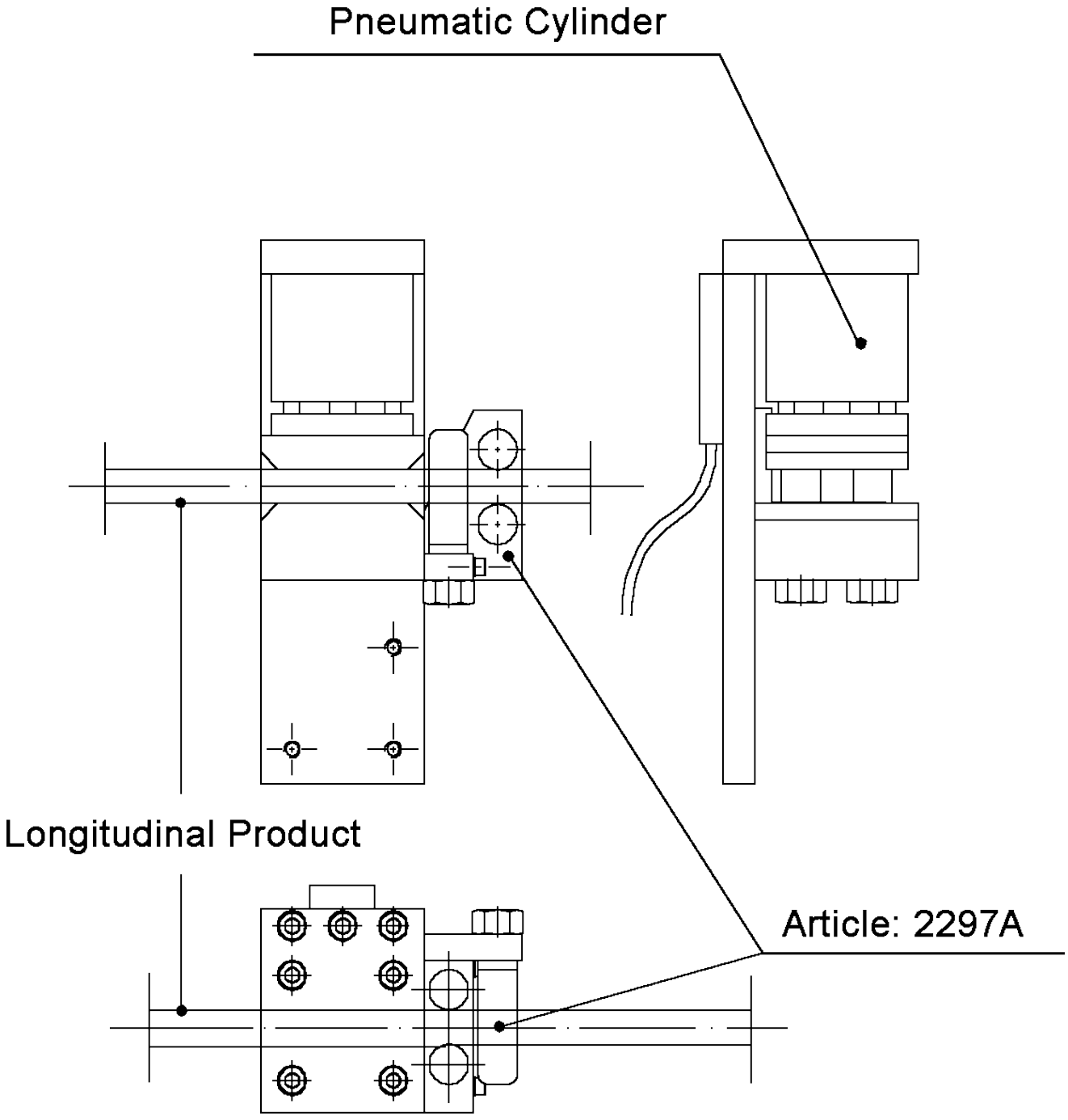

Dessin N. 3-400474-00

Subec AB
Hesselmans Torg 5
SE- 131 54 Nacka
Sweden
Phone: +46-8-88 46 33
Fax: +46-8-97 76 58
Email: info@subec.se
Web: www.subec.se

Copyright © 2023 Subec

PINCES À BALLONS

Pneumatic

Info: La membrane en caoutchouc se déformera contre des produits irréguliers ainsi que deux fils parallèles ayant différents diamètres.

Diamètre de connexion:
EU: 6mm
USA: 1/4” inch

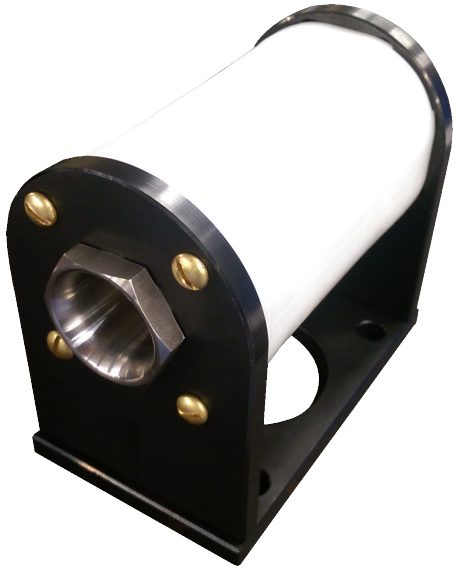

Article: 10048A

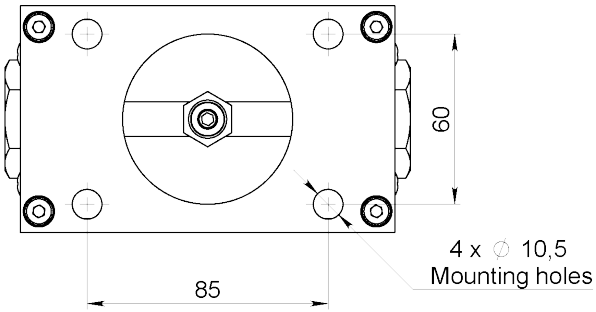

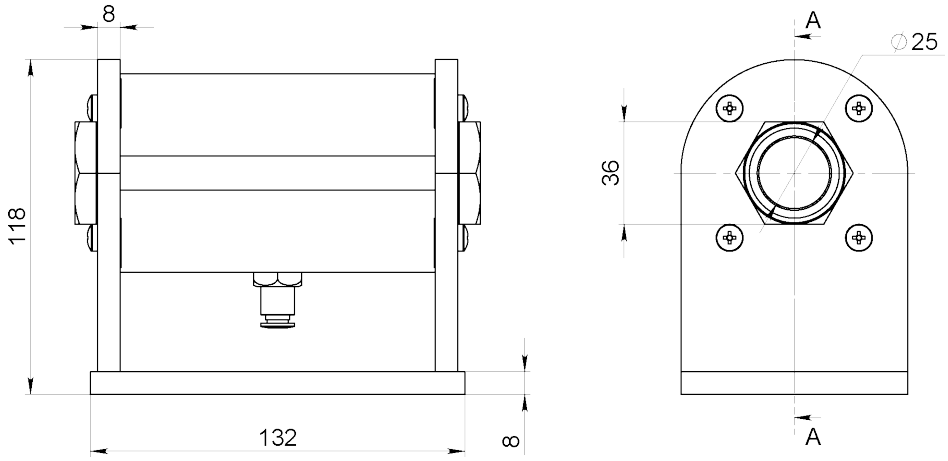

Exemple de plan pour 10048A avec support

Article No.	Ø Max. du Produit	Longueur de contact approx.
10048A*	25	120
11739*	40	160
11439A	50	170
10881	200	438
13876	200	525

Dessin N. 3-401266-01

* Stock item

Subec AB **Hesselmans Torg 5** **SE- 131 54 Nacka** **Sweden**
Phone: **+46-8-88 46 33**
Fax: **+46-8-97 76 58**
Email: info@subec.se
Web: www.subec.se

Copyright © 2023 Subec

ASSEMBLÉS SUR-MESURE



Article: 11739
Pince ballon avec guides en entrée et sortie
Ensemble complet

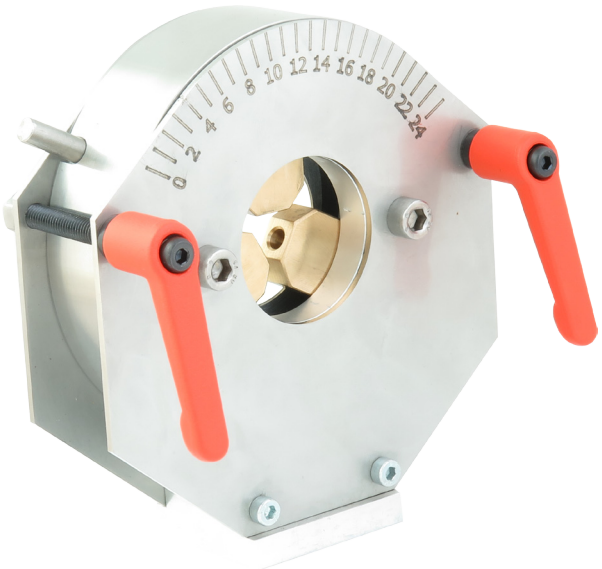

Article: 9055
Magnet Assembly



Article: 13553
Assemblé de poulies avec sécurisage du produit

Plus d´information disponible sur demande

Subec AB **Hesselmans Torg 5** **SE- 131 54 Nacka** **Sweden** **Phone:** **+46-8-88 46 33** **Fax:** **+46-8-97 76 58** **Email: info@subec.se** **Web: www.subec.se**

Copyright © 2023 Subec

Idées concrétisées!

subec

Sprängarvägen 16
132 38 Saltsjö-Boo
Sweden

Tel: +46 8 884633
E-mail: info@subec.se