Er leverantör av lösningar och utrustning för effektiv tillverkning av ändlösa produkter

subec

Din Källa till Inspiration

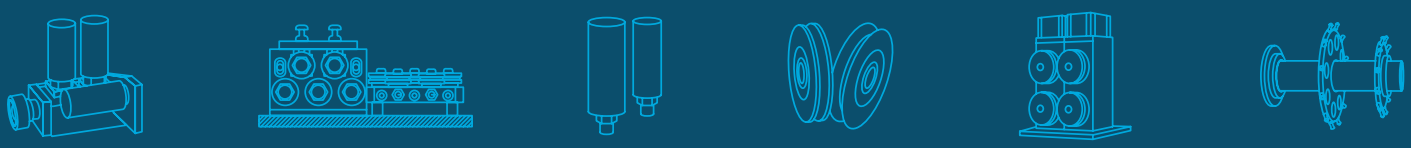

subec

Rullar  1

Rullsystem  2

Fasta och ställbara Rullkors  3

Stativ och Bord  4

Hjul och Rullbågar  5

Trådriktare, Riktrullar  6

Riktare & Rullsystem, Band  7

För- och Efterformare  8

Drivenheter och Avdragare  9

Bromsar  10

Avlämnare, Spridare, Dansare 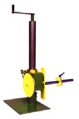 11

Keramiska delar och detaljer 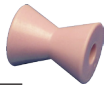 12

Volfram karbid  13

Maskiner, Längdmätare, Buncher bågar  14

Skärverktyg, Print Guides och andra Lösningar  15

INTRODUKTION TILL SUBEC

Vision och mål

Subecs fokus är att utrusta en global kabel- och trådindustri med högkvalitativ utrustning och det har vi gjort sedan 1986.

Med nära samarbeten med våra kunder och med djup teknisk kunskap erbjuder Subec lösningar som tillgodoser kundernas behov.

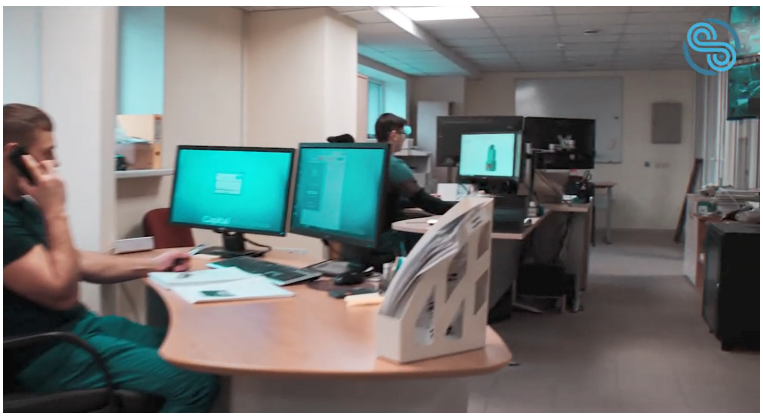

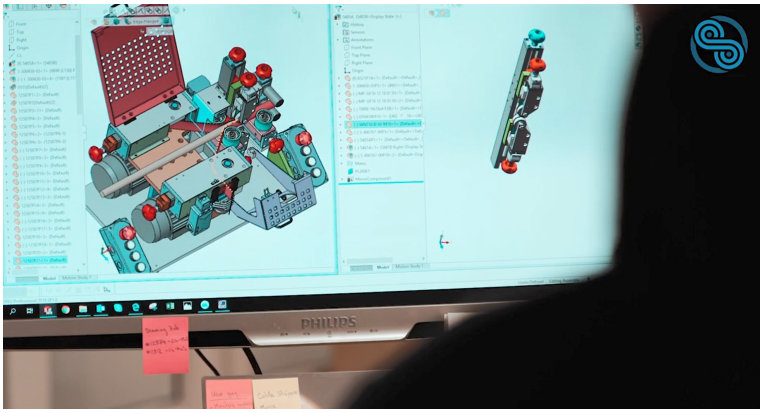

Design och utveckling

Subec har med sina egna designers och tillverkning ett brett utbud av möjligheter. Oroa dig inte om dina idéer eller lösningar inte är färdiga ännu. Vårt erfarna team av designers kommer att hjälpa, komplettera eller helt designa produkter enligt dina specifikationer.

Kombinationen av vårt designkontor och vår moderna fabrik erbjuder vi en stark, pålitlig och flexibel partner. Vi tillverkar kvalitet i varje steg av processen.

”Kvalitetsprodukter kan endast tillverkas i en prydlig, ren och organiserad miljö”



INTRODUKTION TILL SUBEC

Tillverkning



Över hälften av vår produktion varje år är specialdesignad efter kundernas behov. Det är inte så att vi återuppfinner hjulet på nytt, utan istället implementerar vi beprövade komponenter på nya sätt för att uppfylla kundens unika behov.

Vårt skickliga team av CNC operatörer är utbildade och har många års erfarenhet av metallbearbetning. Många år av erfarenhet har gjort oss till experter inom området.



Montering

Det är en glädje för monteringsteamet att få vara en del av magin, när alla delar från tillverkningen tillsammans blir en ny funktionell skapelse.



subec



Our continuing program of product and process improvement may make changes necessary in specifications and data contained herein without notice. Common inventory items are labeled with a *.



Unser fortlaufendes Programm von Produkt - und Prozessverbesserungen kann Änderungen in der Spezifikation und den Daten mit sich führen, ohne dass wir darüber informieren. Übliche Lagerware sind mit einem * gekennzeichnet.

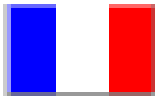

En raison de la constante évolution de nos produits, leurs caractéristiques peuvent différer quelque peu des indications contenues dans ce catalogue. Les articles en stock commun sont marqués d'un *.



Debido al desarrollo y a las modificaciones constantes de nuestros productos las características de éstos pueden diferenciarse algo de las indicaciones contenidas en este catálogo. Los artículos de acciones comunes están marcados con un *.



В связи с постоянным развитием и эволюцией нашей продукции, ее характеристики могут отличаться от информации, содержащейся в данном каталоге. Обычные товары отмечены *.



Vår kontinuerliga utveckling av produkter och processer kan kräva nödvändiga ändringar i specifikationer och data som finns här utan förvarning. Vanliga lagervaror är märkta med en *.

RULLAR

Rullar:

Standard: HRX (Ythärdat + förkromat)

Alternativ: Olika Plastmaterial

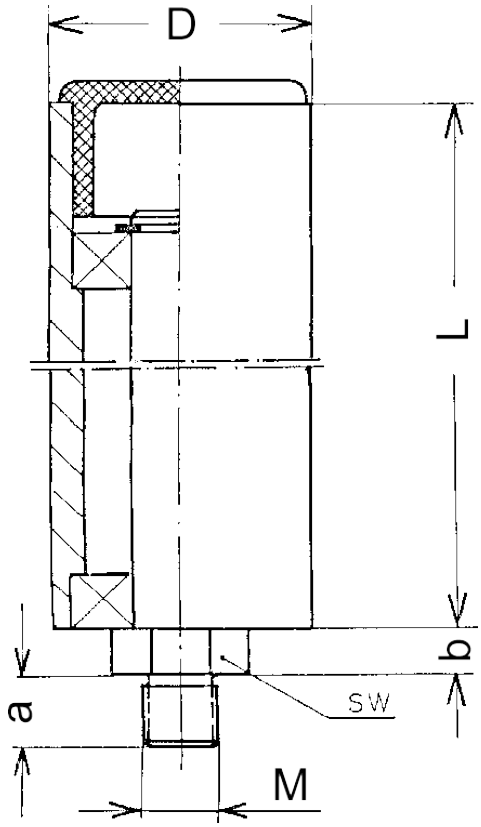

Article. No	ØD	L	SW	M	a	b	Vikt
05680*	16	30	10	6	12	7	0,04
06814*	16	80	10	6	12	7	0,108
00104*	20	40	14	8	10	7	0,069
08981*	20	50	13	6	12	6	0,100
00631*	20	60	14	8	10	7	0,102
02383*	20	60	14	12	10	7	0,107
00791*	20	80	14	8	10	7	0,136
00607*	20	100	14	10	10	7	0,172
10188*	20	120	14	8	10	7	0,200
01177*	20	180	14	8	20	7	0,308
07093*	25	100	17	10	20	10	0,3
01872*	30	40	17	12	12	7	0,144
00555*	30	60	17	12	12	7	0,225
12986*	30	65	17	8	35	7	0,2
00018*	30	90	17	12	12	7	0,350
03893A	30	90	17	12	25	7	0,332
07417*	30	90	17	10	30	7	0,3
00019*	30	110	17	12	12	7	0,413
01256*	30	130	17	12	12	7	0,500
01259*	30	150	17	12	12	7	0,565
03556*	30	200	14	12	12	7	0,761
01493*	40	60	17	12	12	7	0,391
08024*	40	80	19	12	24	10	0,5
00021*	40	90	17	12	12	7	0,601
00022*	40	110	17	12	12	7	0,728
03121*	40	150	17	12	12	7	0,995
00024*	40	200	17	12	12	7	1,241
00025*	40	250	17	12	12	7	1,685
02708*	50	50	19	12	24	10	0,51



Övriga dimensioner offereras

Ritnings Nr. 3-400070-00

* Stock item

Subec AB **Hesselmans Torg 5** **SE- 131 54 Nacka** **Sweden**

Phone: **+46-8-88 46 33**
Fax: **+46-8-97 76 58**

Email: info@subec.se
Web: www.subec.se

Copyright © 2023 Subec

RULLAR

Rullar:

Standard: HRX (Ythärdat + förkromat)

Alternativ: Olika Plastmaterial

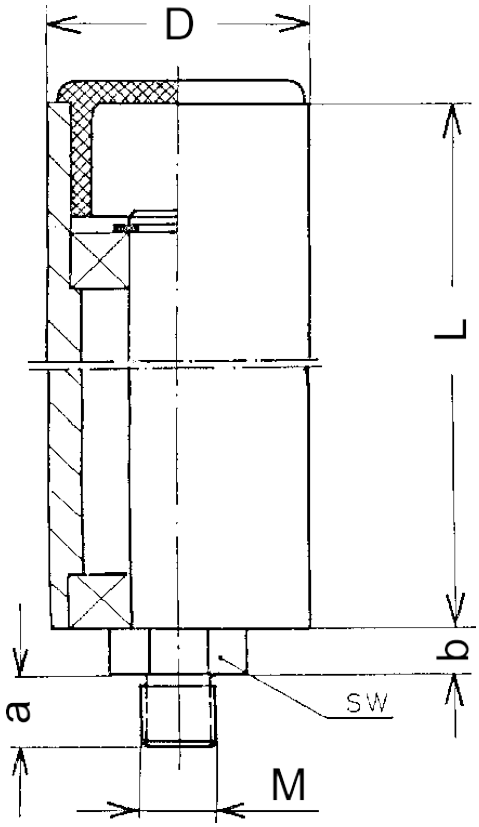

Article. No	ØD	L	SW	M	a	b	Vikt
01363*	50	80	19	12	24	10	0,848
07098*	50	100	24	12	25,5	10	0,95
03407*	50	200	19	12	24	10	1,93
00026*	60	110	22	12	12	9	1,649
00027*	60	130	22	12	12	9	1,976
00028*	60	150	22	12	12	9	2,328
05272*	60	160	22	12	12	9	2,487
04685*	60	200	22	12	12	9	3,129
00656*	60	220	22	12	30	9	3,169
00657*	60	300	19	12	30	7	4,331



Övriga dimensioner offereras

Ritnings Nr. 3-400070-00

* Stock item

Subec AB **Hesselmans Torg 5** **SE- 131 54 Nacka** **Sweden**

Phone: **+46-8-88 46 33**
Fax: **+46-8-97 76 58**

Email: info@subec.se
Web: www.subec.se

Copyright © 2023 Subec

RULLAR

Rullar:

Stål med keramisk beläggning

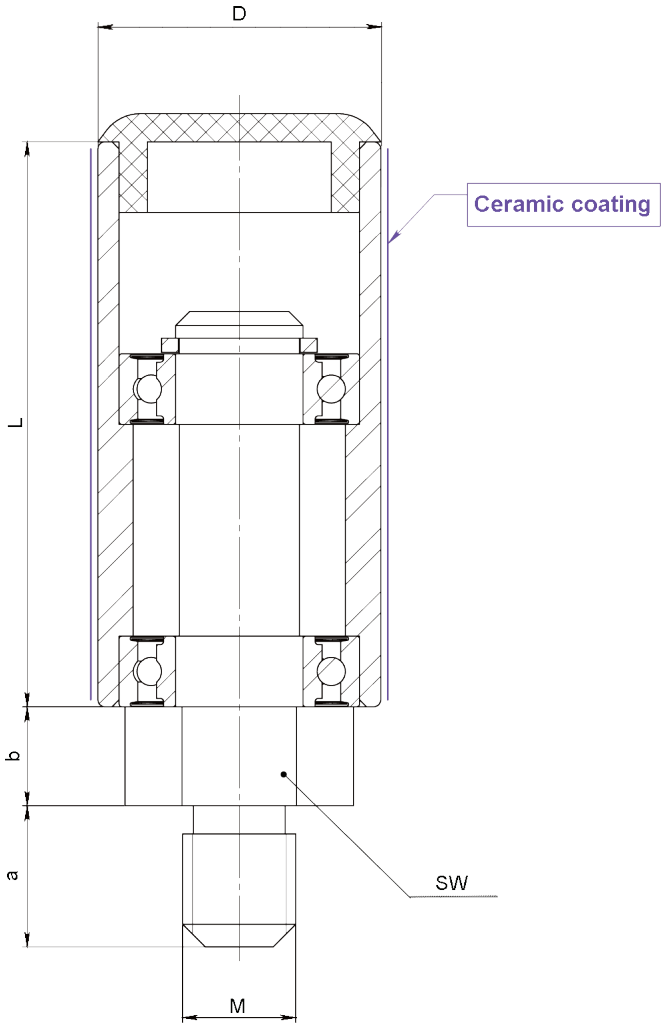

Article. No	ØD	L	SW	M	a	b	Vikt
12730	10	30	14	8	10	7	
12731	16	30	10	6	12	7	
08976*	20	40	14	8	10	7	0,07kg
08927*	20	80	14	8	10	7	0,1kg
07681	30	40	17	12	12	7	
08773	40	60	17	12	12	7	
10938	40	76	17	12	12	7	
09527	40	110	17	12	25	7	0,76kg

Övriga dimensioner offereras

Ritnings Nr. 3-400070-00

* Stock item

Subec AB **Hesselmans Torg 5** **SE- 131 54 Nacka** **Sweden** **Phone:** **+46-8-88 46 33** **Fax:** **+46-8-97 76 58** **Email: info@subec.se** **Web: www.subec.se**

Copyright © 2023 Subec

RULLAR

Rullar:

Standard: HRX (Ythärdat + förkromat)
Alternativ: Olika Plastmaterial

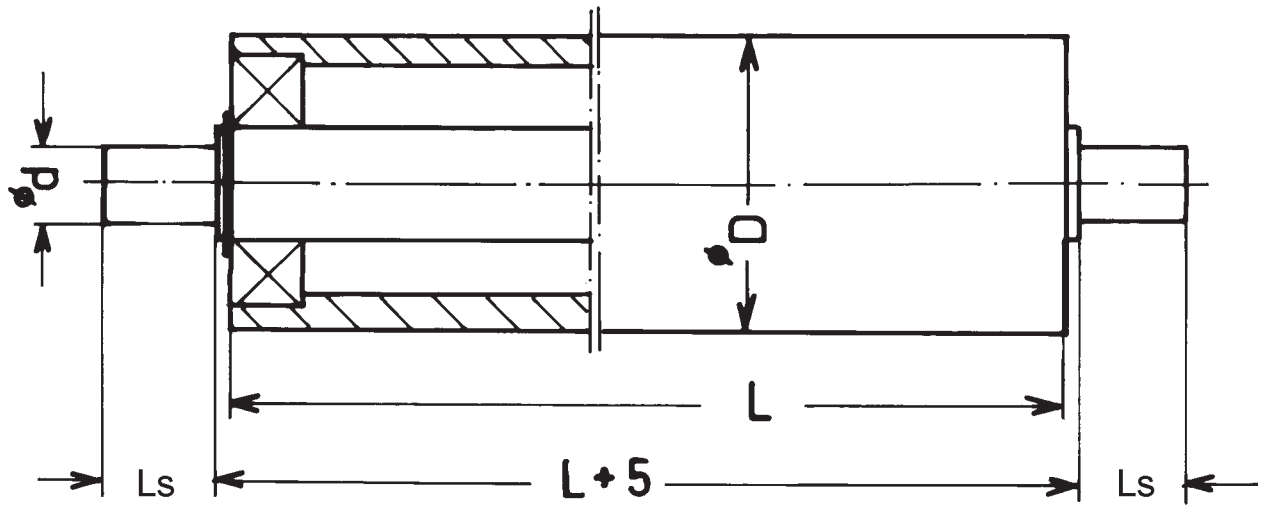

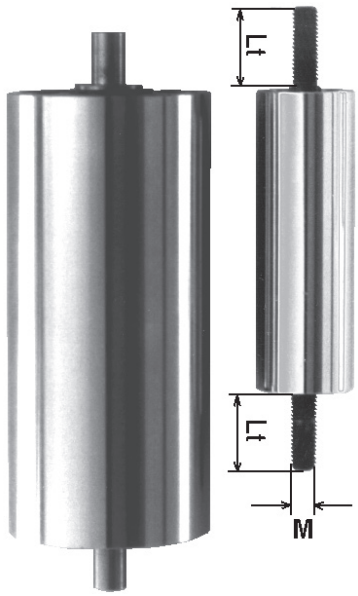

Alternativ: Axeltapp med gänga

Article. No		ØD	L	Ls	Lt	Ød	M	Sym	Vikt
Slät	Gängad								
05273*	**06945A***	20	40	15	11	8	8		0,08
05274*	**03201**	20	60	15	20	8	8		0,12
08087	**01483**	20	80	15	20	8	6		-
05261*	**05993**	20	100	15	20	8	8		0,19
05390*	**-**	30	40	15	-	10	-		0,15
00111	**02473A***	30	60	15	20	10	8		0,26
06375	**05624***	30	90	12,5	20	10	8		-
04618*	**03219***	30	110	18	20	10	8		0,47
-	**08950***	30	150	-	20	10	10	X	-
00134*	**01703**	40	60	15	30	10	12		-
01036*	**05806**	40	90	15		10	12		-
00136*	**04370***	40	110	15	20	10	12		0,79
00561	**06283***	40	150	15	30	10	12		1,08
-	**08918***	40	200	-	20	-	10		-
-	**07938***	40	250	-	20	-	12		1,79
01157	**-**	60	110	15	-	10	15		-
00781*	**09018**	60	130	15	30	10	12		2,10
00770*	**02255***	60	150	15	20	10	12		2,40
-	**02404***	60	160	-	40	-	12		2,758

Övriga dimensioner offereras

Ritnings Nr. 3-400169-00

* Stock item

Subec AB **Hesselmans Torg 5** **SE- 131 54 Nacka** **Sweden**
Phone: **+46-8-88 46 33**
Fax: **+46-8-97 76 58**
Email: info@subec.se
Web: www.subec.se

Copyright © 2023 Subec

RULLAR

Rullar:

Standard: HRX (Ythärdat + förkromat)

Alternativ: Olika Plastmaterial

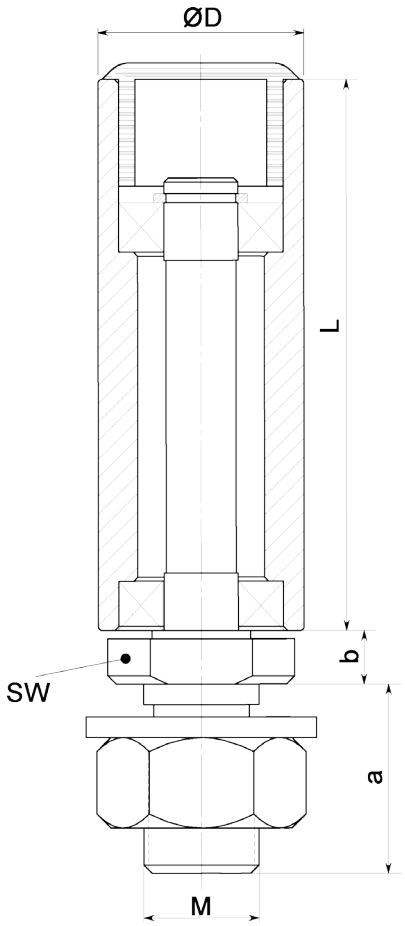

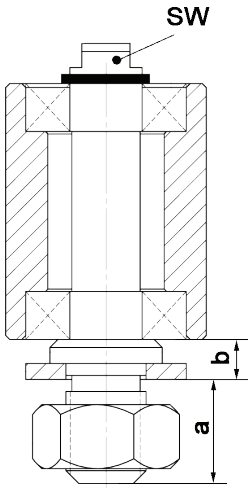

Utförande med nyckelgrepp på toppen



Article: 05557*

Vikt: 0,24 kg

Article. No	ØD	L	SW	M	a	b	Pitch	Vikt	Note
07446*	20	27	14	10	30	7	1,25	0,09kg	Utan plastkåpa
05966	20	60	19	14	23	6,5	2,0	0,16kg	
01005*	24	54	19	14			1,0	0,17kg	
07456*	25	32	6	10	13	5	1,5	0,11kg	Topp nyckelgrepp
05127*	25	67	19	14	23	6,5	1,0	0,21kg	
05557*	24	67	19	14	27	6,5	1,5	0,24	
10756*	25	67	19	14	27	6,5	1,5		Med PA6 rullar och rostfria lager

Övriga dimensioner offereras

Ritnings Nr. 3-400231-05

* Stock item

Subec AB **Hesselmans Torg 5** **SE- 131 54 Nacka** **Sweden**

Phone: **+46-8-88 46 33**

Fax: **+46-8-97 76 58**

Email: info@subec.se

Web: www.subec.se

Copyright © 2023 Subec

RULLAR

Ytbehandling:Polyurethane 90 Shore A

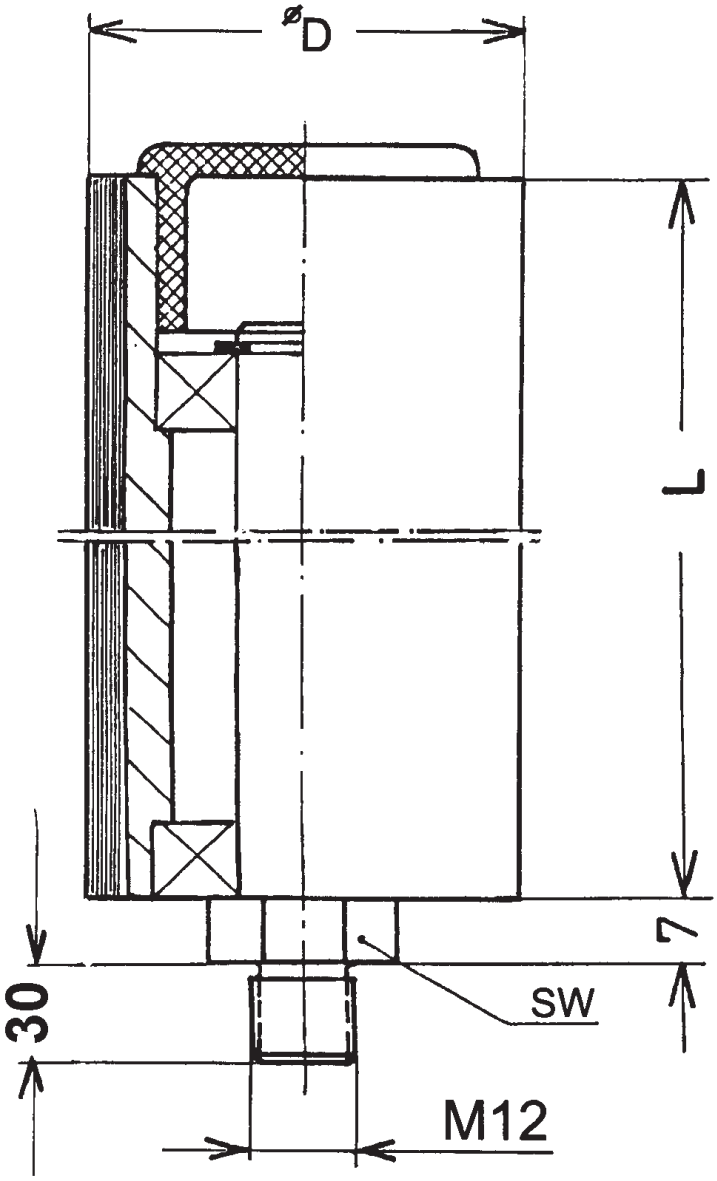



Option: Olika material och färger



Article. No	ØD	L	SW
00032*	55	150	17

Övriga dimensioner offereras

Ritnings Nr. 3-400235-00

* Stock item

Subec AB **Hesselmans Torg 5** **SE- 131 54 Nacka** **Sweden**
Phone: **+46-8-88 46 33**
Fax: **+46-8-97 76 58**
Email: info@subec.se
Web: www.subec.se

Copyright © 2023 Subec

RULLAR

Rullar:

Standard: HRX (Ythärdat + förkromat)
Alternativ: Olika Plastmaterial

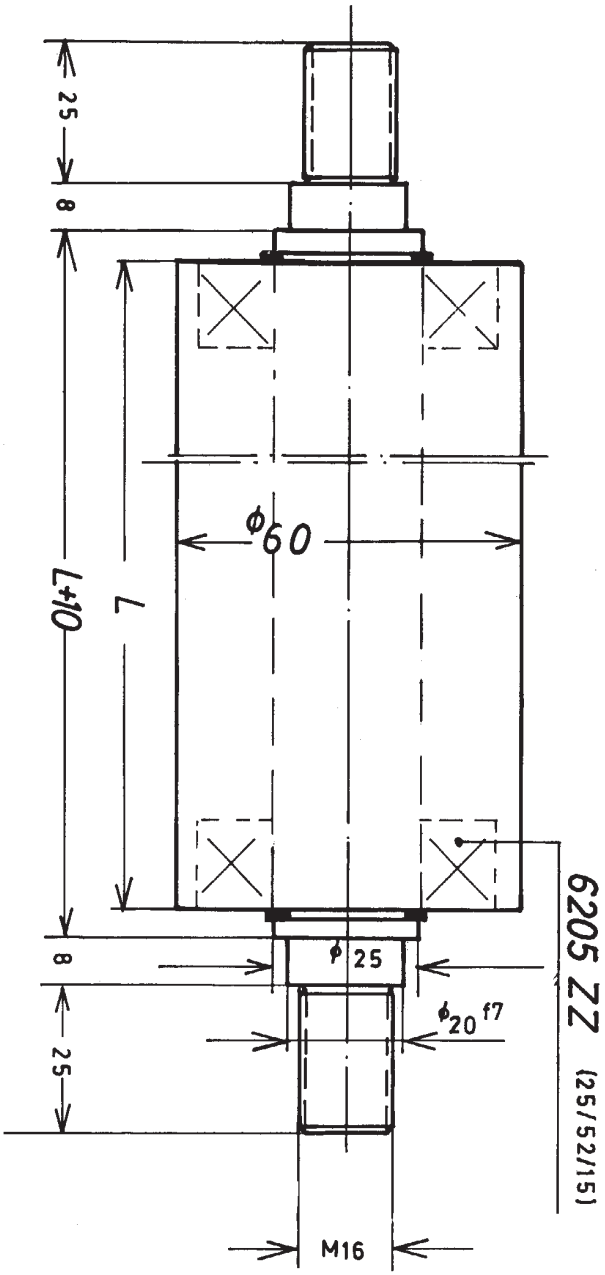

Article. No	ØD	L
02252	60	120
02254	60	140
00658*	60	170
03377	60	485

Övriga dimensioner offereras

Ritnings Nr. 3-400288-00

* Stock item

Subec AB **Hesselmans Torg 5** **SE- 131 54 Nacka** **Sweden** **Phone:** **+46-8-88 46 33** **Fax:** **+46-8-97 76 58** **Email: info@subec.se** **Web: www.subec.se**

Copyright © 2023 Subec

RULLAR

Rullar:

Standard: HRX (Ythärdat + förkromat)
Alternativ: Olika Plastmaterial

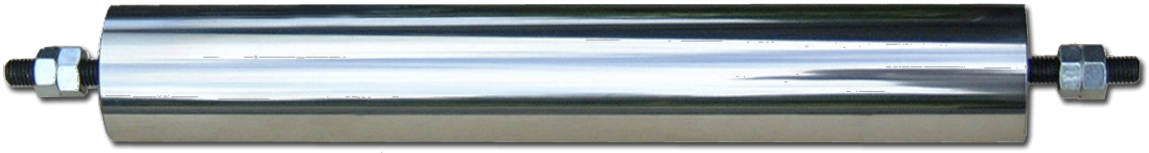

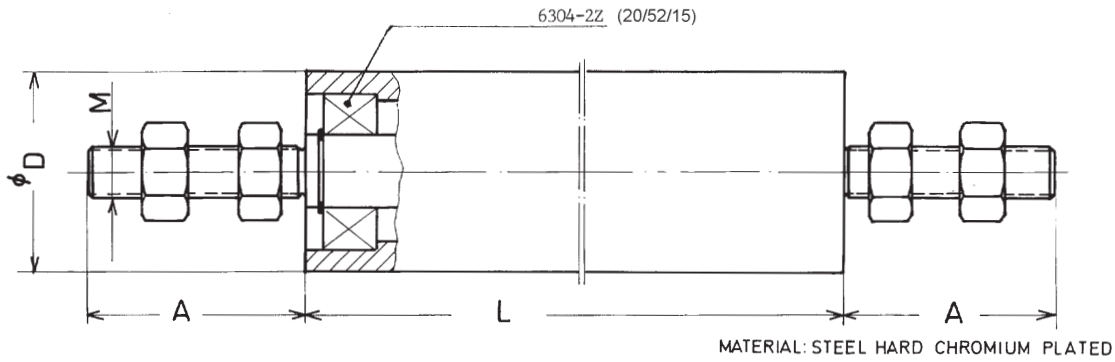

Article. No	ØD	L	A	M
04525*	50	250	47,5	12
10364*	50	280	47,5	12
02845*	50	520	34	12
02404*	60	160	40	12
00034	60	180	47,5	12
04898*	60	195	47,5	12
00036*	60	220	47,5	12
00037	60	250	47,5	12
03142*	60	320	47,5	12
01166*	60	380	47,5	12
01154	60	400	30	12
02035*	60	450	55	12
02061	60	540	55	12
02036	60	660	55	12
01905	60	680	47,5	12
06511	60	780	47,5	12
00038	60	900	47,5	12
01762	60	1000	47,5	12
00039	60	1100	47,5	12
01898*	80	250	56	20
00041	80	1000	47,5	20

Övriga dimensioner offereras

Ritnings Nr. 3-400233-03

* Stock item

Subec AB **Hesselmans Torg 5** **SE- 131 54 Nacka** **Sweden**
Phone: **+46-8-88 46 33**
Fax: **+46-8-97 76 58**
Email: info@subec.se
Web: www.subec.se

Copyright © 2023 Subec

RULLAR

Rullar:

Standard: HRX (Ythärdat + förkromat)
Alternativ: Olika Plastmaterial

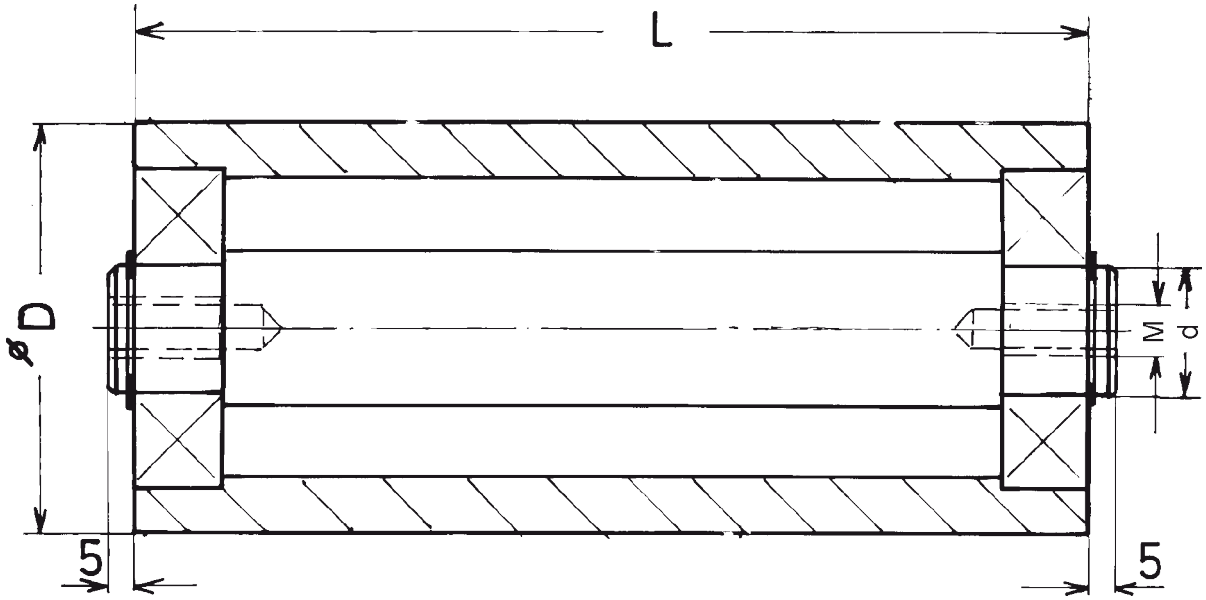

Article. No	ØD	d	L	M	Vikt
11251	30		130	M6	
01553*	80	25	300	M14	7,4
02532*	80	25	385	M12	9
02321*	80	25	469	M12	11,4
03972	40	15	900	M10	
01555	160		340	M18	

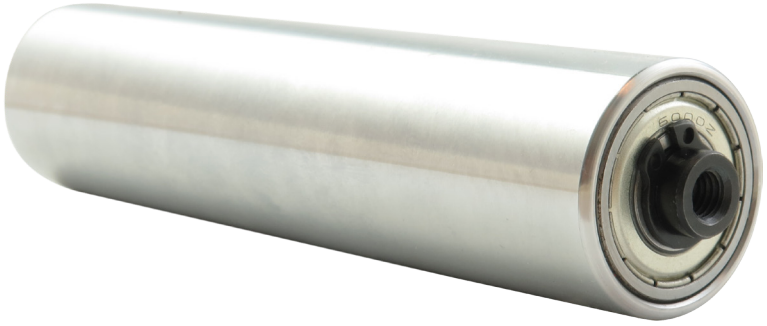

Övriga dimensioner offereras

Ritnings Nr. 3-400289-01

* Stock item

Subec AB **Hesselmans Torg 5** **SE- 131 54 Nacka** **Sweden**
Phone: **+46-8-88 46 33**
Fax: **+46-8-97 76 58**
Email: info@subec.se
Web: www.subec.se

Copyright © 2023 Subec

RULLAR

Rullar:

Standard: HRX (Ythärdat + förkromat)
Alternativ: Olika Plastmaterial

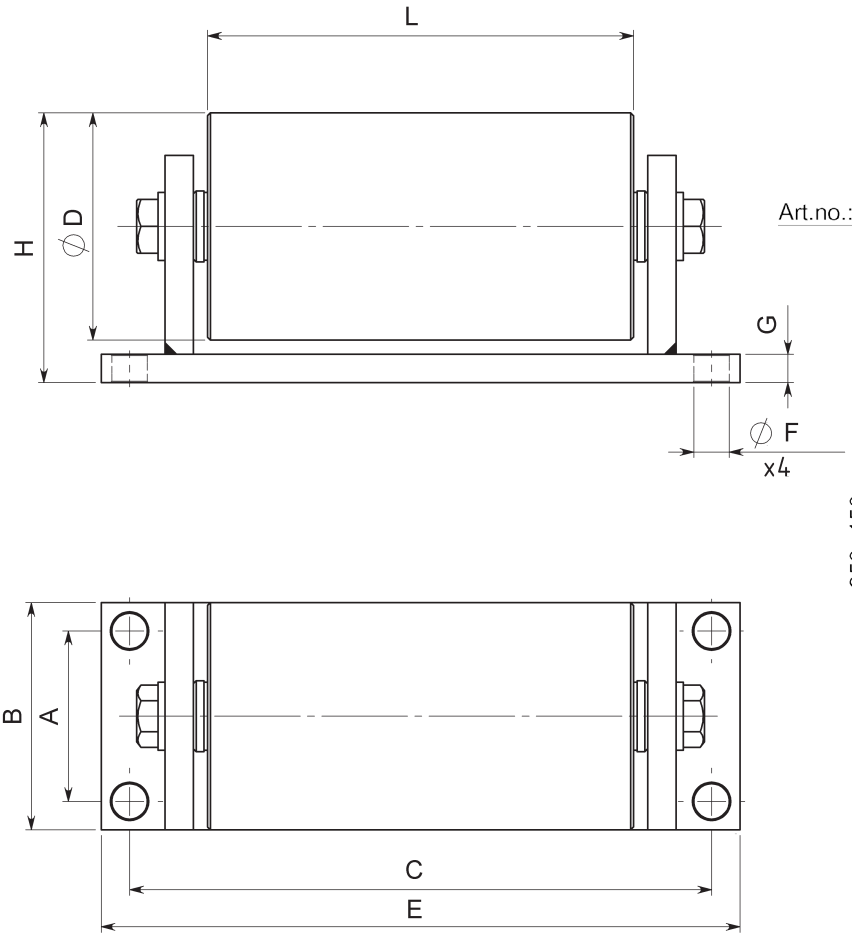

Option:
Med Stativ

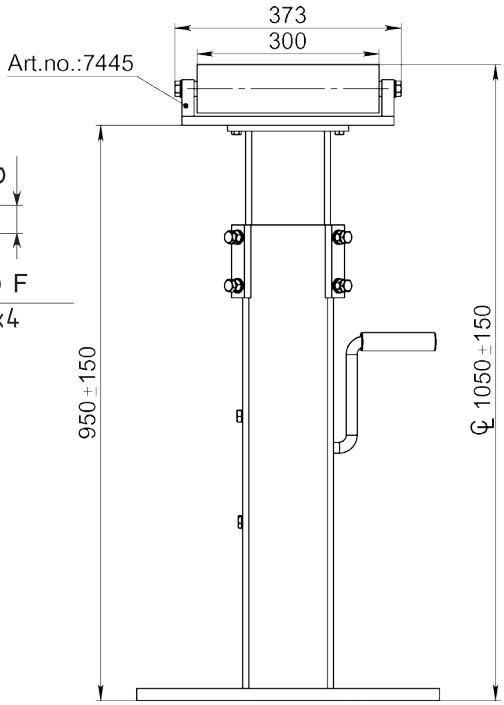

Article. No	ØD	A	B	C	E	F	G	H	L
02131	80	60	80	205	225	4xØ12,5	10	95	150
07445	80	36	60	330	350	6xM8		100	300
08029	80	40	70	205	225	4xØ11	10	95	150
07444*	70	36	60	246	266	6xM8		90	200
11714	80	160	200	160	200	4xØ12,5	10	95	150

Övriga dimensioner offereras

Ritnings Nr. 3-400529-00

* Stock item

Subec AB **Hesselmans Torg 5** **SE- 131 54 Nacka** **Sweden**
Phone: **+46-8-88 46 33**
Fax: **+46-8-97 76 58**
Email: info@subec.se
Web: www.subec.se

Copyright © 2023 Subec

RULLAR

Rullar:

Rullmaterial: Härdat stål
Alternativ: Olika Plastmaterial

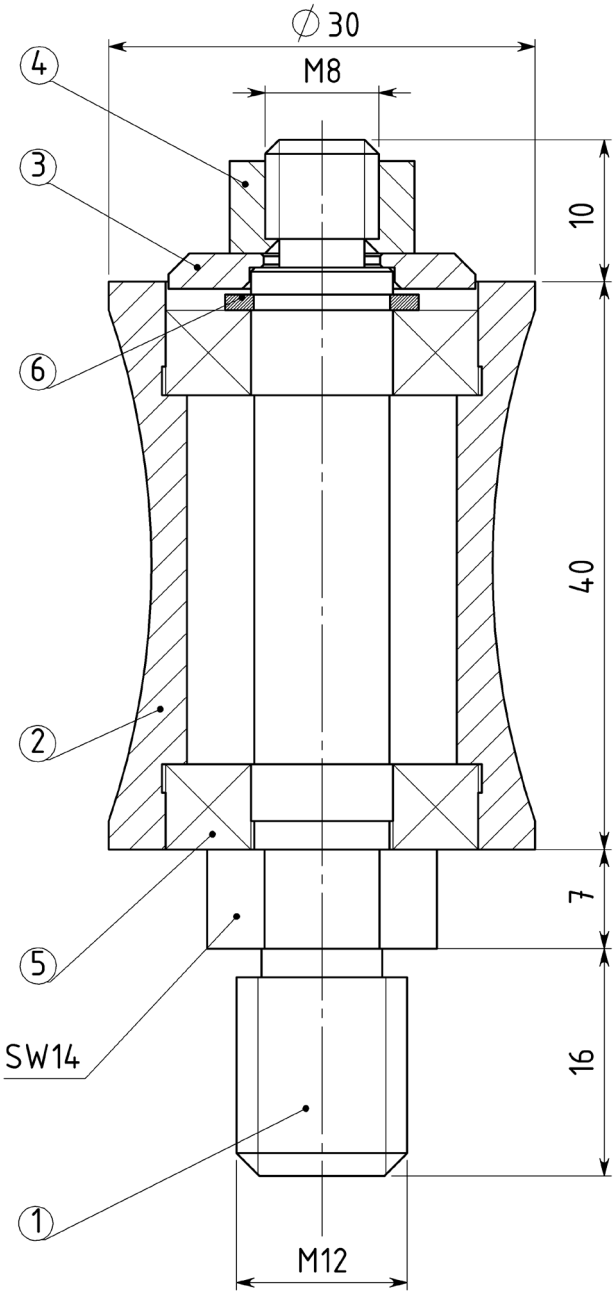

Konkav:



Article: 05787*

Bomberad:



Article: 02147*

Övriga dimensioner offereras

Ritnings Nr. 3-400572-24R

* Stock item

Subec AB **Hesselmans Torg 5** **SE- 131 54 Nacka** **Sweden**
Phone: **+46-8-88 46 33**
Fax: **+46-8-97 76 58**
Email: info@subec.se
Web: www.subec.se

Copyright © 2023 Subec

OLIKA UTFÖRANDEN, RULLAR

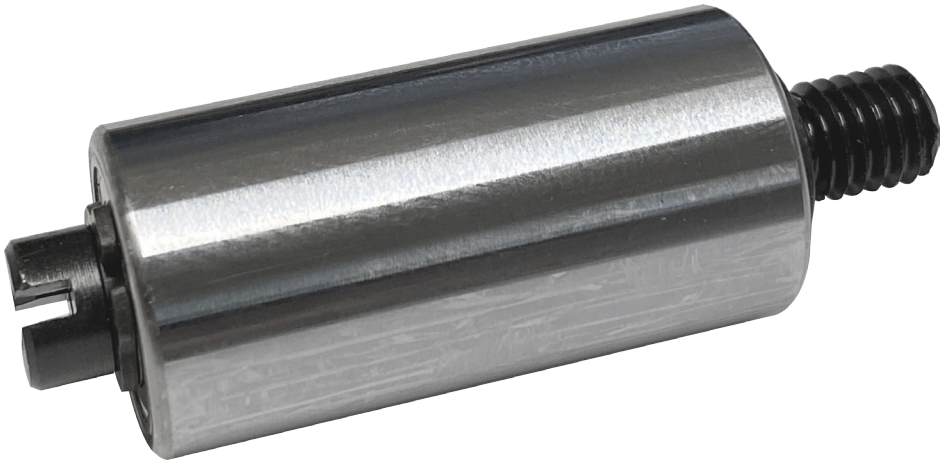

Article: 11309
Med skruvmejselslits vid axelns ände

Mer information vid förfrågan

Subec AB	**Hesselmans Torg 5** **SE- 131 54 Nacka** **Sweden**	**Phone:** **Fax:**	**+46-8-88 46 33** **+46-8-97 76 58**	**Email: info@subec.se** **Web: www.subec.se**

Copyright © 2023 Subec

JUSTERBARA RULLSYSTEM

50x45

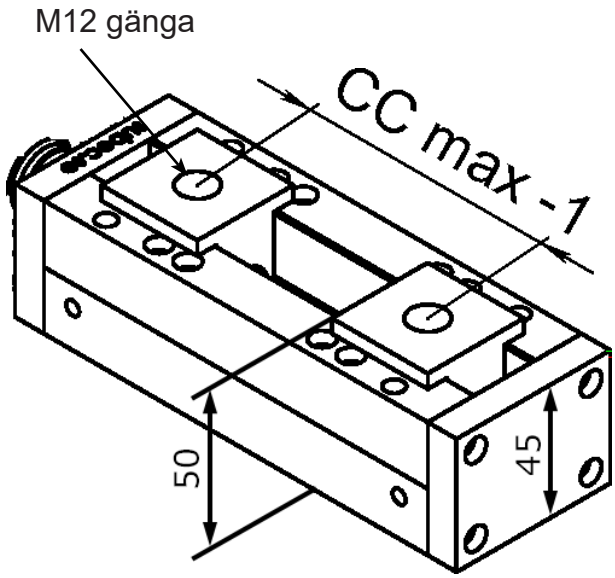

Article No.	L	A	C	E	CCmax
01597*	115	95	35	75	65
00698*	150	130	95	110	100
06158*	165	145		110	115
00651*	220	200	160	110	170
06159	260	240		110	210
06160	275	255		110	225
00919*	280	260	220	110	230
05404	300	280	240	130	250
06162	310	290		130	260
05145*	350	330	250	130	300
06163	380	360		130	330
06164	400	380		130	350
06165*	430	410		130	380
06161	620	600		130	570

Välj rullar för att komplettera systemet, max Ø60mm .

Produkt diameter = CCmax - Rulldiameter.

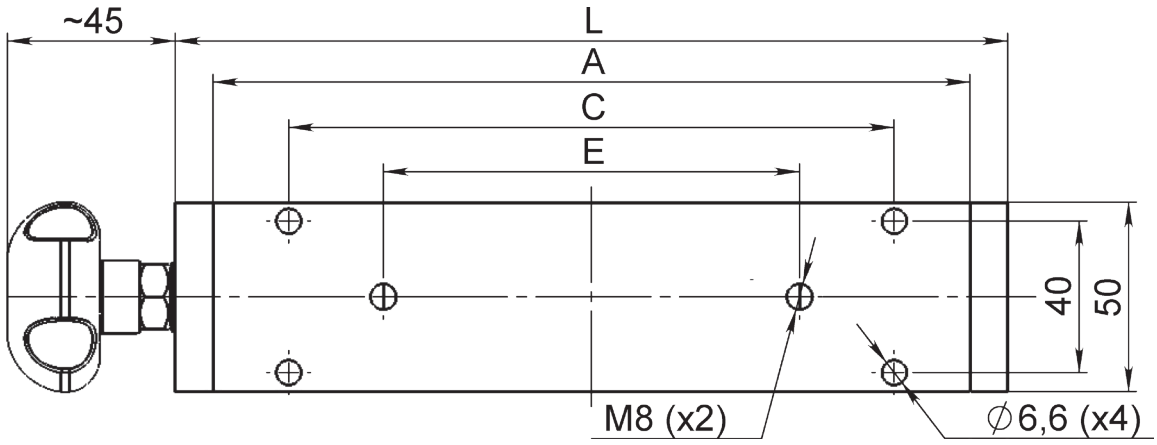

Ritnings Nr. 1-300430-00

* Stock item

Subec AB **Hesselmans Torg 5** **SE- 131 54 Nacka** **Sweden** **Phone:** **+46-8-88 46 33** **Fax:** **+46-8-97 76 58** **Email: info@subec.se** **Web: www.subec.se**

Copyright © 2023 Subec

JUSTERBARA RULLSYSTEM

80x60

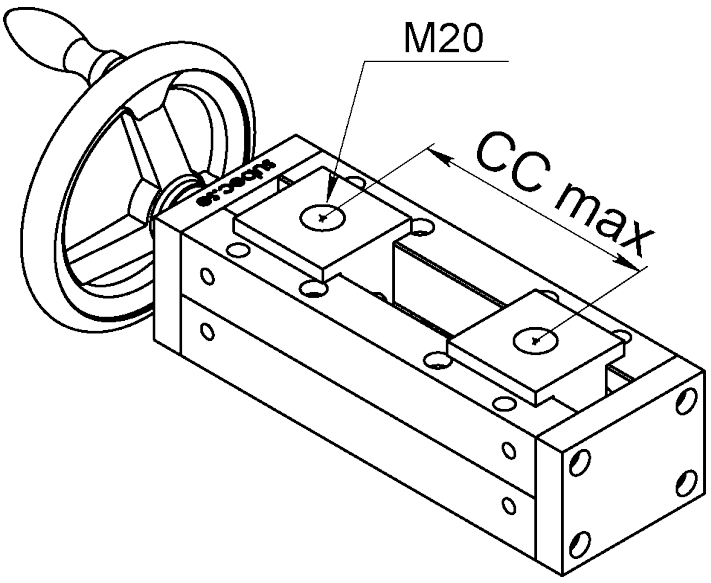

Article No.	L	A	CCmax
05620*	230	200	150
06187	250	220	170
02450*	300	270	220
06186	320	290	240
04372*	360	330	280
01144	370	340	290
02423	400	370	320
06185	450	420	370
02453	470	440	390
06184	490	460	410
02454	540	510	460
06183	590	560	510
06182	605	575	525
06181	675	645	595
05268	695	665	615
02456	770	740	690
06180	840	810	760

Välj rullar för att komplettera systemet, max Ø100mm.
Produkt diameter = CCmax - Rulldiameter.

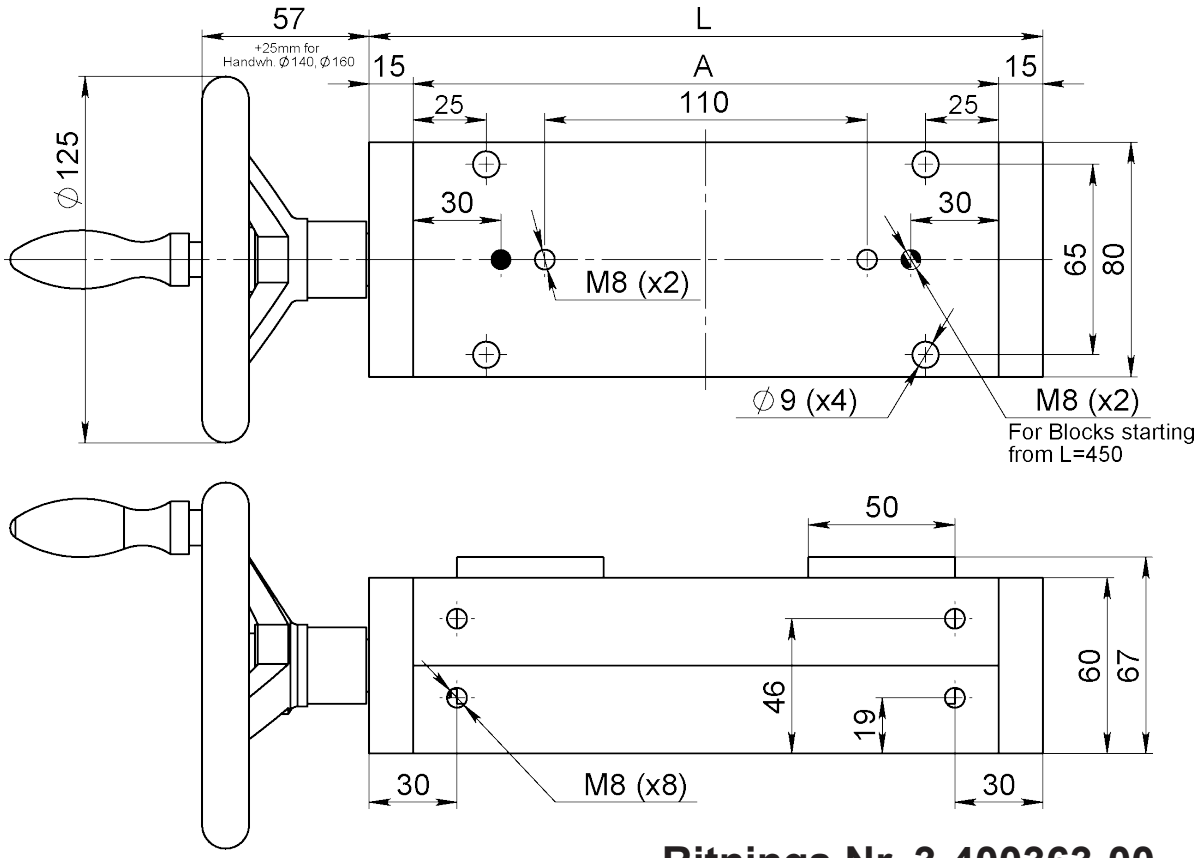

Ritnings Nr. 3-400363-00

* Stock item

Subec AB **Hesselmans Torg 5** **SE- 131 54 Nacka** **Sweden**
Phone: **+46-8-88 46 33**
Fax: **+46-8-97 76 58**
Email: info@subec.se
Web: www.subec.se

Copyright © 2023 Subec

TRAVERSERENHET YZ ±30

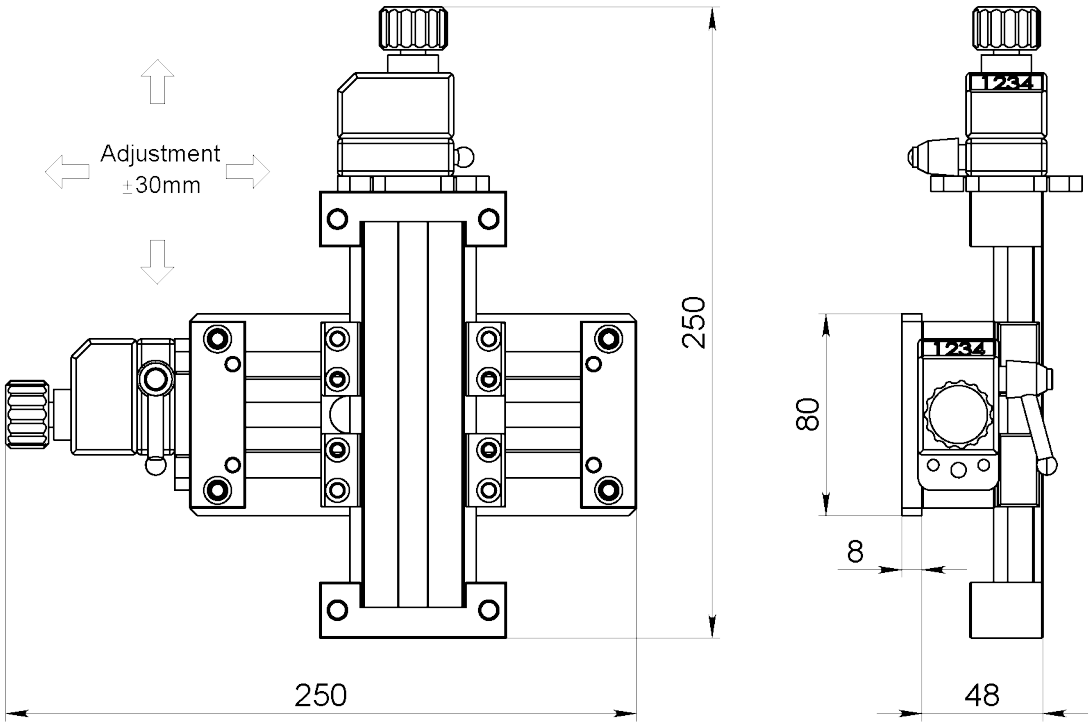

Article: 12110

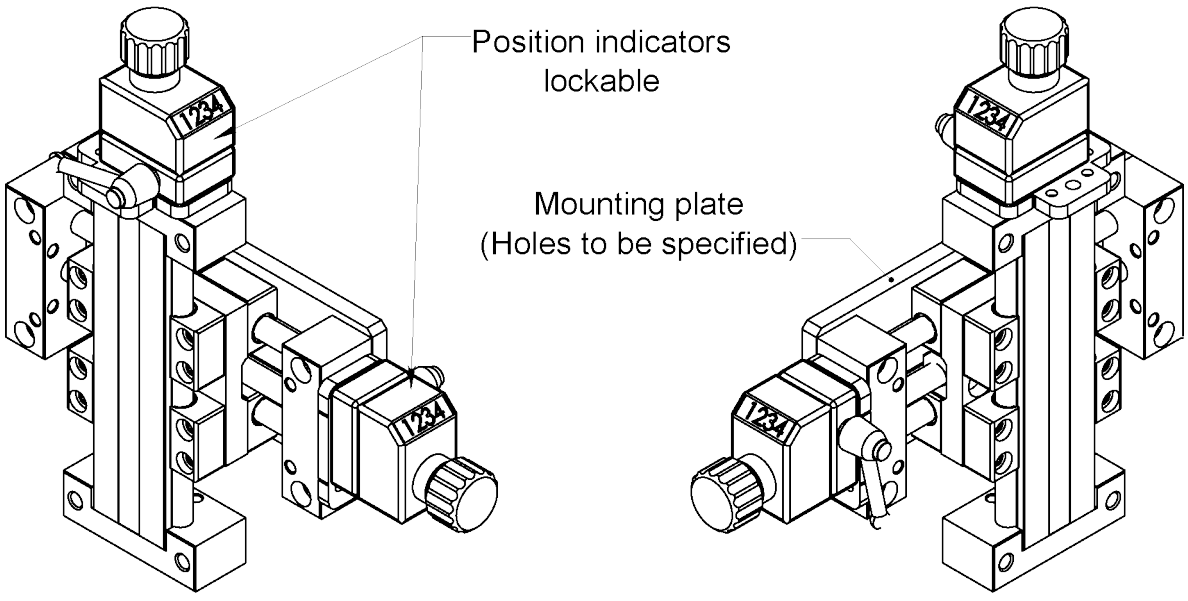

Any direction possible, must be specified upon order

3-401289-00

Subec AB **Hesselmans Torg 5** **SE- 131 54 Nacka** **Sweden** **Phone:** **+46-8-88 46 33** **Fax:** **+46-8-97 76 58** **Email: info@subec.se** **Web: www.subec.se**

Copyright © 2023 Subec

OLIKA UTFÖRANDEN, RULLSYSTEM

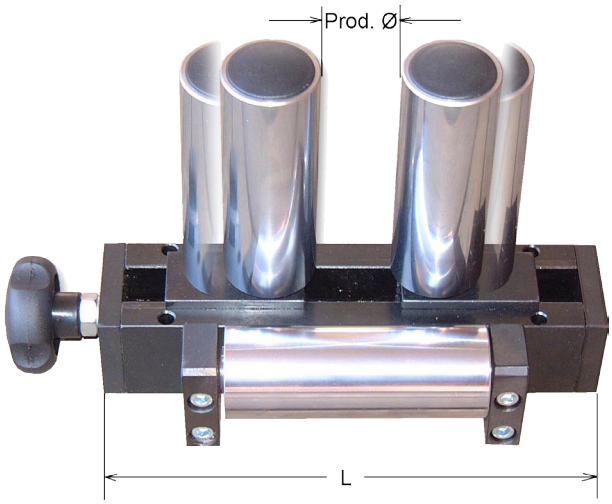

Article: 01079
Vikt: 4,2kg
Fjädrande rullar för knutar

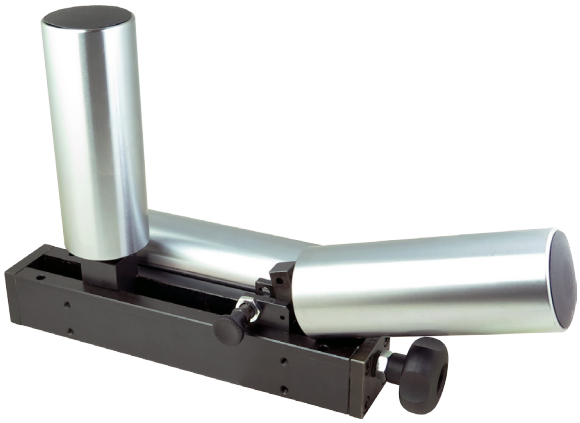

Article: 06008
Vikt: 12kg
Med en fällbar vert. Rulle. Bra lösning for in- och utförning i en Caterpillar.

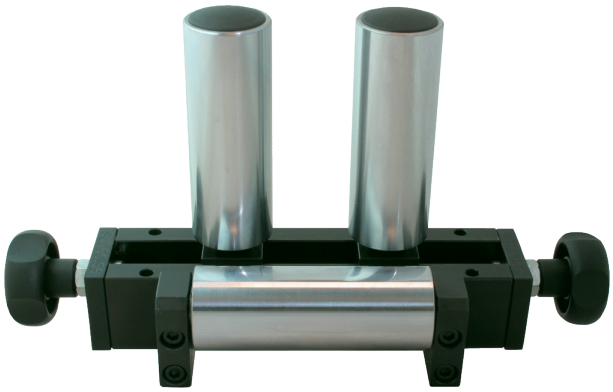

Article: 05807
Individuellt justerbara rullar



Article: 11337
Individuellt justerbara rullar, Med en fällbar vert. Rulle. Bra lösning for in- och utförning i en Caterpillar.

Mer information vid förfrågan

Subec AB **Hesselmans Torg 5** **SE- 131 54 Nacka** **Sweden** **Phone:** **+46-8-88 46 33** **Fax:** **+46-8-97 76 58** **Email: info@subec.se** **Web: www.subec.se**

Copyright © 2023 Subec

OLIKA UTFÖRANDEN, RULLSYSTEM

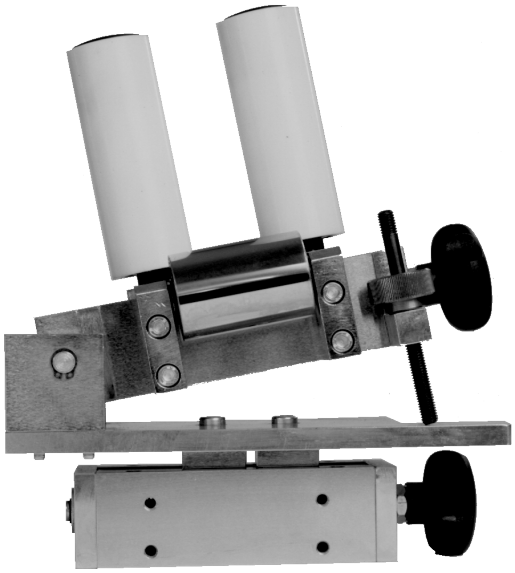

Article: 00054
Vinkeljusterbart rullsystem på traversblock
För asymmetriska platta produkter



Article: 07008
Mittlinjejustering

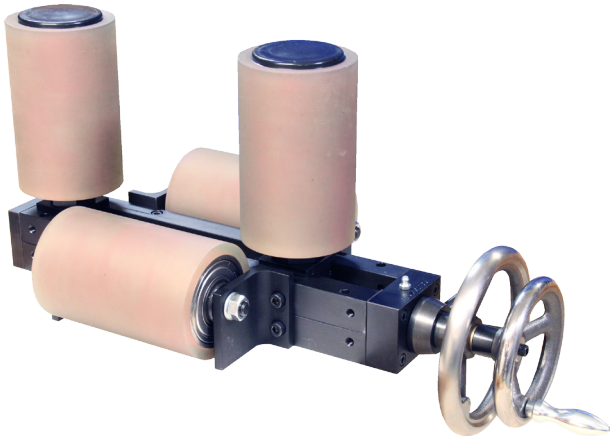

Article: 07841
Centerlinje justering för större produkter

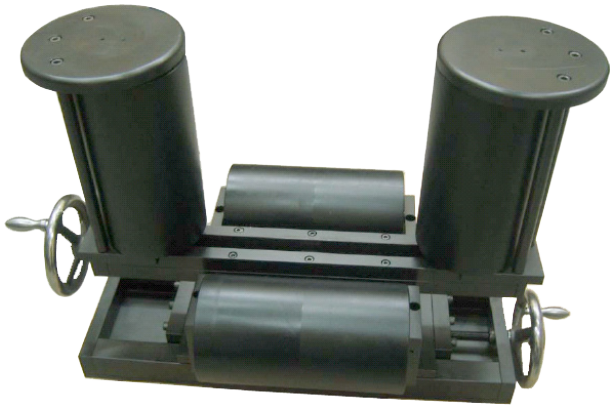

Article: 04638 + 4985
Rullsystem på Traverserenhet

Mer information vid förfrågan

Subec AB	**Hesselmans Torg 5** **SE- 131 54 Nacka** **Sweden**	**Phone:** **Fax:**	**+46-8-88 46 33** **+46-8-97 76 58**	**Email: info@subec.se** **Web: www.subec.se**

Copyright © 2023 Subec

OLIKA UTFÖRANDEN, RULLSYSTEM

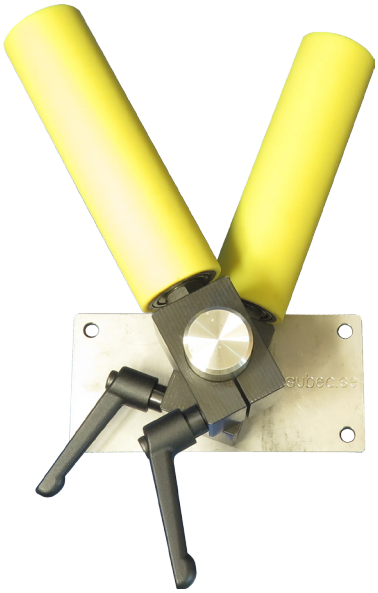

Article: 11180
Individuellt justerbara V-Rullar

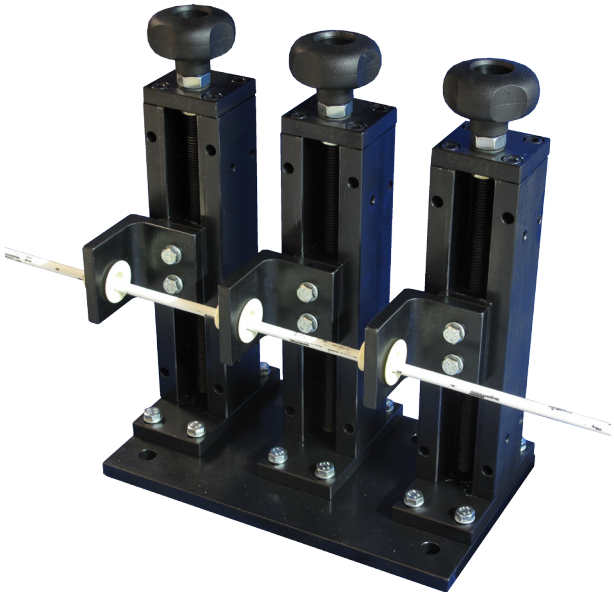

Article: 07963
Styrsystem för folie produkter



Article: 08061*
Rullsystem, kundanpassad för maskinbyg-
gareVinkeljusterbart Rullsystem



Article: 10203A
Vinkeljusterbart Rullsystem

Mer information vid förfrågan

* Stock item

Subec AB **Hesselmans Torg 5** **SE- 131 54 Nacka** **Sweden** **Phone:** **+46-8-88 46 33** **Fax:** **+46-8-97 76 58** **Email: info@subec.se** **Web: www.subec.se**

Copyright © 2023 Subec

OLIKA UTFÖRANDEN, RULLSYSTEM



Article: 11985



Article: 07720
Kraftigt utförande med förstärkt lås



Article: 13128 (Stålrullar)
Article: 15443 (PA6 Rullar)
Rullsystem med snabb justering. Lätt montering på standard stativ.

Mer information vid förfrågan

Subec AB **Hesselmans Torg 5** **SE- 131 54 Nacka** **Sweden** **Phone:** **+46-8-88 46 33** **Fax:** **+46-8-97 76 58** **Email: info@subec.se** **Web: www.subec.se**

Copyright © 2023 Subec

OLIKA UTFÖRANDEN, RULLSYSTEM

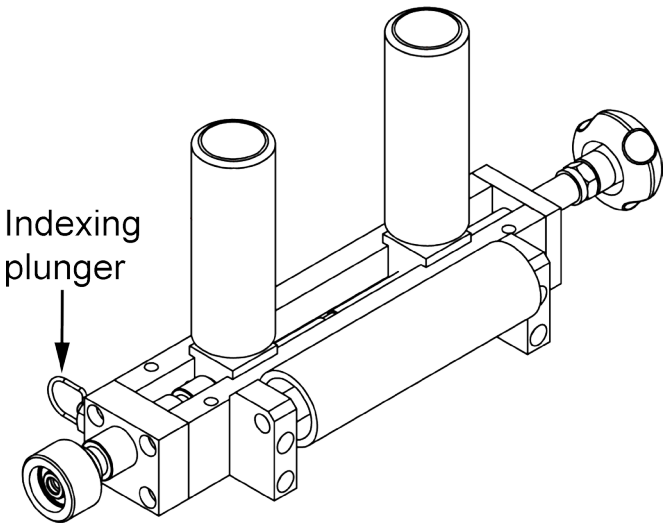

Article: 17254
Bandriktare med 3 förinställningar för mittlinjen (CL) för att tredubbla bandets livslängd

* Stock item

Subec AB **Hesselmans Torg 5** **SE- 131 54 Nacka** **Sweden**
Phone: **+46-8-88 46 33**
Fax: **+46-8-97 76 58**
Email: info@subec.se
Web: www.subec.se

Copyright © 2023 Subec

PRECISIONSRULLFÖRING

För rullar - Max Produkt Ø: 15mm

Article	Rull Typ	Product Ø	Anmärkning
10365	SS 22	0,8-1,6mm	
10784B	SL35	7,0-12,0mm	Zirkonium Rullar
13834	SL35	7,0-12,0mm	Med positionsangivare
11189A	SD 35	2-4,5mm	Med positionsangivare
8828*	SD 35	2-4,5mm	
9480A*	SD 52	6-9,5mm	
13218	SL52	6-15mm	
9805	SD 80	7-15mm	

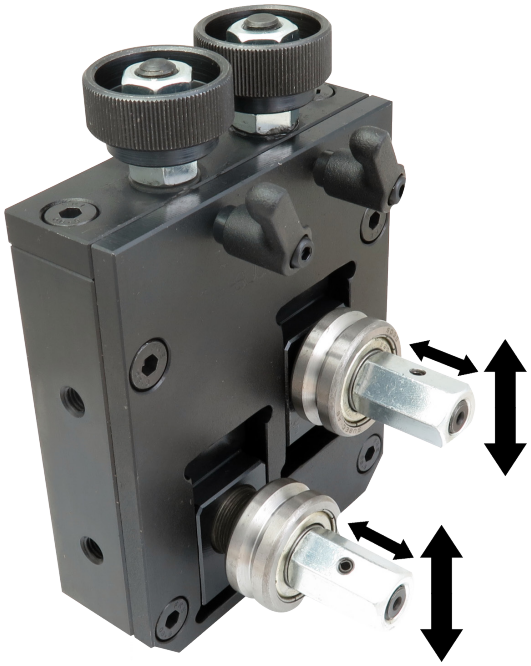

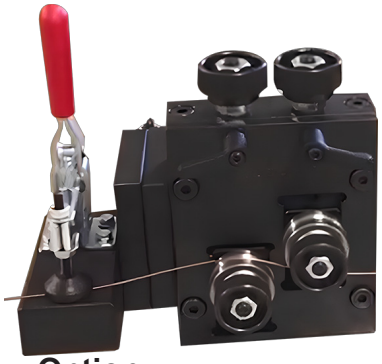

Option:
Trådklämma före
X-Head
Article: 13191

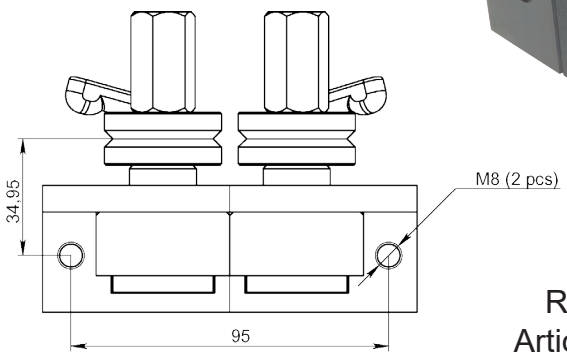

Ritning för
Article: 08828*



Article: 11189A

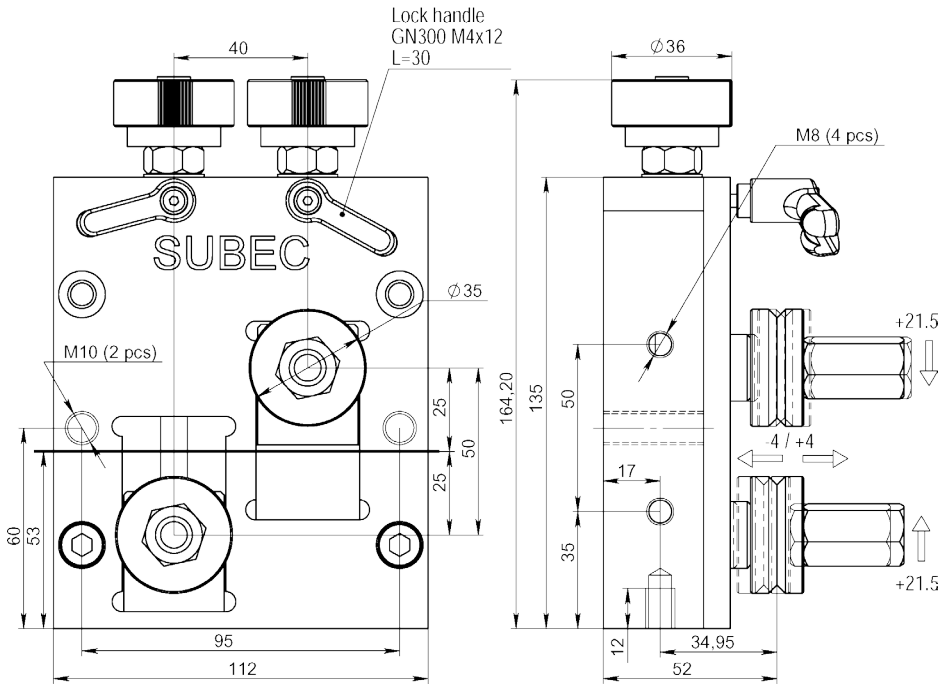

Ritnings Nr. 3-400793-00

* Stock item

Subec AB **Hesselmans Torg 5** **SE- 131 54 Nacka** **Sweden** **Phone:** **+46-8-88 46 33** **Fax:** **+46-8-97 76 58** **Email: info@subec.se** **Web: www.subec.se**

Copyright © 2023 Subec

PRECISIONSRULLFÖRING

För små hjul - Max Produkt Ø: 15mm

Dubbelt Utförande
Article: 11845

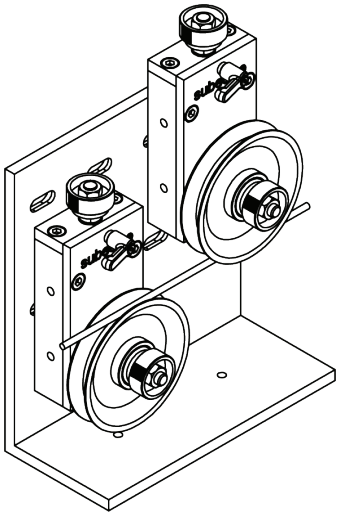

Enkelt Utförande
Article: 11844



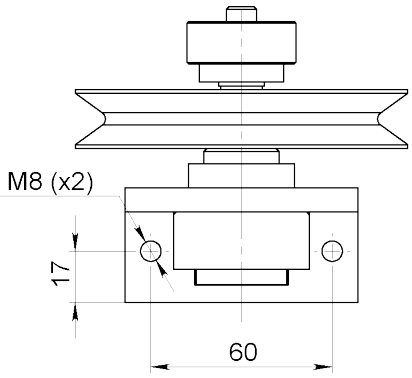

Hållare
Article: 11849

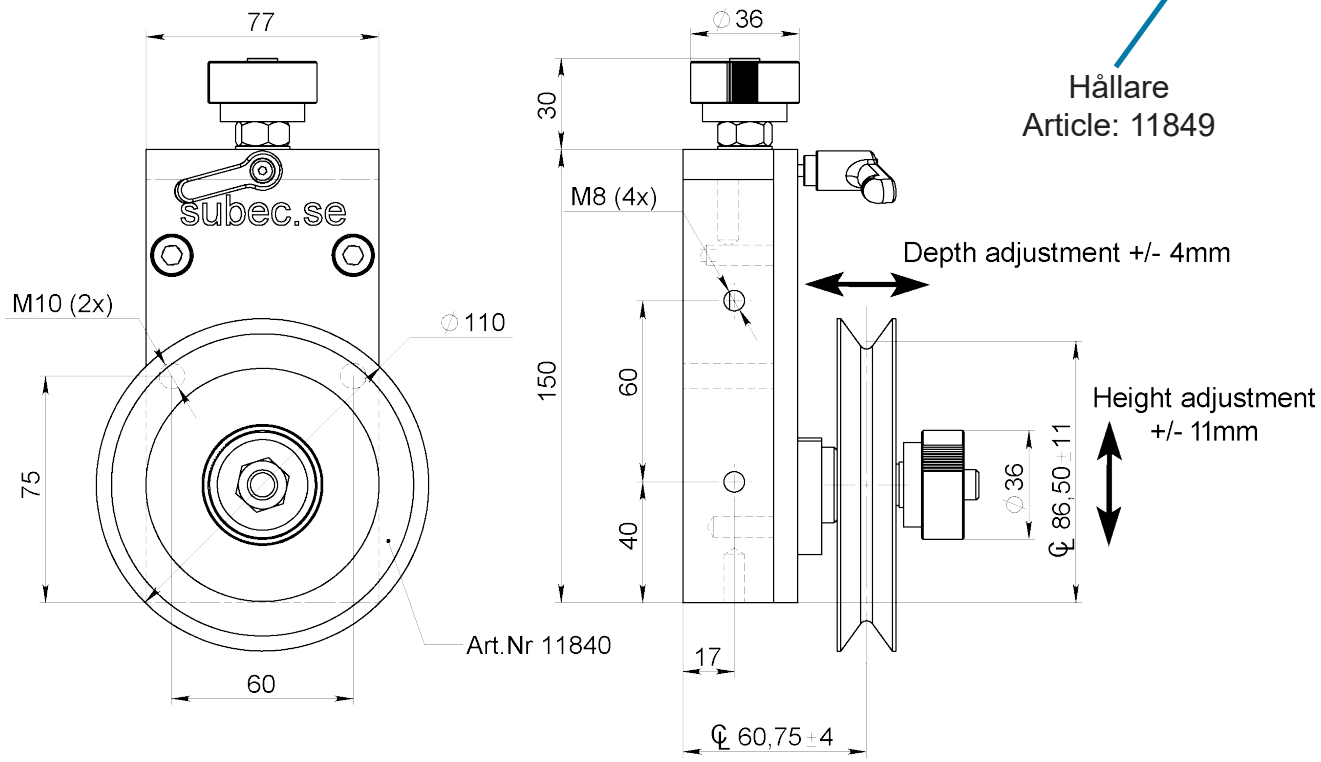

Ritnings Nr. 3-400793-00

Subec AB **Hesselmans Torg 5** **SE- 131 54 Nacka** **Sweden**
Phone: **+46-8-88 46 33**
Fax: **+46-8-97 76 58**
Email: info@subec.se
Web: www.subec.se

Copyright © 2023 Subec

MINI RULLSYSTEM

Max Produkt Ø: 13mm

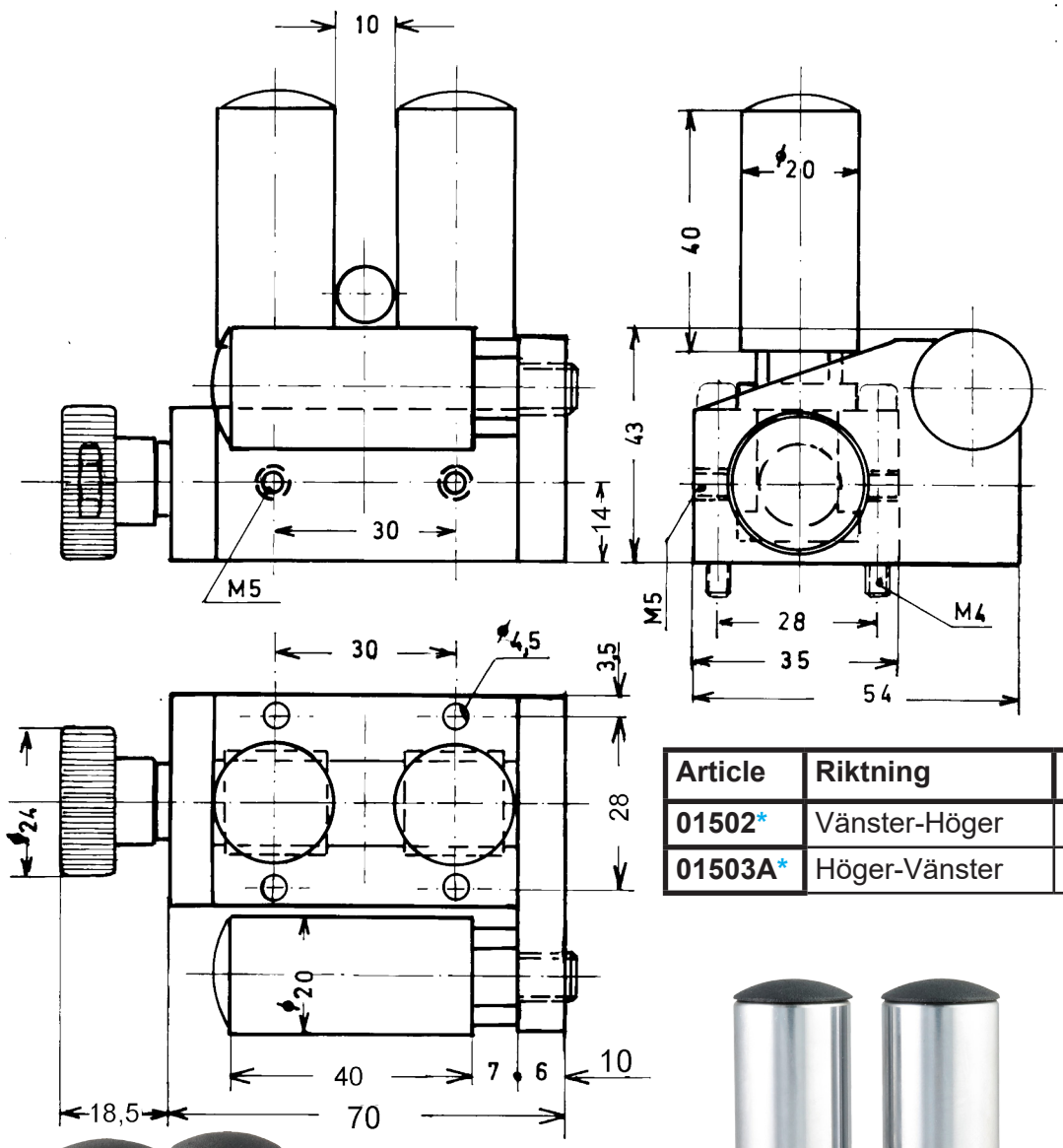

Article	Riktning	Vikt
01502*	Vänster-Höger	0,75kg
01503A*	Höger-Vänster	0,75kg



Article: 01503A
Höger-Vänster

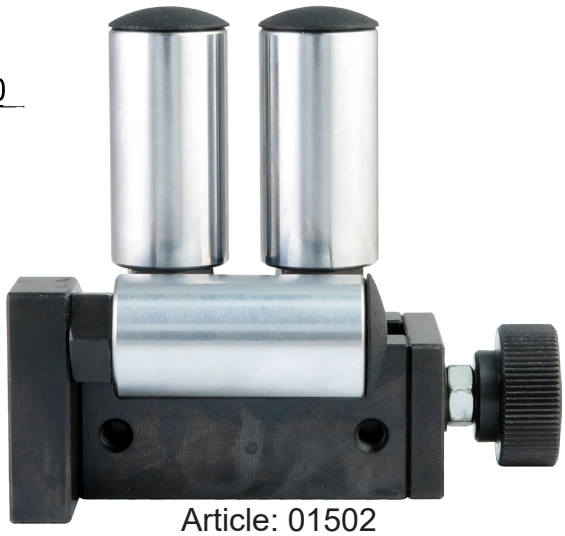

Article: 01502
Vänster-Höger

Ritnings Nr. 3-400370-01

* Stock item

Subec AB **Hesselmans Torg 5** **SE- 131 54 Nacka** **Sweden**
Phone: **+46-8-88 46 33**
Fax: **+46-8-97 76 58**
Email: info@subec.se
Web: www.subec.se

Copyright © 2023 Subec

VINKELJUSTERBART RULLSYSTEM

Max Produkt Ø: 13mm

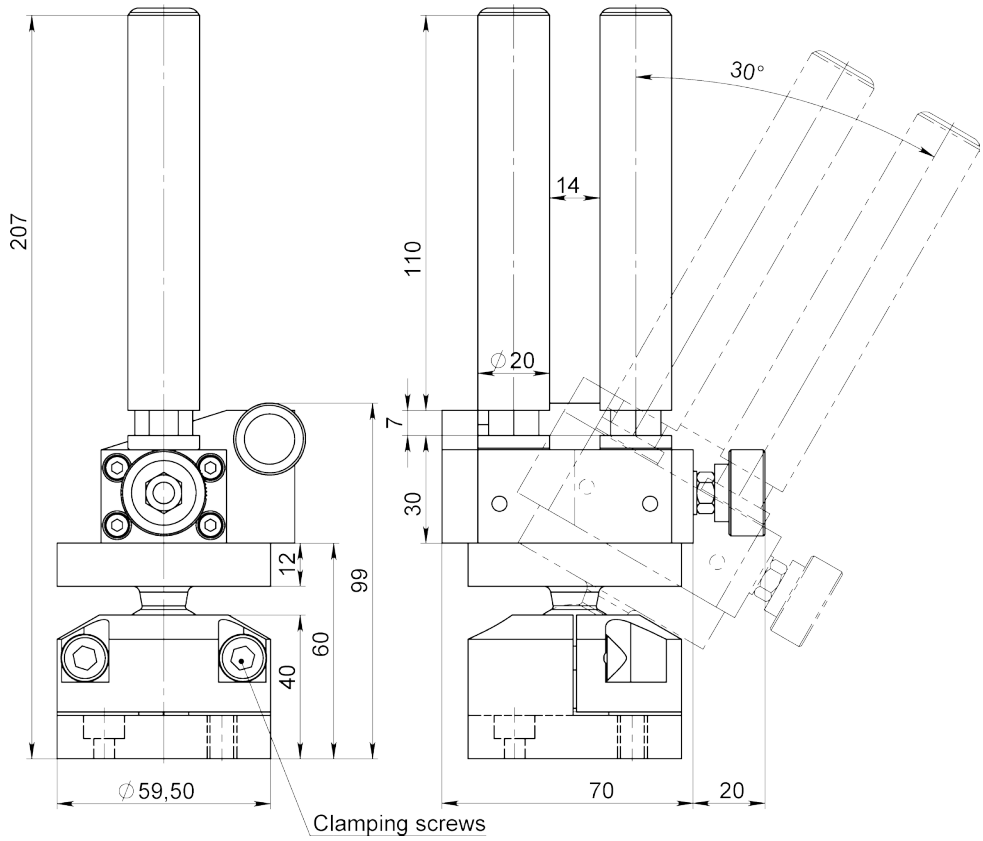



Article: 14228
Olika rullar finns tillgängliga.



Article: 10203



Ritnings Nr. 3-401219-00

Subec AB **Hesselmans Torg 5** **SE- 131 54 Nacka** **Sweden** **Phone:** **+46-8-88 46 33** **Fax:** **+46-8-97 76 58** **Email: info@subec.se** **Web: www.subec.se**

Copyright © 2023 Subec

RULLSYSTEM MED ROTERBAR JUSTERING

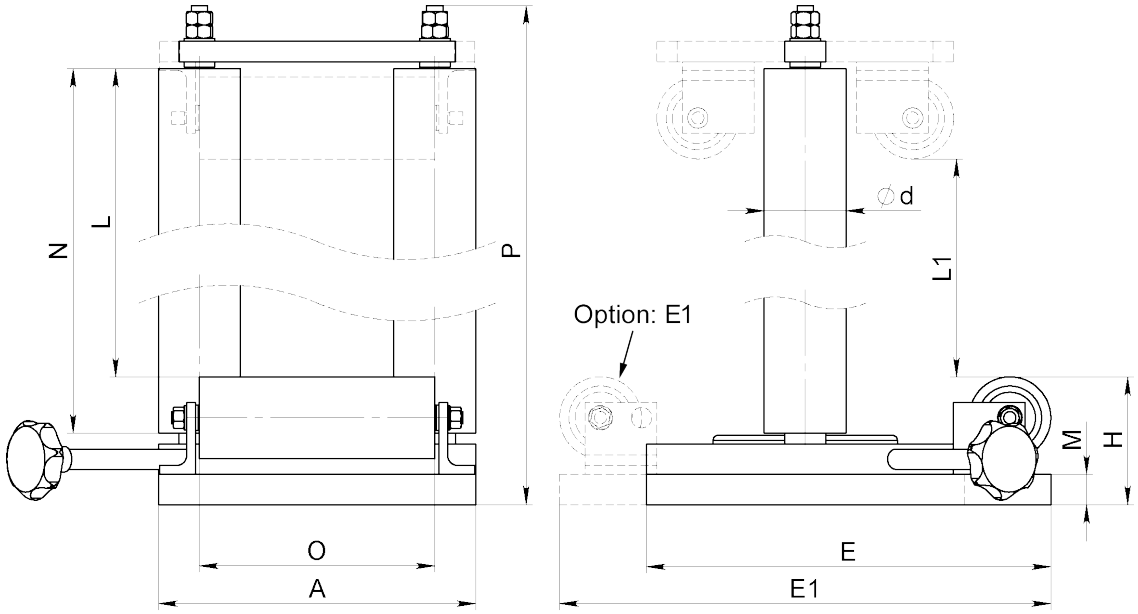



Article: 1790*

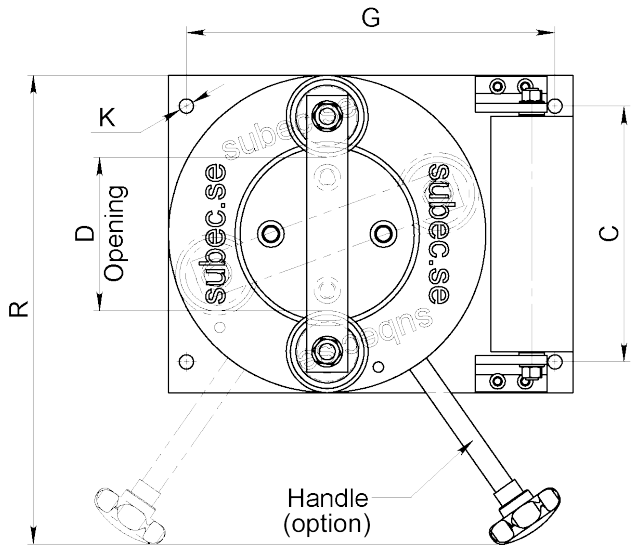

Article	A	C	Ød	D	E	E1	G	H	K	L	L1	M	N	O	P	R
11985	310	250	80	0-150	-	480	360	125	M16	1945	-	30	2000	230	2132	458
07230	310	250	80	0-150	-	480	360	125	M16	945	-	30	1000	230	1132	458
05955	482	250	80	0-150	-	472	360	260	M16	-	1156	30	1300	230	1567	458
05849	310	250	80	0-150	395	-	360	125	M16	1245	-	30	1300	230	1432	458
1790A*	100	70	30	0-10	-	130	40	40	Ø6,6	95	-	8	110	60	163	-

Ritnings Nr. 3-400419-00

* Stock item

Subec AB **Hesselmans Torg 5** **SE- 131 54 Nacka** **Sweden**
Phone: **+46-8-88 46 33**
Fax: **+46-8-97 76 58**
Email: info@subec.se
Web: www.subec.se

Copyright © 2023 Subec

V-RULLSYSTEM

Produktområde: Ø 10-90mm

Med pneumatisk öppning/stängning

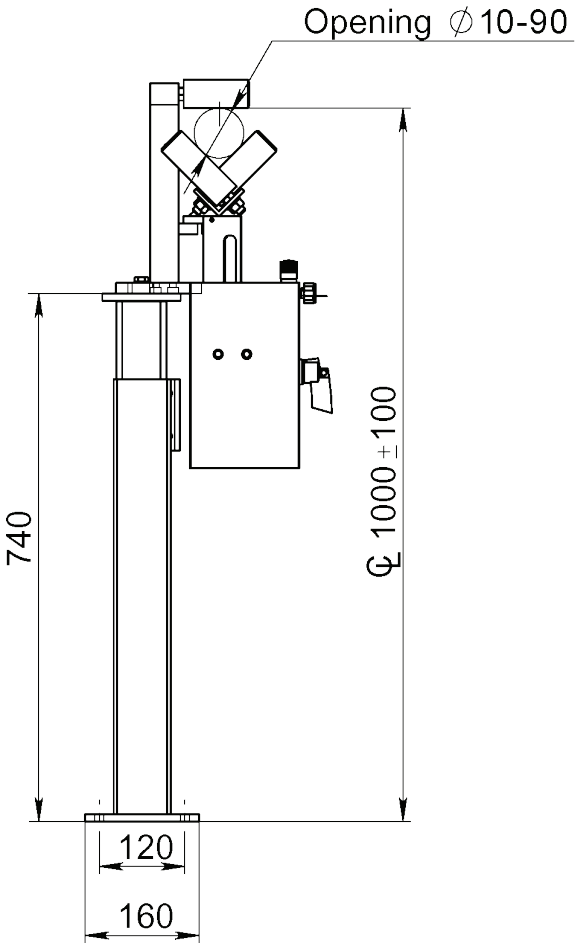

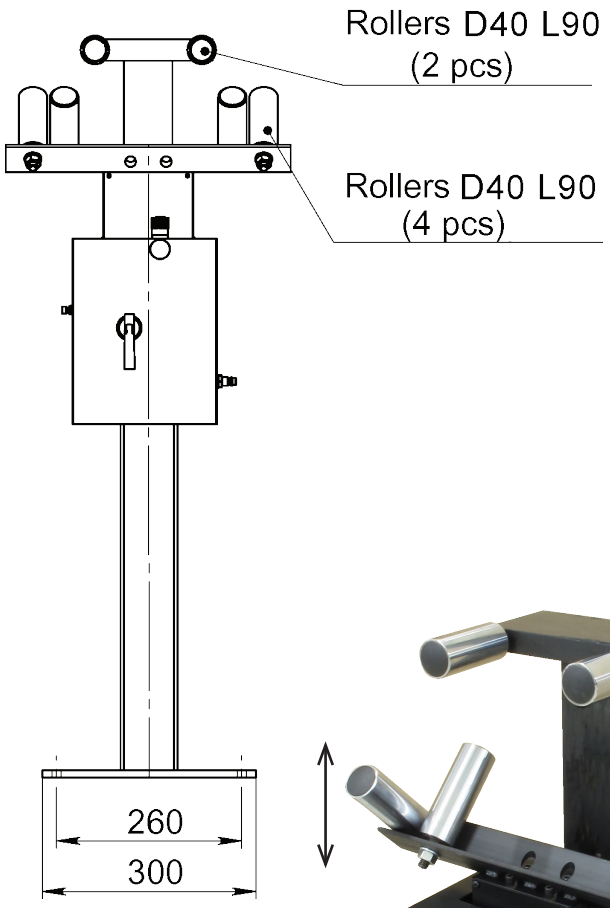



Article: 13256

Ritnings Nr. 3-400946-00

Subec AB	**Hesselmans Torg 5** **SE- 131 54 Nacka** **Sweden**	**Phone:** **Fax:**	**+46-8-88 46 33** **+46-8-97 76 58**	**Email: info@subec.se** **Web: www.subec.se**

Copyright © 2023 Subec

JUSTERBARA RULLSYSTEM

Max Produkt Ø: 14mm

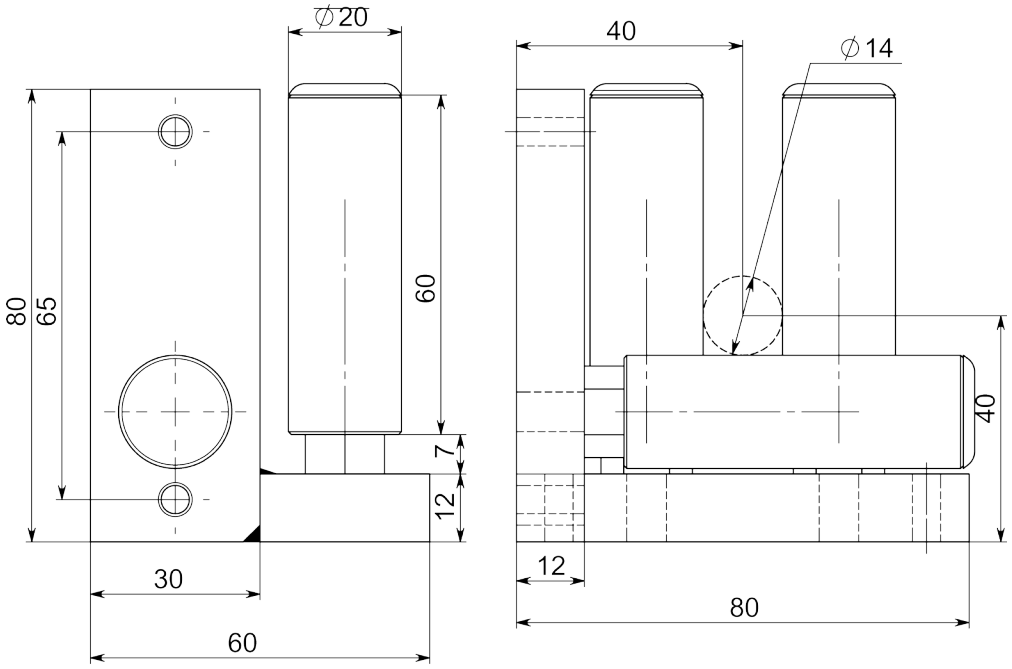

Article: 07211*
Vikt: 0,73kg

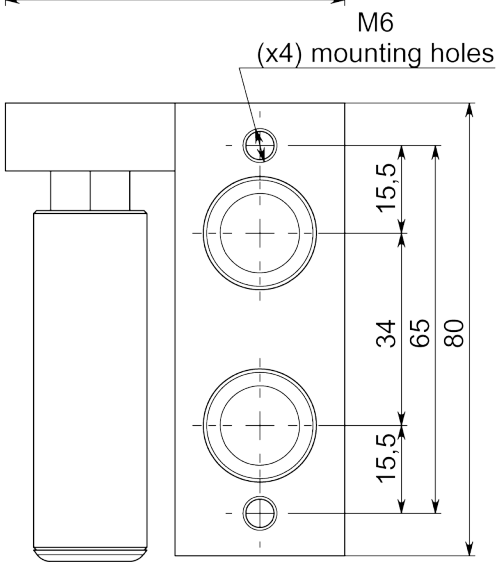



Article: 6758
Utförande med 4 rullar
Med D20 L40 Rullar
Öppning 10mm

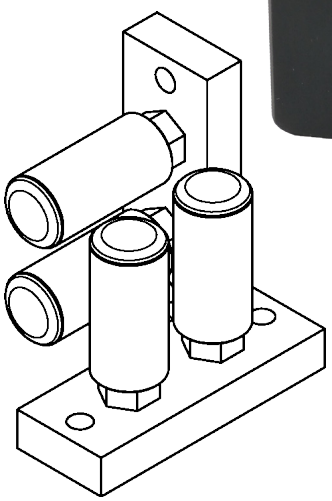

Ritnings Nr. 3-400742-00

* Stock item

Subec AB **Hesselmans Torg 5** **SE- 131 54 Nacka** **Sweden**
Phone: **+46-8-88 46 33**
Fax: **+46-8-97 76 58**
Email: info@subec.se
Web: www.subec.se

Copyright © 2023 Subec

ROTERANDE STYRENHET MED D50 STÅLRULLAR

Max Produkt Ø: 20mm

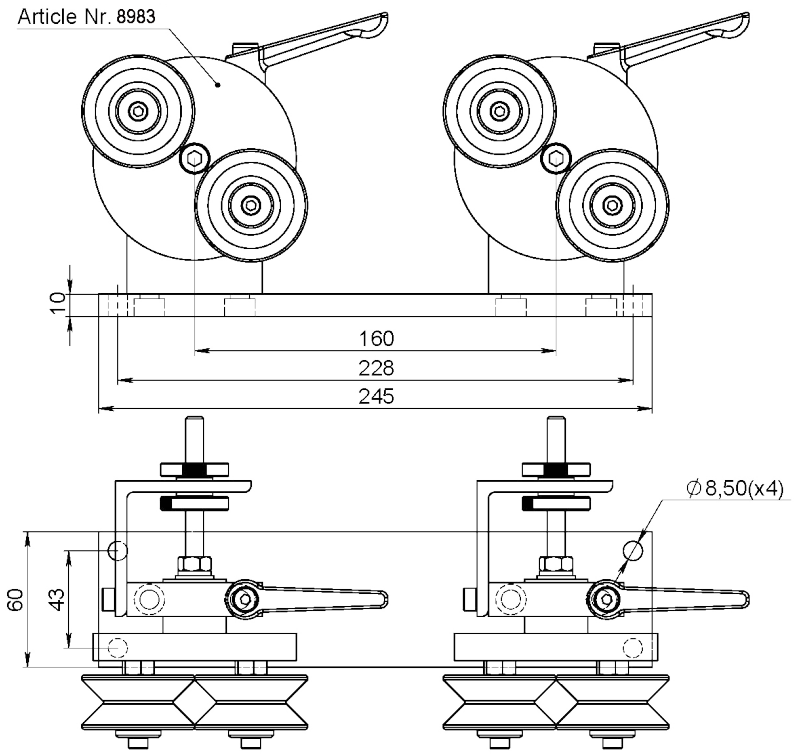

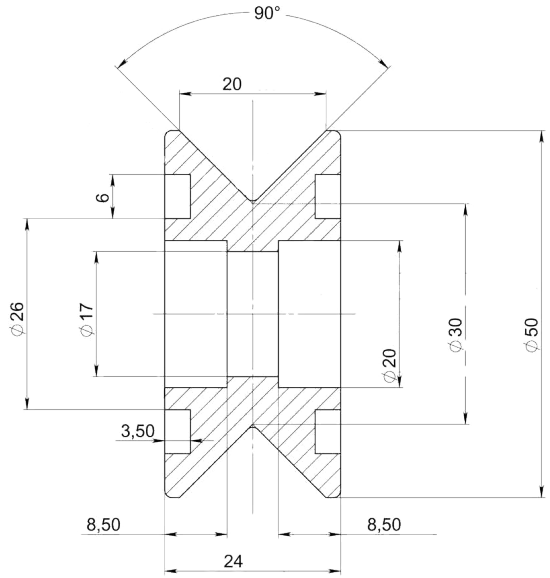

Article: 08427*
Vikt: 0,2kg

Article No.	Utförande	Gummifjäder
08983*	Single	Without
08984	Single	With
08985	Double	With
08245*	Double	Without

Finns också tillgänglig med:
Stålrullar
Article: 8427

Alu + Keramikrullar
Article: 12906A



Article: 08245*
Vikt: 5kg

Ritnings Nr. 3-300450-01

* Stock item

Subec AB **Hesselmans Torg 5** **SE- 131 54 Nacka** **Sweden**
Phone: **+46-8-88 46 33**
Fax: **+46-8-97 76 58**
Email: info@subec.se
Web: www.subec.se

Copyright © 2023 Subec

ROTERANDE STYRENHET



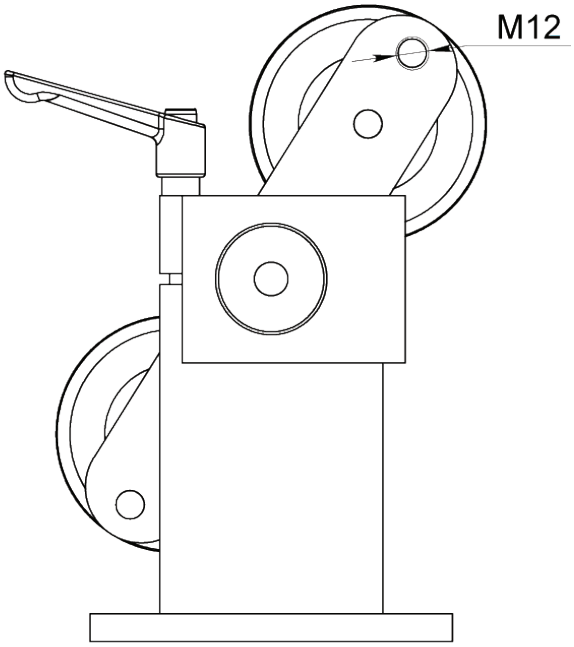

Article: 13709

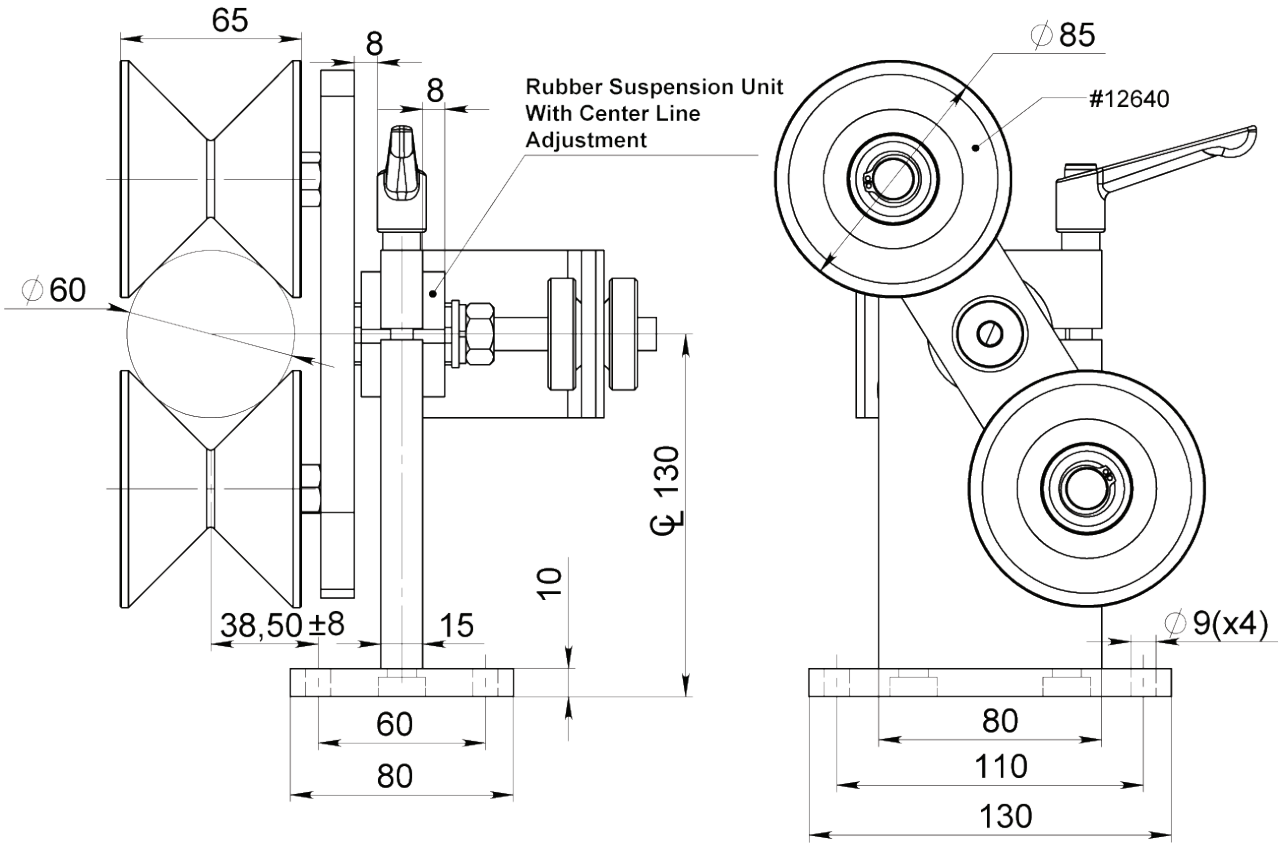

Ritnings Nr. 3-400450-01

Subec AB	**Hesselmans Torg 5** **SE- 131 54 Nacka** **Sweden**	**Phone:** **Fax:**	**+46-8-88 46 33** **+46-8-97 76 58**	**Email: info@subec.se** **Web: www.subec.se**

Copyright © 2023 Subec

ROTERANDE STYRENHET

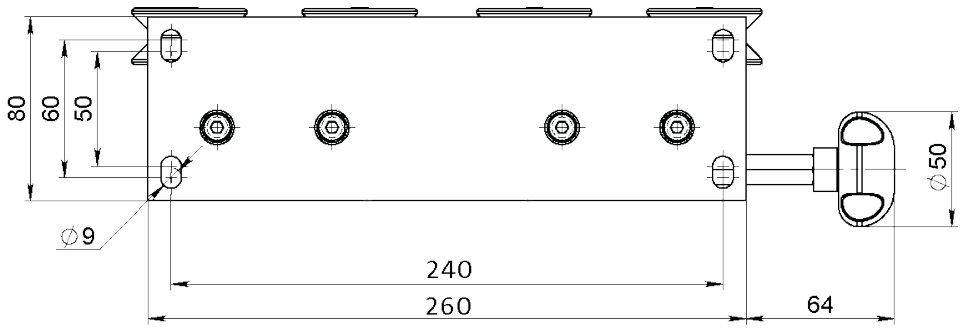

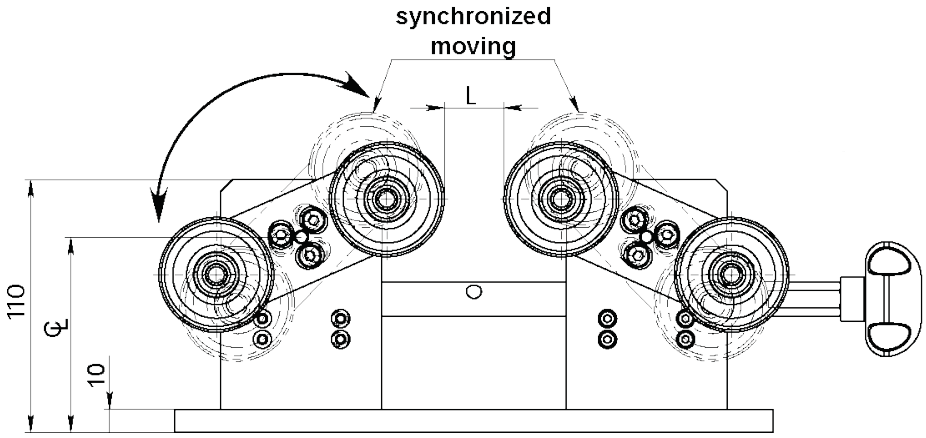

Article No.	Hjul	CL	L	Produkt-område
13227	Alu. Keramik belagd. Platt spår. Typ SL50 Article:13253	85	30	Groove acc. spec.
	Alu. Keramik belagd. V-Spår 90°. Typ SL50 Article: 12906*			Ø 2-20mm
12682	Alu. Cr_2O_3 Belagd. V-Spår 90°. Typ SL65 Article: 11015	85	8	Ø 2-30mm

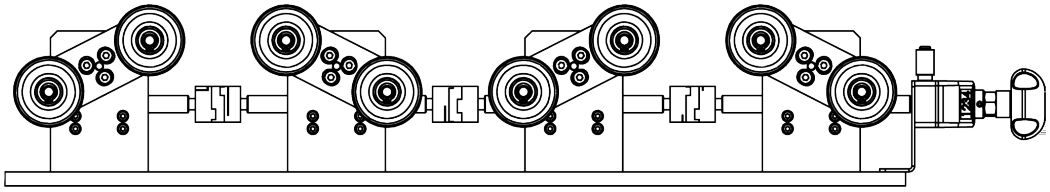

Exempel på synkroniserat quad system

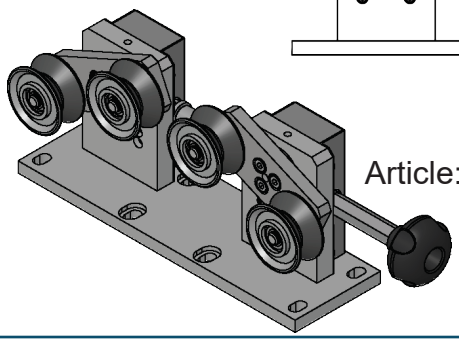

Article: 13227

Ritnings Nr. 3-401341-00

Subec AB **Hesselmans Torg 5** **SE- 131 54 Nacka** **Sweden**
Phone: **+46-8-88 46 33**
Fax: **+46-8-97 76 58**
Email: info@subec.se
Web: www.subec.se

Copyright © 2023 Subec

ROTERANDE STYRENHET

Synkroniserad rulljustering

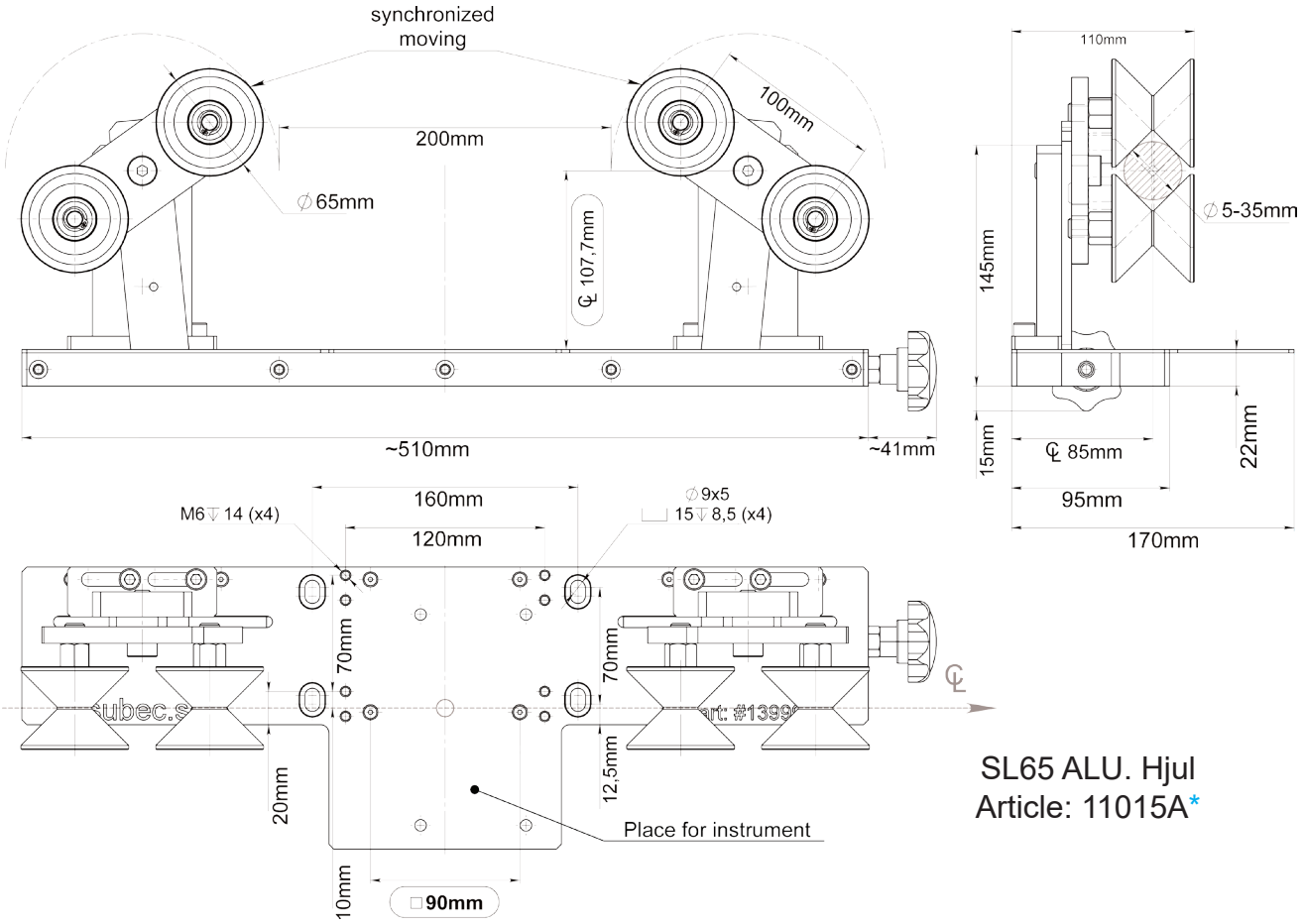

SL65 ALU. Hjul
Article: 11015A*

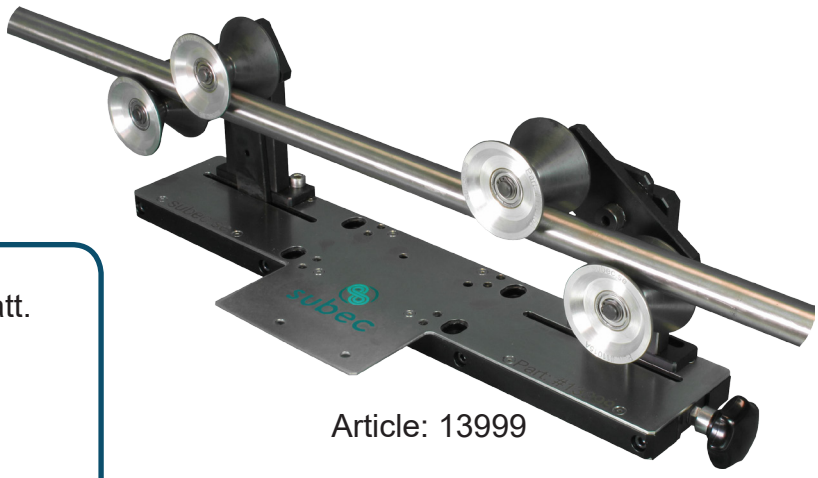

Article: 13999

Info: Rotary guide unit med synkroniserad justering via handratt. Speciellt framställd för precis guidning av runda produckter genom mätinstrument som t.ex: Kamerainspektionssystem, Diametermätare eller Knutvakt.

Ritnings Nr. 3-401341-00

Subec AB **Hesselmans Torg 5** **SE- 131 54 Nacka** **Sweden** **Phone:** **+46-8-88 46 33** **Fax:** **+46-8-97 76 58** **Email: info@subec.se** **Web: www.subec.se**

Copyright © 2023 Subec

ROTERANDE STYRENHET

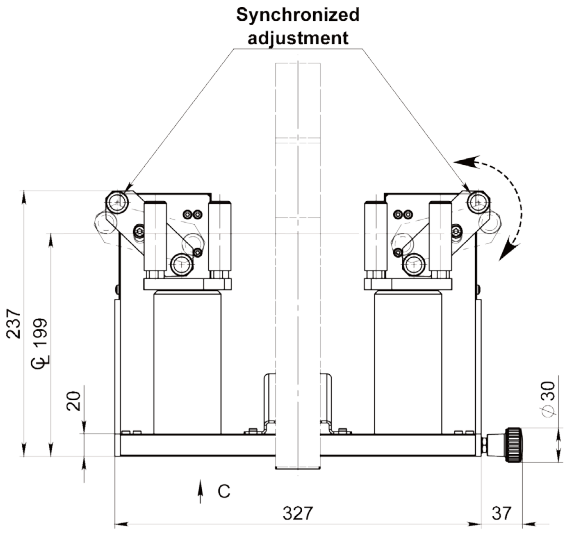

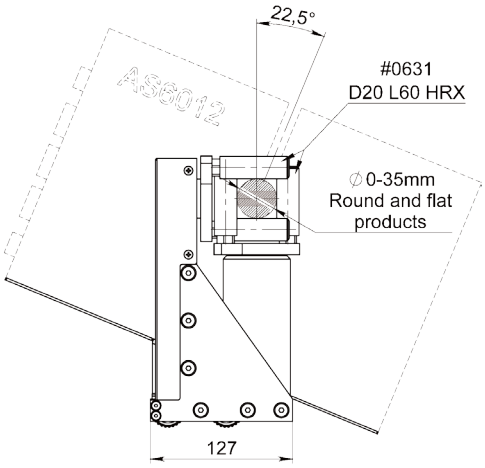

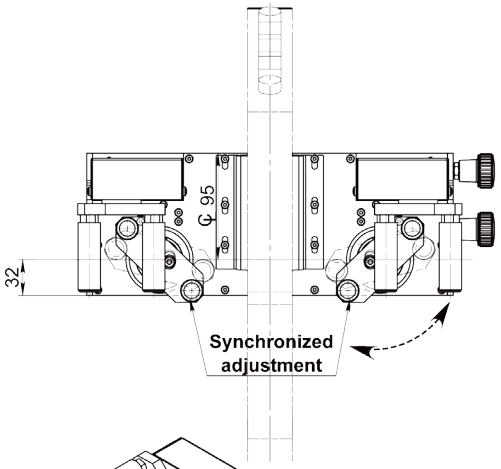

VIEW C

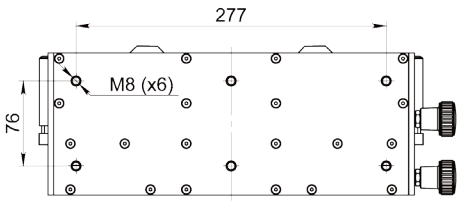

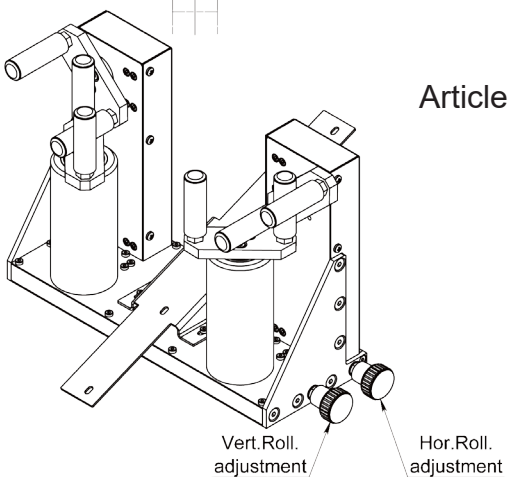

Article: 14974



Info:
Diametermätare placerad i vinkel för noggrann mätning även av platta produkter

Article No.	CL	Ø-Mätare
14974	199	AS6012
15141	309	AS6050

Ritnings Nr. 3-401341-00

Subec AB **Hesselmans Torg 5** **SE- 131 54 Nacka** **Sweden**
Phone: **+46-8-88 46 33**
Fax: **+46-8-97 76 58**
Email: info@subec.se
Web: www.subec.se

Copyright © 2023 Subec

ROTERANDE STYRENHET

Produktområde: Ø 0-50mm

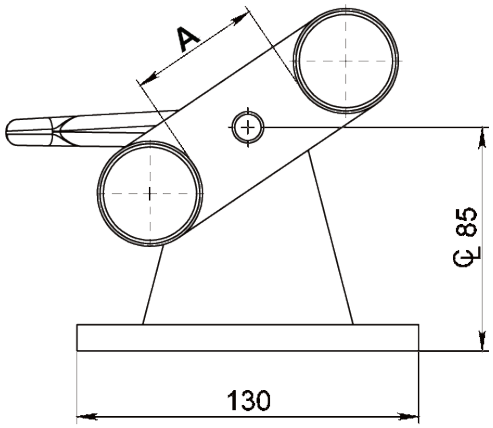

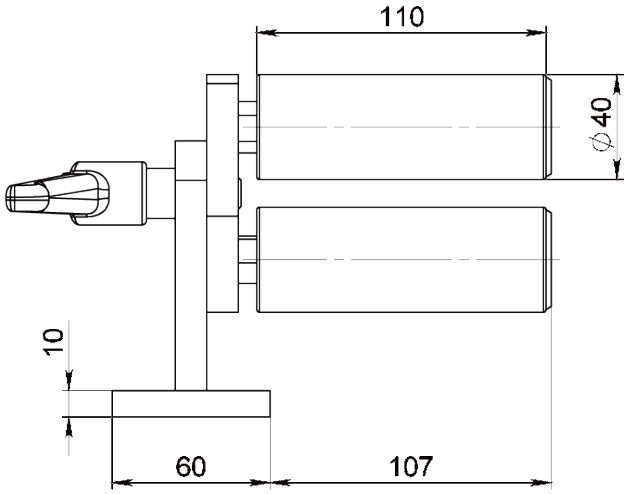

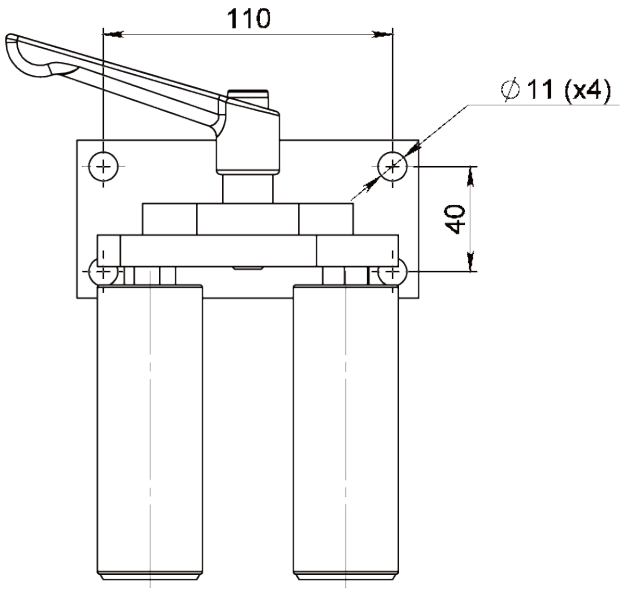

Article: 13880



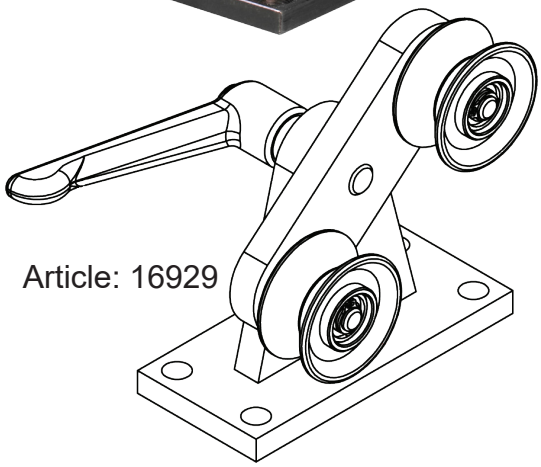

Article: 16929

Article No.	Produkt Ø	A	Type
16929	1-20mm	40	D50 Hjul med Zr_2O_3 beläggning: 11836 D50 Stålhjul: 8427 D50 Alu. Hjul med keramikbeläggning: 12906
13880	0-50mm	50	D40 L110 Rollers

Ritnings Nr. 3-401282-00

Subec AB **Hesselmans Torg 5** **SE- 131 54 Nacka** **Sweden**
Phone: **+46-8-88 46 33**
Fax: **+46-8-97 76 58**
Email: info@subec.se
Web: www.subec.se

Copyright © 2023 Subec

ROTERANDE STYRENHET

Max Produkt Ø: 0-35mm

Tillåter runda och platta produkter

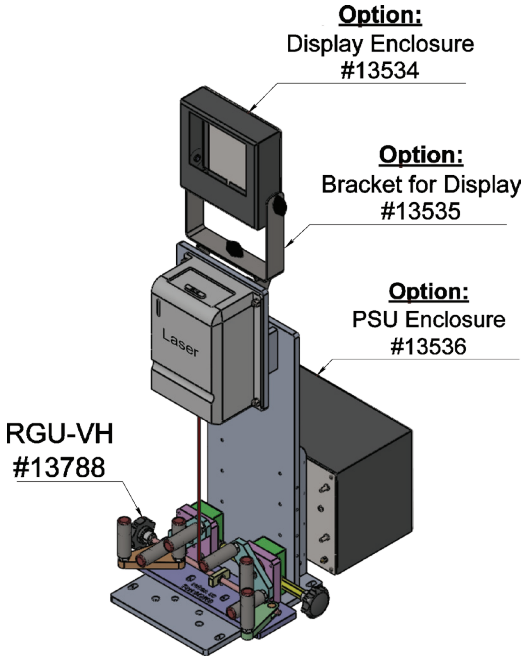

Exempel på tillämpning med laser-längdmätarkonsol.
Article: 12931

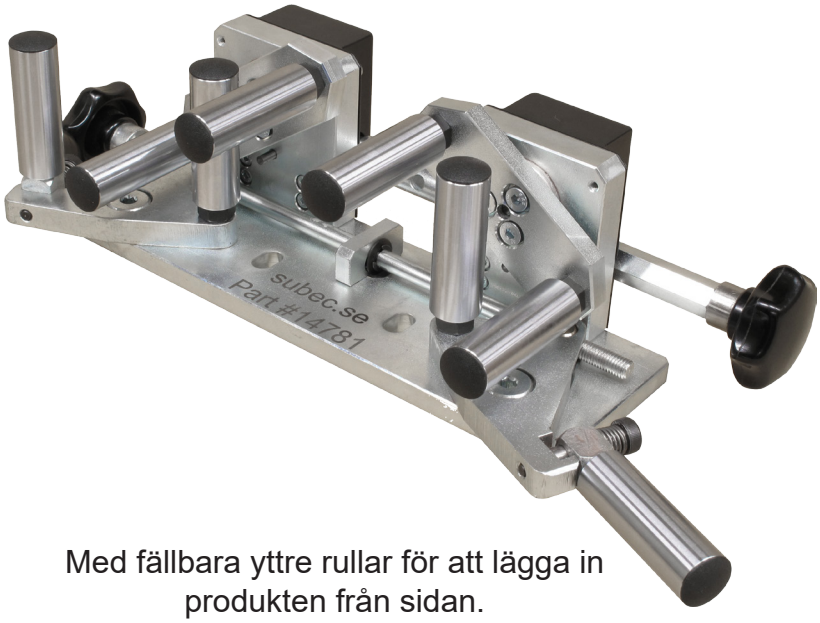

Med fällbara yttre rullar för att lägga in produkten från sidan.
Article: 14781

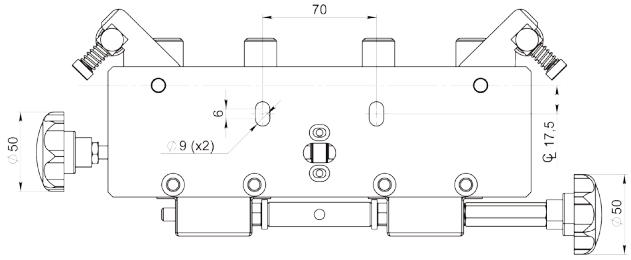

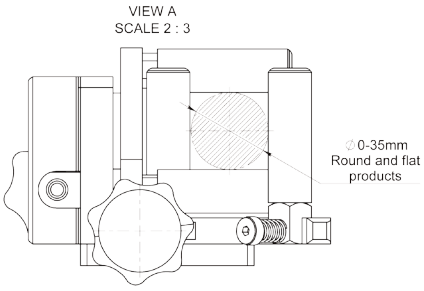

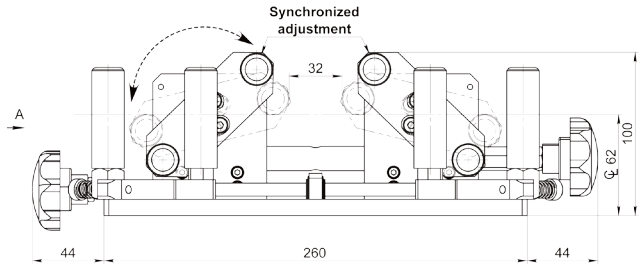

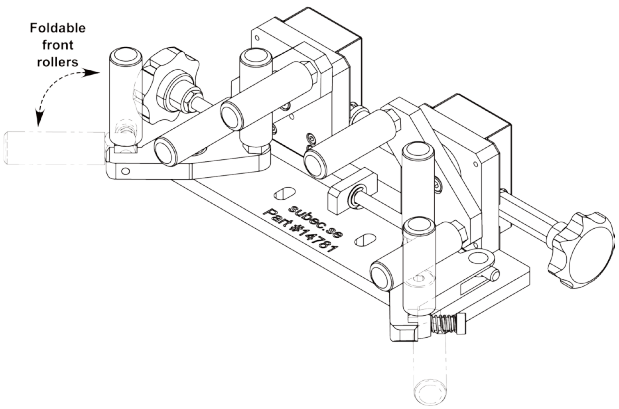

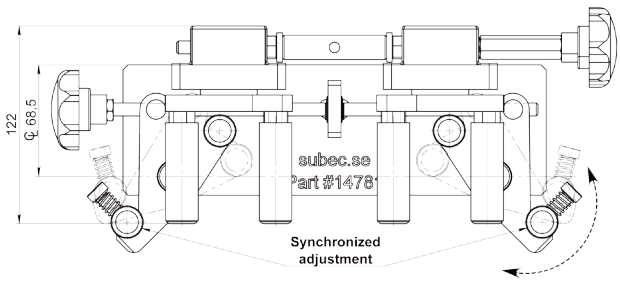

Ritnings Nr. 3-401341-00

Subec AB **Hesselmans Torg 5** **SE- 131 54 Nacka** **Sweden**
Phone: **+46-8-88 46 33**
Fax: **+46-8-97 76 58**
Email: info@subec.se
Web: www.subec.se

Copyright © 2023 Subec

ROTERANDE STYRENHET

Max Produkt Ø: 30mm

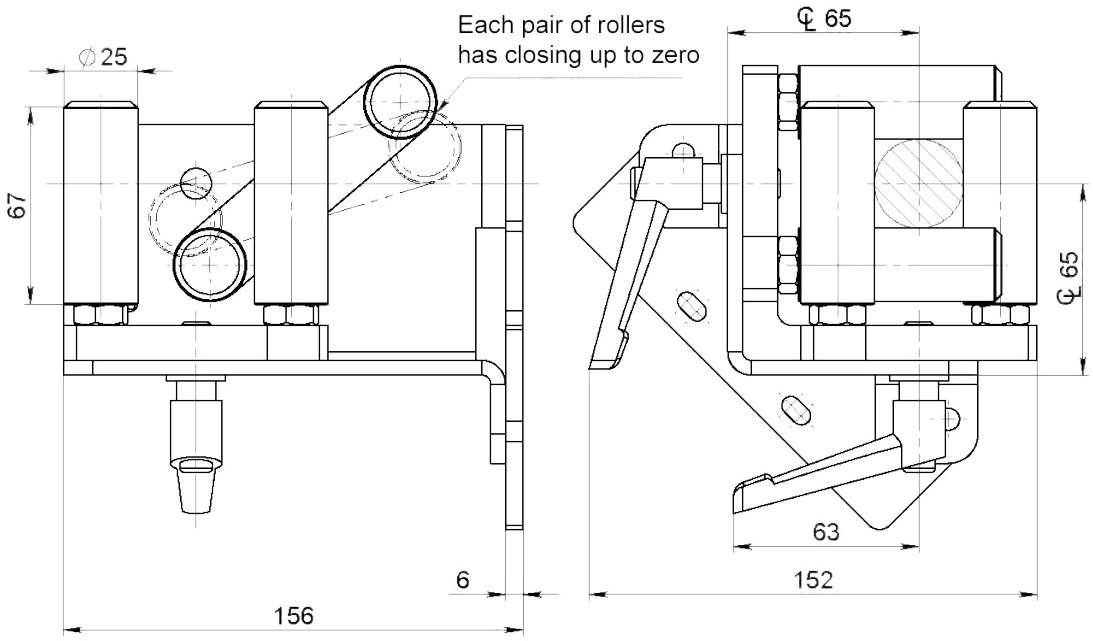

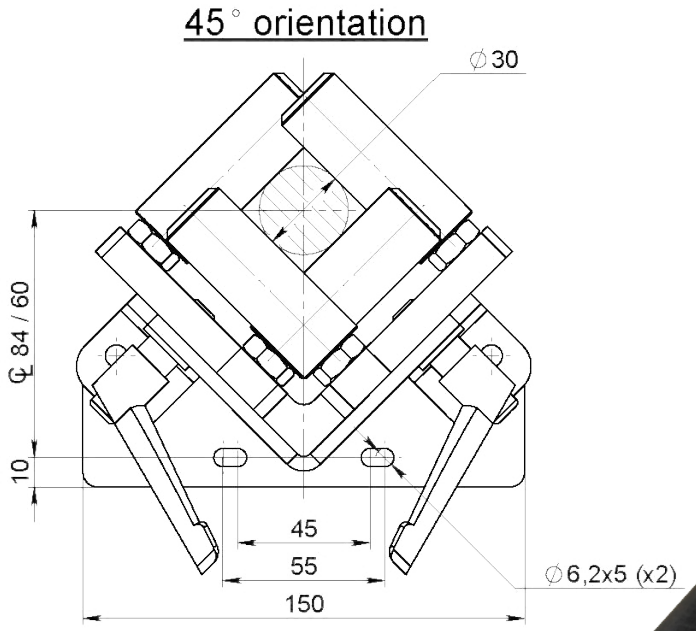

Rullar:
Article: 14159

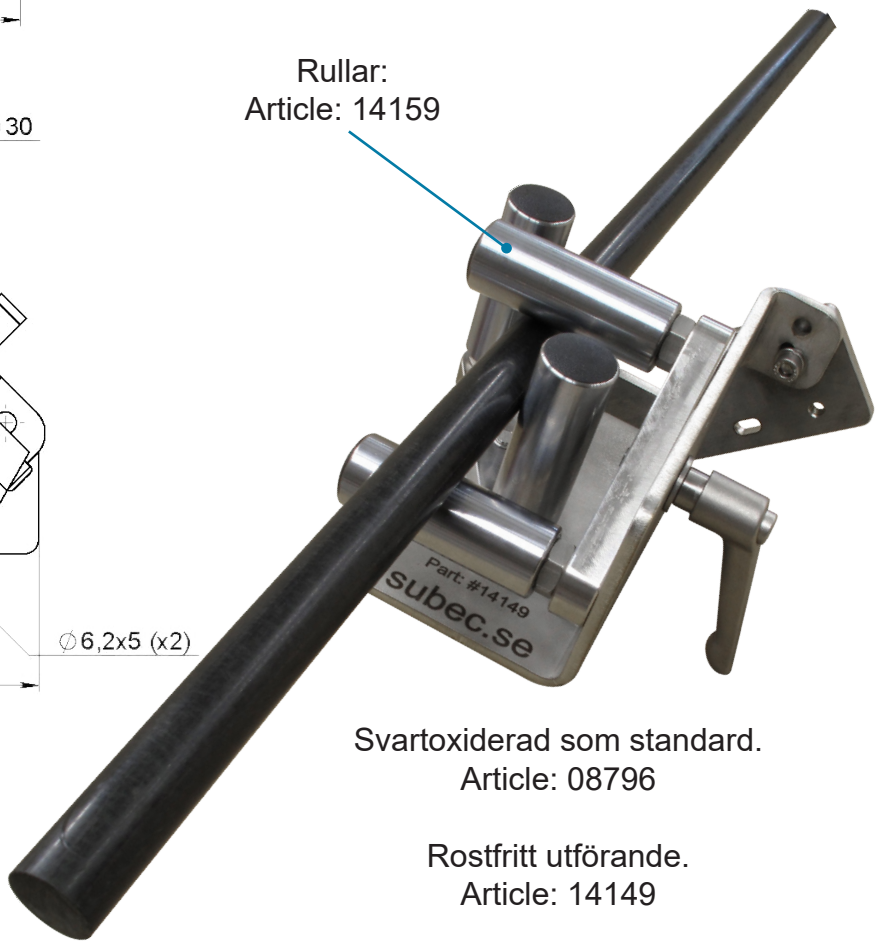

Svartoxiderad som standard.
Article: 08796

Rostfritt utförande.
Article: 14149

Info: Bra guide till diametergivare för runda och platta produkter..

Ritnings Nr. 3-400431-00

Subec AB	**Hesselmans Torg 5** **SE- 131 54 Nacka** **Sweden**	**Phone:** **Fax:**	**+46-8-88 46 33** **+46-8-97 76 58**	**Email: info@subec.se** **Web: www.subec.se**

Copyright © 2023 Subec

ROTERANDE STYRENHET

Max Produkt Ø: 20-40mm

Roterande införingsguide till diametermätare, knutvakter och längdmätare
Finns tillgänglig med olika hållare för montering.

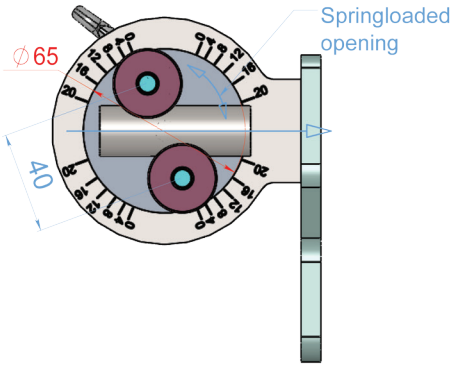

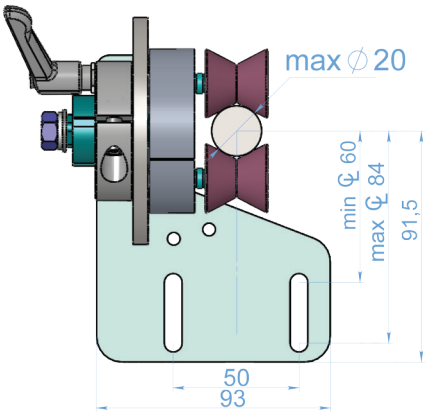

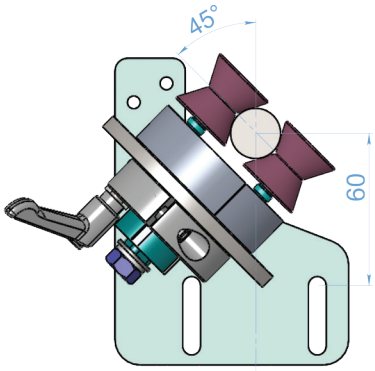

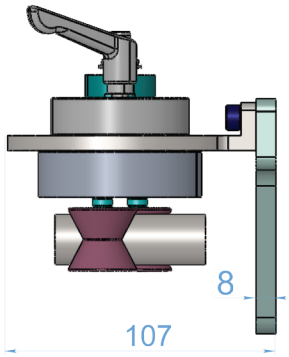

Article No.	Max Produkt Ø	Zirkonium Rullar Article No.	Note
14142B	20mm	13917, V-125°	
14804B*	20mm	13917, V-125°	Fjäderbelastad
14920*	40mm	14919, V-110°	
14921*	40mm	14919, V-110°	Fjäderbelastad

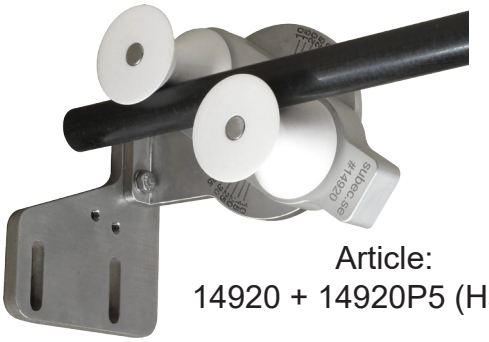

Article:
14920 + 14920P5 (Hållare)



Article:
14921A + 15140P5 (Hållare)

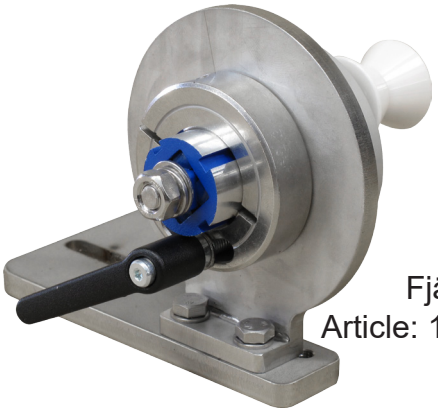

Fjäderbelastad
Article: 14804B + 14920P5
(Hållare)

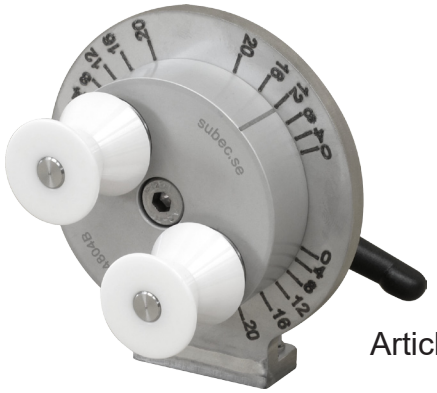

Article: 14804B

Ritnings Nr. 3-300450-01

* Stock item

Subec AB **Hesselmans Torg 5** **SE- 131 54 Nacka** **Sweden**
Phone: **+46-8-88 46 33**
Fax: **+46-8-97 76 58**
Email: info@subec.se
Web: www.subec.se

Copyright © 2023 Subec

V-RULLSYSTEM

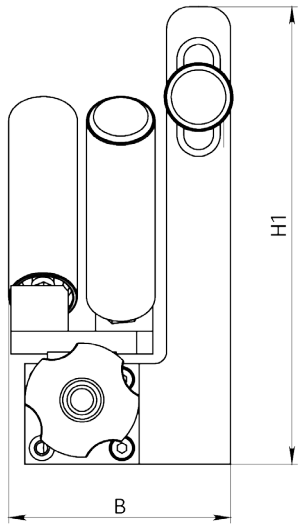

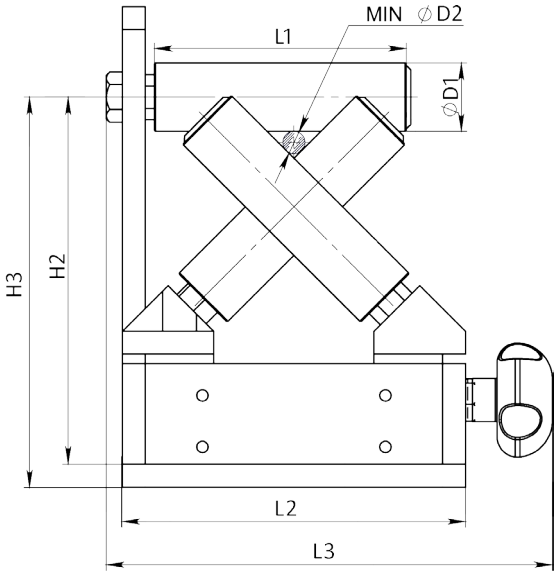

Info: Precisions styrning för trådar och kablar inom området 0 till 50mm.
Den smarta designen ser till att knutar och skarvar kan ta sig igenom.

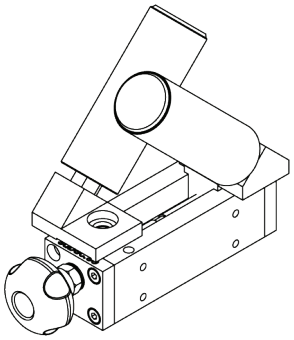

Finns och tillgänglig utan horisontell rulle.

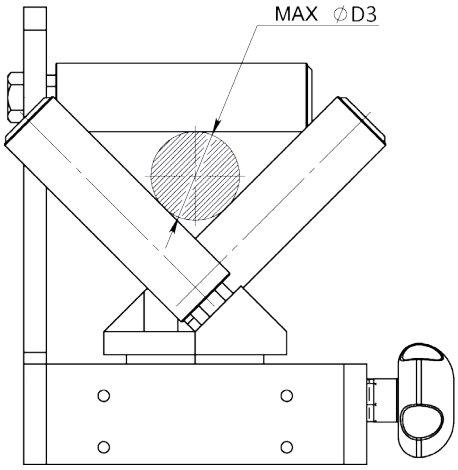



Article: 08557A*
8558A* + 8559A* + 8560
Vikt: 2,5kg

Article No.	D1	L1	D2	D3	L2	L3	H1	H2	H3	B	Utförande
8557A*	20	60	2,6	20	94	113	118	94,5±5	102,5±5	148	Double
8558A*	20	60	2,6	20	94	113	118	94,5±5	-	64	Single R-L
8559A*	20	60	2,6	20	94	113	118	94,5±5	-	64	Single L-R
12157	30	110	5	40	150	176	200	160±10	168±10	214	Double
11175	30	110	5	40	150	176	200	160±10	-	97	Single R-L
11159	30	110	5	40	150	176	200	160±10	-	97	Single L-R
08865	40	110	6,2	35	150	176	220	168±5	176±5	274	Double
08866	40	110	6,2	35	150	176	220	168±5	-	127	Single R-L
08867	40	110	6,2	35	150	176	220	168±5	-	127	Single L-R
08868	40	150	0	50	220	176	220	186±5	194±5	276	Double
08869	40	150	0	50	220	176	220	186±5	-	128	Single R-L
08870	40	150	0	50	220	176	220	186±5	-	128	Single L-R

Ritnings Nr. 3-401105-00

* Stock item

Subec AB **Hesselmans Torg 5** **SE- 131 54 Nacka** **Sweden**
Phone: **+46-8-88 46 33**
Fax: **+46-8-97 76 58**
Email: info@subec.se
Web: www.subec.se

Copyright © 2023 Subec

V-RULLSYSTEM

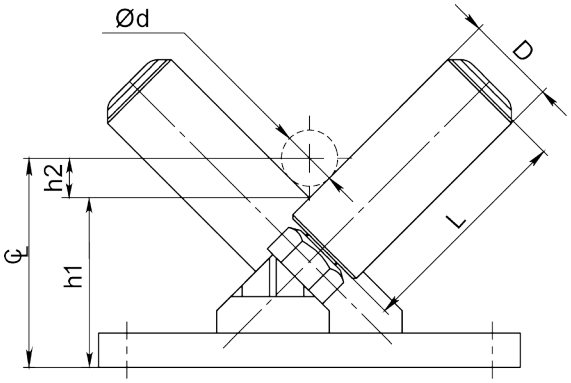

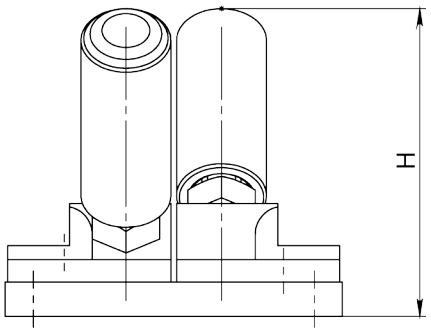

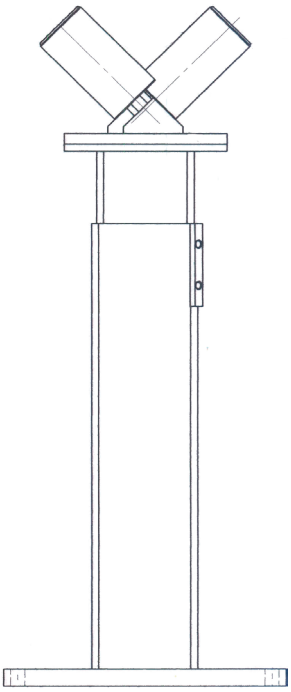

Option:
Höjdjusterbart stativ

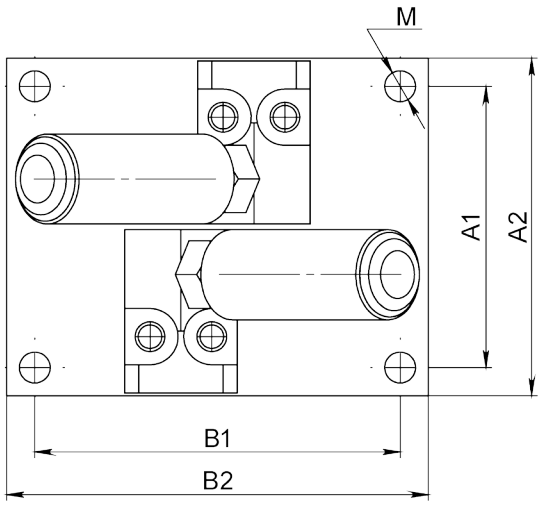

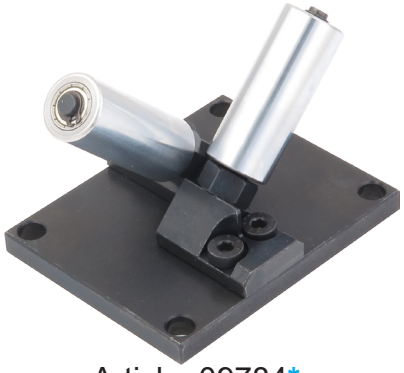

Article: 09784*
Vikt: 0,39kg

Rullarna är i 90° V-Formation. CL = (h1 + h2).
h2 = (Ød/2)/sin(45).

Article	D	L	Ød	h1	H	A1	A2	B1	B2	M	Remark
09784*	16	40	10-25mm	30	55	50	60	65	75	6,5 x4	
12690*	30	90	25-60mm	45	107,5	110	130	-	110	8 x2	
08217	40	110	25-75mm	82	150	160	200	160	200	12,5 x4	Stainless
13203*	40	110	25-75mm	82	150	160	200	160	200	12,5 x4	
13271	50/65	110	30-75mm	100	158	160	200	160	200	12,5 x4	PU65 Shore A
12154*	60	160	30-100mm	96	192	160	200	160	200	12,5 x4	
02134*	80	150	20-150mm	106	198	160	200	160	200	12,5 x4	
06394	80	200	20-200mm	106	235	160	200	160	200	12,5 x4	
06870	80	350	20-350mm	103	339	160	200	160	200	12,5 x4	POM
09526	100	200	50-150mm	110	242	160	200	160	200	12,5 x4	PE100 steele sleeve
10258	100	400	50-450mm	110	384	160	200	160	200	12,5 x4	Chromium Plated

Ritnings Nr. 3-400531-00

* Stock item

Subec AB **Hesselmans Torg 5** **SE- 131 54 Nacka** **Sweden**
Phone: **+46-8-88 46 33**
Fax: **+46-8-97 76 58**
Email: info@subec.se
Web: www.subec.se

Copyright © 2023 Subec

V-RULLSYSTEM I KRAFTIGT UTFÖRANDE

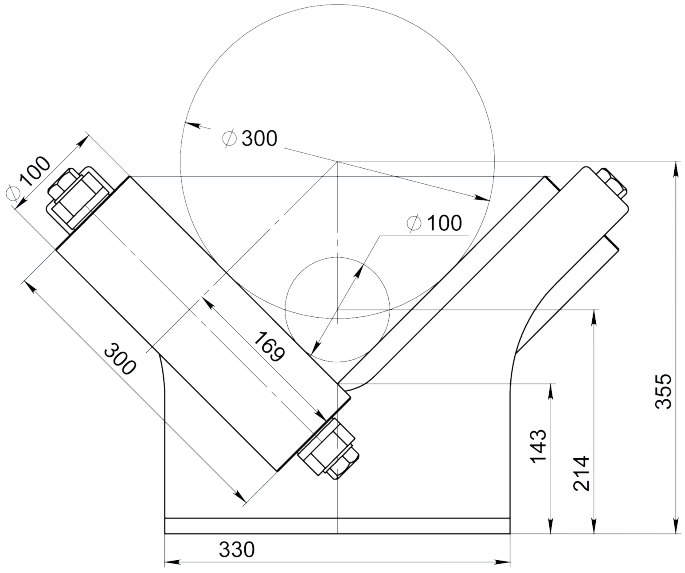

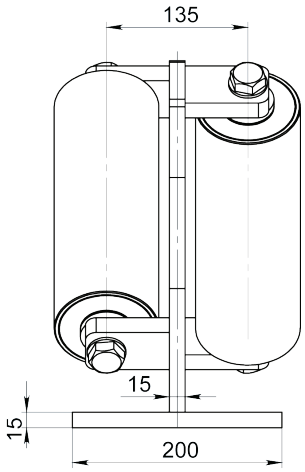

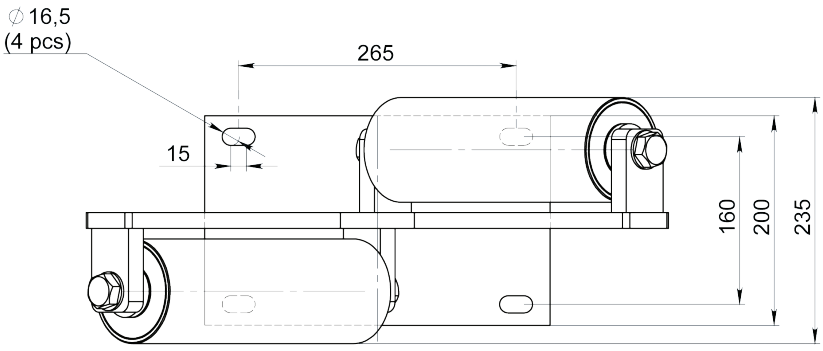



V-rullsystem
Article: 15025

Höjdjusterbart stativ
Article: 02016

Ritnings Nr. 3-400531-00

Subec AB **Hesselmans Torg 5** **SE- 131 54 Nacka** **Sweden** **Phone:** **+46-8-88 46 33** **Fax:** **+46-8-97 76 58** **Email: info@subec.se** **Web: www.subec.se**

Copyright © 2023 Subec

KERAMISK FINGER GUIDE

Produktområde: Ø 4-25mm

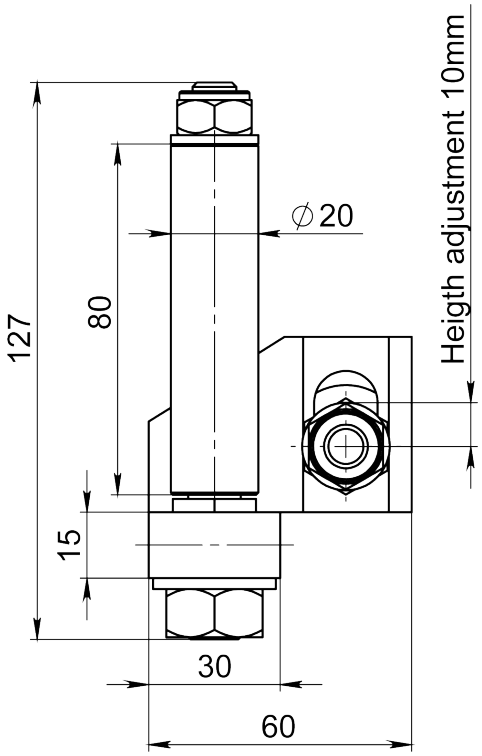

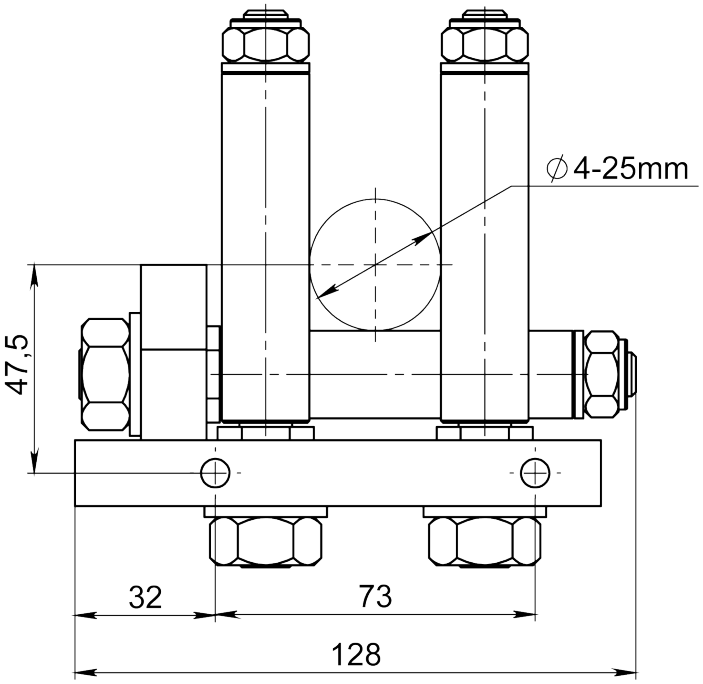



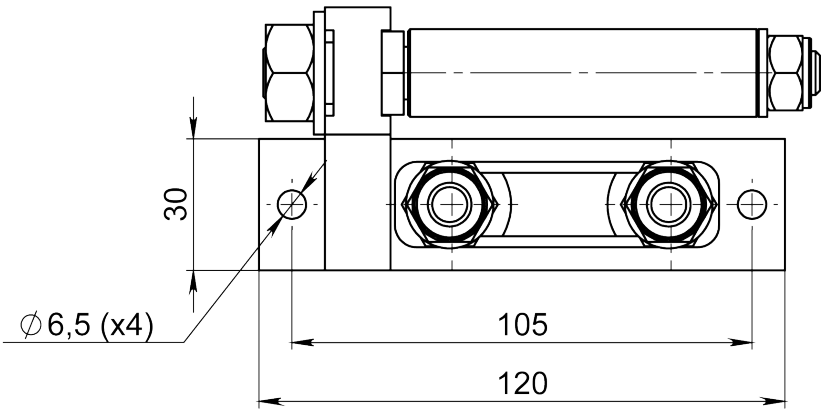

Article: 10386

Info:
De keramiska fingrarna är stationära .

Ritnings Nr. 3-401256-00

Subec AB	**Hesselmans Torg 5** **SE- 131 54 Nacka** **Sweden**	**Phone:** **Fax:**	**+46-8-88 46 33** **+46-8-97 76 58**	**Email: info@subec.se** **Web: www.subec.se**

Copyright © 2023 Subec

JUSTERBARA RULLSYSTEM

Max Produkt Ø: 30mm

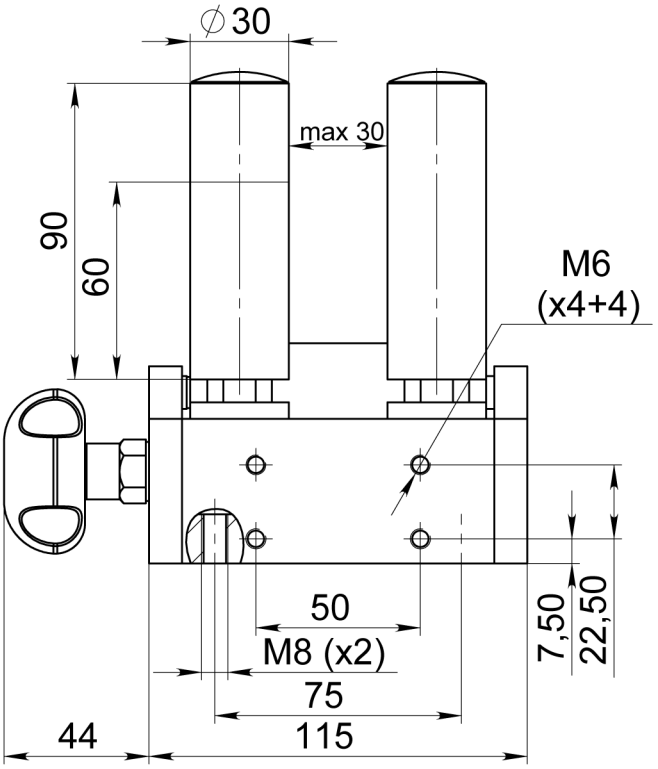

Article: 05943
Vänster-Höger-Riktning

Article: 06019
Höger-Vänster-Riktning

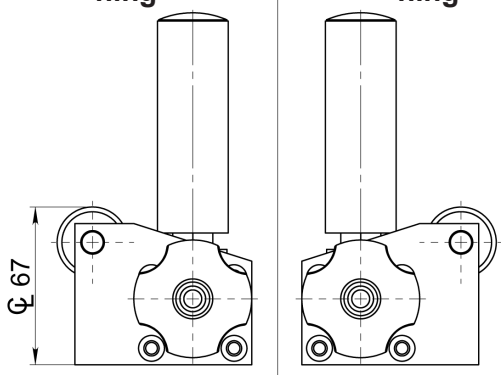

Article No.	Vert. Rullar	Riktning
05943*	L60	Vänster-Höger
06019*	L60	Höger-Vänster
01297*	L90	Vänster-Höger
01298*	L90	Höger-Vänster

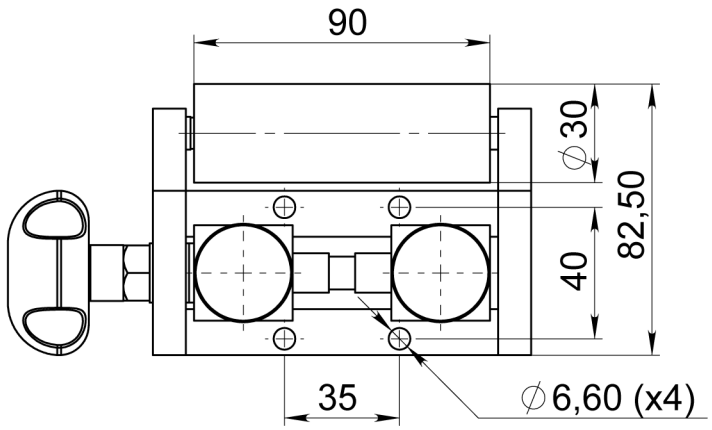



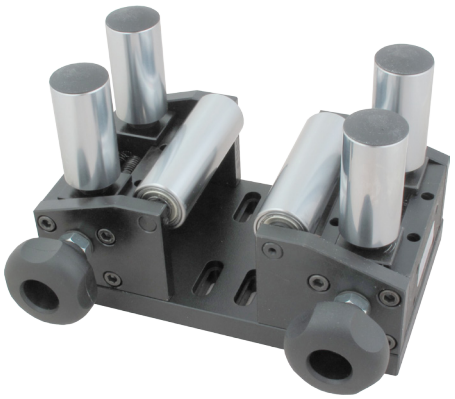

Option:
Article: 06112
05943, 06019
Inkluderar en anslutningsplatta

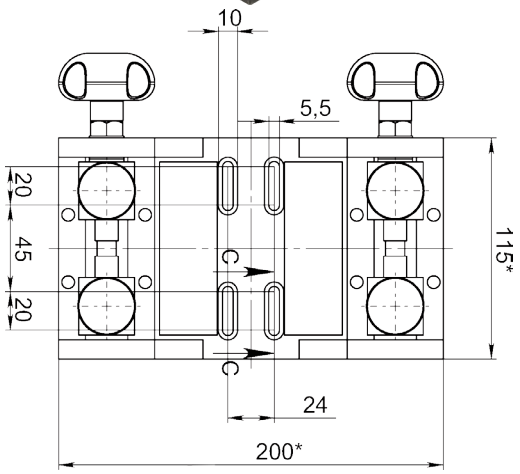

Ritnings Nr. 3-400282-02

* Stock item

Subec AB **Hesselmans Torg 5** **SE- 131 54 Nacka** **Sweden**
Phone: **+46-8-88 46 33**
Fax: **+46-8-97 76 58**
Email: info@subec.se
Web: www.subec.se

Copyright © 2023 Subec

JUSTERBARA RULLSYSTEM

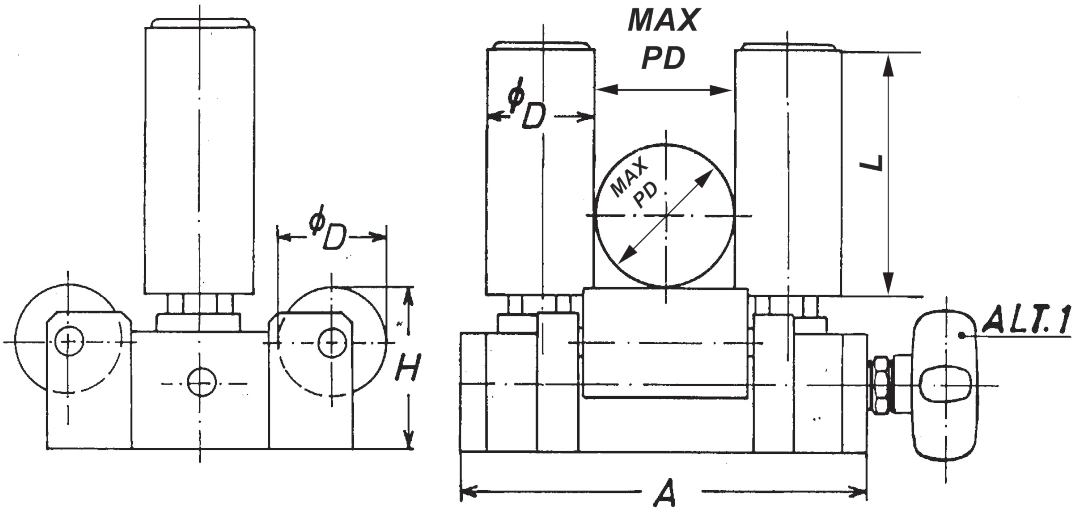

Rullsystem med 2
horisontella rullar

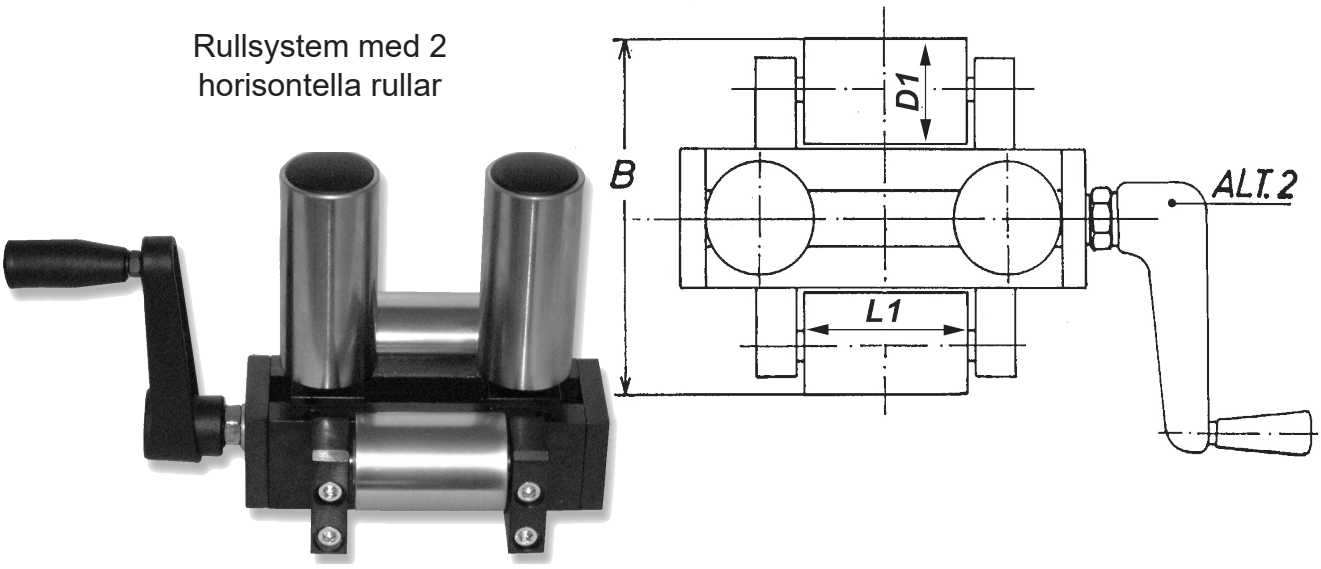

Article No.	A	B	ØD	ØD1	max Prod Ø	H	L	L1
01789	150	114	30	30	70	56	110	60
01788	150	134	30	40	70	61	110	60
01666	150	114	30	30	70	56	60	60
06028	150	114	30	40	70	56	90	60
05665	150	134	40	40	60	61	250	60
01480	150	134	40	40	60	61	90	60
03767	220	134	40	40	125	60	110	110

För monteringsmått se : Draw. No. 1-300430-00

Ritnings Nr. 3-400277-00

Subec AB **Hesselmans Torg 5** **SE- 131 54 Nacka** **Sweden**
Phone: **+46-8-88 46 33**
Fax: **+46-8-97 76 58**
Email: info@subec.se
Web: www.subec.se

Copyright © 2023 Subec

JUSTERBART V-RULLSYSTEM

Produktområde: Ø 0-40mm

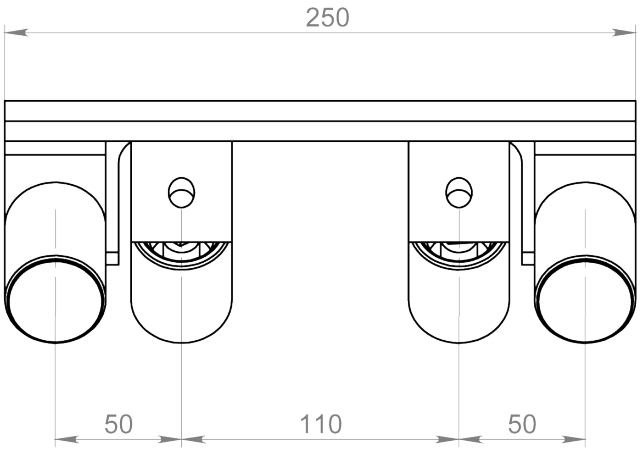

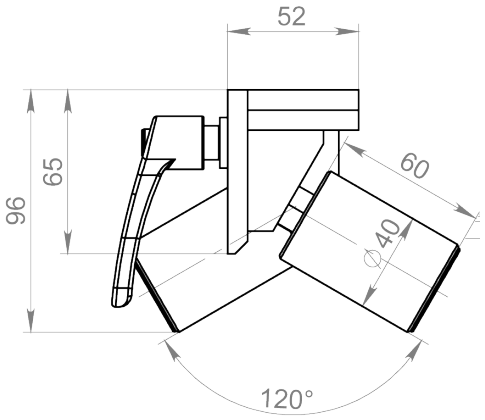

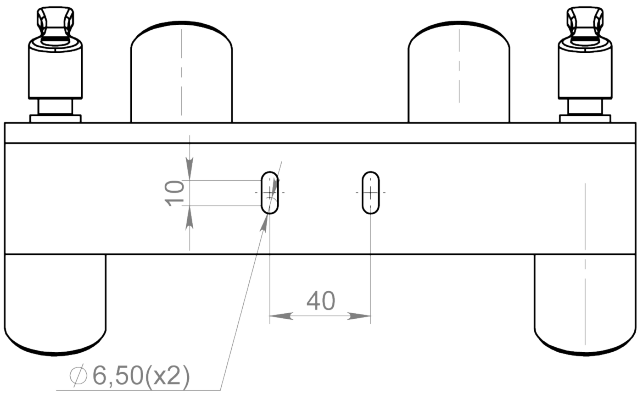

Article: 08253



Exempel på användning:
Rullföring för användning tillsammans med knutvakt och diametermätare.

Ritnings Nr. 3-400995-00

Subec AB	**Hesselmans Torg 5** **SE- 131 54 Nacka** **Sweden**	**Phone:** **Fax:**	**+46-8-88 46 33** **+46-8-97 76 58**	**Email: info@subec.se** **Web: www.subec.se**

Copyright © 2023 Subec

JUSTERBARA RULLSYSTEM

Max Produkt Ø: 50mm

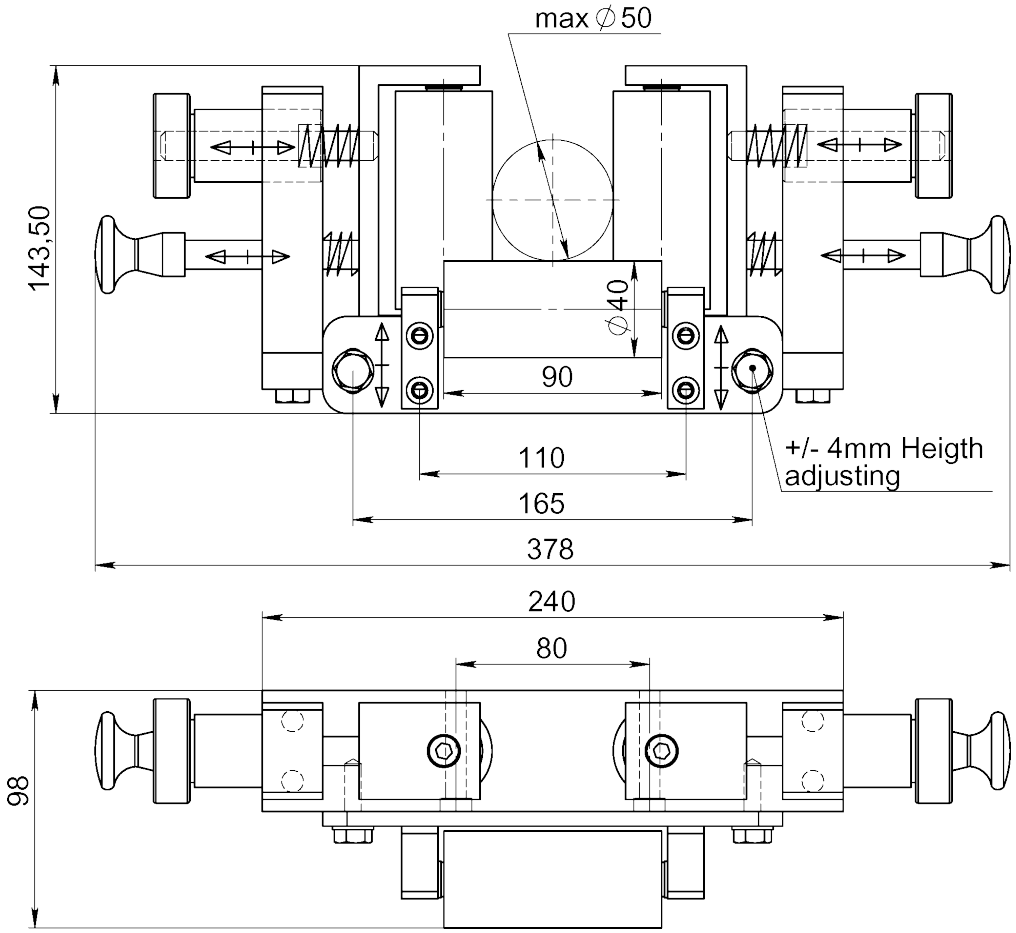

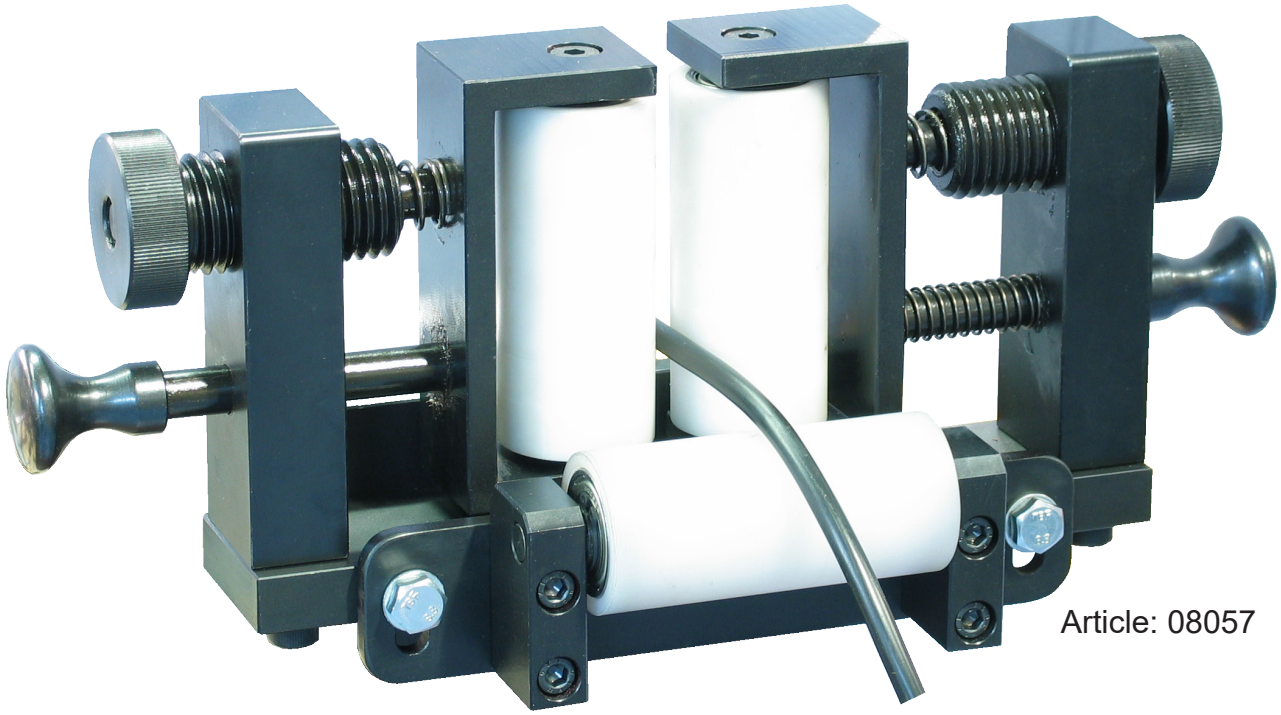

Article: 08057

Ritnings Nr. 3-400968-00

Subec AB	**Hesselmans Torg 5** **SE- 131 54 Nacka** **Sweden**	**Phone:** **Fax:**	**+46-8-88 46 33** **+46-8-97 76 58**	**Email: info@subec.se** **Web: www.subec.se**

Copyright © 2023 Subec

JUSTERBART V-RULLSYSTEM

Max Produkt Ø: 50mm

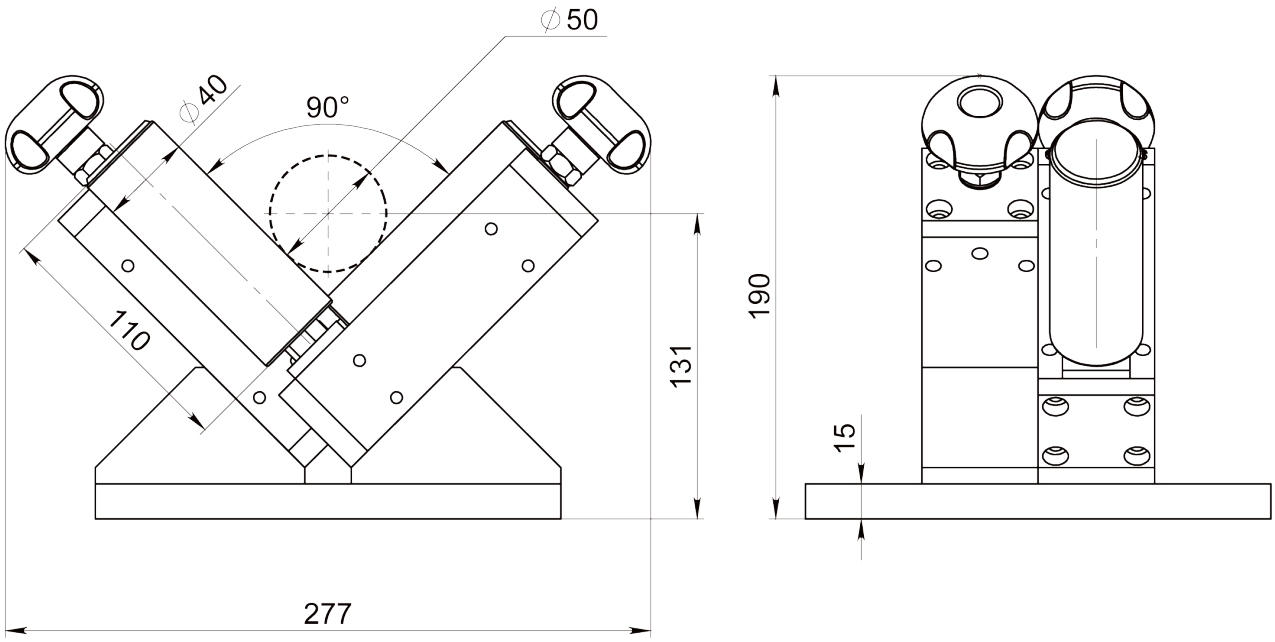

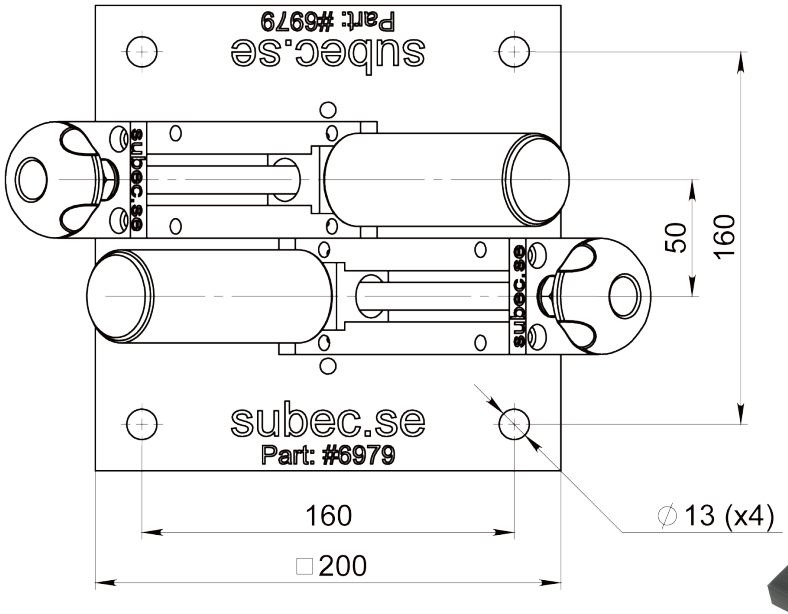

Article: 06979



Rullarna är i 90° V-Formation. CL = (h1 + h2).
h2 = (Ød/2)/sin(45).

Ritnings Nr. 3-400898-00

Subec AB	**Hesselmans Torg 5** **SE- 131 54 Nacka** **Sweden**	**Phone:** **Fax:**	**+46-8-88 46 33** **+46-8-97 76 58**	**Email: info@subec.se** **Web: www.subec.se**

Copyright © 2023 Subec

JUSTERBARA RULLSYSTEM

Max Produkt Ø: 50mm

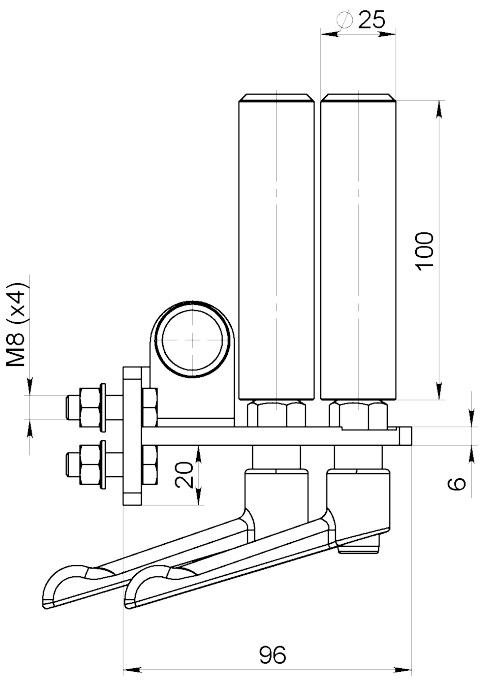

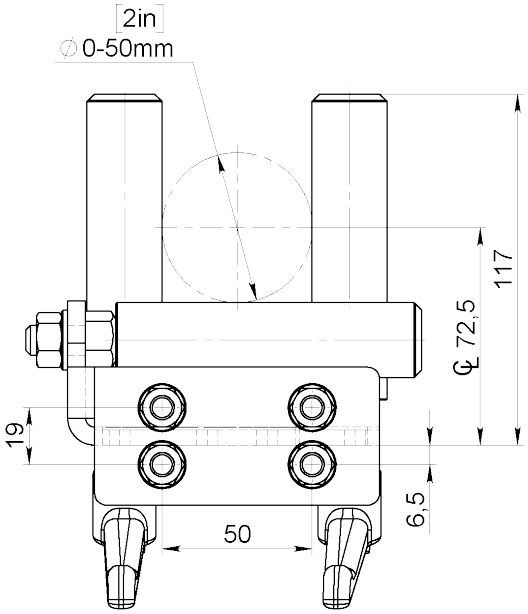

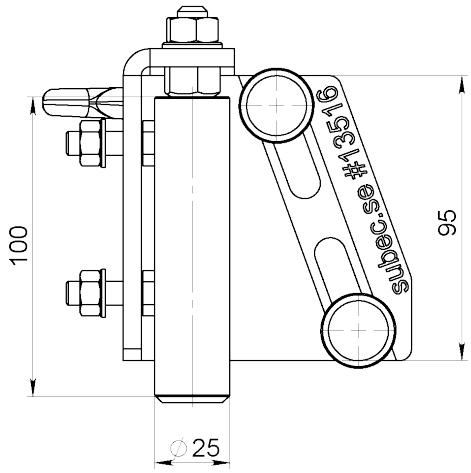

Info:
Lägesförskjutna vertikala rullar för att tillåta vissa knutar och skarvar att slingra sig igenom.



Article: 13516*

Ritnings Nr. 3-401359-00

* Stock item

Subec AB **Hesselmans Torg 5** **SE- 131 54 Nacka** **Sweden**
Phone: **+46-8-88 46 33**
Fax: **+46-8-97 76 58**
Email: info@subec.se
Web: www.subec.se

Copyright © 2023 Subec

JUSTERBARA RULLSYSTEM

Max Produkt Ø: 60mm

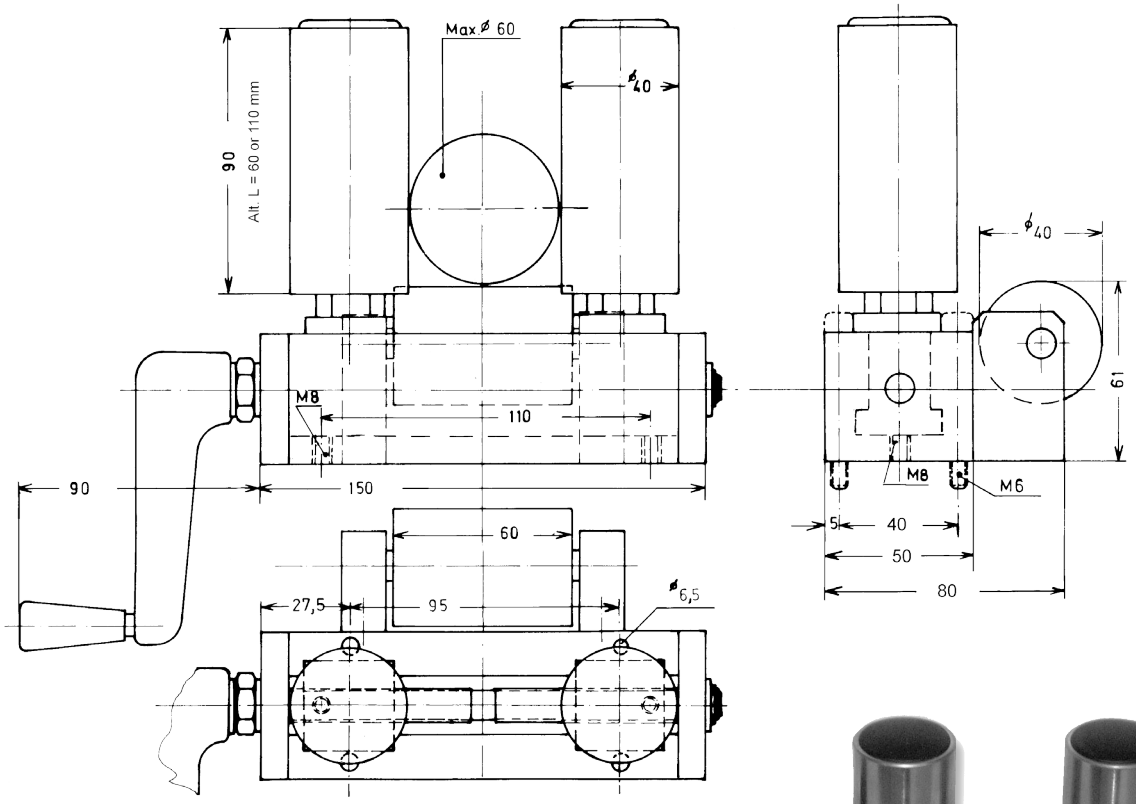

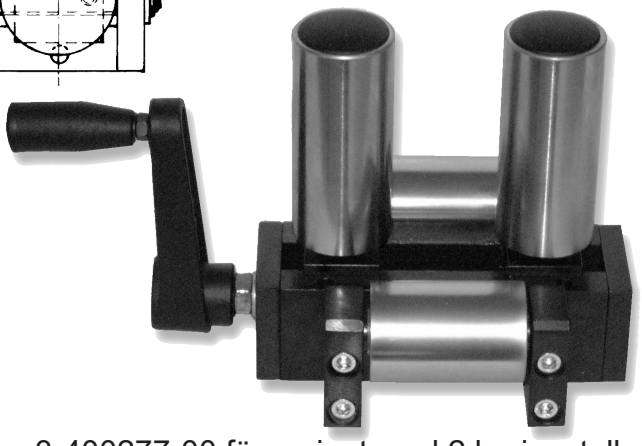

3-400277-00 för variant med 2 horisontella rullar.



Article: 00052*
Vikt: 4kg

Ritnings Nr. 3-400080-00

* Stock item

Subec AB **Hesselmans Torg 5** **SE- 131 54 Nacka** **Sweden**
Phone: **+46-8-88 46 33**
Fax: **+46-8-97 76 58**
Email: info@subec.se
Web: www.subec.se

Copyright © 2023 Subec

RULLSYSTEM FJÄDRANDE

Max Produkt Ø: 40-110mm

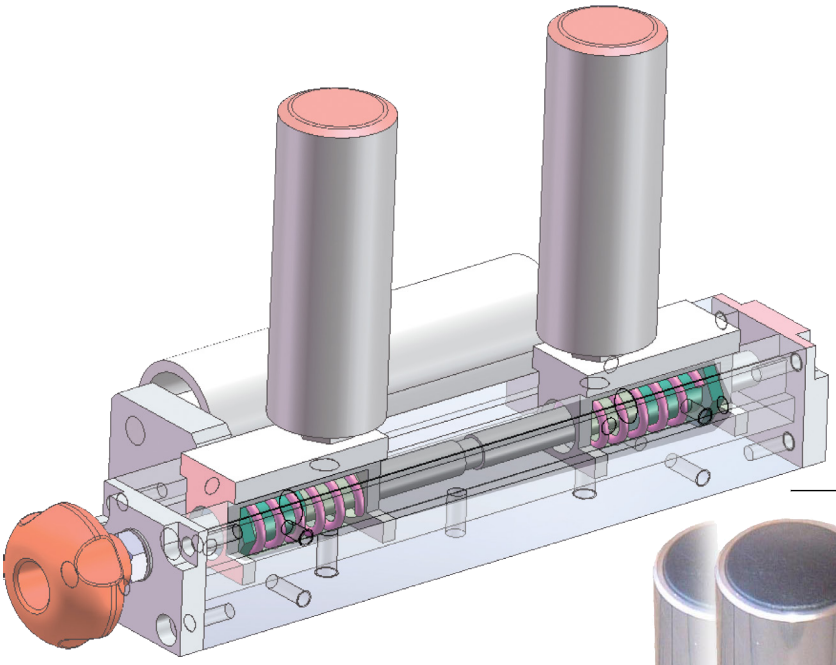

Utåtdämpad för ojämnheter

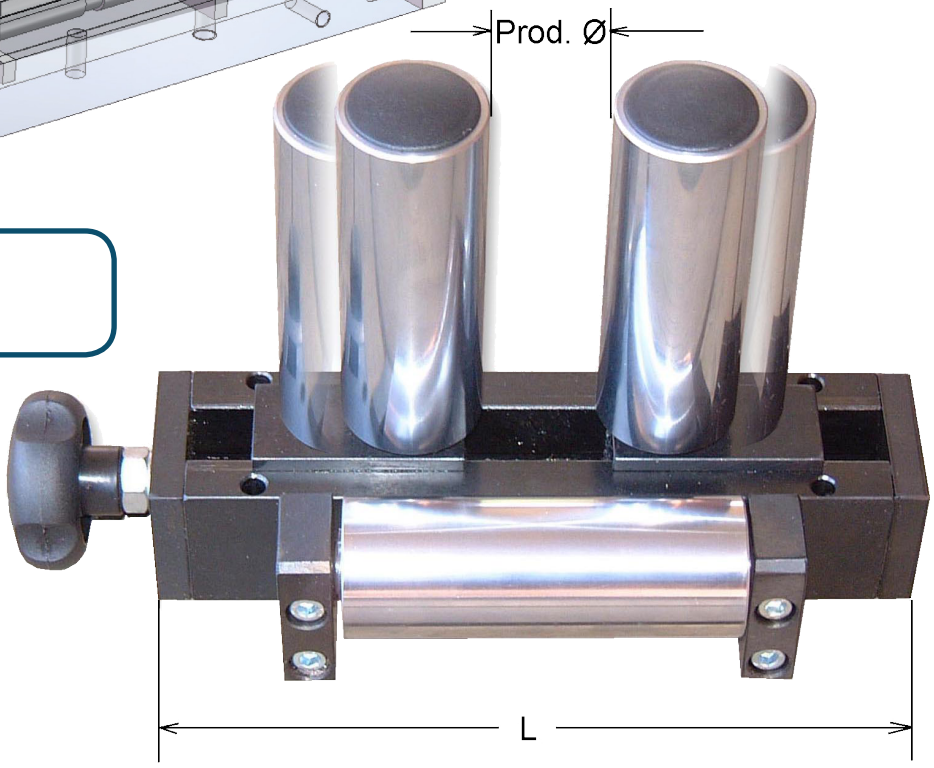

Info:
Fjäderkraft
(~44N STD)

Article No.	Prod. Ø	L	D	Hor. Rulle ØxL	Vert. Rulle ØxL
05031	0-40	220	40+20	40x110	40x110
01079	0-40	220	40+20	40x110	40x90
05771	0-50	220	50+20	40x110	30x60
03623	0-90	280	90+20	60x150	60x160
05772	0-110	280	110+20	40x150	40x60
05831	0-110	280	110+20	40x150	40x90
01275	0-110	280	110+20	40x150	40x110

Ritnings Nr. 3-400440-00

Subec AB **Hesselmans Torg 5** **SE- 131 54 Nacka** **Sweden**
Phone: **+46-8-88 46 33**
Fax: **+46-8-97 76 58**
Email: info@subec.se
Web: www.subec.se

Copyright © 2023 Subec

JUSTERBARA RULLSYSTEM

Max Produkt Ø: 80-165mm

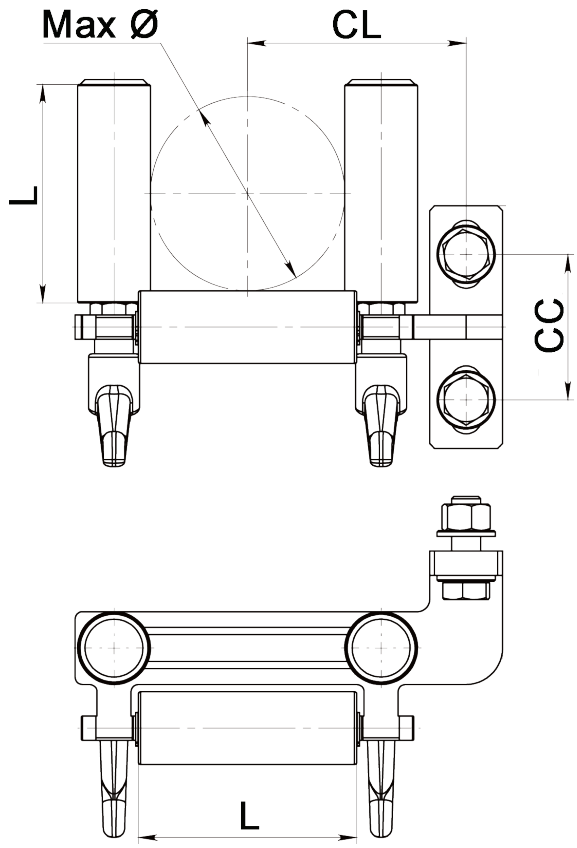

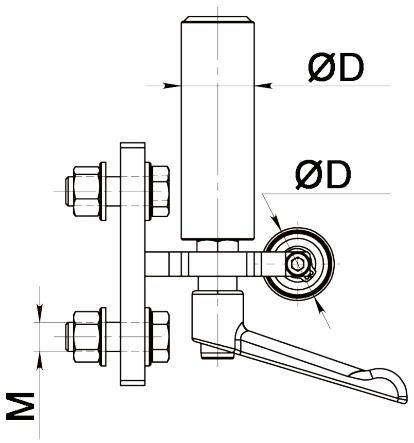



Article: 13938*
Vikt: 7,5kg

Article No.	Max Ø	ØD	L	CL	CC	M	Orientering
14227	80	50	150	107,5	85	10	L-R
13938	80	50	150	107,5	85	10	R-L
13910	80	30	90	90	60	12	R-L
13911	100	40	110	120	70	16	R-L
13912*	165	60	200	187,5	100	20	R-L

Finns tillgänglig i både Höger-Vänster (R-L) and Vänster-Höger (L-R) orientering.

Ritnings Nr. 3-401382-00

* Stock item

Subec AB **Hesselmans Torg 5** **SE- 131 54 Nacka** **Sweden**
Phone: **+46-8-88 46 33**
Fax: **+46-8-97 76 58**
Email: info@subec.se
Web: www.subec.se

Copyright © 2023 Subec

JUSTERBARA RULLSYSTEM

Max Öppning: 90mm

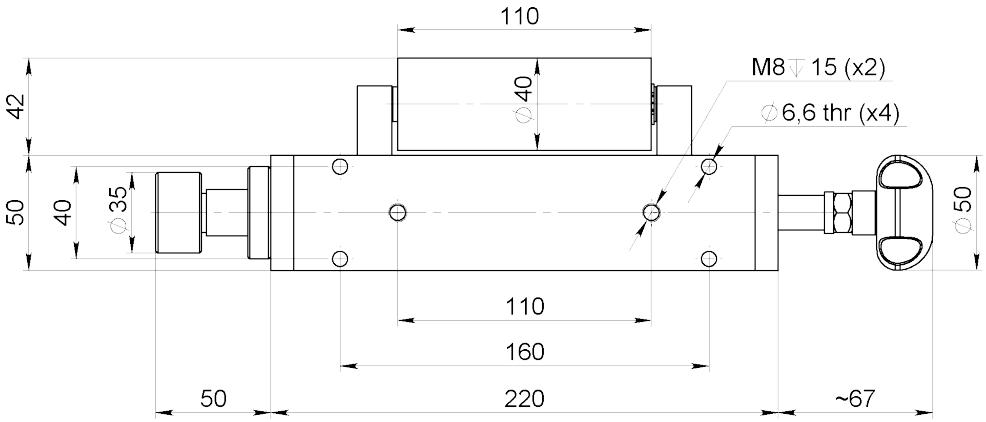

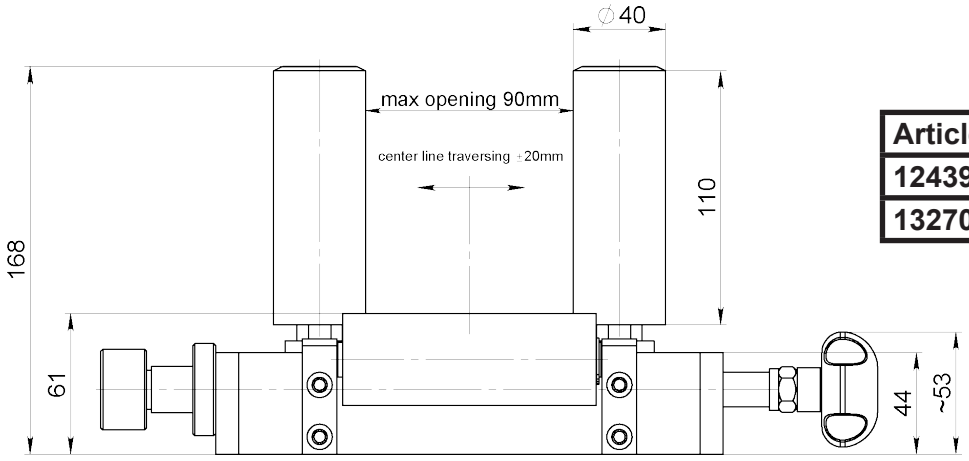

Article No.	Vert. Rullar
12439	L110
13270	L150

Info:
Centrumlinejustering av de vertikal rullarna.

Article: 12439



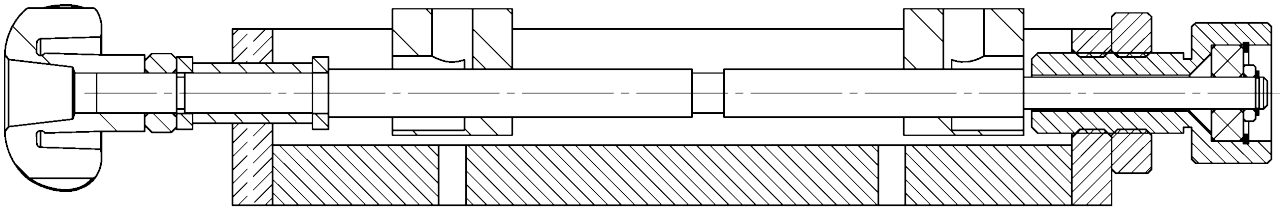

Block
Article: 8462

Ritnings Nr. 3-400860-00

Subec AB **Hesselmans Torg 5** **SE- 131 54 Nacka** **Sweden**
Phone: **+46-8-88 46 33**
Fax: **+46-8-97 76 58**
Email: info@subec.se
Web: www.subec.se

Copyright © 2023 Subec

JUSTERBARA RULLSYSTEM

Max Produkt Ø: 70mm



Article: 05554
Vikt: 18,4kg

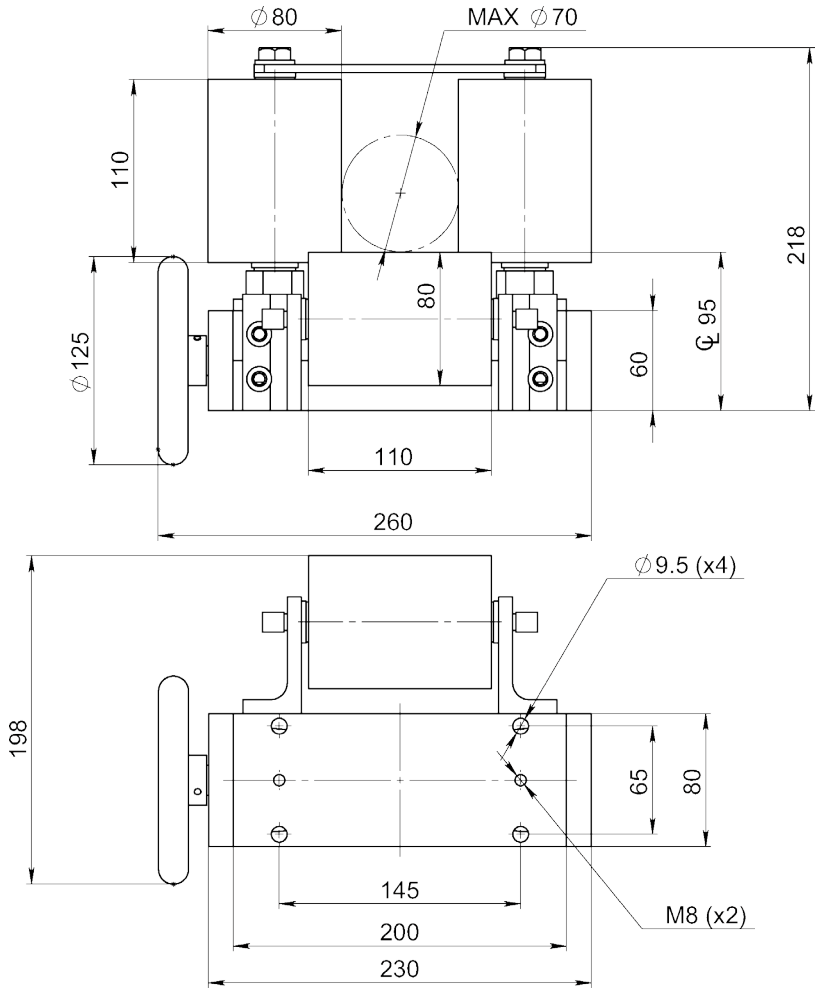

Ritnings Nr. 3-300438-00

Subec AB	**Hesselmans Torg 5** **SE- 131 54 Nacka** **Sweden**	**Phone:** **Fax:**	**+46-8-88 46 33** **+46-8-97 76 58**	**Email: info@subec.se** **Web: www.subec.se**

Copyright © 2023 Subec

SEKTOR RULLSYSTEM

Max Produkt Ø: 80mm

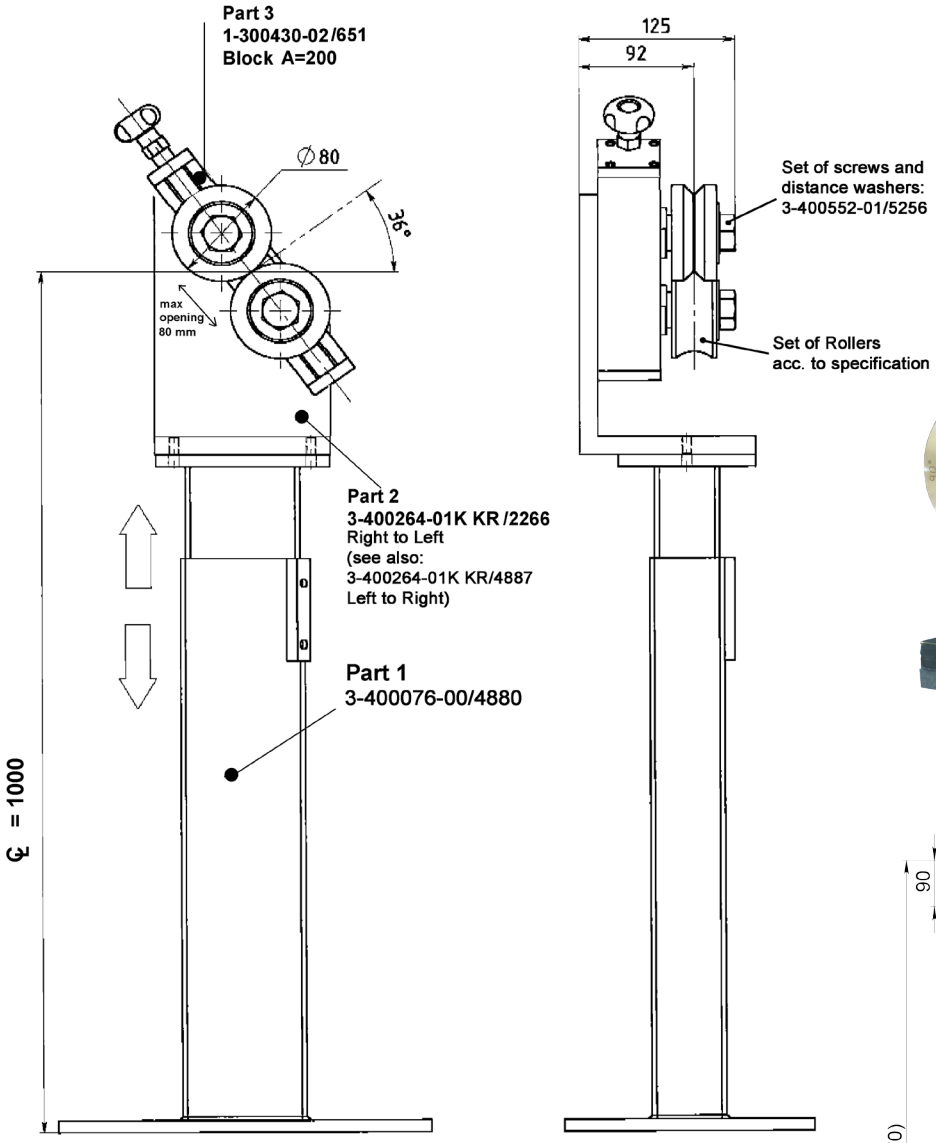

Article: 06032

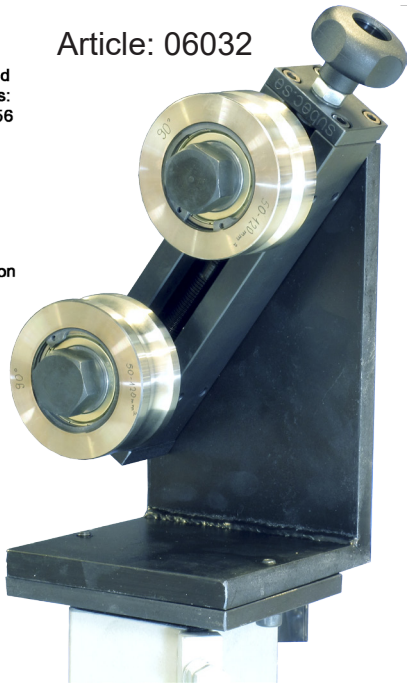

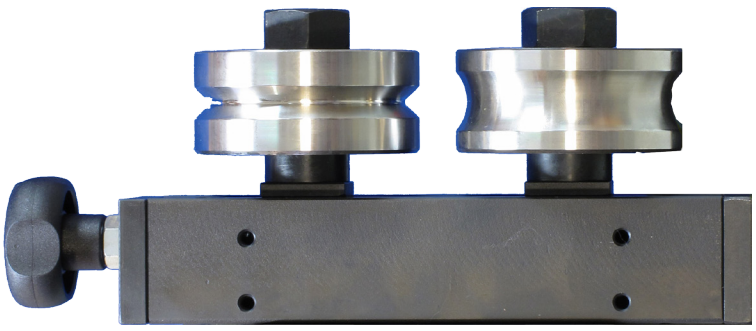

Article: 02175

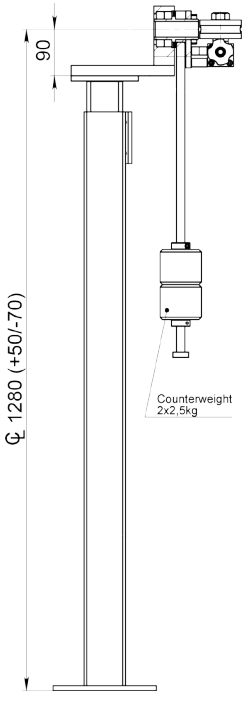

Roterande block med justerbart stativ och motvikt
Article: 9313

Ritnings Nr. 3-400552-01

Subec AB	**Hesselmans Torg 5** **SE- 131 54 Nacka** **Sweden**	**Phone:** **Fax:**	**+46-8-88 46 33** **+46-8-97 76 58**	**Email: info@subec.se** **Web: www.subec.se**

Copyright © 2023 Subec

JUSTERBARA RULLSYSTEM

Max Produkt Ø: 80mm

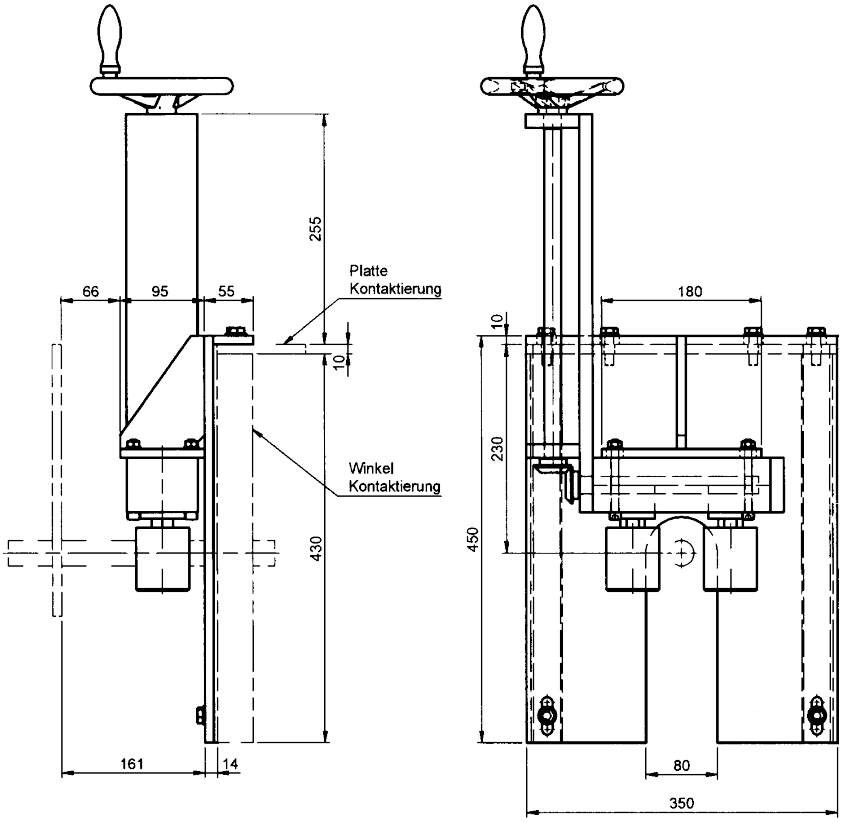

Allt rostfritt.
Kundanpassat rullsystem för kylränna

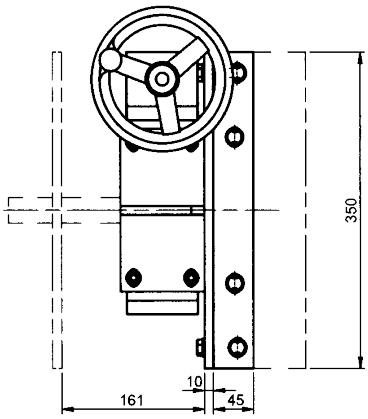

Article: 06667



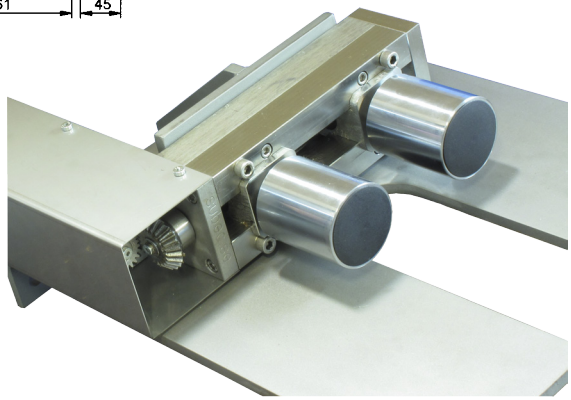

Ritnings Nr. 3-400363-00

Subec AB **Hesselmans Torg 5** **SE- 131 54 Nacka** **Sweden** **Phone:** **+46-8-88 46 33** **Fax:** **+46-8-97 76 58** **Email: info@subec.se** **Web: www.subec.se**

Copyright © 2023 Subec

SEKTOR RULLSYSTEM

Exempel på användning

Article: 06032

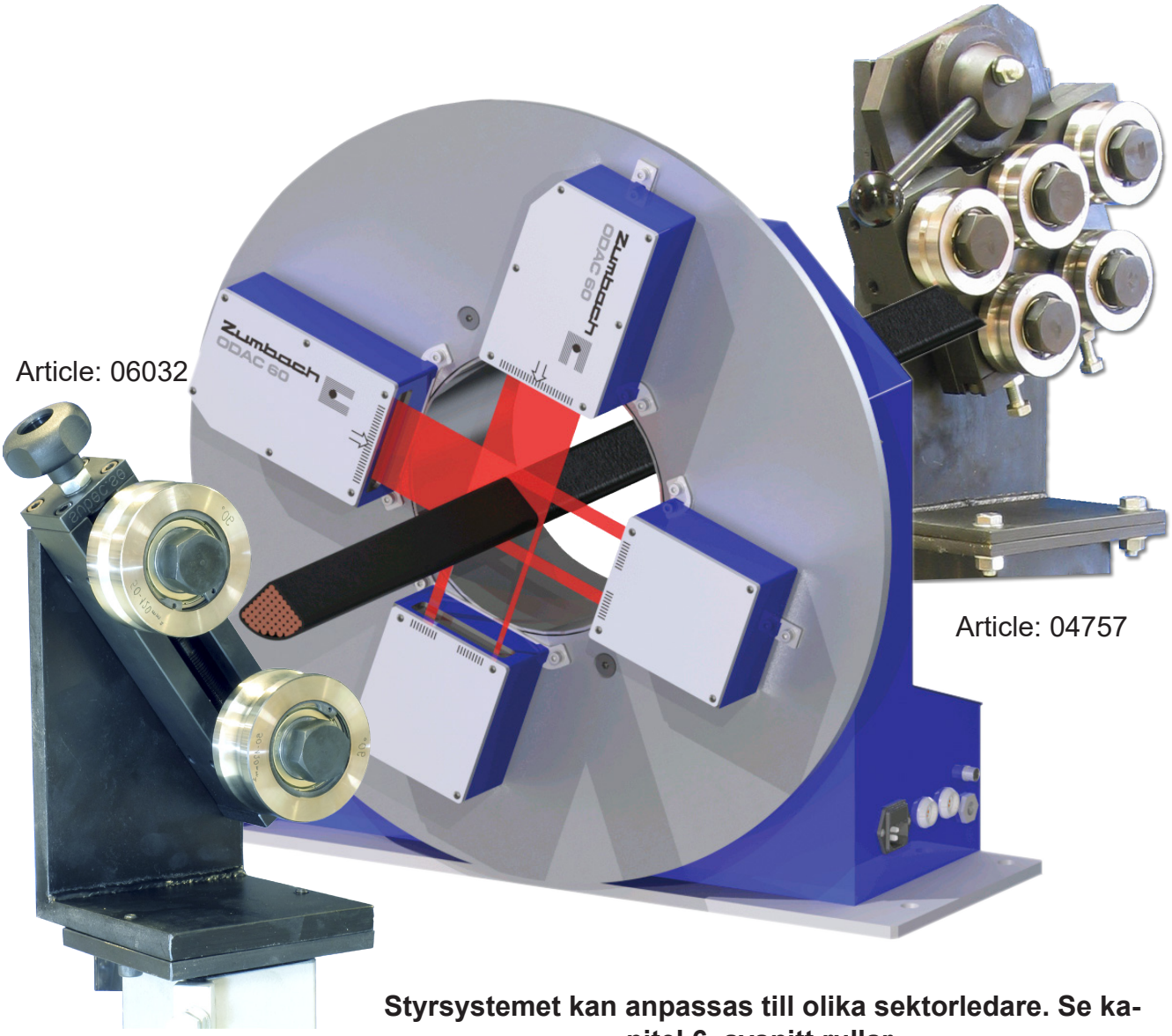

Article: 04757

Styrsystemet kan anpassas till olika sektorledare. Se kapitel 6, avsnitt rullar.

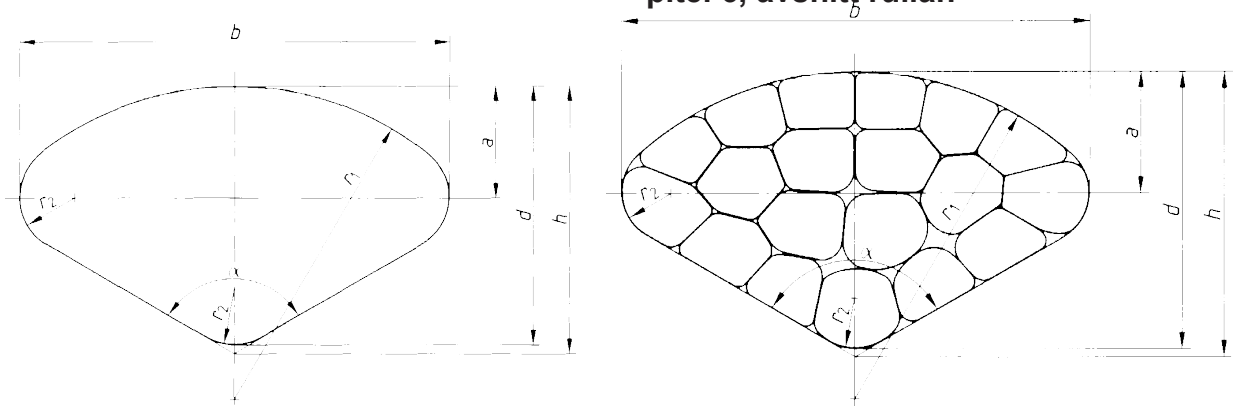

Subec AB **Hesselmans Torg 5** **SE- 131 54 Nacka** **Sweden**
Phone: **+46-8-88 46 33**
Fax: **+46-8-97 76 58**
Email: info@subec.se
Web: www.subec.se

Copyright © 2023 Subec

ROBUST RULLSYSTEM

Produktområde: Ø 0-80mm

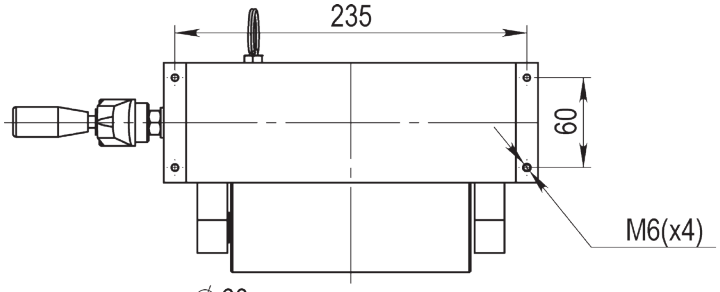

Med en fällbar vert. Rulle

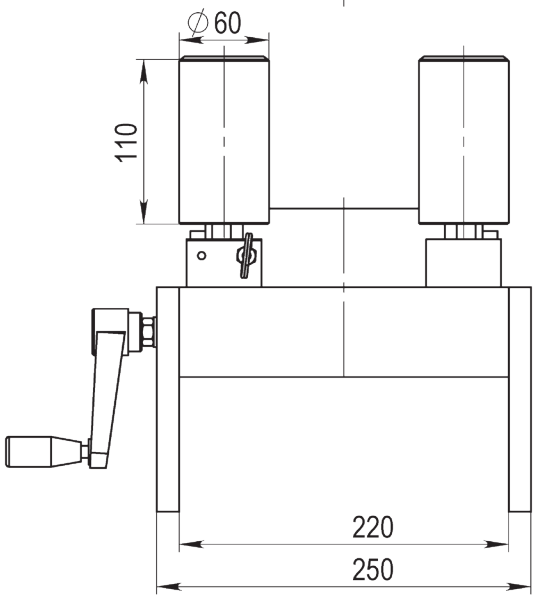

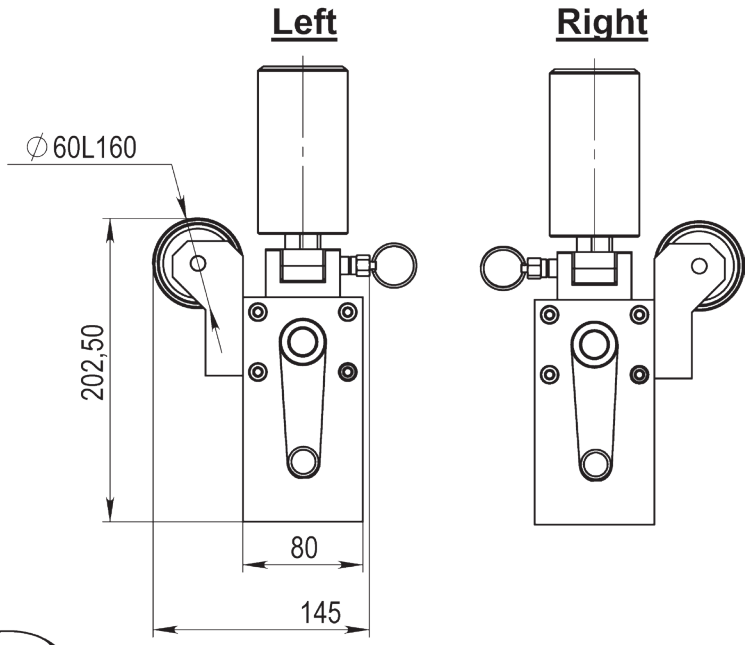

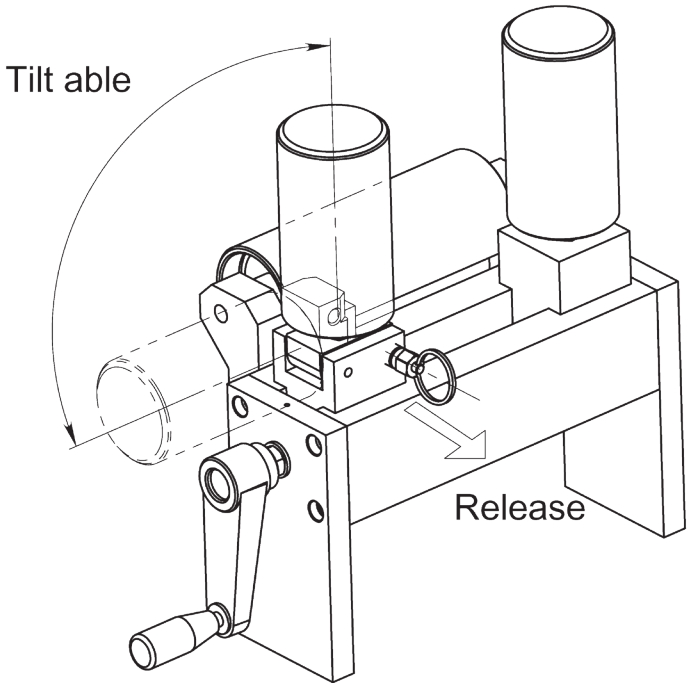

Article: 05025

Ritnings Nr. 3-400481-02

Subec AB	**Hesselmans Torg 5** **SE- 131 54 Nacka** **Sweden**	**Phone:** **Fax:**	**+46-8-88 46 33** **+46-8-97 76 58**	**Email: info@subec.se** **Web: www.subec.se**

Copyright © 2023 Subec

JUSTERBARA RULLSYSTEM

Produktområde: Ø 0-100mm

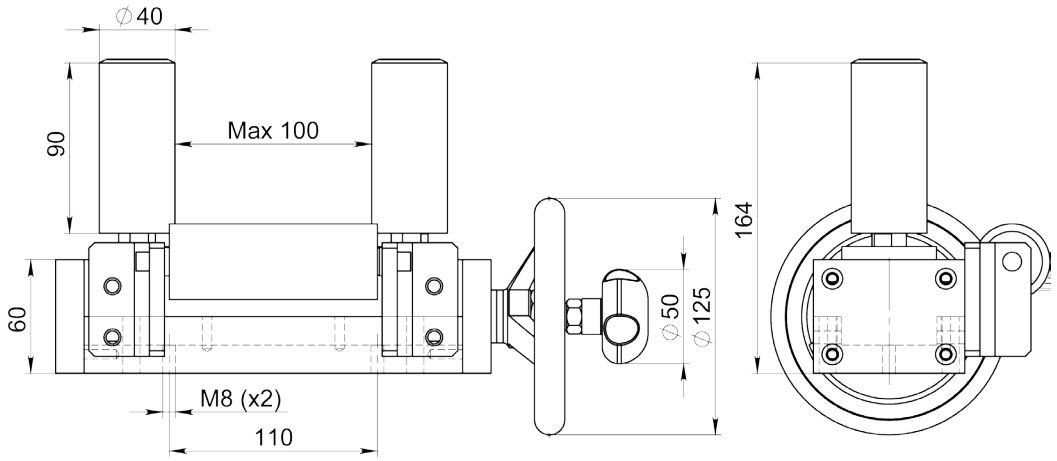

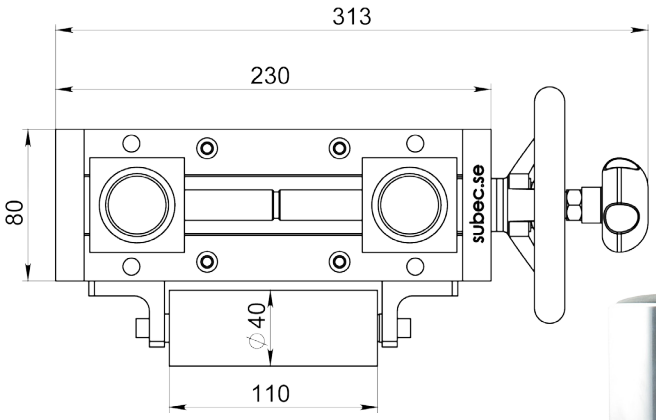

Individuellt justerbara rullar

Article: 11105

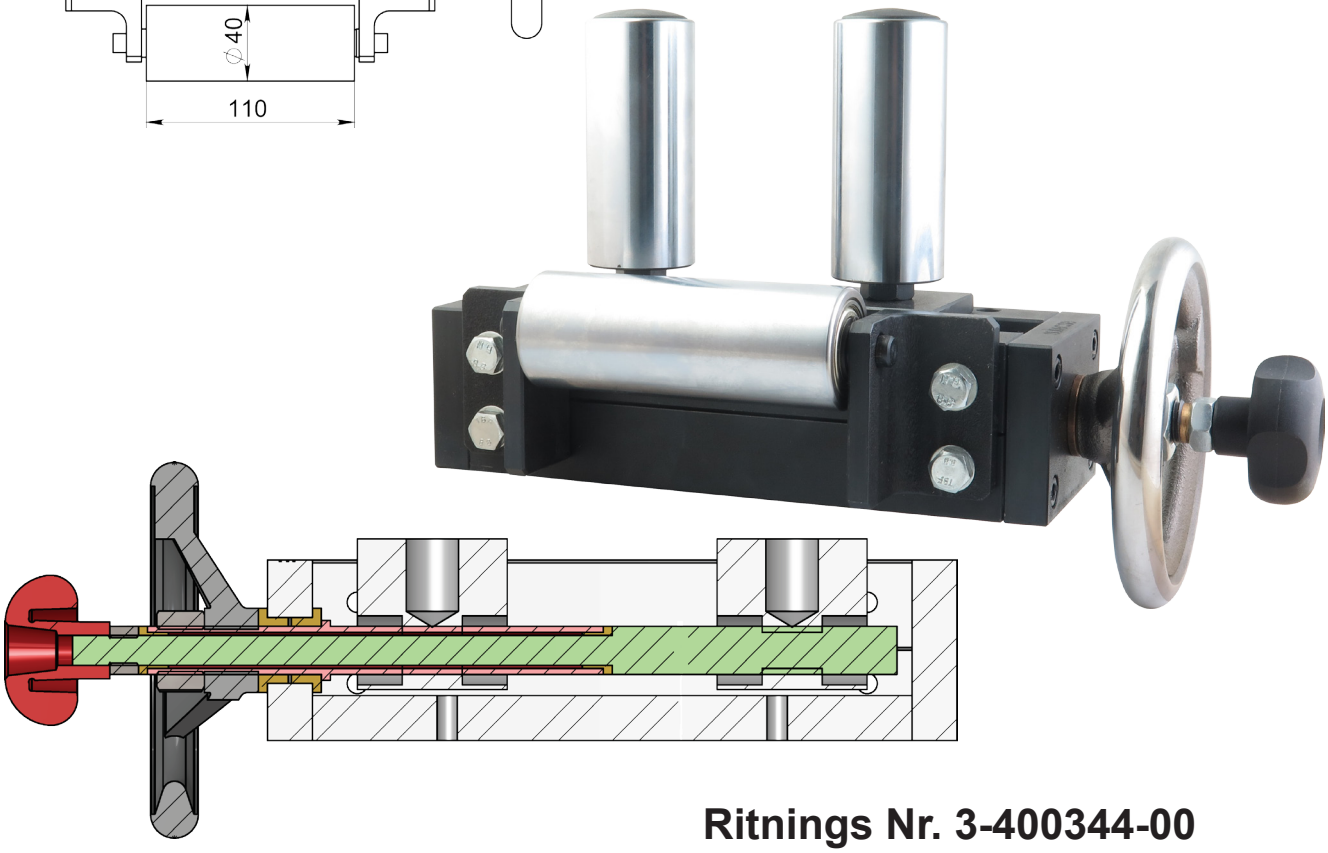

Ritnings Nr. 3-400344-00

Subec AB	**Hesselmans Torg 5** **SE- 131 54 Nacka** **Sweden**	**Phone:** **Fax:**	**+46-8-88 46 33** **+46-8-97 76 58**	**Email: info@subec.se** **Web: www.subec.se**

Copyright © 2023 Subec

JUSTERBARA RULLSYSTEM

Max Produkt Ø: 125mm

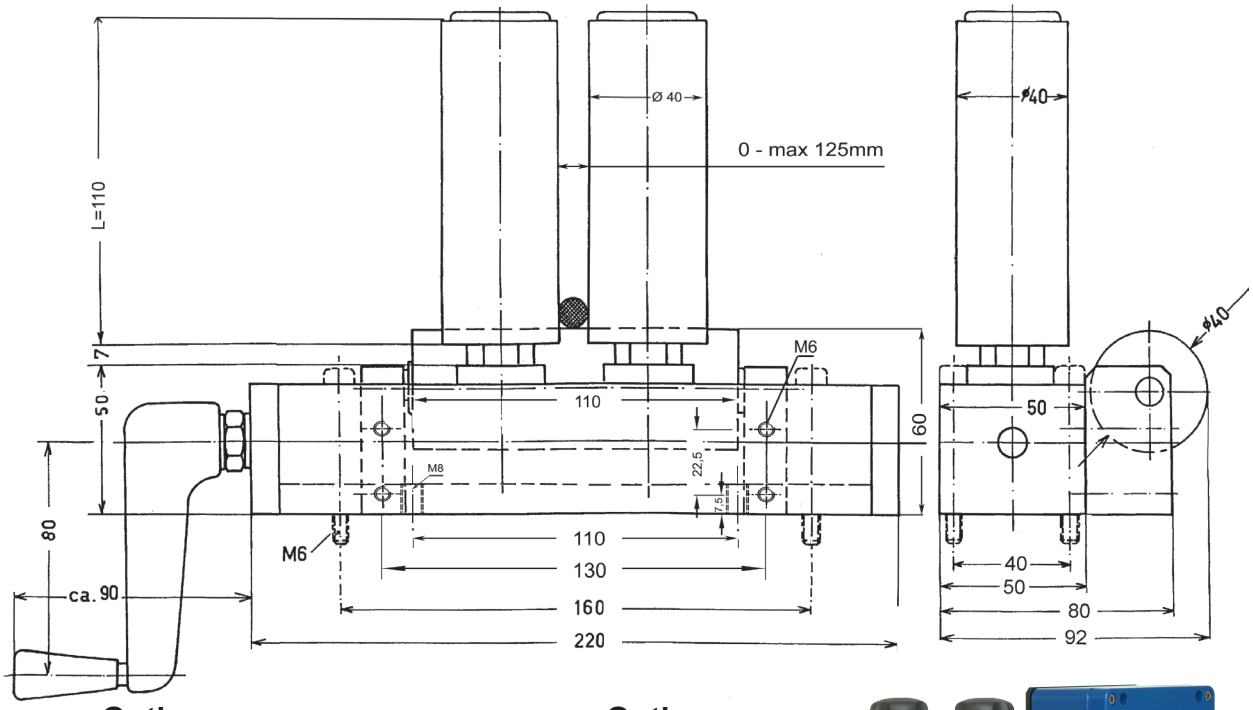

Option:
Individuellt justerbara
Article: 05807*
Vikt: 5,4kg

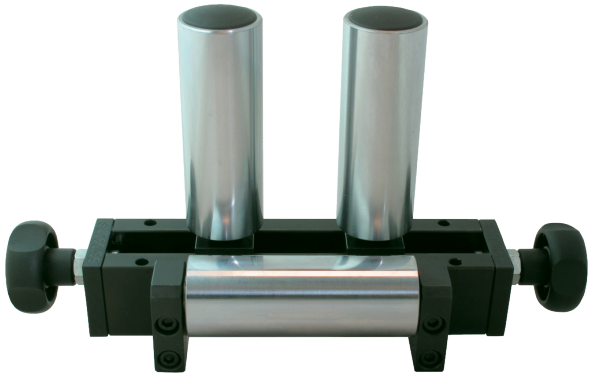

Option:
Med en vertikal rulle
Article: 02765

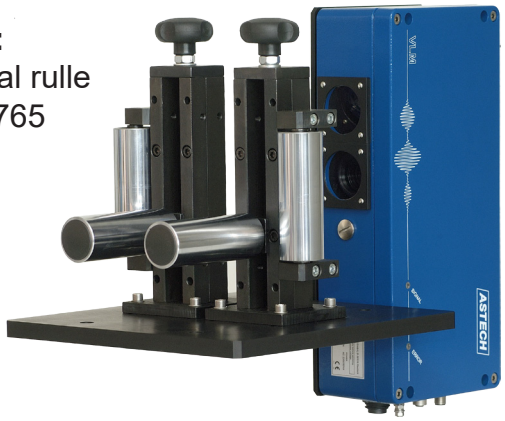

Option: Vev för synkroniserad rul-ljustering
Article: 01180*
Vikt: 5,4kg

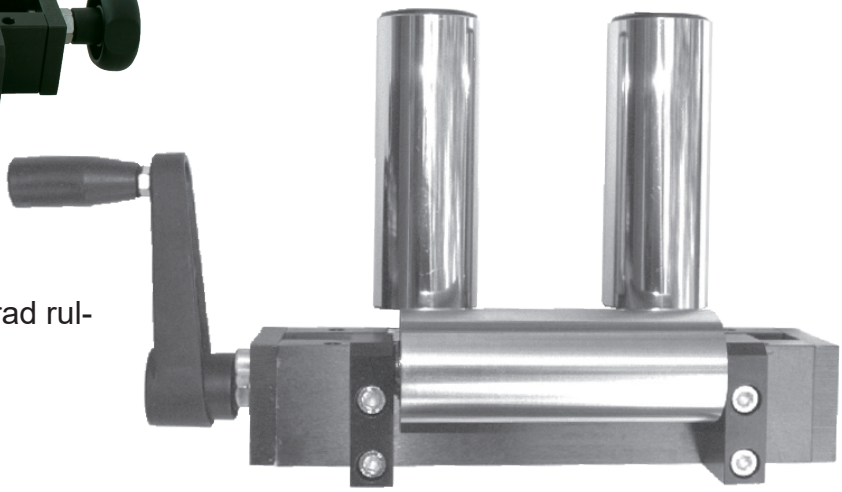

Ritnings Nr. 3-300077-00

* Stock item

Subec AB **Hesselmans Torg 5** **SE- 131 54 Nacka** **Sweden**
Phone: **+46-8-88 46 33**
Fax: **+46-8-97 76 58**
Email: info@subec.se
Web: www.subec.se

Copyright © 2023 Subec

ROBUST RULLSYSTEM

Max Produkt Ø: 150-510mm

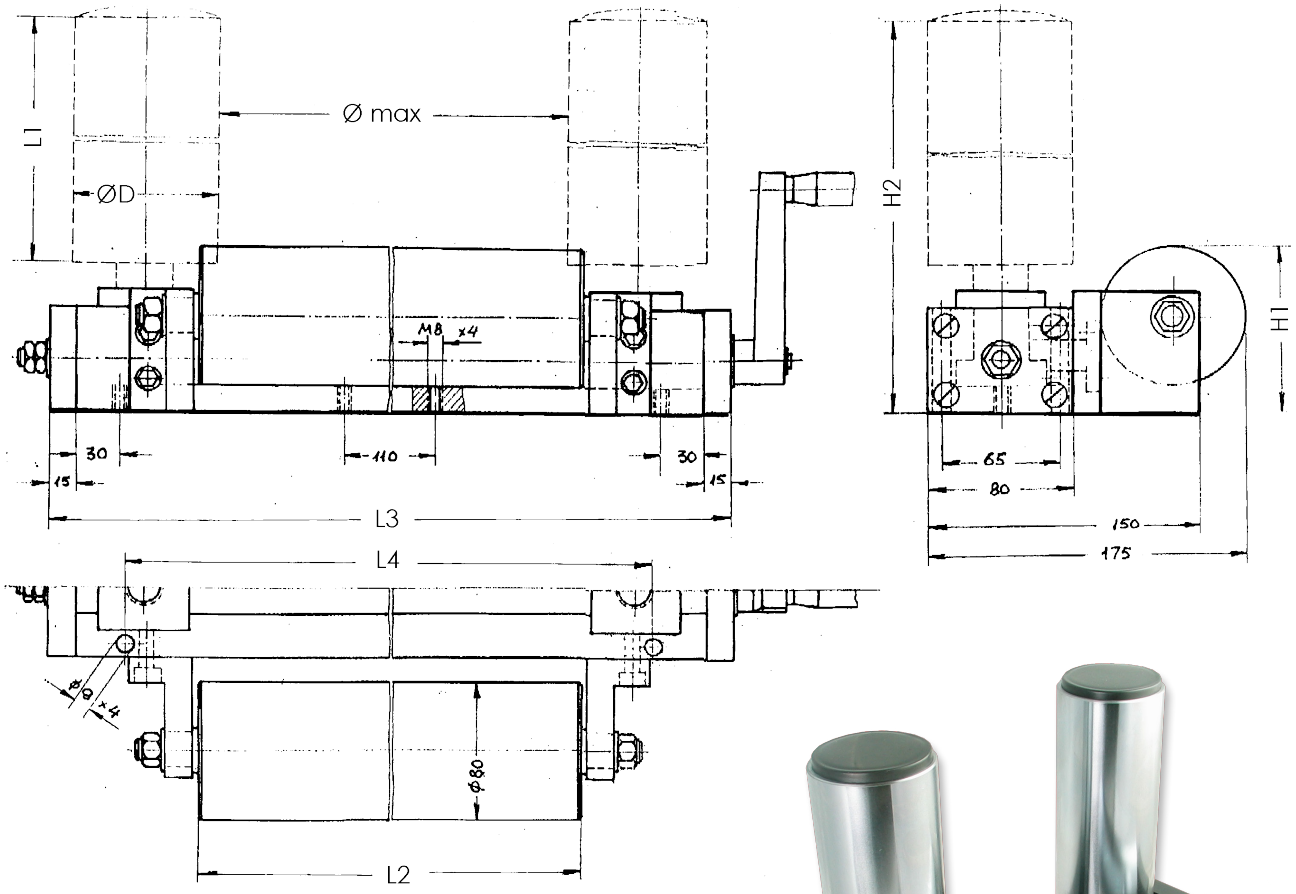



Article: 05266

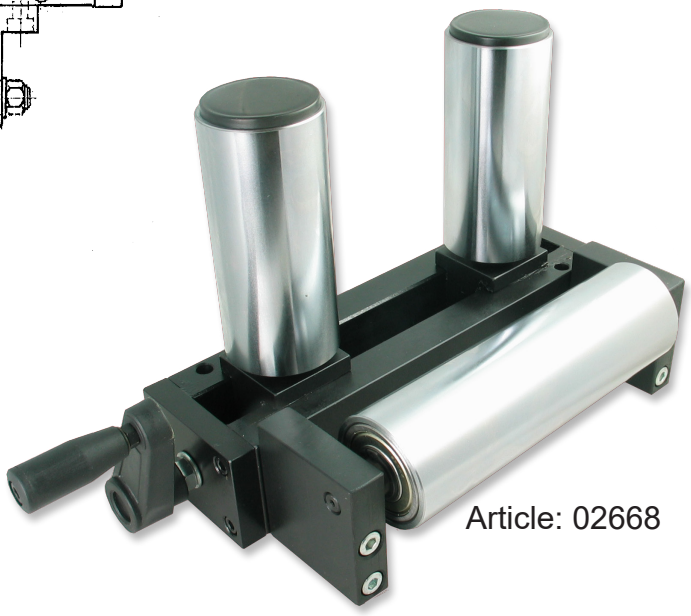

Article: 02668

Article No.	Ø max	ØD	L1	L2	L3	L4	H1	H2	Adj.
02668	150	60	130	200	300	220	90	207	Vev
12753	160	60	160	200	300	220	90	238	HW
05266	510	80	200	530	695	610	100	285	HW

HW = Öppna/stänga med handratt

Ritnings Nr. 3-300438-00

Subec AB **Hesselmans Torg 5** **SE- 131 54 Nacka** **Sweden**
Phone: **+46-8-88 46 33**
Fax: **+46-8-97 76 58**
Email: info@subec.se
Web: www.subec.se

Copyright © 2023 Subec

ROBUST RULLSYSTEM

Max Produkt Ø: 150-208mm
Traverserande

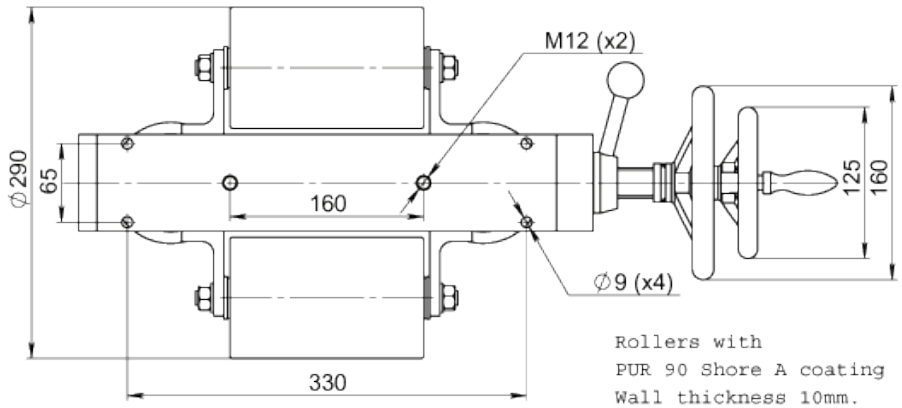

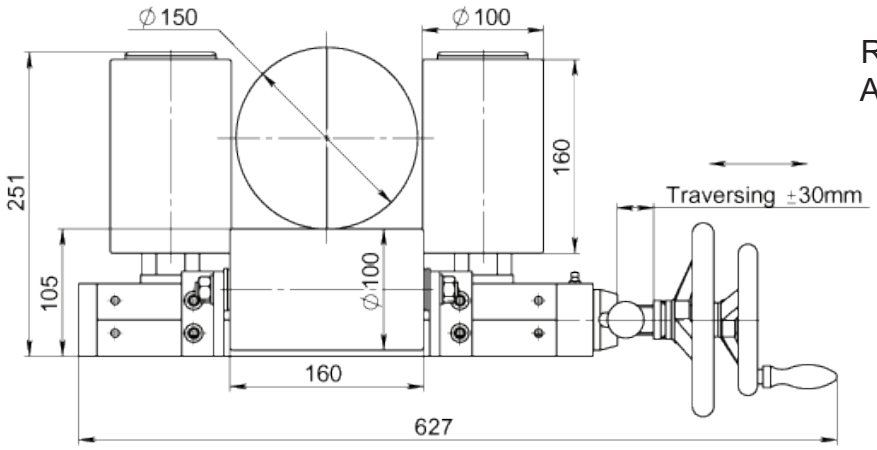

Ritning visar
Article: 7841

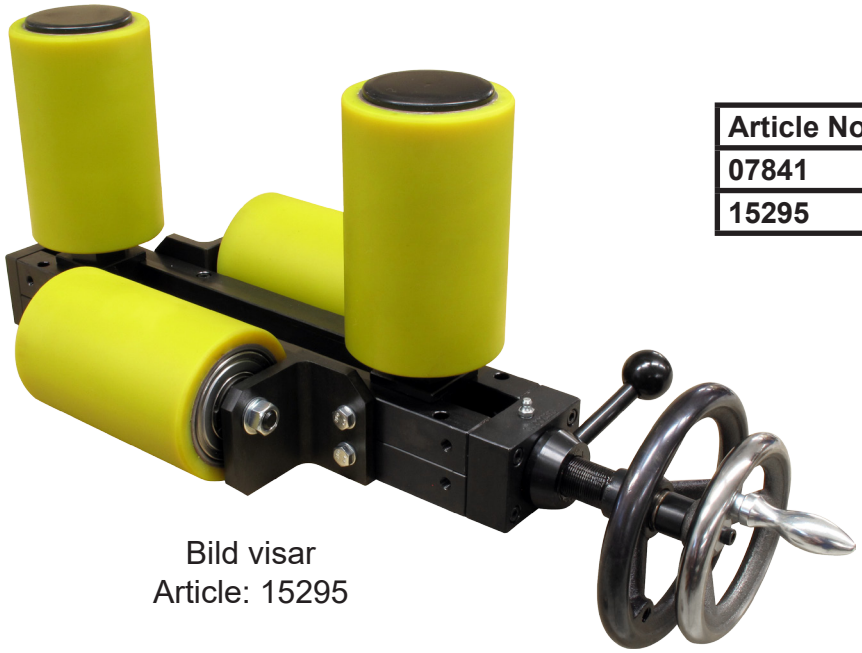

Bild visar
Article: 15295

Article No.	Max Öppning
07841	150
15295	208

Ritnings Nr. 3-400344-00

Subec AB **Hesselmans Torg 5** **SE- 131 54 Nacka** **Sweden** **Phone:** **+46-8-88 46 33** **Fax:** **+46-8-97 76 58** **Email: info@subec.se** **Web: www.subec.se**

Copyright © 2023 Subec

ROBUST RULLSYSTEM

Produktområde: 0-175mm



Article: 11598
Vikt: 30kg
Med polyurethan rullar shore 80A



Article: 15114 (POM)
Vikt: 29,3kg
Med POM-rullar

Ritnings Nr. 3-400344-00

Subec AB	**Hesselmans Torg 5** **SE- 131 54 Nacka** **Sweden**	**Phone:** **Fax:**	**+46-8-88 46 33** **+46-8-97 76 58**	**Email: info@subec.se** **Web: www.subec.se**

Copyright © 2023 Subec

RULLSYSTEM FÖR KYLRÄNNOR

Standard med POM Rullar

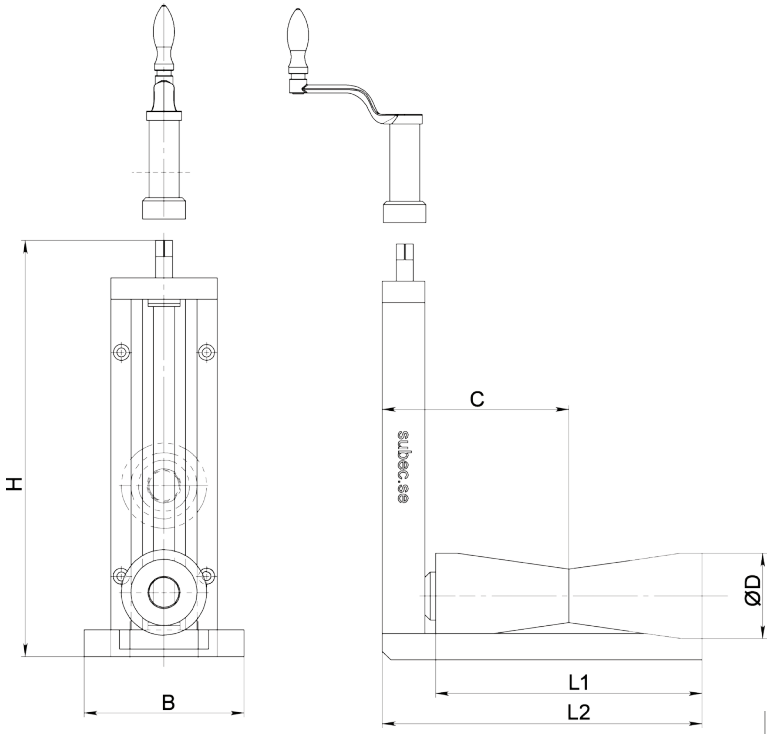



Dubbelsystem
Article: 7668



Article: 07224
Vikt: 13,5kg

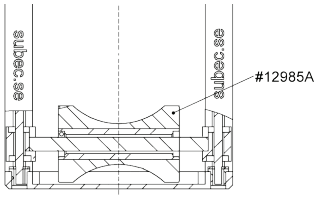

Option:
Radie spår



Rostfri Rulle
Article: 13044

Article No.	ØD	L1	L2	C	B	H	Note
12839	20	60	90	50	40	140	Handratt
13044	50	88	130	85	60	222	Rostfri Rulle + Vev
12669	80	180	-	132,5	100	382	Vev + Ingen Basplatta
14124	80	180	240	132,5	150	275	Vev
07224	80	180	250	132,5	150	387	Vev
12320	80	235	330	165	146	387	Vev + Dubbel
08552	80	250	300	175	150	390	Vev + Lager
08651	80	300	390	200	150	437	Vev + Skala
07778	90	240	350	175	150	385	Vev
07768	90	240	350	175	150	595	Vev + Dubbel

Ritnings Nr. 3-400924-00

Subec AB **Hesselmans Torg 5** **SE- 131 54 Nacka** **Sweden** **Phone:** **+46-8-88 46 33** **Fax:** **+46-8-97 76 58** **Email: info@subec.se** **Web: www.subec.se**

Copyright © 2023 Subec

JUSTERBARA RULLSYSTEM

Max Produkt Ø: 170mm

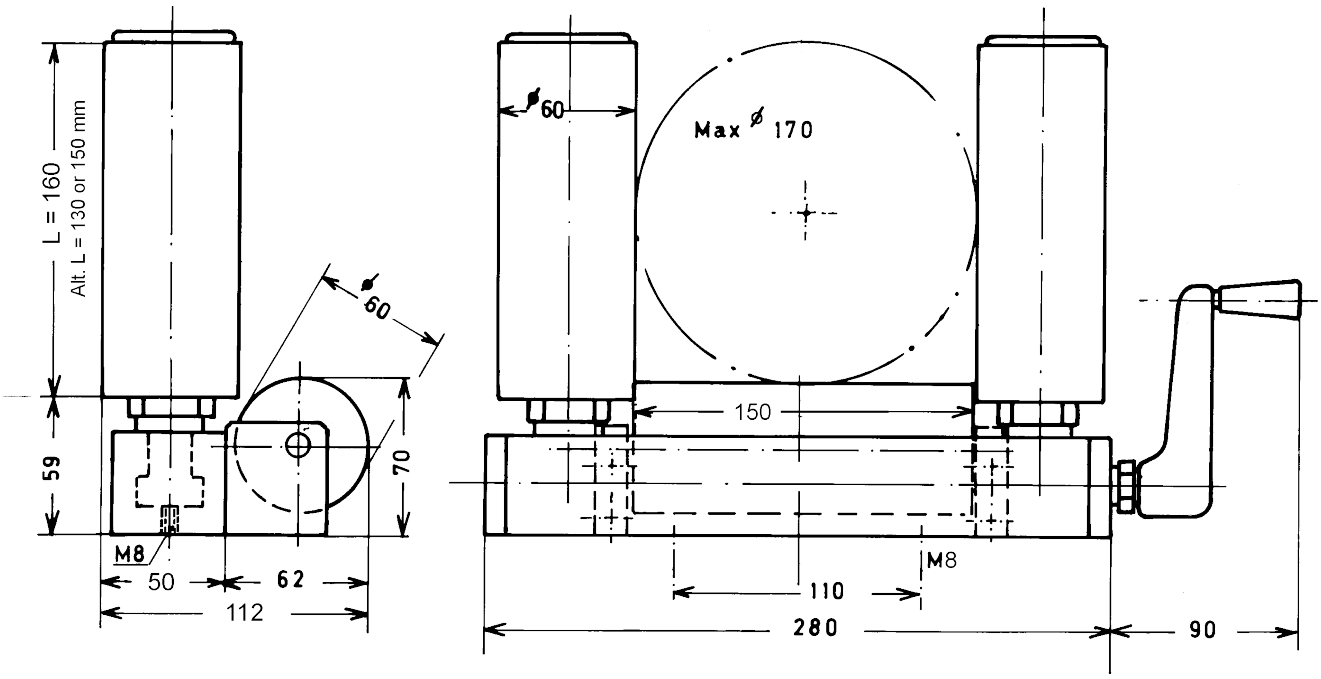

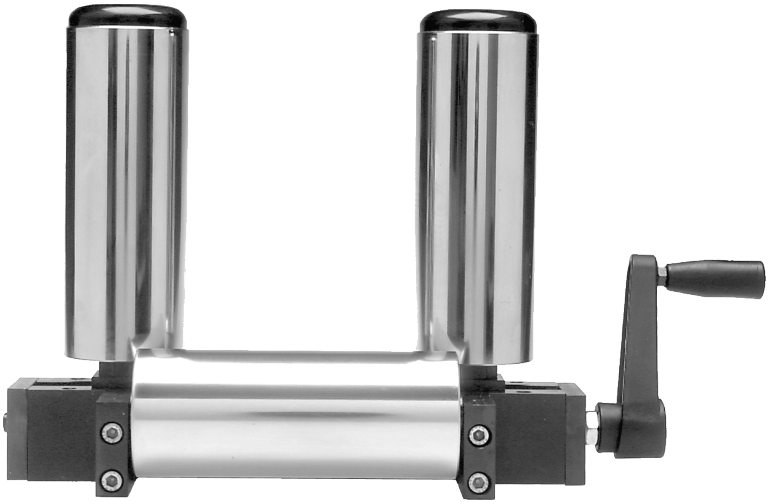

Article No.	Vert. Rulle
03186	Ø60 L110
06302	Ø60 L130
00154	Ø60 L160
05340	Ø60 L200

Option:
Med PUR V-Rollers
Article: 01188

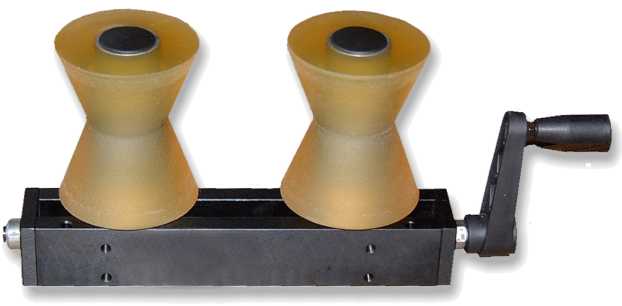

Option:
Med sektorrullar
Article 01134

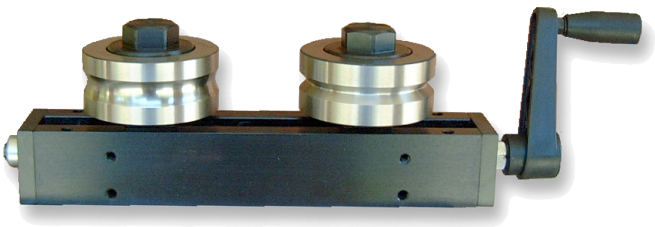

Ritnings Nr. 3-400264-00

Subec AB **Hesselmans Torg 5** **SE- 131 54 Nacka** **Sweden**
Phone: **+46-8-88 46 33**
Fax: **+46-8-97 76 58**
Email: info@subec.se
Web: www.subec.se

Copyright © 2023 Subec

ROBUST RULLSYSTEM

Max Produkt Ø: 175mm

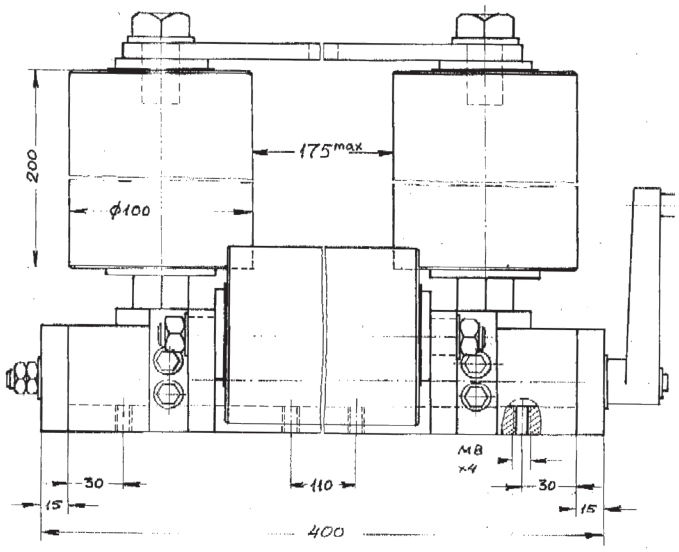

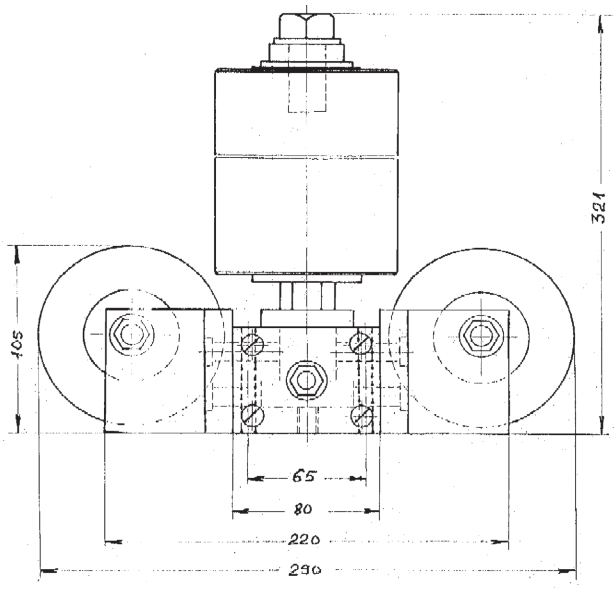

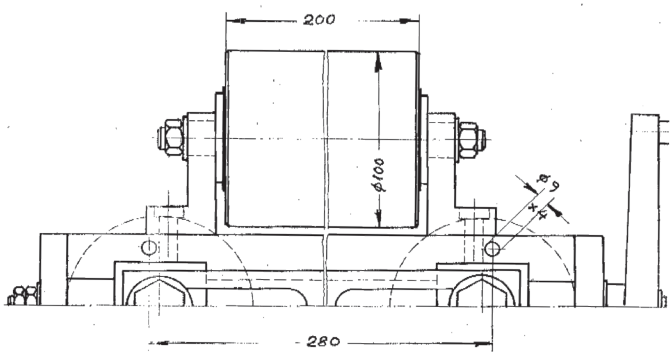

Option:
Med stativ och POM-Rullar
Article: 05041

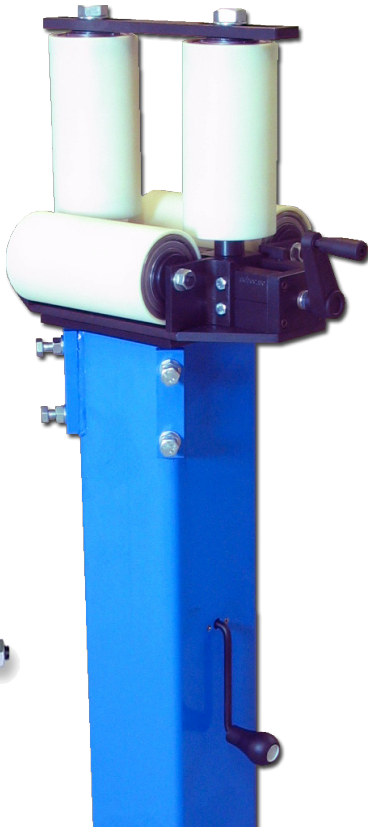



Article: 00061
Vikt: 49kg

Ritnings Nr. 3-400344-00

Subec AB	**Hesselmans Torg 5** **SE- 131 54 Nacka** **Sweden**	**Phone:** **Fax:**	**+46-8-88 46 33** **+46-8-97 76 58**	**Email: info@subec.se** **Web: www.subec.se**

Copyright © 2023 Subec

JUSTERBARA RULLSYSTEM

Max Produkt Ø: 180-600mm

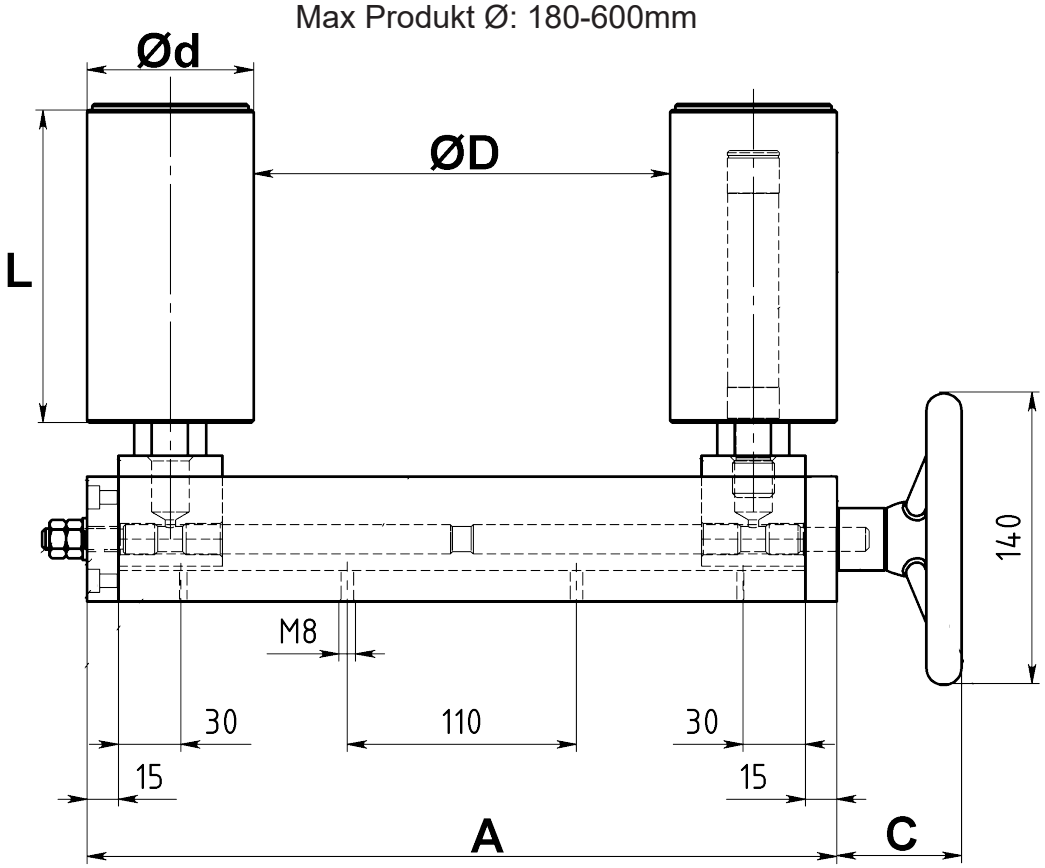

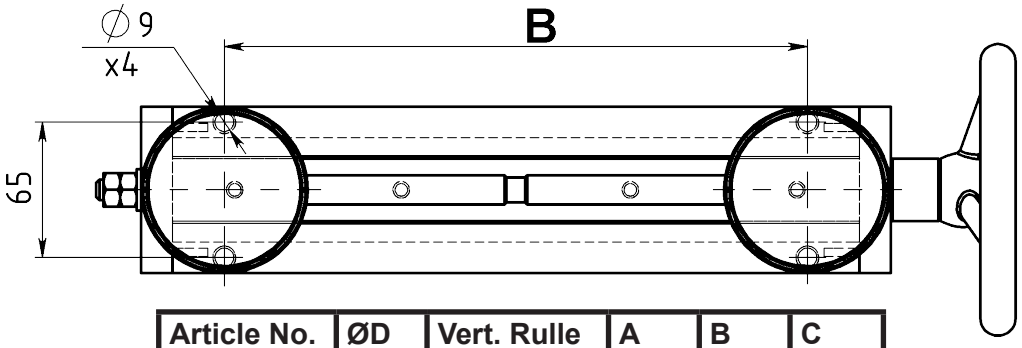

Article No.	ØD	Vert. Rulle	A	B	C
11831	120	Ø100 L150	350	220	60
03806	180	Ø100 L150	360	280	
01856	200	Ø80 L150	360	280	
02518	220	Ø60 L160	360	280	
05130	270	Ø100 L270	450	370	
02515	300	Ø60 L160	470	390	
05188	310	Ø80 L300	470	390	60
02497	400	Ø60 L160	570	490	
01853	600	Ø80 L150	770	640	265

Ritnings Nr. 3-400363-00

Subec AB **Hesselmans Torg 5** **SE- 131 54 Nacka** **Sweden** **Phone:** **+46-8-88 46 33** **Fax:** **+46-8-97 76 58** **Email: info@subec.se** **Web: www.subec.se**

Copyright © 2023 Subec

JUSTERBARA RULLSYSTEM

Max Produkt Ø: 285mm

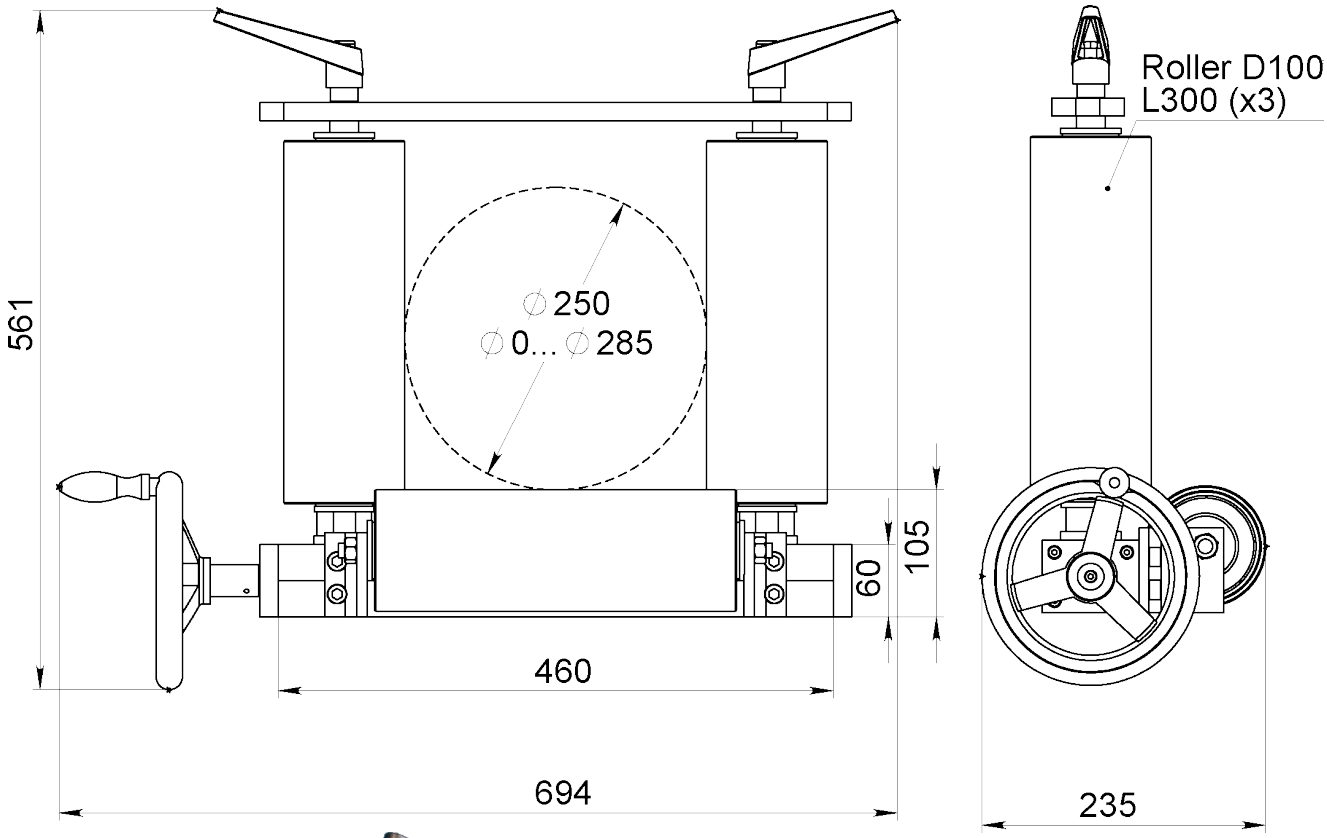



Article: 07720

Ritnings Nr. 3-300438-00

Subec AB	**Hesselmans Torg 5** **SE- 131 54 Nacka** **Sweden**	**Phone:** **Fax:**	**+46-8-88 46 33** **+46-8-97 76 58**	**Email: info@subec.se** **Web: www.subec.se**

Copyright © 2023 Subec

JUSTERBARA RULLSYSTEM

Max Produkt Ø: 310mm

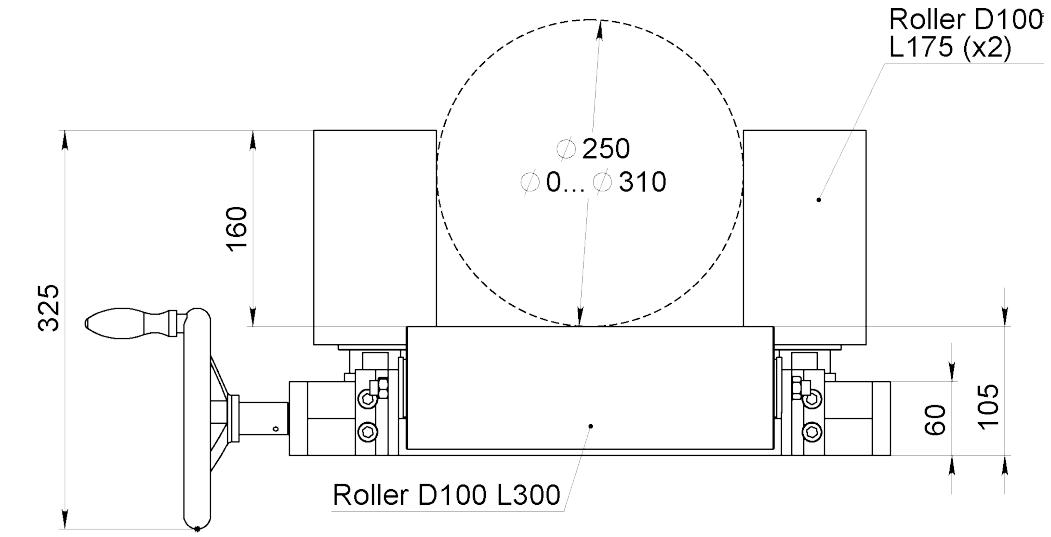

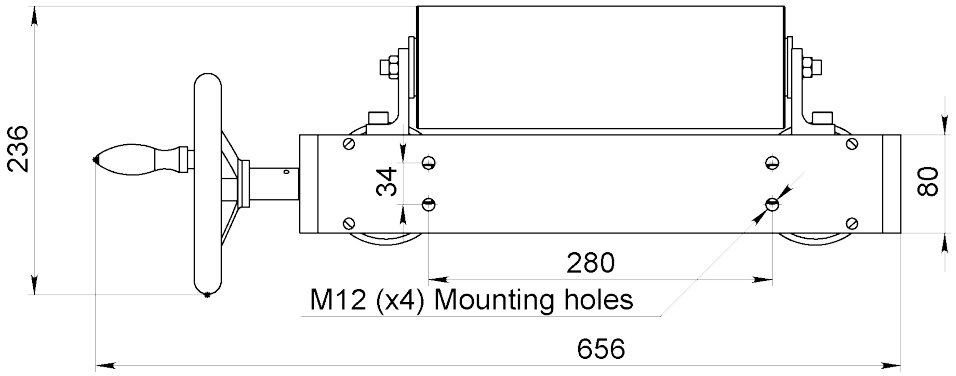

Article: 07764

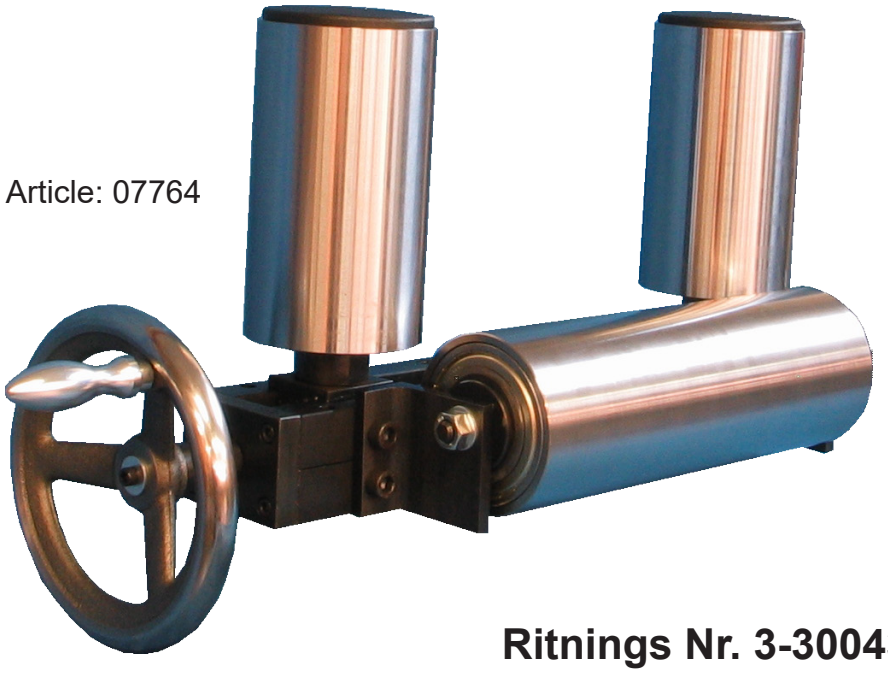

Ritnings Nr. 3-300438-00

Subec AB	**Hesselmans Torg 5** **SE- 131 54 Nacka** **Sweden**	**Phone:** **Fax:**	**+46-8-88 46 33** **+46-8-97 76 58**	**Email: info@subec.se** **Web: www.subec.se**

Copyright © 2023 Subec

ROBUST RULLSYSTEM MED SIDORÖRELSE

Max Produkt Ø: 320mm

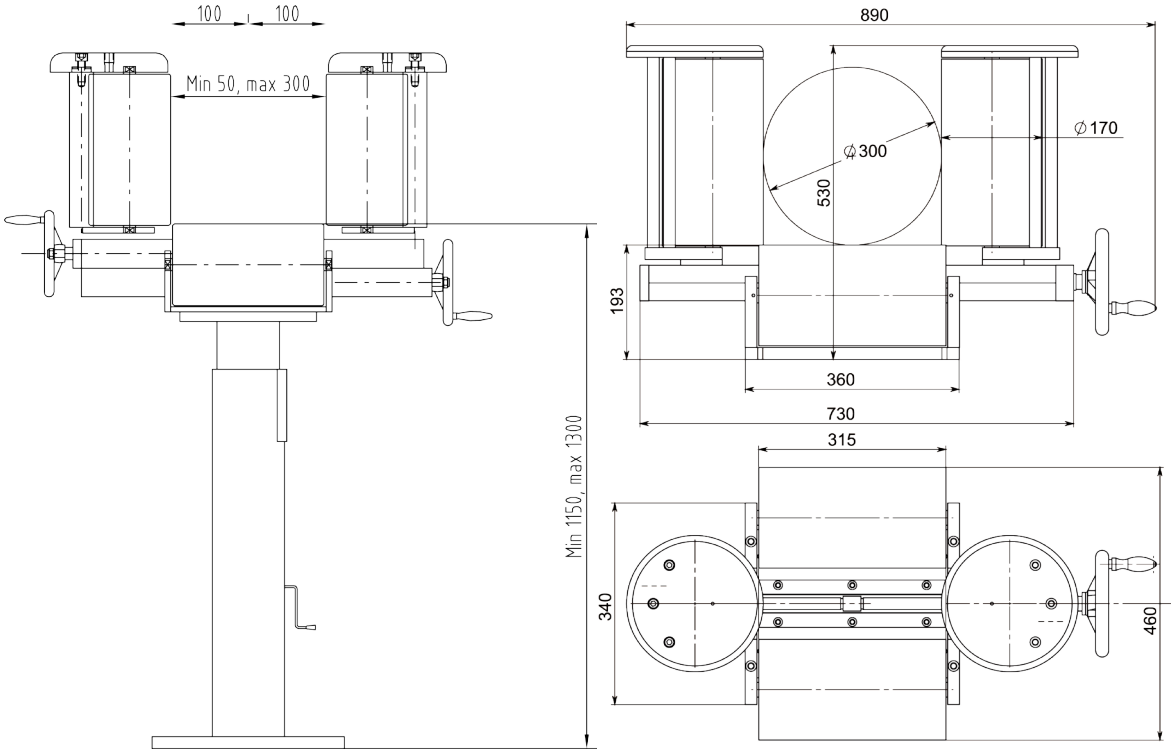





Article: 04987
Vikt: 65kg

På ett höj- och sänkbart stativ
Article: 7679

Ritnings Nr. 3-300133-00

Subec AB	**Hesselmans Torg 5** **SE- 131 54 Nacka** **Sweden**	**Phone:** **Fax:**	**+46-8-88 46 33** **+46-8-97 76 58**	**Email: info@subec.se** **Web: www.subec.se**

Copyright © 2023 Subec

BANDSTYRNING

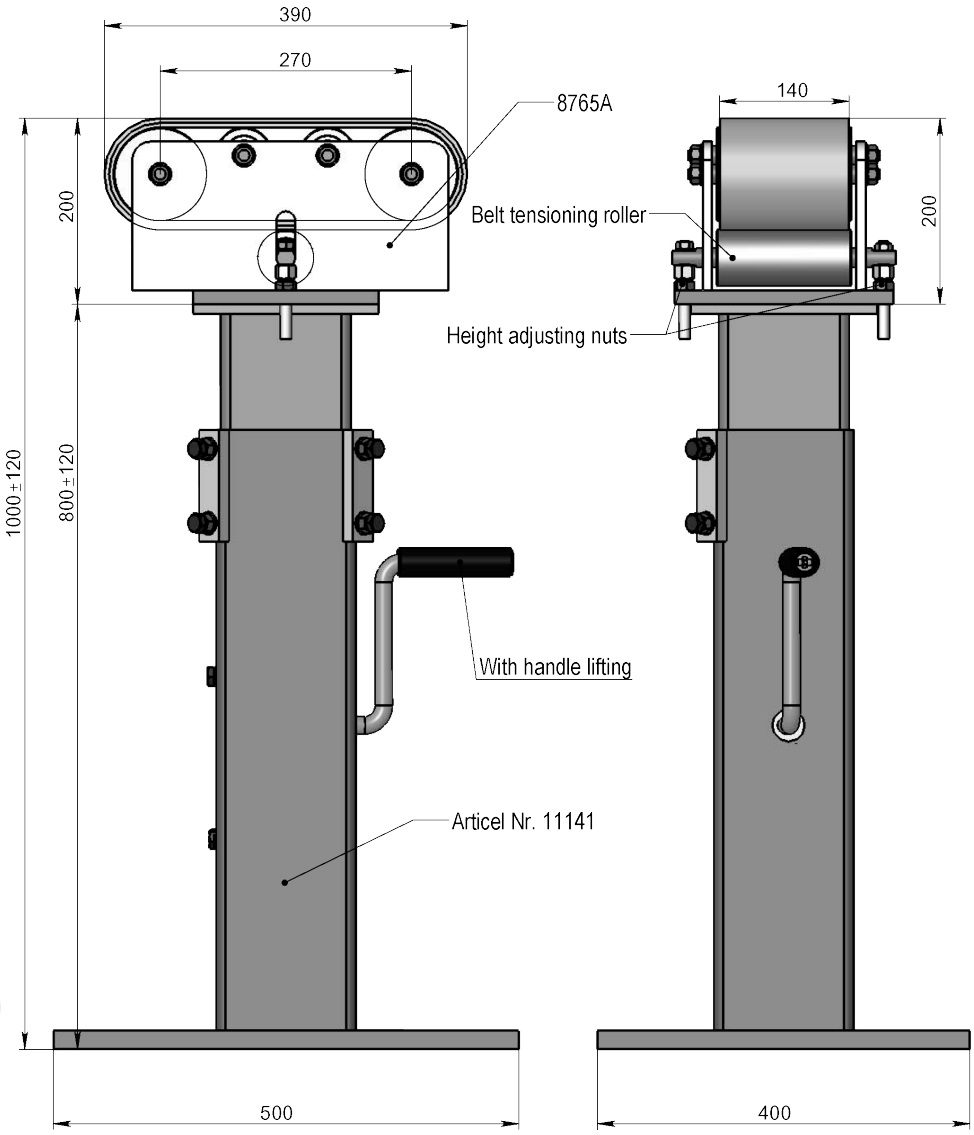



På ett höj- och sänkbart stativ

Bandstyrning Article: 08765A
Med vevarm: 3-400461-00
Alt. Teleskopisk ställbar: 1-300110-00

Ritnings Nr. 3-401122-00

Subec AB **Hesselmans Torg 5** **SE- 131 54 Nacka** **Sweden**
Phone: **+46-8-88 46 33**
Fax: **+46-8-97 76 58**
Email: info@subec.se
Web: www.subec.se

Copyright © 2023 Subec

OLIKA UTFÖRANDEN, RULLKORS

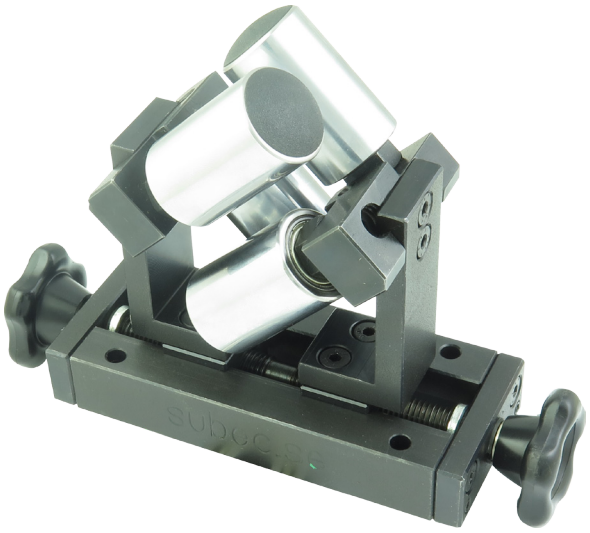

Article: 10312
Tvåsidigt individuellt justerbart rullkors



Article: 14742
Kabel/tråd och rör fördelare, 6 vertikala
och 2 horisontella rullar.



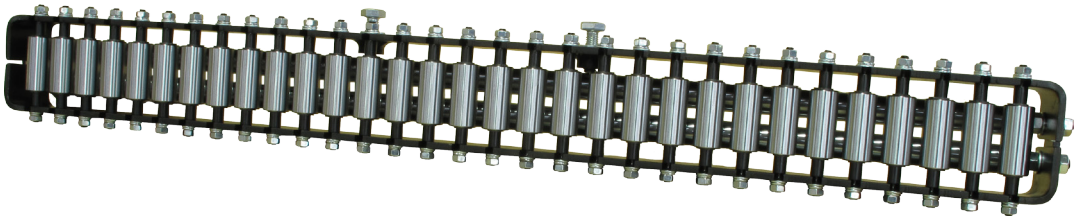

Article: 11838
Kabel/tråd och rör fördelare, 31 vertikala
och 2 horisontella rullar.

Mer information vid förfrågan

Subec AB **Hesselmans Torg 5** **Phone:** **+46-8-88 46 33** **Email: info@subec.se**
SE- 131 54 Nacka **Fax:** **+46-8-97 76 58** **Web: www.subec.se**
Sweden

Copyright © 2023 Subec

RULLKORS, I OLIKA UTFÖRANDEN

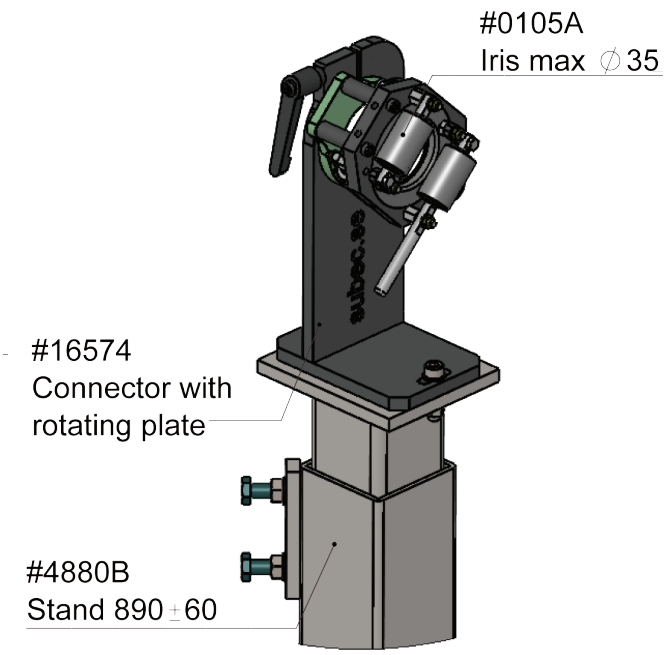

Article: 16574
Roterande hållare för riktningsstyrning av flatkabel.

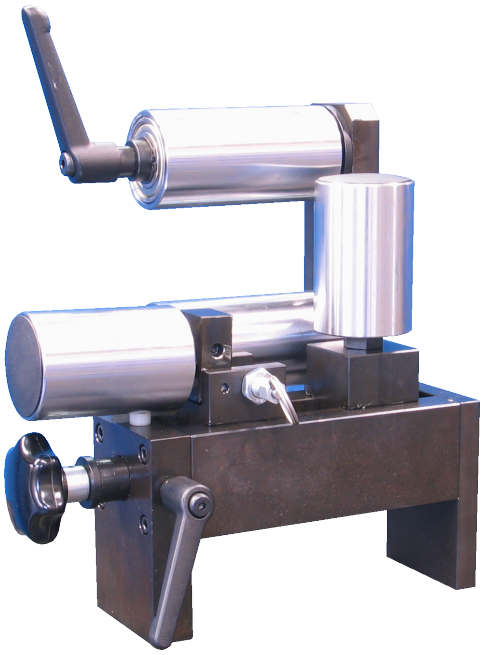

Article: 06204
En vikbar vertikalrulle för produktinsättning

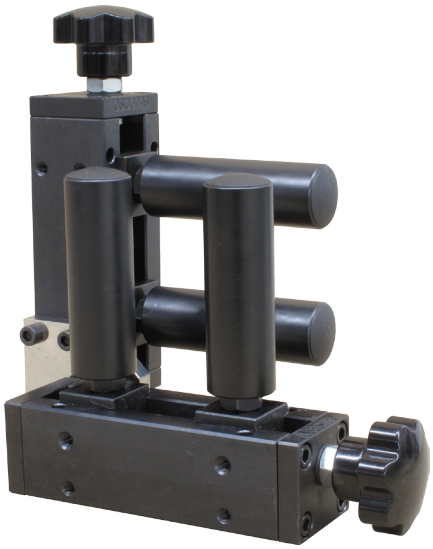

Article: 13250
Rullkors med “ej fästande” teflonrullar

Subec AB **Hesselmans Torg 5** **SE- 131 54 Nacka** **Sweden**
Phone: **+46-8-88 46 33**
Fax: **+46-8-97 76 58**
Email: info@subec.se
Web: www.subec.se

Copyright © 2023 Subec

MINI JUSTERBART RULLKORS

Max Öppning: 0-13mm (1/2 inch)

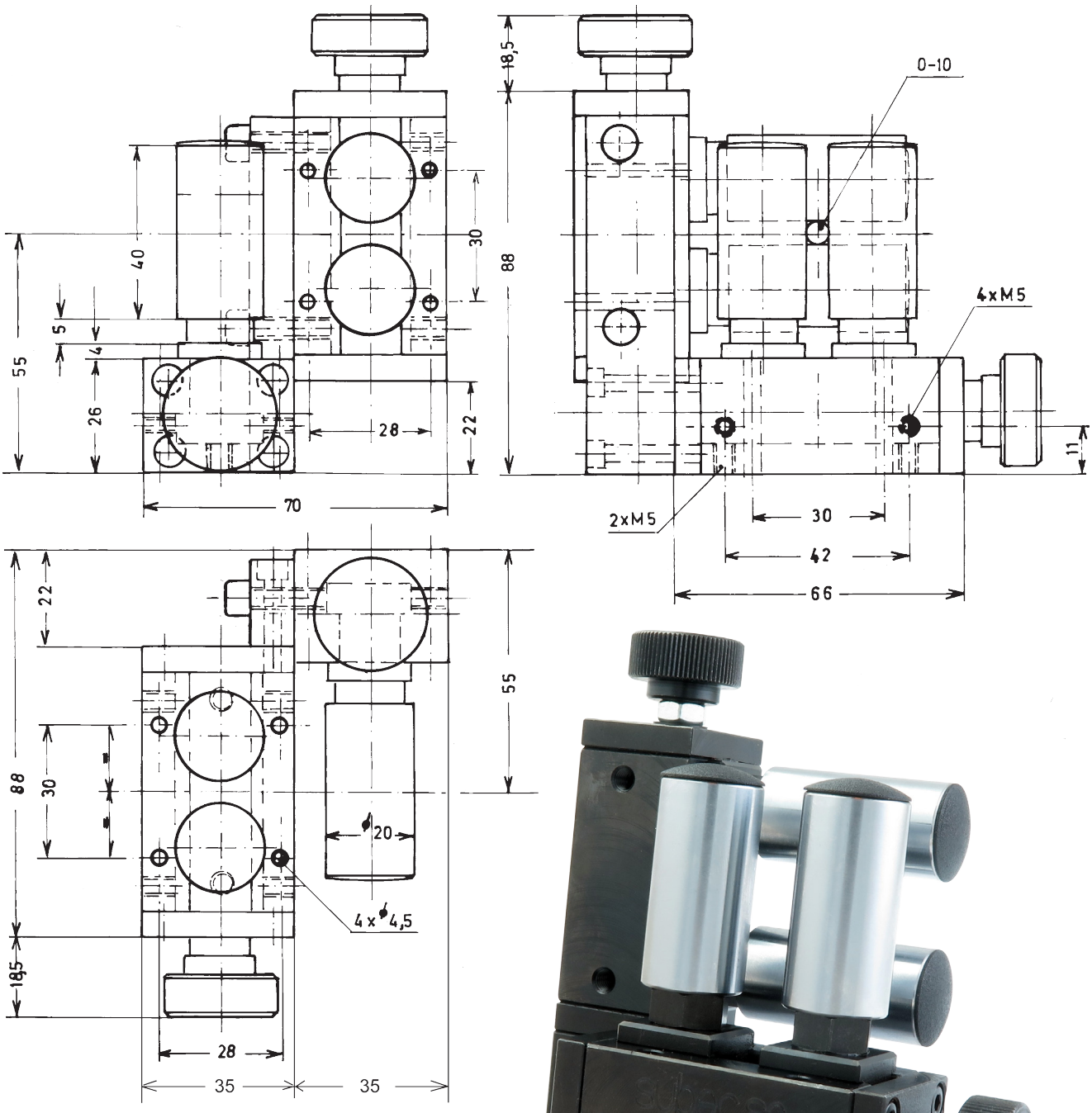

L-R Article: 14847
R-L Article: 03945*
Vikt: 1,25kg

Ritnings Nr. 3-300124-00

* Stock item

Subec AB **Hesselmans Torg 5** **SE- 131 54 Nacka** **Sweden**
Phone: **+46-8-88 46 33**
Fax: **+46-8-97 76 58**
Email: info@subec.se
Web: www.subec.se

Copyright © 2023 Subec

MINI JUSTERBART RULLKORS

Max Öppning: 45mm

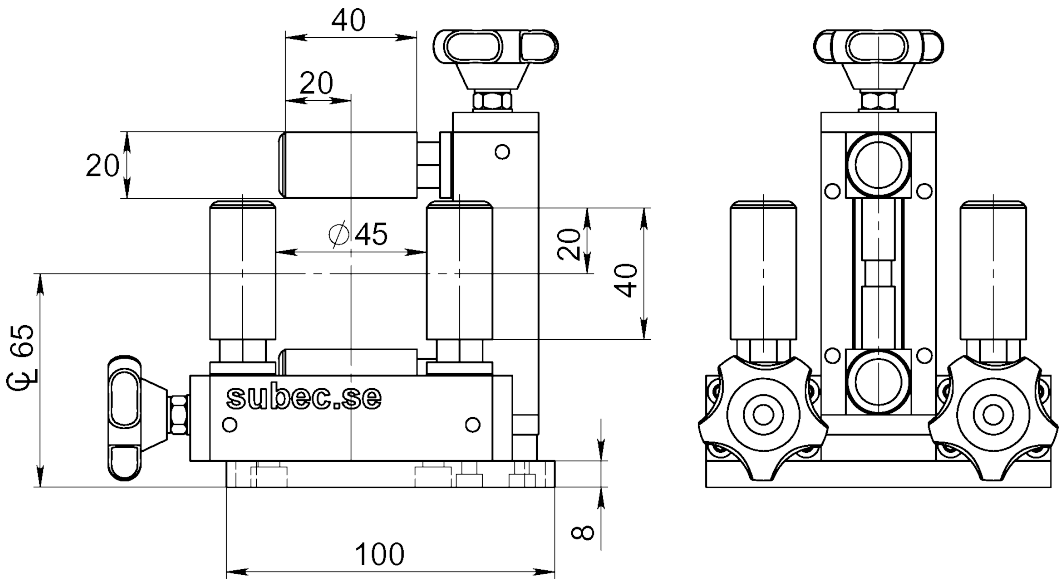

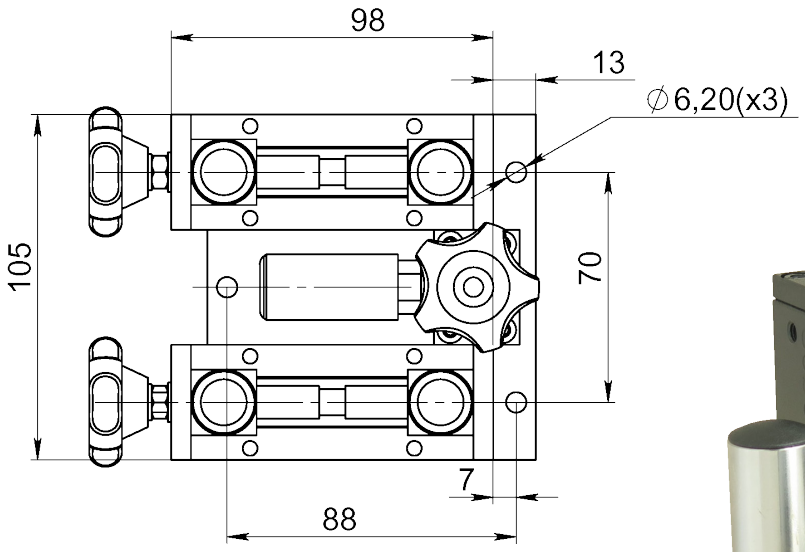



Article: 00047*
Vikt: 2,8kg

Ritnings Nr. 3-400350-00

* Stock item

Subec AB **Hesselmans Torg 5** **SE- 131 54 Nacka** **Sweden**
Phone: **+46-8-88 46 33**
Fax: **+46-8-97 76 58**
Email: info@subec.se
Web: www.subec.se

Copyright © 2023 Subec

JUSTERBART RULLKORS

Max Öppning: 0-30mm

Rullar:

Standard: HRX (Ythärdat + förkromat)

Alternativ: Olika Plastmaterial, Rostfritt

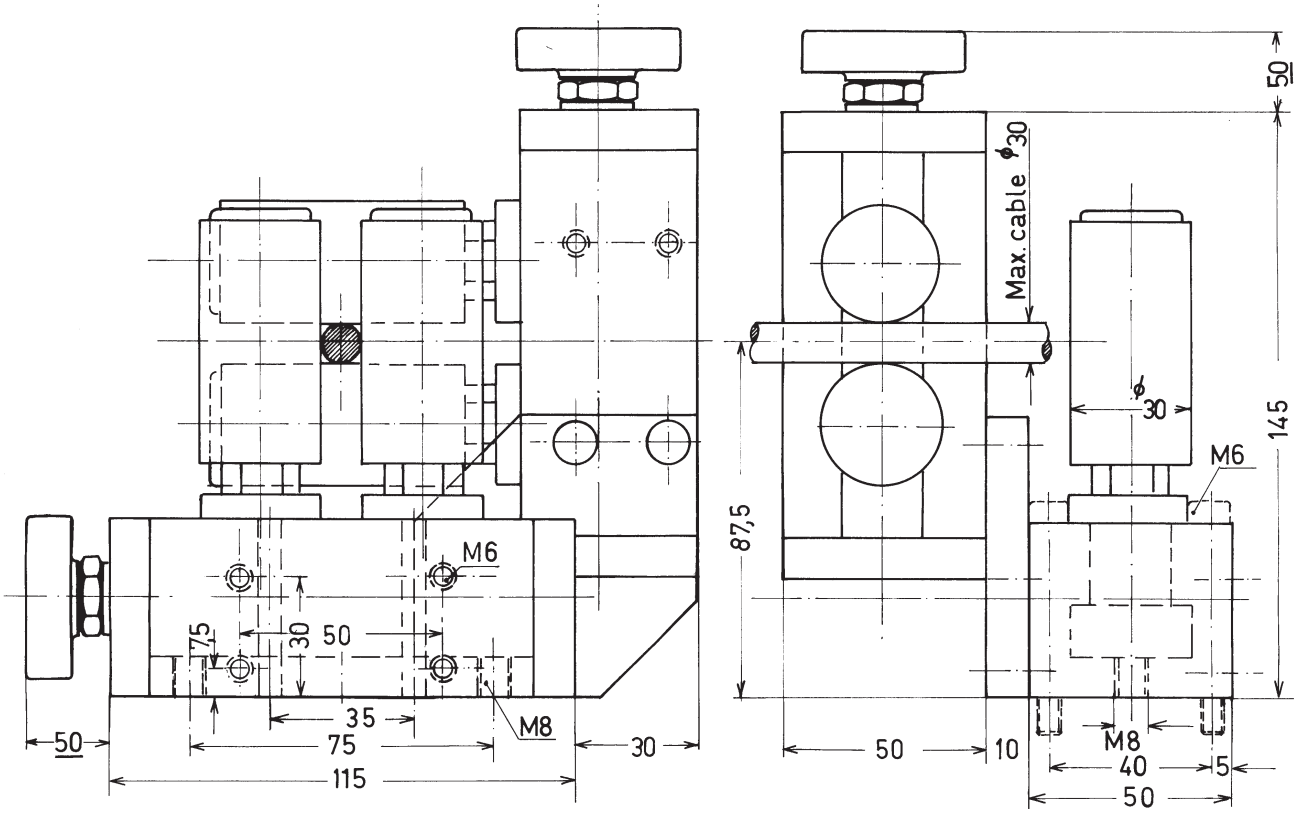

Article: 00051*

Vikt: 5kg



Ritnings Nr. 3-400283-00

* Stock item

Subec AB **Hesselmans Torg 5** **SE- 131 54 Nacka** **Sweden**

Phone: **+46-8-88 46 33**

Fax: **+46-8-97 76 58**

Email: info@subec.se

Web: www.subec.se

Copyright © 2023 Subec

JUSTERBART RULLKORS

Max Öppning: 30mm

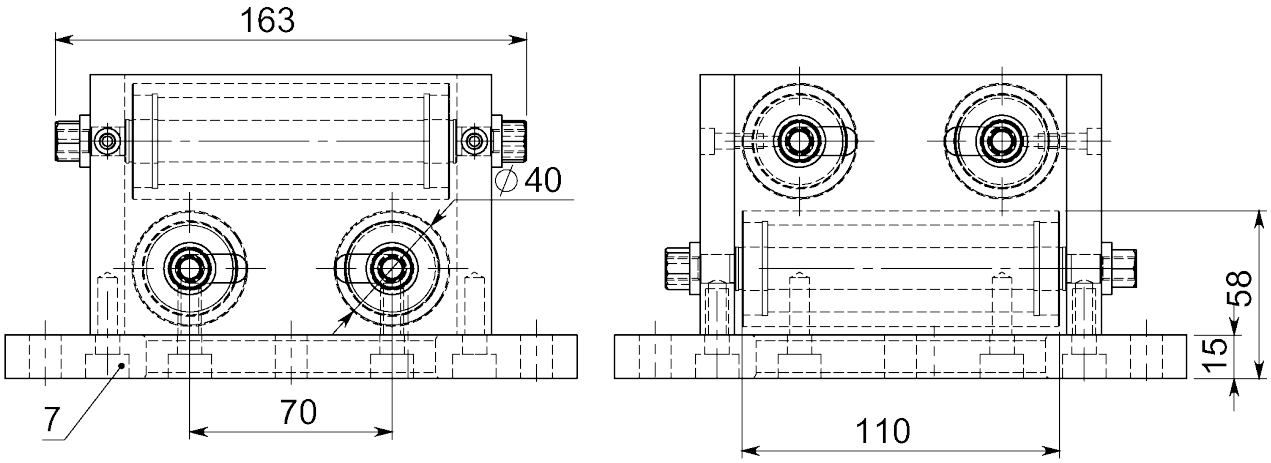

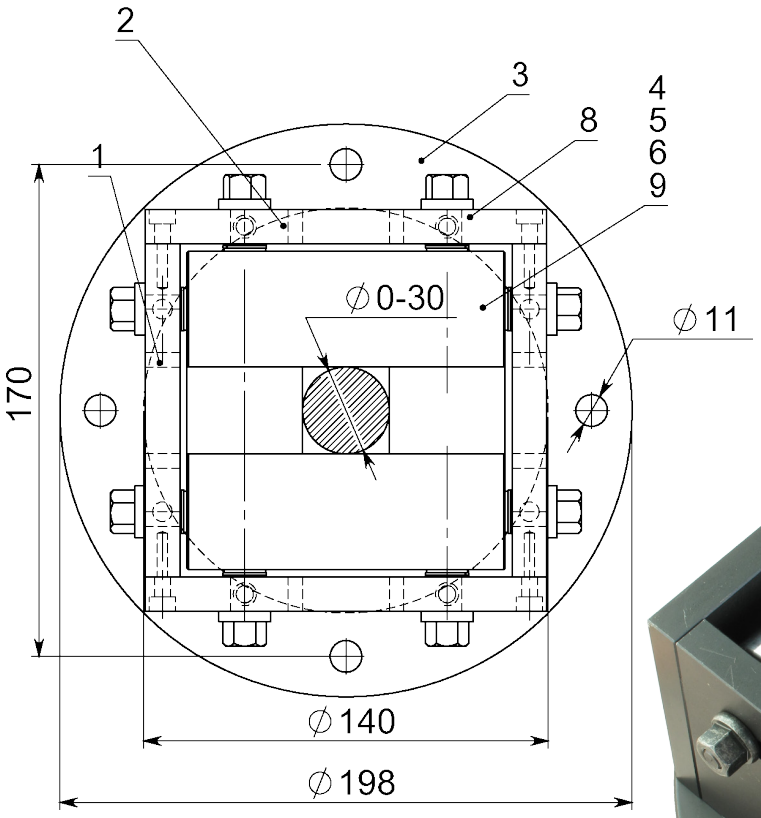

Article: 10260*
Vikt: 9,3kg

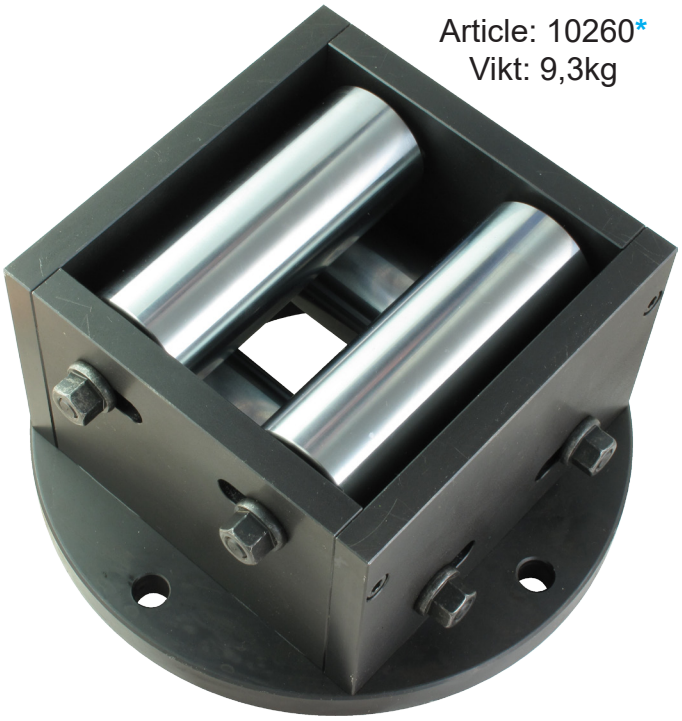

Ritnings Nr. 3-300119-00

* Stock item

Subec AB **Hesselmans Torg 5** **SE- 131 54 Nacka** **Sweden**
Phone: **+46-8-88 46 33**
Fax: **+46-8-97 76 58**
Email: info@subec.se
Web: www.subec.se

Copyright © 2023 Subec

JUSTERBART FJÄDRANDE RULLKORS

Produktområde: Ø 0-20mm (+20mm spring)

Rullar:

Standard: HRX (Ythärdat + förkromat)

Alternativ: Olika Plastmaterial, Rostfritt

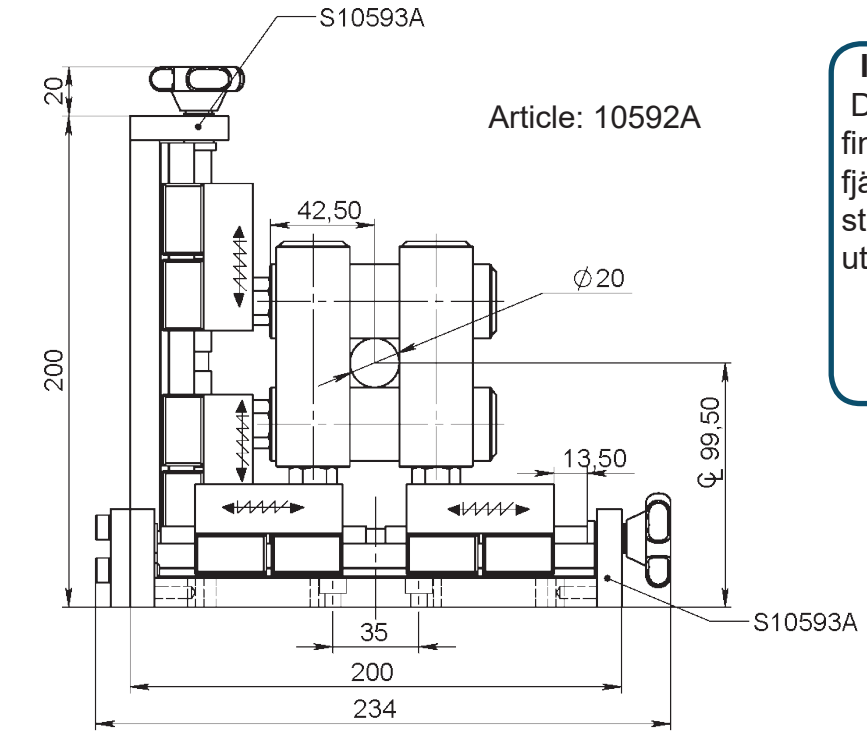

Article: 10592A

Info:
Dessa fjädrande rullkors finns också med olika fjäderkrafter (27N som standard) och som singel utförande 10593A

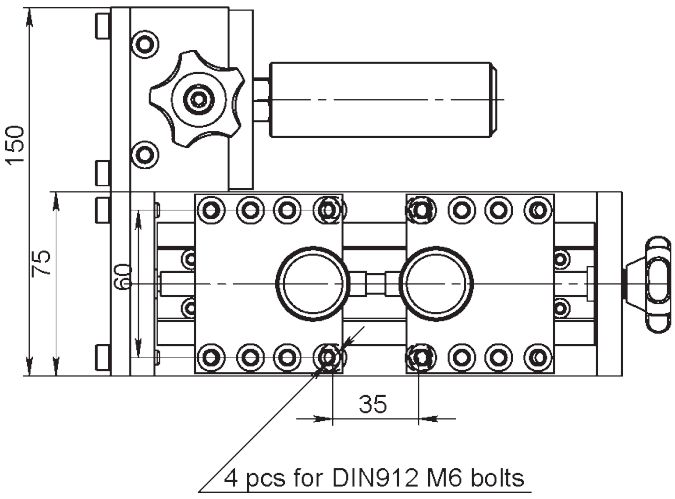

Article: 11987

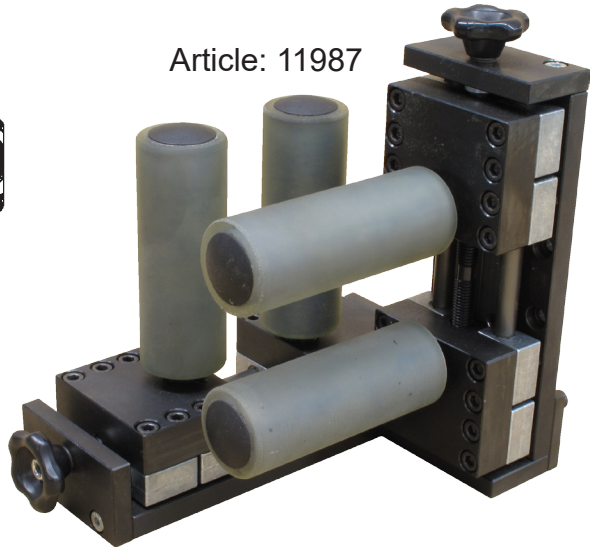

Article No.	Rullar
10592A	Ø30x90 HRX
11987	Ø30x110 PU65 Shore A

Ritnings Nr. 3-401250-00

Subec AB **Hesselmans Torg 5** **SE- 131 54 Nacka** **Sweden**
Phone: **+46-8-88 46 33**
Fax: **+46-8-97 76 58**
Email: info@subec.se
Web: www.subec.se

Copyright © 2023 Subec

PNEUMATISKT JUSTERBART RULLKORS

Max Öppning: 36mm

Rullar:

Standard: HRX (Ythärdat + förkromat)

Alternativ: Olika Plastmaterial, Rostfritt

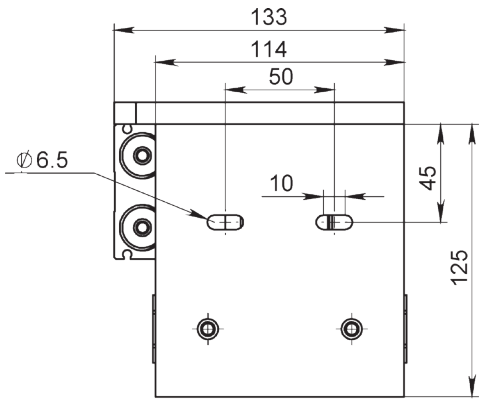

Article: 09082*

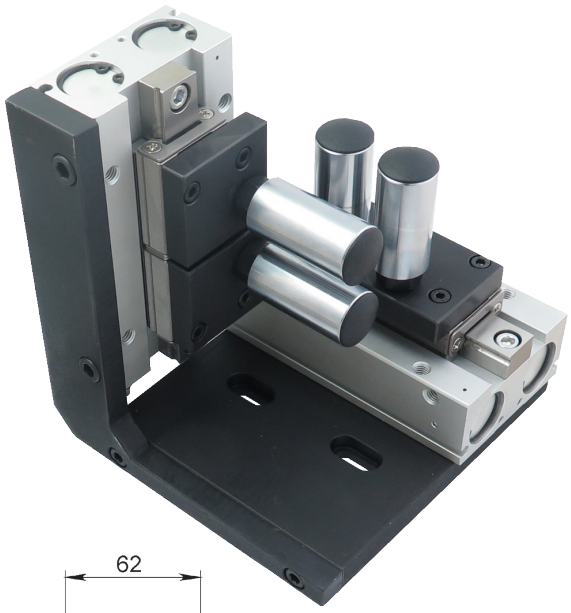

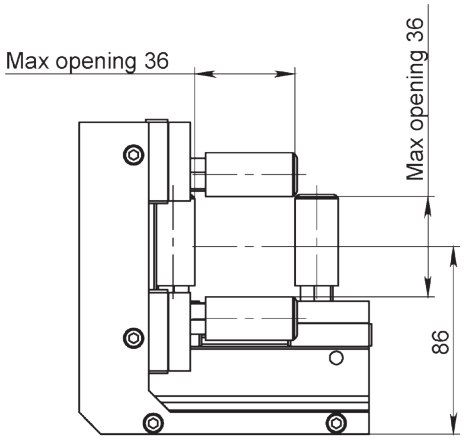

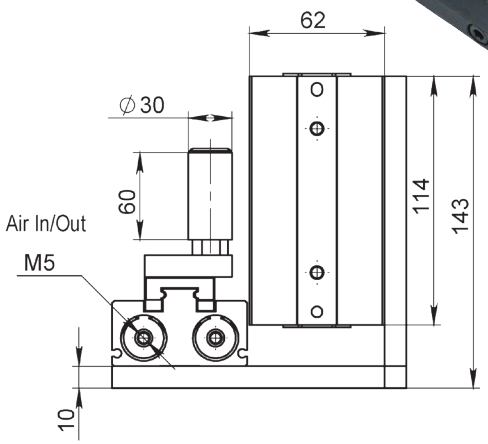

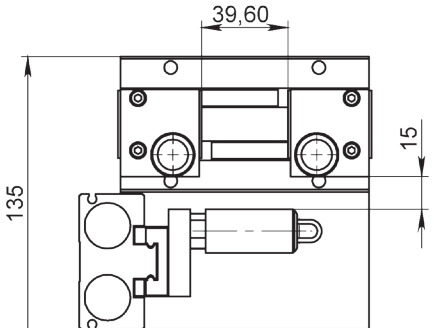

Max Öppning: 80mm
D40 L110 Rullar
PU-Belagda Rullar - Article: 10244
(Alternativ)



Ritnings Nr. 3-401144-00

* Stock item

Subec AB **Hesselmans Torg 5** **SE- 131 54 Nacka** **Sweden**
Phone: **+46-8-88 46 33**
Fax: **+46-8-97 76 58**
Email: info@subec.se
Web: www.subec.se

Copyright © 2023 Subec

JUSTERBART RULLKORS

Max Öppning: 0-60mm

Rullar:

Standard: HRX (Ythärdat + förkromat)
Alternativ: Olika Plastmaterial, Rostfritt

Handratt är standard men vev finns som alternativ

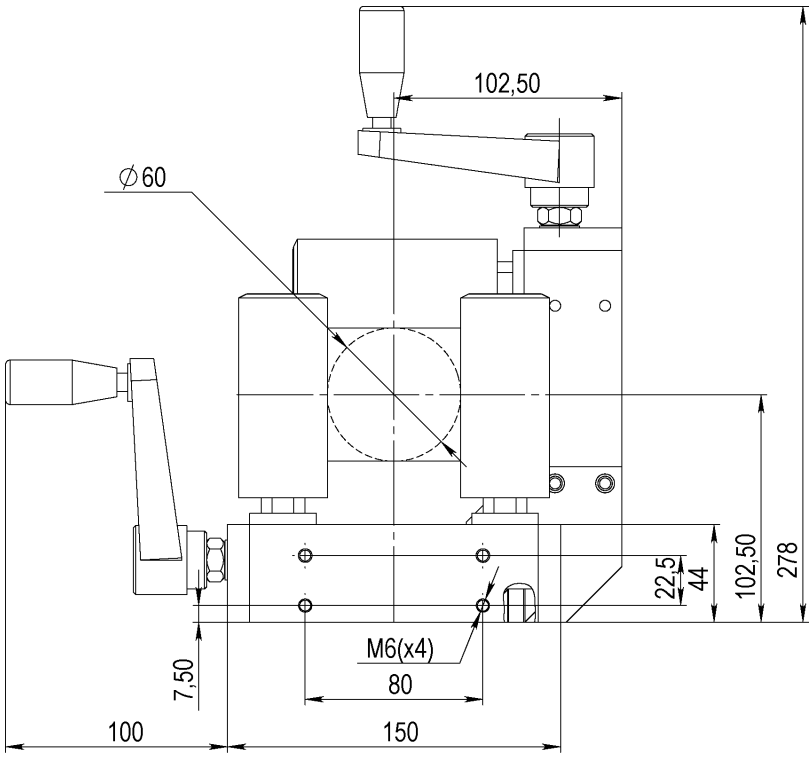

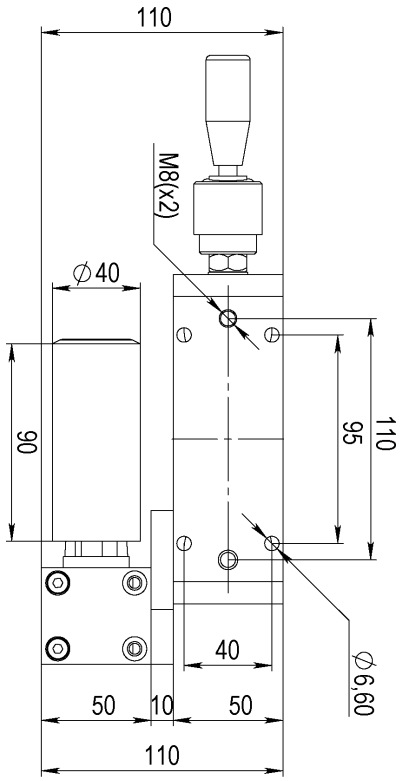

Article: 13020
Hårdmetalls rullar



Article: 14973A
Alla rullar är fjäderbelasta-de och individuellt juster-bara horisontella rullar

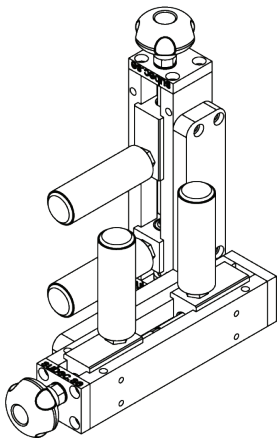

Article: 00053*
Vikt: 7kg



Ritnings Nr. 3-300079-00

* Stock item

Subec AB **Hesselmans Torg 5** **SE- 131 54 Nacka** **Sweden**
Phone: **+46-8-88 46 33**
Fax: **+46-8-97 76 58**
Email: info@subec.se
Web: www.subec.se

Copyright © 2023 Subec

JUSTERBART RULLKORS

Max Öppning: 0-70mm

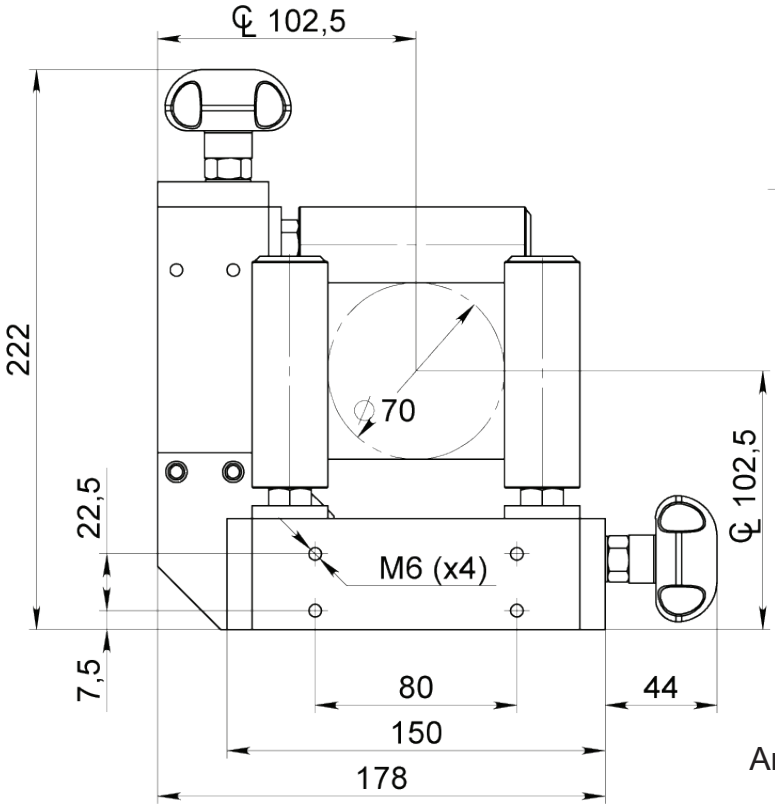

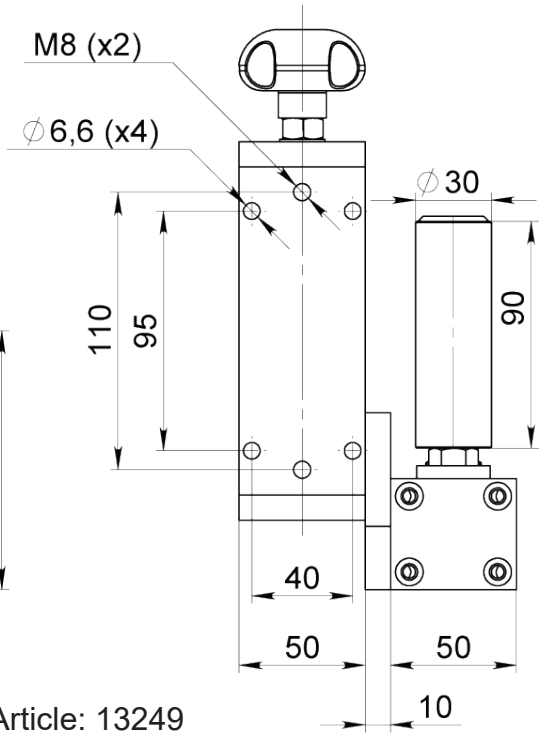

Article: 13249

Option: Med låsbar handratt

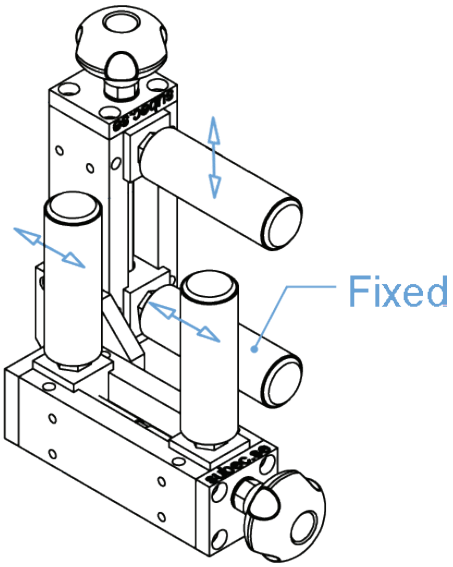

Finns tillgänglig med fixerade rullar
Article: 13250

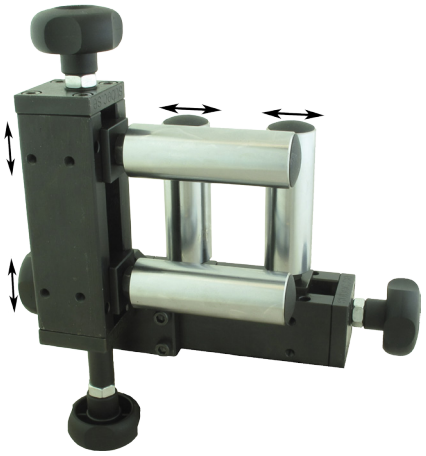

Finns tillgänglig där alla rullar är individuellt justerbara.
Article: 06292*
Vikt: 6,1kg

Ritnings Nr. 3-300079-00

* Stock item

Subec AB **Hesselmans Torg 5** **SE- 131 54 Nacka** **Sweden** **Phone:** **+46-8-88 46 33** **Fax:** **+46-8-97 76 58** **Email: info@subec.se** **Web: www.subec.se**

Copyright © 2023 Subec

ROBUST JUSTERBART RULLKORS

Max Öppning: 0-90mm

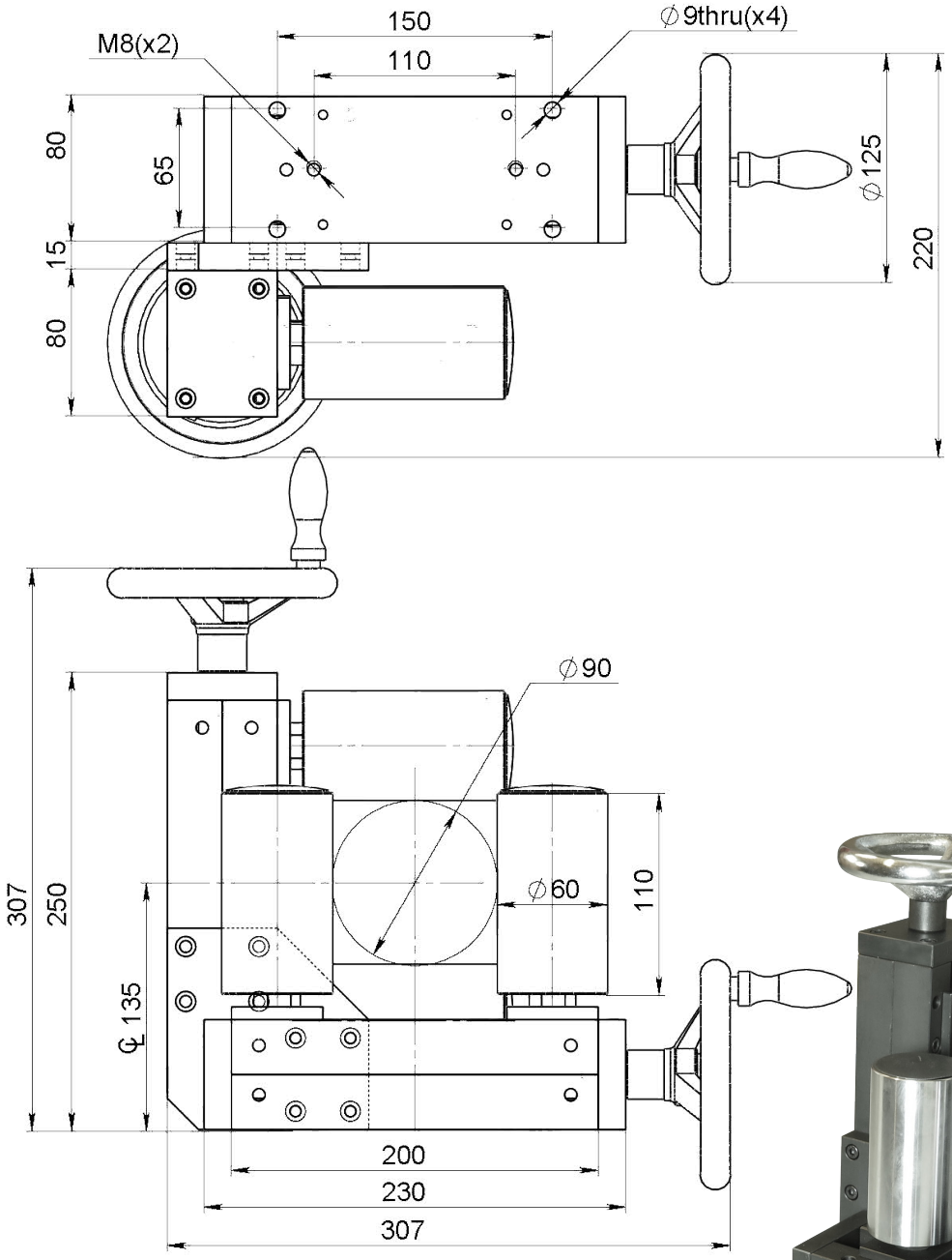



Article: 01414*
Vikt: 24,1kg

Ritnings Nr. 3-400481-00

* Stock item

Subec AB **Hesselmans Torg 5** **SE- 131 54 Nacka** **Sweden**
Phone: **+46-8-88 46 33**
Fax: **+46-8-97 76 58**
Email: info@subec.se
Web: www.subec.se

Copyright © 2023 Subec

JUSTERBART RULLKORS

Max Öppning: 0-125mm

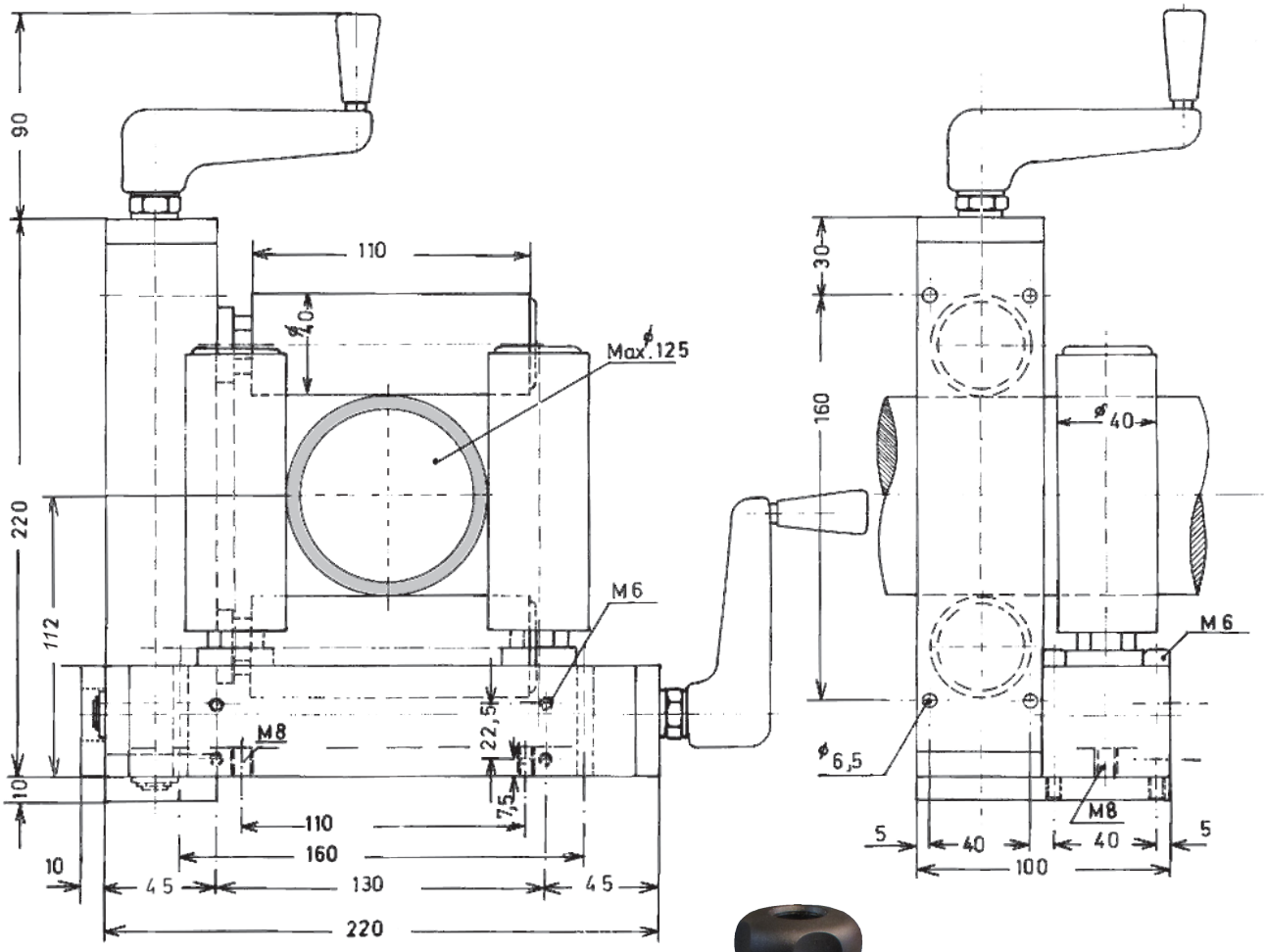

L-R Article: 6454*
R-L Article: 7007*
Vikt: 9,8kg

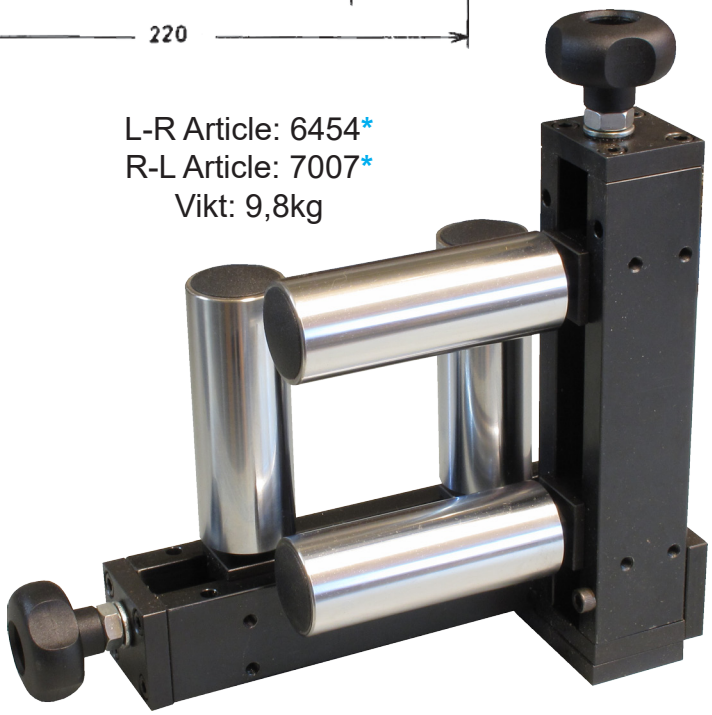

Ritnings Nr. 3-200012-00

* Stock item

Subec AB **Hesselmans Torg 5** **SE- 131 54 Nacka** **Sweden**
Phone: **+46-8-88 46 33**
Fax: **+46-8-97 76 58**
Email: info@subec.se
Web: www.subec.se

Copyright © 2023 Subec

JUSTERBART RULLKORS

Max Öppning: 0-150mm

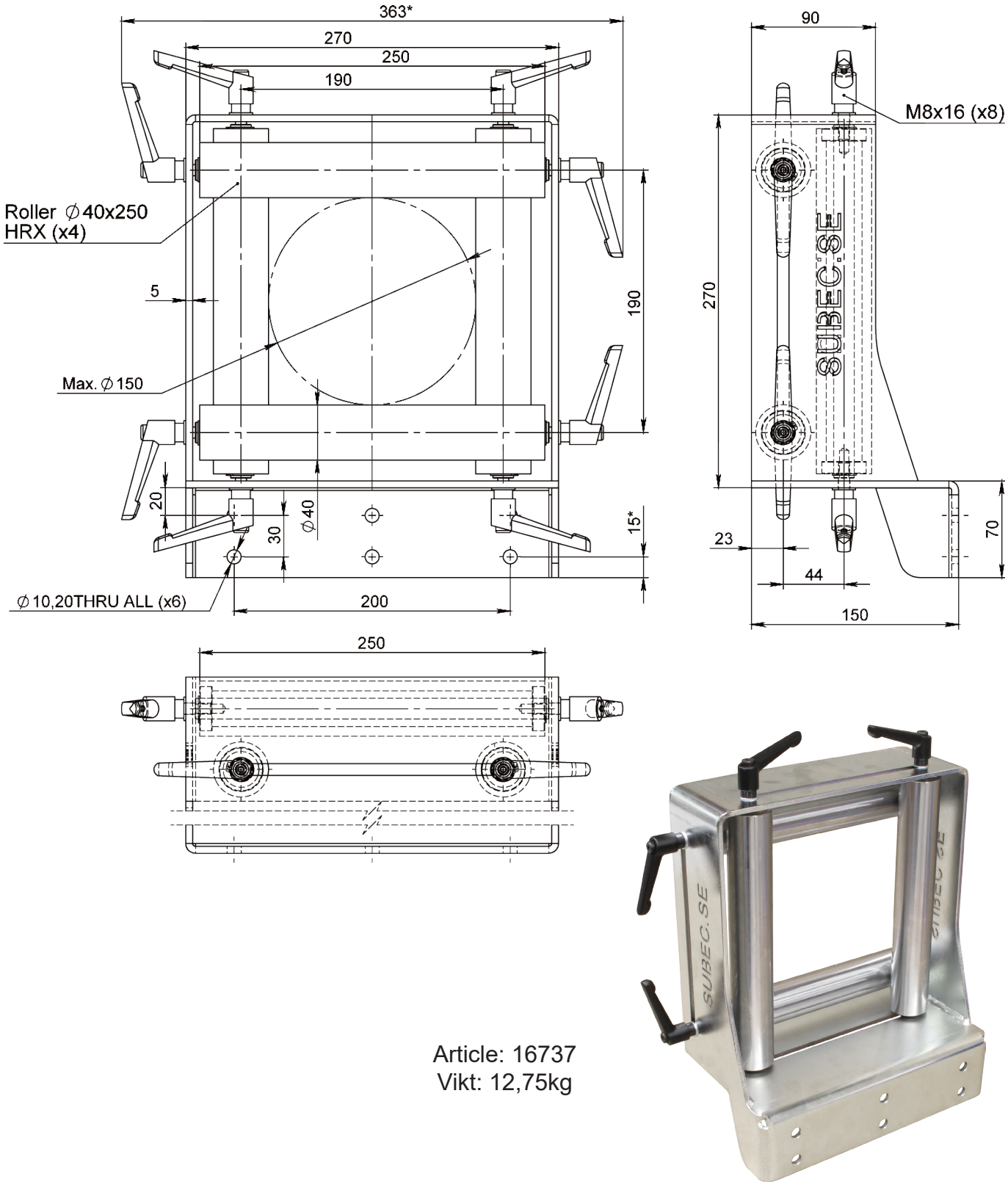

Article: 16737
Vikt: 12,75kg

Ritnings Nr. 3-401450-00

Subec AB	**Hesselmans Torg 5** **SE- 131 54 Nacka** **Sweden**	**Phone:** **Fax:**	**+46-8-88 46 33** **+46-8-97 76 58**	**Email: info@subec.se** **Web: www.subec.se**

Copyright © 2023 Subec

JUSTERBART RULLKORS

Max Öppning: 0-170mm

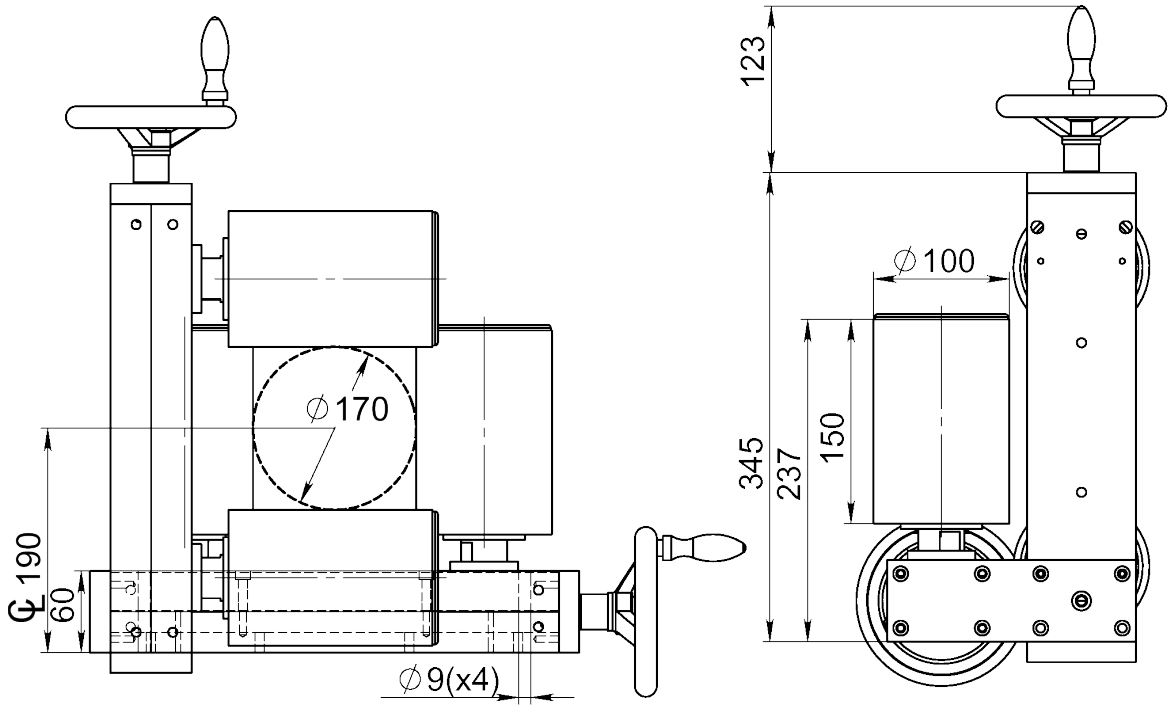

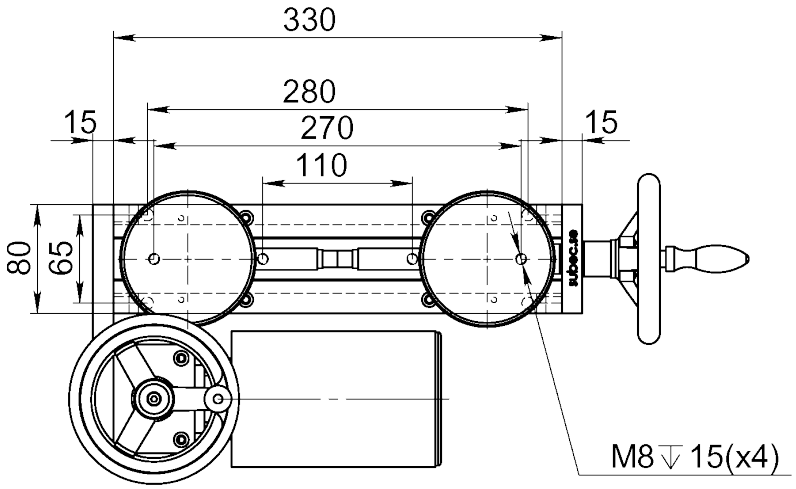

Article: 00059
Vikt: 41kg

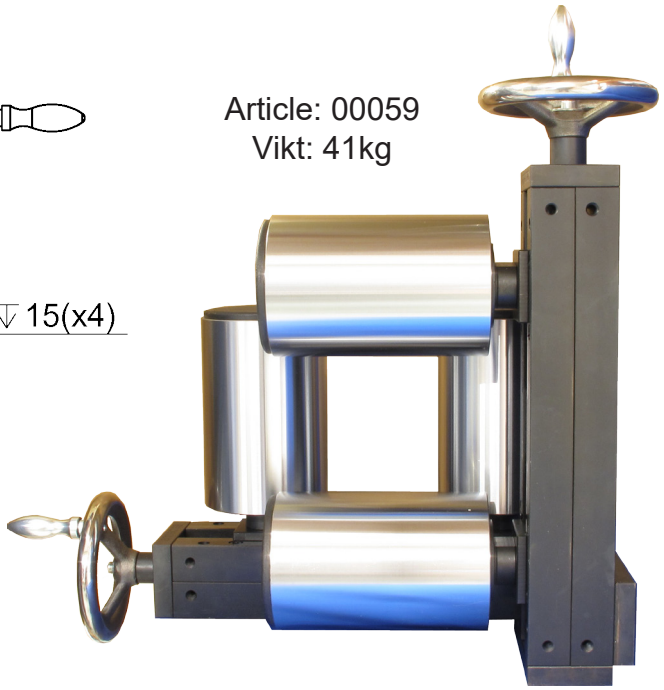

Ritnings Nr. 3-300093-02

Subec AB	**Hesselmans Torg 5** **SE- 131 54 Nacka** **Sweden**	**Phone:** **Fax:**	**+46-8-88 46 33** **+46-8-97 76 58**	**Email: info@subec.se** **Web: www.subec.se**

Copyright © 2023 Subec

JUSTERBART RULLKORS

Max Öppning: 0-170mm

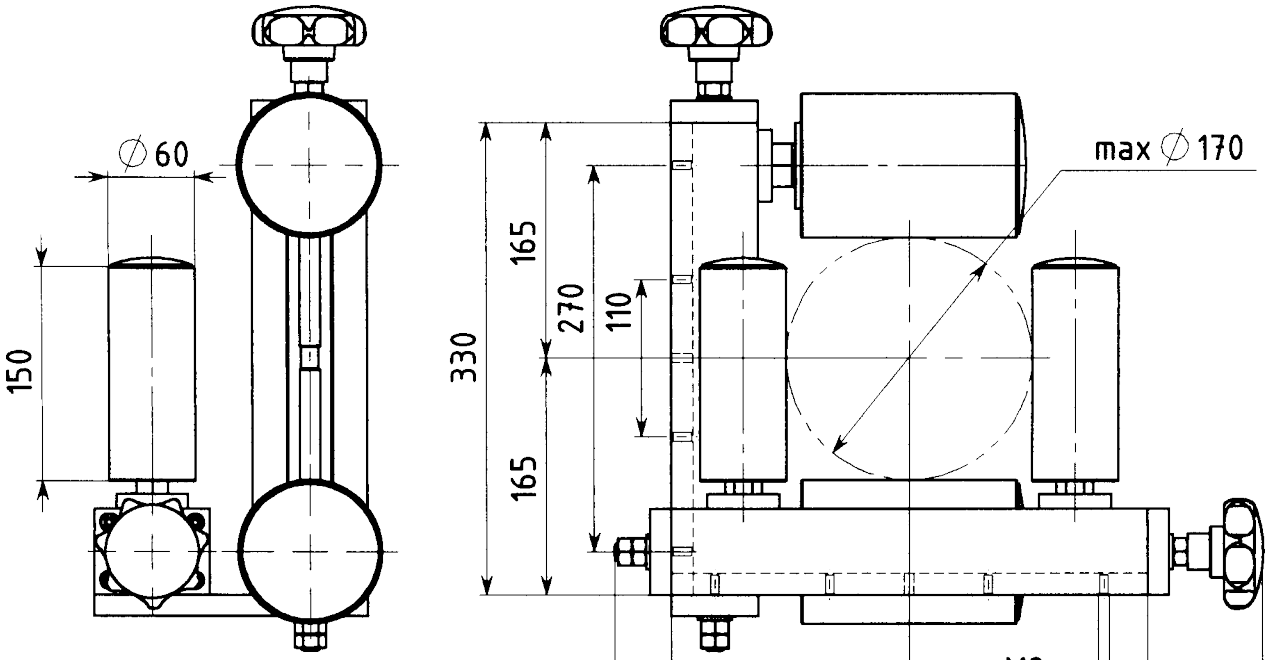

Article: 01214
Vikt: 42kg

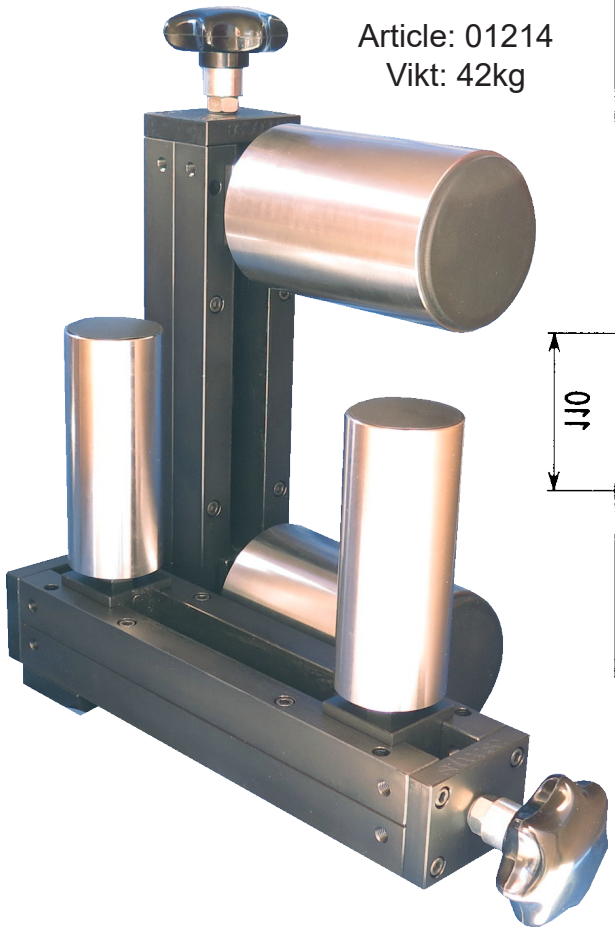

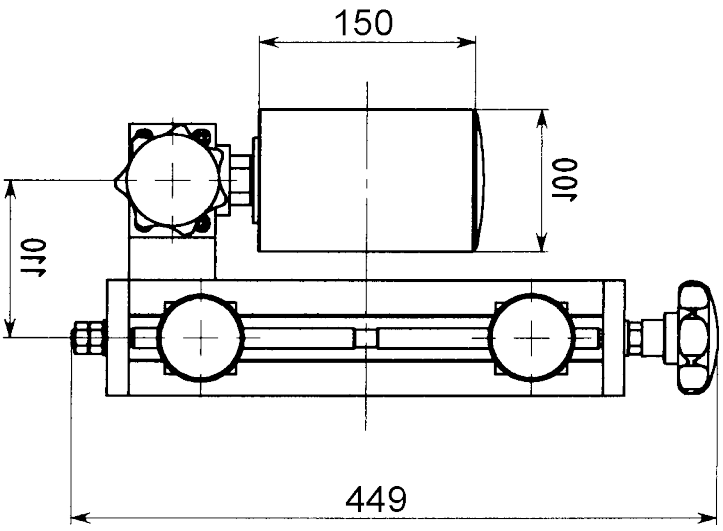

Ritnings Nr. 3-400465-01

Subec AB	**Hesselmans Torg 5** **SE- 131 54 Nacka** **Sweden**	**Phone:** **Fax:**	**+46-8-88 46 33** **+46-8-97 76 58**	**Email: info@subec.se** **Web: www.subec.se**

Copyright © 2023 Subec

ROBUST JUSTERBART RULLKORS

Max Öppning: 0-180mm

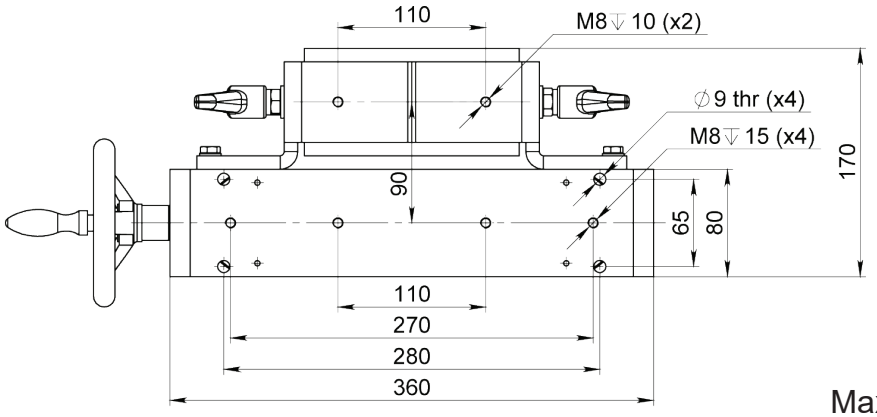

Article: 10616
Max Produkt Ø: 170mm
Vikt: 28kg

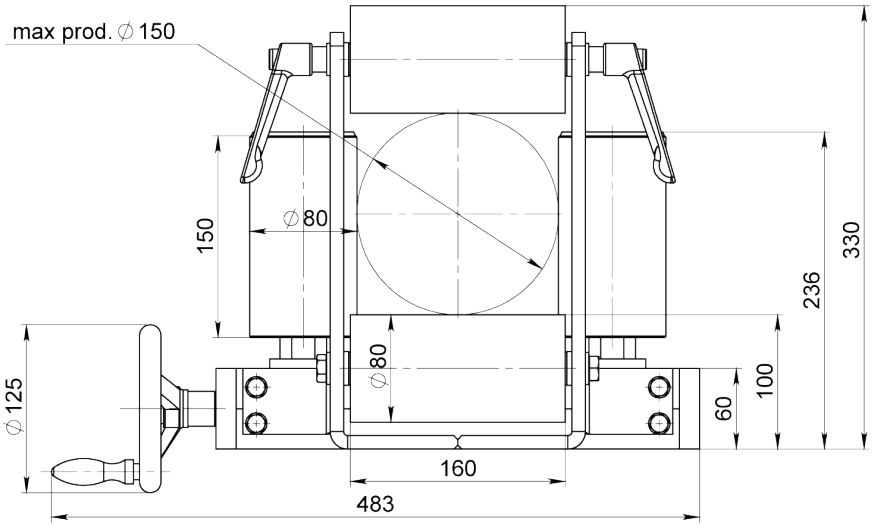



Finns också tillgänglig med D30
L90 rullar .Max Produkt Ø: 180mm
Article: 12766

Ritnings Nr. 3-400363-00

Subec AB **Hesselmans Torg 5** **SE- 131 54 Nacka** **Sweden**
Phone: **+46-8-88 46 33**
Fax: **+46-8-97 76 58**
Email: info@subec.se
Web: www.subec.se

Copyright © 2023 Subec

JUSTERBART RULLKORS

Max Öppning: 0-200mm

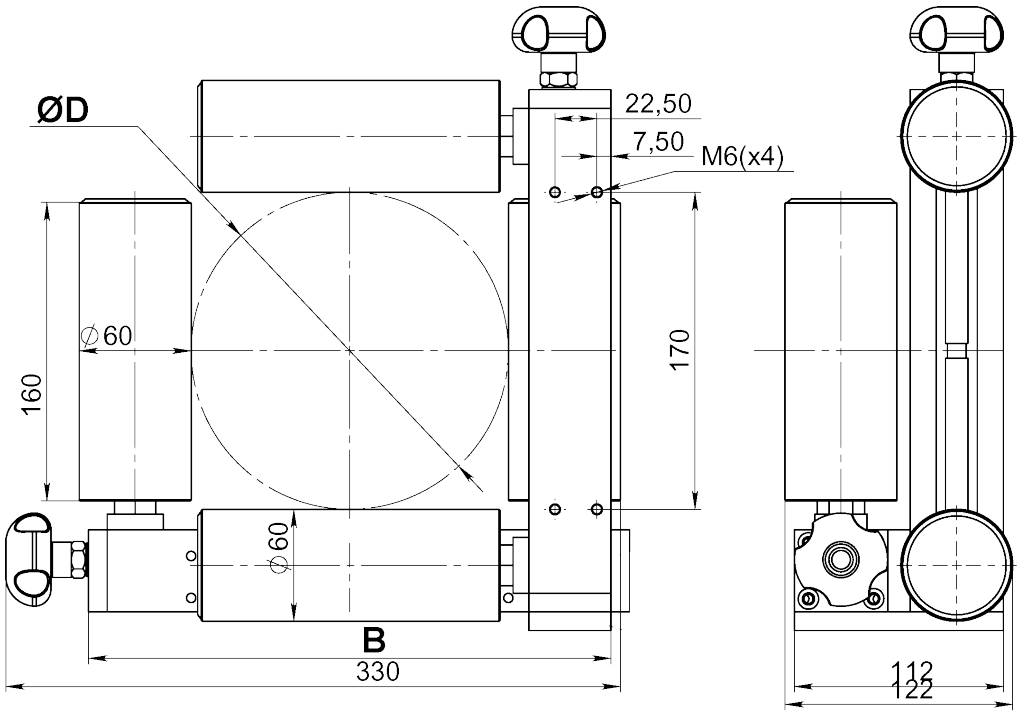

Option: Med förstärkt ratt
Article: 04594

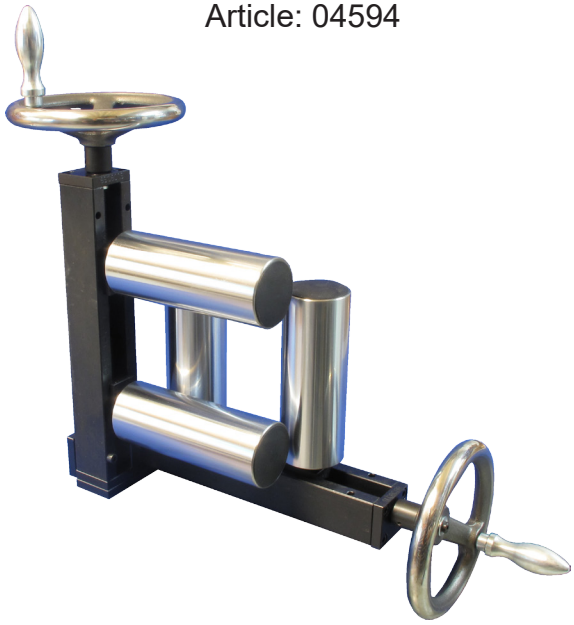

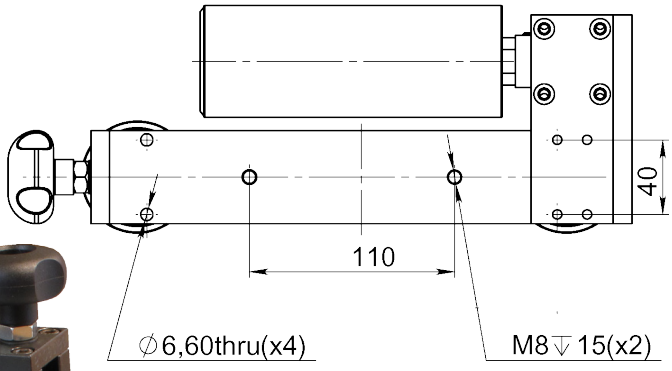

Article: 00058

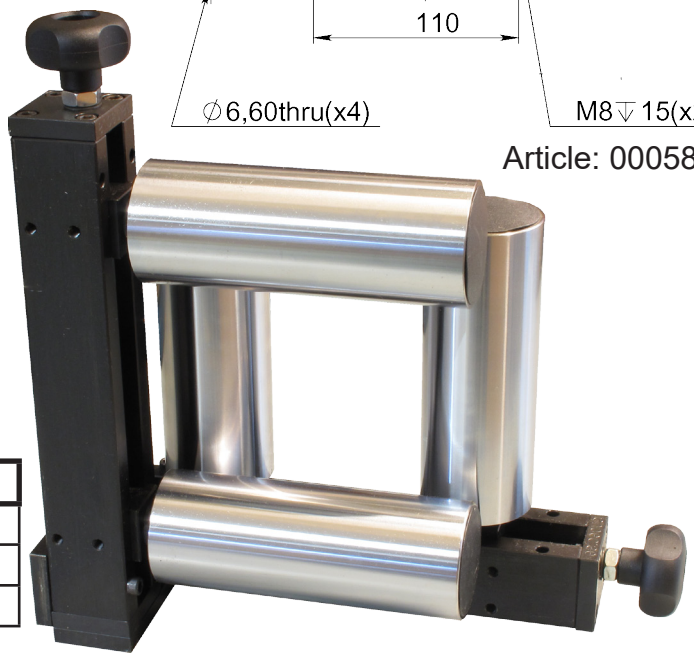

Article No.	ØD	B	Riktning	Vikt
00058	170	280	R - L	18,2 kg
04593	200	310	R - L	21,8 kg
04594	200	310	L - R	21,8 kg

Ritnings Nr. 3-400263-00

Subec AB **Hesselmans Torg 5** **SE- 131 54 Nacka** **Sweden** **Phone:** **+46-8-88 46 33** **Fax:** **+46-8-97 76 58** **Email: info@subec.se** **Web: www.subec.se**

Copyright © 2023 Subec

JUSTERBART RULLKORS

Max Öppning: 0-250mm

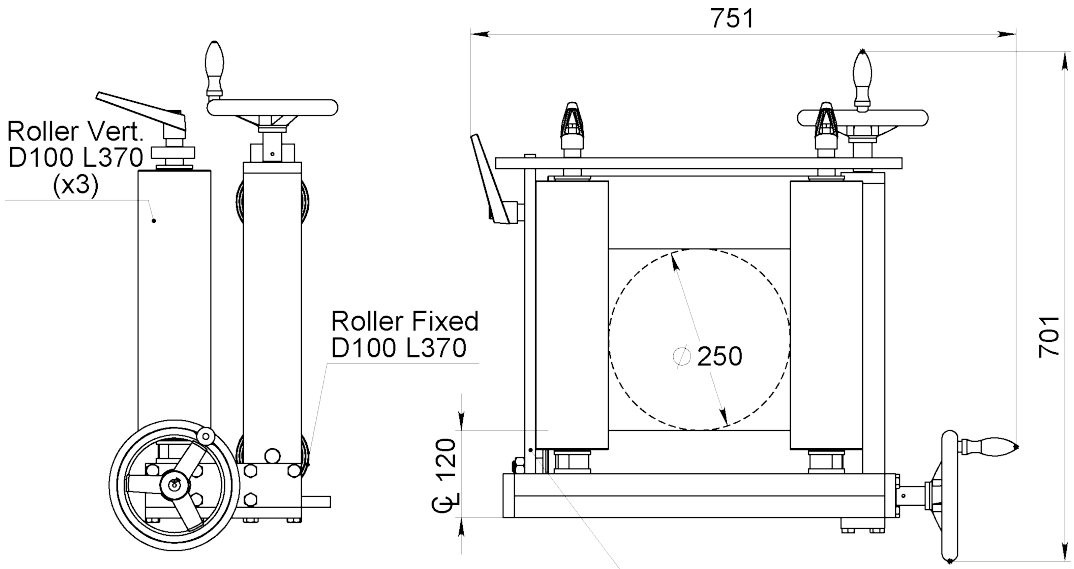

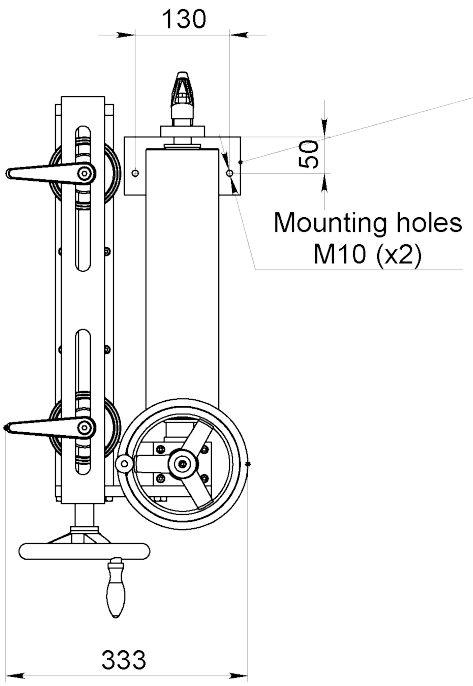

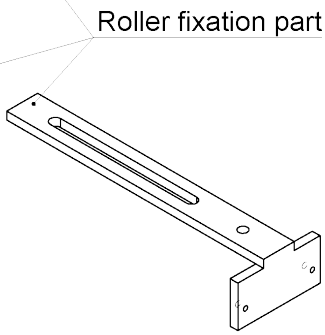



Article: 07482

Ritnings Nr. 3-300093-02

Subec AB	**Hesselmans Torg 5** **SE- 131 54 Nacka** **Sweden**	**Phone:** **Fax:**	**+46-8-88 46 33** **+46-8-97 76 58**	**Email: info@subec.se** **Web: www.subec.se**

Copyright © 2023 Subec

FAST RULLKORS

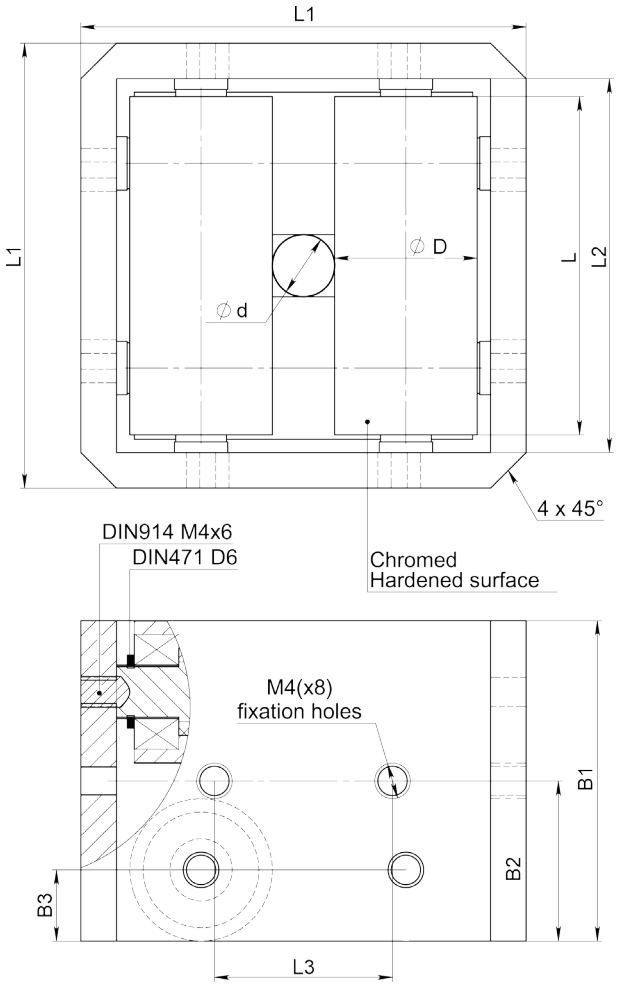

Med Aluminiumhus



Article No.	Ød	ØD	L	L1	L2	L3	B1	B2	B3	Vikt [kg]
07816*	7	16	38	50	42	20	36	18	8	0,285
11368*	6	12	31	40	32	18	29	14,5	8	0,135
11369*	4	8	21	30	22	16	20	10	5,5	0,05
11370	3,3	5,7	18	25	19	14	16	8	3,5	

Ritnings Nr. 3-400956-00

* Stock item

Subec AB **Hesselmans Torg 5** **SE- 131 54 Nacka** **Sweden** **Phone:** **+46-8-88 46 33** **Fax:** **+46-8-97 76 58** **Email: info@subec.se** **Web: www.subec.se**

Copyright © 2023 Subec

FAST RULLKORS

Öppning: 6-130mm

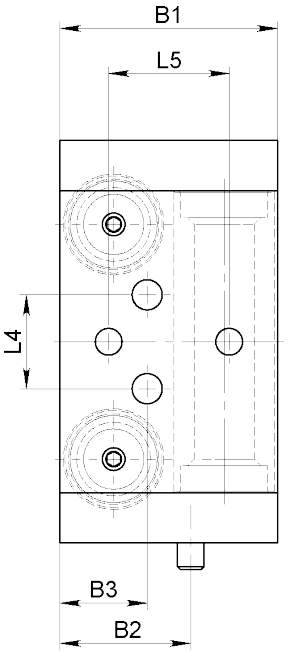

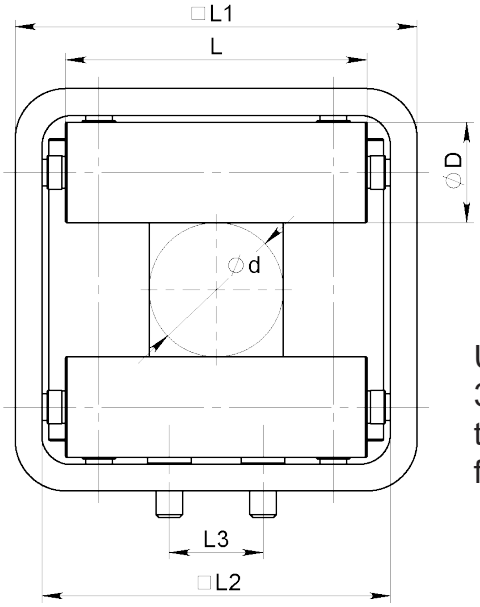

Utförande med 2 eller 3 rullar som alternativ till 4 rullar offereras vid förfrågan

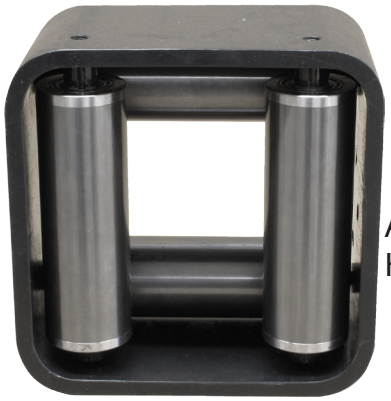

Article: 13021
Hårdmetall



Article: 00056

Article No.	Ød	ØD	L	L1	L2	L3	L4	L5	B1	B2	B3	Vikt	Rullar
8718A*	6	25	60	80	68	-	36 (M10)	36 (M10)	54	-	-	1,7kg	
10908*	8	20	40	60	50	-	30 (M8)	30 (M8)	44	-	-	0,7kg	
10852*	13	25	60	80	68	-	36 (M10)	36 (M10)	54	-	-	1,5kg	
08441*	40	30	90	120	104	28	28 (Ø9)	36 (M10)	65	39	26	3kg	
00056*	60	20	100	120	108	40	40 (Ø7)	-	50	25	25	1,7kg	
07087*	60	40	130	160	144	40	40 (M8)	-	90	45	45	7kg	
13021	60	40	130	160	144	40	40 (M8)	-	90	45	45	7kg	Hårdmetall
06862	80	20	120	150	138	40	40 (Ø7)	-	50	25	25		
09885	130	60	250	300	280	110	110 (Ø17)	-	130	80	50	27,5kg	

Ritnings Nr. 3-400401-00

* Stock item

Subec AB **Hesselmans Torg 5** **SE- 131 54 Nacka** **Sweden**
Phone: **+46-8-88 46 33**
Fax: **+46-8-97 76 58**
Email: info@subec.se
Web: www.subec.se

Copyright © 2023 Subec

ROBUST RULLKORS FÖR EN IHOPSLAGNINGSMASKIN FÖR SJÖKABEL

Öppning: 80mm

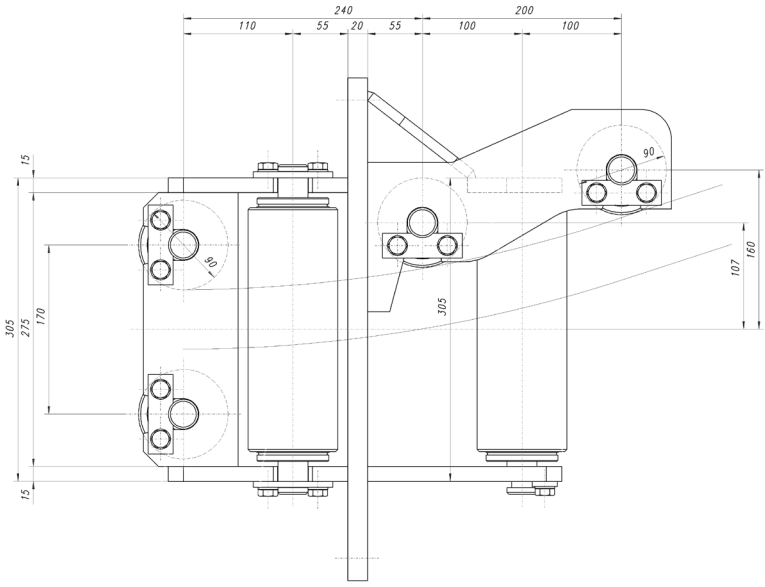

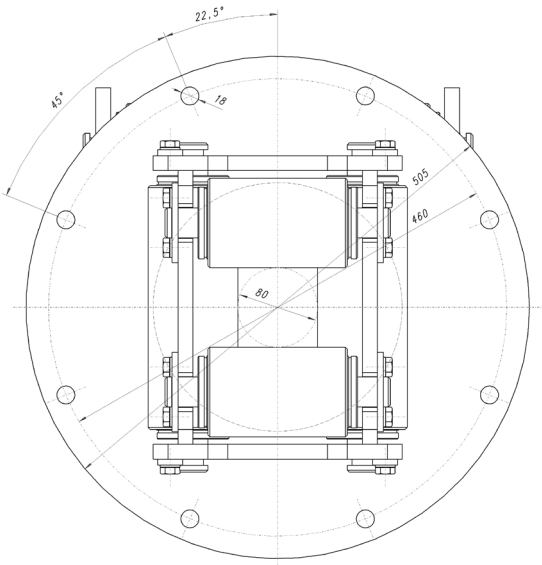



Article: 04157
Vikt: 100kg

3-400866-00

Subec AB | **Hesselmans Torg 5, SE- 131 54 Nacka, Sweden** | **Phone: +46-8-88 46 33** | **Fax: +46-8-97 76 58** | **Email: info@subec.se** | **Web: www.subec.se**

Copyright © 2023 Subec

FAST RULLKORS FÖR EN IHOPSLAGNINGSMASKIN FÖR SJÖKABEL

Öppning: 10mm

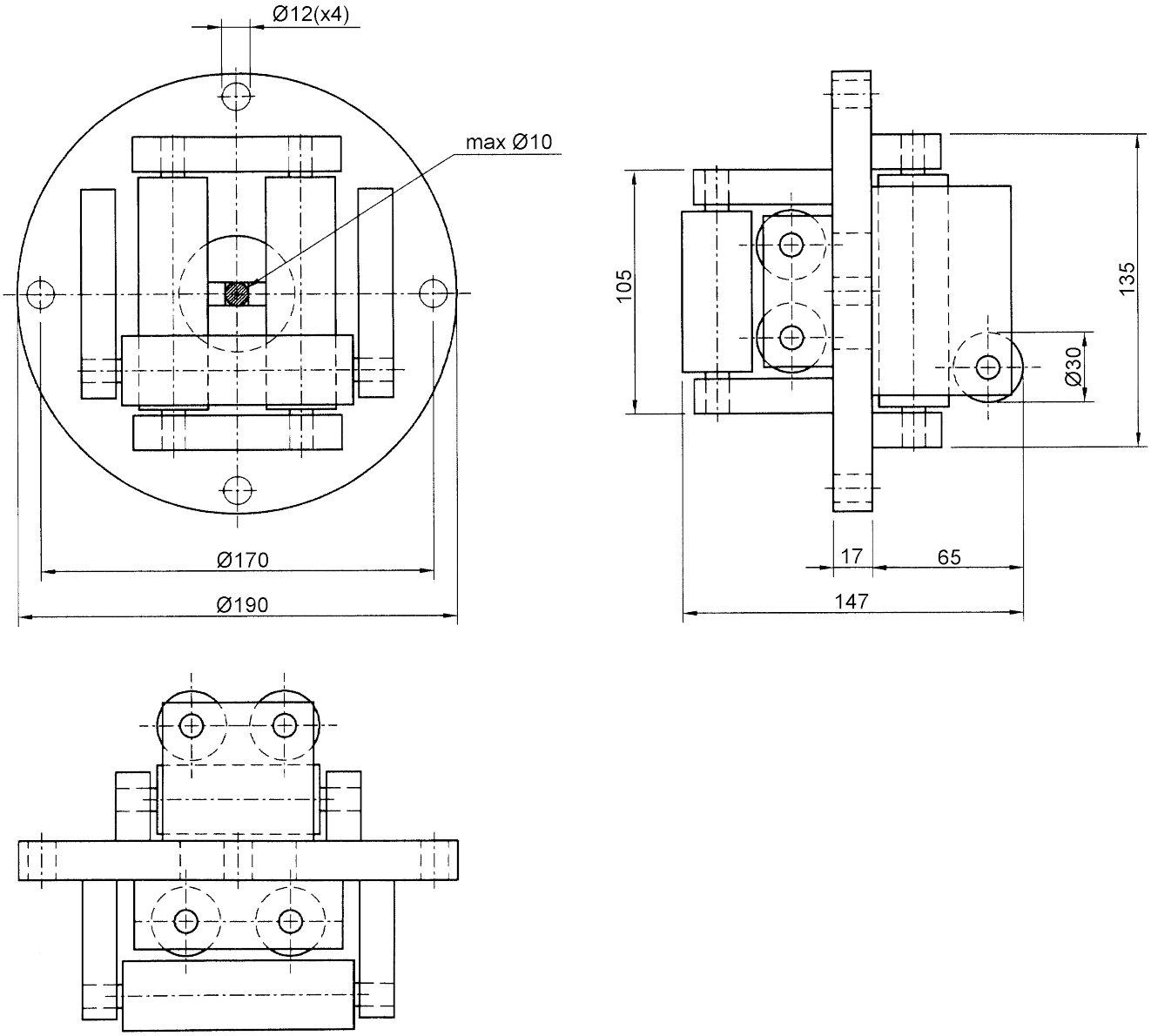

Article: 00070

3-300118-00

Subec AB | **Hesselmans Torg 5, SE- 131 54 Nacka, Sweden** | **Phone: +46-8-88 46 33, Fax: +46-8-97 76 58** | **Email: info@subec.se, Web: www.subec.se**

Copyright © 2023 Subec

FAST RULLKORS

Öppning: 10 or 20mm

Type A
Öppning**:** 10mm
Rullar**Ø:** 30mm
Article: 00069
Vikt: 3,1kg

Type B
Öppning**:** 20mm
Rullar**Ø:** 25mm
Article: 00623*
Vikt: 2,8kg

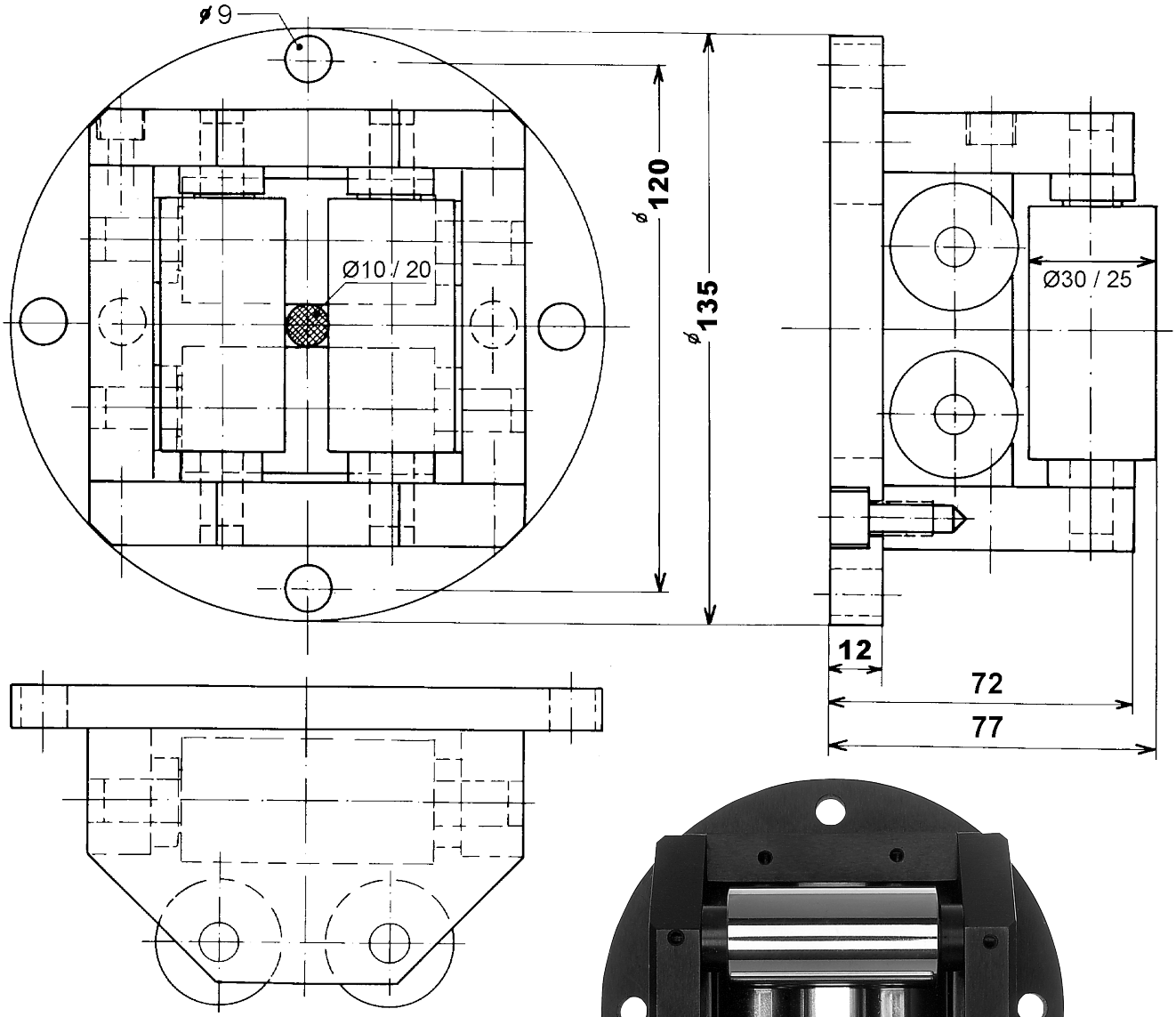

Ritnings Nr. 3-400074-01

* Stock item

Subec AB **Hesselmans Torg 5** **SE- 131 54 Nacka** **Sweden**
Phone: **+46-8-88 46 33**
Fax: **+46-8-97 76 58**
Email: info@subec.se
Web: www.subec.se

Copyright © 2023 Subec

FAST RULLKORS

Öppning: 15-20mm

Rullar:

Standard: HRX (Ythärdat + förkromat)
Alternativ: Olika Plastmaterial, Rostfritt

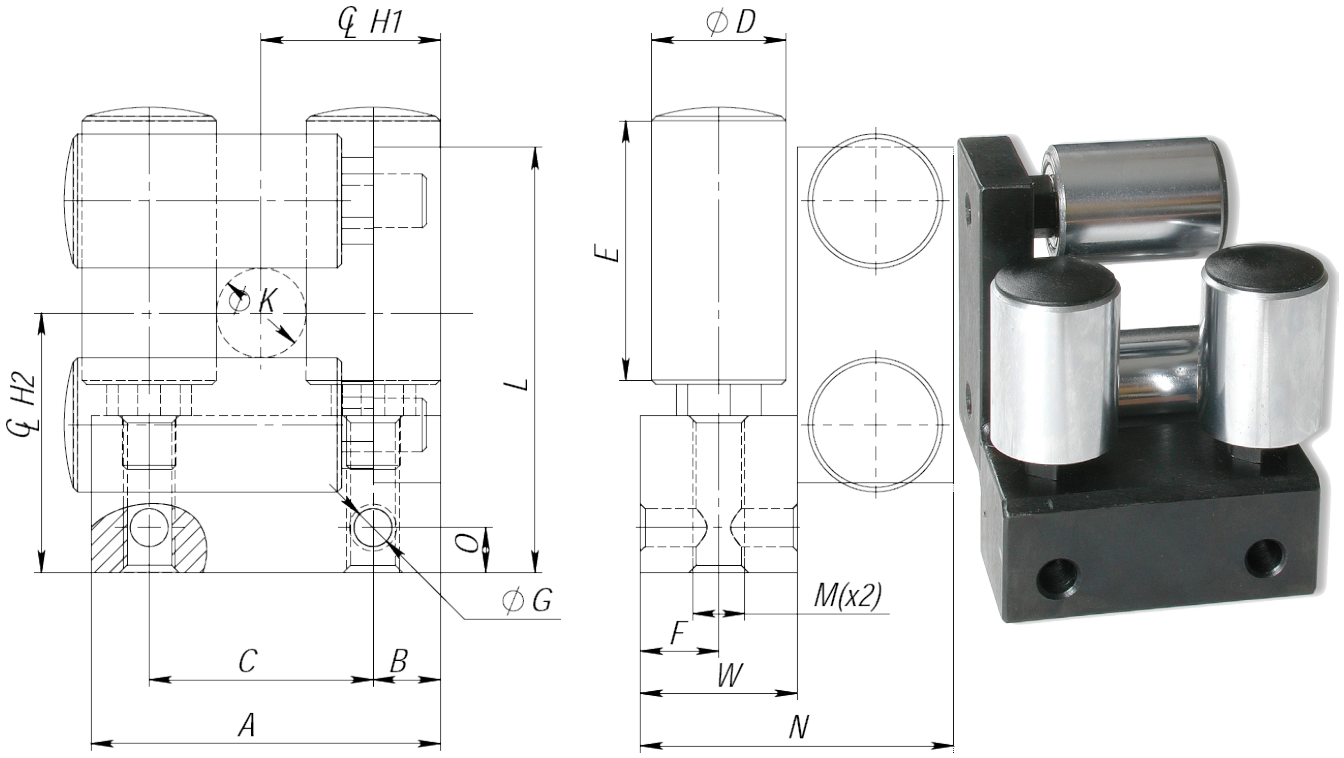

Article No.	A	B	C	D	E	F	G	H1	H2	K	L	M	N	O	W	Vikt [kg]
05693*	68	14	40	25	40	15	8,5	34	49	15	83	M12	60	7	30	1,15
05081*	78	15	50	30	60	17,5	8,5	40	58	20	96	M12	70	10	35	1,8
04741*	78	15	50	30	40	17,5	8,5	40	58	20	96	M12	70	10	35	1,35

Övriga dimensioner offereras

Ritnings Nr. 3-400403-00

* Stock item

Subec AB **Hesselmans Torg 5** **SE- 131 54 Nacka** **Sweden** **Phone:** **+46-8-88 46 33** **Fax:** **+46-8-97 76 58** **Email: info@subec.se** **Web: www.subec.se**

Copyright © 2023 Subec

FAST RULLKORS

Öppning: 20 or 80mm

Type A
Öppning: 20mm
Article: 00554*
Vikt: 33,4kg

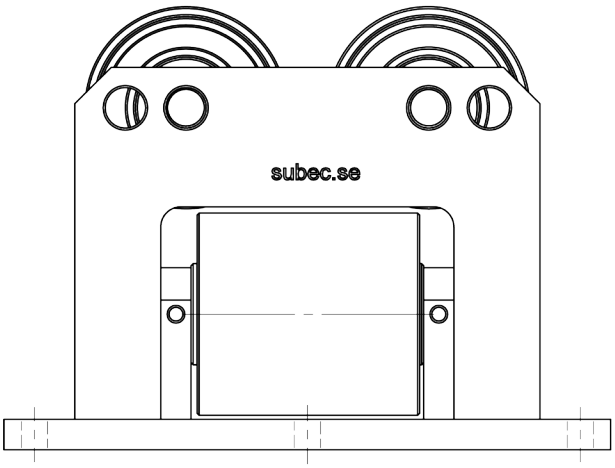

Type B
Öppning: 80mm
Article: 05517
Vikt: 33,3kg

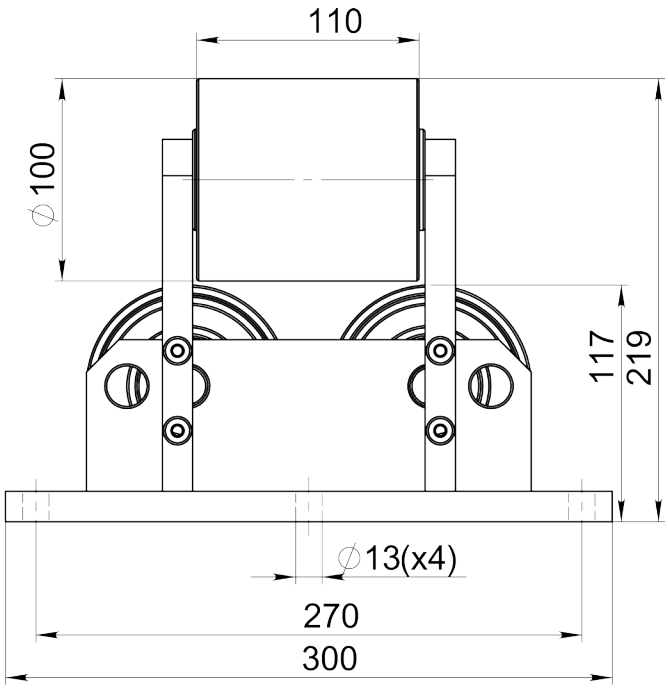

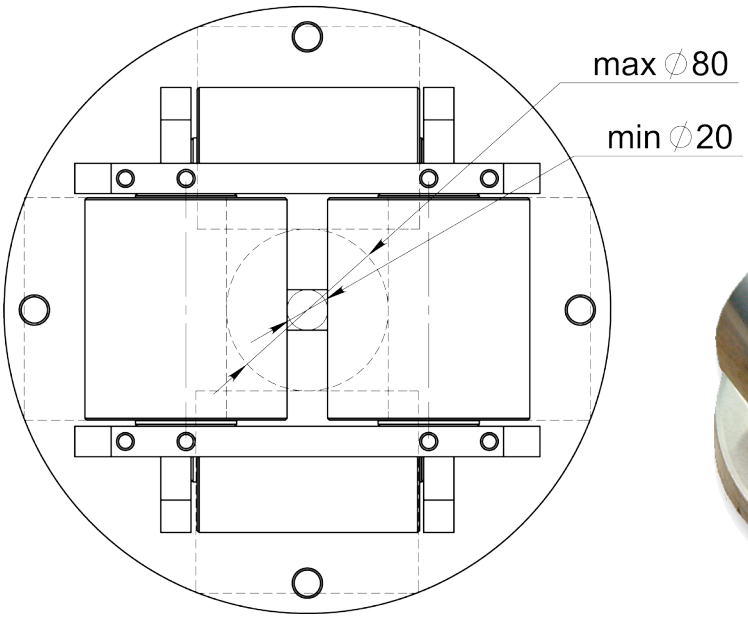



Ritnings Nr. 3-300442-00

* Stock item

Subec AB **Hesselmans Torg 5** **SE- 131 54 Nacka** **Sweden**
Phone: **+46-8-88 46 33**
Fax: **+46-8-97 76 58**
Email: info@subec.se
Web: www.subec.se

Copyright © 2023 Subec

FAST RULLKORS

Öppning: 30mm

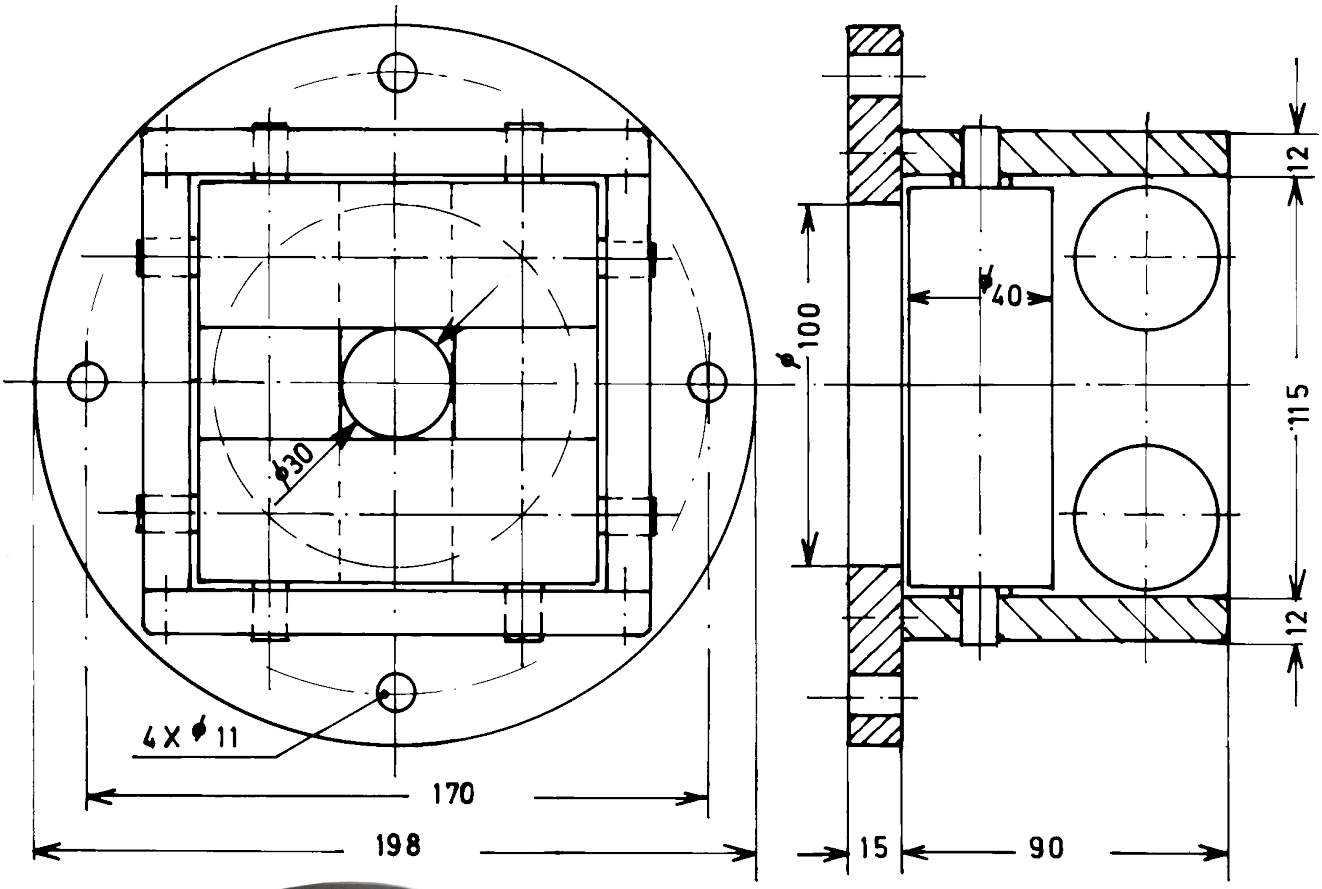

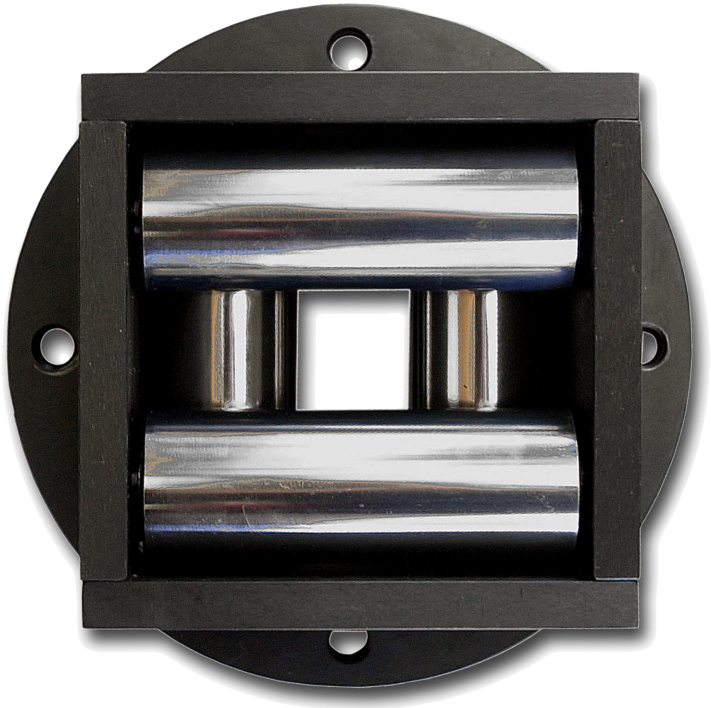



Article: 00128*
Vikt: 9,3kg

Ritnings Nr. 3-300119-00

* Stock item

Subec AB **Hesselmans Torg 5** **SE- 131 54 Nacka** **Sweden**
Phone: **+46-8-88 46 33**
Fax: **+46-8-97 76 58**
Email: info@subec.se
Web: www.subec.se

Copyright © 2023 Subec

FAST RULLKORS

Öppning: 30mm

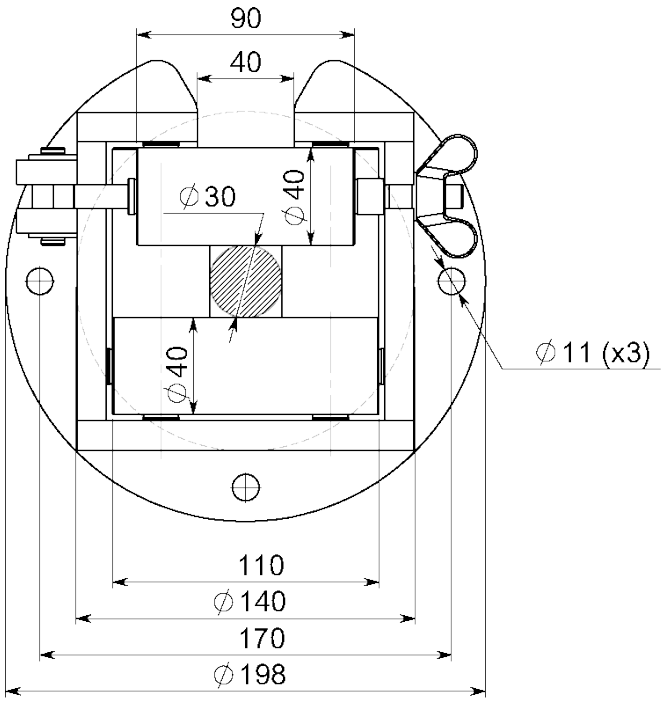

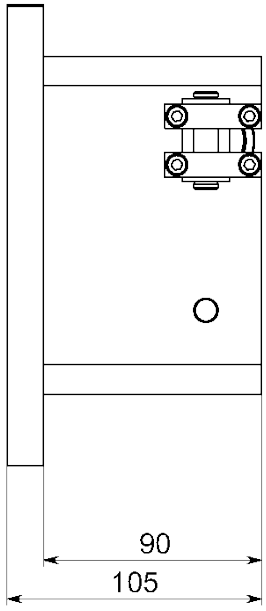

Article: 09122
Höger-Vänster

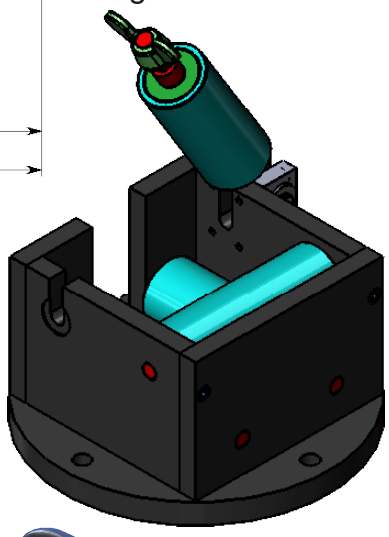

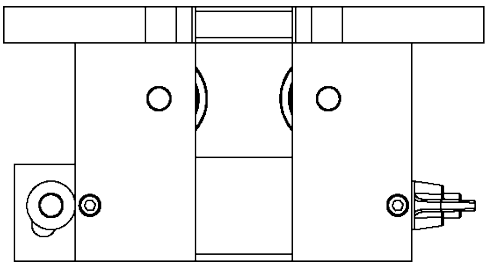

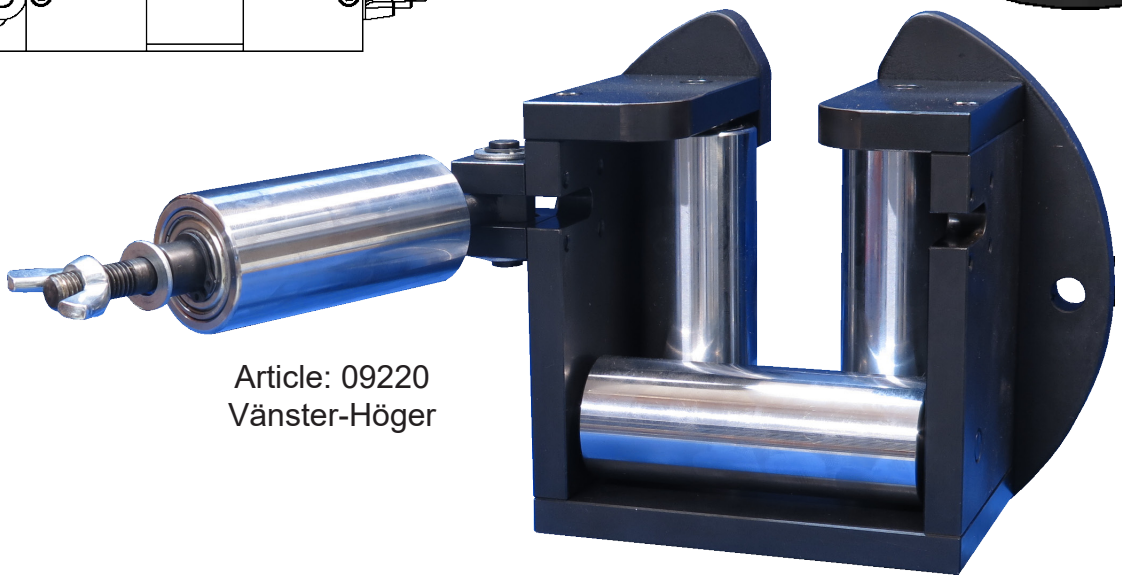

Article: 09220
Vänster-Höger

Ritnings Nr. 3-300119-00

Subec AB	**Hesselmans Torg 5** **SE- 131 54 Nacka** **Sweden**	**Phone:** **Fax:**	**+46-8-88 46 33** **+46-8-97 76 58**	**Email: info@subec.se** **Web: www.subec.se**

Copyright © 2023 Subec

FAST RULLKORS

Öppning: 40mm

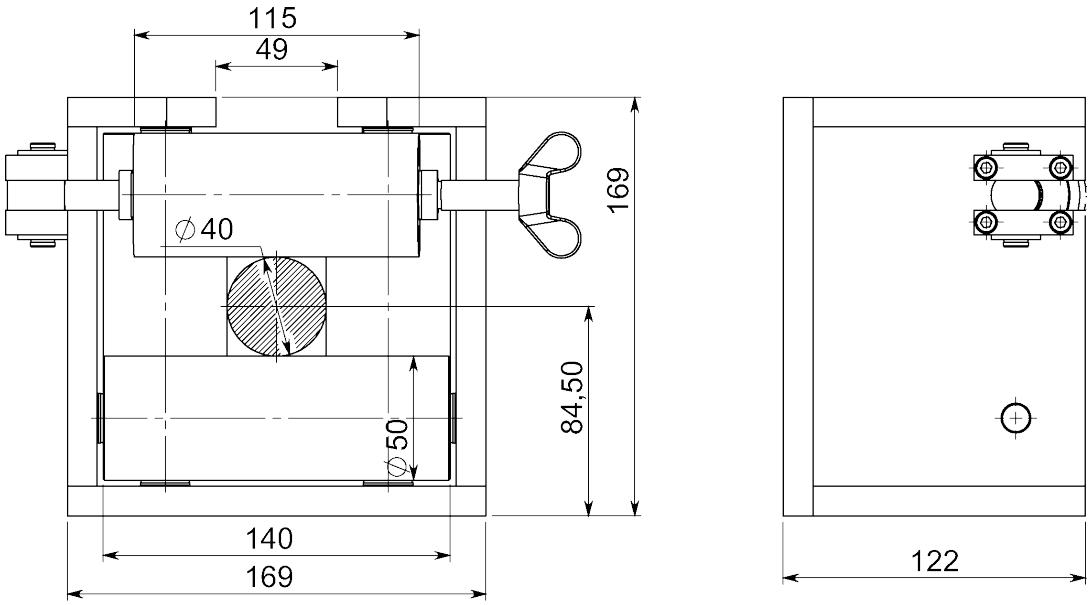

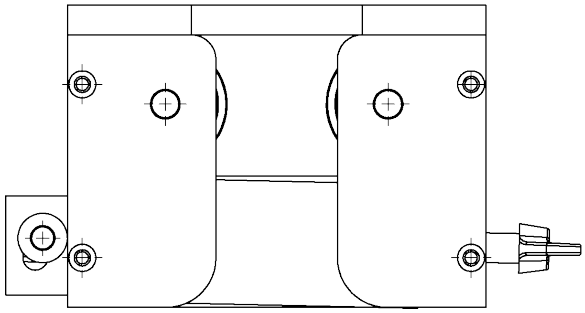





Option: Med Stativ
Article: 11457A

Article: 11457A
Höger-Vänster

Article: 9950A
Vänster-Höger
Vikt: 14kg

Ritnings Nr. 3-300119-00

Subec AB **Hesselmans Torg 5** **SE- 131 54 Nacka** **Sweden** **Phone:** **+46-8-88 46 33** **Fax:** **+46-8-97 76 58** **Email: info@subec.se** **Web: www.subec.se**

Copyright © 2023 Subec

FAST RULLKORS

Öppning: 220mm



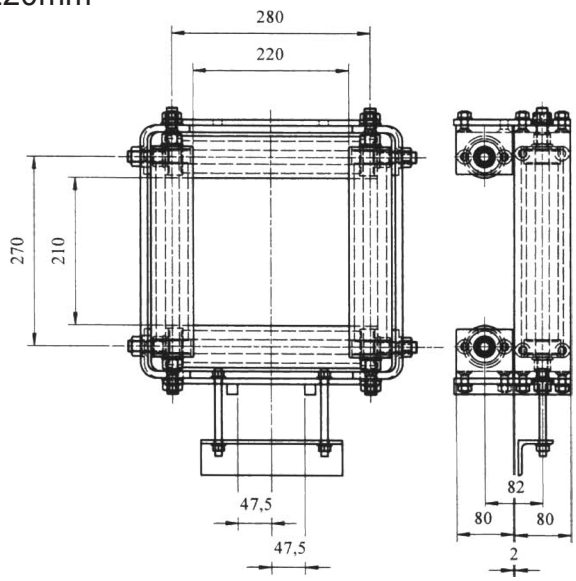

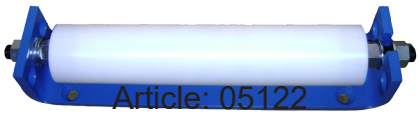

Article: 05122



Article: 07675



Article: 05121

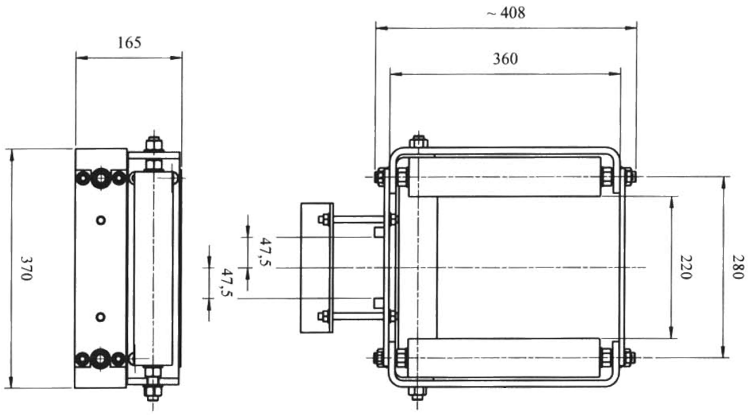

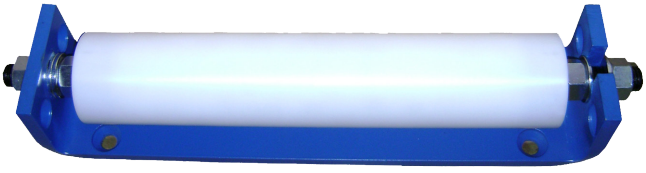

Article: 05313

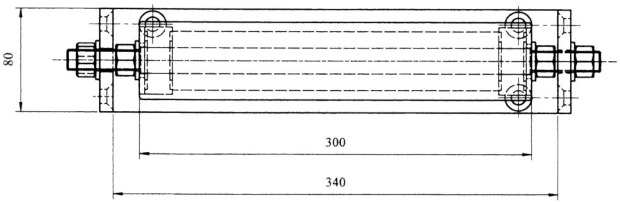

Ritnings Nr. 3-400777-00

Subec AB	**Hesselmans Torg 5** **SE- 131 54 Nacka** **Sweden**	**Phone:** **Fax:**	**+46-8-88 46 33** **+46-8-97 76 58**	**Email: info@subec.se** **Web: www.subec.se**

Copyright © 2023 Subec

FAST RULLKORS

Öppning: 300mm

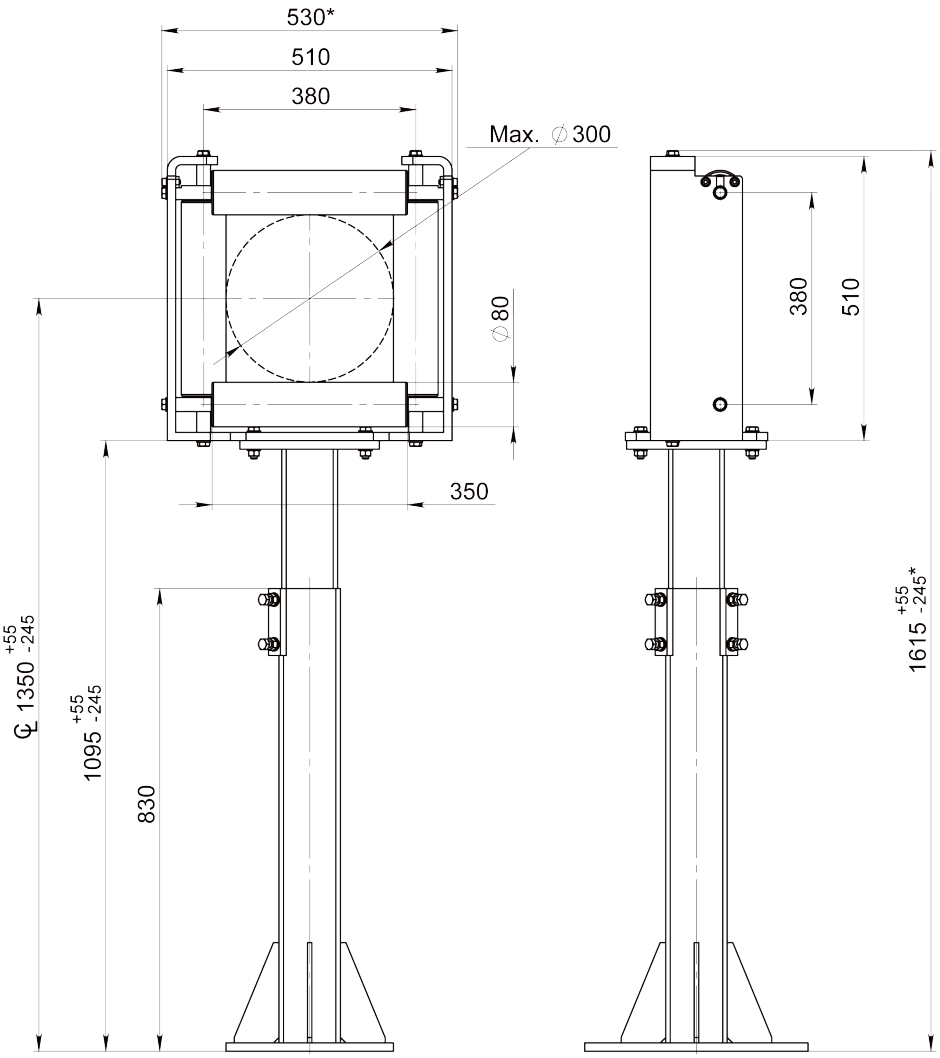

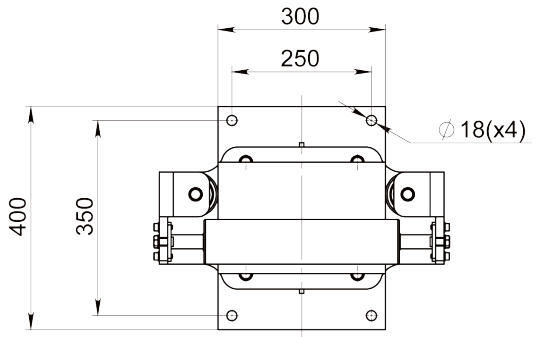

Höjdjusterbart stativ
(1000±100mm)
Article: 16811

Fast rullkors
Article: 16799



Ritnings Nr. 3-400777-00

Subec AB **Hesselmans Torg 5** **SE- 131 54 Nacka** **Sweden**
Phone: **+46-8-88 46 33**
Fax: **+46-8-97 76 58**
Email: info@subec.se
Web: www.subec.se

Copyright © 2023 Subec

FAST RULLKORS

Öppning: 250mm

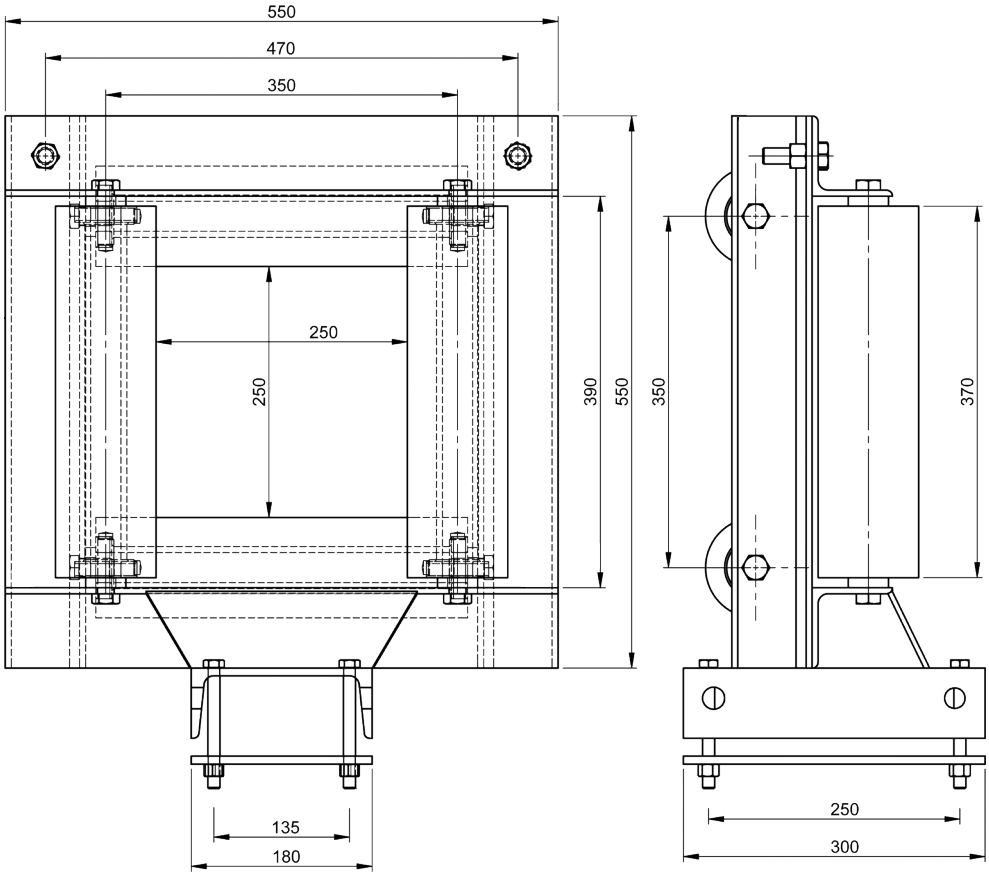





Ritnings Nr. 3-400778-00

Subec AB **Hesselmans Torg 5** **SE- 131 54 Nacka** **Sweden**
Phone: **+46-8-88 46 33**
Fax: **+46-8-97 76 58**
Email: info@subec.se
Web: www.subec.se

Copyright © 2023 Subec

FAST RULLKORS

Öppning: 400mm

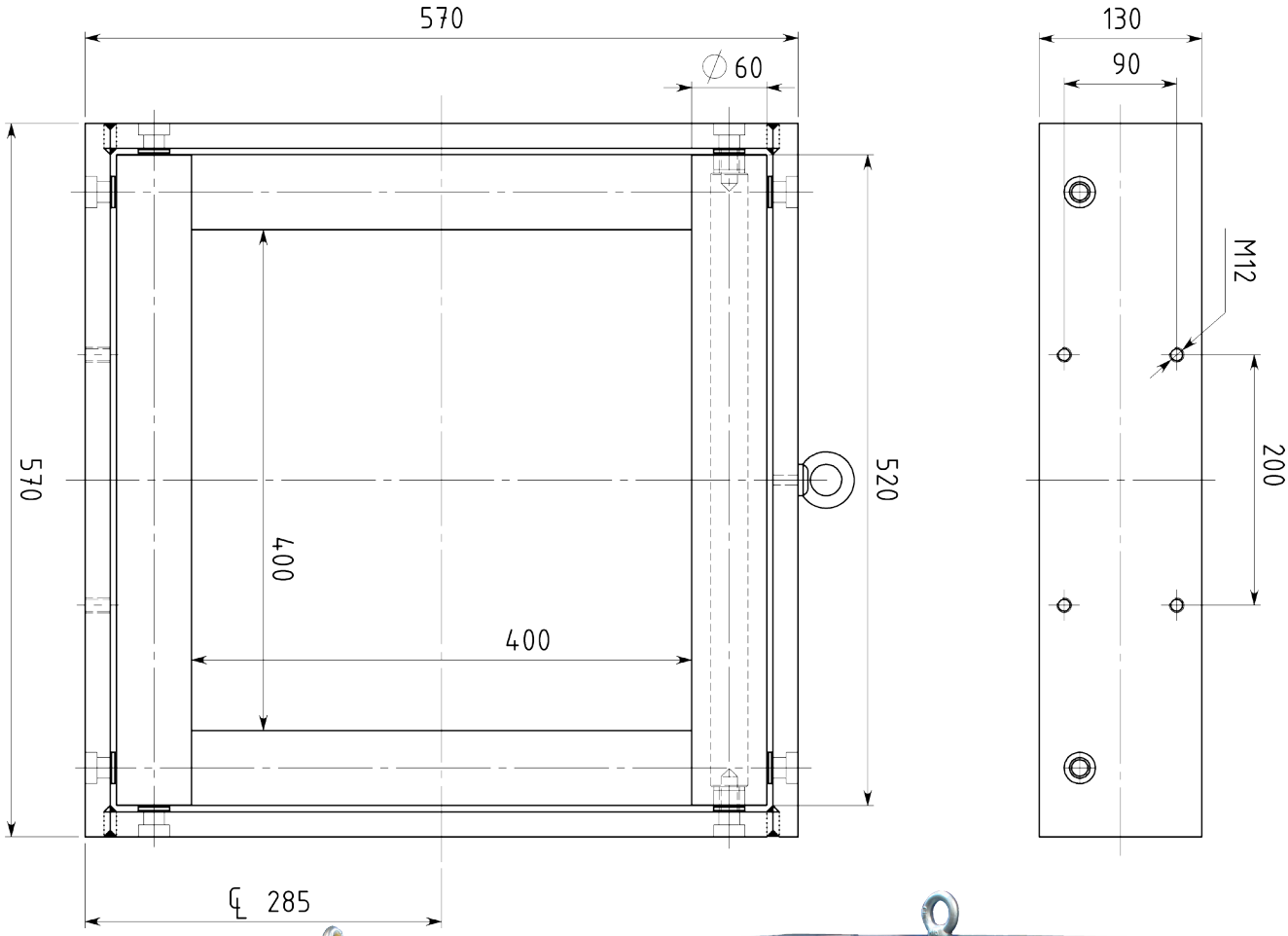



Article: 07674
Option: Med POM Rullar



Article: 02248
Vikt: 75kg

Ritnings Nr. 3-400551-00

Subec AB **Hesselmans Torg 5** **SE- 131 54 Nacka** **Sweden**
Phone: **+46-8-88 46 33**
Fax: **+46-8-97 76 58**
Email: info@subec.se
Web: www.subec.se

Copyright © 2023 Subec

JUSTERBART RULLKORS, 45º

Produktområde: Ø 1-40mm

Rullar:

Standard: HRX (Ythärdat + förkromat)

Alternativ: Olika Plastmaterial, Rostfritt

Article: 13031*

Vikt: 1,5kg

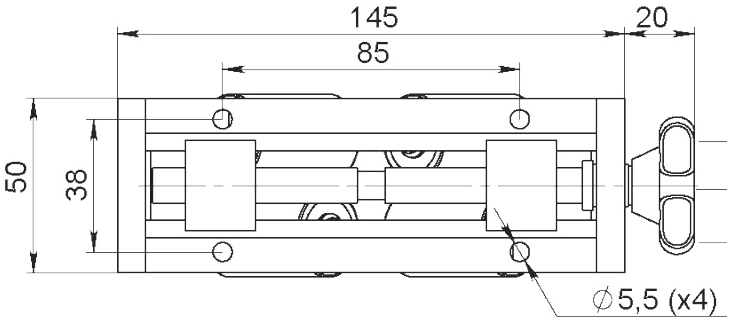

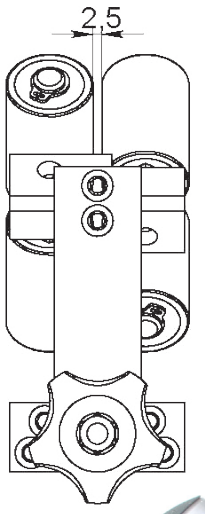

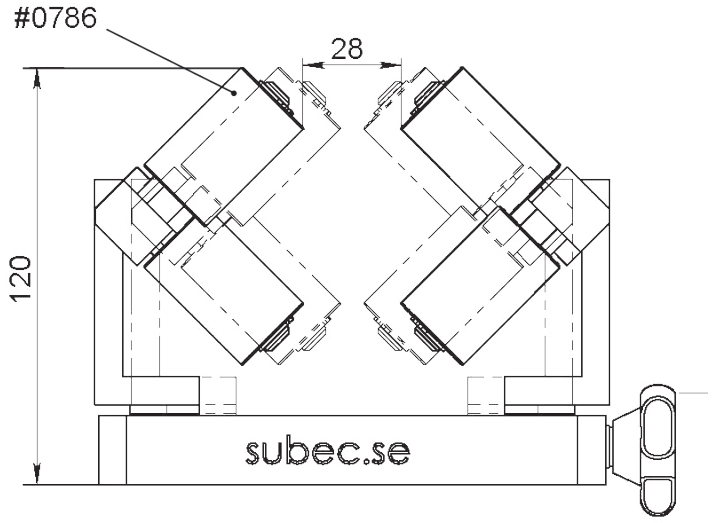

Article: 10924

Option: Rostfritt Stål

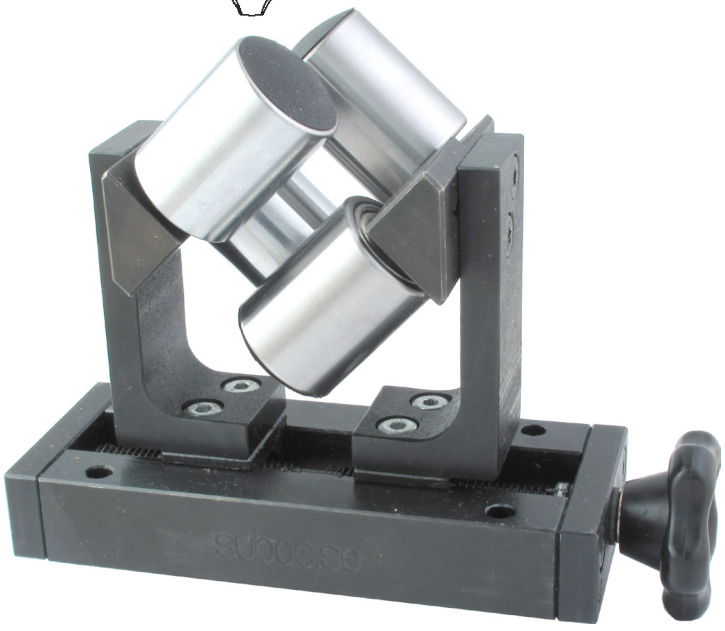



Ritnings Nr. 3-400327-00

* Stock item

Subec AB **Hesselmans Torg 5** **SE- 131 54 Nacka** **Sweden**

Phone: **+46-8-88 46 33**

Fax: **+46-8-97 76 58**

Email: info@subec.se

Web: www.subec.se

Copyright © 2023 Subec

JUSTERBART RULLKORS, 45º

Produktområde: Ø0,6-60mm or Ø50-120mm

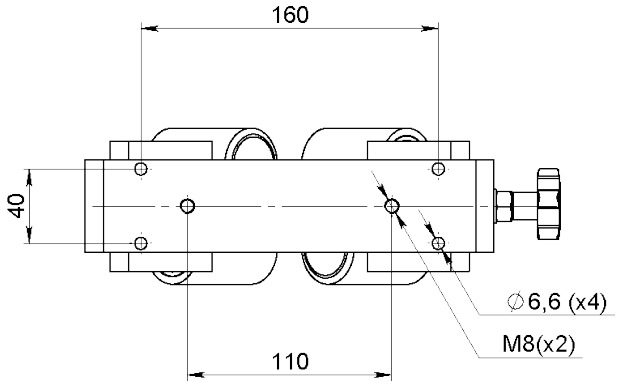

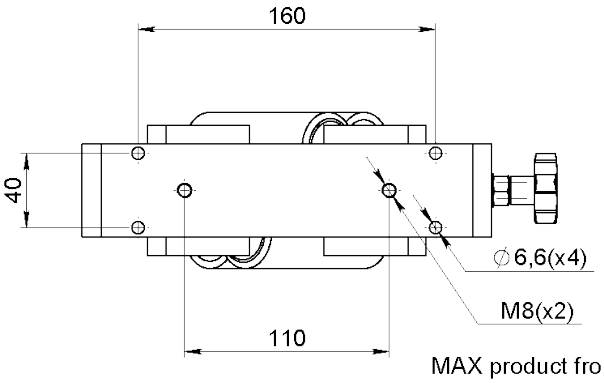

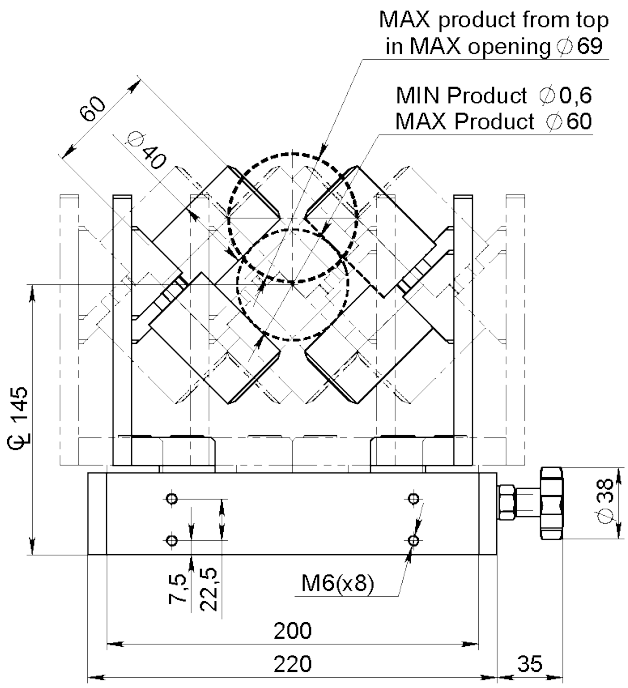

Article: 05946A*
Vikt: 7,5kg

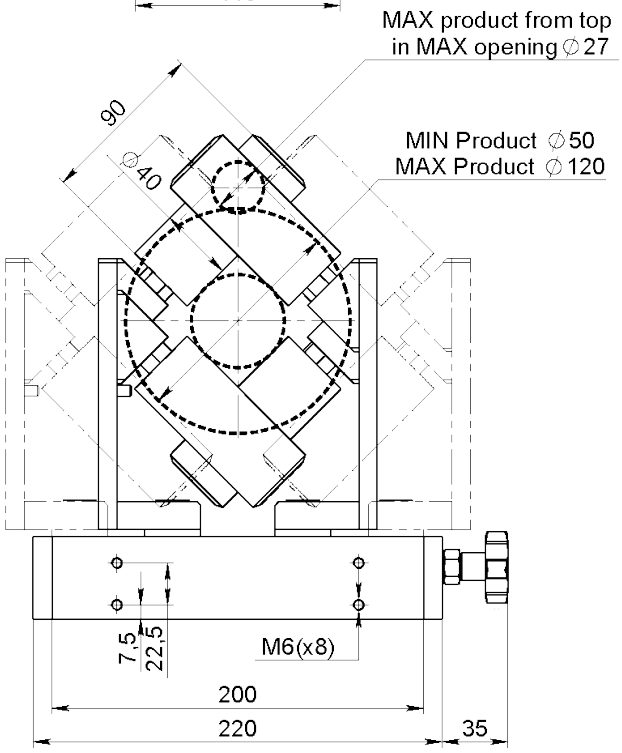

Article: 05947A
Vikt: 7,8kg

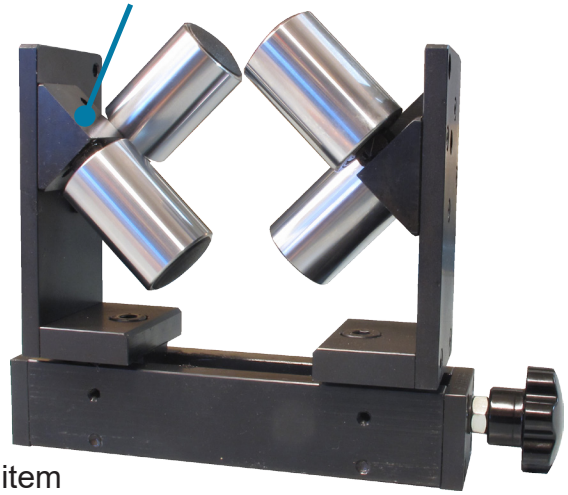

Option:
Finns tillgänglig med blå zink beläggning.
Article: 11400 för Ø0,6-60mm

Ritnings Nr. 3-300437-04

* Stock item

Subec AB **Hesselmans Torg 5** **SE- 131 54 Nacka** **Sweden**
Phone: **+46-8-88 46 33**
Fax: **+46-8-97 76 58**
Email: info@subec.se
Web: www.subec.se

Copyright © 2023 Subec

JUSTERBART RULLKORS, 45º

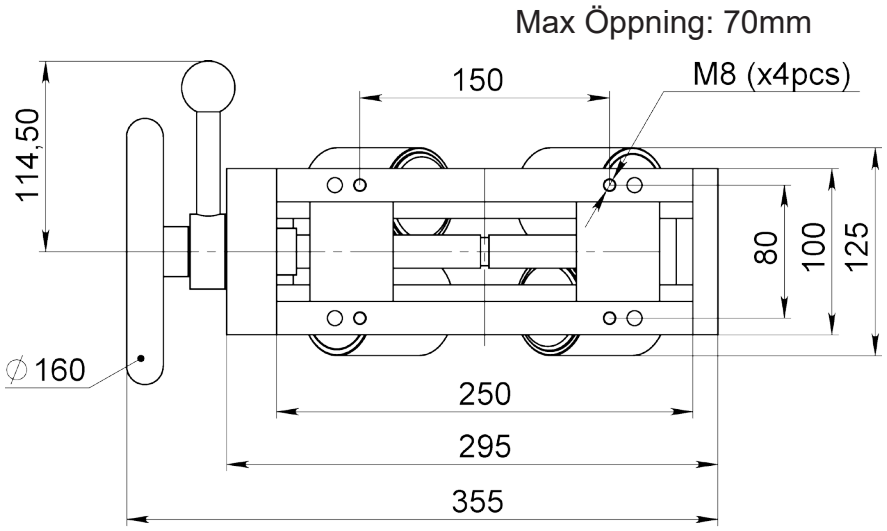

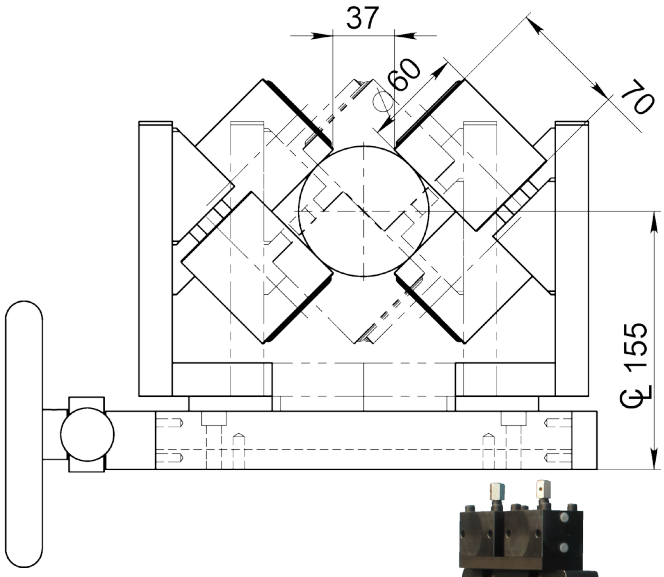

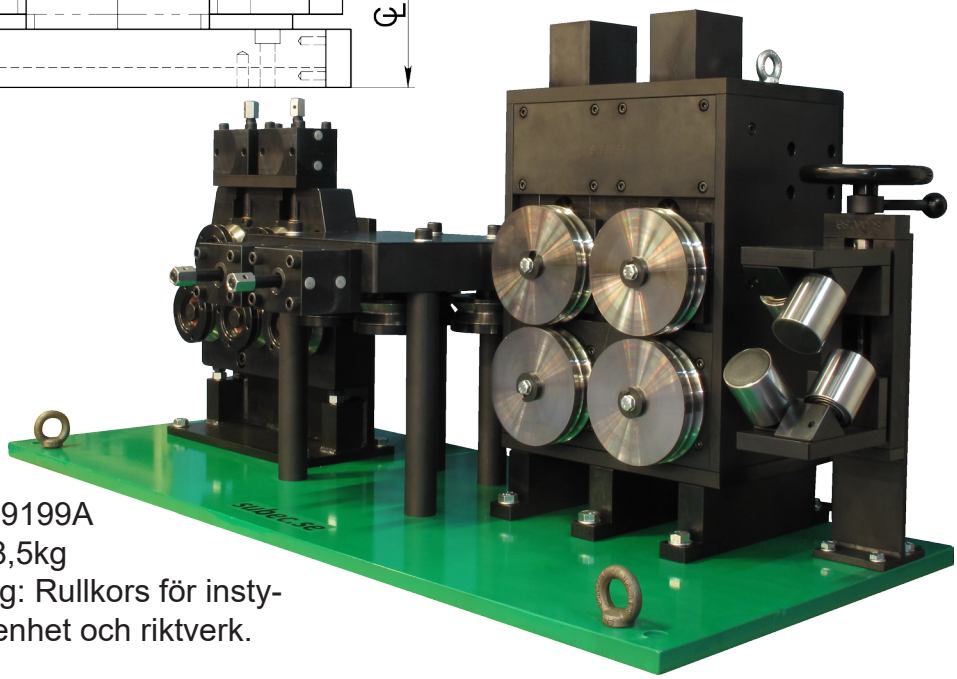

Article: 09199A
Vikt: 18,5kg
Exempel på tillämpning: Rullkors för insty-
rning till dubbel drivenhet och riktverk.

Ritnings Nr. 3-400327-00

Subec AB **Hesselmans Torg 5** **Phone:** **+46-8-88 46 33** **Email: info@subec.se**
SE- 131 54 Nacka **Fax:** **+46-8-97 76 58** **Web: www.subec.se**
Sweden

Copyright © 2023 Subec

JUSTERBART RULLKORS, 45º

Max Öppning: 120mm

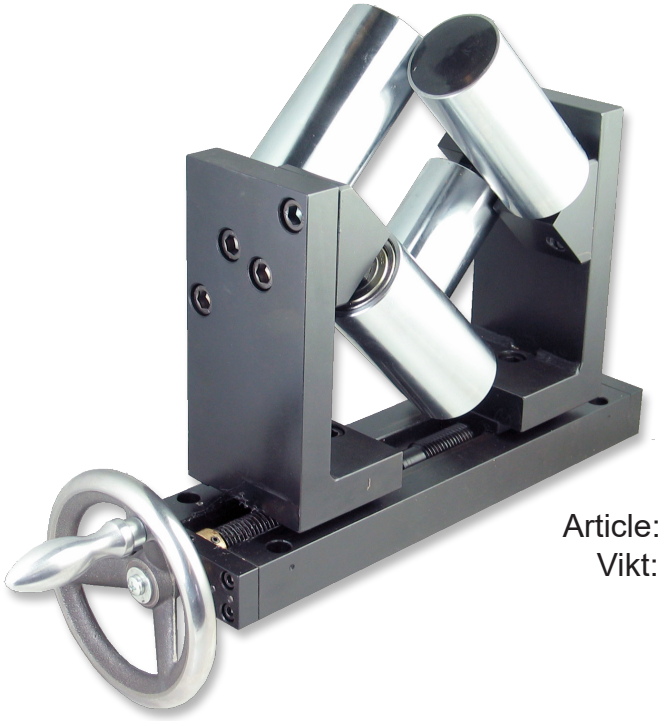

Article: 00767*
Vikt: 26kg

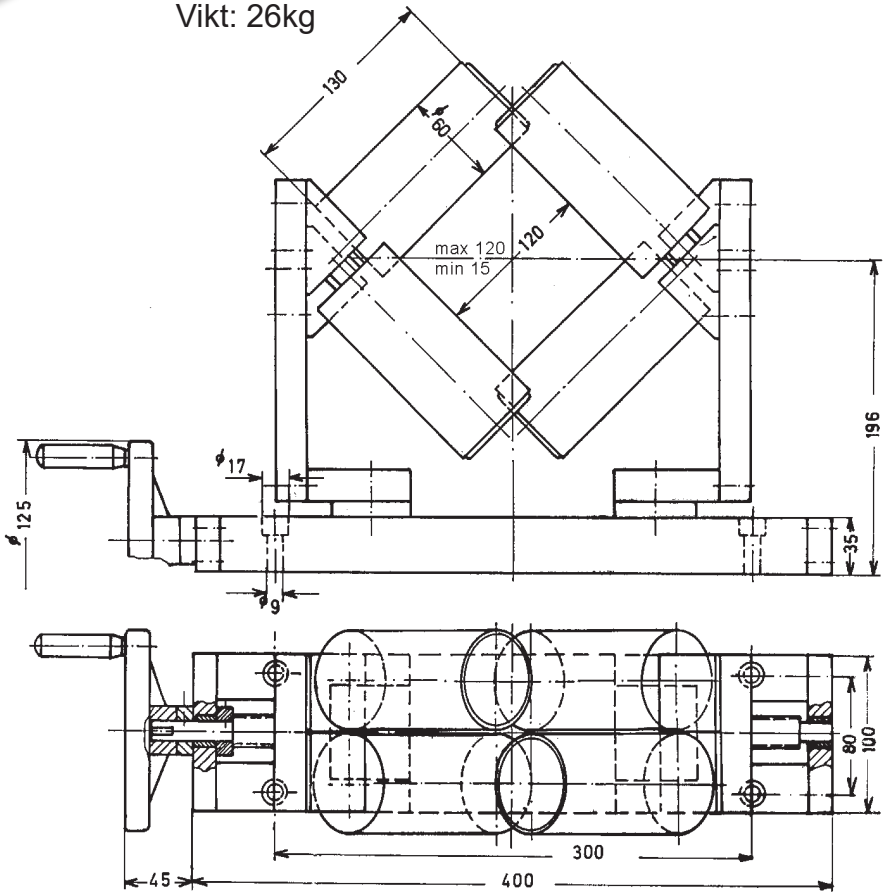

Ritnings Nr. 3-400327-00

* Stock item

Subec AB **Hesselmans Torg 5** **SE- 131 54 Nacka** **Sweden**
Phone: **+46-8-88 46 33**
Fax: **+46-8-97 76 58**
Email: info@subec.se
Web: www.subec.se

Copyright © 2023 Subec

JUSTERBART RULLKORS, 45º

Produktområde: Ø 40-200mm

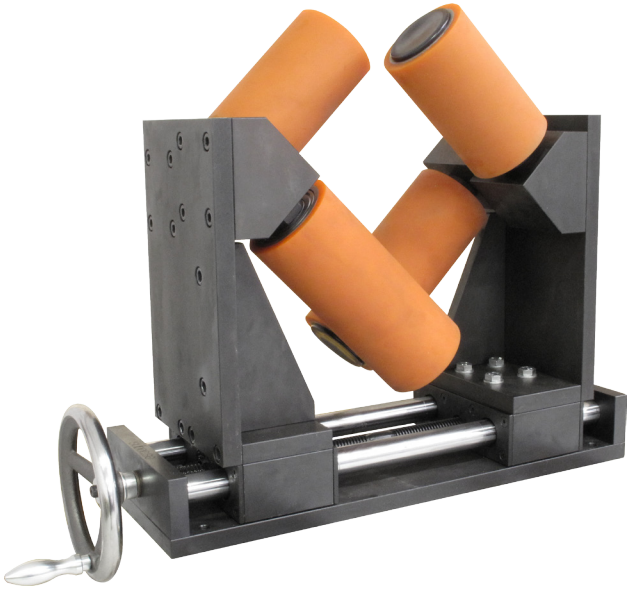

Med PU Shore 80A Rullar
Article: 12033

Kraftigt utförande
Article: 11390
Vikt: 120kg

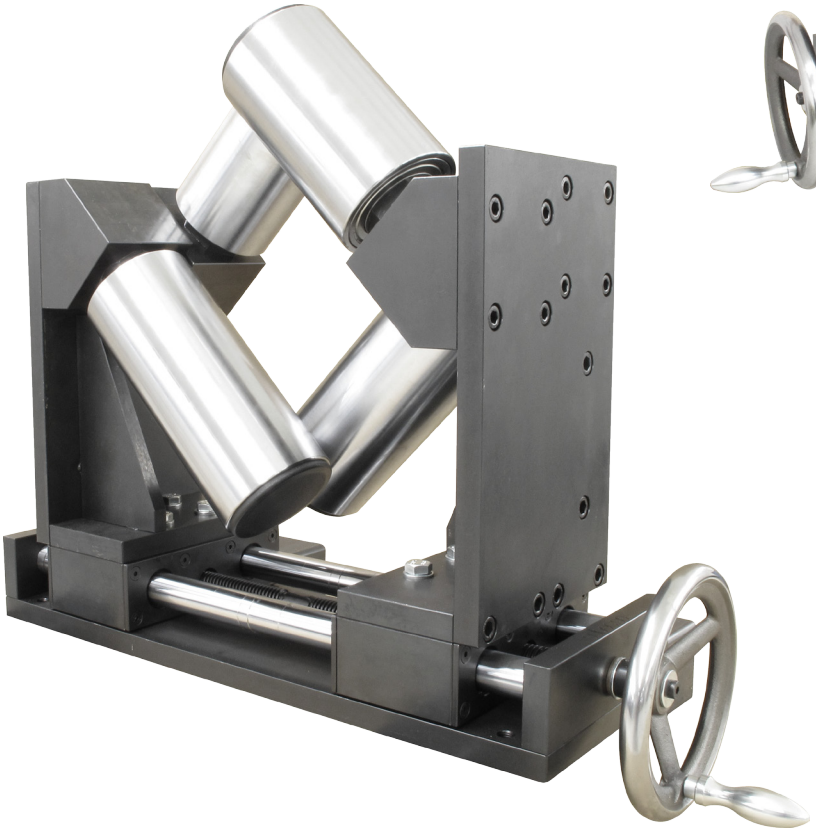

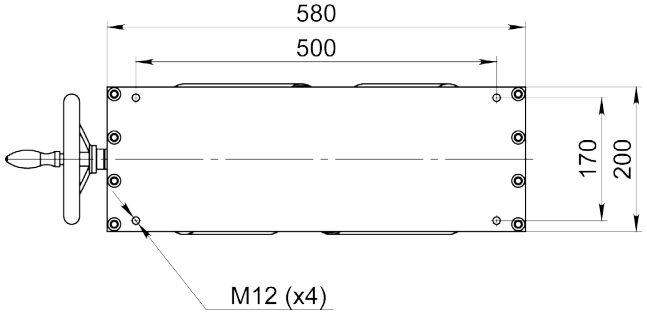

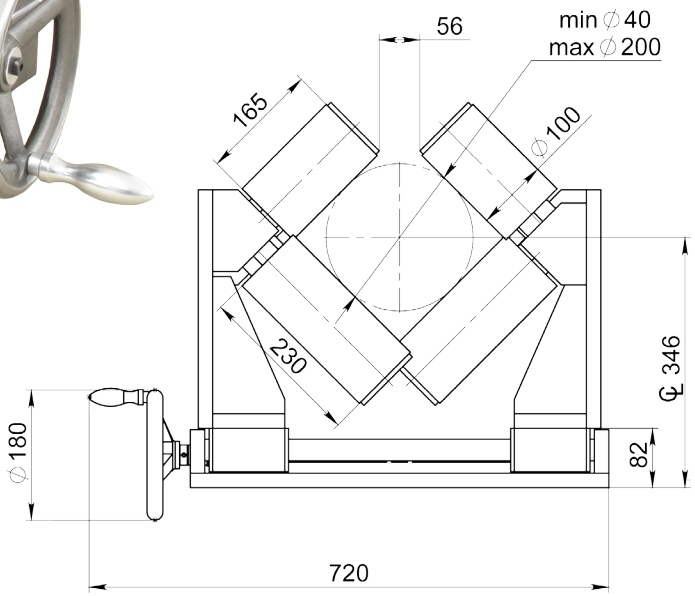

Ritnings Nr. 3-401284-00

Subec AB **Hesselmans Torg 5** **SE- 131 54 Nacka** **Sweden**
Phone: **+46-8-88 46 33**
Fax: **+46-8-97 76 58**
Email: info@subec.se
Web: www.subec.se

Copyright © 2023 Subec

JUSTERBART RULLKORS, 45º

Rullar:

Standard: HRX (Ythärdat + förkromat)
Alternativ: Olika Plastmaterial, Rostfritt

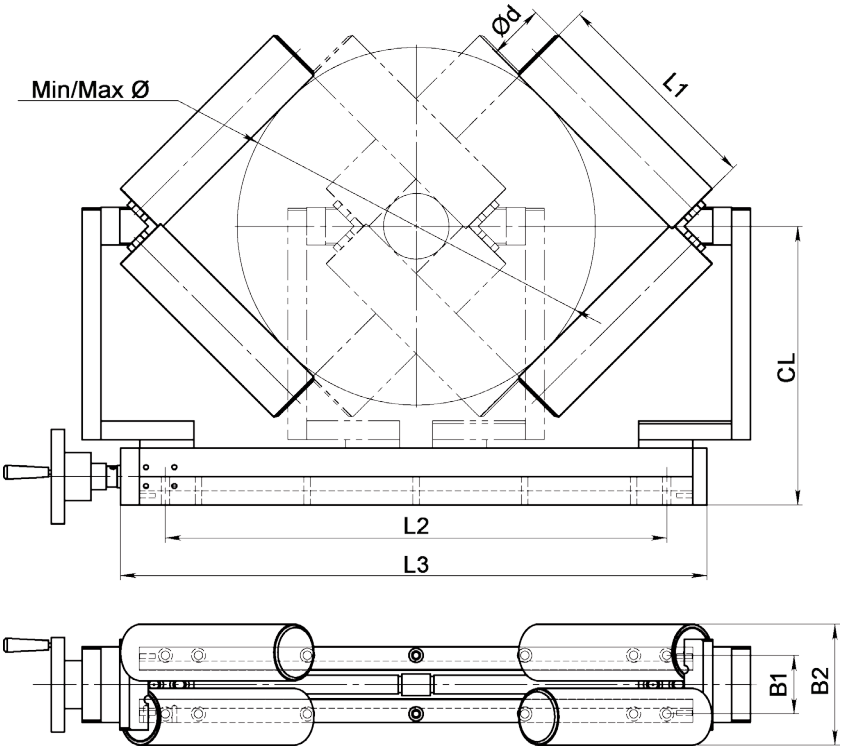

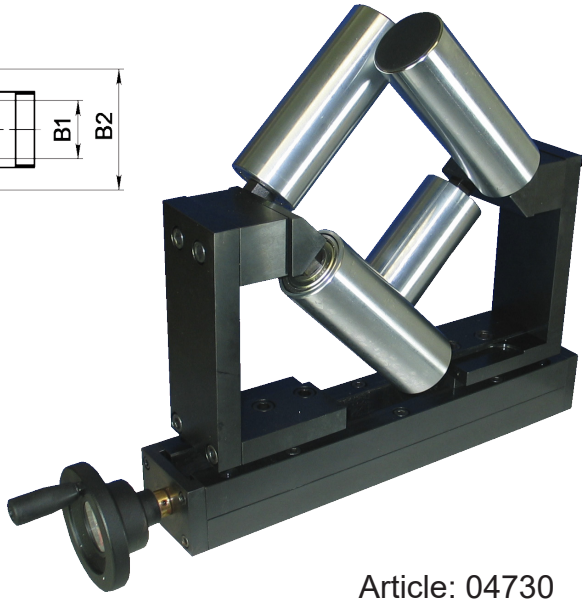

Article: 04730

Article No.	Ød	L1	L2	L3	B1	B2	CL	Min/Max Ø	Vikt [kg]
03887	60	160	340	420	62	128	240	20-200	32
04729A	60	180	340	580	62	128	260	20-290	38
04730A	60	230	340	620	62	128	295	70-370	42
10251B	100	230	340	620	62	210	320	40-320	60

Ritnings Nr. 3-400697-01

Subec AB **Hesselmans Torg 5** **SE- 131 54 Nacka** **Sweden** **Phone:** **+46-8-88 46 33** **Fax:** **+46-8-97 76 58** **Email: info@subec.se** **Web: www.subec.se**

Copyright © 2023 Subec

ROTERANDE FJÄDRANDE 3-PUNKTGUIDE

Max Öppning: 38mm

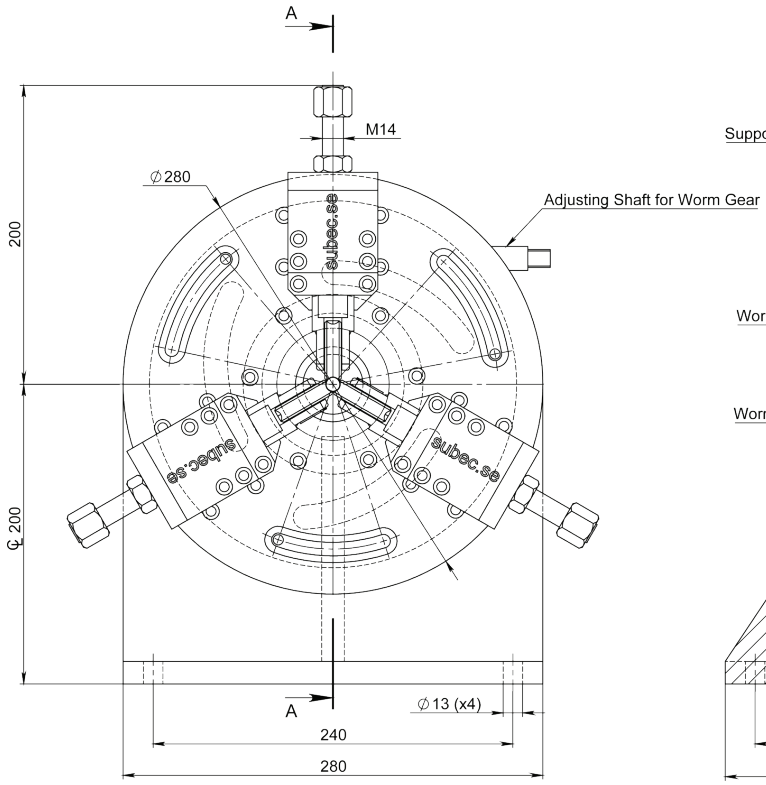

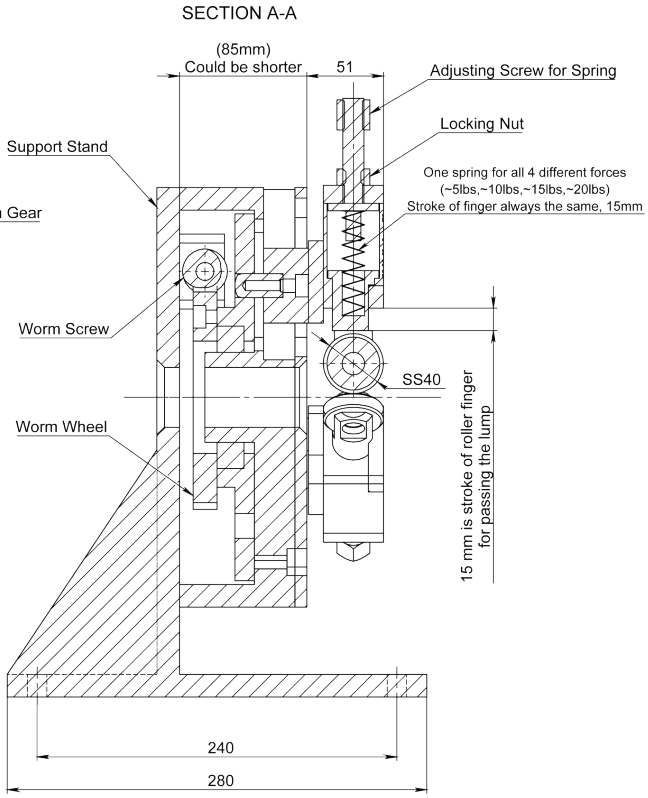

Article: 10486
Vikt: 50,5kg

Stationärt Utförande
Article: 01228

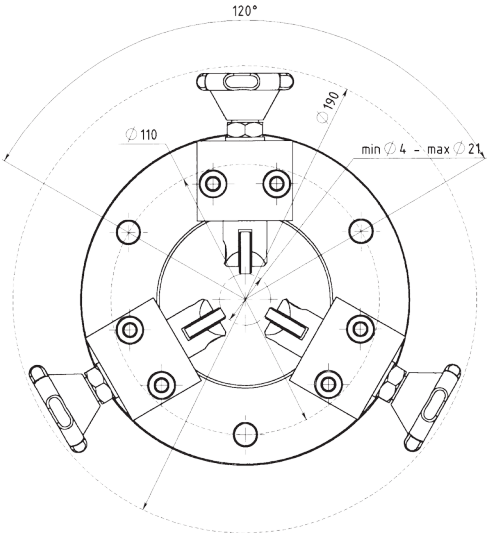



Ritnings Nr. 3-401238-00

Subec AB	**Hesselmans Torg 5** **SE- 131 54 Nacka** **Sweden**	**Phone:** **Fax:**	**+46-8-88 46 33** **+46-8-97 76 58**	**Email: info@subec.se** **Web: www.subec.se**

Copyright © 2023 Subec

INDIVIDUELLT JUSTERBART RULLKORS

Max Öppning: 25mm

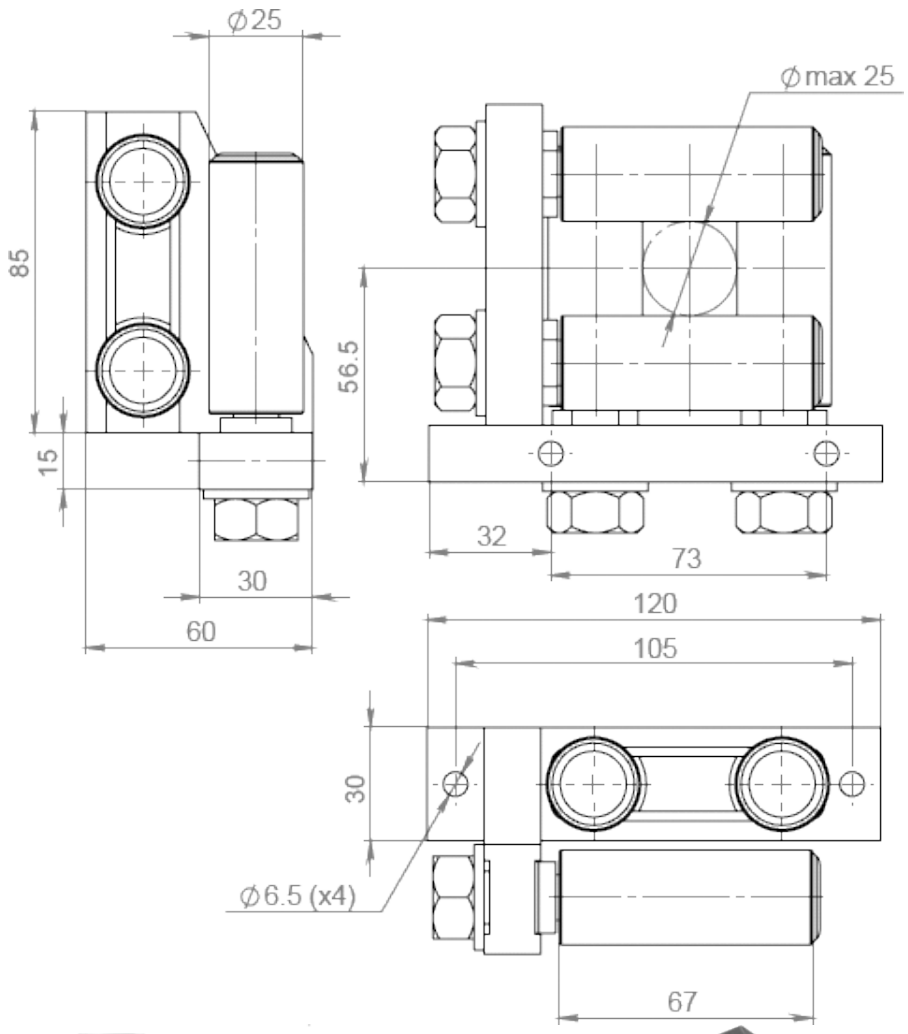

Rull Typ
Ø25 L67 Rullar
Article: 5557





Article: 02247A*
Vikt: 1,6kg

Ritnings Nr. 3-400431-01

Subec AB **Hesselmans Torg 5** **SE- 131 54 Nacka** **Sweden**
Phone: **+46-8-88 46 33**
Fax: **+46-8-97 76 58**
Email: info@subec.se
Web: www.subec.se

Copyright © 2023 Subec

INDIVIDUELLT JUSTERBART RULLKORS

Max Öppning: 50mm

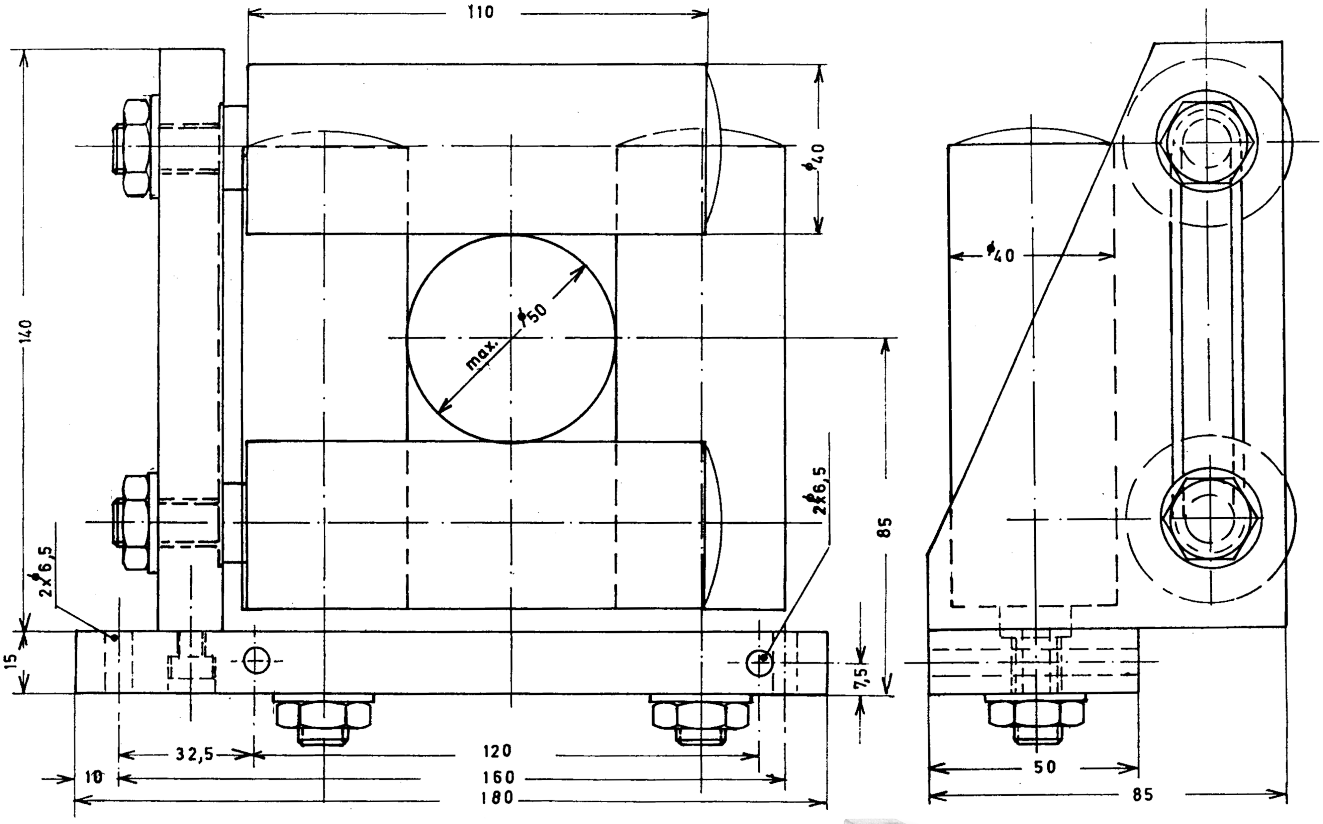

Article: 01151
Vikt: 4,5kg



Ritnings Nr. 3-300123-00

Subec AB	**Hesselmans Torg 5** **SE- 131 54 Nacka** **Sweden**	**Phone:** **Fax:**	**+46-8-88 46 33** **+46-8-97 76 58**	**Email: info@subec.se** **Web: www.subec.se**

Copyright © 2023 Subec

OLIKA UTFÖRANDEN, IRIS RULLSYSTEM



Article: 08129

Iris 70mm med PUR rullar

Användning vid kontaktlös längdmätning

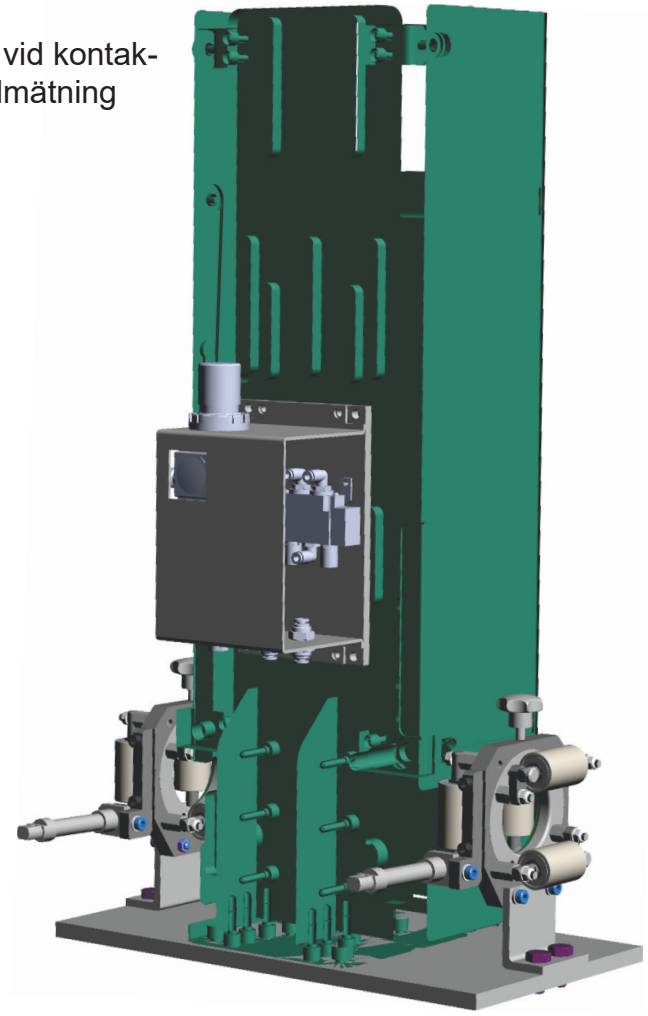

Info: Iris korsen öppnas och stängs med en PLC signal för att kontrollerat kunna släppa igenom stora knutar eller skarvar i produkten. Detta för att undvika skada på produkt eller utrustning. Vid mindre omjämnheter fungerar pneumatiken likt en fjäder.

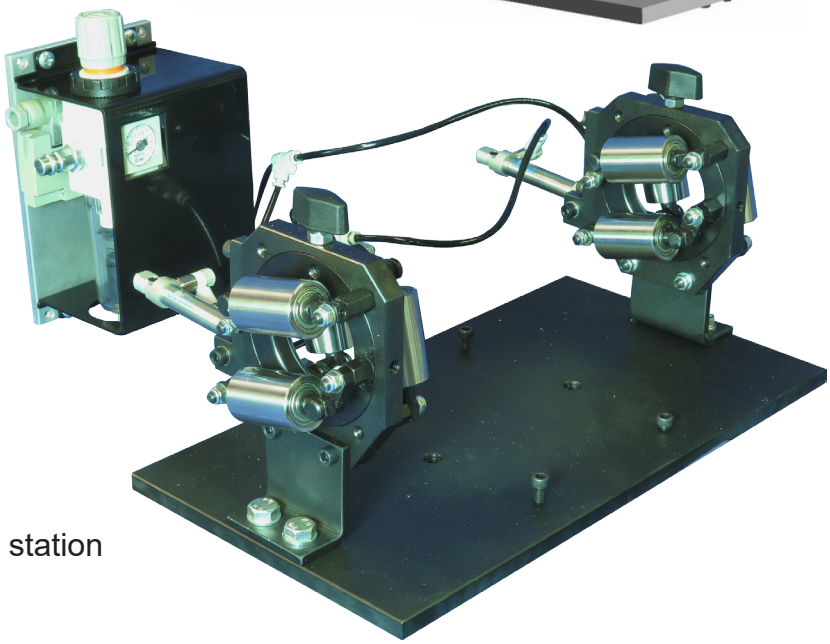

Article: 08854 Basplatta
+ 2pcs 05858 (Iris)
PLC-kontrollerad pneumatisk iris station

Mer information vid förfrågan

Subec AB **Hesselmans Torg 5** **SE- 131 54 Nacka** **Sweden**
Phone: **+46-8-88 46 33**
Fax: **+46-8-97 76 58**
Email: info@subec.se
Web: www.subec.se

Copyright © 2023 Subec

IRIS RULLSYSTEM, OLIKA UTFÖRANDEN



Option: Finns tillgänglig med hållare för att montera på stativ.

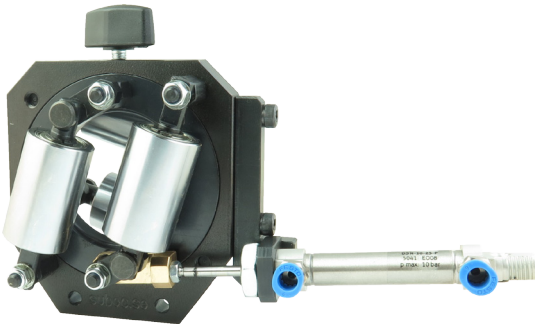

Option: Med pneumatisk öppna/stäng. Detta tillåter att irisen får en fjädrande öppning som kan justeras automatisk till produktens diameter.

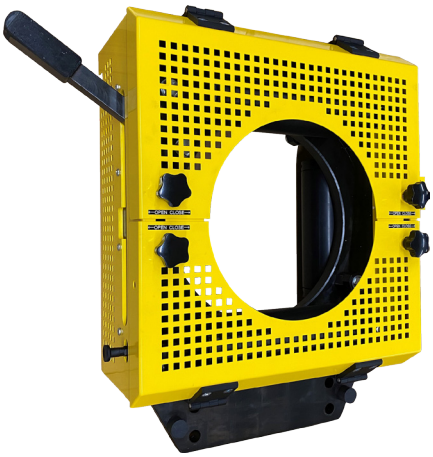

Option: Med skyddskåpa och säkerhetslås.

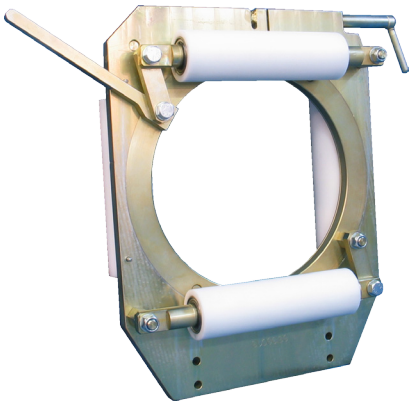

Option: Olika rullmaterial som t.ex: krombeläggning (standard), volfram karbid, POM, PU,eller PA6 för olika användningsområden. Sleeve-rullar finns också tillgängliga.

Subec AB Hesselmans Torg 5 SE- 131 54 Nacka Sweden
Phone: +46-8-88 46 33
Fax: +46-8-97 76 58
Email: info@subec.se
Web: www.subec.se

Copyright © 2023 Subec

IRIS RULLSYSTEM, OLIKA UTFÖRANDEN



Article: 8104
Pneumatiskt tillbehör



Article: 13266
Iris Ø20-105mm med kundanpassad adapter för roterande applikationer

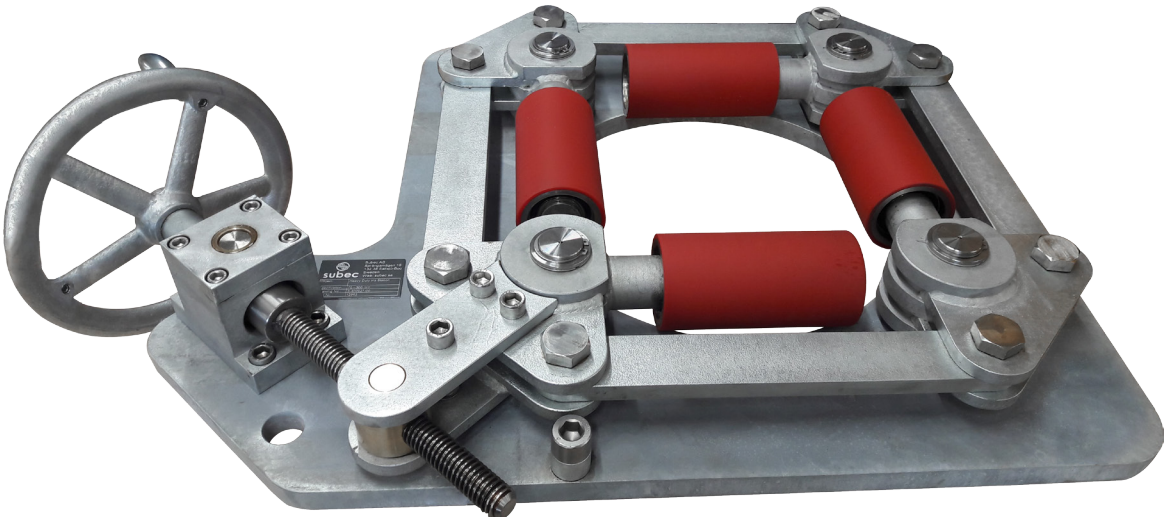

Article: 12963 (Väderbeständig)
Även själva irisen finns tillgänglig i olika material. Som t.ex: Svart oxiderad stål, rostfritt och med zink beläggning.

Subec AB **Hesselmans Torg 5** **SE- 131 54 Nacka** **Sweden** **Phone:** **+46-8-88 46 33** **Fax:** **+46-8-97 76 58** **Email: info@subec.se** **Web: www.subec.se**

Copyright © 2023 Subec

IRIS RULLSYSTEM

Max Öppning: 5mm

Rullar:

Standard: HRX (Ythärdat + förkromat)

Alternativ: Olika Plastmaterial, Rostfritt

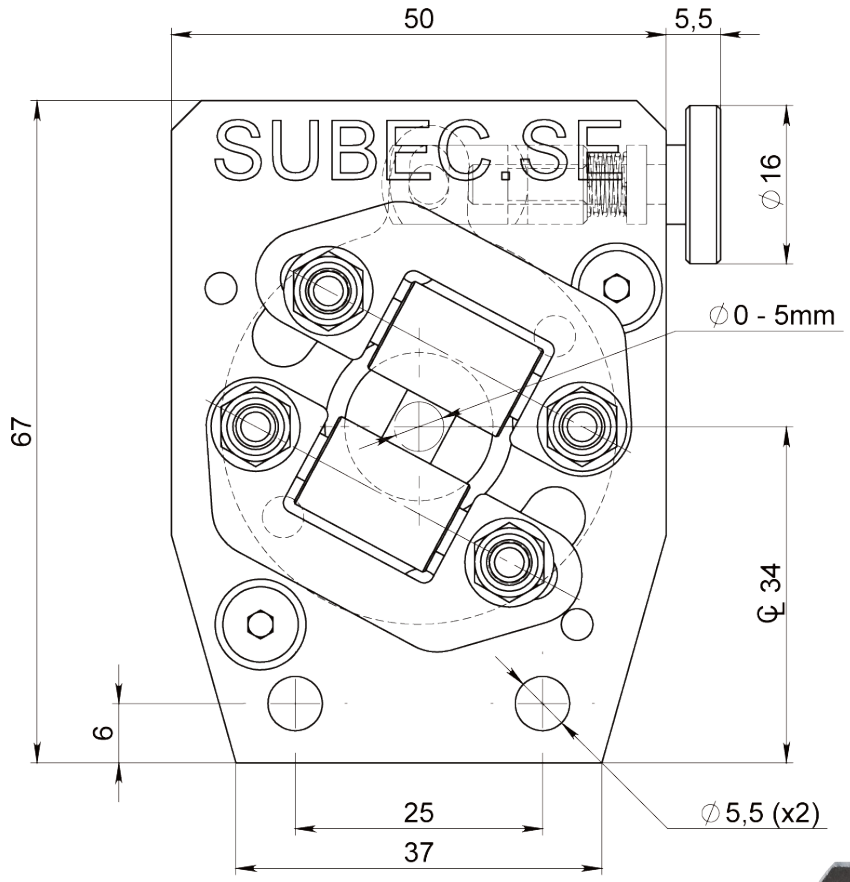

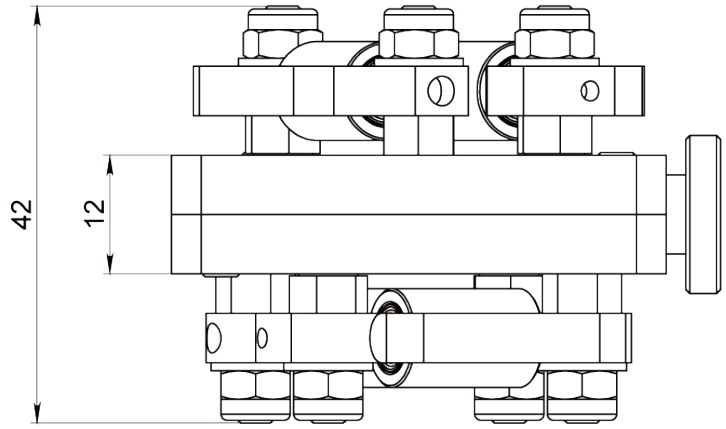

Article: 00063B*

Vikt: 0,75kg



Ritnings Nr. 3-400354-00

* Stock item

Subec AB **Hesselmans Torg 5** **SE- 131 54 Nacka** **Sweden**

Phone: **+46-8-88 46 33**

Fax: **+46-8-97 76 58**

Email: info@subec.se

Web: www.subec.se

Copyright © 2023 Subec

IRIS RULLSYSTEM

Max Öppning: 35mm

Rullar:

Standard: HRX (Ythärdat + förkromat)
Alternativ: Olika Plastmaterial, Rostfritt

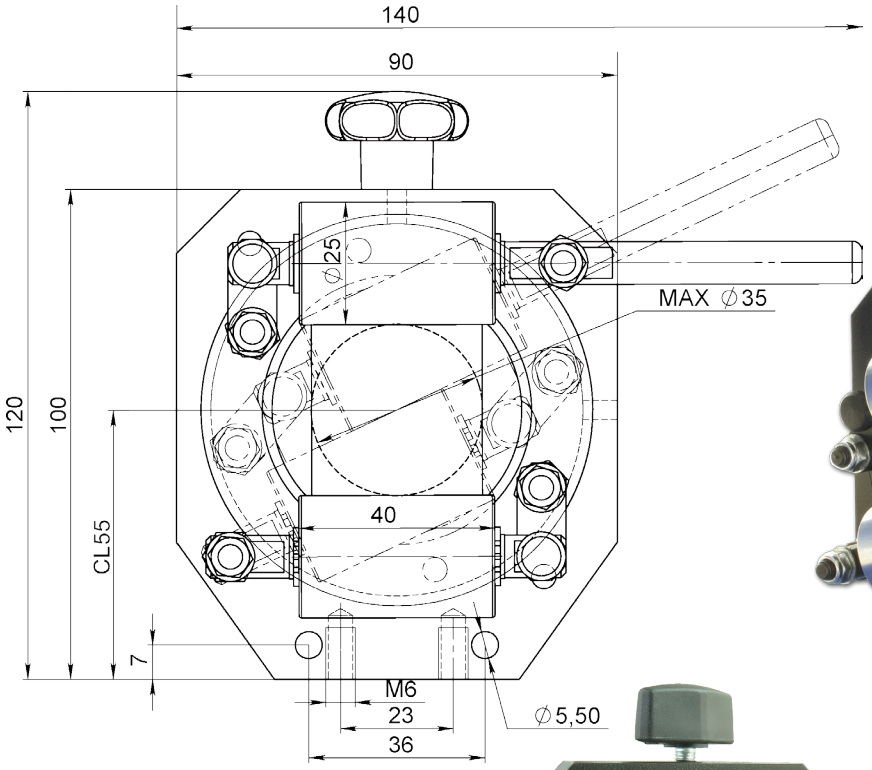

Article: 00105*
Vikt: 1,3kg

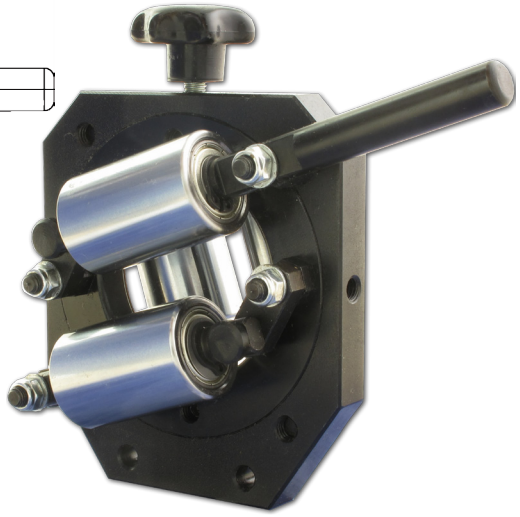

Article: 05858
Option: Med pneumatisk cylinder

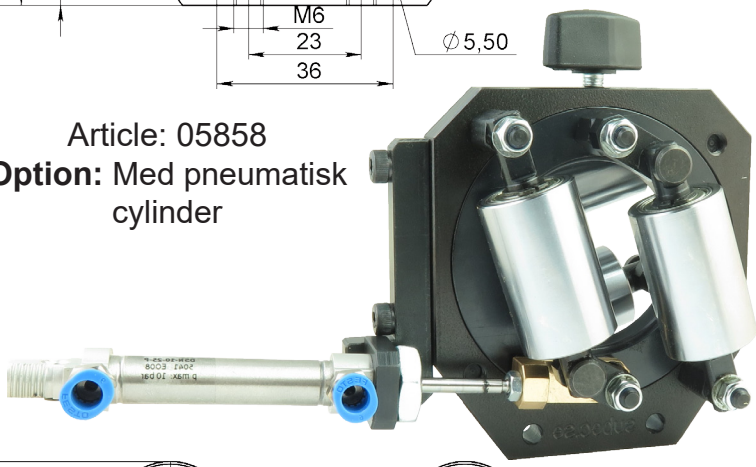

Article: 11442
Option: Hårdmetalls rullar



Förbindelsevinkel
Article: 12297

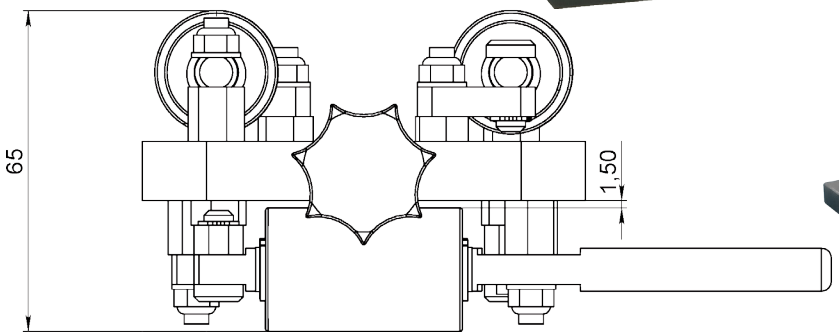

Ritnings Nr. 3-400306-03

* Stock item

Subec AB **Hesselmans Torg 5** **SE- 131 54 Nacka** **Sweden**
Phone: **+46-8-88 46 33**
Fax: **+46-8-97 76 58**
Email: info@subec.se
Web: www.subec.se

Copyright © 2023 Subec

IRIS RULLSYSTEM
50, 70, 110, 120, 160, 200, 300MM

Rullar:

Standard: HRX (Ythärdat + förkromat)
Alternativ: Olika Plastmaterial, Rostfritt

Article: 00065B*
Vikt: 29,1kg

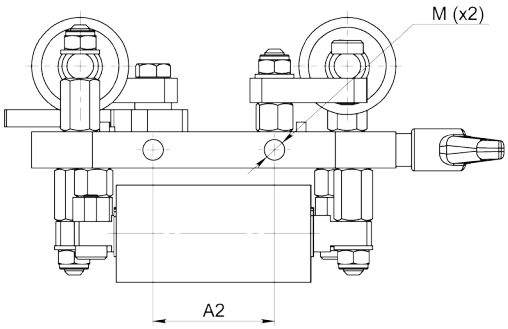



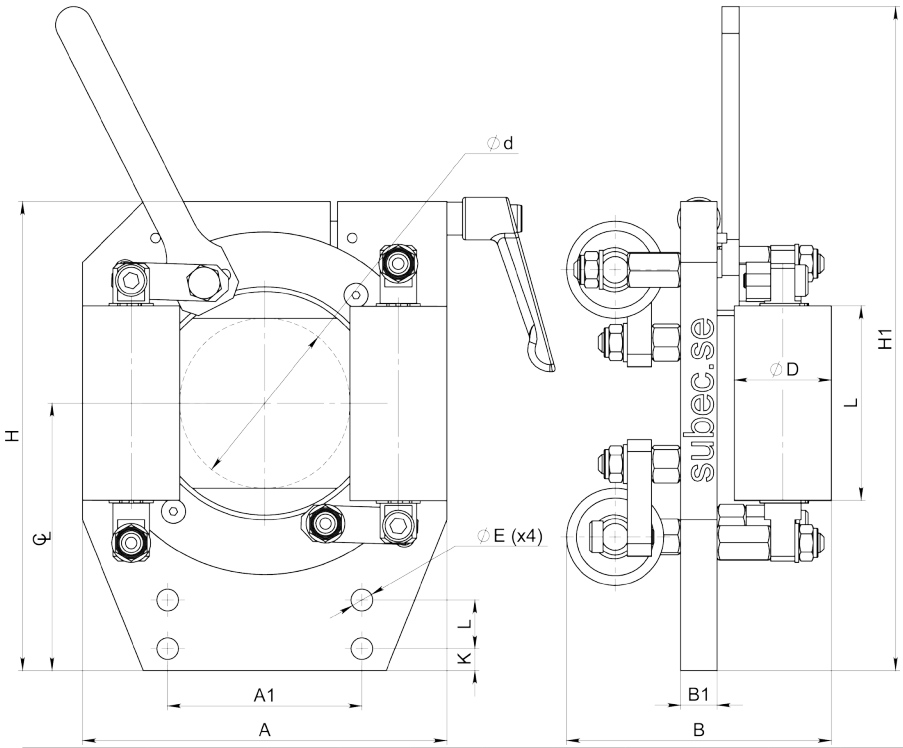

Option:
Med pneumatisk öppning/stängning.

Kropp:
Finns också i rostfritt eller med Zinkbeläggning.

Rullar
Olika material och färger

Article	Ød	D	L	CL	A	A1	A2	B	B1	H	H1	K	L	ØE	M
02992*	0-50	30	60	90	110	60	40	78	12	150	205	10	15	6.5	M8
1181B*	10-70	40	80	110	150	80	50	109	15	193	273	9	20	9	M10
2069B*	0-110	60	110	190	240	120	-	159	25	334	420	15	30	13	-
9617A	10-120	50	110	190	240	120	-	149	25	334	420	15	30	13	-
0065B*	10-160	60	160	220	300	160	-	170	23	380	511	15	40	13	-
0066A*	35-200	60	200	243	350	160	-	161	25	445	586	15	40	13	-
05021*	20-300	100	300	385	510	280	-	238	28	695	-	25	50	17	-

* Stock item

Subec AB **Hesselmans Torg 5** **SE- 131 54 Nacka** **Sweden** **Phone:** **+46-8-88 46 33** **Fax:** **+46-8-97 76 58** **Email: info@subec.se** **Web: www.subec.se**

Copyright © 2023 Subec

IRIS RULLSYSTEM

Produktområde: Ø 12-70mm

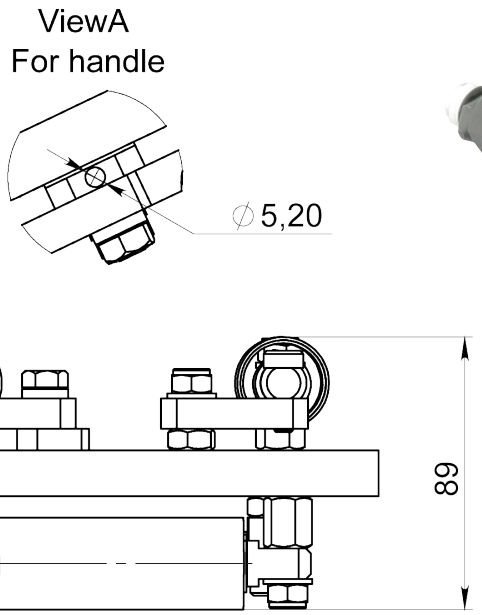



Article: 11062
För roterande montering

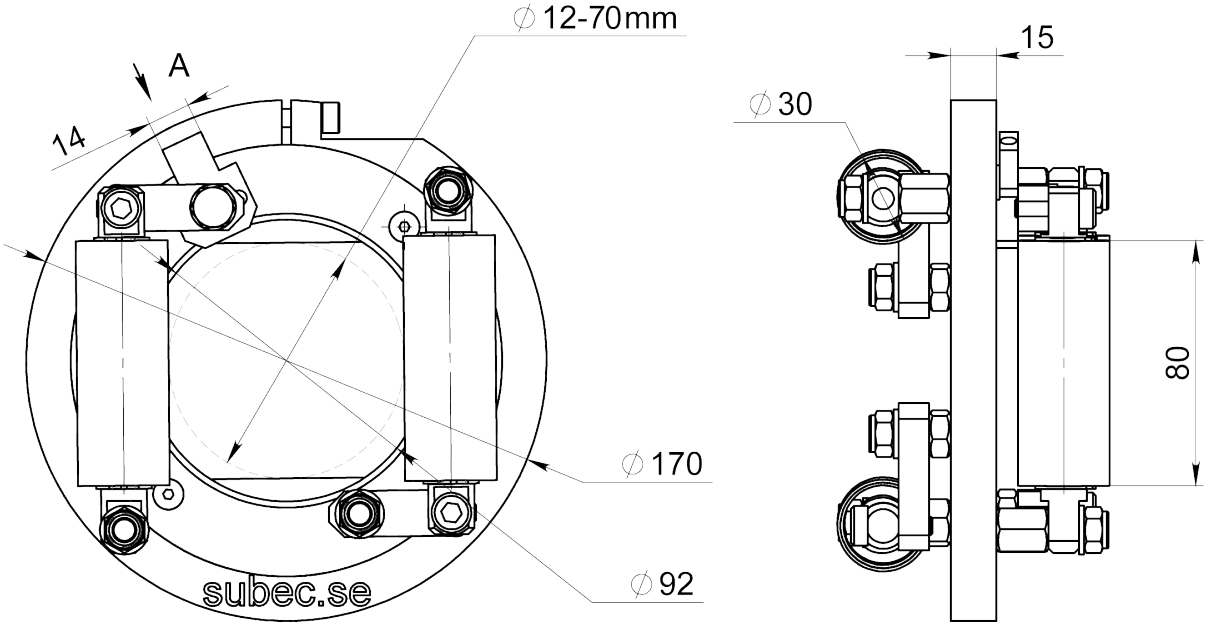

Ritnings Nr. 3-400301-01

Subec AB	**Hesselmans Torg 5** **SE- 131 54 Nacka** **Sweden**	**Phone:** **Fax:**	**+46-8-88 46 33** **+46-8-97 76 58**	**Email: info@subec.se** **Web: www.subec.se**

Copyright © 2023 Subec

IRIS RULLSYSTEM

Max Öppning: 160mm

Rullar:

Standard: HRX (Ythärdat + förkromat)
Alternativ: Olika Plastmaterial, Rostfritt

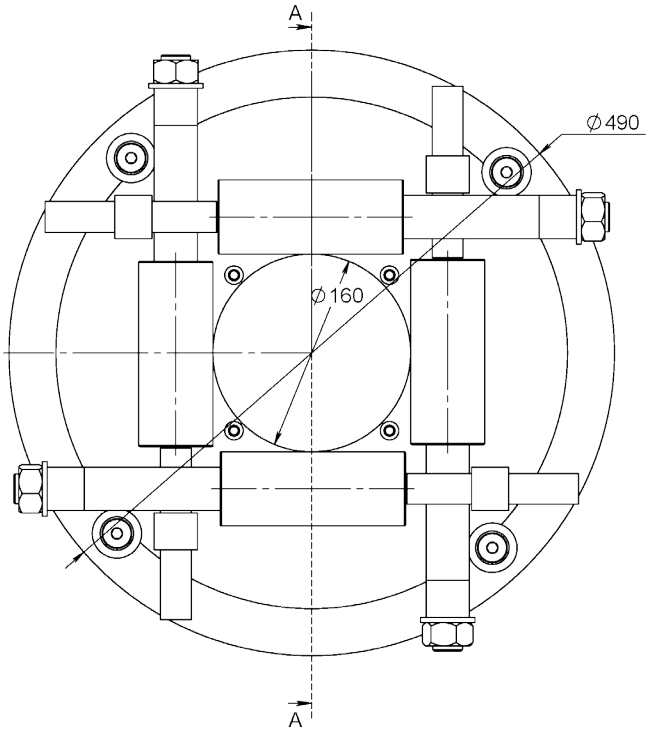

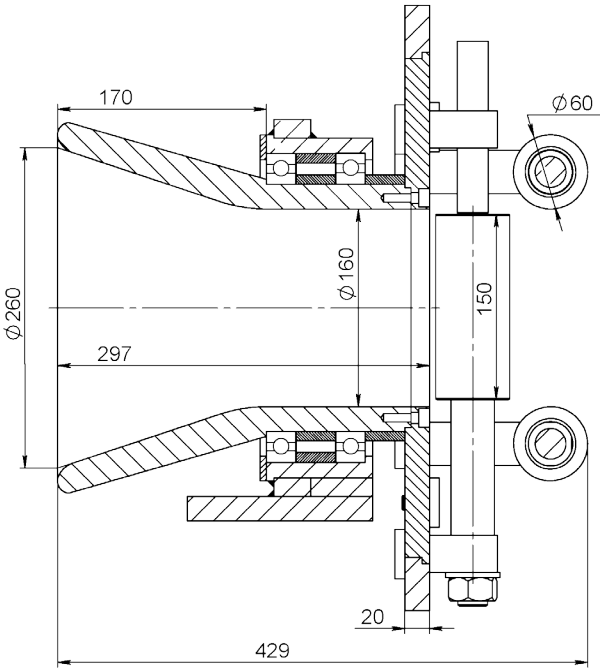

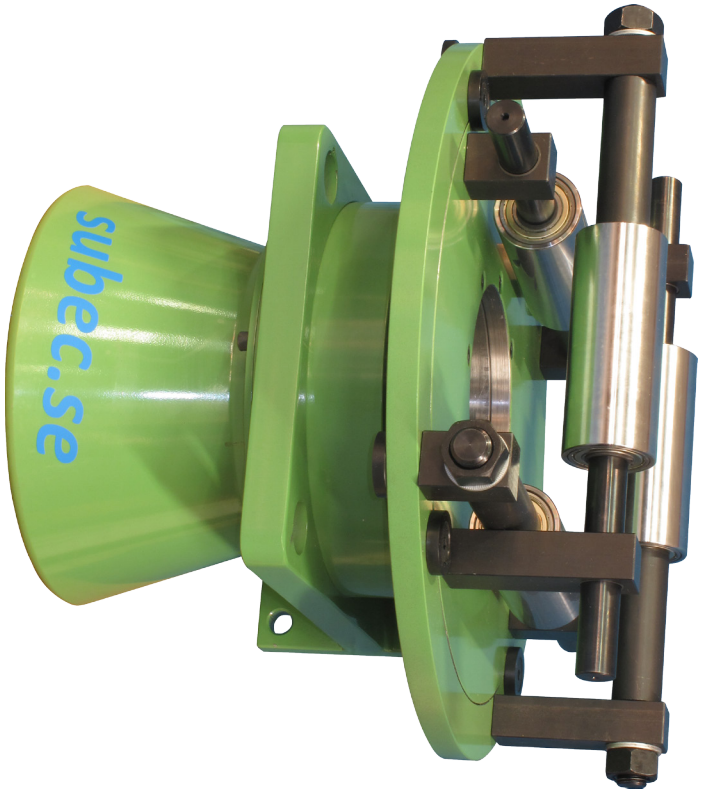

Roterande Iris med
Roterande Trattinlopp
Article: 09576

Ritnings Nr. 3-401195-00

Subec AB **Hesselmans Torg 5** **Phone:** **+46-8-88 46 33** **Email: info@subec.se**
SE- 131 54 Nacka **Fax:** **+46-8-97 76 58** **Web: www.subec.se**
Sweden

Copyright © 2023 Subec

IRIS RULLSYSTEM

Öppning: 100-200mm

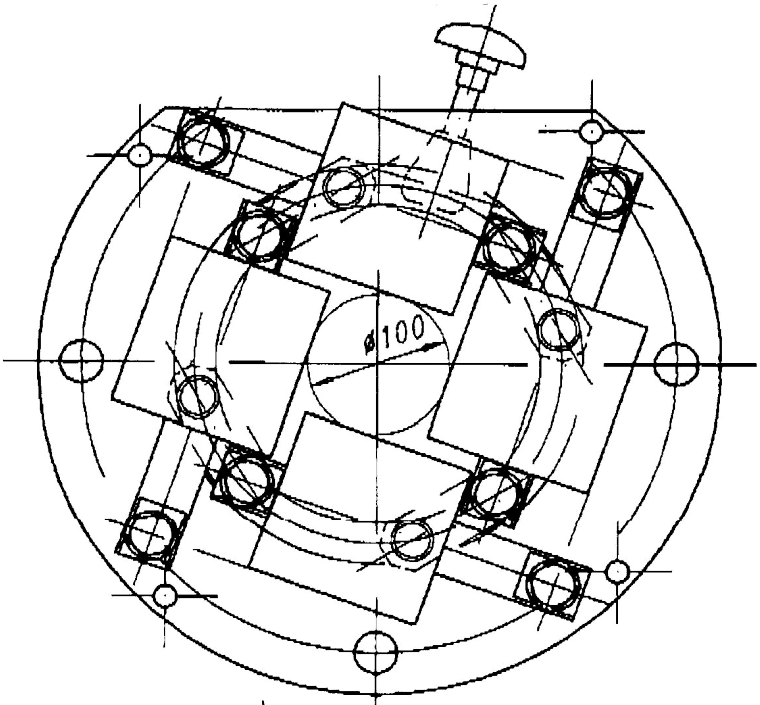

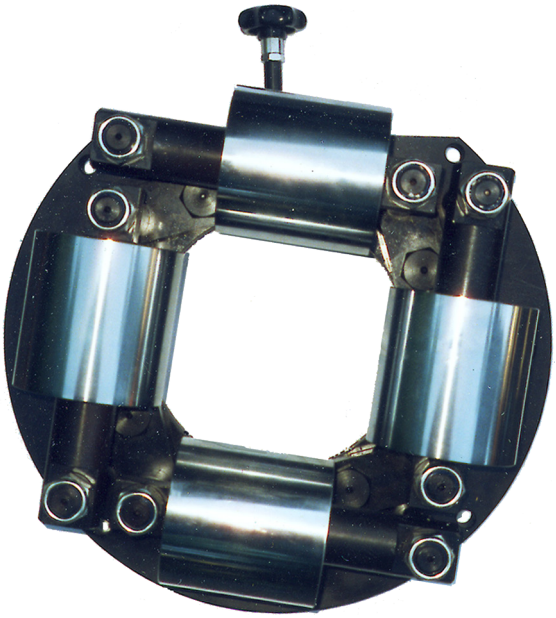

Article: 00067
Vikt: 70kg

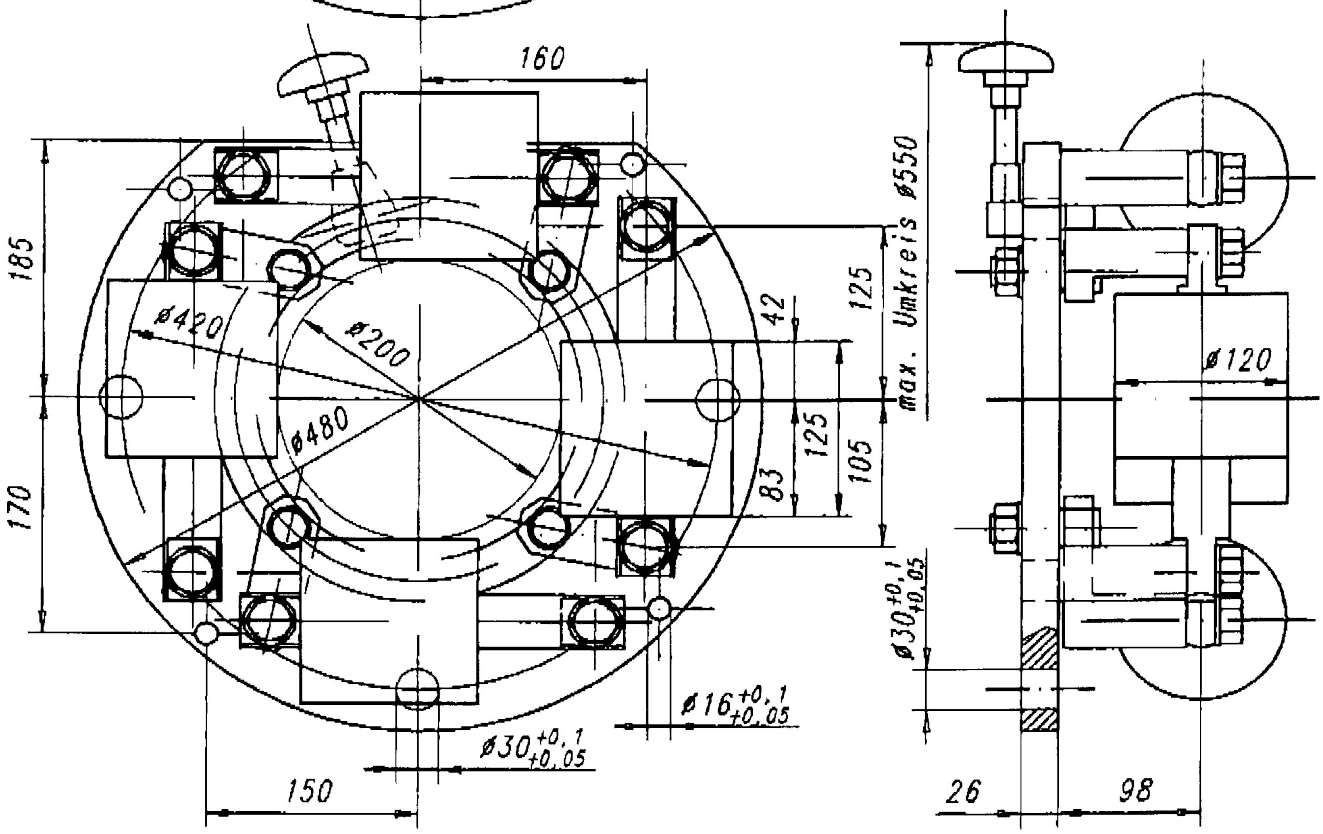

Option: Fjäderbelastat utförande.
Article: 10388

Ritnings Nr. 3-400373-00

Subec AB	Hesselmans Torg 5 SE- 131 54 Nacka Sweden	Phone: Fax:	+46-8-88 46 33 +46-8-97 76 58	Email: info@subec.se Web: www.subec.se

Copyright © 2023 Subec

IRIS RULLSYSTEM

Öppning: 20-300mm

Rullar:
Utbytbara sleeverullar

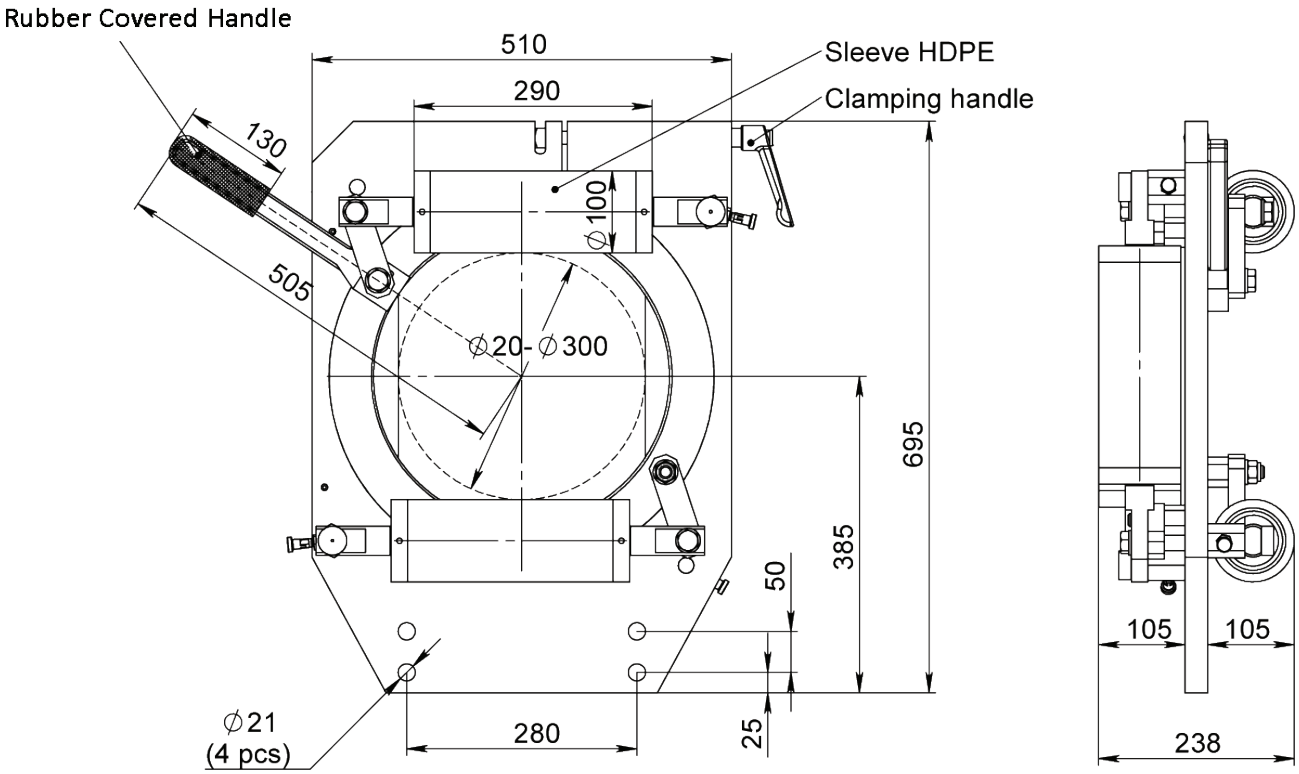



Article: 13674
Vikt: 120kg



Option: Säkerhetsskåpa
Article: 12609A
Option: Säkerhetsspärr

Ritnings Nr. 3-400539-00

Subec AB **Hesselmans Torg 5** **SE- 131 54 Nacka** **Sweden** **Phone:** **+46-8-88 46 33** **Fax:** **+46-8-97 76 58** **Email: info@subec.se** **Web: www.subec.se**

Copyright © 2023 Subec

IRIS RULLSYSTEM

Max Öppning: 200mm, 300mm, 450mm
Rullar: Krombelagt (standard): Olika plaster, PUR eller Rostfritt

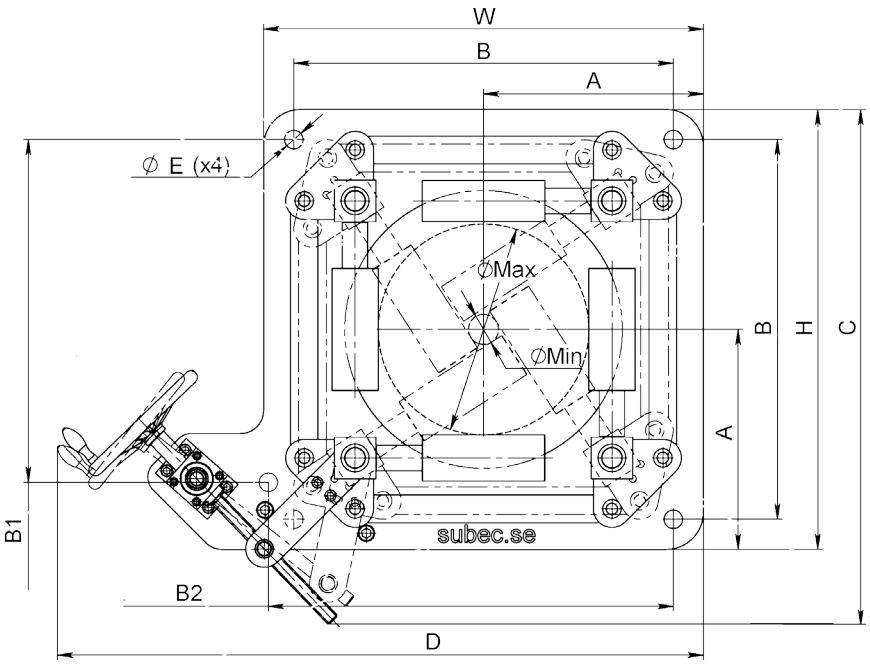

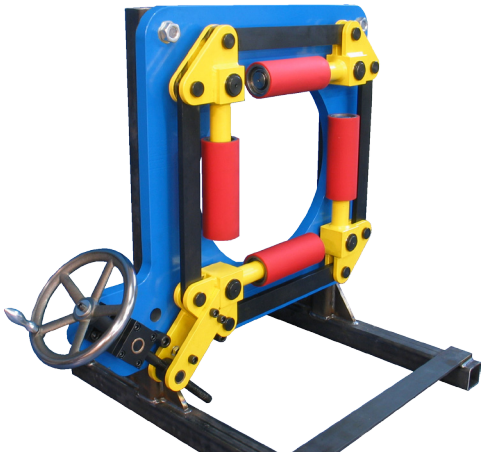

Article: 07285

Article	A	B	B1	B2	C	D	H	W	ØE	ØMin	ØMax	Vikt	Rulle
09134	325	435	435	480	550	705	550	500	31	0	200	80	Ø75 PUR
08760	390	650	645	780	847	1186	780	780	37	70	300	225	Ø100 PUR
09706	390	650	645	780	847	1186	780	780	37	70	300	225	Ø100 HRX
07285	475	820	740	875	1111	1396	950	950	40	70	450	350	Ø100 PUR
08377	475	820	740	875	1111	1396	950	950	40	70	450	350	Ø100 Cr

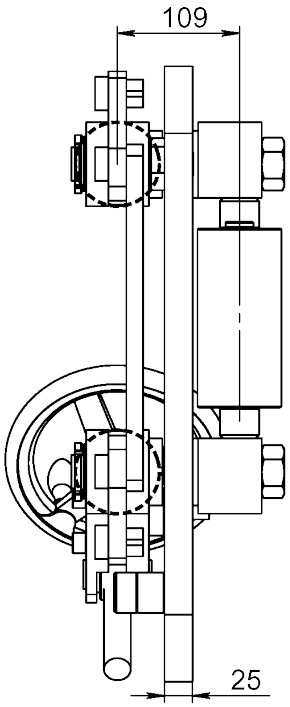

Info: Kraftigt utförande som möjliggör reglering av fönstret under produktion

Pic: Iris (09134)

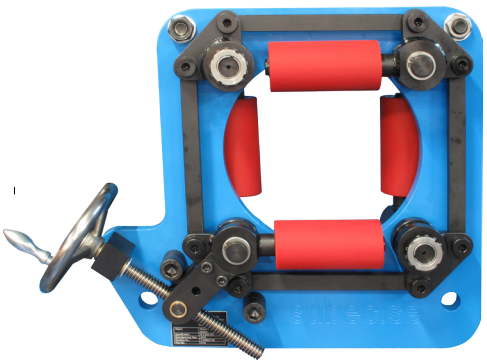

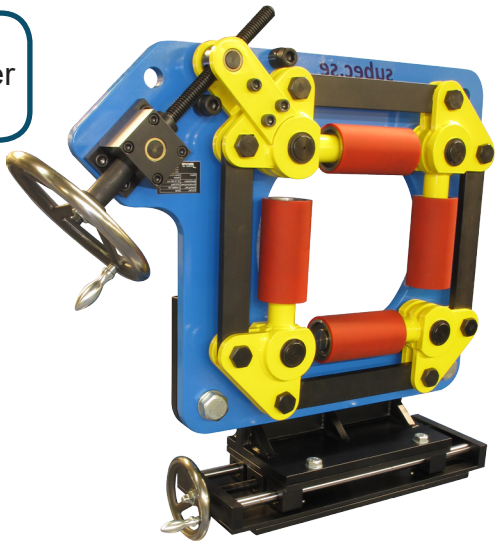

Option: Iris 300 (08760) med traversenhet (09094)

Ritnings Nr. 3-400927-00

Subec AB **Hesselmans Torg 5** **SE- 131 54 Nacka** **Sweden**
Phone: **+46-8-88 46 33**
Fax: **+46-8-97 76 58**
Email: info@subec.se
Web: www.subec.se

Copyright © 2023 Subec

IRIS RULLSYSTEM

Max Öppning: 400mm

Rullar:

Standard: HRX (Ythärdat + förkromat)

Alternativ: Olika Plastmaterial, Rostfritt

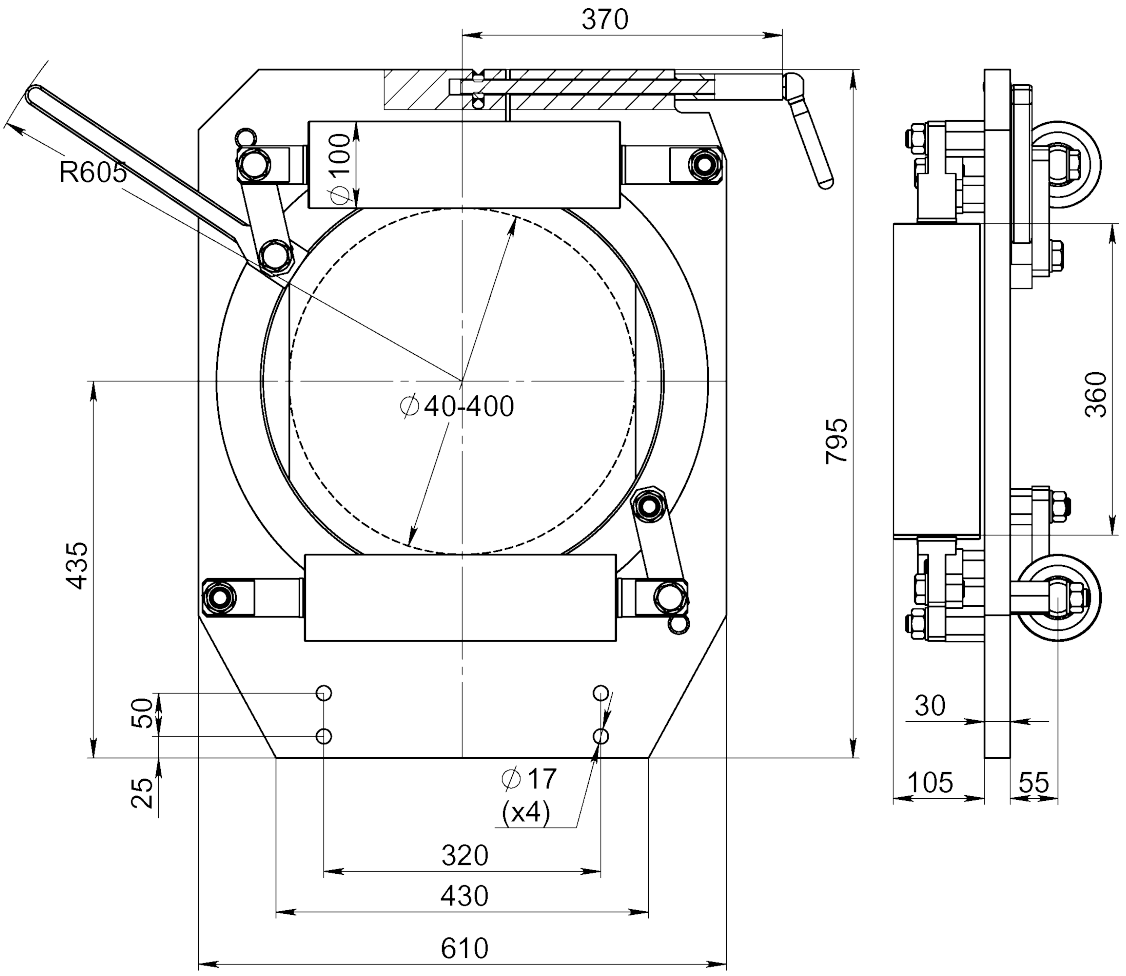

Option: Zink med POM-Rullar

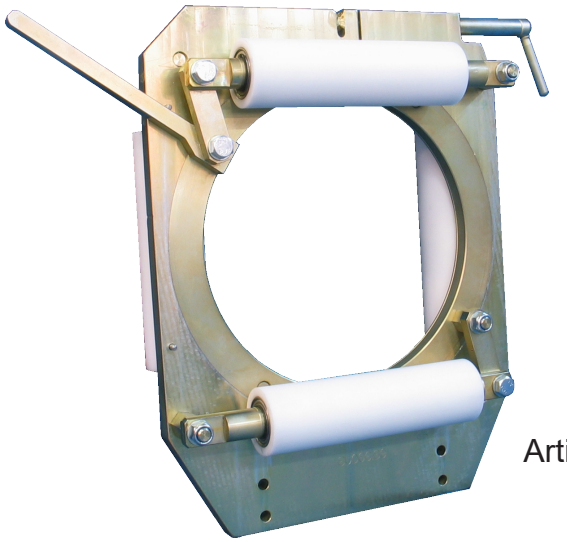

Article	Rullmaterial
08329	HRX
07441	POM
08141	PUR
07673	PA6

Article: 07441

Ritnings Nr. 3-400939-00

Subec AB **Hesselmans Torg 5** **SE- 131 54 Nacka** **Sweden** **Phone:** **+46-8-88 46 33** **Fax:** **+46-8-97 76 58** **Email: info@subec.se** **Web: www.subec.se**

Copyright © 2023 Subec

IRIS RULLSYSTEM

Öppning: 50-450mm

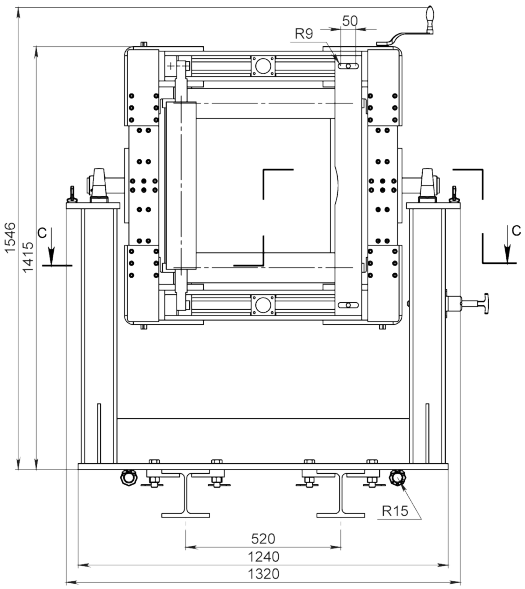

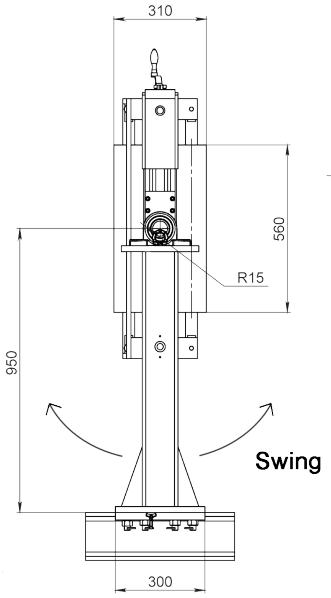

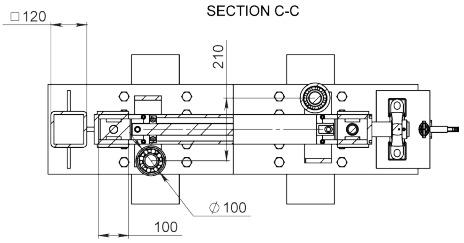

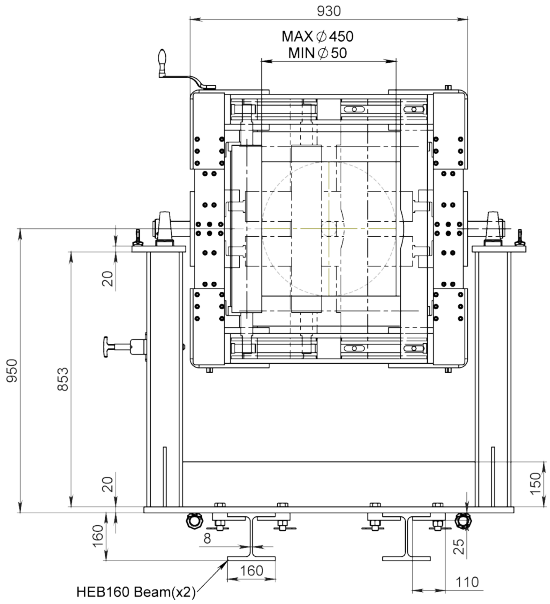

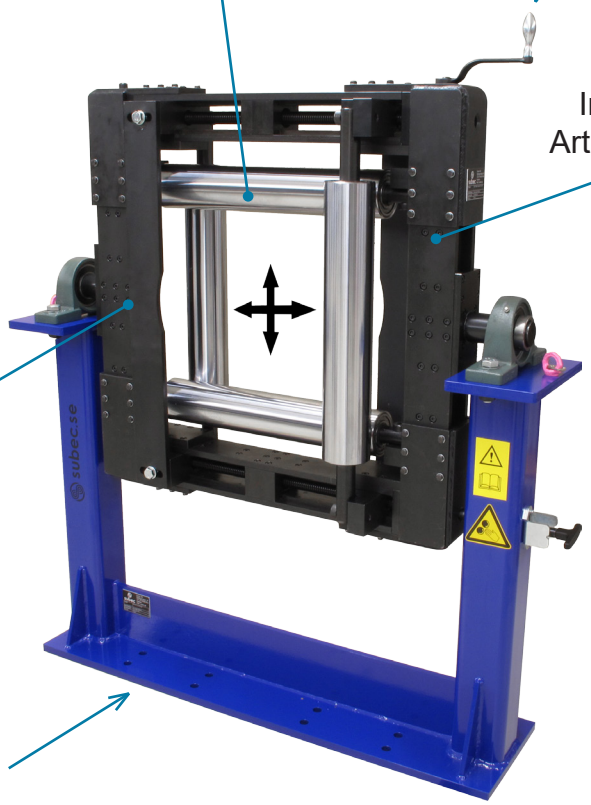

Subec AB **Hesselmans Torg 5** **SE- 131 54 Nacka** **Sweden** **Phone:** **+46-8-88 46 33** **Fax:** **+46-8-97 76 58** **Email: info@subec.se** **Web: www.subec.se**

Copyright © 2023 Subec

IRIS RULLSYSTEM

Max Öppning: 500mm

Rullar:

Standard: HRX (Ythärdat + förkromat)
Alternativ: Olika Plastmaterial, Rostfritt

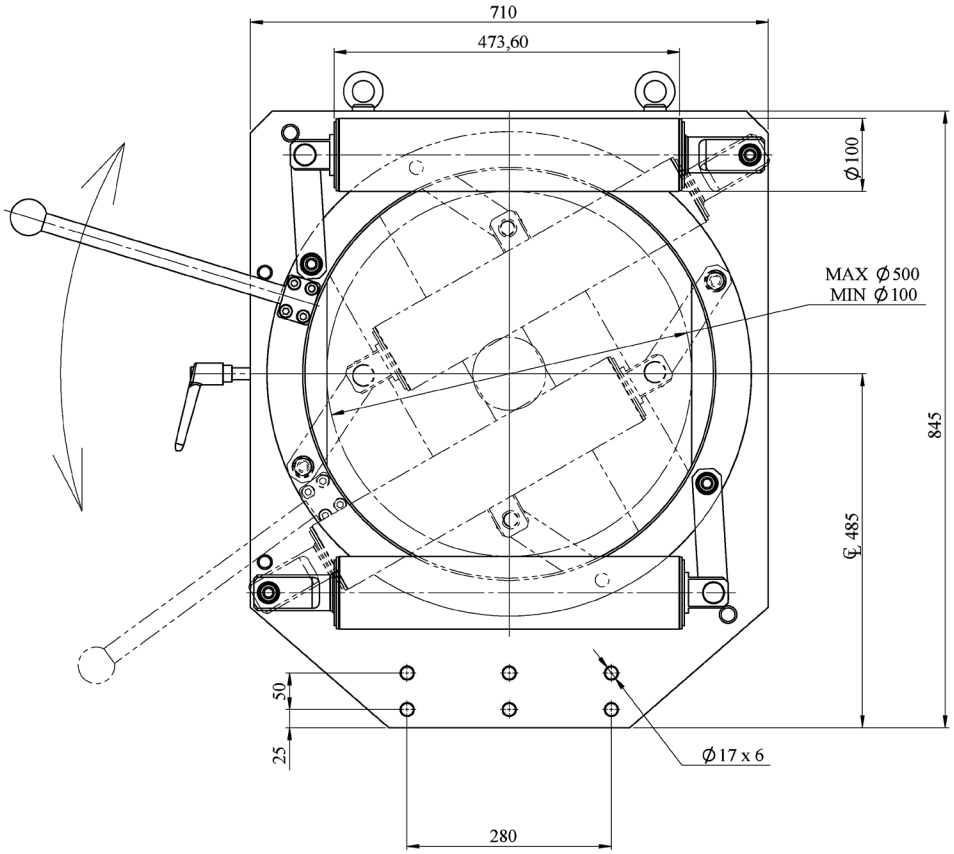

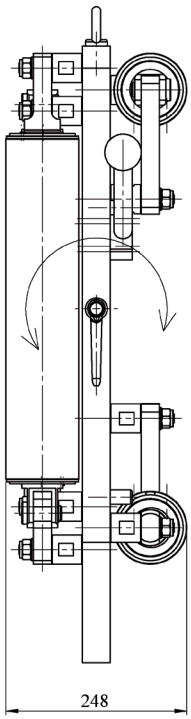

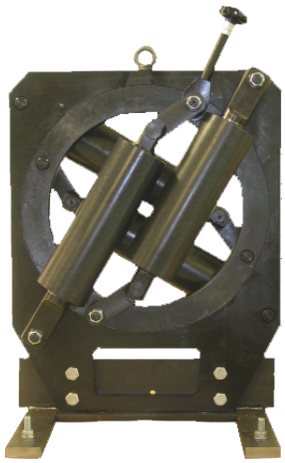

Article: 04239

Ritnings Nr. 3-400724-00

Subec AB	**Hesselmans Torg 5** **SE- 131 54 Nacka** **Sweden**	**Phone:** **Fax:**	**+46-8-88 46 33** **+46-8-97 76 58**	**Email: info@subec.se** **Web: www.subec.se**

Copyright © 2023 Subec

SEKTORGUIDE 72°, 90° & 120°

Max Öppning: 50-300mm²

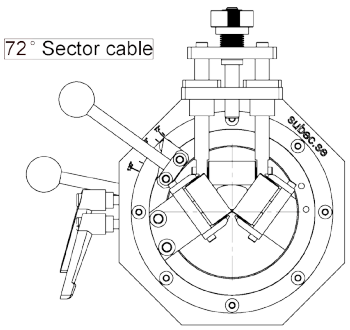

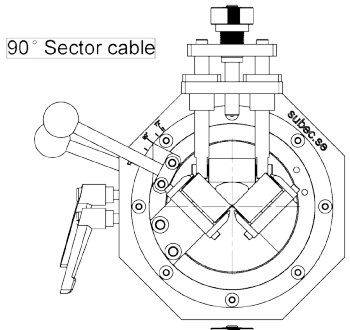

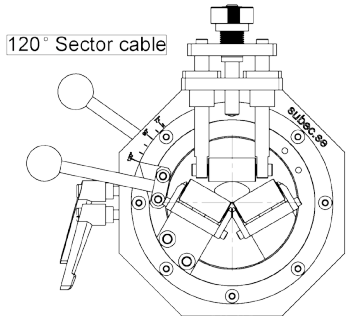

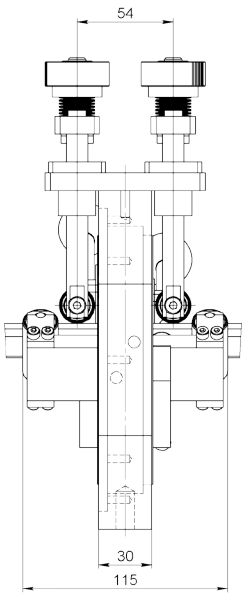

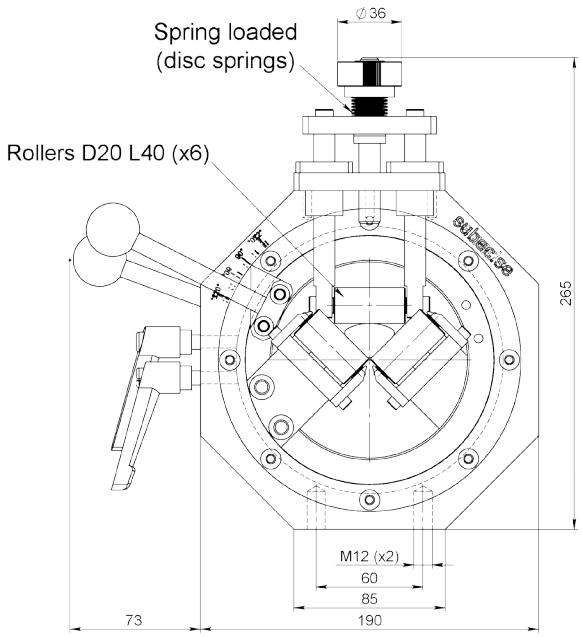



Exempel på användning
Sektor: 72° x 5

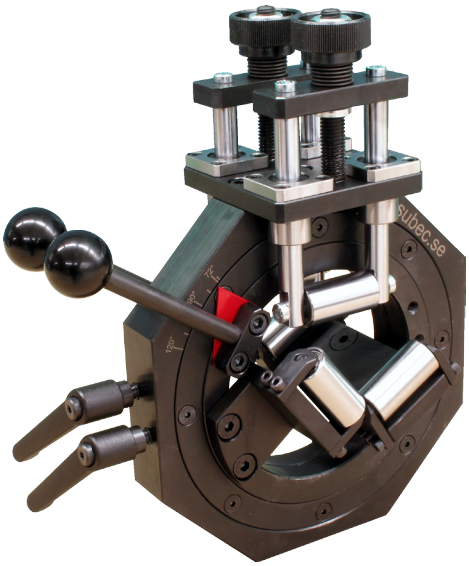

Article: 11972

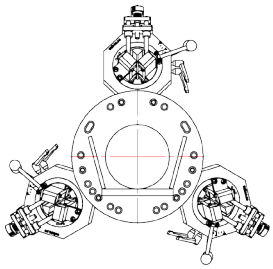

3pcs #11972

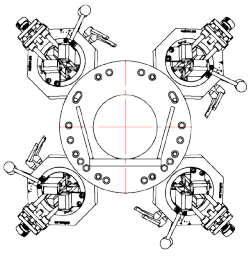

4pcs #11972

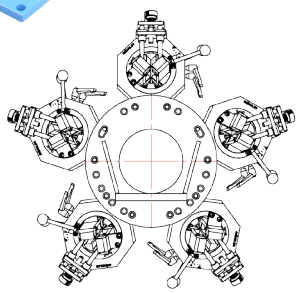

5pcs #11972

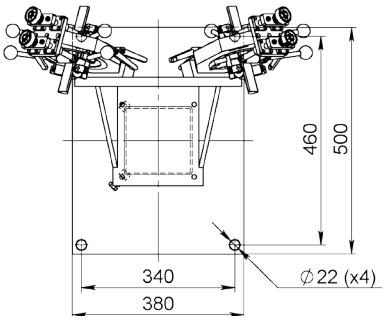

Ritnings Nr. 3-401327-00

Subec AB	Hesselmans Torg 5 SE- 131 54 Nacka Sweden	Phone: Fax:	+46-8-88 46 33 +46-8-97 76 58	Email: info@subec.se Web: www.subec.se

Copyright © 2023 Subec

STATIV
MED TRAVERSENHET

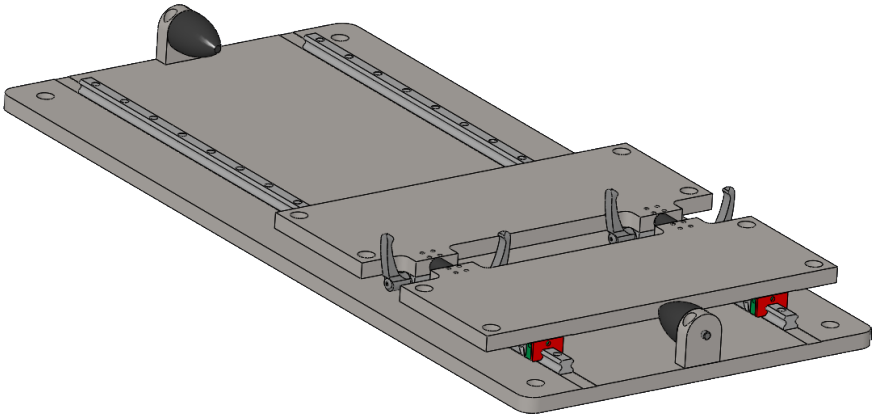

Article: 15132
Traverserenhet



Höjdjusterbart stativ article: 02016
på traverserenhet article: 07173

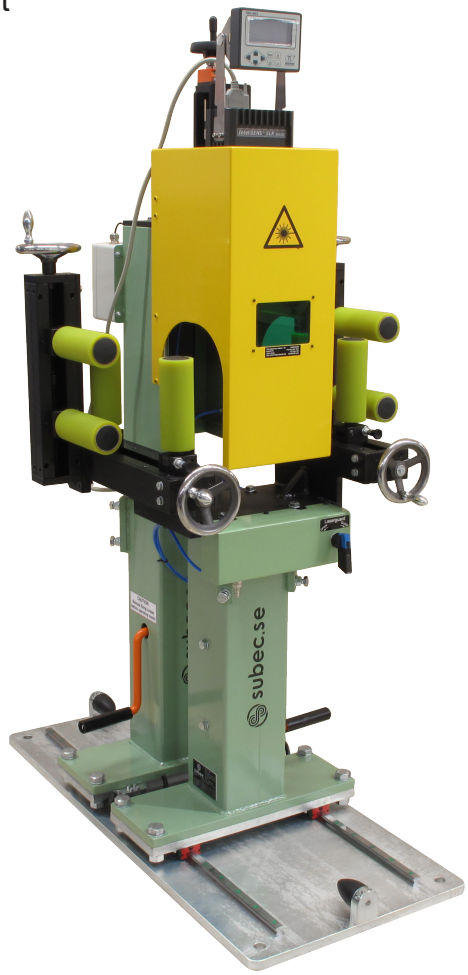

Längdräknarmodul article: 14786
på traverserenhet article: 15132

Subec AB **Hesselmans Torg 5** **Phone:** **+46-8-88 46 33** **Email: info@subec.se**
SE- 131 54 Nacka **Fax:** **+46-8-97 76 58** **Web: www.subec.se**
Sweden

Copyright © 2023 Subec

OLIKA UTFÖRANDEN, STATIV



Article: 17271 + 16934
Höjd och sänkbart stativ med förvaringslåda för riktverk



Article: 13663+13097+12564
Höjd och sänkbart stativ med vridbar hållare för Diabolorulle

Subec AB **Hesselmans Torg 5** **Phone:** **+46-8-88 46 33** **Email: info@subec.se**
SE- 131 54 Nacka **Fax:** **+46-8-97 76 58** **Web: www.subec.se**
Sweden

Copyright © 2023 Subec

MOTORDRIVET HÖJDJUSERBART STATIV

Höjd: 510 +- 20mm

Komplett system
Article: 16880

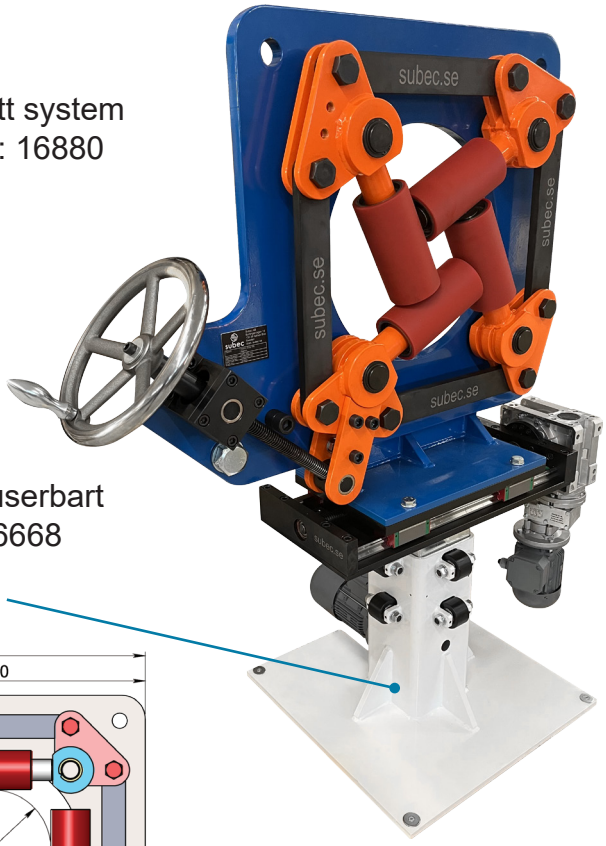

Motordrivet höjdjuserbart stativArticle: 16668

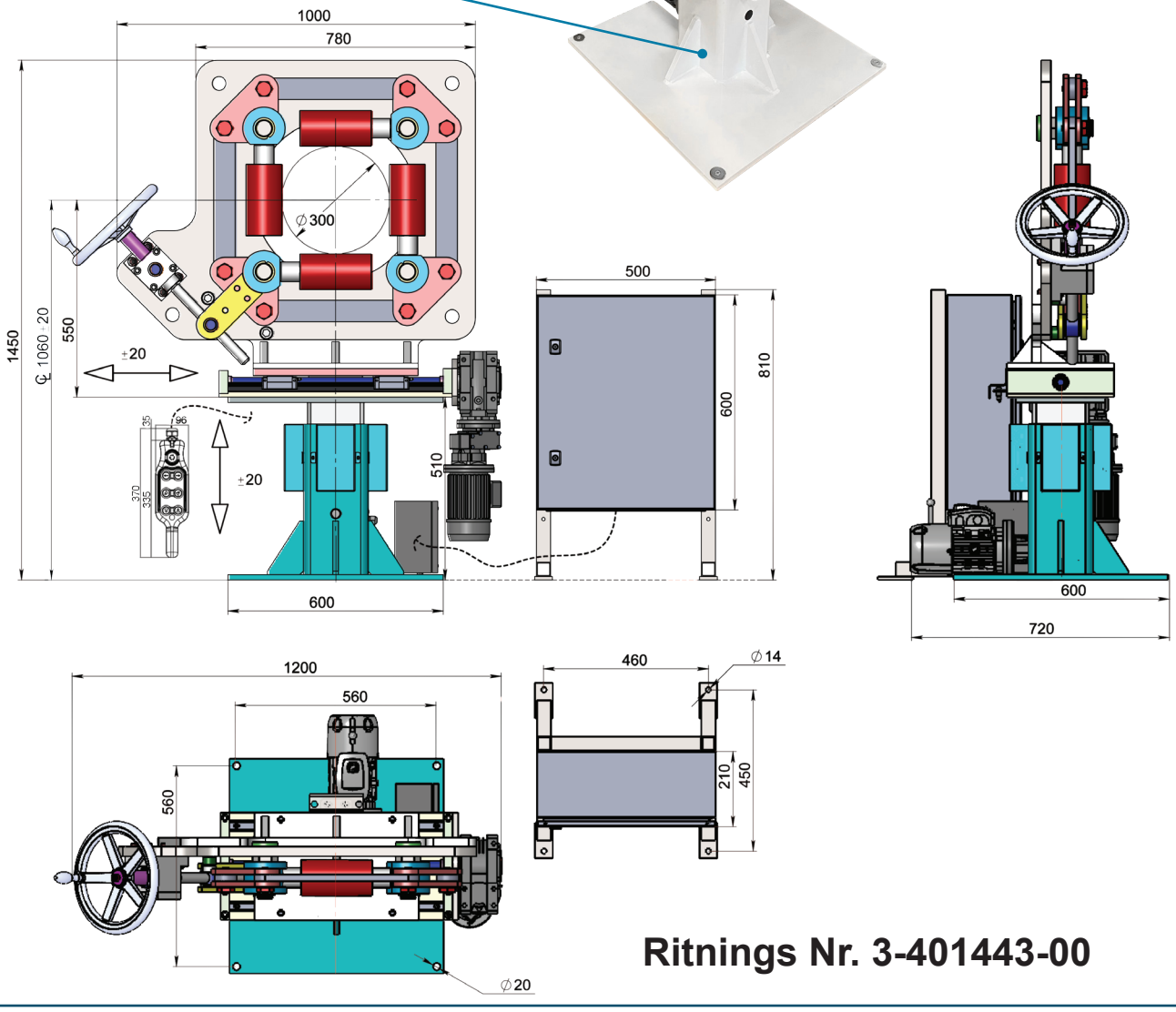

Ritnings Nr. 3-401443-00

Subec AB **Hesselmans Torg 5** **SE- 131 54 Nacka** **Sweden**
Phone: **+46-8-88 46 33**
Fax: **+46-8-97 76 58**
Email: info@subec.se
Web: www.subec.se

Copyright © 2023 Subec

HÖJD OCH SÄNKBART STATIV

Med Hydraulisk Domkraft

Höjd: 830 +- 108mm

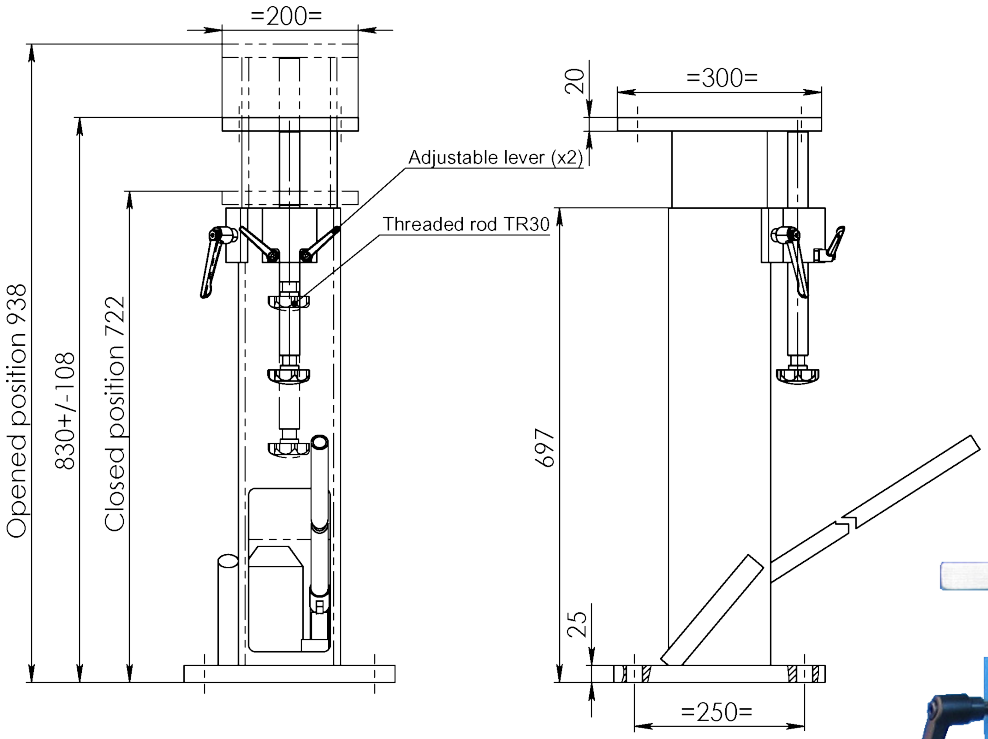

Article: 07227
Vikt: 68kg
Lyftkraft ≈ 3T

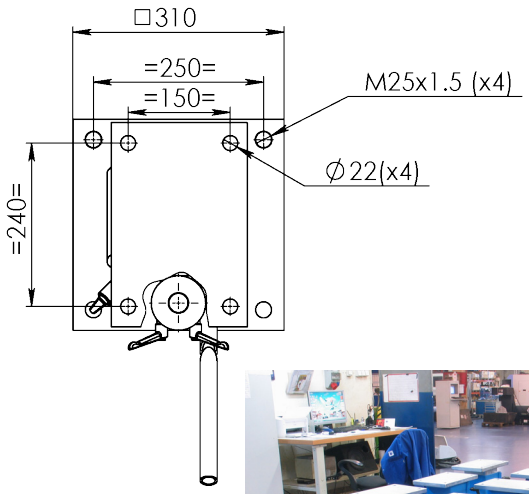





Ritnings Nr. 3-400461-00

Subec AB **Hesselmans Torg 5** **SE- 131 54 Nacka** **Sweden** **Phone:** **+46-8-88 46 33** **Fax:** **+46-8-97 76 58** **Email: info@subec.se** **Web: www.subec.se**

Copyright © 2023 Subec

HÖJD OCH SÄNKBART STATIV

Höjd: 890 +- 60mm

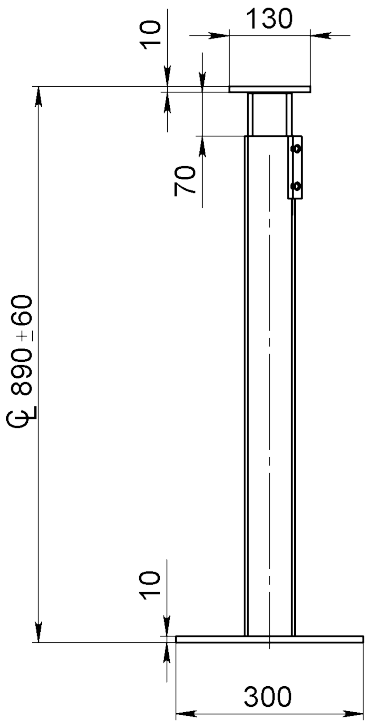

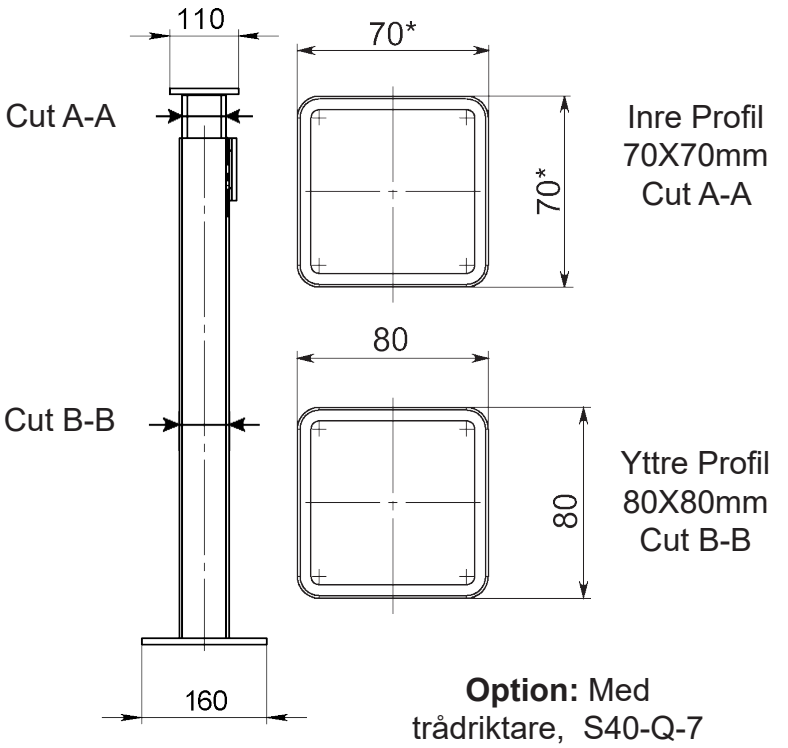

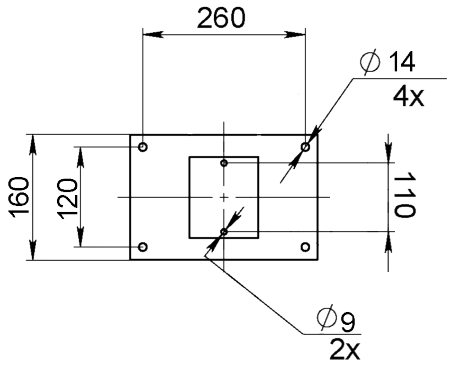

Article: 04880B
Vikt: 15,5kg

Option: Med trådriktare, S40-Q-7

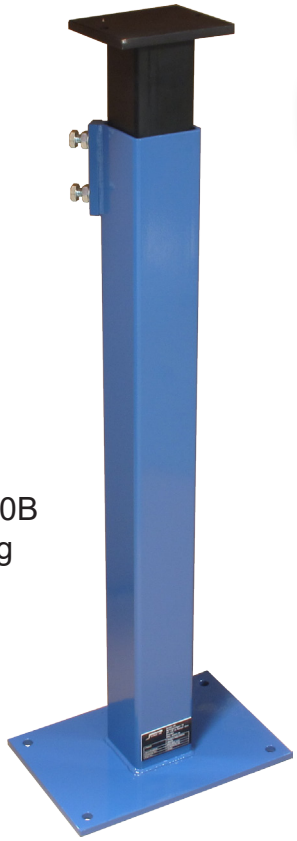



Ritnings Nr. 3-400076-04

Subec AB	**Hesselmans Torg 5** **SE- 131 54 Nacka** **Sweden**	**Phone:** **Fax:**	**+46-8-88 46 33** **+46-8-97 76 58**	**Email: info@subec.se** **Web: www.subec.se**

Copyright © 2023 Subec

HÖJD OCH SÄNKBART STATIV

Med Mekanisk Domkraft 500kg
Höjd: 950 +- 150mm



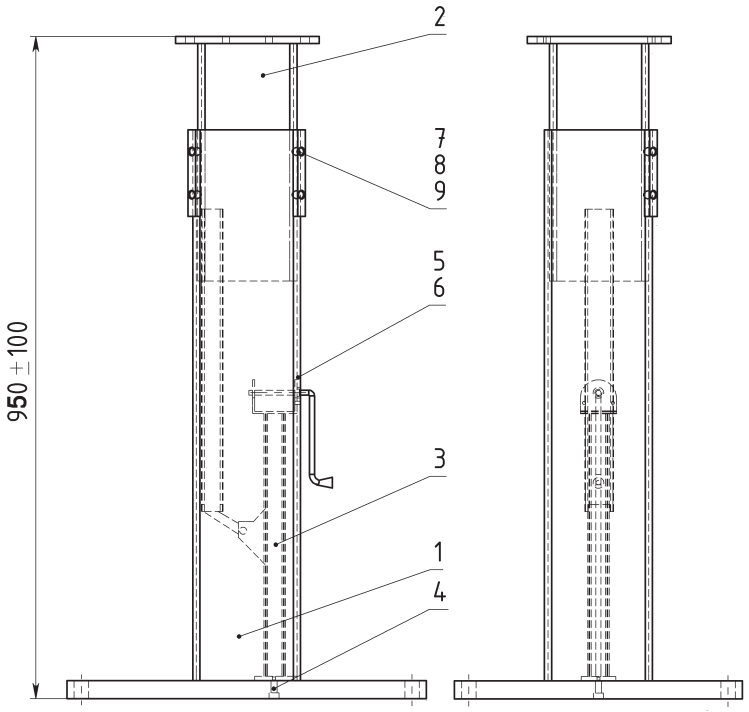

Article: 02016
Vikt: 70kg

Option: Med hydraulisk domkraft
Article: 03072
Vikt: 67kg

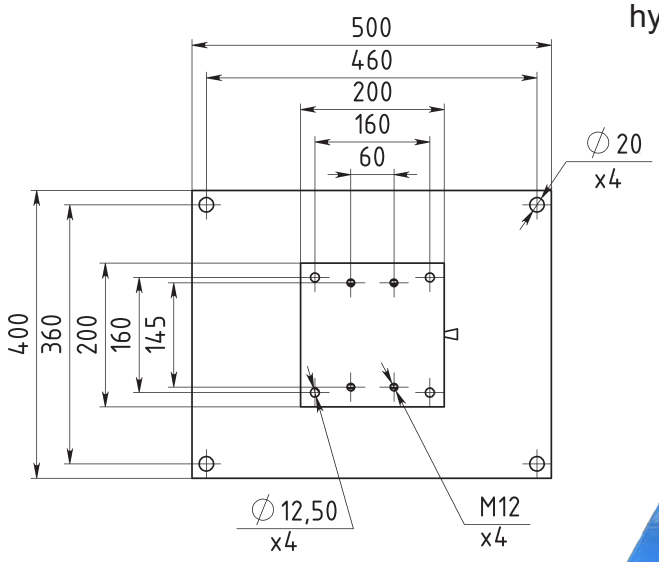



Ritnings Nr. 3-400461-00

Subec AB **Hesselmans Torg 5** **SE- 131 54 Nacka** **Sweden**
Phone: **+46-8-88 46 33**
Fax: **+46-8-97 76 58**
Email: info@subec.se
Web: www.subec.se

Copyright © 2023 Subec

HÖJD OCH SÄNKBART STATIV

Höjd: x +- 150mm

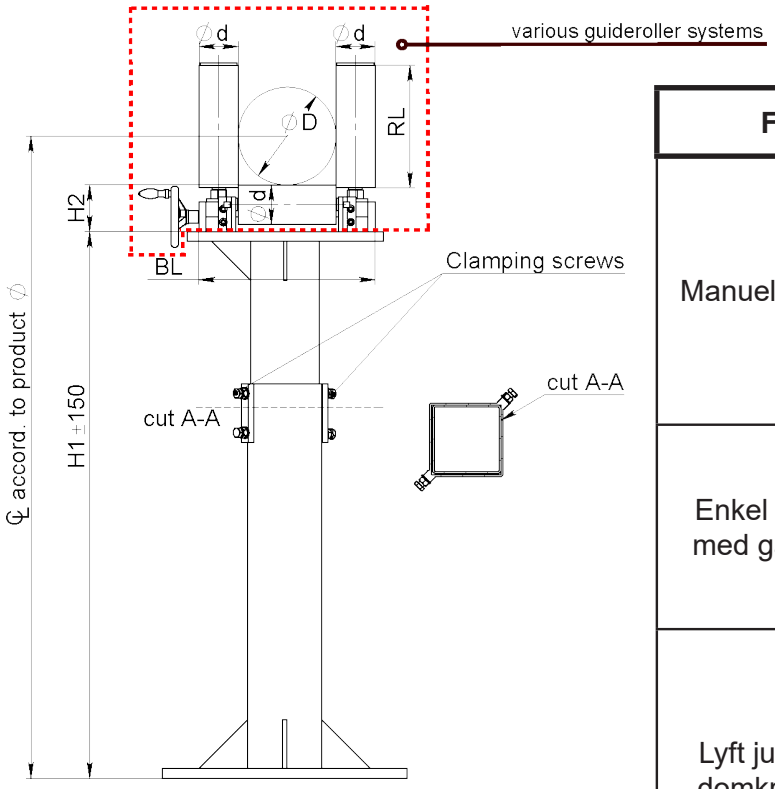

Fler utföranden finns tillgängliga.	
Manuell lyft justering	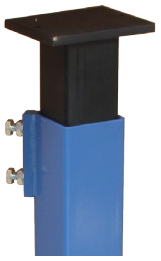
Enkel lyft justering med gängad stång	
Lyft justering med domkraft med vev	
Lyft justering med hydraulisk domkraft	
Roterande montering-splatta	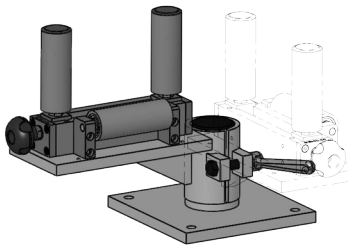

Ritnings Nr. 3-400997-00

Subec AB **Hesselmans Torg 5** **SE- 131 54 Nacka** **Sweden** **Phone:** **+46-8-88 46 33** **Fax:** **+46-8-97 76 58** **Email: info@subec.se** **Web: www.subec.se**

Copyright © 2023 Subec

HJUL STATIV

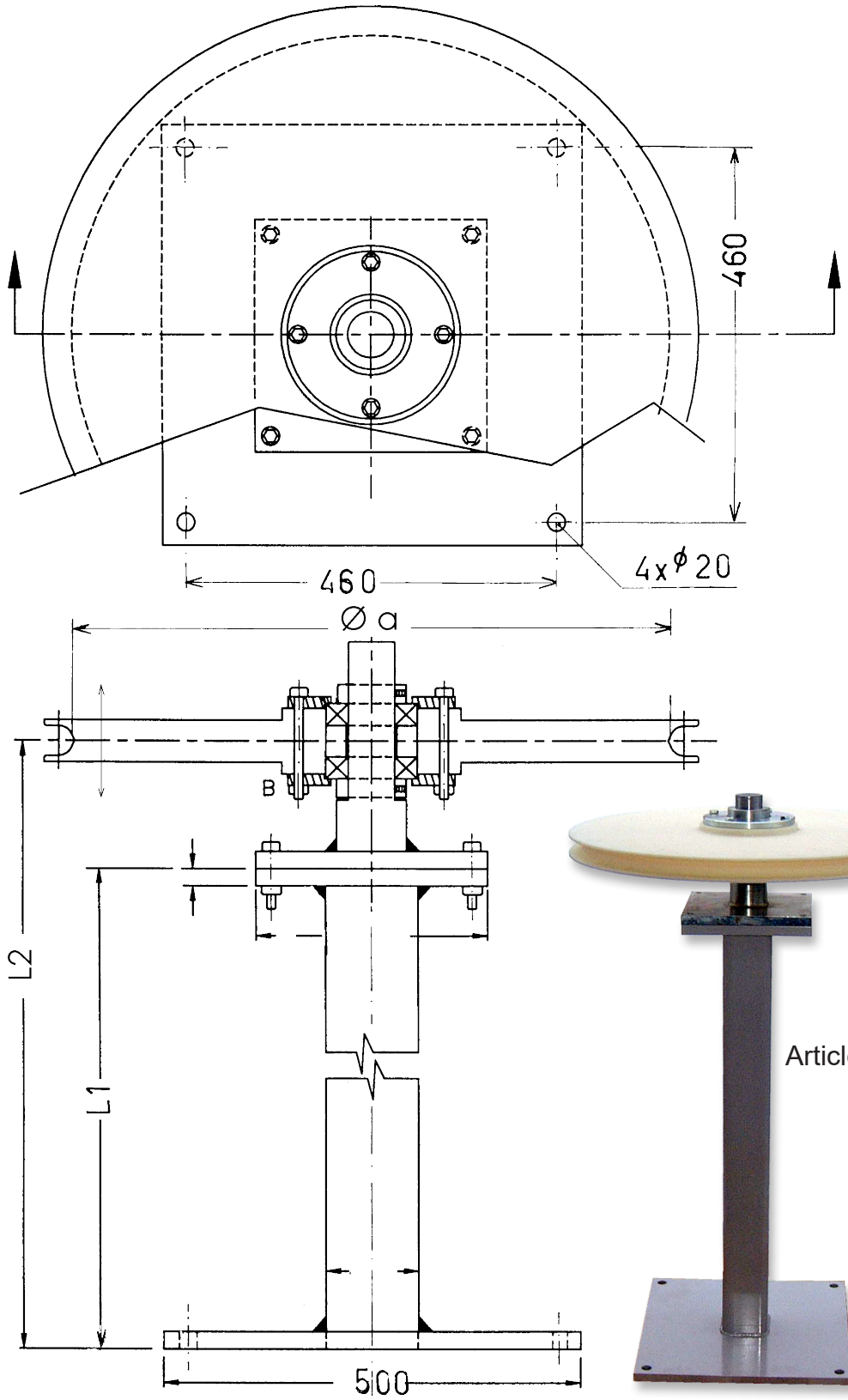

Article: 00927

Ritnings Nr. 3-400430-00

Subec AB	**Hesselmans Torg 5** **SE- 131 54 Nacka** **Sweden**	**Phone:** **Fax:**	**+46-8-88 46 33** **+46-8-97 76 58**	**Email: info@subec.se** **Web: www.subec.se**

Copyright © 2023 Subec

HÖJD- & DJUPLEDS FÖRSTÄLLBART STATIV

Höjd: 983 +- 100mm

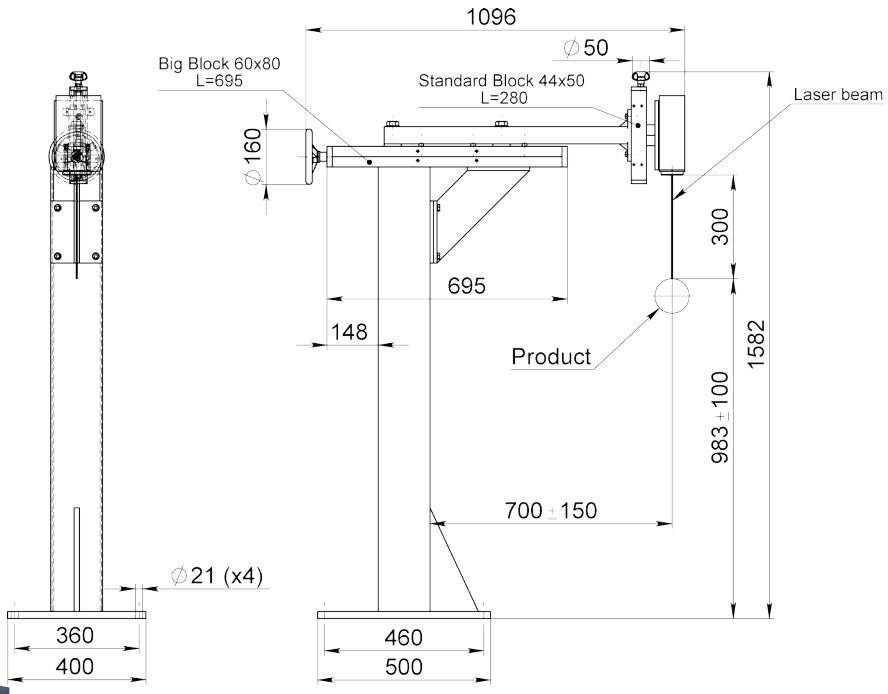

Article: 08077



Article: 8077,
Kontaktlös längdmätarstativ

Alternativt styrsystem:
Article: 0065, Iris guide
Article: 8140, Stativ för Iris guide

Article: 00065

Article: 08140

Ritnings Nr. 3-300111-01

Subec AB	**Hesselmans Torg 5** **SE- 131 54 Nacka** **Sweden**	**Phone:** **Fax:**	**+46-8-88 46 33** **+46-8-97 76 58**	**Email: info@subec.se** **Web: www.subec.se**

Copyright © 2023 Subec

IRIS OCH STATIV FÖR LASERLÄNGDMÄTARE

Höjd: 1000mm

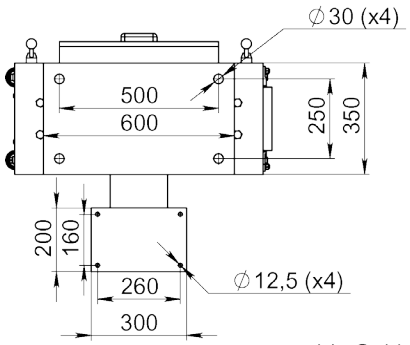

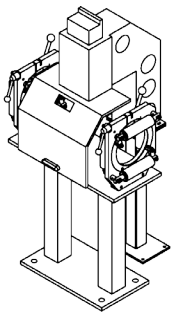

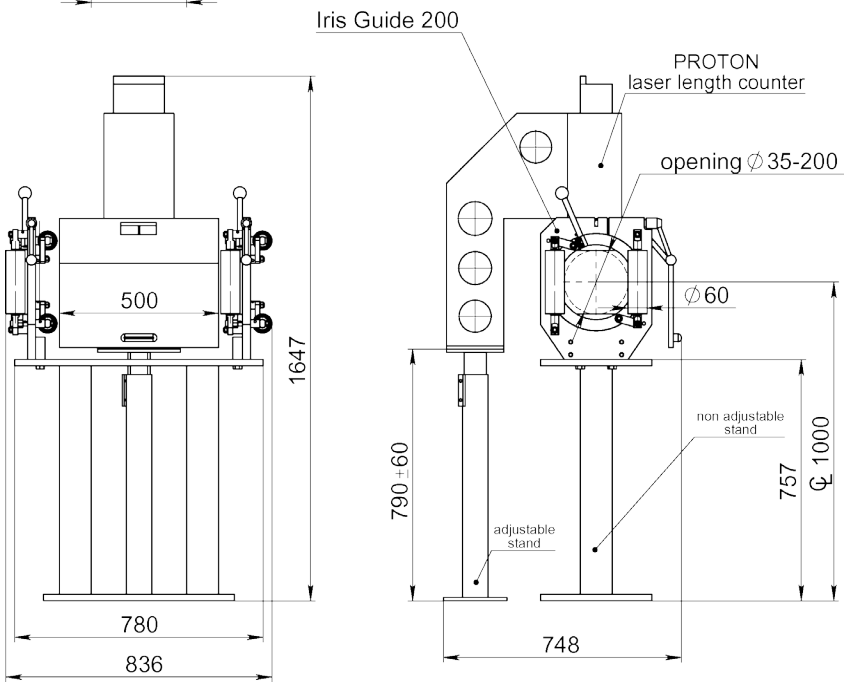

Article: 07712



Ritnings Nr. 3-400953-00

Subec AB **Hesselmans Torg 5** **SE- 131 54 Nacka** **Sweden** **Phone:** **+46-8-88 46 33** **Fax:** **+46-8-97 76 58** **Email: info@subec.se** **Web: www.subec.se**

Copyright © 2023 Subec

HÖJD OCH SÄNKBART STATIV

Höjd: 1000 +- 100mm

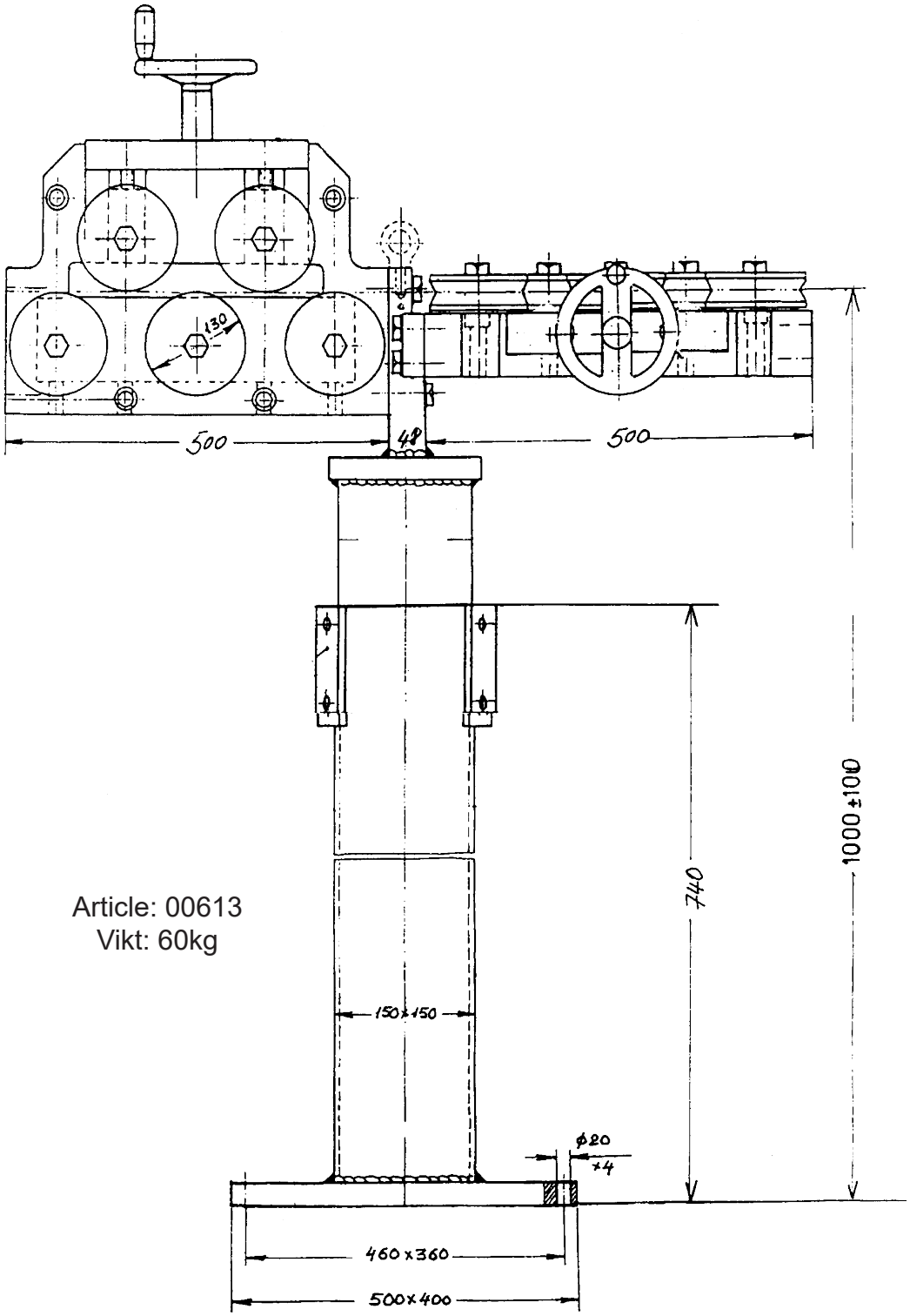

Article: 00613
Vikt: 60kg

Ritnings Nr. 3-300111-01

Subec AB	**Hesselmans Torg 5** **SE- 131 54 Nacka** **Sweden**	**Phone:** **Fax:**	**+46-8-88 46 33** **+46-8-97 76 58**	**Email: info@subec.se** **Web: www.subec.se**

Copyright © 2023 Subec

HÖJD OCH SÄNKBART STATIV MED TRAVERSENHET

Höjd: 1000 +- 100mm

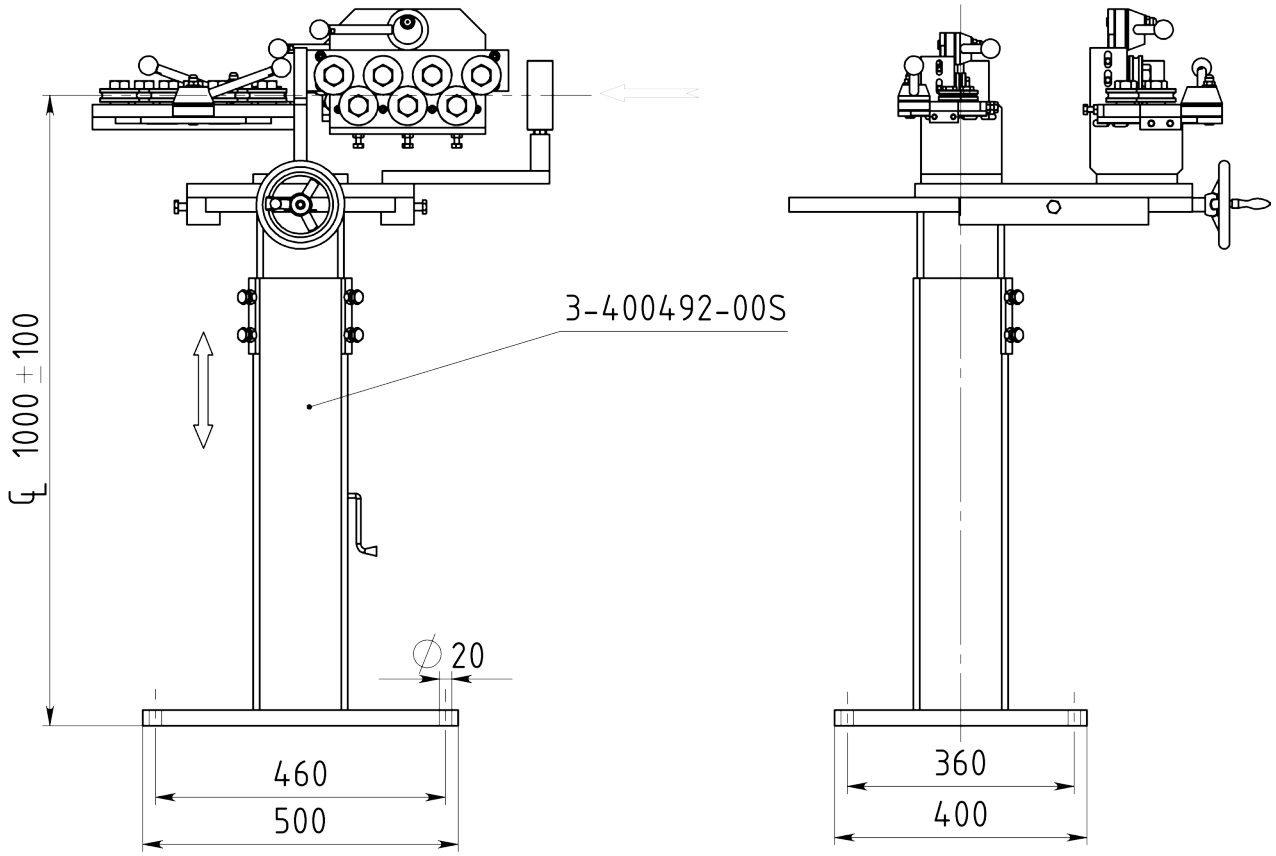

Article: 01589
Vikt: 74kg

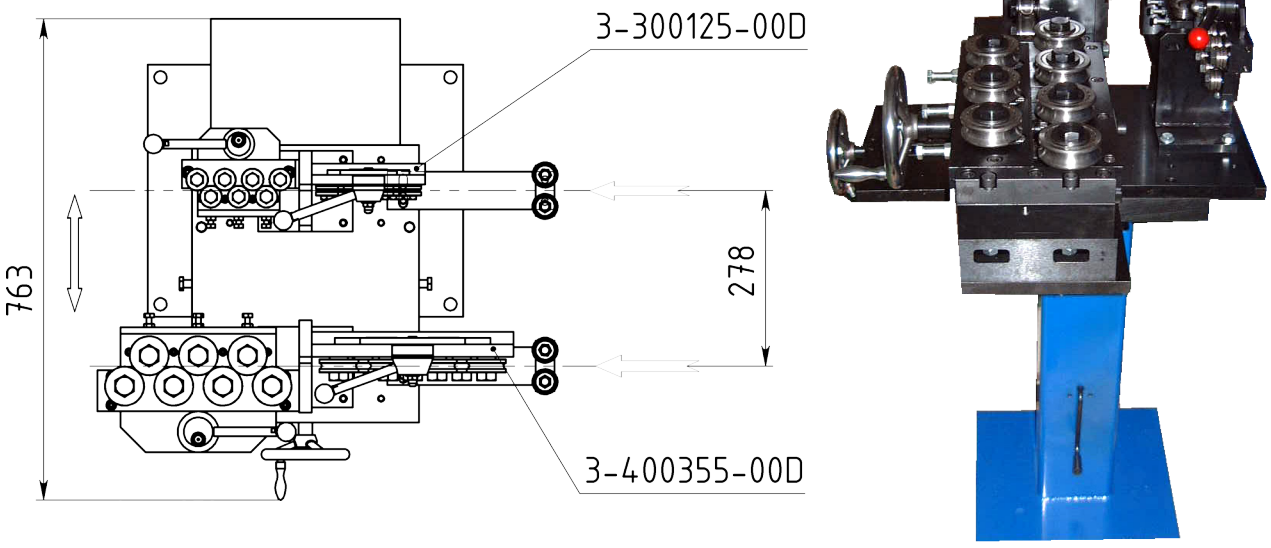

Ritnings Nr. 3-400461-00

Subec AB	Hesselmans Torg 5 SE- 131 54 Nacka Sweden	Phone: Fax:	+46-8-88 46 33 +46-8-97 76 58	Email: info@subec.se Web: www.subec.se

Copyright © 2023 Subec

HÖJD OCH SÄNKBART STATIV MED TRAVERSENHET

Höjd: 1000 +- 60mm

Article: 04985
Vikt: 68kg



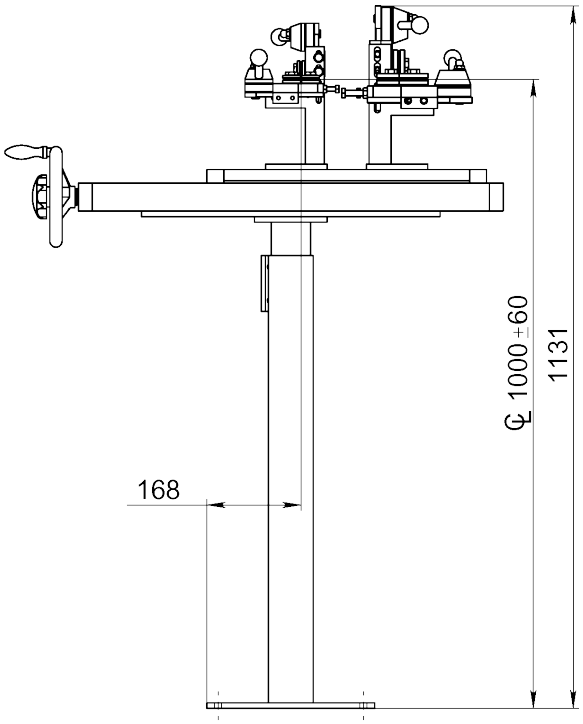

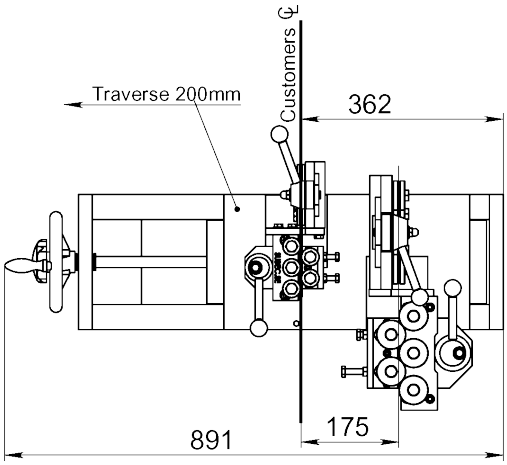

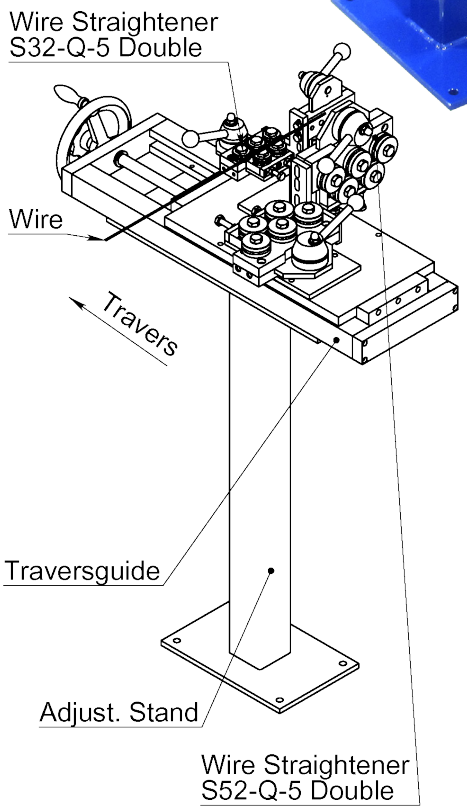

Ritnings Nr. 3-300135-01

Subec AB **Hesselmans Torg 5** **SE- 131 54 Nacka** **Sweden**
Phone: **+46-8-88 46 33**
Fax: **+46-8-97 76 58**
Email: info@subec.se
Web: www.subec.se

Copyright © 2023 Subec

HÖJD OCH SÄNKBART STATIV

Höjd: 1000 +- 140mm

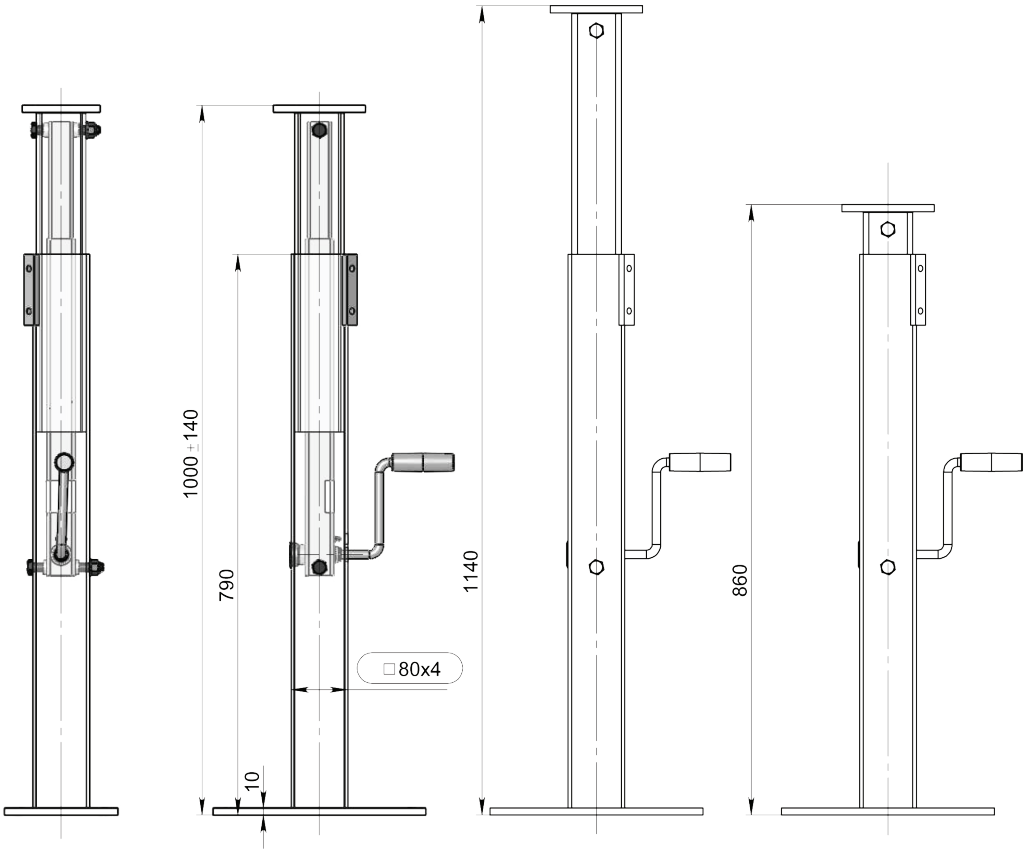

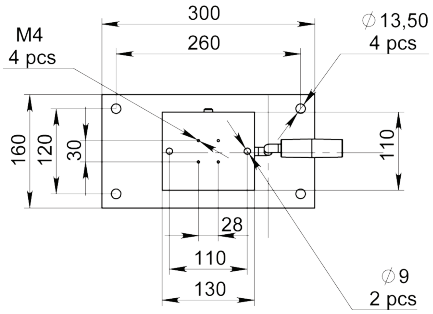



Article: 13436
Vikt: 22kg

Info:
Maximal statisk och vertikal belastning: 500kg

För ett mer kraftigt utförande se artikel: 02016

Ritnings Nr. 3-400076-08

Subec AB **Hesselmans Torg 5** **SE- 131 54 Nacka** **Sweden**
Phone: **+46-8-88 46 33**
Fax: **+46-8-97 76 58**
Email: info@subec.se
Web: www.subec.se

Copyright © 2023 Subec

HÖJD OCH SÄNKBART HJUL STATIV

Höjd: 1065 +- 100mm

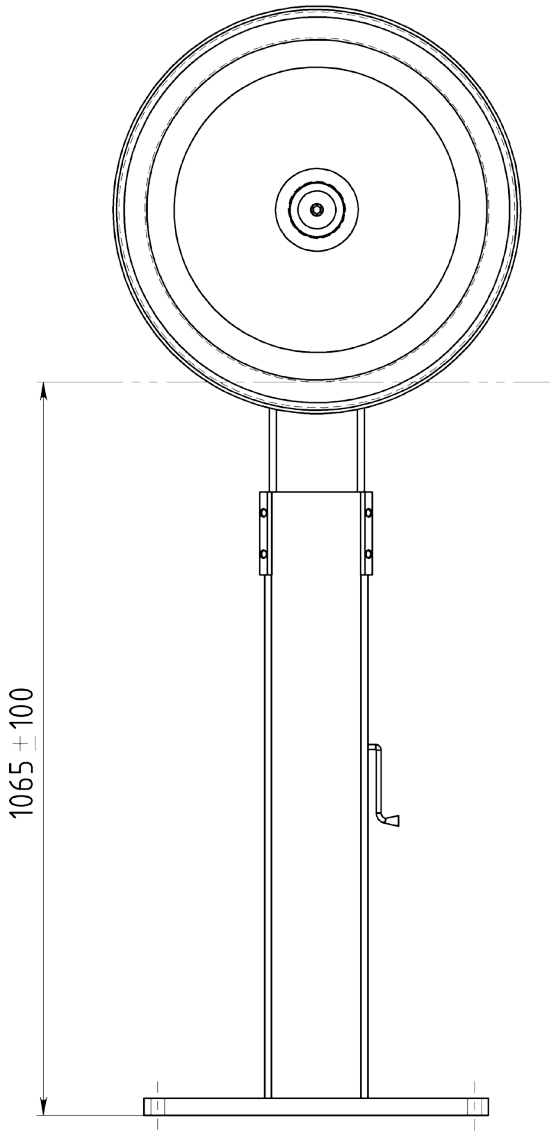

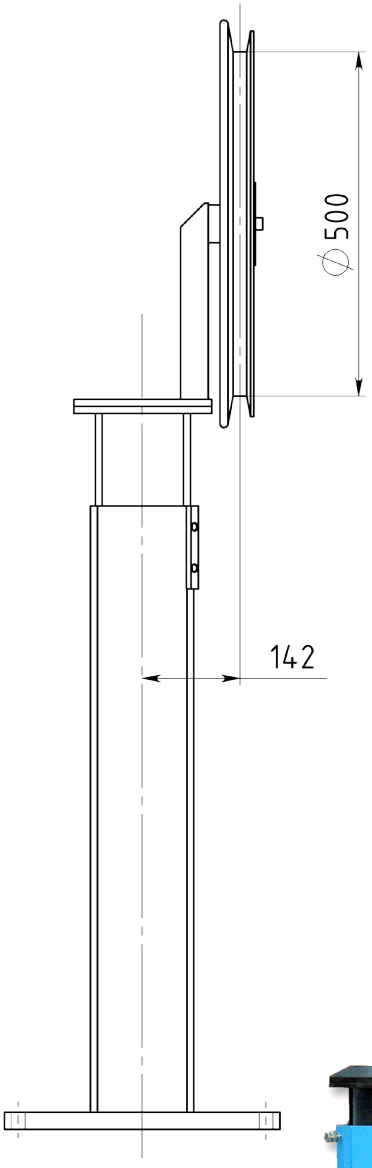

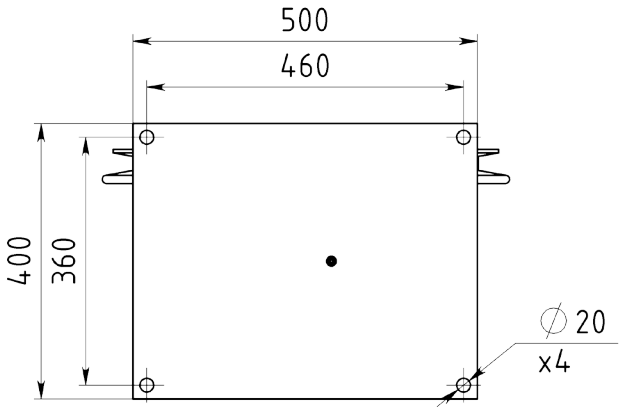

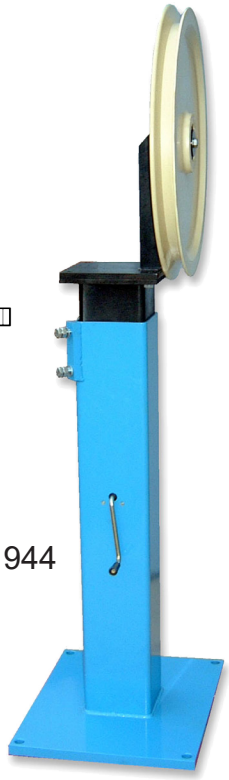

Article: 01944

Ritnings Nr. 3-400461-04

Subec AB	**Hesselmans Torg 5** **SE- 131 54 Nacka** **Sweden**	**Phone:** **Fax:**	**+46-8-88 46 33** **+46-8-97 76 58**	**Email: info@subec.se** **Web: www.subec.se**

Copyright © 2023 Subec

HÖJD OCH SÄNKBART STATIV

Höjd: 1082,5 +- 117,5mm

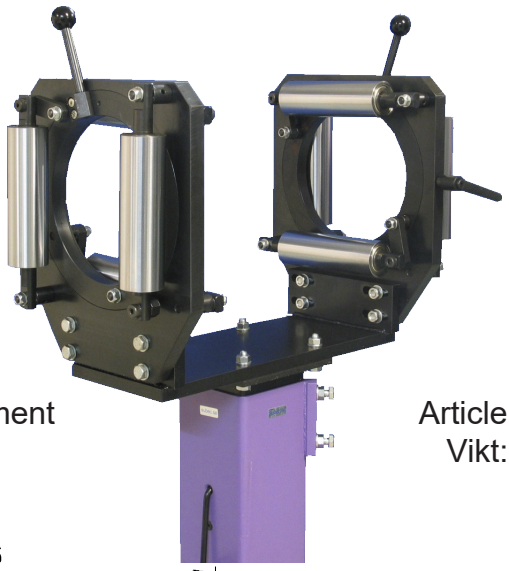

-- Monteringsplats för mätinstrument
t.ex. kontaktlös längdmätare

Article: 05363
Vikt: 21kg

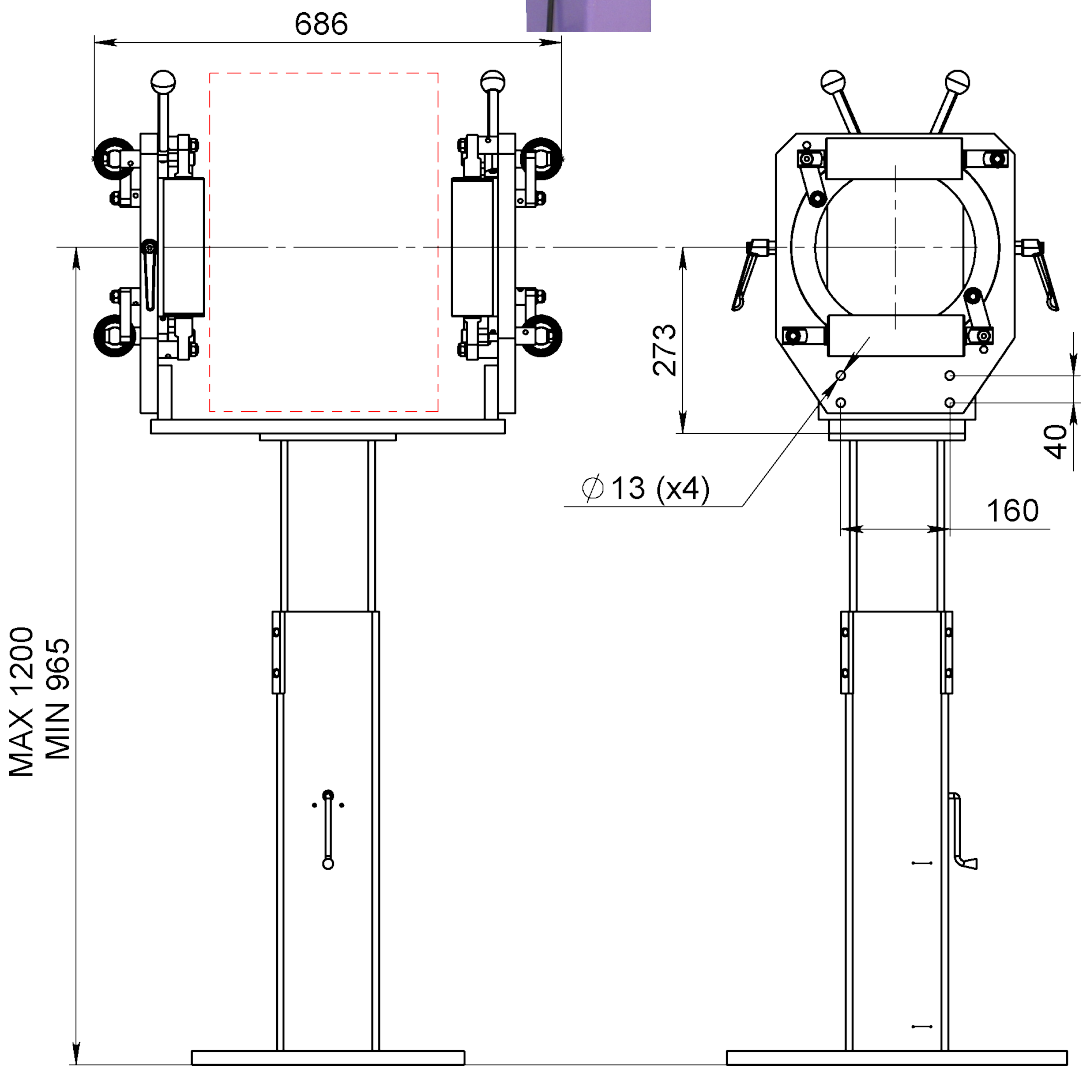

Ritnings Nr. 3-400461-00

Subec AB | **Hesselmans Torg 5**, **SE- 131 54 Nacka**, **Sweden** | **Phone:** **+46-8-88 46 33** | **Fax:** **+46-8-97 76 58** | **Email: info@subec.se** | **Web: www.subec.se**

Copyright © 2023 Subec

HÖJD OCH SÄNKBART STATIV

Höjd: 1100 +- 300mm

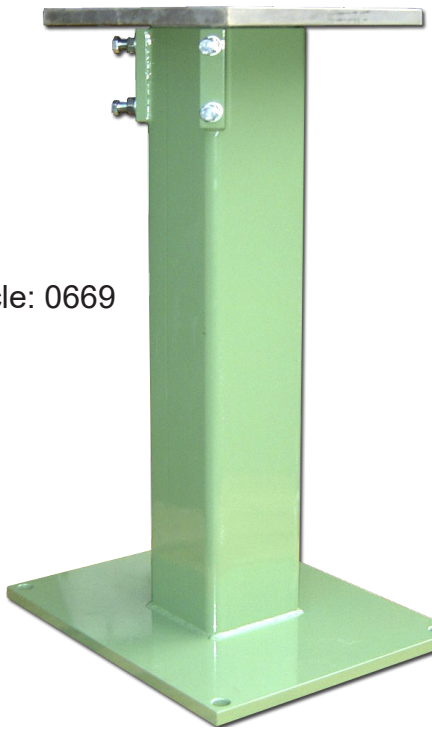

Article: 0669

Option: Enkel lyft justering med gängad stång

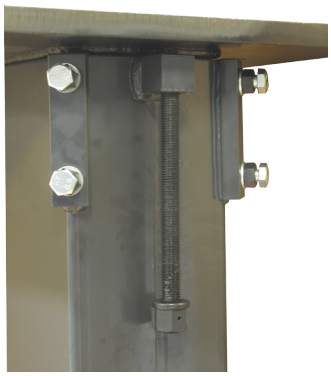

Article: 09086
Vikt: 67kg

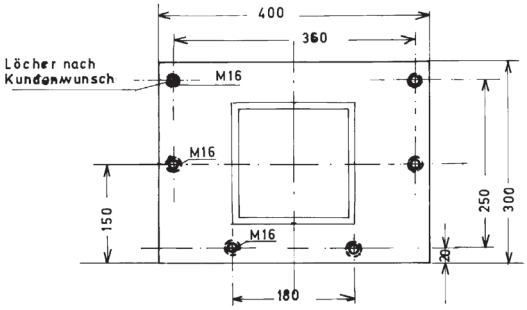

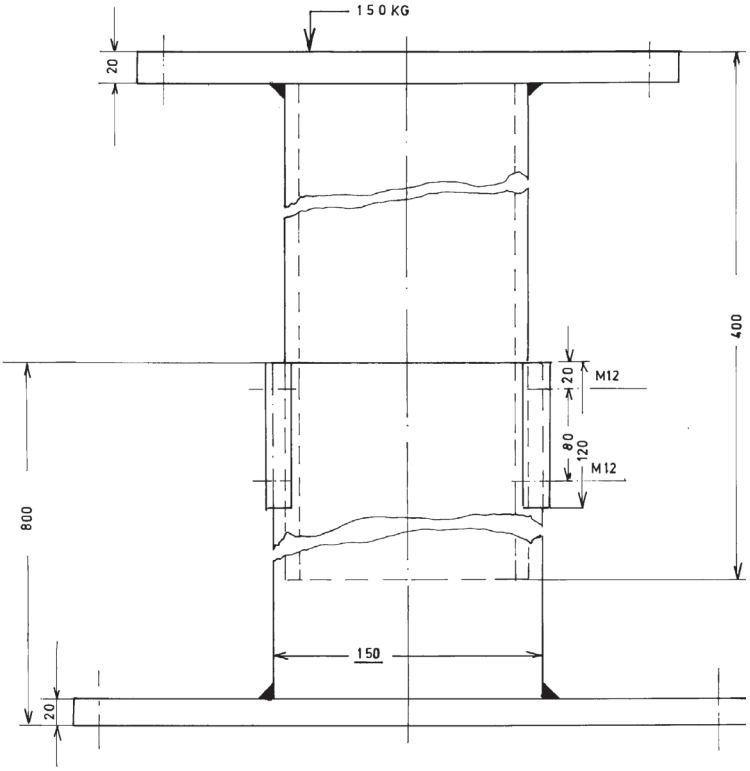

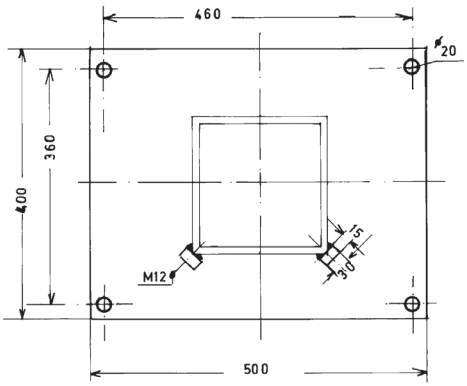

Ritnings Nr. 1-300110-00

Subec AB **Hesselmans Torg 5** **SE- 131 54 Nacka** **Sweden** **Phone:** **+46-8-88 46 33** **Fax:** **+46-8-97 76 58** **Email: info@subec.se** **Web: www.subec.se**

Copyright © 2023 Subec

HÖJD OCH SÄNKBART STATIV MED TRAVERSENHET

Höjd: 1000 +- 80mm

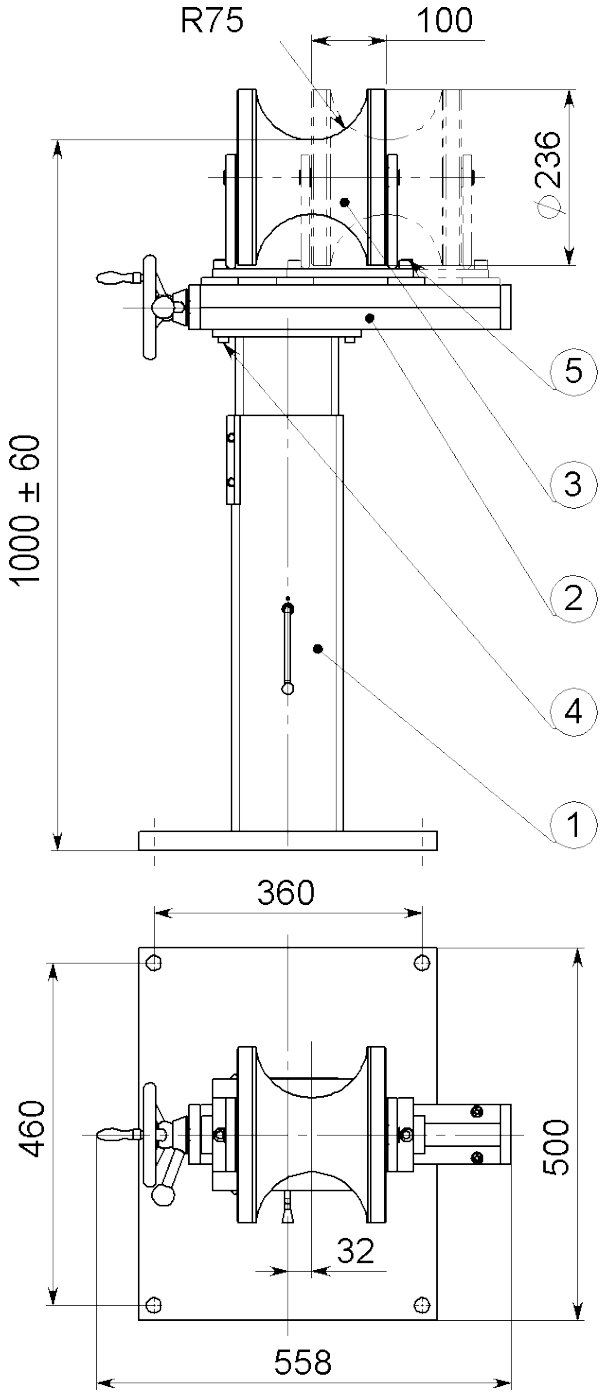

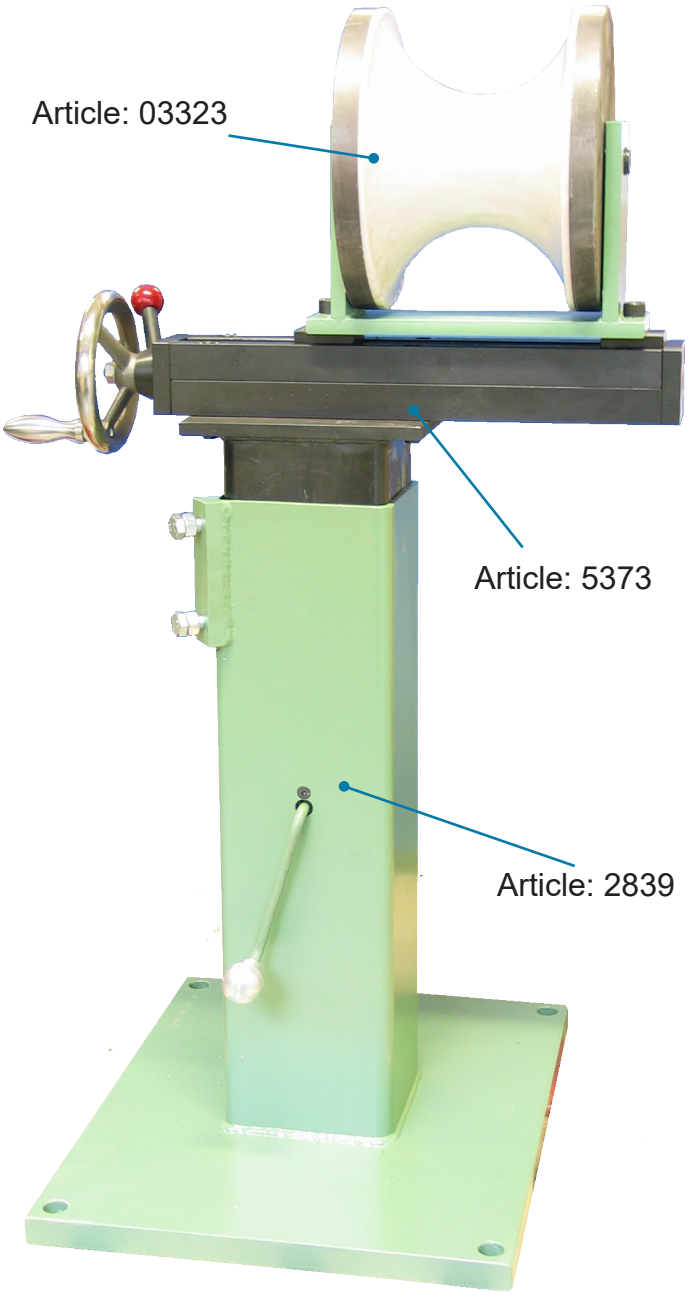

Drawing No.	Article	Beskrivning
3-400461-06	02839	Höjdjusterbart stativ
3-400652-00	05373	Traverserenhet
3-300053-00	03323	Styrsystem

Ritnings Nr. 3-400651-00

* Stock item

Subec AB **Hesselmans Torg 5** **SE- 131 54 Nacka** **Sweden**
Phone: **+46-8-88 46 33**
Fax: **+46-8-97 76 58**
Email: info@subec.se
Web: www.subec.se

Copyright © 2023 Subec

STATIV
MED SVÄVANDE TRÅDRIKTARE

Höjd: 1250 +- 750mm

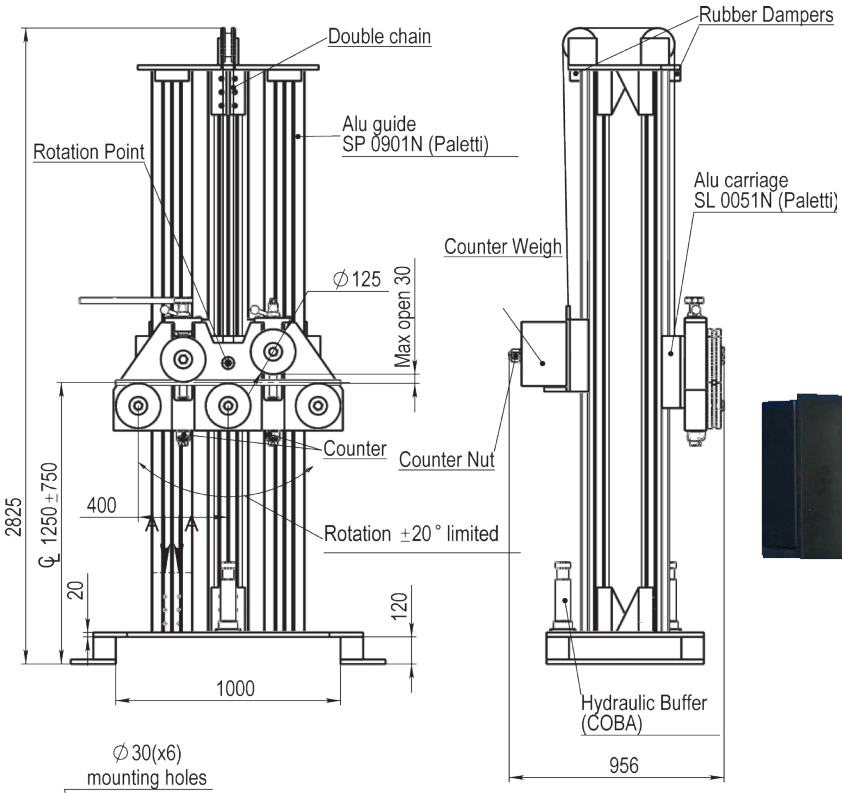

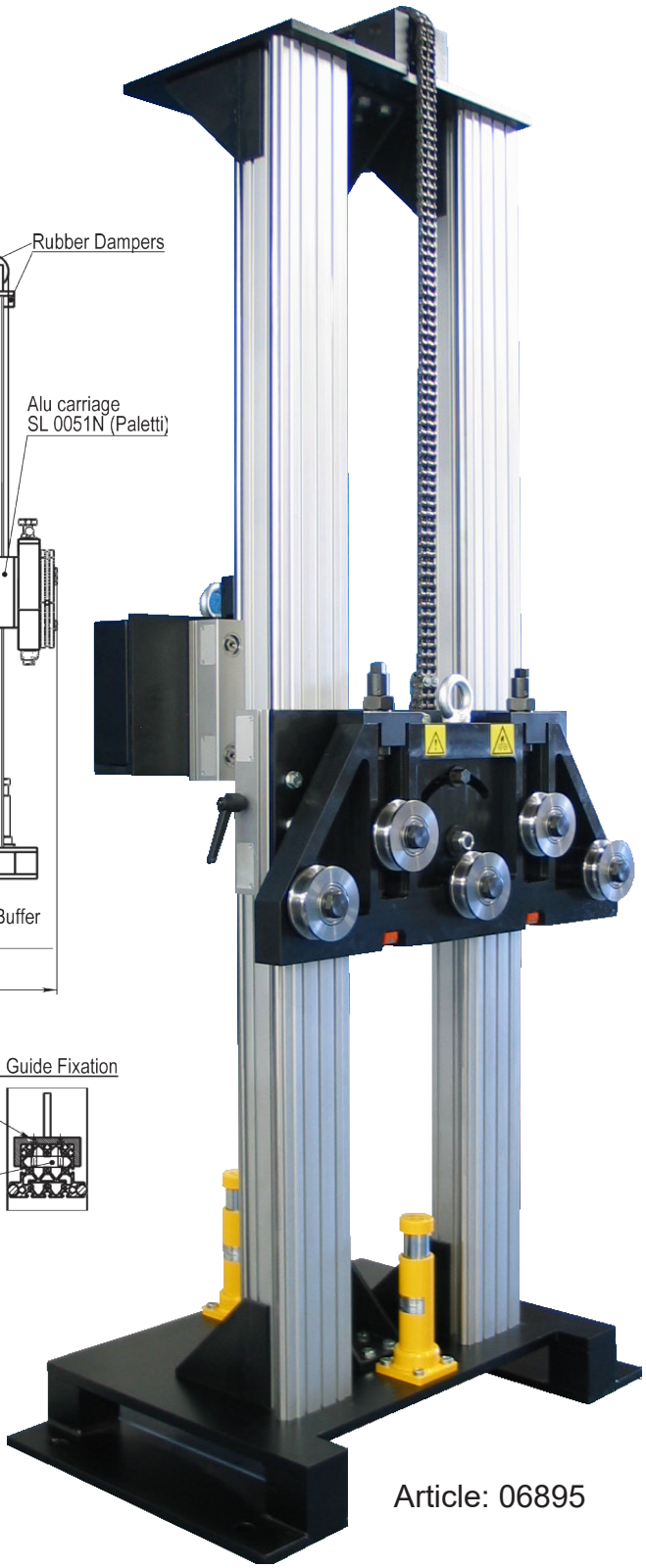

Article: 06895

Ritnings Nr. 3-400887-00

Subec AB	**Hesselmans Torg 5** **SE- 131 54 Nacka** **Sweden**	**Phone:** **Fax:**	**+46-8-88 46 33** **+46-8-97 76 58**	**Email: info@subec.se** **Web: www.subec.se**

Copyright © 2023 Subec

LITET HJUL

Material: PA-6, Hardened Steel

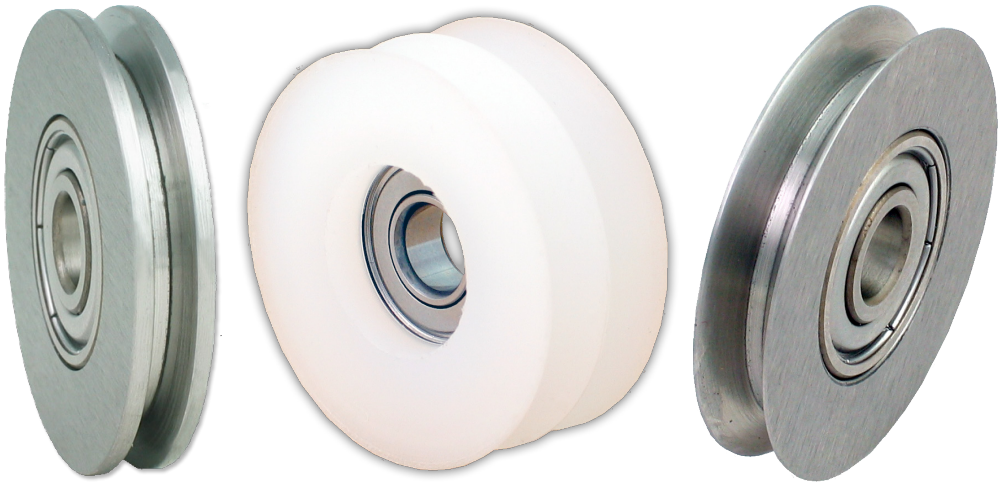

Typ 1

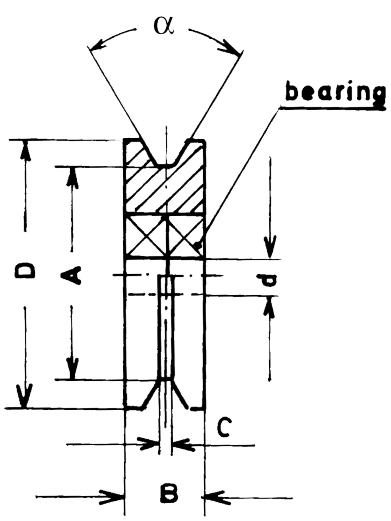

Typ 2

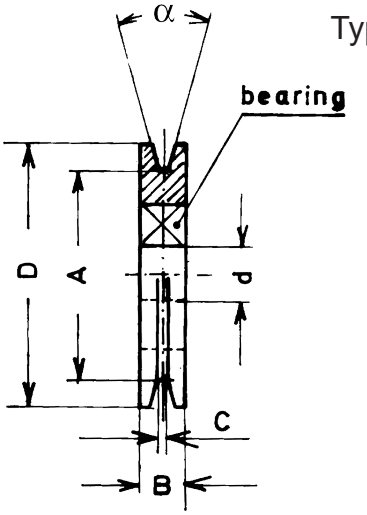

Article	ØD	Ød	ØA	α	B	C	Material	Beläggning	Typ	Vikt
00617*	40						PA 6-G		1	0,03kg
00619	40						PA 6-G		2	
06261	40	8	32	60°	7	1,5	HM		2	
02151*	40	8	32	50°	7	1,5	HRC		2	0,05kg
03064	47	15	44,5		11	4	HRC		2	
01738	60	5	52	30°	16	1,5	POM		1	
04076	68	6	56	30°	10	1,5	HRC		1	
03839*	80	12	62		12	3	HRC		2	0,36kg
03947*	80	10	62	30°	16	8	Steel		1	0,44kg
01739	80	8	74	30°	22	1,5	POM		1	
06466	80	10	62		16	8	HRC		1	0,40kg
03782	80	10	62	30°	16	8	Aluminium		1	
06907*	85	15	79		13		Aluminium	CR203	2	0,17kg

Ritnings Nr. 1-400392-01

* Stock item

Subec AB **Hesselmans Torg 5** **SE- 131 54 Nacka** **Sweden** **Phone:** **+46-8-88 46 33** **Fax:** **+46-8-97 76 58** **Email: info@subec.se** **Web: www.subec.se**

Copyright © 2023 Subec

LITET HJUL

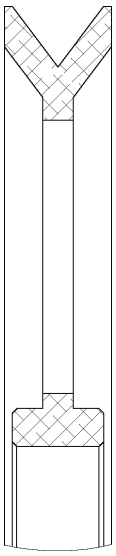

Typ 1

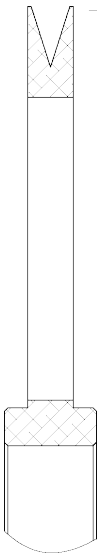

Typ 2

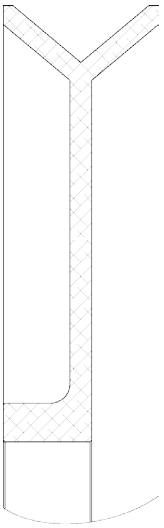

Typ 3

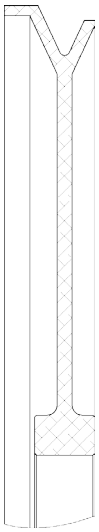

Typ 4

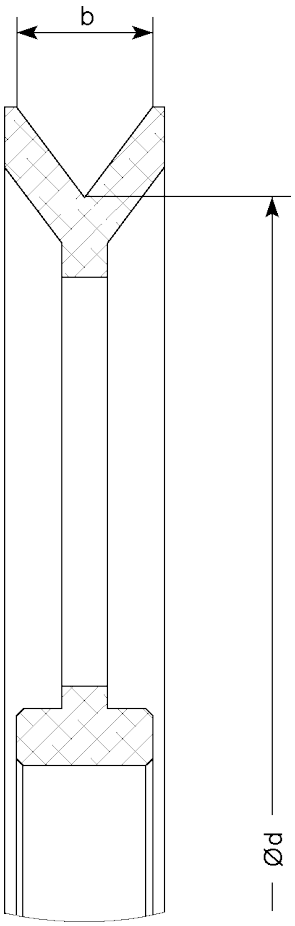



Article: 12171*

Article	Ød	V-Spår	b	Material	Beläggning	Typ	Anmärkning
13501*	50	90°	4	Alu	Cr_2O_3	1	Viktreducerande hål
13503*	50	90°	8	Alu	Cr_2O_3	1	
12171*	60	35°	2,5	Alu	-	2	Viktreducerande hål
12340	60	35°	2,5	Alu	ZrO_2	2	Viktreducerande hål
12170*	60	35°	2,5	Alu	-	2	
12341	60	35°	2,5	Alu	ZrO_2	2	
13607	60	73,74°	6	Alu	Cr_2O_3	1	Viktreducerande hål
14945*	60	73,74°	6	Alu	Hårdmetall	1	Viktreducerande hål
14143A*	88,7	50,9	7	Alu	-	4	Överlapp
12168*	90	50°	4,3	Alu	-	4	Överlapp
12342	90	50°	4,3	Alu	ZrO_2	4	Överlapp
12474*	90	50°	4,3	Alu	CrN	4	Överlapp

Ritnings Nr. 3-401316-00

* Stock item

Subec AB **Hesselmans Torg 5** **SE- 131 54 Nacka** **Sweden**
Phone: **+46-8-88 46 33**
Fax: **+46-8-97 76 58**
Email: info@subec.se
Web: www.subec.se

Copyright © 2023 Subec

LITET HJUL

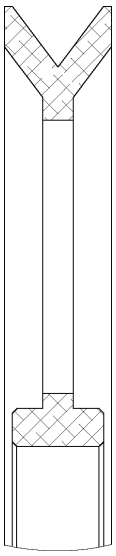

Typ 1

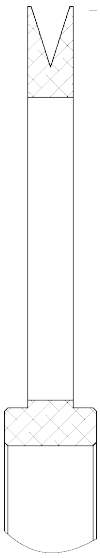

Typ 2

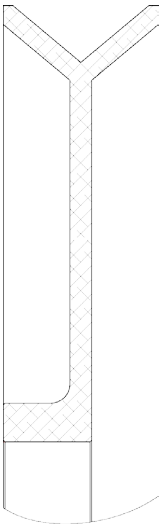

Typ 3

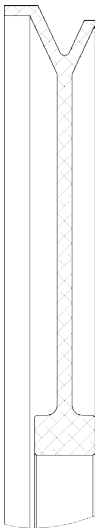

Typ 4



Article: 12171*

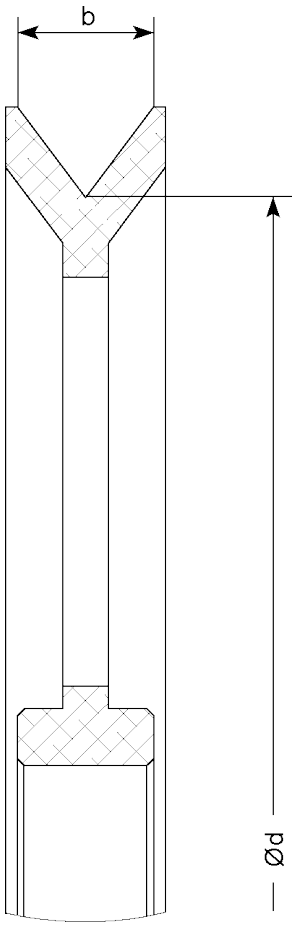

Article	Ød	V-Spår	b	Material	Beläggning	Typ	Anmärkning
14775*	90	65°	5	Alu	Anod.	4	Överlapp
13600	90	100°	14,3	Alu	Anod.	3	
12166*	92	110°	7,1	Alu	-	3	
12343	92	110°	7,1	Alu	ZrO_2	3	

Ritnings Nr. 3-401316-00

* Stock item

Subec AB **Hesselmans Torg 5** **SE- 131 54 Nacka** **Sweden**
Phone: **+46-8-88 46 33**
Fax: **+46-8-97 76 58**
Email: info@subec.se
Web: www.subec.se

Copyright © 2023 Subec

HJUL PA6

Material: PA6-G Natural



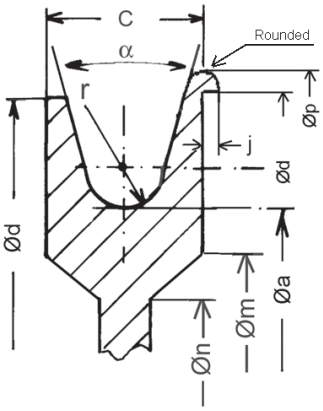

Utförande 3

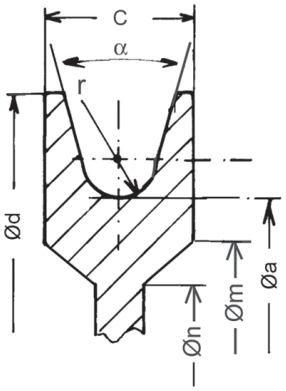

Utförande 2

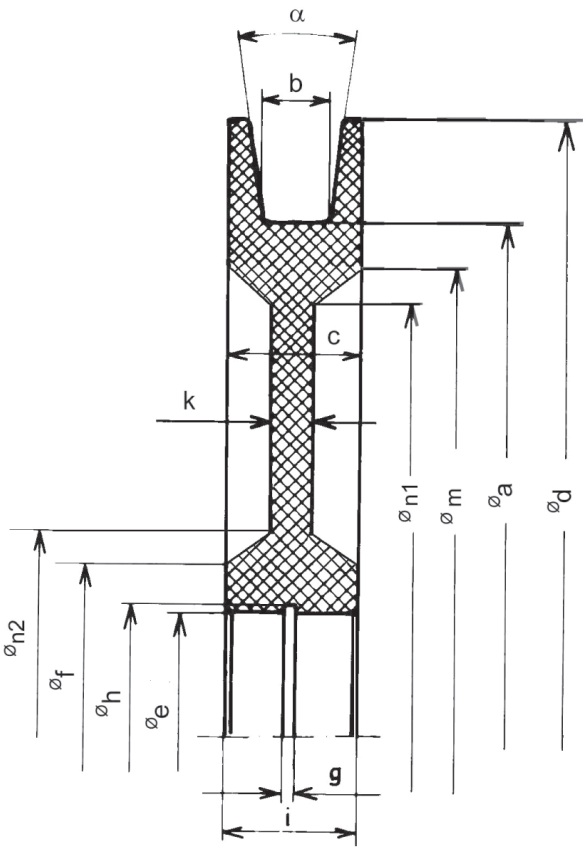

Utförande 1

Standard diemensioner, andra storlekar på begäran

Art. No	Øa	b	r	c	Ød	Øe	Øf	Øm	Øn1	Øn2	g	Øh	i	j	k	α	För kul-lager	Vikt [kg]
01504*	140	-	5	18	180	32	50	120	120	50	1,3	33,7	18	-	6	15°	6002-2Z	0,5
00634*	140	12	5	30	160	55	75	120	-	-	-	58	-	-	6	0°	-	0,38
01505*	200	-	5	18	230	32	55	190	55	50	1,3	33,7	18	-	8	10°	6002-2Z	0,52
08342*	200	-	8	28	250	32	50	170	150	70	1,3	33,7	28	-	10	10°	6002-2Z	1,1
06970*	200	12	-	18	230	32	50	170	-	-	-	33,7	-	-	8	10°	-	0,45
01683*	200	5	-	18	230	28	50	160	-	-	-	29,5	-	-	12	10°	-	0,63
13510*	200	6	-	15	230	28	50	170	-	-	-	29,5	-	-	8	6°	-	0,53
06853*	200	10	-	18	230	32	50	170	-	-	-	33,7	-	-	8	10°	-	0,48
03937*	200	14,5	-	26,5	260	47	-	-	-	-	5	40	-	-	26,5	10°	-	1,1
02586	220	-	5	18	250	32	50	200	180	70	1,3	33,7	18	-	10	10°	6002-2Z	0,64
07545*	220	-	5	20	250	32	60	200	190	70	1,3	33,7	18	2	8	30°	6002-2Z	0,6
06266*	220	-	3	37	250	55	85	199	199	85	2,15	58	37	-	17	61°	6006Z	1,3

Ritnings Nr. 1-400385-01

* Stock item

Subec AB **Hesselmans Torg 5** **SE- 131 54 Nacka** **Sweden** **Phone:** **+46-8-88 46 33** **Fax:** **+46-8-97 76 58** **Email: info@subec.se** **Web: www.subec.se**

Copyright © 2023 Subec

HJUL PA6

Material: PA6-G Natural



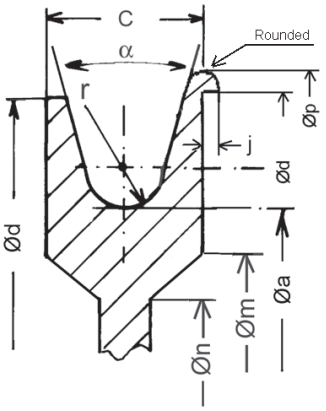

Utförande 3

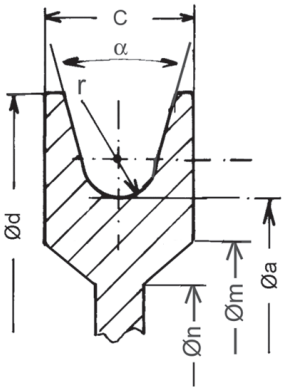

Utförande 2

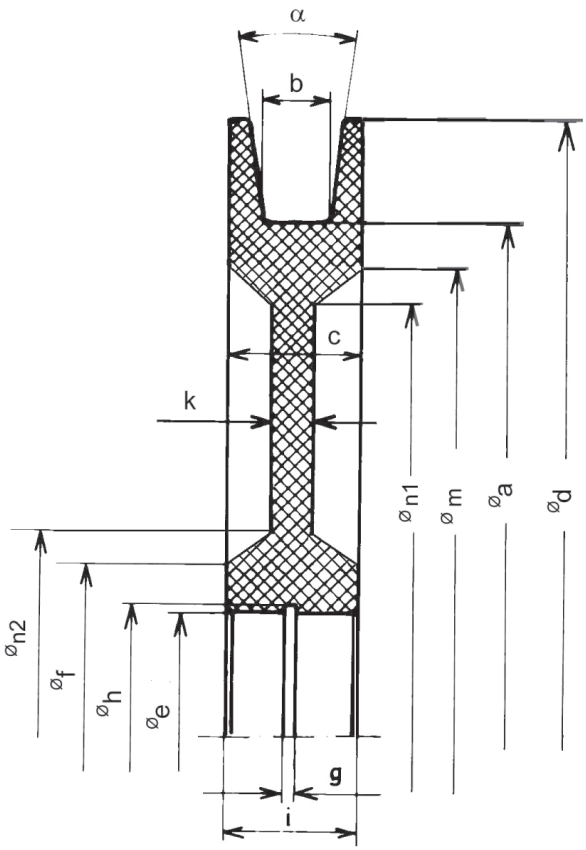

Utförande 1

Standard diemensioner, andra storlekar på begäran

Art. No	Øa	b	r	c	Ød	Øe	Øf	Øm	Øn1	Øn2	g	Øh	i	j	k	α	För kul-lager	Vikt [kg]
04021*	250	-	3	30	280	47	70	230	210	90	1,85	49,5	30	-	12	50°	6202-2Z	1,25
01655*	270	-	5	20	300	32	60	255	255	60	1,3	33,7	20	-	7	30°	6002-2Z	0,7
07450*	270	10	-	20	300	32	60	255	-	-	-	33,7			7	15°	-	0,74
07519	270	-	5	20	300	32	60	255	255	60	1,3	33,7	20	-	7	30°	6002-2Z	0,7
01656*	270	-	5	20	300	37	60	255	255	60	1,6	39	20	-	7	30°	6904-2Z	0,7
05415*	290	25	12,5	30	320	55	75	270	-	-	-	58	-	-	10	-	-	1,1
04448*	288	-	6	25	330	90	130	280	255	145	3,15	93,5	30	4	10	30°	16011	1,2
01487*	300	-	7,5	30	340	55	75	260	260	75	2,15	58	30	-	10	10°	6006-2Z	1,7
00662*	300	15	-	30	340	55	75	280	260	95	2,15	58	30	-	10	10°	6006-2Z	1,5
04511*	330	30	-	45	380	80	110	290	290	110	2,65	83,5	45	-	12	10°	various	2,4
09781	330	-	15	45	380	80	110	290	290	110	2,65	83,5	45	5	12	10°	6006-2Z	2,4
04962*	360	15	-	30	400	55	75	330	310	95	2,15	58	30	-	10	10°	6006-2z	2,1

Ritnings Nr. 1-400385-01

* Stock item

Subec AB **Hesselmans Torg 5** **SE- 131 54 Nacka** **Sweden** **Phone:** **+46-8-88 46 33** **Fax:** **+46-8-97 76 58** **Email: info@subec.se** **Web: www.subec.se**

Copyright © 2023 Subec

HJUL PA6

Material: PA6-G Natural



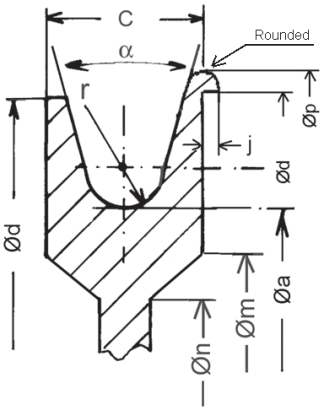

Utförande 3

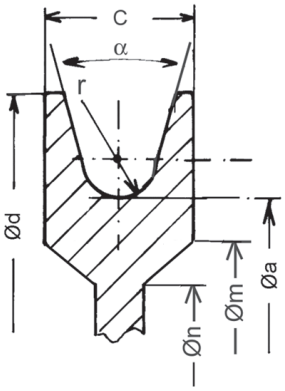

Utförande 2

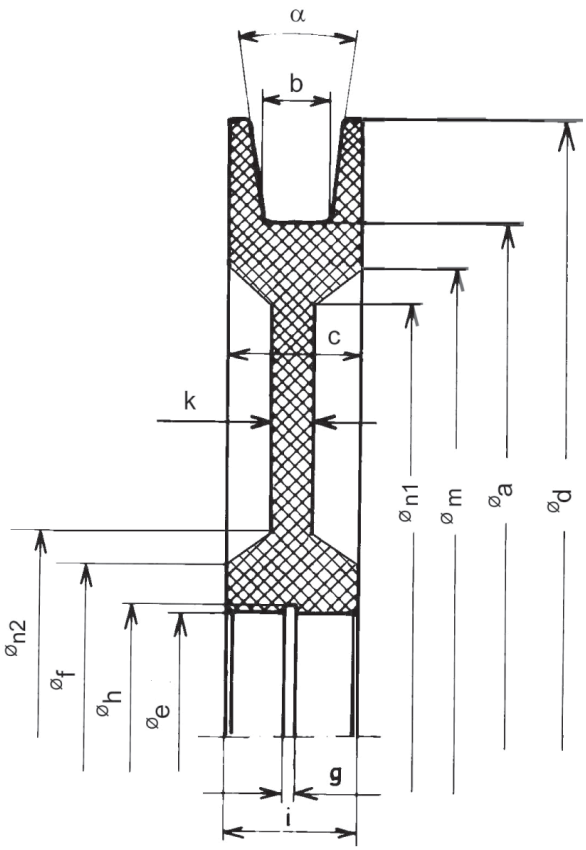

Utförande 1

Standard diemensioner, andra storlekar på begäran

Art. No	Øa	b	r	c	Ød	Øe	Øf	Øm	Øn1	Øn2	g	Øh	i	j	k	α	För kul-lager	Vikt [kg]
07644*	370	-	10	45	395	55	75	330	310	95	2,15	58	45	-	-	15°	6006-2z	3,5
07831*	390	25	12,5	30	420	55	85	370	-	-	-	58	-	-	10	-	-	2,0
00542*	400	-	7,5	30	440	55	85	370	370	85	2,15	58	30	-	10	10°	6006-2Z	2,7
03269*	400	15	-	30	440	55	85	370	370	85	2,15	58	30	-	10	10°	6006-2Z	2,4
07242*	500	-	10	30	540	68	90	480	470	100	2,15	71	30	-	15	10°	6008	4,3
04320*	500	-	12,5	38	535	80	120	475	460	135	0	0	38	6	12	10°	6010	4,26
02745	500	25	-	38	550	55	103	492	472	93	2,15	58	38	-	20	10°	6006-2Z	5,4
07591	600	27	-	47	672	80	110	590	560	140	5	71	47	-	15	10°	6307-2Z	7,5
03586*	800	-	16	45	870	150	250	750	750	250	0	0	32	-	20	8°	61824-2Z	15,6

Ritnings Nr. 1-400385-01

* Stock item

Subec AB **Hesselmans Torg 5** **SE- 131 54 Nacka** **Sweden**
Phone: **+46-8-88 46 33**
Fax: **+46-8-97 76 58**
Email: info@subec.se
Web: www.subec.se

Copyright © 2023 Subec

HJUL ABS

Material: ABS-Plastic

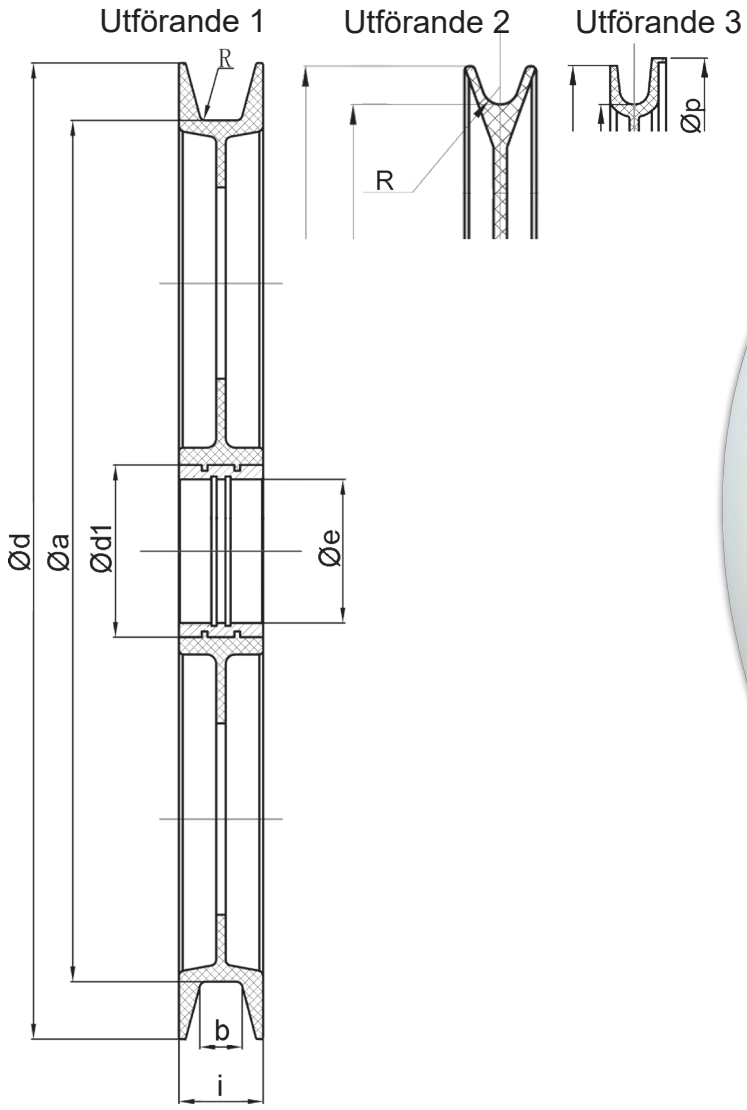



Art. No	Ød	Øa	Ød1	Øe	b	i	R	Øp	Vikt	Utförande
07349*	217	200		24	12	16			0,211kg	1
07235*	270	240		32	13,5	22	4		0,345kg	3
012563	300	270		47	10	16	1		0,37kg	1
13706*	381	350		55	18	26		390	0,9kg	3
07351*	400	364		55	16,5	26	6,8		0,88kg	3
07352A	510	450		75	22	44				1
07232*	550	500		55	20	28			2,0kg	1

Ritnings Nr. 3-400925-00

* Stock item

Subec AB **Hesselmans Torg 5** **SE- 131 54 Nacka** **Sweden**
Phone: **+46-8-88 46 33**
Fax: **+46-8-97 76 58**
Email: info@subec.se
Web: www.subec.se

Copyright © 2023 Subec

RULLSYSTEM

Material: Olika material och beläggningar

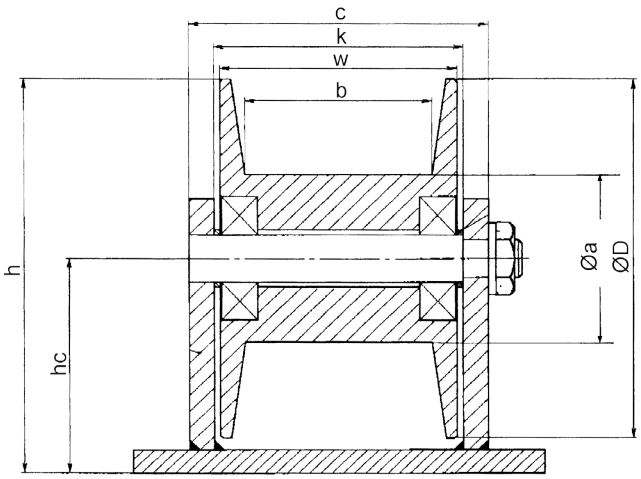

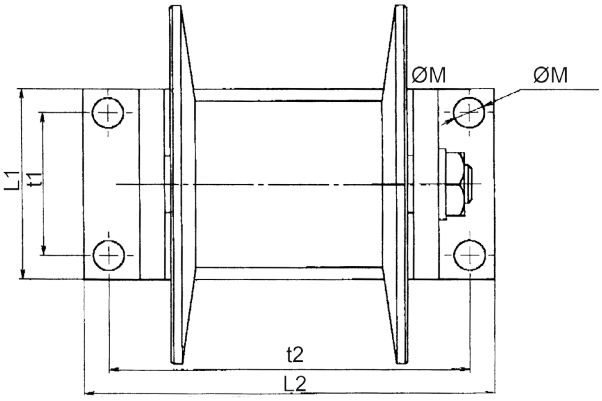

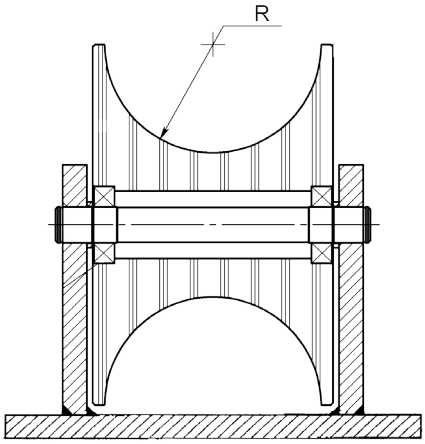

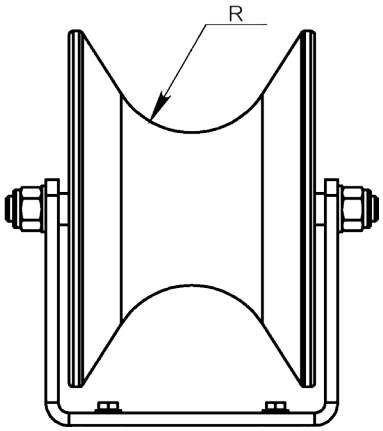

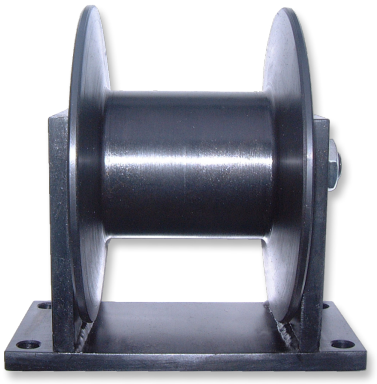



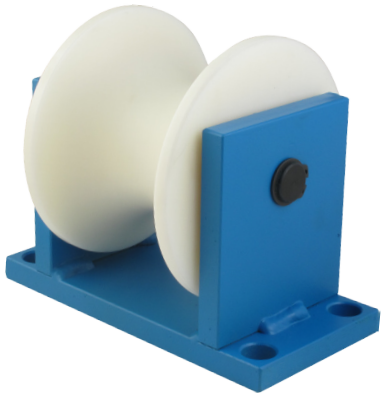



Art. No	L1	t1	L2	t2	ØM	h	hc	ØD	Øa	c	k	w	b	R	Material	Vikt
02278	70	50	140	120	12,5	115	65	100	34		80	75		33	PA6	1,9
01801*	80	60	165	145	12,5	165	90	150	60		105	100		45	PA6	3,2
03892	80	60	165	145	12,5	165	90	150	60		105	100		45	HRC	
00930	80	60	165	145	12,5	165	90	150	70	120	100	95	75		Steel	
12564	Ingen hållare							340	146	-	-	235	-	80	75 Shore A	

Ritnings Nr. 3-300053-00

* Stock item

Subec AB **Hesselmans Torg 5** **SE- 131 54 Nacka** **Sweden**
Phone: **+46-8-88 46 33**
Fax: **+46-8-97 76 58**
Email: info@subec.se
Web: www.subec.se

Copyright © 2023 Subec

HJUL Ø12, 21MM

Material: Aluminium

Keramik belagt spår

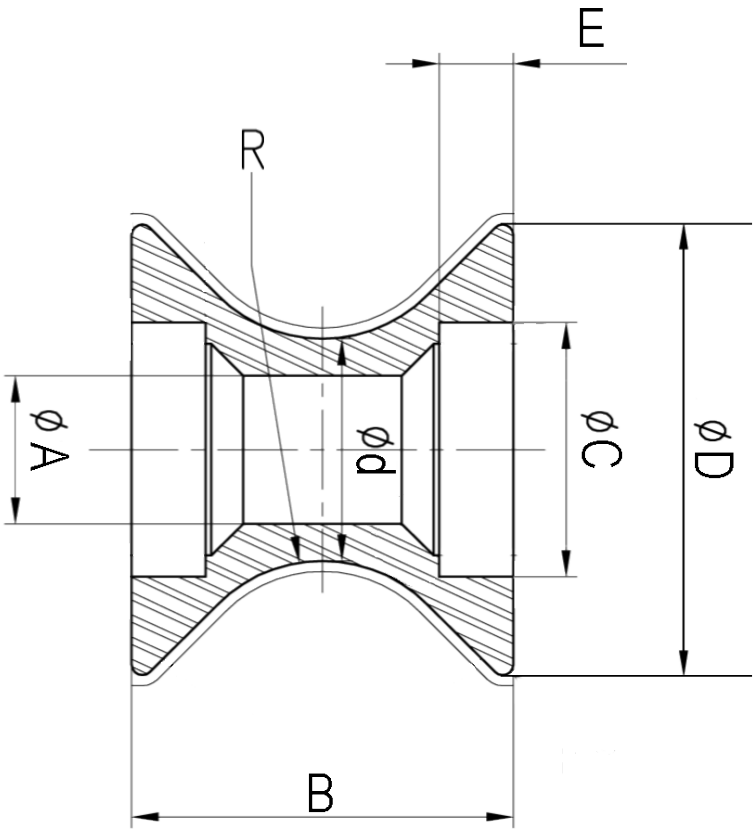

Article nr:	Ød	ØD	ØA	B	ØC	E	R
9759*	12	30	4	23	13	5	9,25
10562*	12	45	7	36	16	5	13
10065*	21	42,6	14	36	20	7	14



Article: 10065*
Vikt: 0,046kg



Article: 10562*
Vikt: 0,03



Article: 9759*

* Stock item

Subec AB **Hesselmans Torg 5** **SE- 131 54 Nacka** **Sweden**
Phone: **+46-8-88 46 33**
Fax: **+46-8-97 76 58**
Email: info@subec.se
Web: www.subec.se

Copyright © 2023 Subec

HJUL Ø20-50MM

Material: Keramik ring och plastfläns



Typ A: Belagt spår, Keramik Al203, 99,5%, Diamant polerad Ra 0,2, Plastflänsar, monterade kullager

Typ B: Belagt spår Keramik Al203 95%, Polerad Ra 1, Plastflänsar, monterade kullager

Typ C: Stål, induktionshärdat spår

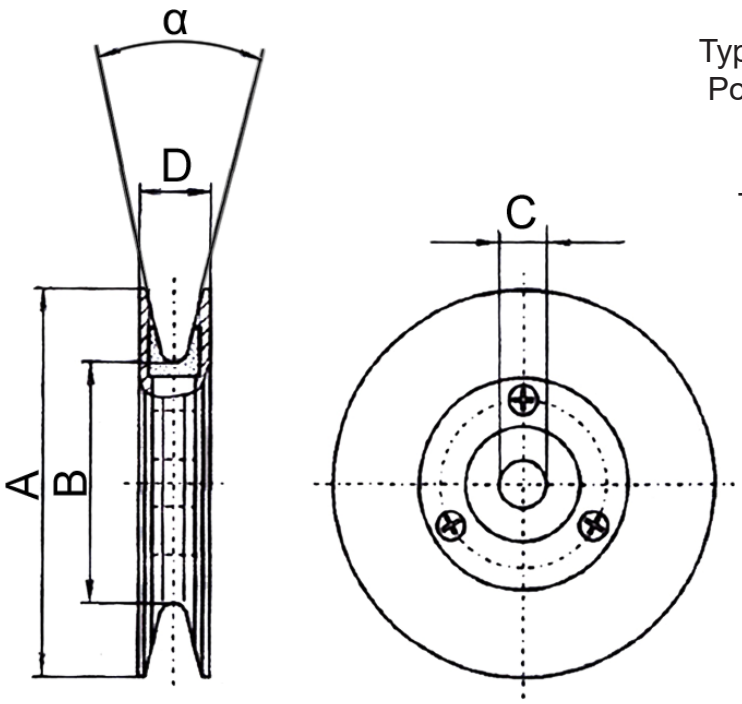

Article. No. typ A	Article. No. typ B	Article. No. typ C	A	B	C	D	α	För kullager	Vikt
05504	**05500***	-	80	50	10	13,5	17°	6200-2Z	0,09kg
05505	**05501***	-	60	40	8	13	40°	608-2Z	0,04kg
05506	**05502***	-	45	30	6	12	50°	626-2Z	0,02kg
-	**08270***	-	45	30	5	12	50°	635-2Z	0,02kg
05507	**13468***	-	30	20	4	6,8	30°	694-ZZ	0,01kg

Ritnings Nr. 3-400575-01

* Stock item

Subec AB **Hesselmans Torg 5** **SE- 131 54 Nacka** **Sweden** **Phone:** **+46-8-88 46 33** **Fax:** **+46-8-97 76 58** **Email: info@subec.se** **Web: www.subec.se**

Copyright © 2023 Subec

ALU. HJUL MED KERAMIKBELAGDA SPÅR

Spårtyp

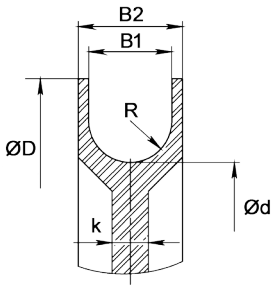

Typ 1

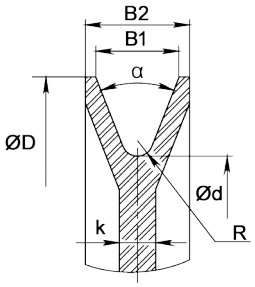

Typ 2

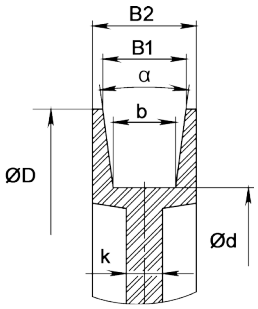

Typ 3

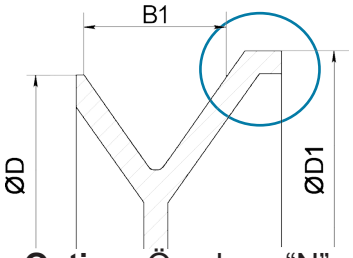

Option: Överlapp "N"

Standard "St"

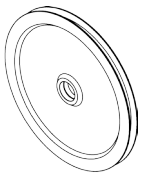

Lagerhus

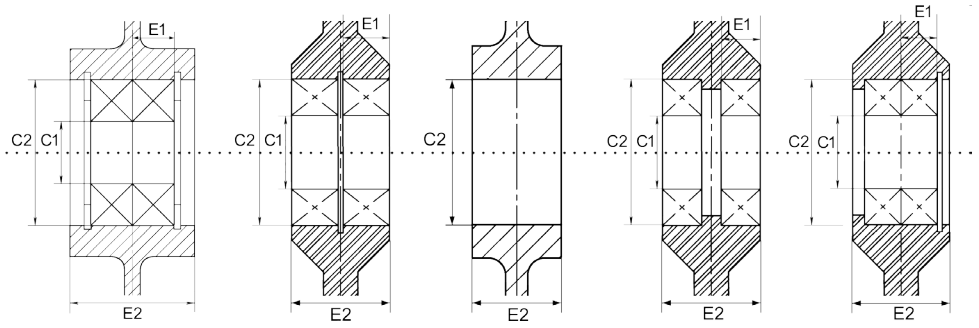

Typ A Typ B Typ C Typ D Typ E

Viktreducer-ings hål "Wh"

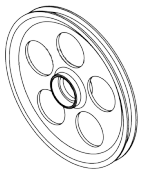

Ekrar "Sp"

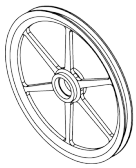

Article:	Ød	ØD	ØD1	B1	B2	b	k	R	α	C1	C2	E1	E2	Bearing	Max Produkt Ø	Design
06581*	40	49	54	-	11	-	5	1	-	-	22	-	7		Ø4	2-C-N-St
07215	50	68	-	16	21	-	21	8	-		32	9,85	21	6210-2Z	Ø16	1-B-St
15396	55	70	-	-	18	6,4	2,5	-	55°	-	10	-	13,5	W627/6 R-2Z	Ø9,5	3-C-Wh
12070A*	55	70	-	14	18	-	2,5	1	82°	-	10	-	18	W627/6 R-2Z	Ø11	2-C-Wh
13972*	70	77,59	81	8,2	12,7	-	2	0,7	90°		16,8	4,95	11	619-2Z	Ø5	2-B-N-St
09918A	76	88	94	-	22	4,5	4	-	70°		28		19	6001-2Z	Ø11	3-B-N-St
04980B*	76	96	-	18	20	4	3	-	70°	12	28	8	24	6001-2Z	Ø15	3-A-St
06580*	80	91,5	102	10	20	-	4	1,5	70°	-	35	-	10	6003-2Z	Ø8	2-C-N-St
11840*	90	110	-	17	19,5	-	3	2,5	72°	15	32	9	19,5	6002-2Z	Ø14	2-B-St
6578A*	90	110	-	18	20	-	3	2,5	72°	17	35	9	20	6804-2Z	Ø14	2-B-St
10396	120	-	-	-	-	4		-	-	-	-	-	22	6203-2Z	Ø5	3-B-St
07924A	123	143	-	11	17,5	-	3	3	40°	12	28	8	17,5	6001-2Z	Ø6	2-B-St
13958*	125,7	140,5	147	-	24,63	-	3,5	1	90°	-	35	-	21,5		Ø15	2-C-N-St
13515*	158	176	-	12,7	22	-	6	2	60°	17	35	22	10	6003-2Z	Ø10	2-B-St
05959*	160	175	-	26	32	22	5	-	30°	-	55	-	36	6006-2Z	Ø22	3-D-St
10511A*	170	200	-	-	26	-	4	3	45°	25	47	12	26	6005-2Z	Ø19	2-B-St
16747	170	200	-	14	18	-	4	6	12°	25	47	12	26	6005-2Z	Ø12	2-B-St
08269*	170	210	-	21	26	-	8	3	45°	25	47	12	26	6005-2Z	Ø19	2-B-St
05070A*	200	240	-	21	26	-	8	3	45°	25	47	12	26	6005-2Z	Ø19	2-B-St
14107	250	265	-	8	12	-	3	1	48°	20	42	8	18	16004-2Z	Ø8	2-D-St

* Stock item

Subec AB **Hesselmans Torg 5** **SE- 131 54 Nacka** **Sweden** **Phone:** **+46-8-88 46 33** **Fax:** **+46-8-97 76 58** **Email: info@subec.se** **Web: www.subec.se**

Copyright © 2023 Subec

ALU. HJUL MED KARAMIKBELAGDA SPÅR

Spårtyp

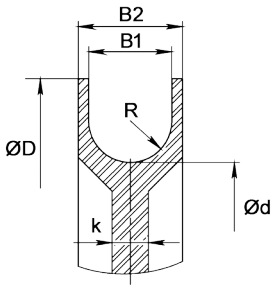

Typ 1

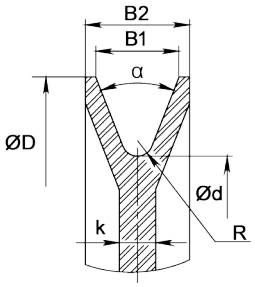

Typ 2

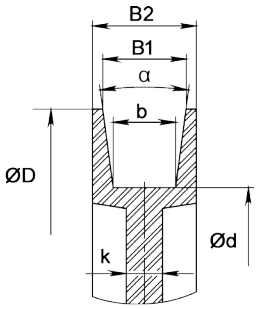

Typ 3

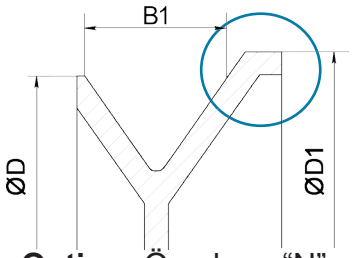

Option: Överlapp "N"

Standard "St"

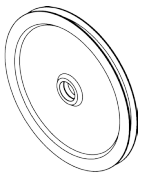

Lagerhus

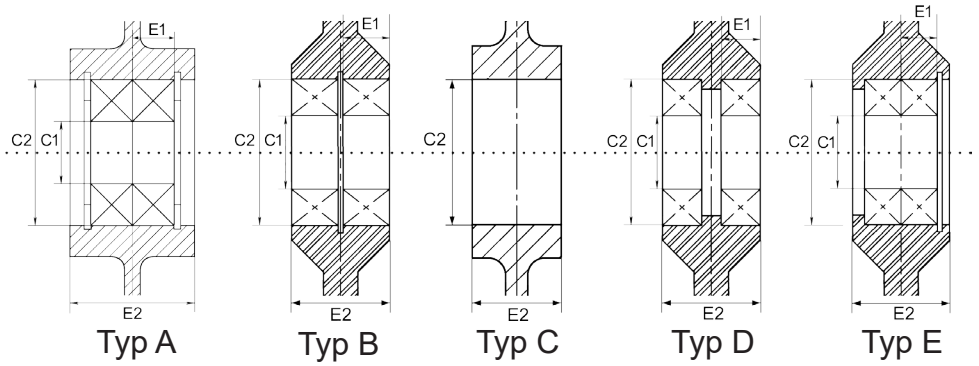

Typ A Typ B Typ C Typ D Typ E

Viktreducer-ings hål "Wh"

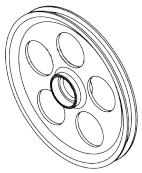

Ekrar "Sp"

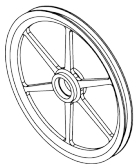

Article:	Ød	ØD	ØD1	B1	B2	b	k	R	α	C1	C2	E1	E2	Bearing	Max Produkt Ø	Design
06557*	250	265	-	11	12	8	4	-	20°	20	42	8	18	16004-2Z	Ø11	3-D-St
06558*	250	270	-		16	10	4	-	20°		42		16		Ø8	3-B-St
15324*	270	296	304		20,5	-	5	4,5	15°	15	28	7	15,3	61902-2Z	Ø9	2-B-N-Wh
13921*	300	340	-	18	20	-	7	3	40°	25	47	9,08	20	6005-2Z	Ø20	2-B-Wh
09256*	300	350	-	18	25,85	-	5	2	40°	20	42	12	25,85	6004-2Z	Ø20	2-B-Wh
11070*	300	350	-	24	25,85	-	5	5,5	35°	20	42	12	25,85	6004-2Z	Ø23	2-B-Wh
06683	300	400	-	54	70	45	6	-	10°	40	68	33,68	70	6008-2Z	Ø49	3-B-St
05798	310	370	-	30	40	-	15	15	-	55	80	28,68	60	61911-2Z	Ø30	1-B-St
05810*	320	380	-	34,6	50	-	16	1,5	60°	35	80	23,68	50	6307-2Z	Ø34	2-B-St
09677*	700	730	-	42	48	40	10	-	10°	75	115	20	44	6015-2Z	Ø20	3-B-Wh

* Stock item

Subec AB **Hesselmans Torg 5** **SE- 131 54 Nacka** **Sweden**
Phone: **+46-8-88 46 33** **Fax:** **+46-8-97 76 58**
Email: info@subec.se **Web: www.subec.se**

Copyright © 2023 Subec

HJUL Ø30MM

Material: Aluminium

Keramik belagt spår

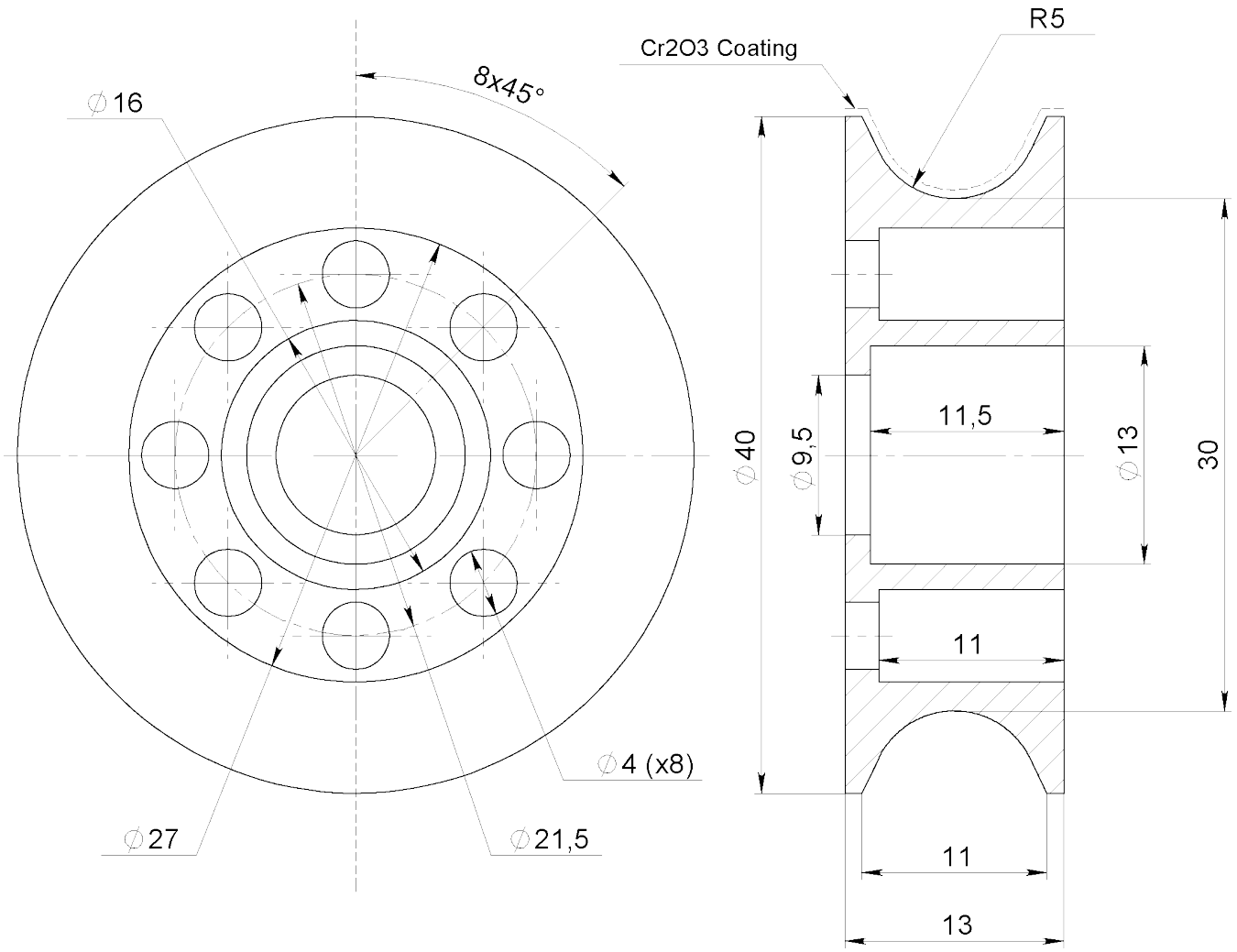

Article: 9378

Ritnings Nr. 1-400764-02

Subec AB **Hesselmans Torg 5** **SE- 131 54 Nacka** **Sweden**
Phone: **+46-8-88 46 33**
Fax: **+46-8-97 76 58**
Email: info@subec.se
Web: www.subec.se

Copyright © 2023 Subec

RIKTRULLAR SLEEVE-KONSTRUKTION

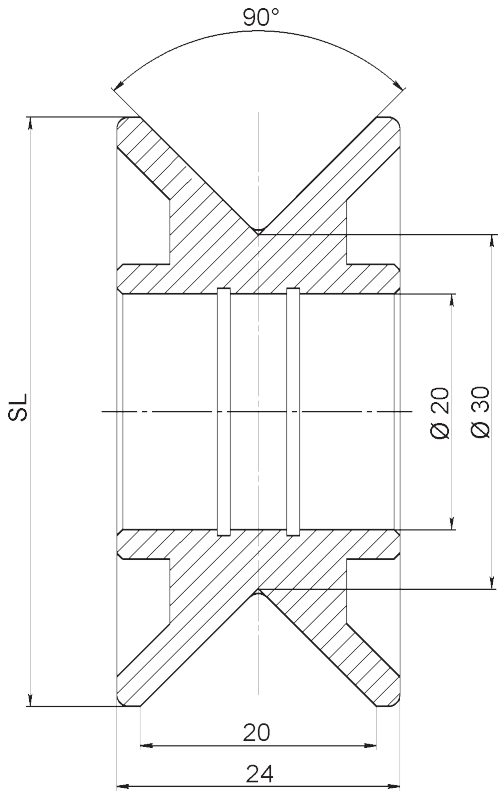

V-Groove			
Article	**SL**	**Material**	**Coat**
13184	50	Hårdmetall	-
13229	50	ALU	Hårdmetall
12906A*	50	ALU	Cr_2O_3



Article: 12906A*

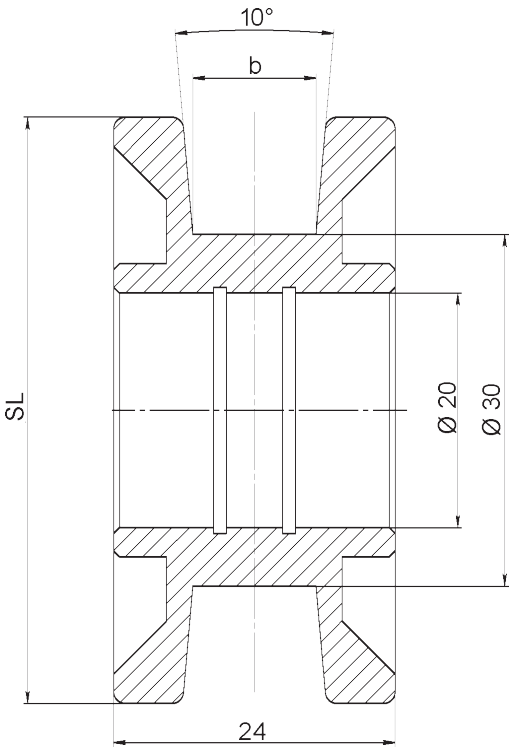

Flat-Groove				
Article	**SL**	**b**	**Material**	**Coat**
13185	50	10,5	Hårdmetall	-
13230	50	10,5	ALU	Hårdmetall
13253	50	15,8	ALU	Cr_2O_3

Ritnings Nr. 3-400764-02

Subec AB **Hesselmans Torg 5** **SE- 131 54 Nacka** **Sweden**
Phone: **+46-8-88 46 33**
Fax: **+46-8-97 76 58**
Email: info@subec.se
Web: www.subec.se

Copyright © 2023 Subec

HJUL Ø37MM

Material: Aluminium

Keramik belagt spår

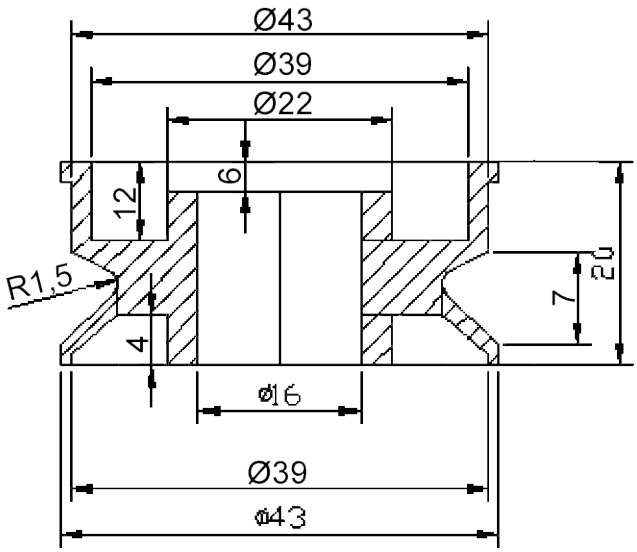



Article: 06582*
Vikt: 0,033kg

* Stock item

Subec AB **Hesselmans Torg 5** **SE- 131 54 Nacka** **Sweden**
Phone: **+46-8-88 46 33**
Fax: **+46-8-97 76 58**
Email: info@subec.se
Web: www.subec.se

Copyright © 2023 Subec

HJUL Ø60MM

Material: Aluminium

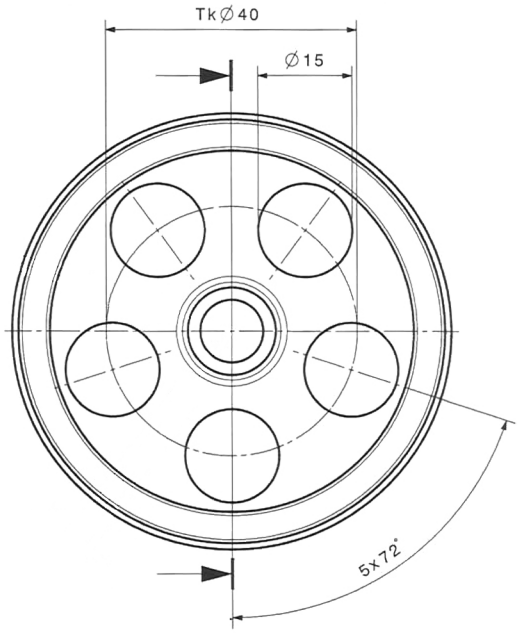

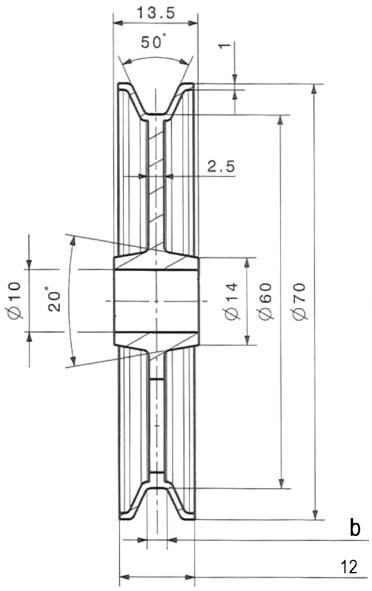

Platt spår

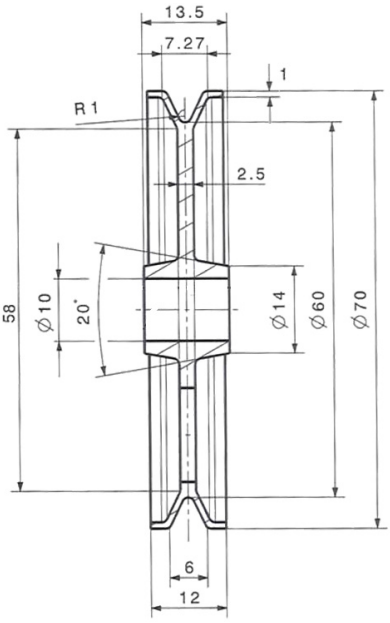

V-Spår

För Kullager: SMF106

Article	b	Produktområde	Spår
11111	3,2	Ø5-8	Platt, keramik belagt
11146*	3,2	Ø5-8	Platt
11112	3,8	Ø5-8	Platt, keramik belagt
11113	4,7	Ø5-8	Platt, keramik belagt
11114	-	Ø1-6	V-Spår, keramik belagt
11148*	-	Ø1-6	V-SpårRadie

Ritnings Nr. 3-401275-00

* Stock item

Subec AB **Hesselmans Torg 5** **SE- 131 54 Nacka** **Sweden**
Phone: **+46-8-88 46 33**
Fax: **+46-8-97 76 58**
Email: info@subec.se
Web: www.subec.se

Copyright © 2023 Subec

HJUL Ø65, 80, 85 MM

Material: Aluminium

Keramik belagt spår

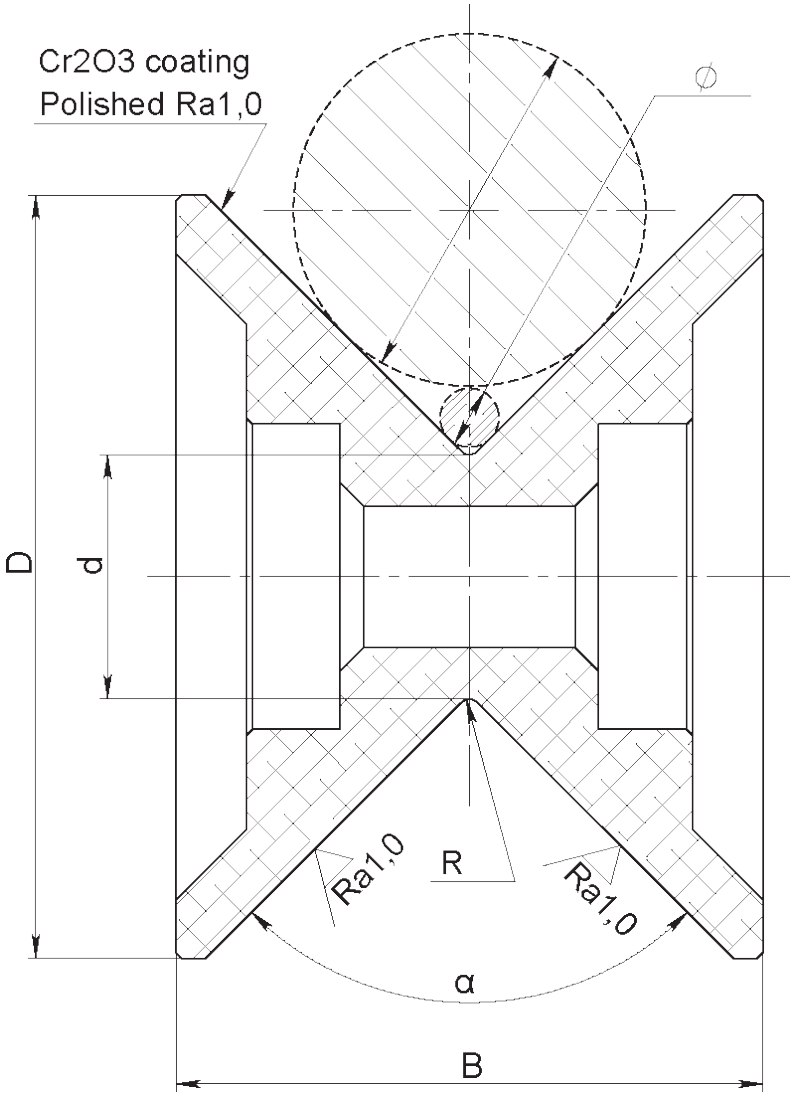



Article: 11015A*

Article	D	B	d	R	α	För kullager	Produktområde Ø	Vikt
11397	41	30	23,5	8	100	696-2Z	5-25mm	0,09kg
11015A*	65	50	20	1	90	6000-2Z	2-40mm	0,13kg
11585*	80	60	35	1,5	86	6202-2Z	5-50mm	
12640*	85	65	32	2	90	6002-2Z	5-60mm	0,27kg

Ritnings Nr. 3-401270-00

* Stock item

Subec AB **Hesselmans Torg 5** **SE- 131 54 Nacka** **Sweden** **Phone:** **+46-8-88 46 33** **Fax:** **+46-8-97 76 58** **Email: info@subec.se** **Web: www.subec.se**

Copyright © 2023 Subec

HJUL Ø63-178MM

Keramik ring och plastfläns

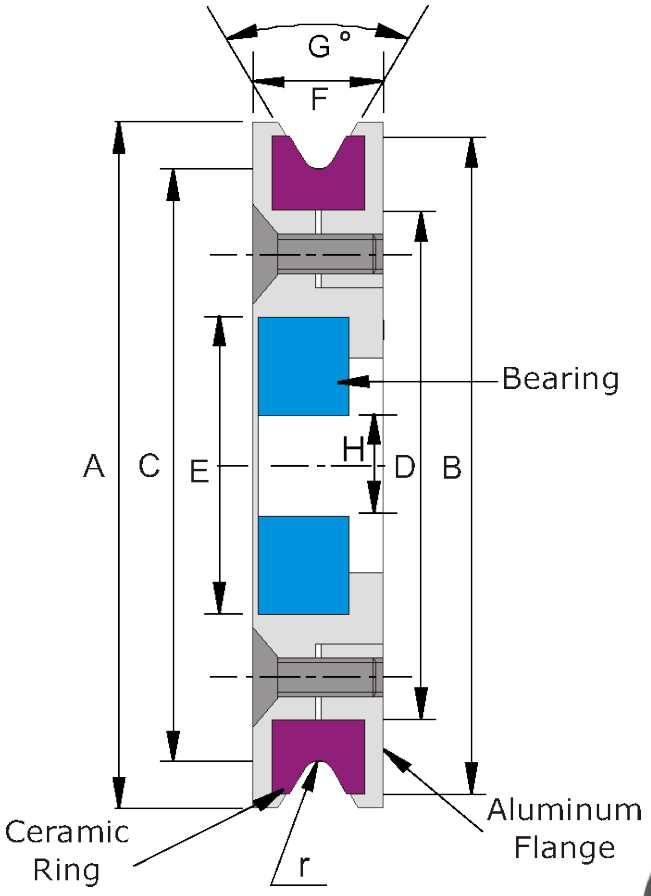

Material: Keramik material Al2O3 95%
Aluminiumflänsar, anodiserade
Rostfria skruvar och kullager, monterade
Dynamiskt balanserade till 2500rpm



Art.No.	A	B	C	D	E	F	G	H	r	Vikt
06822*	69	66,3	56 (2,2”)		30	16,5	60°	10	0,8	0,17kg
06809*	76,2	70	63,5 (2,5”)	55	30	12,7	60°	10	1,6	0,15kg
06810*	88,9	83	76,2 (3”)	68	32	12,7	60°	12	1,6	
06811*	123,8	111	101,6 (4”)	91	35	14,3	45°	15	1,6	0,42kg
06812*	152,4	138	127 (5”)	116	40	15,6	45°	17	1,6	0,70kg
06949*	191	175	159,2 (6,27”)	150	35	18,8	25°	15	3	
06813*	203,2	190	177,8 (7”)	166	52	19,1	60°	20	1,6	1,5kg

Ritnings Nr. 3-400575-00

* Stock item

Subec AB **Hesselmans Torg 5** **SE- 131 54 Nacka** **Sweden**
Phone: **+46-8-88 46 33**
Fax: **+46-8-97 76 58**
Email: info@subec.se
Web: www.subec.se

Copyright © 2023 Subec

HJUL Ø80MM

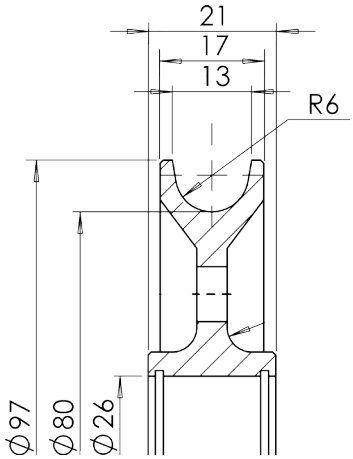

Article: 3723
Material: Stål, 50-55HRC



Article: 03723

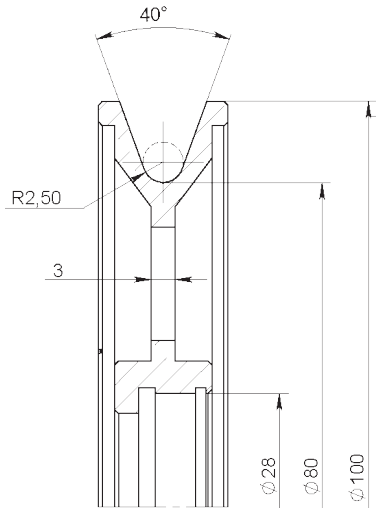

Article: 8978
Material: Aluminium

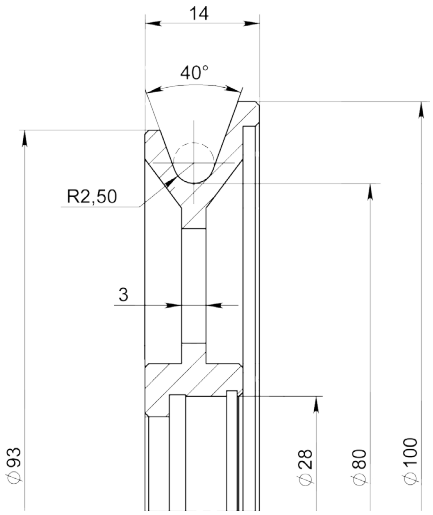

Article: 8979
Material: Aluminium

Article: 9008
Material: Hårt Anodiserad

Article: 9009
Material: Aluminium + Cr2O3 Belagt spår

Subec AB | **Hesselmans Torg 5**, **SE- 131 54 Nacka**, **Sweden** | **Phone:** **+46-8-88 46 33** | **Fax:** **+46-8-97 76 58** | **Email: info@subec.se** | **Web: www.subec.se**

Copyright © 2023 Subec

HJUL Ø85MM

Produktområde: 1-8mm

Material: Aluminium

Keramik belagt spår

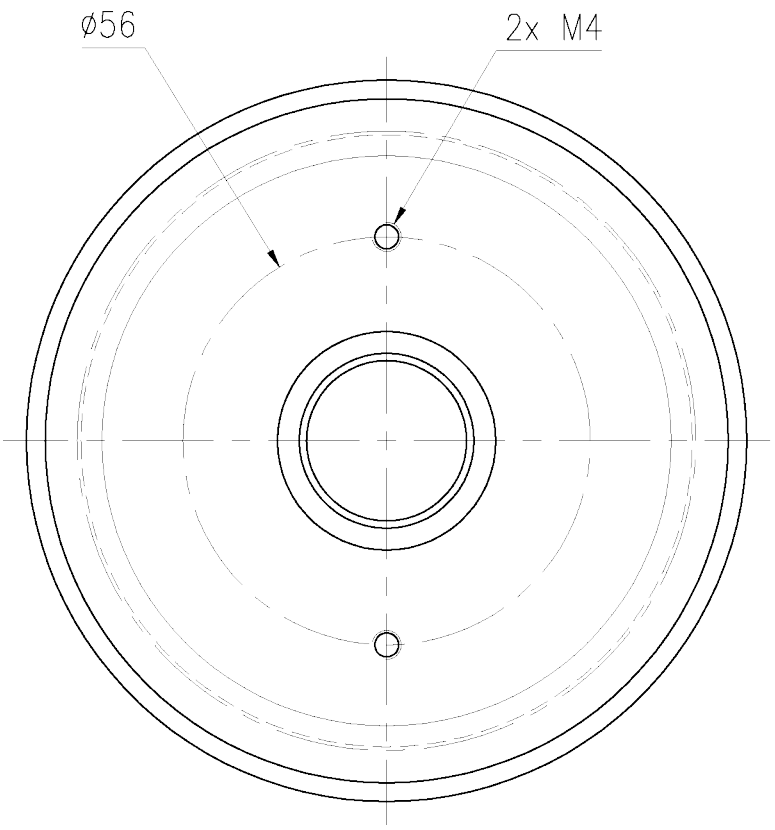

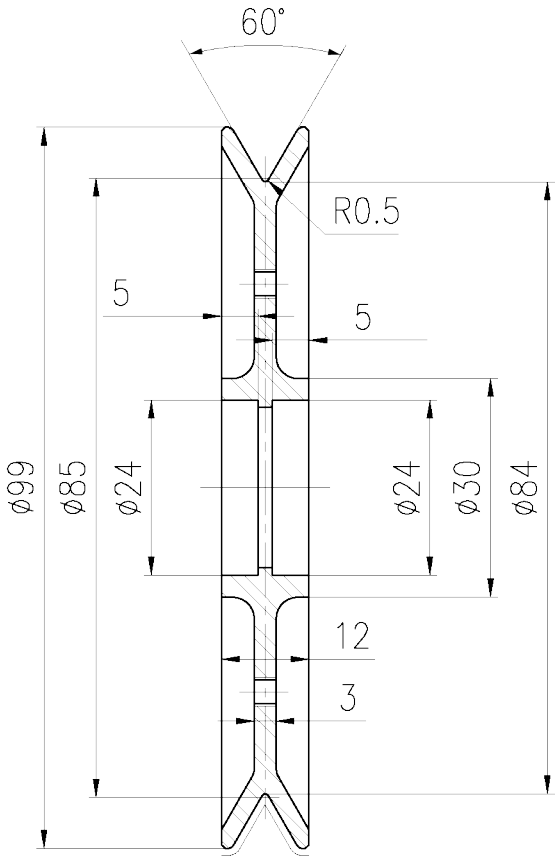



Article: 10921*

Vikt: 0,08kg

Ritnings Nr. 3-400290-00

Subec AB **Hesselmans Torg 5** **SE- 131 54 Nacka** **Sweden**

Phone: **+46-8-88 46 33**

Fax: **+46-8-97 76 58**

Email: info@subec.se

Web: www.subec.se

Copyright © 2023 Subec

HJUL Ø100MM

Material: Aluminium

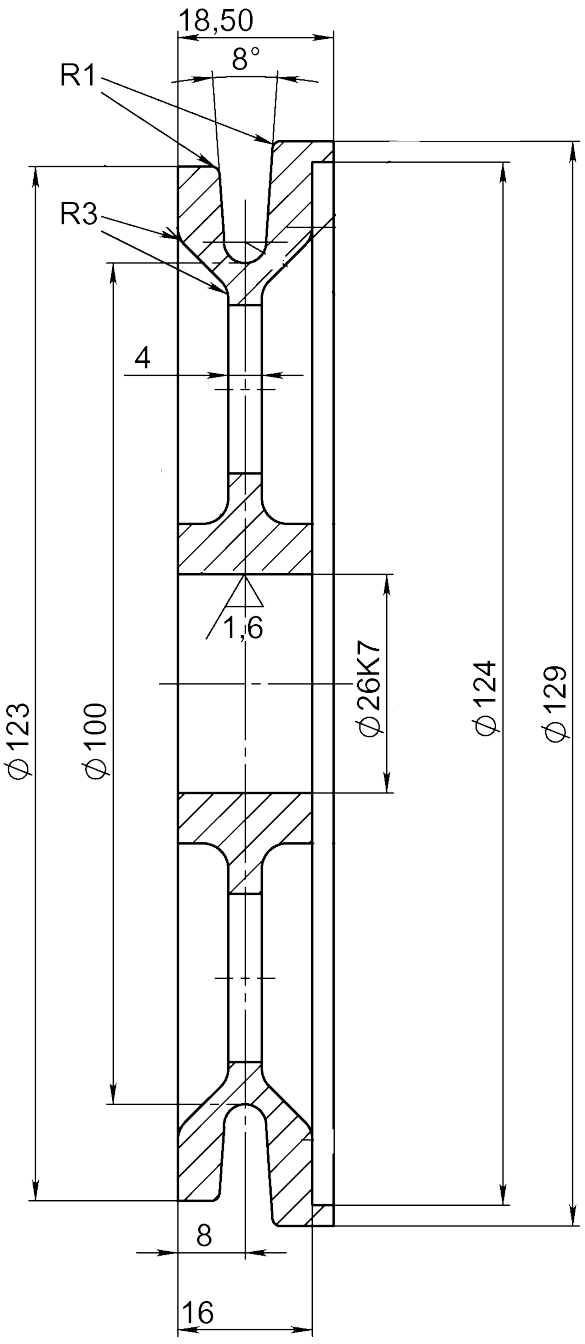

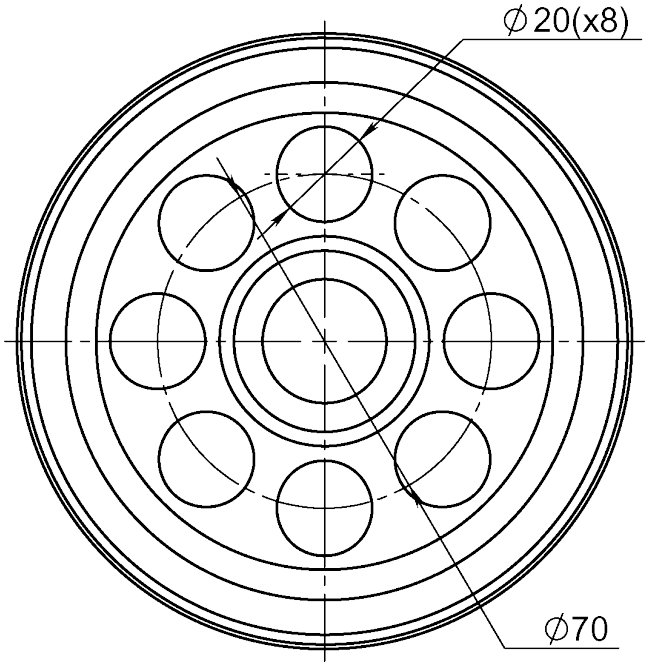



Article: 06666



Ritnings Nr. 1-400427-00

Subec AB	Hesselmans Torg 5 SE- 131 54 Nacka Sweden	Phone: Fax:	+46-8-88 46 33 +46-8-97 76 58	Email: info@subec.se Web: www.subec.se

Copyright © 2023 Subec

HJUL Ø123MM

Material: Aluminium
Keramik belagt spår, elektriskt isolerad

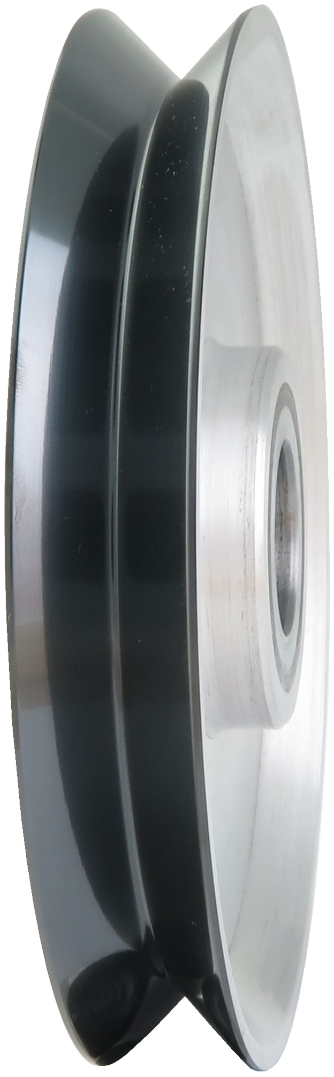

Article: 10744*

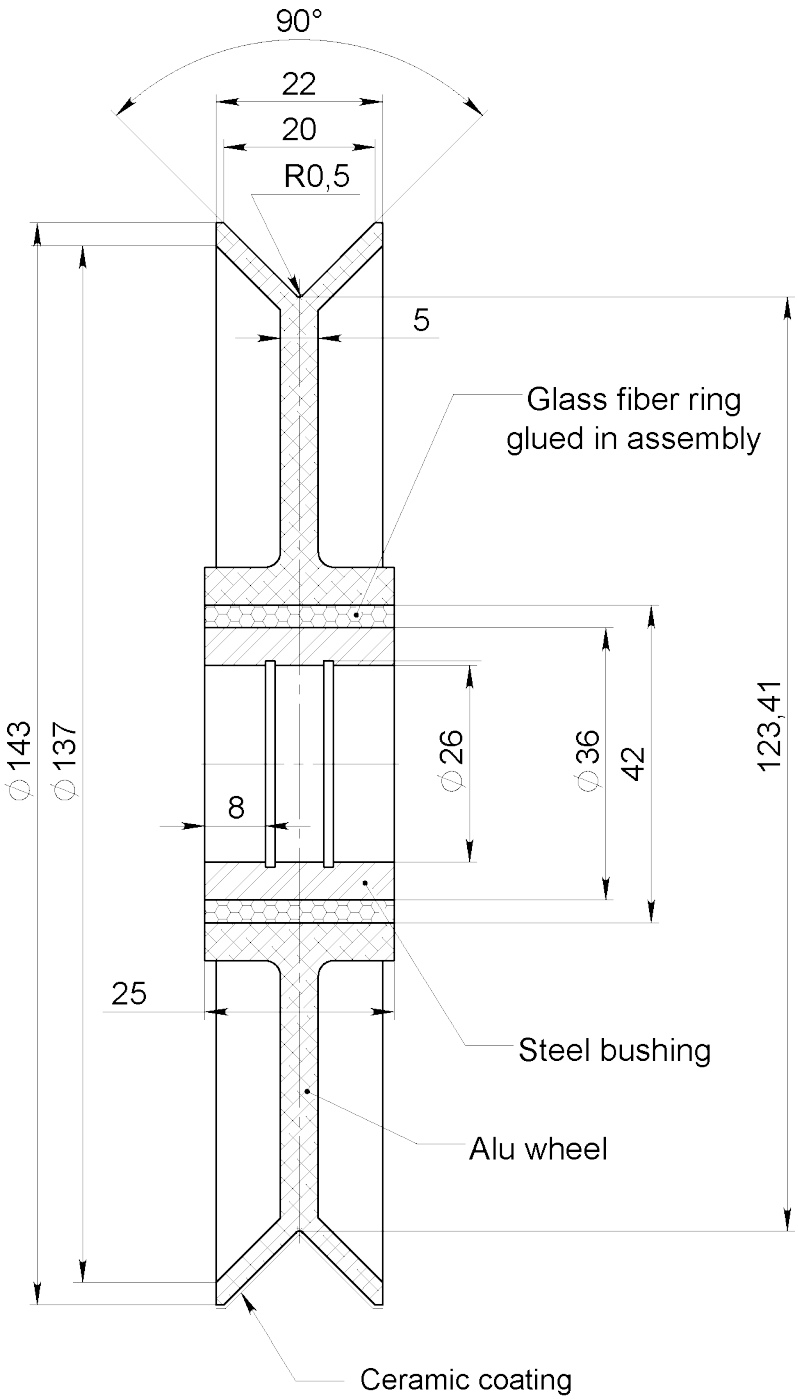

Dynamic balanced to 4700rpm

Ritnings Nr. 3-400290-00

* Stock item

Subec AB **Hesselmans Torg 5** **SE- 131 54 Nacka** **Sweden**
Phone: **+46-8-88 46 33**
Fax: **+46-8-97 76 58**
Email: info@subec.se
Web: www.subec.se

Copyright © 2023 Subec

HJUL Ø127MM

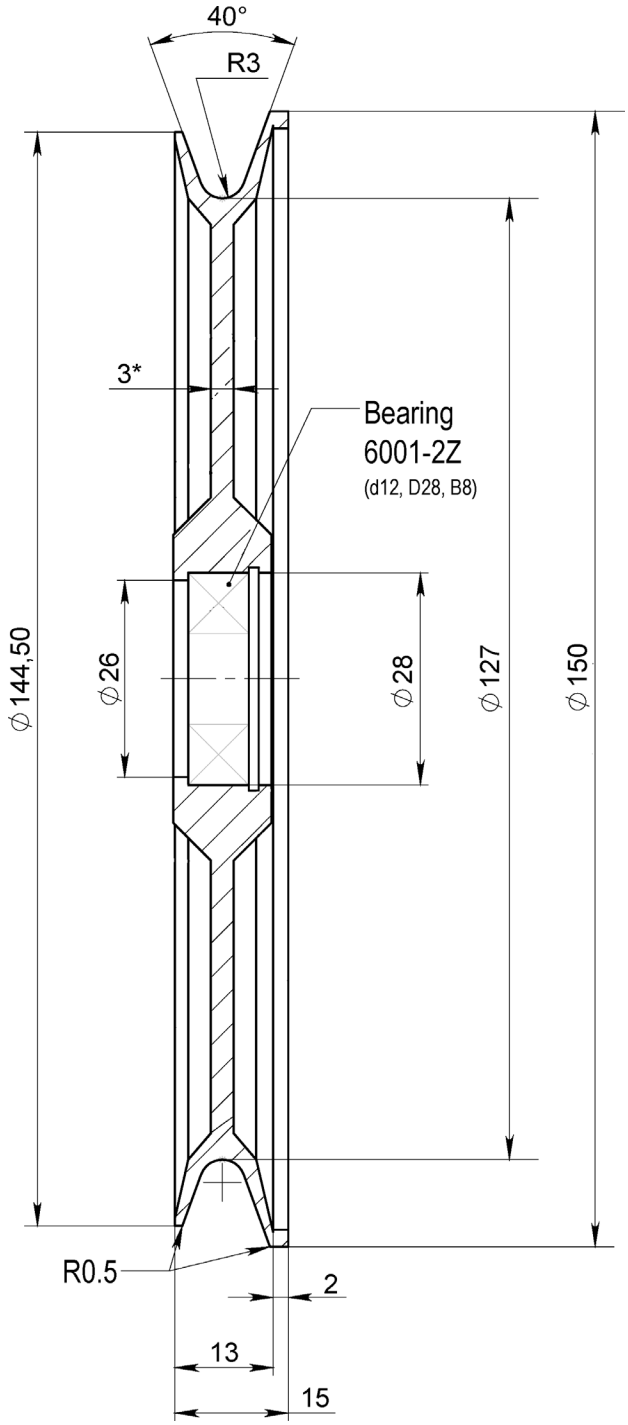

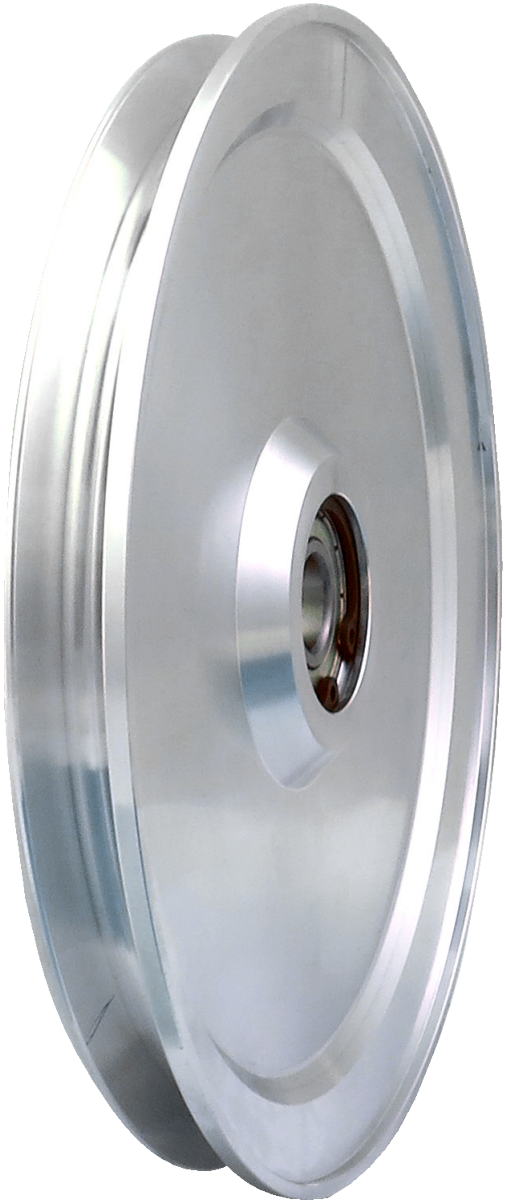

Article: 11181*
Lager: 6001-2Z

Ritnings Nr. 3-401136-00

* Stock item

Subec AB **Hesselmans Torg 5** **SE- 131 54 Nacka** **Sweden**
Phone: **+46-8-88 46 33**
Fax: **+46-8-97 76 58**
Email: info@subec.se
Web: www.subec.se

Copyright © 2023 Subec

HJUL Ø135MM

Material: Aluminium

Alternativ: Keramik belagt spår

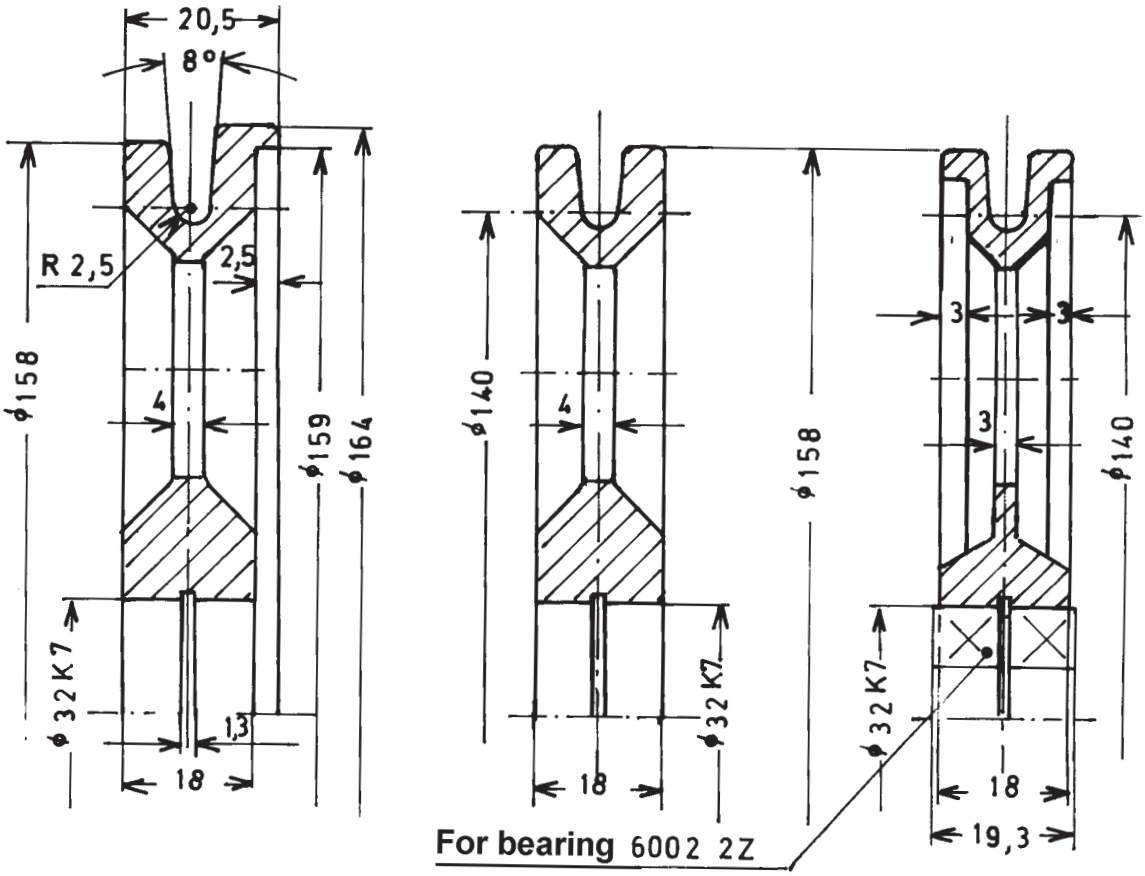

Article No.	Enkel Överlappning	Ingen Överlappning	Dubbel Överlappning
Standard	**05729**	**00947**	**04977**
Keramik belagd	**07025**	**07026**	**07027**



Ritnings Nr. 1-400427-00

Subec AB **Hesselmans Torg 5** **SE- 131 54 Nacka** **Sweden** **Phone:** **+46-8-88 46 33** **Fax:** **+46-8-97 76 58** **Email: info@subec.se** **Web: www.subec.se**

Copyright © 2023 Subec

HJUL Ø135, 260, 560MM

Material: Stål

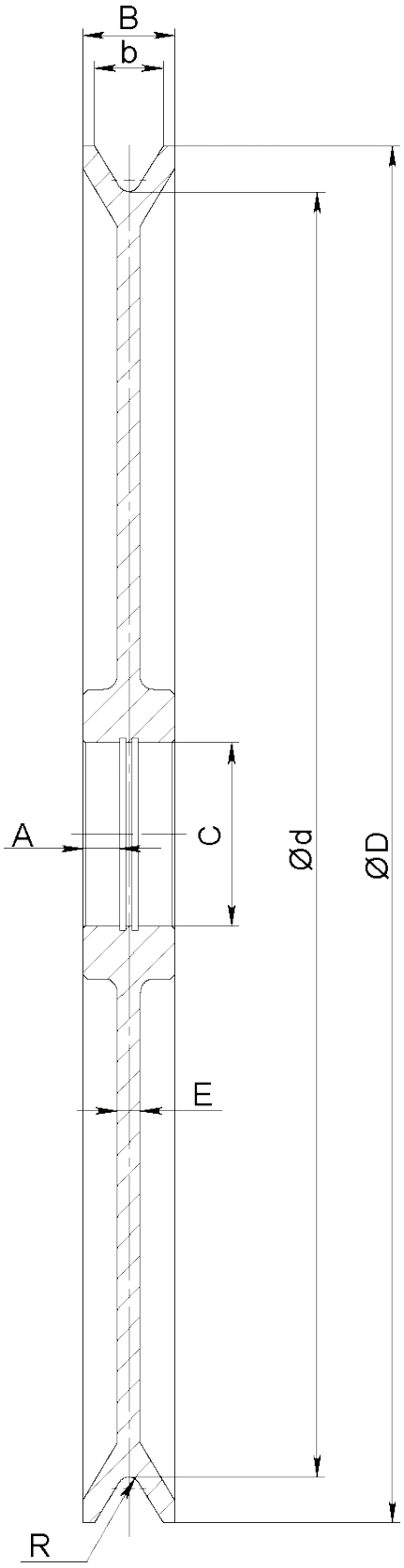



Art.No.	Ød	ØD	b	B	A	C	E	R
08996	135	155	14,5	25		75	25	3,75
08995	260	300	27	38	17,5	75	10	5
08994	560	600	30	40	16	80	10	5

Ritnings Nr. 3-400290-00

Subec AB **Hesselmans Torg 5** **SE- 131 54 Nacka** **Sweden**
Phone: **+46-8-88 46 33**
Fax: **+46-8-97 76 58**
Email: info@subec.se
Web: www.subec.se

Copyright © 2023 Subec

HJUL Ø160MM

Material: Aluminium

Med Zirkonium ring

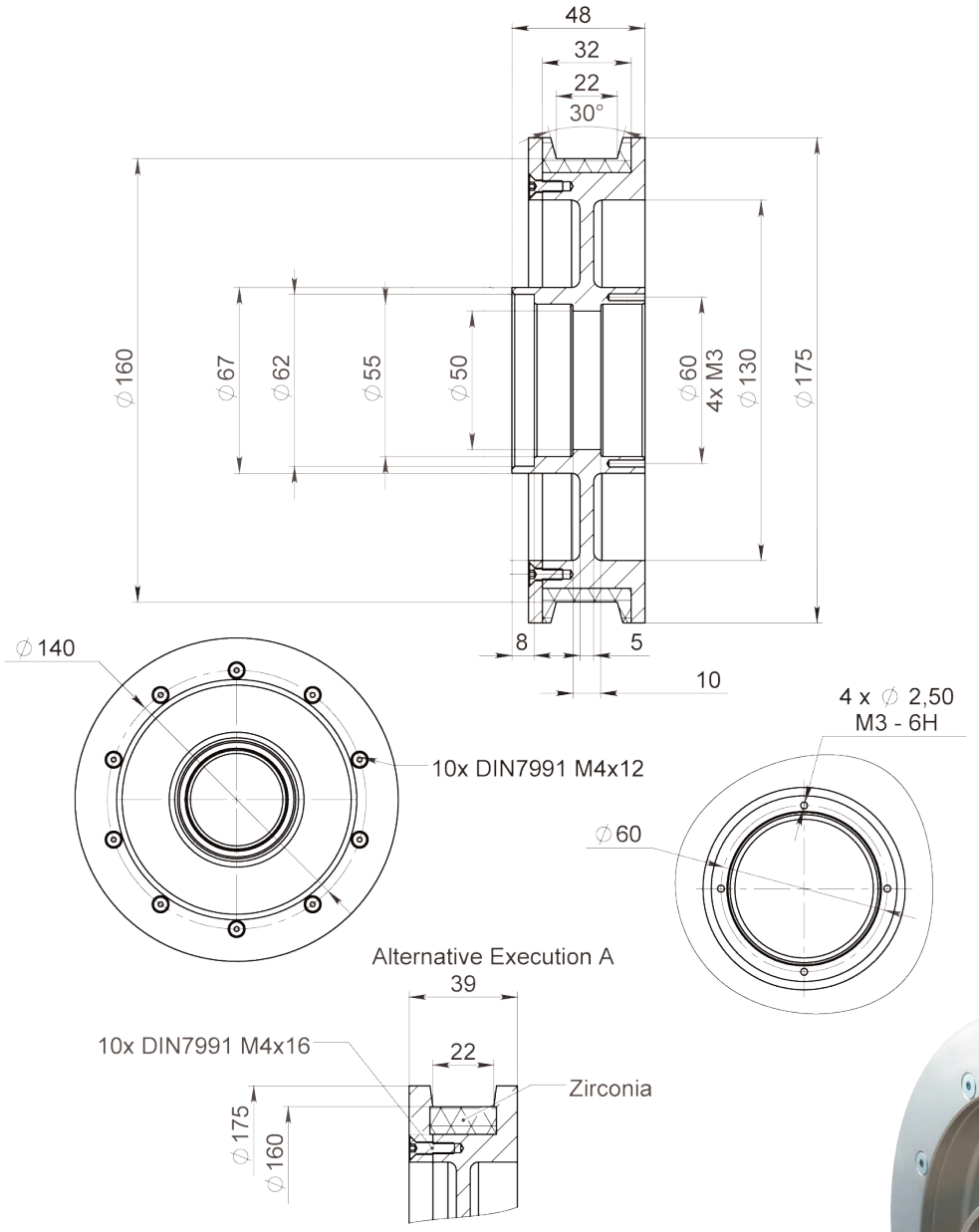



Article: 10620A*

Vikt: 1,6kg

Ritnings Nr. 3-401254-00

* Stock item

Subec AB **Hesselmans Torg 5** **SE- 131 54 Nacka** **Sweden**

Phone: **+46-8-88 46 33**

Fax: **+46-8-97 76 58**

Email: info@subec.se

Web: www.subec.se

Copyright © 2023 Subec

HJUL Ø169MM

Material: Aluminium

Tillgänglig med olika spår

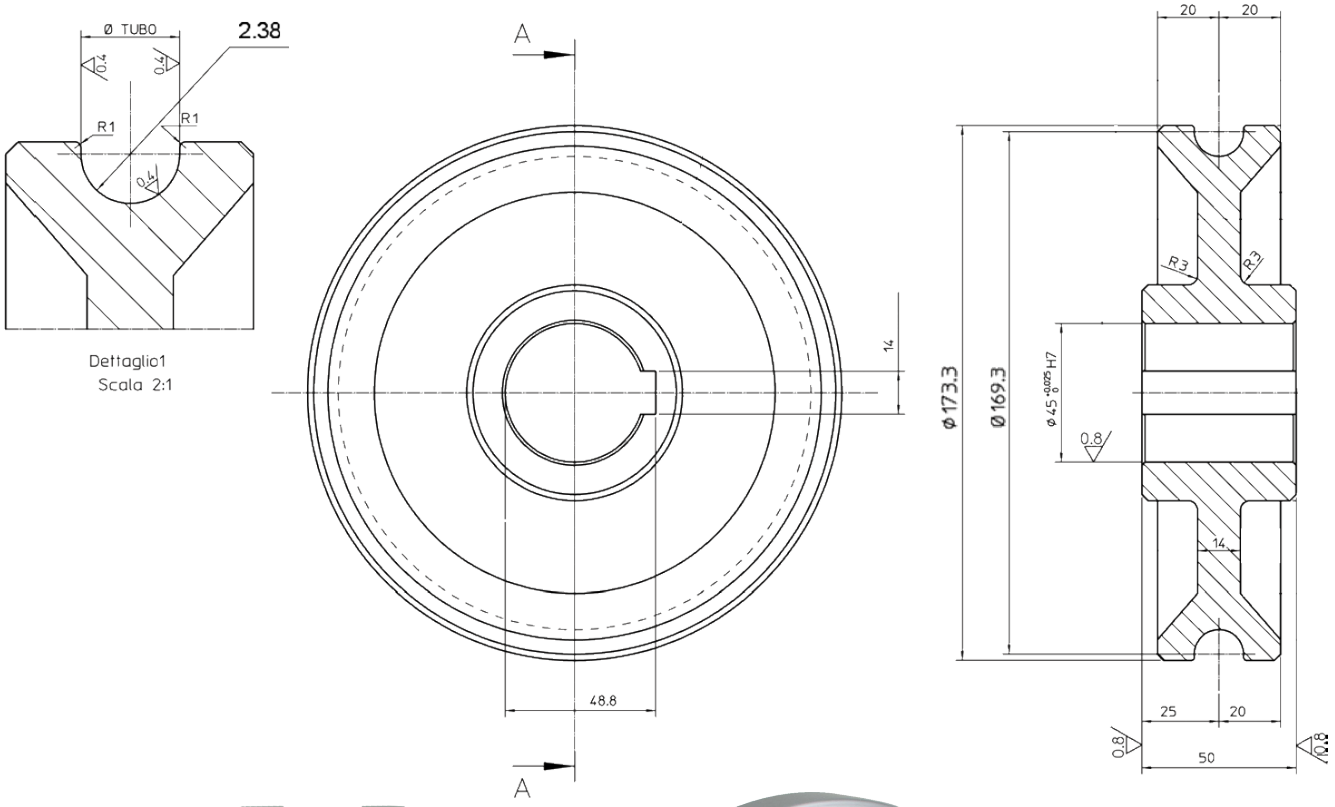



Article: 07669
Vikt: 3,6kg

Ritnings Nr. 3-400938-00

Subec AB	**Hesselmans Torg 5** **SE- 131 54 Nacka** **Sweden**	**Phone:** **Fax:**	**+46-8-88 46 33** **+46-8-97 76 58**	**Email: info@subec.se** **Web: www.subec.se**

Copyright © 2023 Subec

HJUL Ø200MM

Material: Rostfritt stål + POM

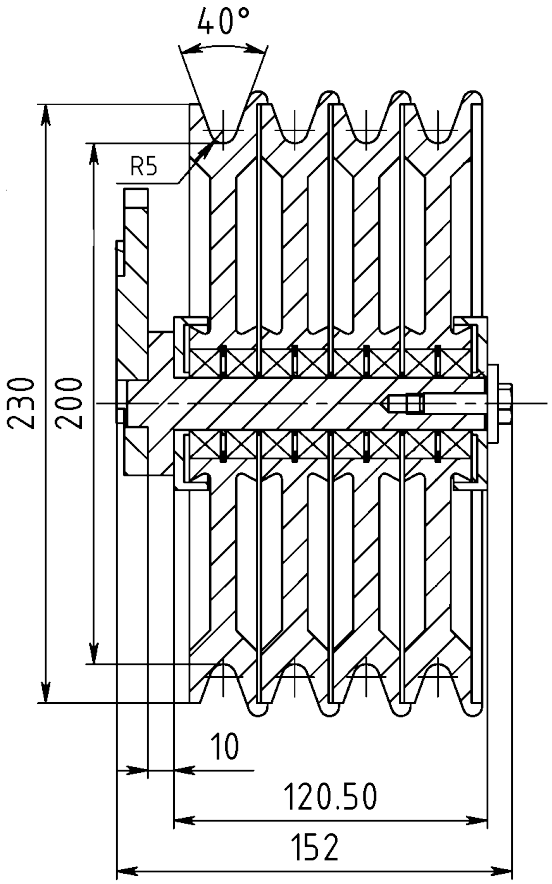

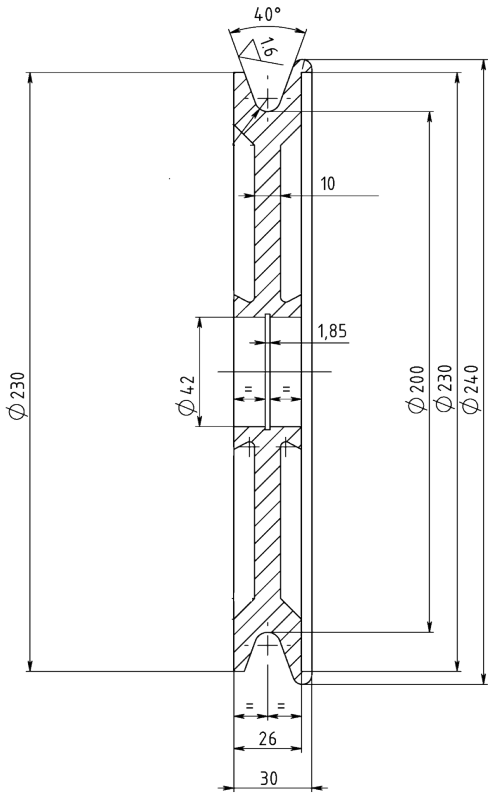

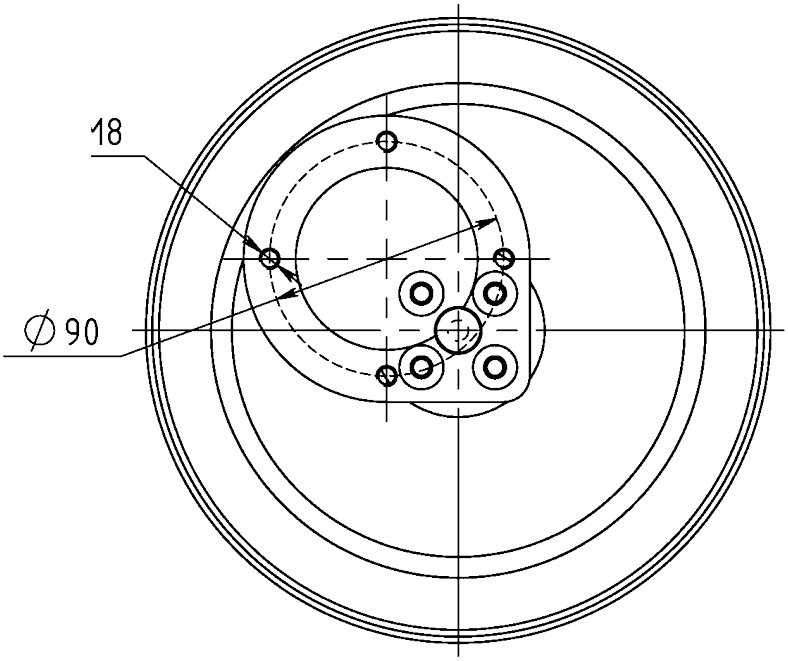

Hjulpaket för kylränna



Article: 02080
Vikt: 0,8kg

Ritnings Nr. 3-400507-00

Subec AB	**Hesselmans Torg 5** **SE- 131 54 Nacka** **Sweden**	**Phone:** **Fax:**	**+46-8-88 46 33** **+46-8-97 76 58**	**Email: info@subec.se** **Web: www.subec.se**

Copyright © 2023 Subec

HJUL Ø220MM

Material: Aircraft Aluminum AW7075-T6

Typ A
Article: 04946A

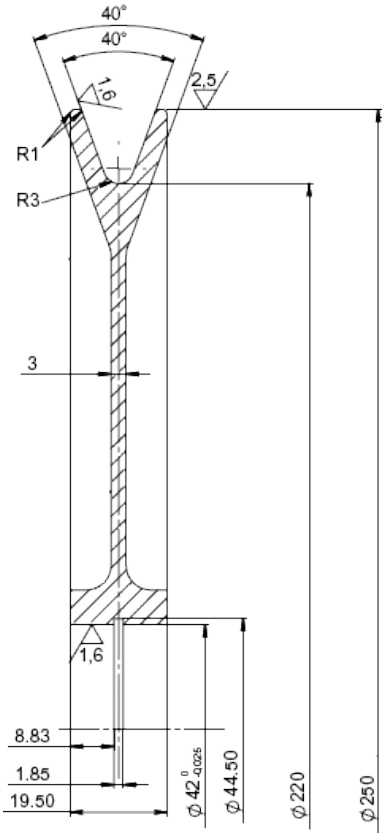

Typ B
Överlapp
Article: 04947

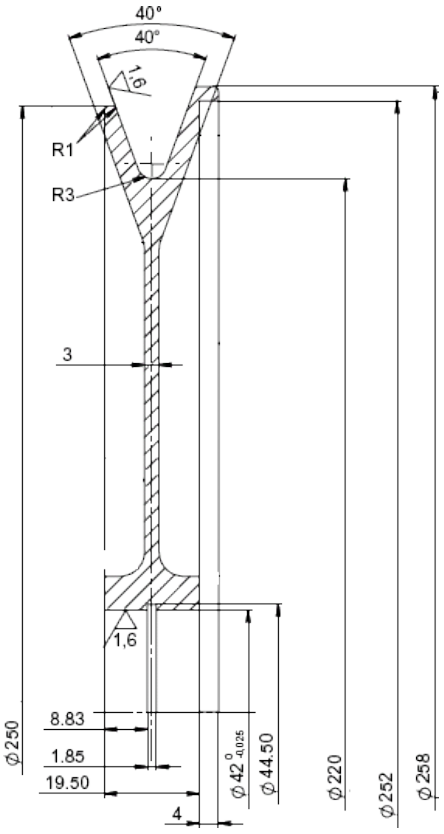

Typ C
Viktreducerings hål
Article: 13408

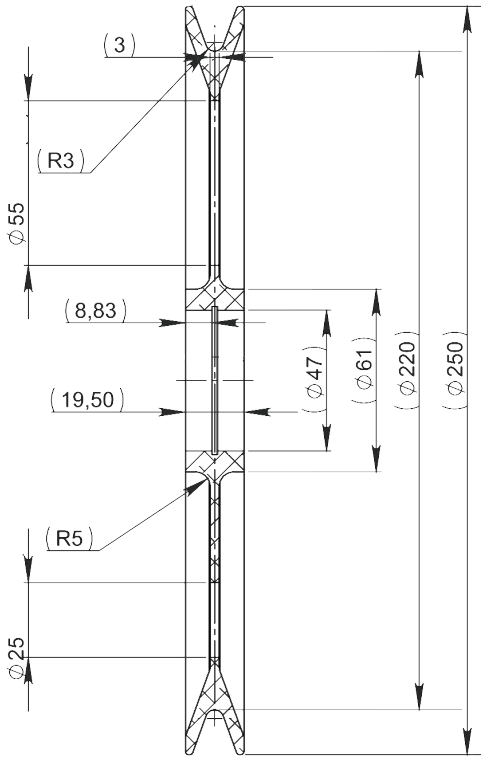



Option: Med teflonbelagt spår
Article: 05640
Vikt: 0,9kg

Ritnings Nr. 3-400290-02

Subec AB **Hesselmans Torg 5** **SE- 131 54 Nacka** **Sweden**
Phone: **+46-8-88 46 33**
Fax: **+46-8-97 76 58**
Email: info@subec.se
Web: www.subec.se

Copyright © 2023 Subec

HJUL Ø240MM

Material: Aluminium

Spår: Polyuretan, Shore A 70

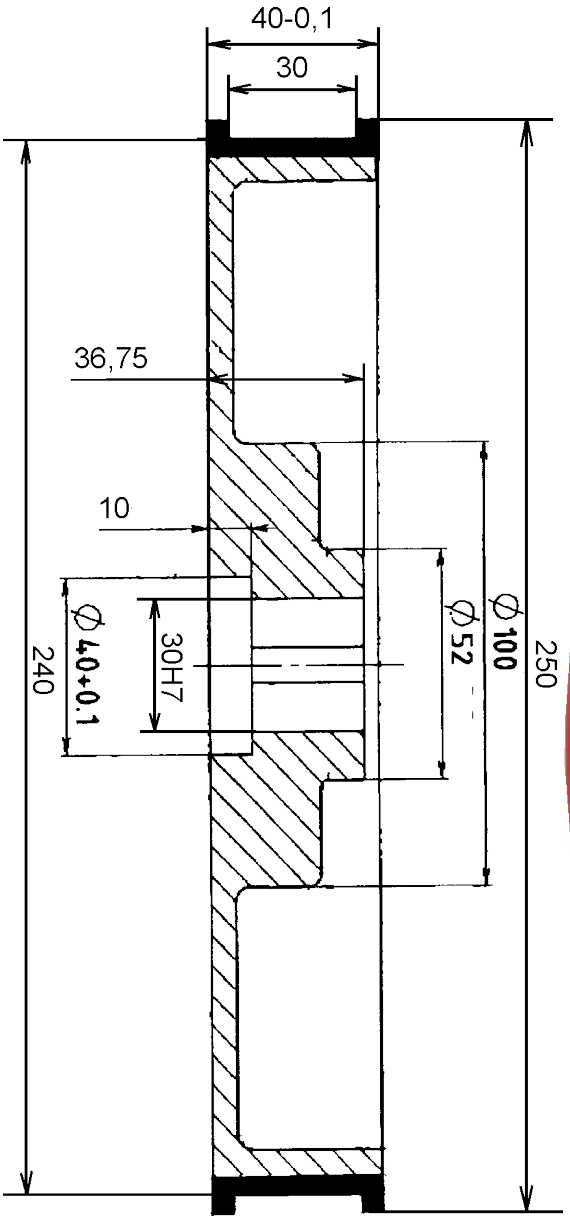



Article: 05818

Ritnings Nr. 3-400512-00

Subec AB	Hesselmans Torg 5 SE- 131 54 Nacka Sweden	Phone: Fax:	+46-8-88 46 33 +46-8-97 76 58	Email: info@subec.se Web: www.subec.se

Copyright © 2023 Subec

BROMSHJUL Ø250, 400MM

Material: Stål

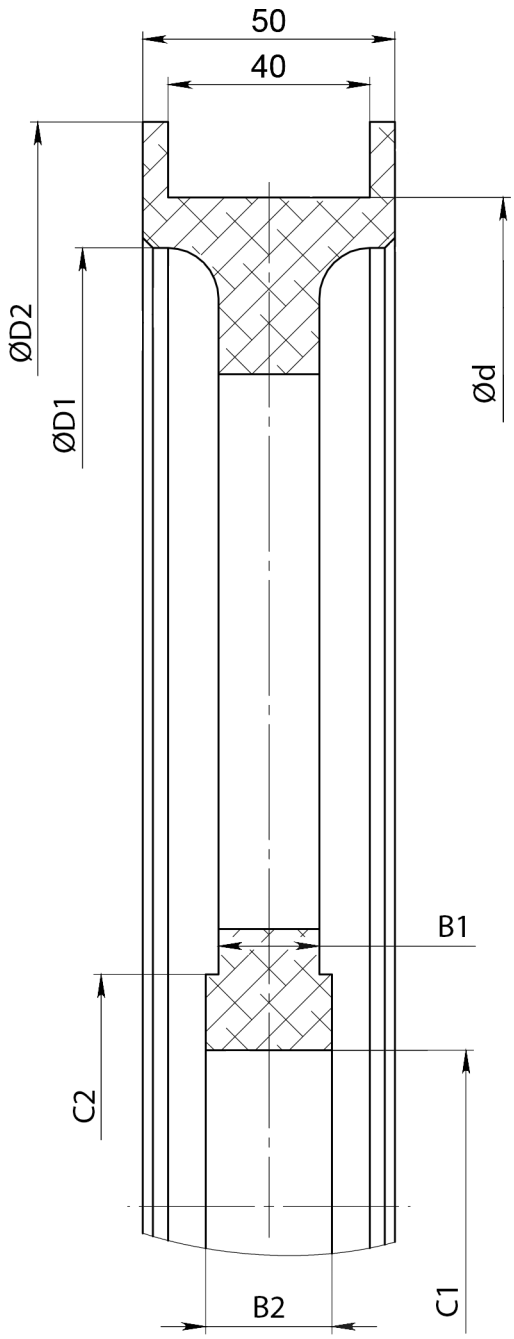

Exempel på användning
Article: 15056

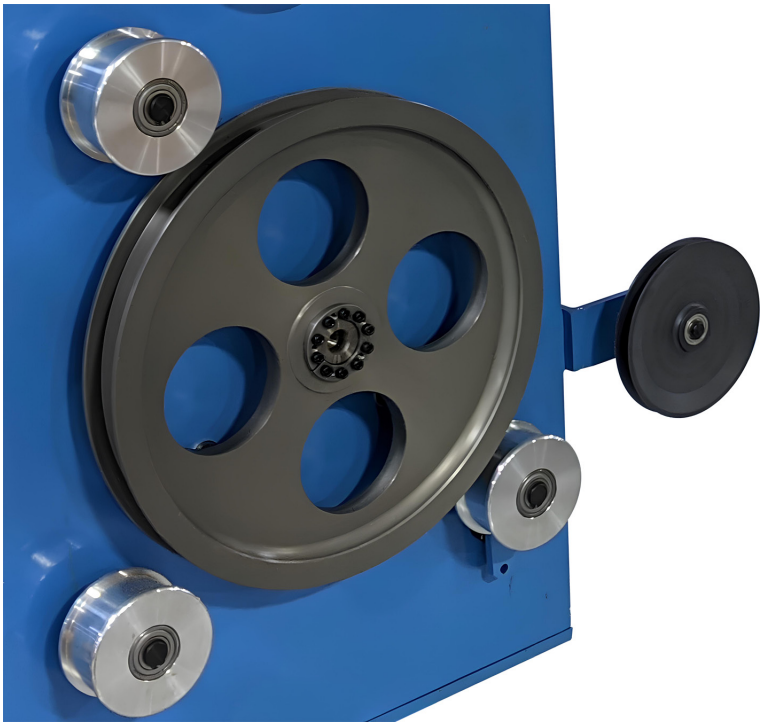

Art.No.	Ød	ØD1	ØD2	B1	B2	C1	C2	Weight
09429	250	240	270	7	56	25	52	4,5kg
15056	400	380	430	20	25	62	92	8,7kg

Ritnings Nr. 3-400645-00

Subec AB **Hesselmans Torg 5** **SE- 131 54 Nacka** **Sweden** **Phone:** **+46-8-88 46 33** **Fax:** **+46-8-97 76 58** **Email: info@subec.se** **Web: www.subec.se**

Copyright © 2023 Subec

LÄNGDMÄTNINGSHJUL

Material: Aluminium

Polyuretan beläggning, Shore A 83

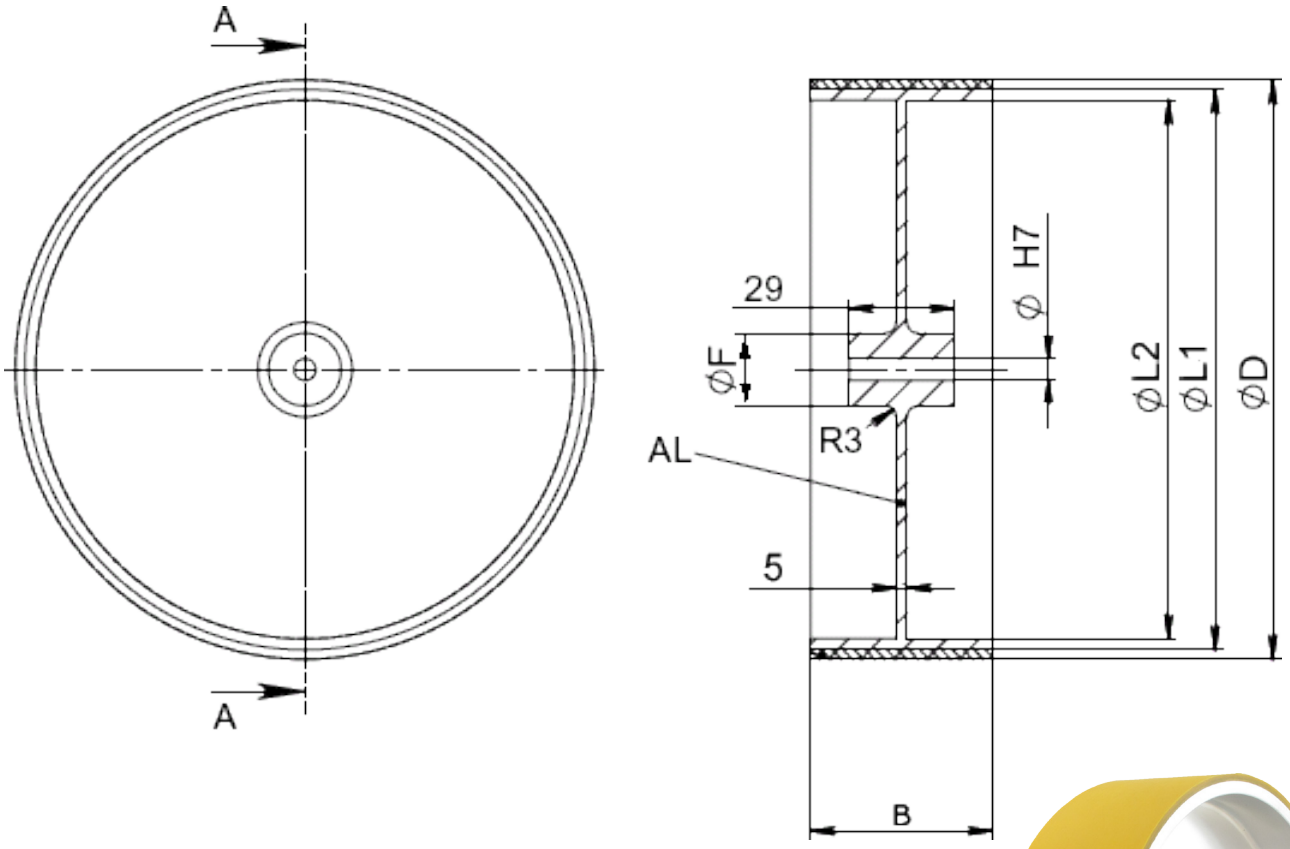



Article	ØdH7	B	Omkrets	L1	L2	ØF	D ≈	Vikt
05267	6	50	500	154	148	50	159,15	
05486	7	25	500	154	148	20	159,15	
05487	10	25	500	154	148	20	159,15	
05525*	10	50	500	154	148	50	159,15	
05488	12	50	500	154	148	20	159,15	0,8kg
06829	12	100	500	154	148	20	159,15	
06354	17	58	500	154	148	20	159,15	
06001	15	40	1000	308	288	40	318,3	
04589	25	50	500	154	148	50	159,15	

Ritnings Nr. 3-400775-00

* Stock item

Subec AB **Hesselmans Torg 5** **SE- 131 54 Nacka** **Sweden** **Phone:** **+46-8-88 46 33** **Fax:** **+46-8-97 76 58** **Email: info@subec.se** **Web: www.subec.se**

Copyright © 2023 Subec

HJUL Ø300MM



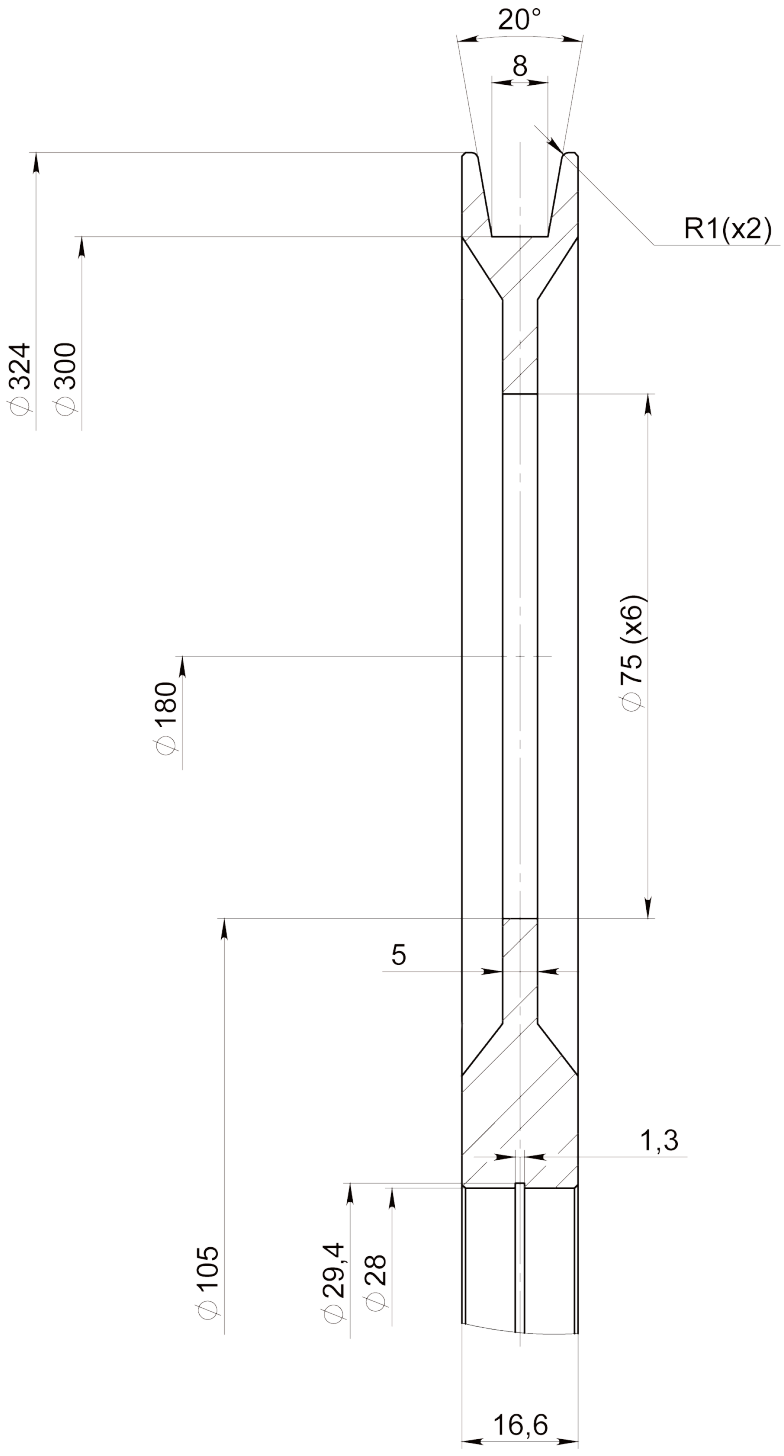

Article: 14836*

För Kullager:
6001-2Z or 6001-2RS

Ritnings Nr. 1-401178-00

* Stock item

Subec AB **Hesselmans Torg 5** **SE- 131 54 Nacka** **Sweden**
Phone: **+46-8-88 46 33**
Fax: **+46-8-97 76 58**
Email: info@subec.se
Web: www.subec.se

Copyright © 2023 Subec

HJUL Ø300, 500MM

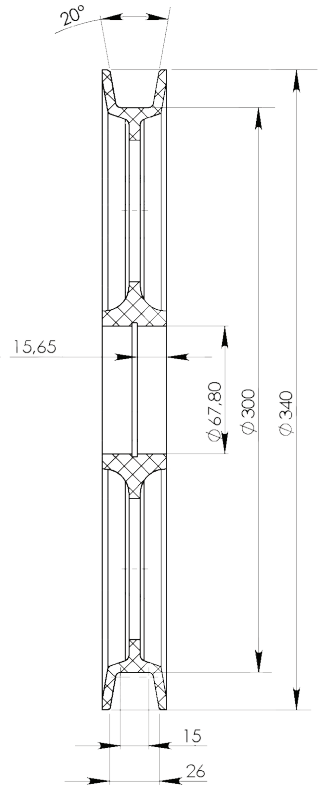



Article: 11620 Ø300mm, POM

För Kullager:
6008-2Z

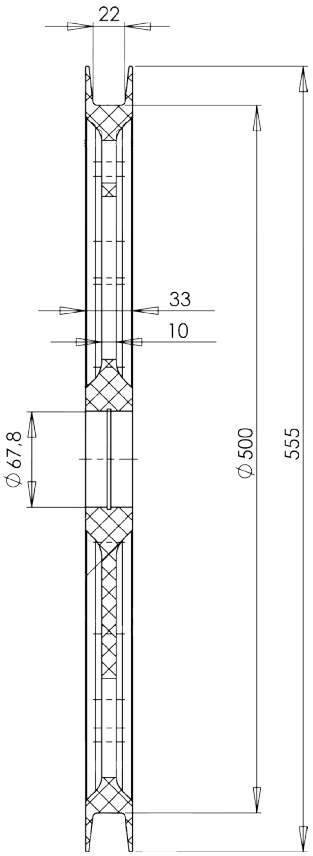



Article: 09207 Ø500mm, PA6
Vikt: 2,9kg

Article: 11623 Ø500mm, POM
Vikt: 3,6kg

För Kullager:
6008-2Z

Ritnings Nr. 3-401150-00

Subec AB | **Hesselmans Torg 5**, **SE- 131 54 Nacka**, **Sweden** | **Phone:** +46-8-88 46 33 | **Fax:** +46-8-97 76 58 | **Email:** info@subec.se | **Web:** www.subec.se

Copyright © 2023 Subec

HJUL Ø320MM

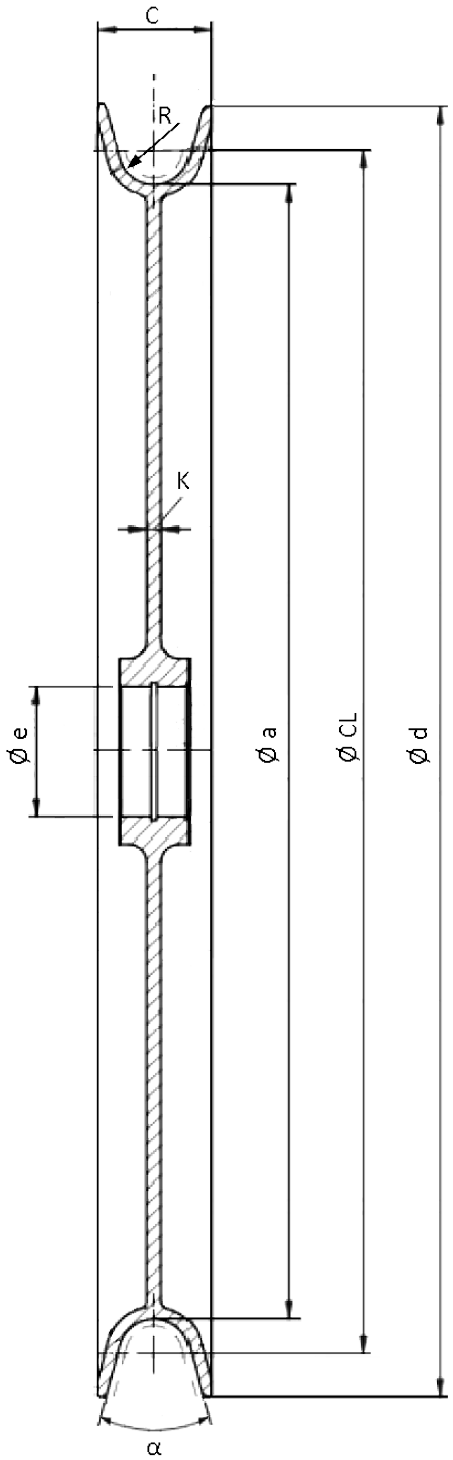



Article: 10454*

Article	Ø d	Ø CL	Ø a	Ø e	C	K	R	α°	Vikt	Material	Spår
10454*	364	340	320	37	32	4	10	30	1,5kg	Aluminium	Keramikbeläggning Polerat Ra 1.0
10543	364	340	320	37	32	4	10	30		Stål	Hårdmetallbeläggning

Ritnings Nr. 3-401285-00

* Stock item

Subec AB **Hesselmans Torg 5** **SE- 131 54 Nacka** **Sweden**
Phone: **+46-8-88 46 33**
Fax: **+46-8-97 76 58**
Email: info@subec.se
Web: www.subec.se

Copyright © 2023 Subec

CAPSTAN HJUL Ø400MM

Material: Aluminium

Polyuretan beläggning, Shore A 70

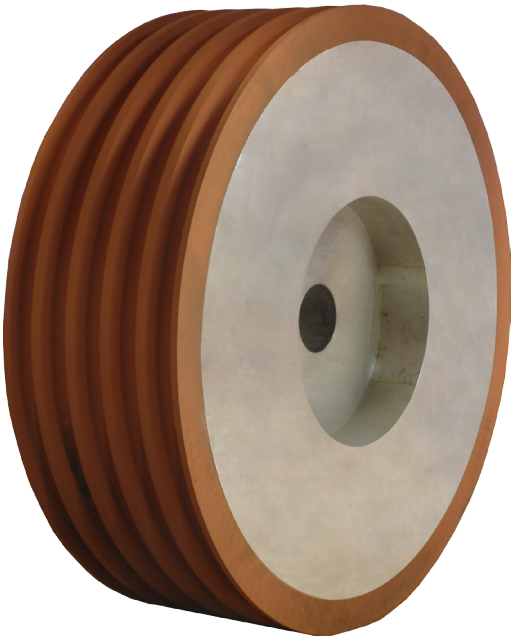



Article: 05819
Vikt: 52kg

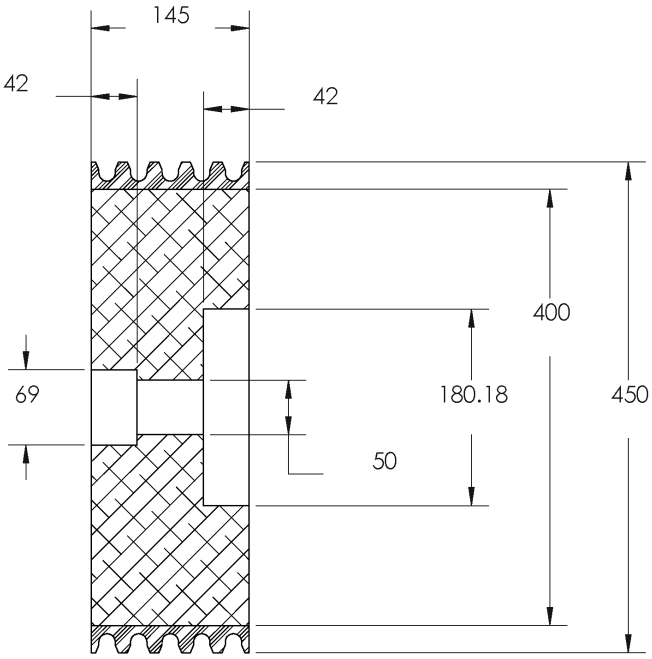

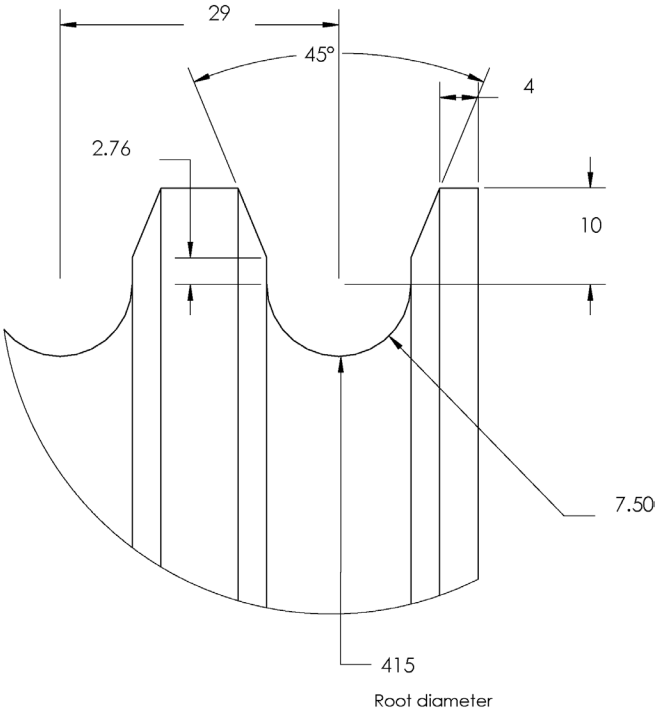

Ritnings Nr. 3-400512-02

Subec AB	**Hesselmans Torg 5** **SE- 131 54 Nacka** **Sweden**	**Phone:** **Fax:**	**+46-8-88 46 33** **+46-8-97 76 58**	**Email: info@subec.se** **Web: www.subec.se**

Copyright © 2023 Subec

HJUL Ø440MM

Material: Aluminium

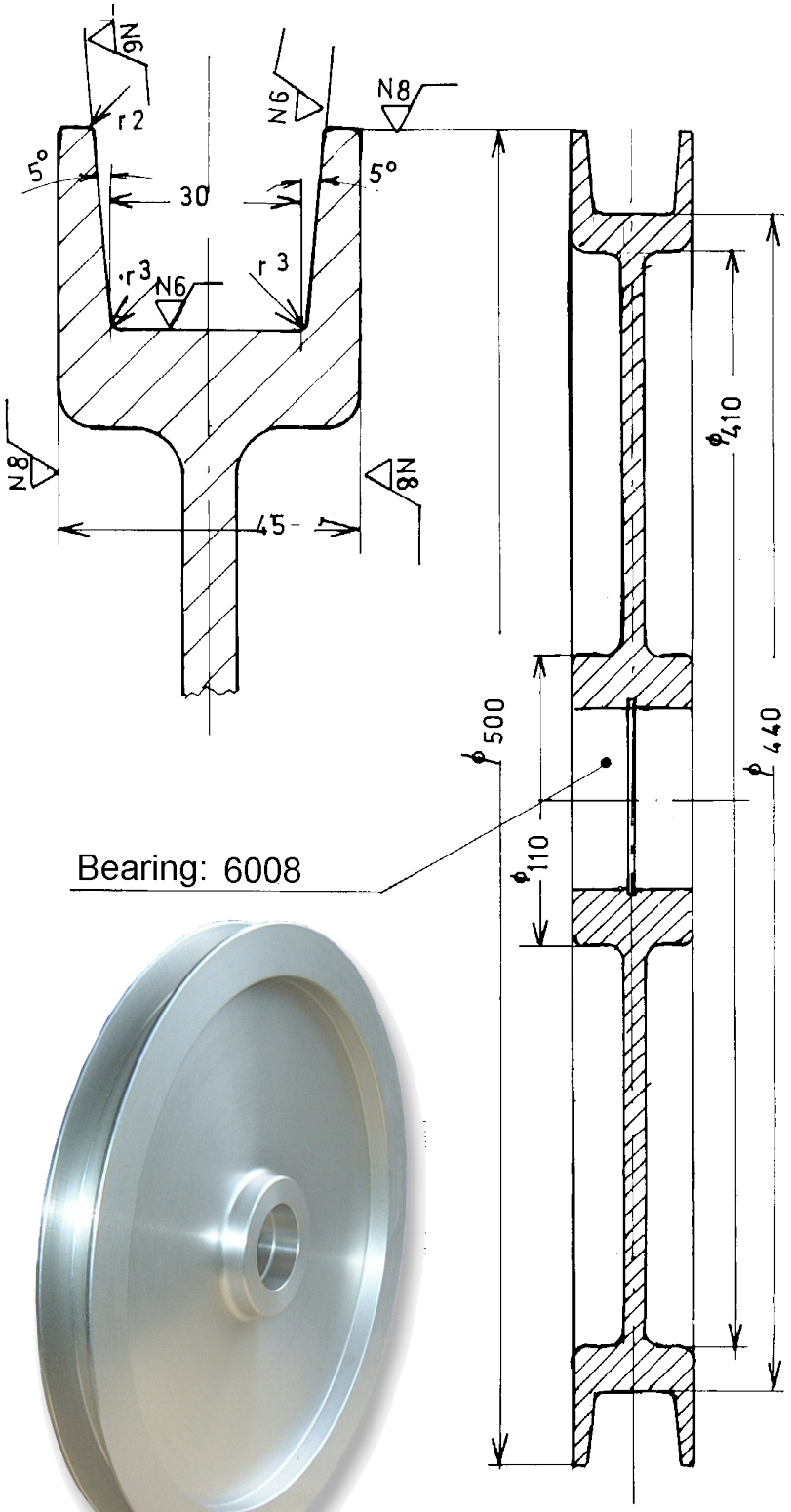

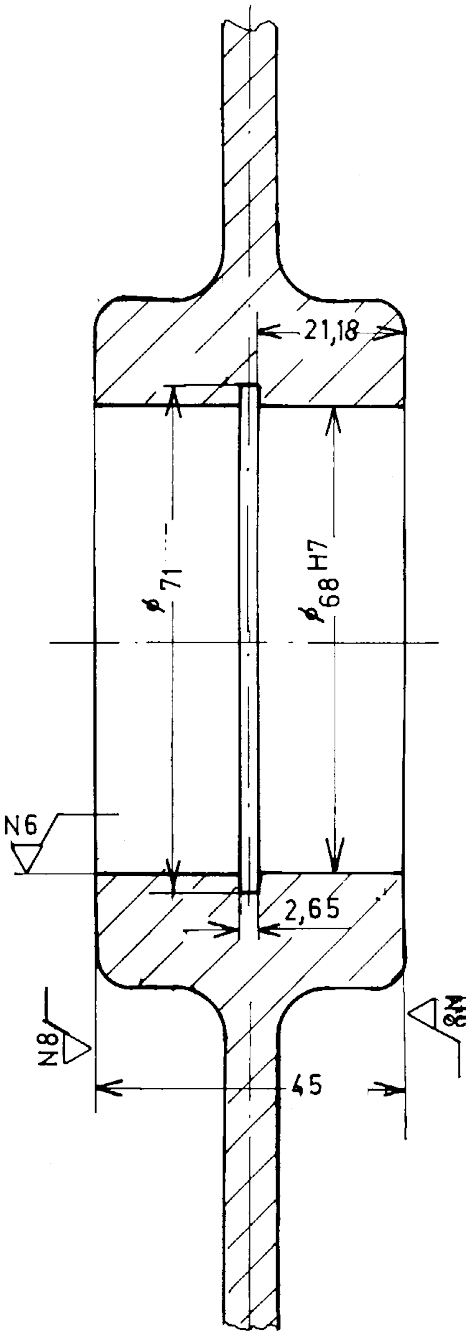

Article: 00081*
Vikt: 6,6kg

Ritnings Nr. 3-300109-00

* Stock item

Subec AB **Hesselmans Torg 5** **SE- 131 54 Nacka** **Sweden**
Phone: **+46-8-88 46 33**
Fax: **+46-8-97 76 58**
Email: info@subec.se
Web: www.subec.se

Copyright © 2023 Subec

HJUL Ø440MM
MED HÖJD OCH SÄNKBART STATIV

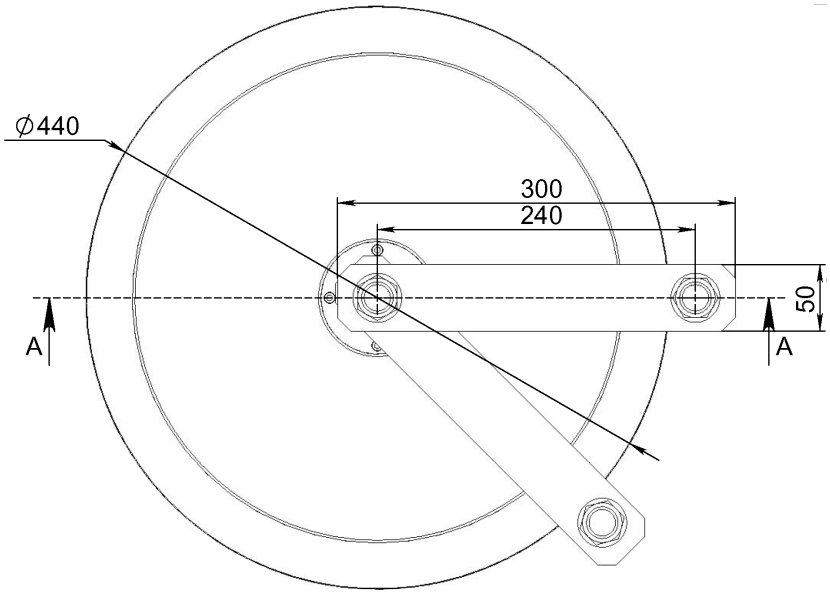

Option:
Med styrrullar

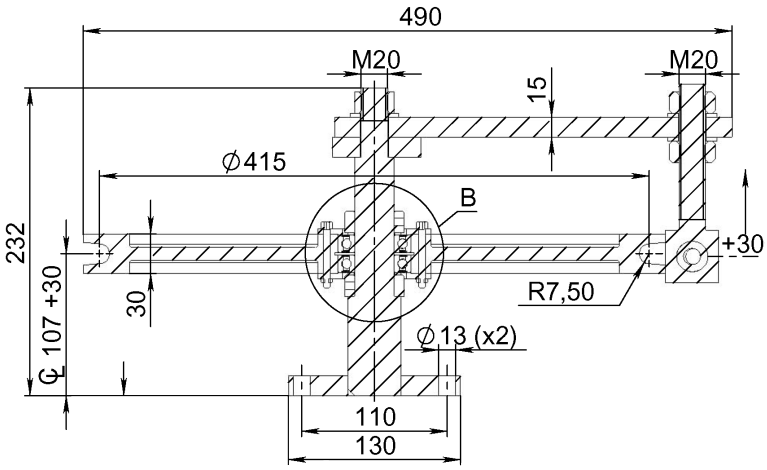

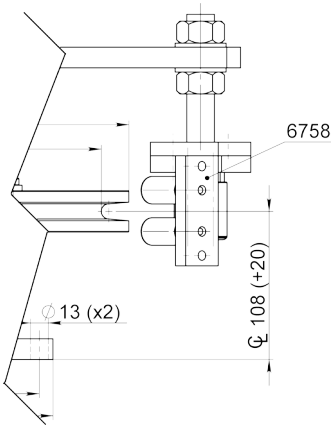

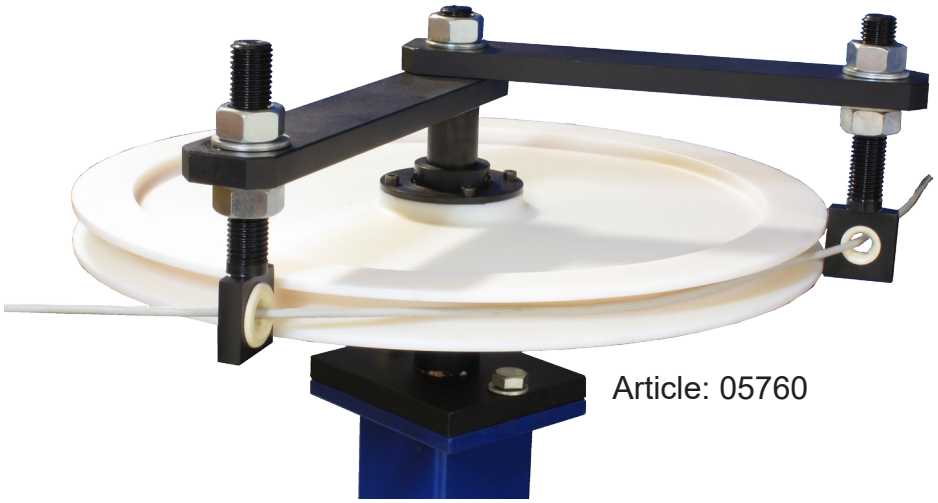

Article: 05760

Ritnings Nr. 3-400430-00

Subec AB	**Hesselmans Torg 5** **SE- 131 54 Nacka** **Sweden**	**Phone:** **Fax:**	**+46-8-88 46 33** **+46-8-97 76 58**	**Email: info@subec.se** **Web: www.subec.se**

Copyright © 2023 Subec

HJUL Ø496MM

Material: Aluminium, Hårdeloxerat Spår

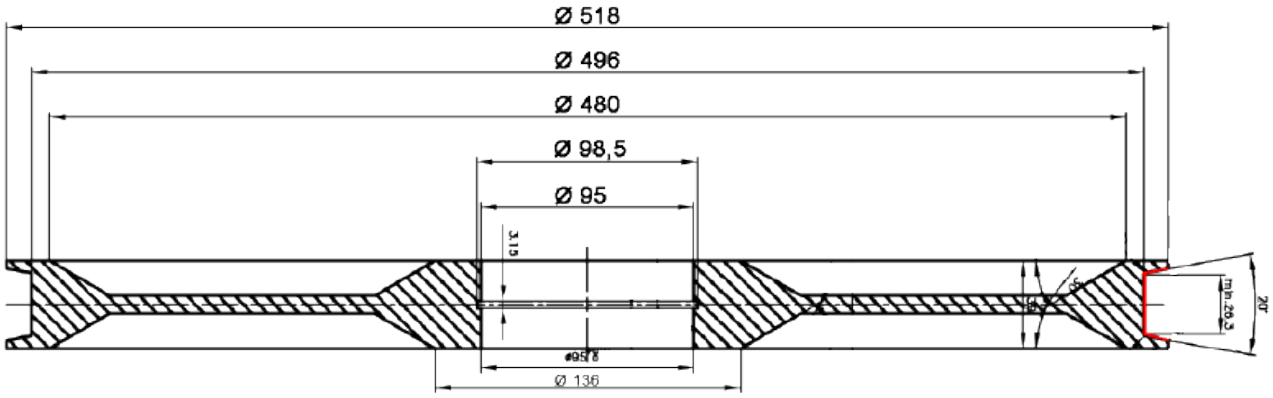



Article: 8290
Vikt: 8,5kg

Ritnings Nr. 3-400796-01

Subec AB **Hesselmans Torg 5** **SE- 131 54 Nacka** **Sweden** **Phone:** **+46-8-88 46 33** **Fax:** **+46-8-97 76 58** **Email: info@subec.se** **Web: www.subec.se**

Copyright © 2023 Subec

HJUL Ø500, 600MM

Material: Aluminium

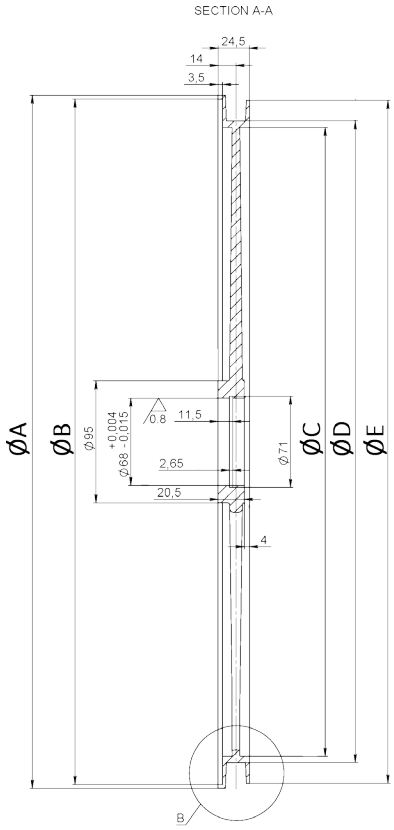

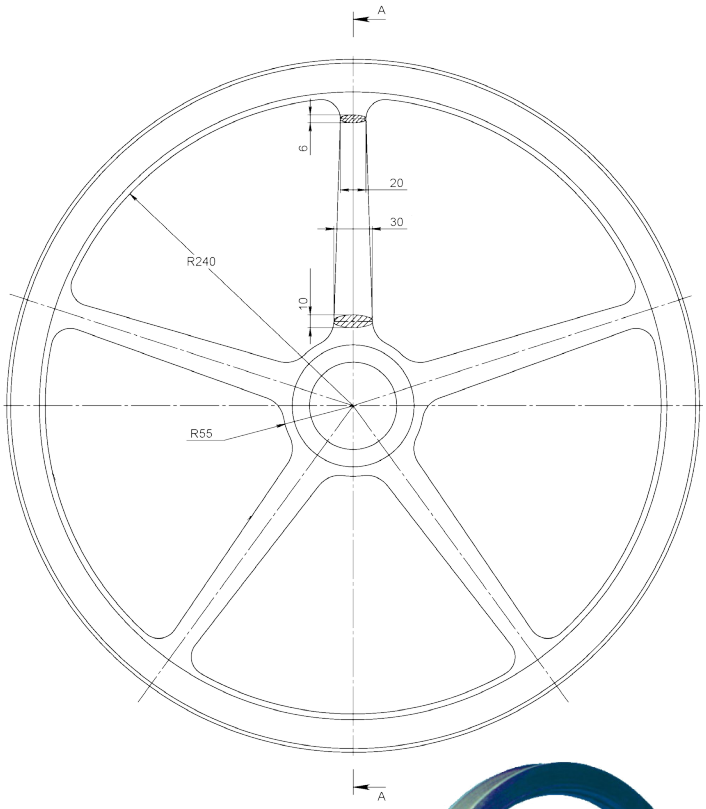

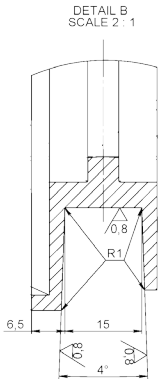

Option:
Radie spår



Article	ØD	ØA	ØB	ØC	ØE	Vikt	Spår
00080*	500	540	534	490	532	1,7kg	Platt
07358*	500	540	534	490	532	2.2kg	Platt, keramik belagt
07359*	600	640	634	590	632	2,4kg	Pla

Ritnings Nr. 3-400312-00

* Stock item

Subec AB **Hesselmans Torg 5** **SE- 131 54 Nacka** **Sweden**
Phone: **+46-8-88 46 33**
Fax: **+46-8-97 76 58**
Email: info@subec.se
Web: www.subec.se

Copyright © 2023 Subec

HJUL Ø500, 600MM

Material: Aluminium

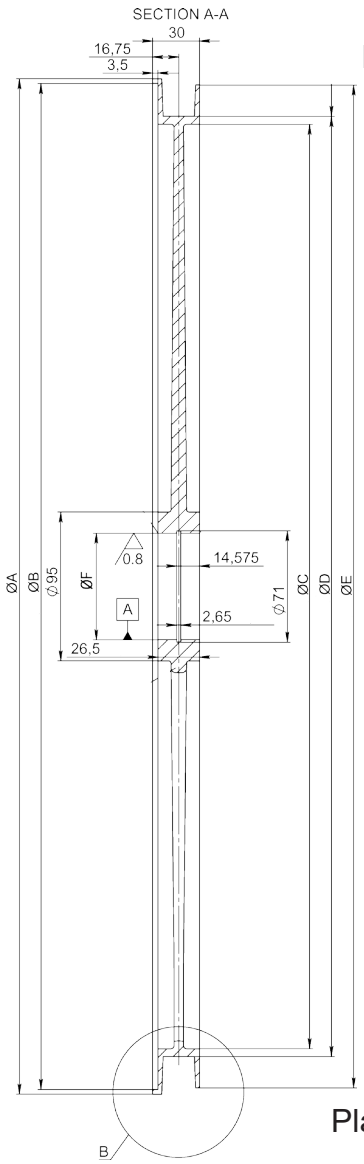

Option:
Platt spår med keramisk beläggning
Article: 8487

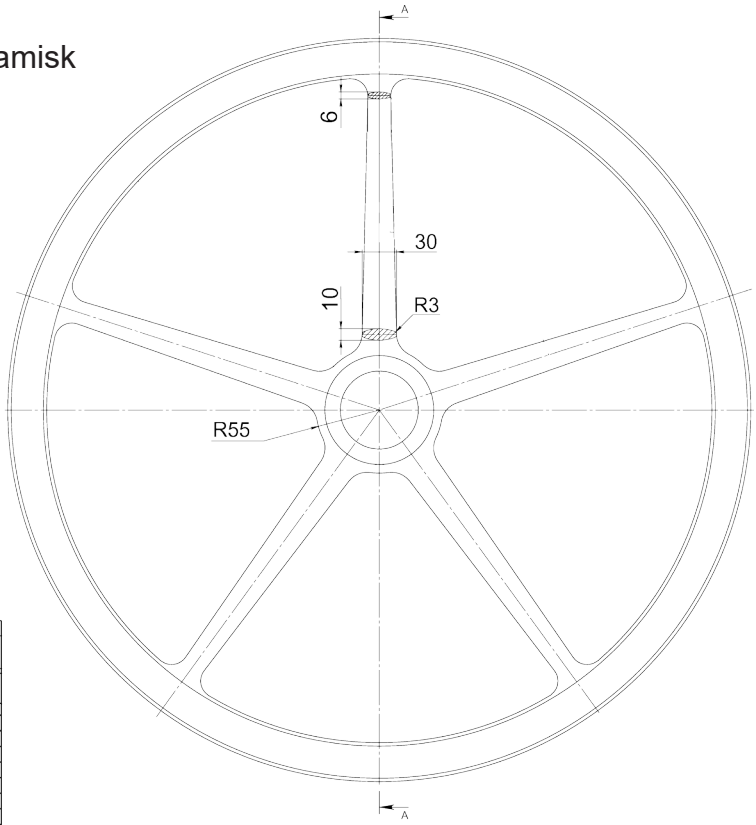

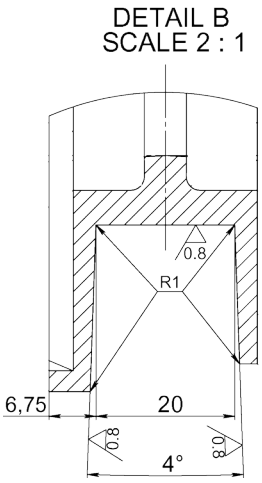

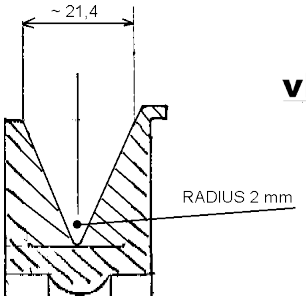

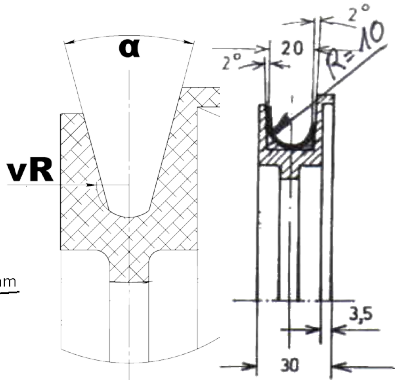

Option:
Platt spår med keramisk beläggning
Article: 7409



Article	ØD	ØA	ØB	ØC	ØE	ØF	α	vR	Spår	Vikt	Note
03635*	500	540	534	490	532	68	30°	5	V-Round		
06124*	500	540	534	490	532	72			Flat		Annat Lagersäte
00082*	500	548	542	490	540	68			Flat	2,3kg	
09074*	500	548	542	490	540	72			Flat	1,9kg	Annat Lagersäte
06843*	500	548	542	490	540	68			Round	2,3kg	
03642	500	548	542	490	540	68			V	2,9kg	
03366A	600	648	642	590	640	68			Flat	3,0kg	
10874*	800	848	842	790	840	68			Flat		6 Ekrar

Ritnings Nr. 3-400337-00

* Stock item

Subec AB **Hesselmans Torg 5** **SE- 131 54 Nacka** **Sweden**
Phone: **+46-8-88 46 33**
Fax: **+46-8-97 76 58**
Email: info@subec.se
Web: www.subec.se

Copyright © 2023 Subec

HJUL Ø500, 800MM

Material: Hårdskumintegral-PUR

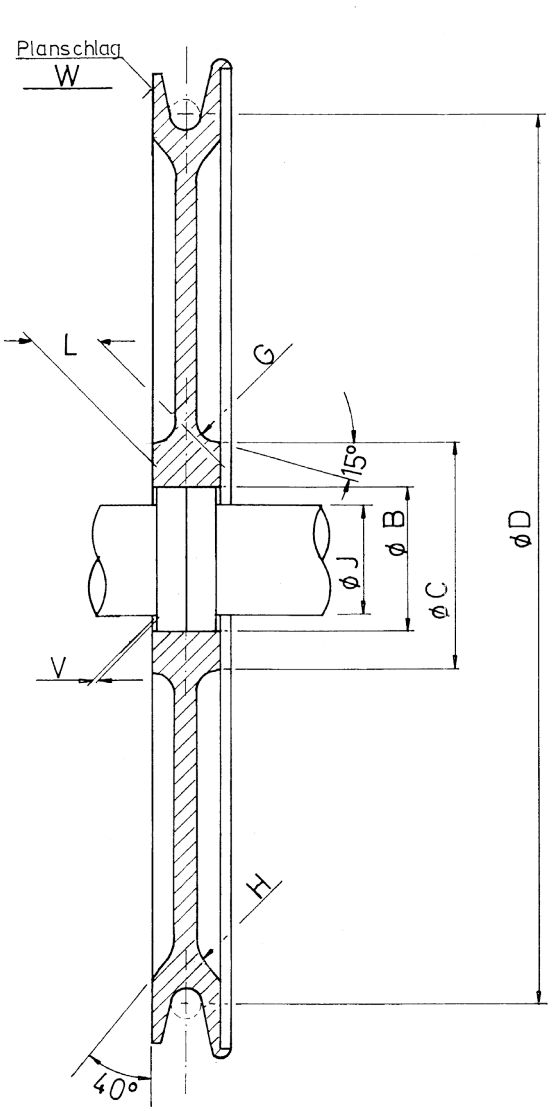



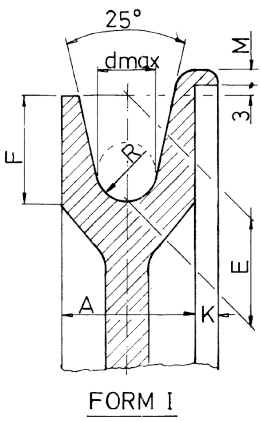

FORM I

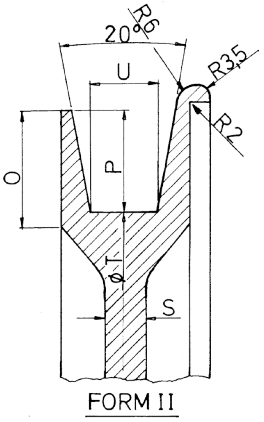

FORM II

Form 1

Article	D	d	A_0^{+1}	B	C	E	F	G	H	J	K	L_0^{+1}	M	R	S	T	V	W	Lager	Vikt
01225*	500	16	38	80	120	30	30	10	18	50	6	38	5	9	12	480	3	2	6010-2z	3,3kg
16729*	500	16	38	80	120	30	30	10	18	50	6	38	5	12	12	480	3	2	6010-2z	
00862*	800	25	64	130	150	40	40	16	22	60	10	64	7	15	12	765	3	-	6312-2z	

Form 2

Article	D	d	A_0^{+1}	B	C	G	H	J	K	L_0^{+1}	M	O	P	S	T	U	V	W	Lager	Vikt
01448*	500	16	38	80	120	10	18	50	6	38	5	33	30	12	480	20	3	2	6010-2z	
01379*	800	25	64	130	150	16	22	60	10	64	7	45	40	12	765	30	3	-	6312-2z	11,3kg

Ritnings Nr. 1-400332-00

* Stock item

Subec AB **Hesselmans Torg 5** **SE- 131 54 Nacka** **Sweden** **Phone:** **+46-8-88 46 33** **Fax:** **+46-8-97 76 58** **Email: info@subec.se** **Web: www.subec.se**

Copyright © 2023 Subec

HJUL Ø600MM

Material: Aluminium

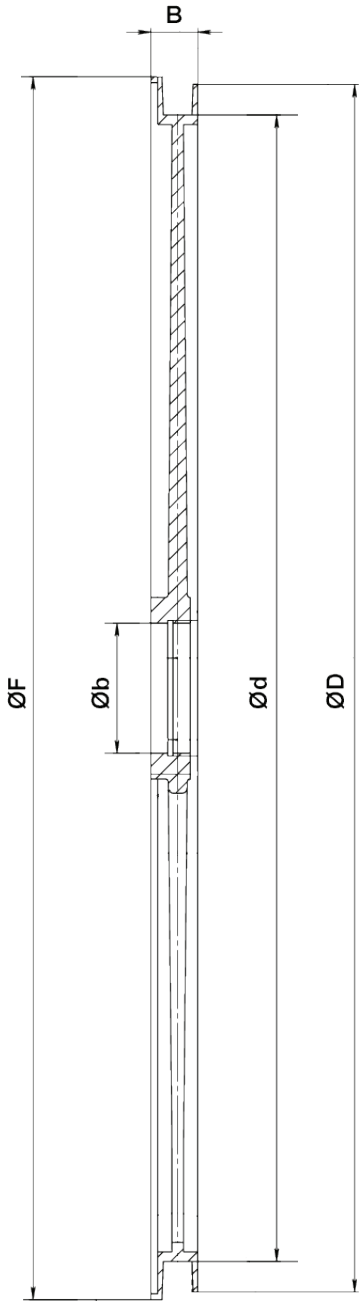

Option: With protection plates



Article: 07406*

Article	Ød	ØD	ØF	Øb	B	Lager	Spår	Vikt
07406*	600	640	650	68	48.5	6008-2z	32mm Flat	5,3kg
07490*	600	632	640	68	24.5	61909 RZ	15mm Flat	2kg

Ritnings Nr. 1-400804-00

* Stock item

Subec AB **Hesselmans Torg 5** **SE- 131 54 Nacka** **Sweden**
Phone: **+46-8-88 46 33**
Fax: **+46-8-97 76 58**
Email: info@subec.se
Web: www.subec.se

Copyright © 2023 Subec

HJUL Ø600MM

Material: Aluminium





Article: 07332*
Vikt: 2,6kg

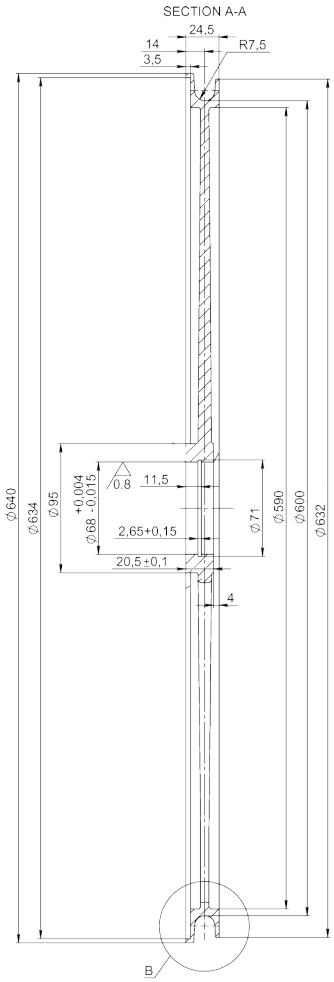

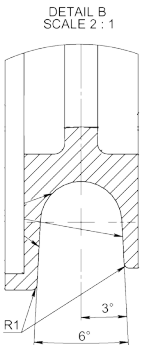

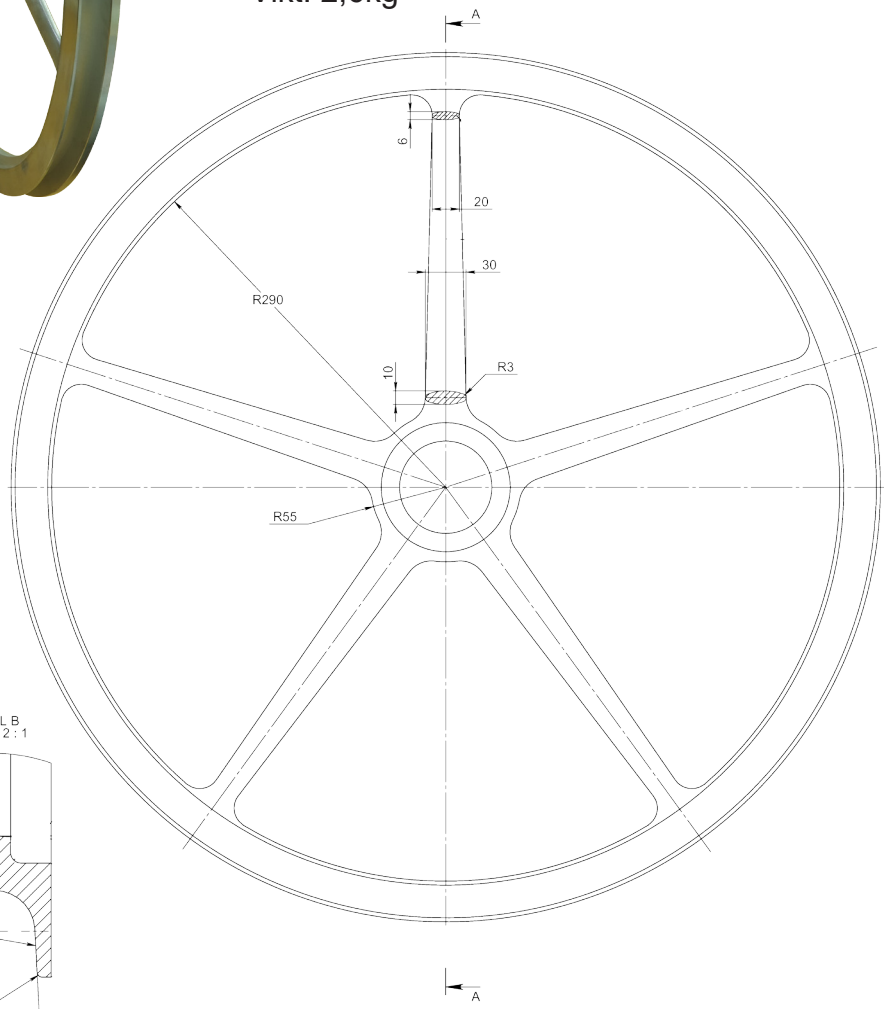

Ritnings Nr. 3-400312-00

* Stock item

Subec AB **Hesselmans Torg 5** **SE- 131 54 Nacka** **Sweden**
Phone: **+46-8-88 46 33**
Fax: **+46-8-97 76 58**
Email: info@subec.se
Web: www.subec.se

Copyright © 2023 Subec

HJUL Ø630MM

Material: Aluminium



Article: 00817*
Vikt: 15kg



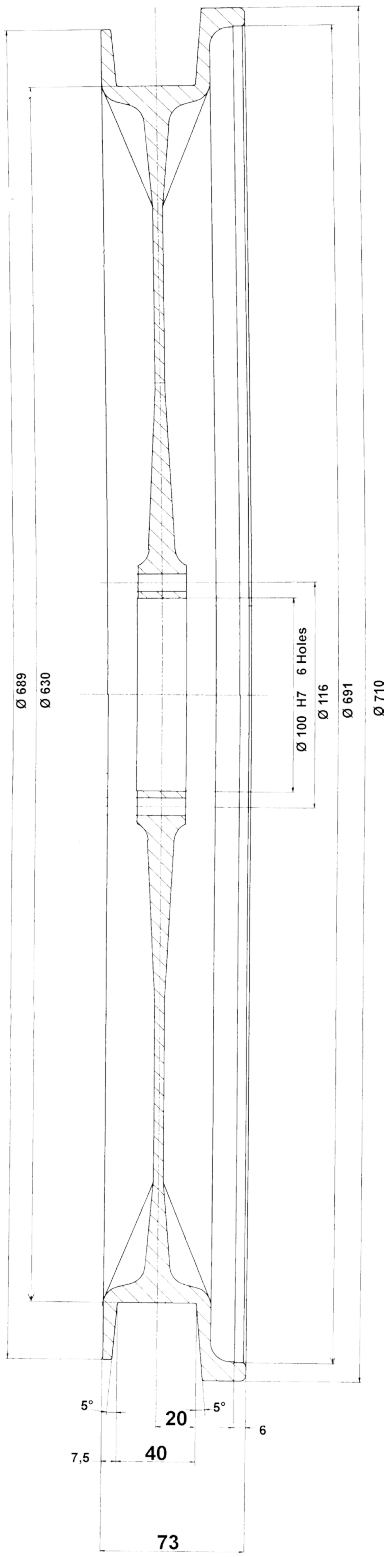

Ritnings Nr. 3-400424-00

* Stock item

Subec AB **Hesselmans Torg 5** **SE- 131 54 Nacka** **Sweden**
Phone: **+46-8-88 46 33**
Fax: **+46-8-97 76 58**
Email: info@subec.se
Web: www.subec.se

Copyright © 2023 Subec

HJUL Ø800MM

Material: Aluminium

Utförande 1

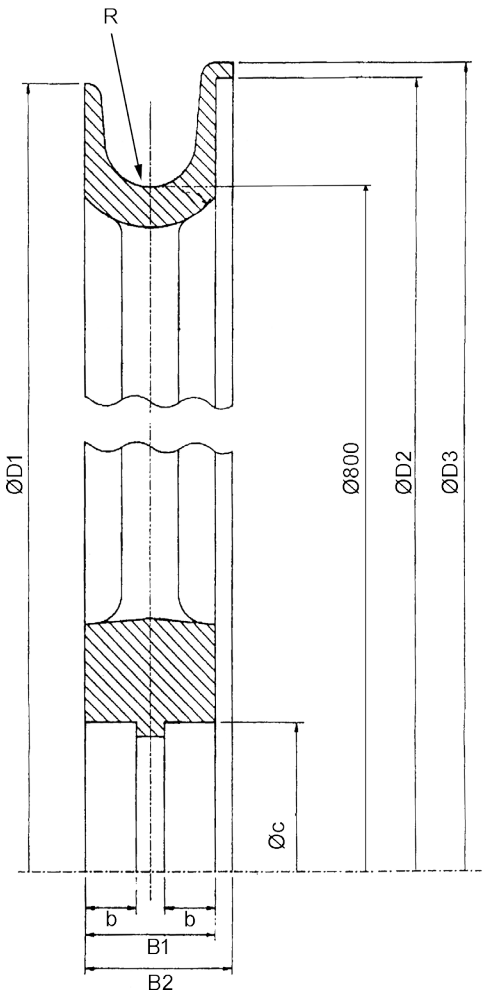

Utförande 2

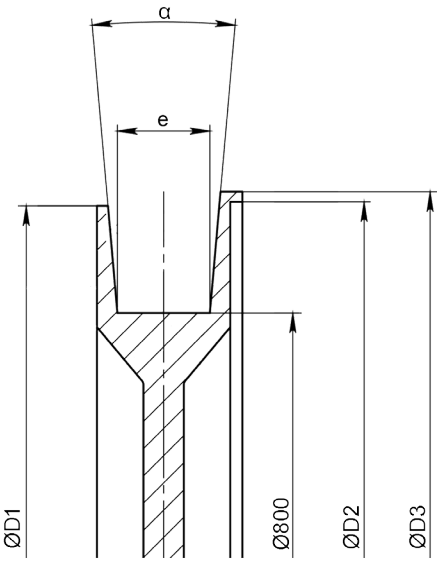



Article: 07035*

Option:
Alt. Lagersäte
Spår beläggning

Article	Øc	b	B1	B2	D1	D2	D3	e	R	Spår	Lager	Utförande	Vikt
08200	65	-	66	72	906	910	920	45,80	-	-	Kilspår	2	21,2kg
14769*	68	12	34	38	840	842	848	26	-	-	61909-2Z	2	6,5kg
07035*	95	18	66	72	906	910	920	-	25	Cr2O3	6012-2Z	1	26kg
00083*	100	18	66	72	906	910	920	-	25	-	6013-2Z	1	21,2kg
08606	100	18	66	72	906	910	920	45,80	-	Keramik	6013-2Z	2	-
15034	100	18	66	72	906	910	920	45,80	-	-	6013-2Z	2	-

Ritnings Nr. 1-400278-01

* Stock item

Subec AB **Hesselmans Torg 5** **SE- 131 54 Nacka** **Sweden**
Phone: **+46-8-88 46 33**
Fax: **+46-8-97 76 58**
Email: info@subec.se
Web: www.subec.se

Copyright © 2023 Subec

HJUL Ø800MM

Material: Aluminium



Article: 00743
Vikt: 27kg



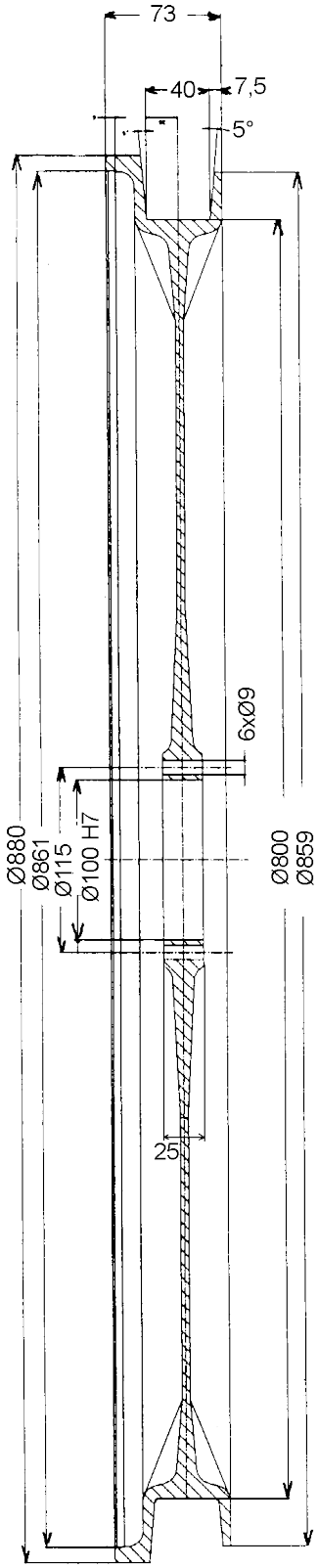

Ritnings Nr. 3-400417-00

Subec AB **Hesselmans Torg 5** **SE- 131 54 Nacka** **Sweden**
Phone: **+46-8-88 46 33**
Fax: **+46-8-97 76 58**
Email: info@subec.se
Web: www.subec.se

Copyright © 2023 Subec

HJUL Ø900MM

Material: Aluminium

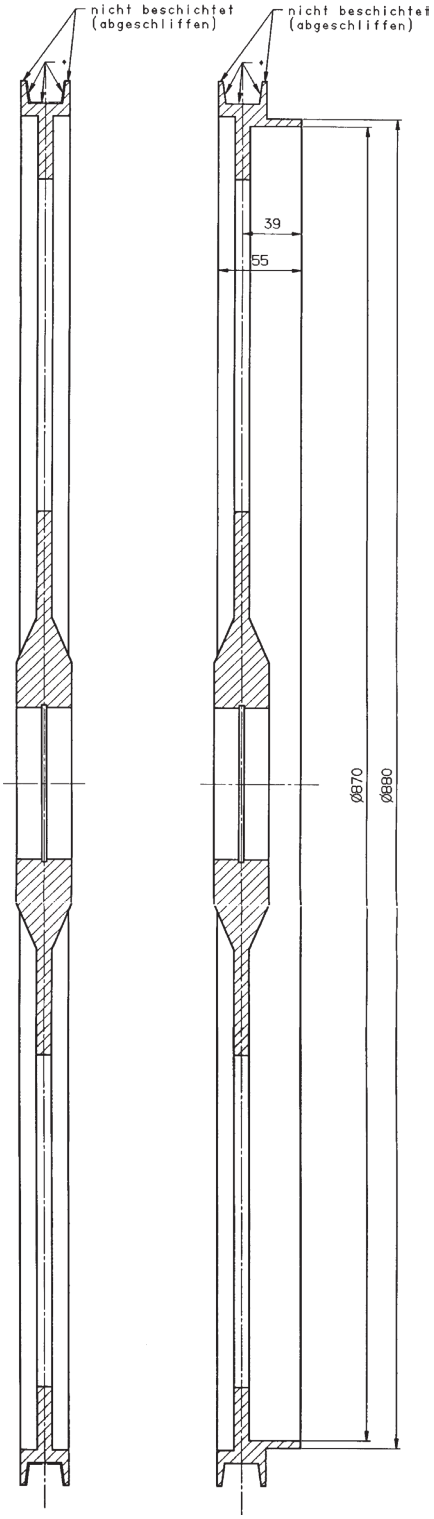



Article: 04805
Vikt: 17,5kg



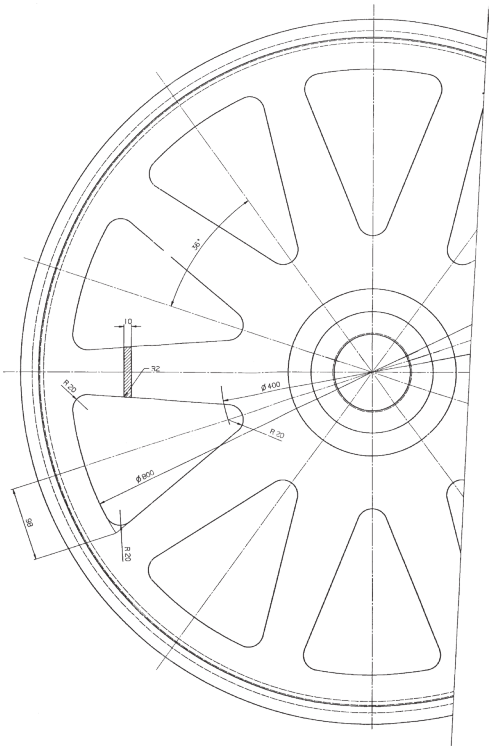

Ritnings Nr. 3-400463-00

Subec AB	**Hesselmans Torg 5** **SE- 131 54 Nacka** **Sweden**	**Phone:** **Fax:**	**+46-8-88 46 33** **+46-8-97 76 58**	**Email: info@subec.se** **Web: www.subec.se**

Copyright © 2023 Subec

HJUL Ø1000MM

Material: Aluminium

Conformal Polymer

Använd helst i våtutrymmen, som i kylledningar

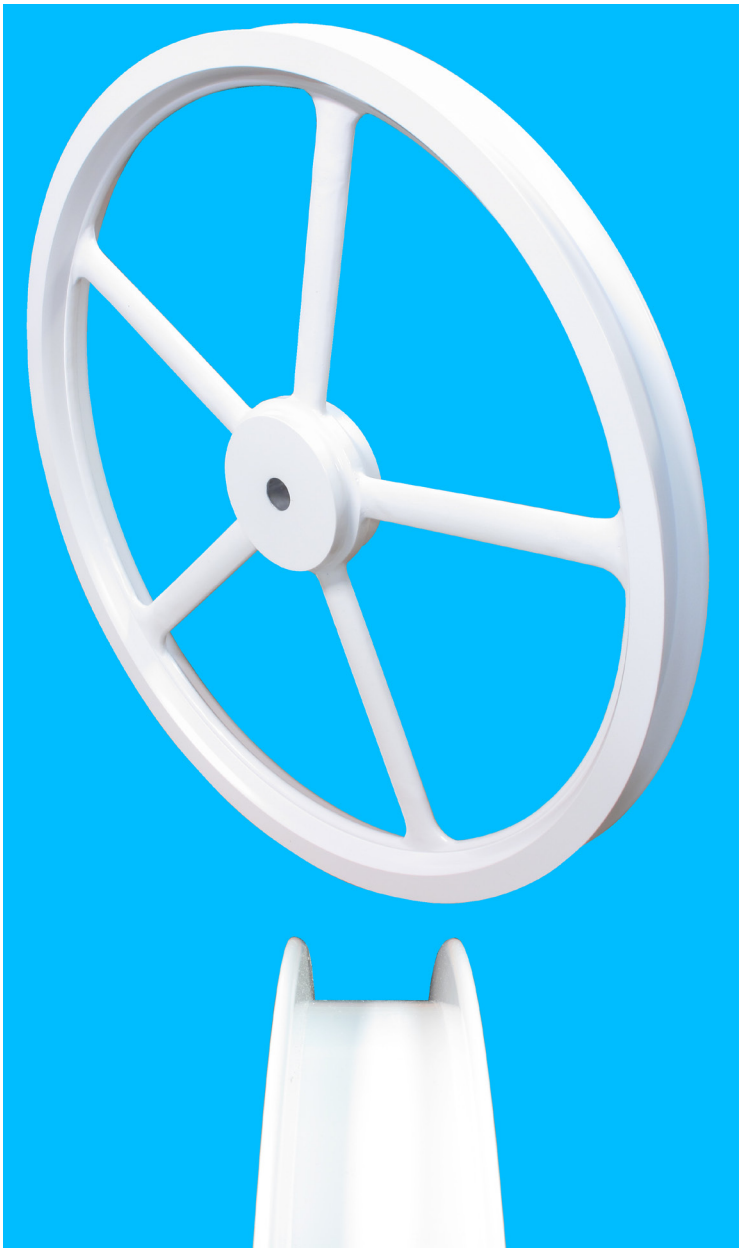

Article: 07969

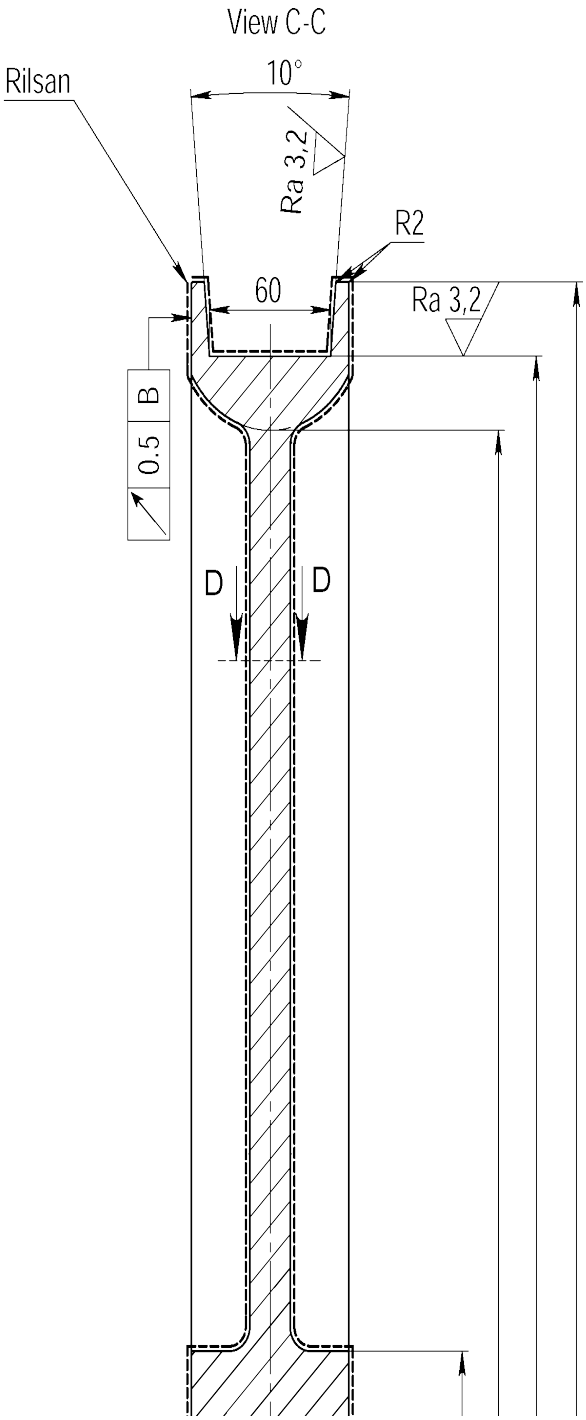

Ritnings Nr. 1-400943-00

Subec AB	**Hesselmans Torg 5** **SE- 131 54 Nacka** **Sweden**	**Phone:** **Fax:**	**+46-8-88 46 33** **+46-8-97 76 58**	**Email: info@subec.se** **Web: www.subec.se**

Copyright © 2023 Subec

HJUL Ø1000MM

Material: Aluminium

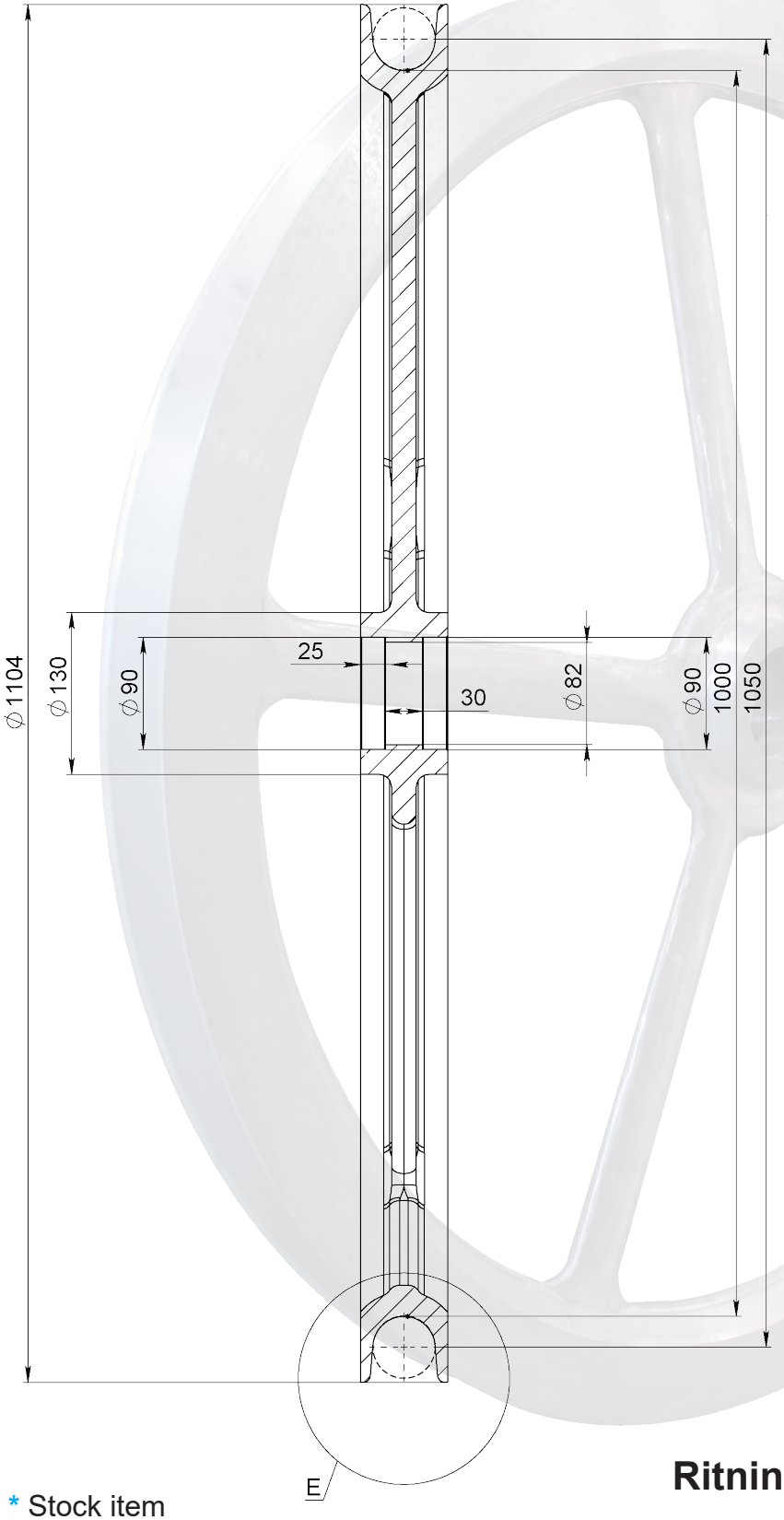

Överlappning
Article: 07487*
Vikt: 29kg

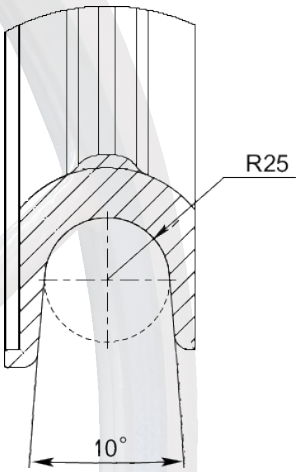

Ingen Överlappning
Article: 07912*
Vikt: 29kg

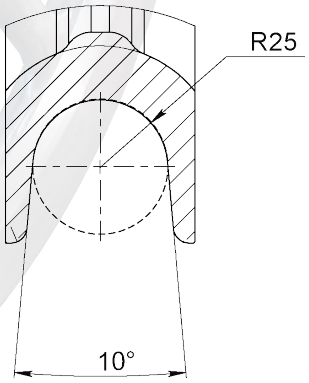

Ritnings Nr. 1-400943-00

* Stock item

Subec AB **Hesselmans Torg 5** **SE- 131 54 Nacka** **Sweden** **Phone:** **+46-8-88 46 33** **Fax:** **+46-8-97 76 58** **Email: info@subec.se** **Web: www.subec.se**

Copyright © 2023 Subec

HJUL Ø1200, 1600MM

Material: Aluminium

Utförande 1 Utförande 2

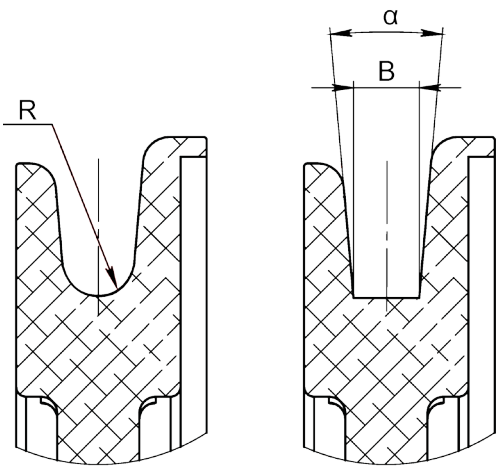

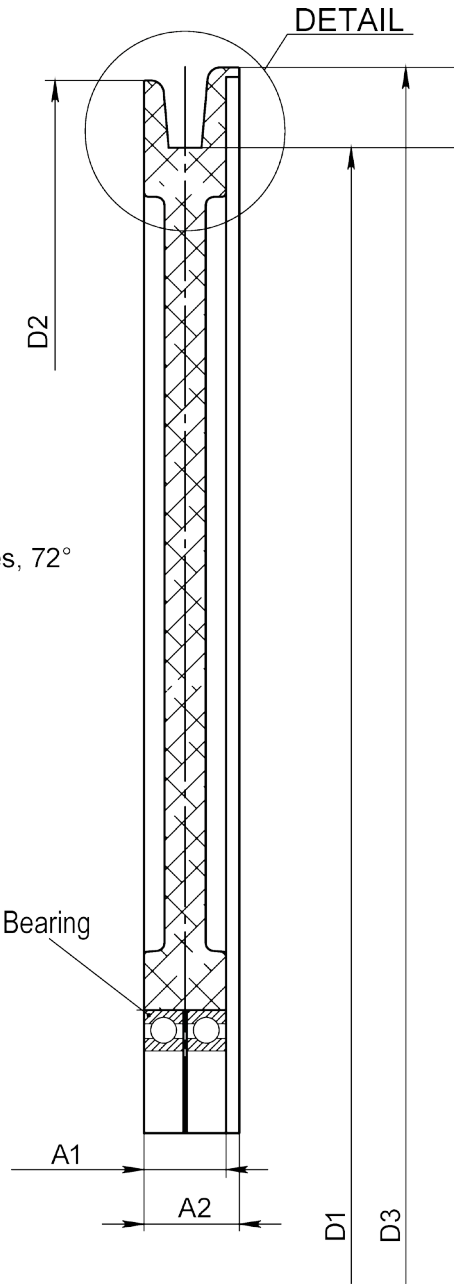



Article: 00084*

Option:
Alt. Lagersäte
Spår beläggning

Article	D1	D2	D3	A1	A2	B	α	R	Lager	Utförande	Vikt
17007	1200	1282	1298	50	58	20	10°	-	6020-2Z, d=100	2	
12645	1200	1282	1298	75	83	-	-	20	6016-2Z, d=80	1	46,3kg
00084	1200	1282	1298	75	83	-	-	27	6020-2Z, d=100	1	49kg
06696	1600	1682	1698	75	83	-	-	27	6020-2Z, d=100	1	

Ritnings Nr. 395-101-B

* Stock item

Subec AB **Hesselmans Torg 5** **SE- 131 54 Nacka** **Sweden**
Phone: **+46-8-88 46 33**
Fax: **+46-8-97 76 58**
Email: info@subec.se
Web: www.subec.se

Copyright © 2023 Subec

HJUL Ø1250MM

Material: PA6

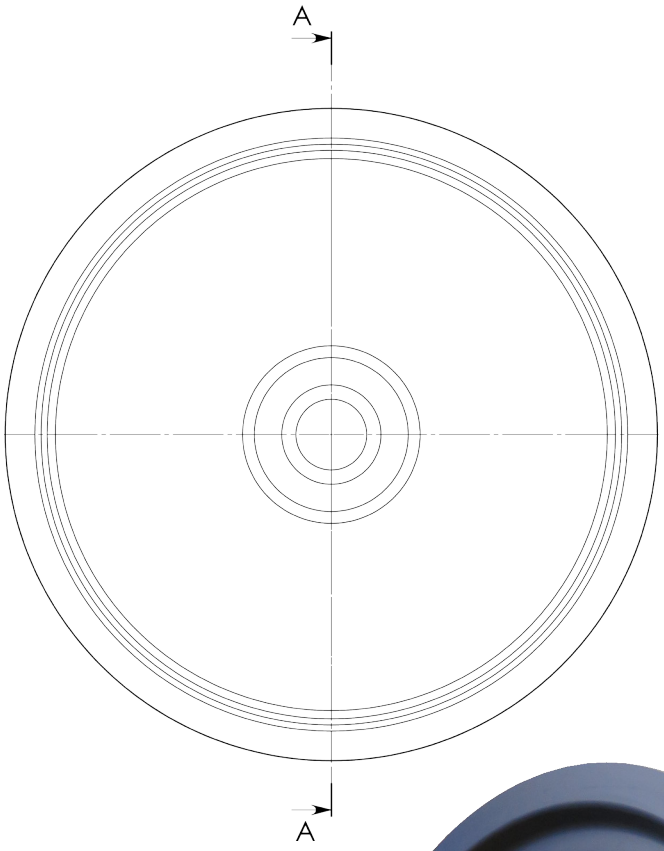

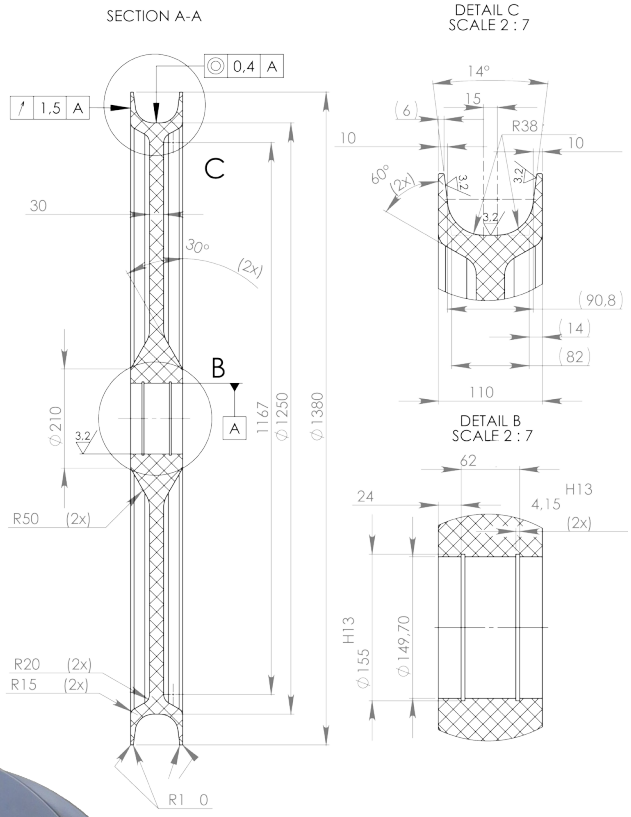



Article: 08227
Vikt: 60,6kg

Ritnings Nr. 1-400385-00

Subec AB	**Hesselmans Torg 5** **SE- 131 54 Nacka** **Sweden**	**Phone:** **Fax:**	**+46-8-88 46 33** **+46-8-97 76 58**	**Email: info@subec.se** **Web: www.subec.se**

Copyright © 2023 Subec

HJUL Ø1600MM

Material: Aluminium

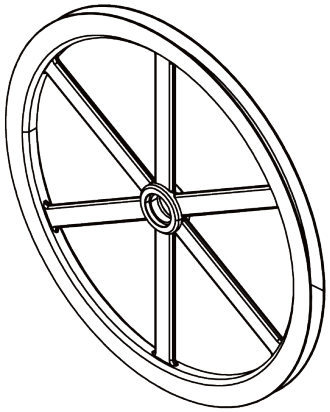

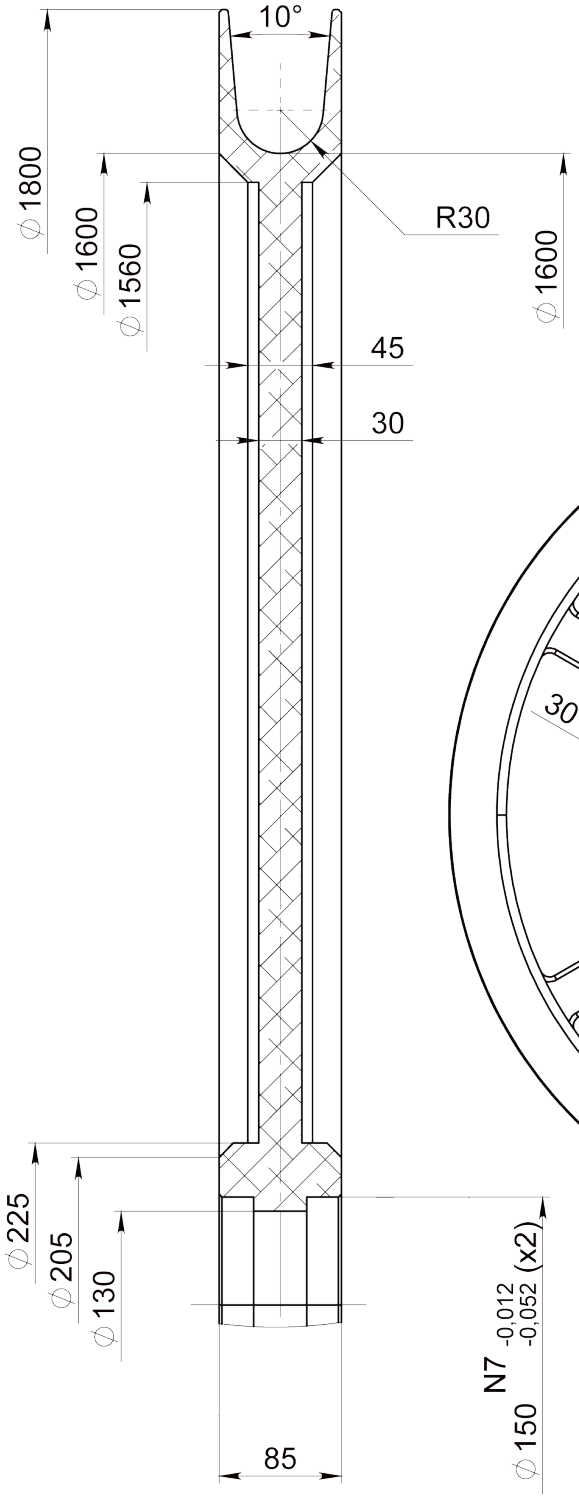

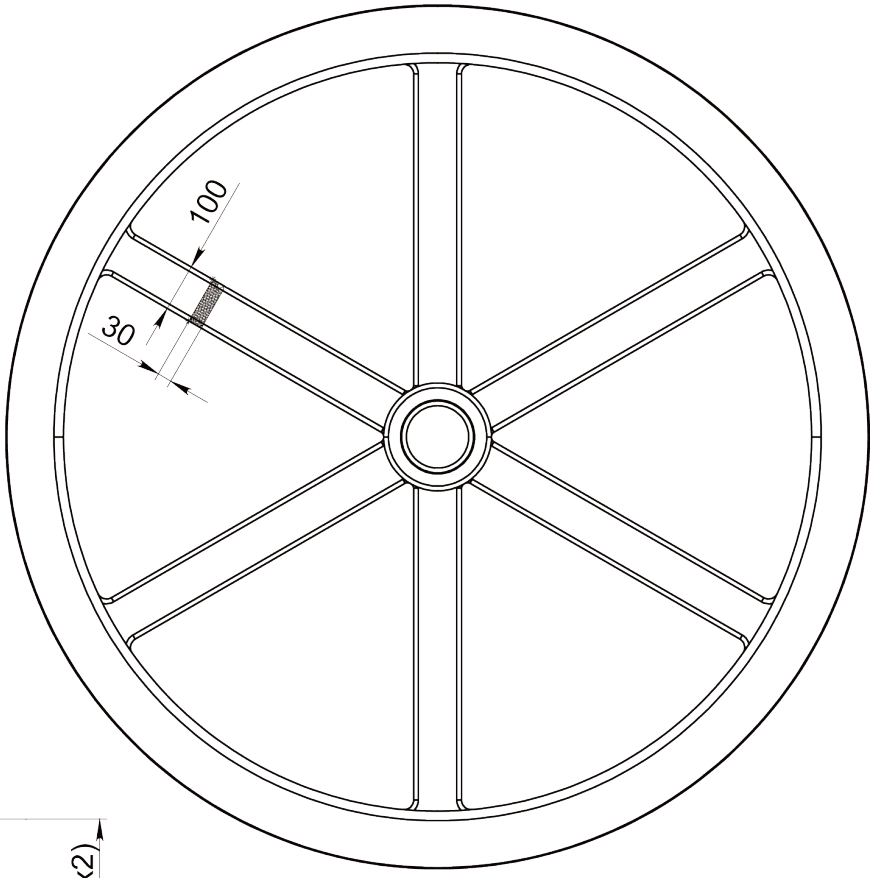

Article: 13718
Vikt: 89kg

Ritnings Nr. 3-400269-00

Subec AB	Hesselmans Torg 5 SE- 131 54 Nacka Sweden	Phone: Fax:	+46-8-88 46 33 +46-8-97 76 58	Email: info@subec.se Web: www.subec.se

Copyright © 2023 Subec

HJUL Ø2000MM

Material: Aluminium

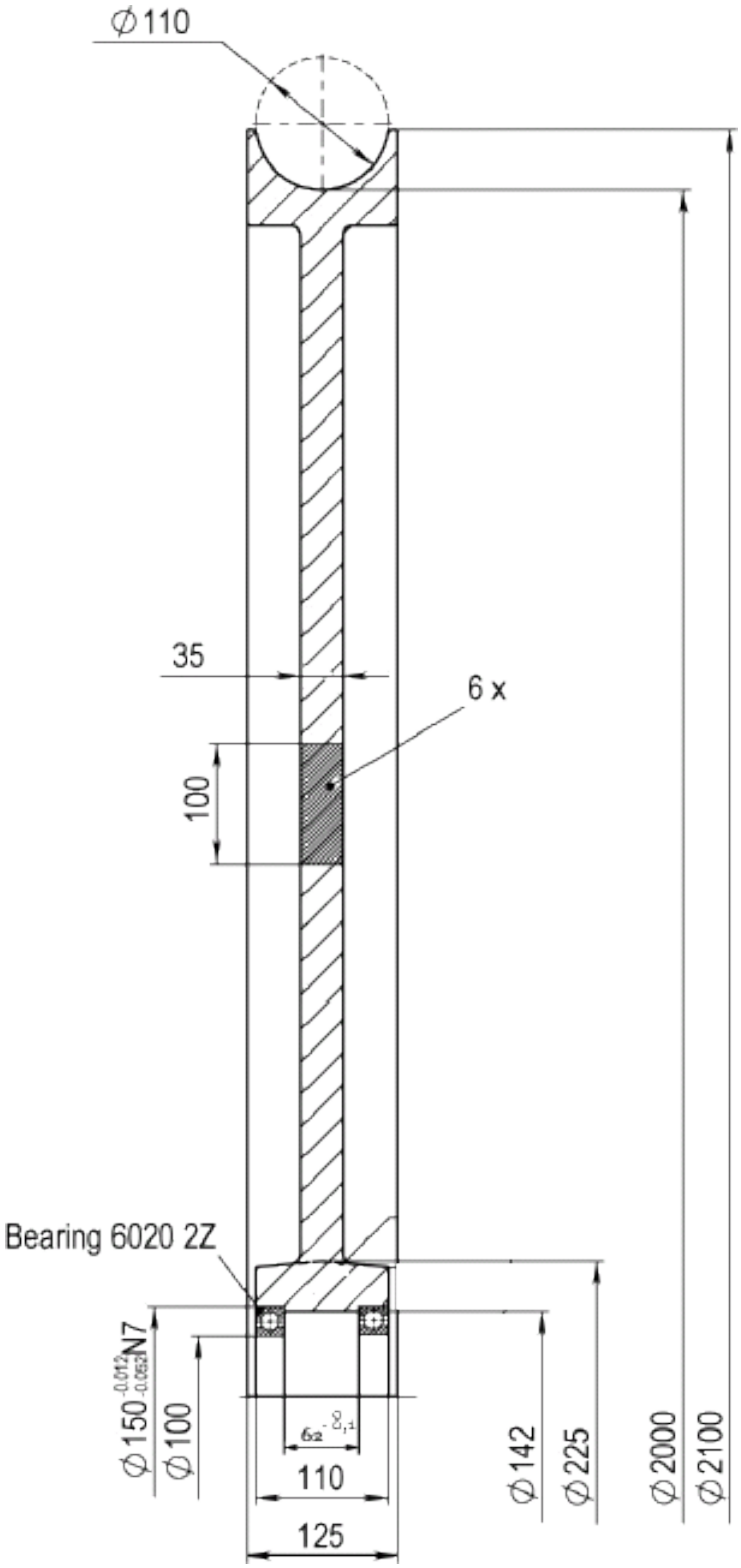



Article: 05559
Vikt: 150kg

Ritnings Nr. 3-400269-00

Subec AB	Hesselmans Torg 5 SE- 131 54 Nacka Sweden	Phone: Fax:	+46-8-88 46 33 +46-8-97 76 58	Email: info@subec.se Web: www.subec.se

Copyright © 2023 Subec

HJUL TILLBEHÖR



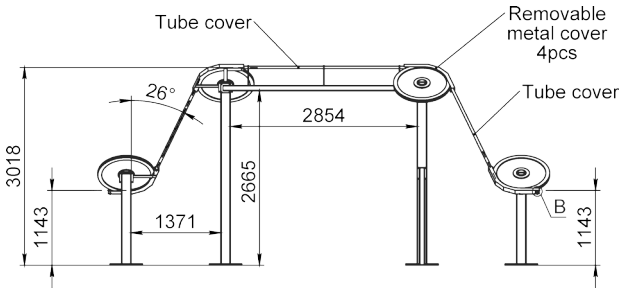

Article: 10904
Säker omstyrning av kabel

* Stock item

Subec AB **Hesselmans Torg 5** **SE- 131 54 Nacka** **Sweden** **Phone:** **+46-8-88 46 33** **Fax:** **+46-8-97 76 58** **Email: info@subec.se** **Web: www.subec.se**

Copyright © 2023 Subec

RULLBÅGE



Rullbågar har flera fördelar jämfört med hjul.

- Rullbågar kan tillverkas i mindre volymer till ett rimligt pris medans hjul kräver en gjutform för nästan alla diemensioner och bredder.
- Vid stora radier är hjul en säkerhetsrisk pågrund av det stora objektets rotation. Rullbågar har å andra sidan alltid mindre roterandel rullar oavsett rullbågens radie.
- En rullbåge behöver mindre utrymme för ett partiellet varv medans ett hjul behöver utrymme för hela diametern.
- Rullbågar ger möjligheten att använda olika rullmaterial dvs plast, stål, etc, samtidigt som de har fördelarna av en stark konstruktion i stål.
- Rullbågar ger möjligheten att använda olika spårformer även vid låga kvantiteter till rimliga priser.
- Fördelen med ett hjul jämfört med en rullbåge är att den ger en kontinuerlig och jämn yta för produkten som guidas.

Subec AB **Hesselmans Torg 5** **SE- 131 54 Nacka** **Sweden** **Phone:** **+46-8-88 46 33** **Fax:** **+46-8-97 76 58** **Email: info@subec.se** **Web: www.subec.se**

Copyright © 2023 Subec

RULLBÅGE TILLBEHÖR



Article: 7708
Option: Med inlopps guide

Article: 9870
Option: Med sidorullar



Subec AB **Hesselmans Torg 5** **SE- 131 54 Nacka** **Sweden**
Phone: **+46-8-88 46 33**
Fax: **+46-8-97 76 58**
Email: info@subec.se
Web: www.subec.se

Copyright © 2023 Subec

RULLBÅGE STATIV

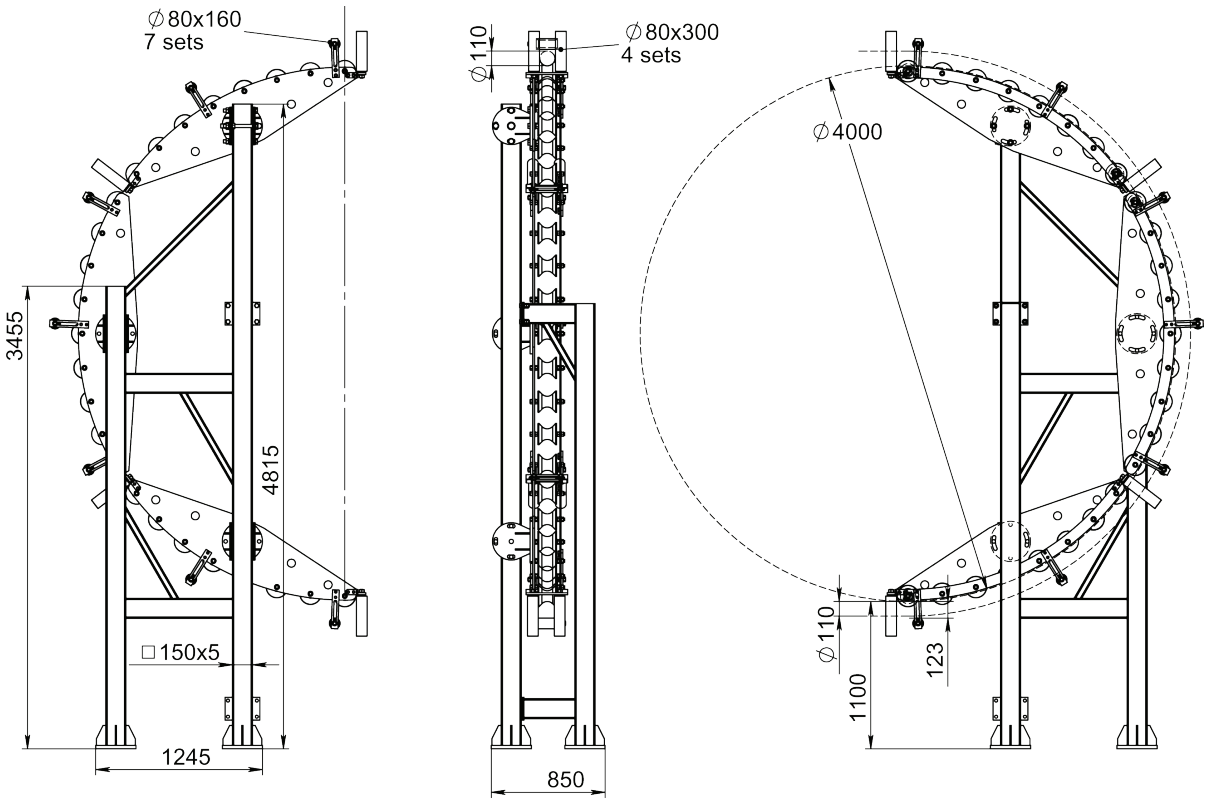

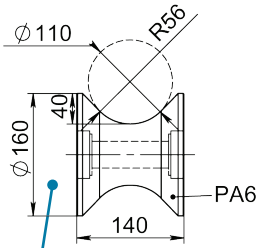

Article:
09610P1

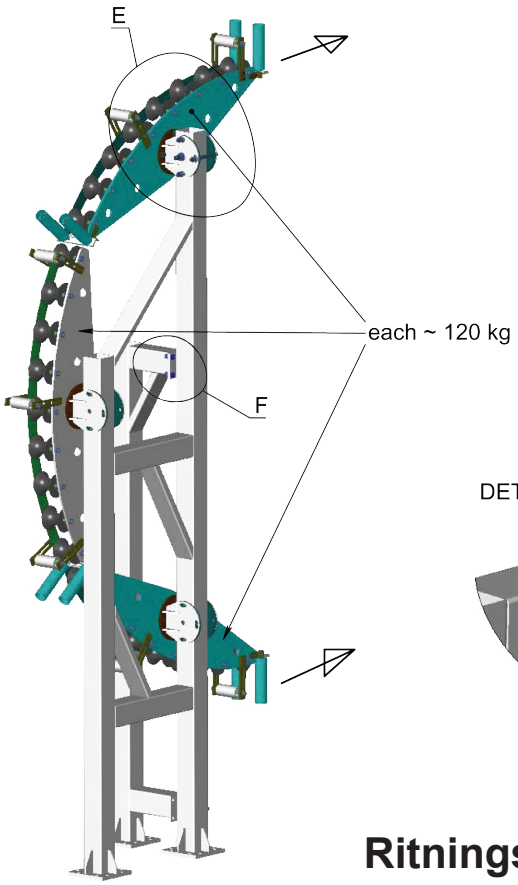

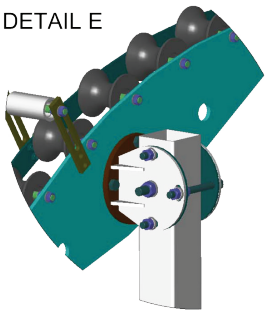

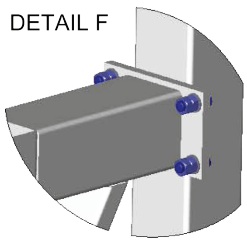

Article: 09610
Vikt: 950kg

Ritnings Nr. 3-300108-00

Subec AB | **Hesselmans Torg 5**, **SE- 131 54 Nacka**, **Sweden** | **Phone:** +46-8-88 46 33 | **Fax:** +46-8-97 76 58 | **Email:** info@subec.se | **Web:** www.subec.se

Copyright © 2023 Subec

RULLBÅGE

Material: Polerat stål, Härdat stål, Rostfritt stål, PA-6



Article: 01603
Vikt: 10,4kg

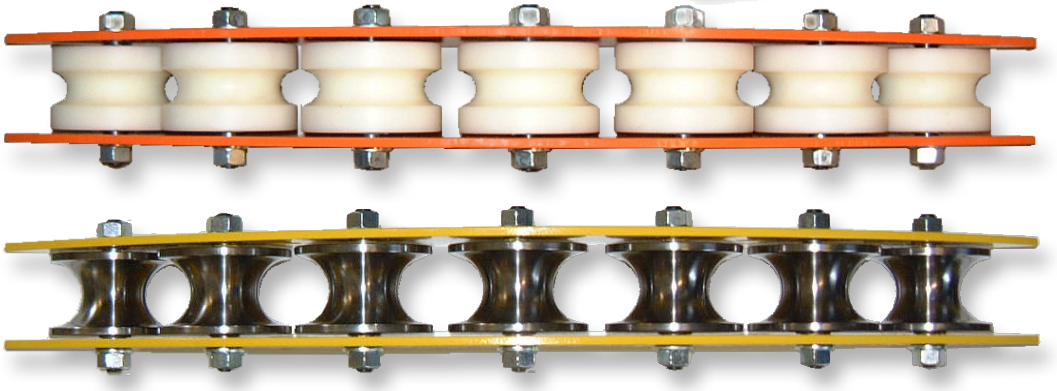

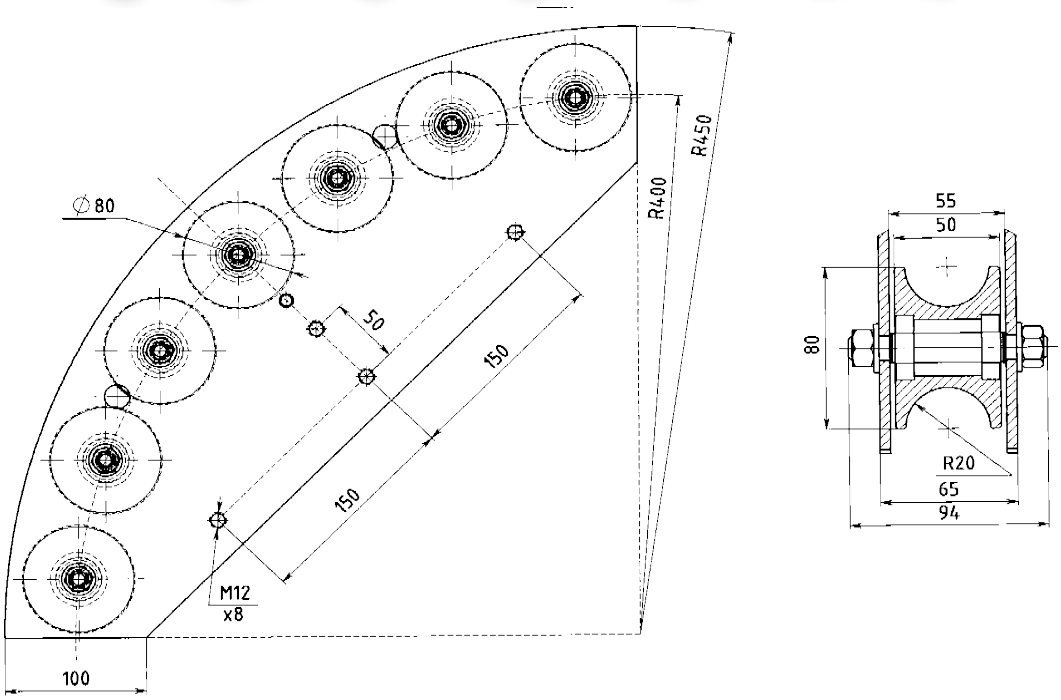

Ritnings Nr. 3-300108-00

Subec AB	**Hesselmans Torg 5** **SE- 131 54 Nacka** **Sweden**	**Phone:** **Fax:**	**+46-8-88 46 33** **+46-8-97 76 58**	**Email: info@subec.se** **Web: www.subec.se**

Copyright © 2023 Subec

RULLBÅGE

Rullmaterial: Polerat stål, Härdat stål, Rostfritt stål, PA-6

- Rullbåge för förbättrad läggning. -

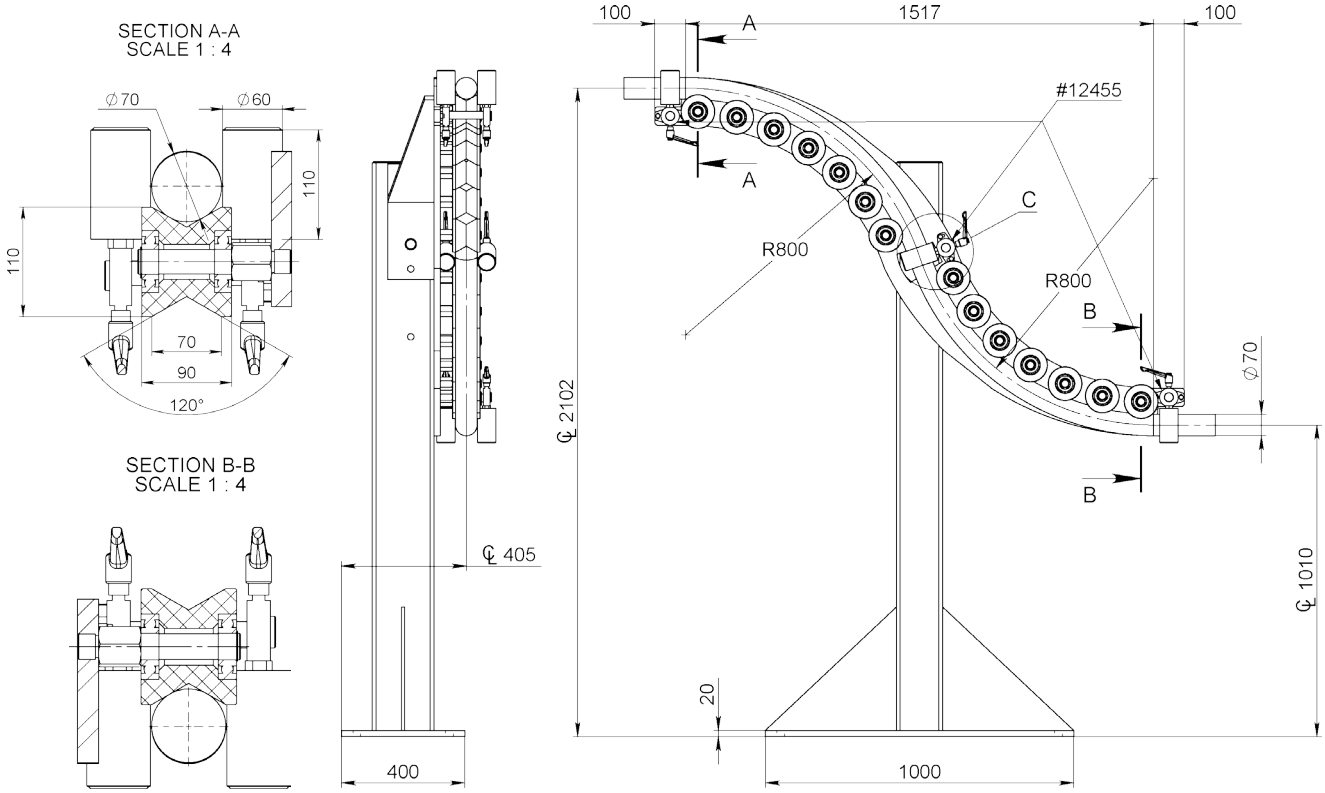

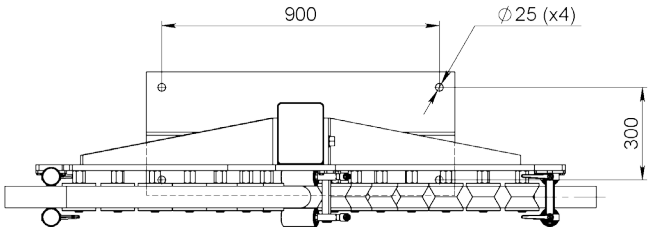

DETAIL C
SCALE 1 : 4

Article: 12321

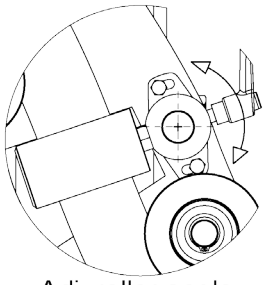

Adj. roller angle

(To match different product sizes)

Ritnings Nr. 3-300108-00

Subec AB	**Hesselmans Torg 5** **SE- 131 54 Nacka** **Sweden**	**Phone:** **Fax:**	**+46-8-88 46 33** **+46-8-97 76 58**	**Email: info@subec.se** **Web: www.subec.se**

Copyright © 2023 Subec

RULLBÅGE

Material: Polerat stål, Härdat stål, Rostfritt stål, PA-6

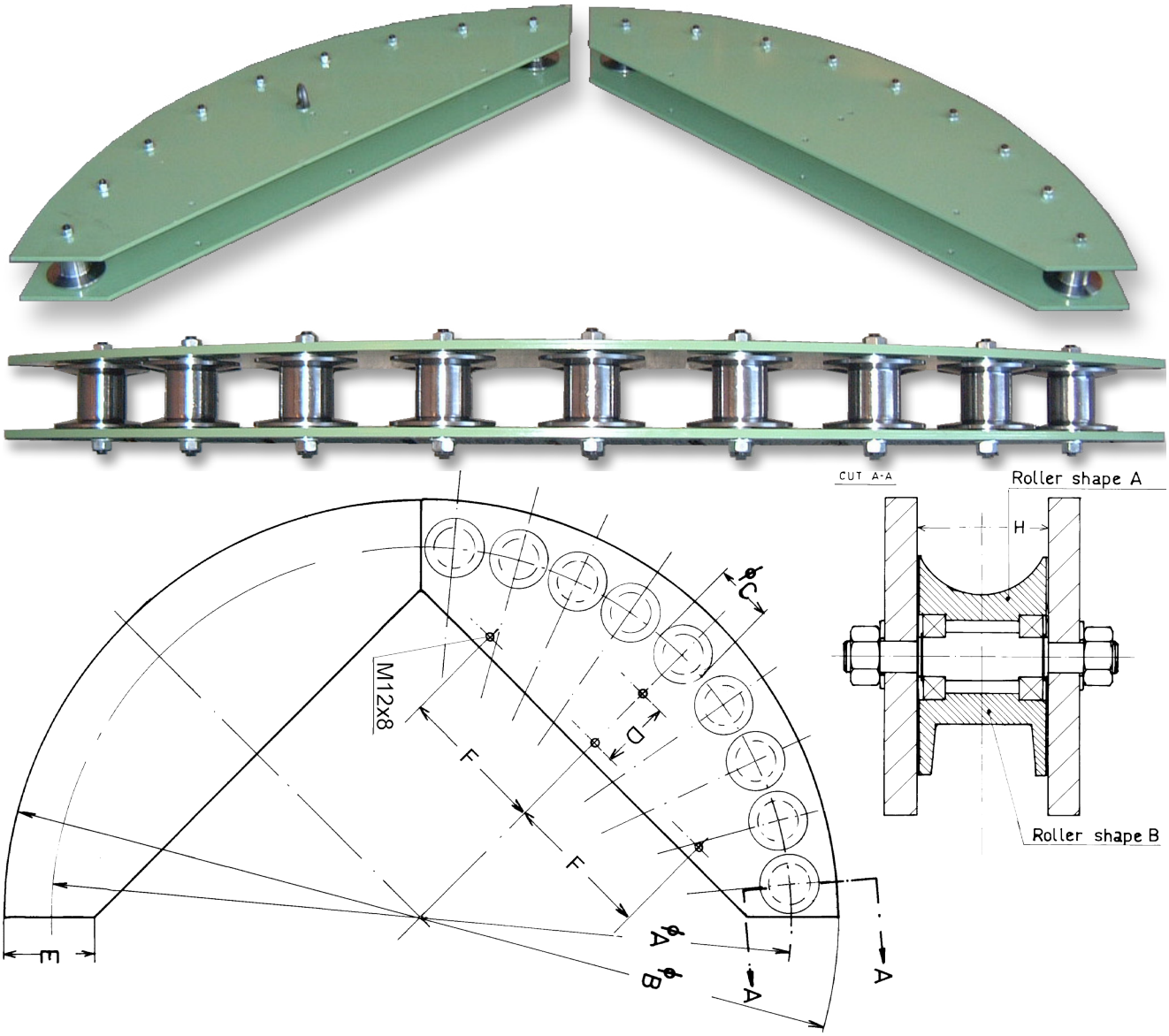

Article	A	B	C	D	E	F	H	Rullar
05450	1000	1100	80					9
05300	1200	1350	100	100		320	86	9
05128	1600	1750	100	100		320	70	12
01182	3200	3360	250					10

Ritnings Nr. 3-300108-00

Subec AB **Hesselmans Torg 5** **SE- 131 54 Nacka** **Sweden** **Phone:** **+46-8-88 46 33** **Fax:** **+46-8-97 76 58** **Email: info@subec.se** **Web: www.subec.se**

Copyright © 2023 Subec

RULLBÅGE

Material: Polerat stål, Härdat stål, Rostfritt stål, PA-6

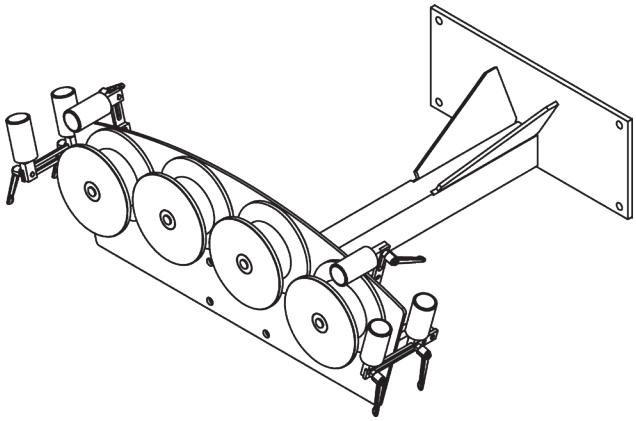

Article: 05050
Med Stativ

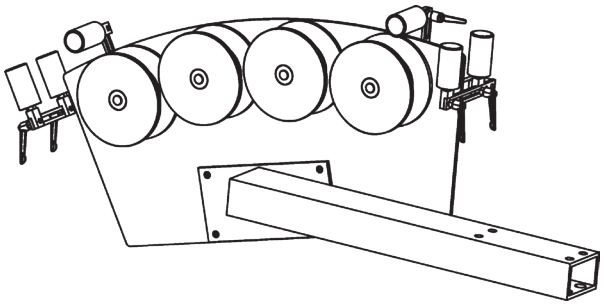

Article: 05052
Sidmontering

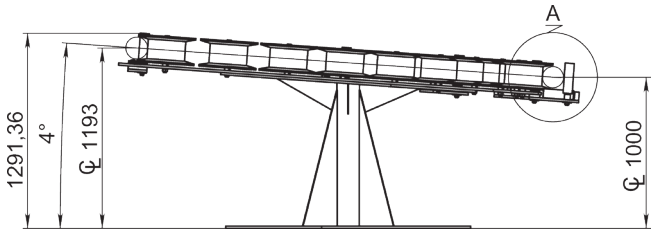



Article: 05203
Specialtillverkade

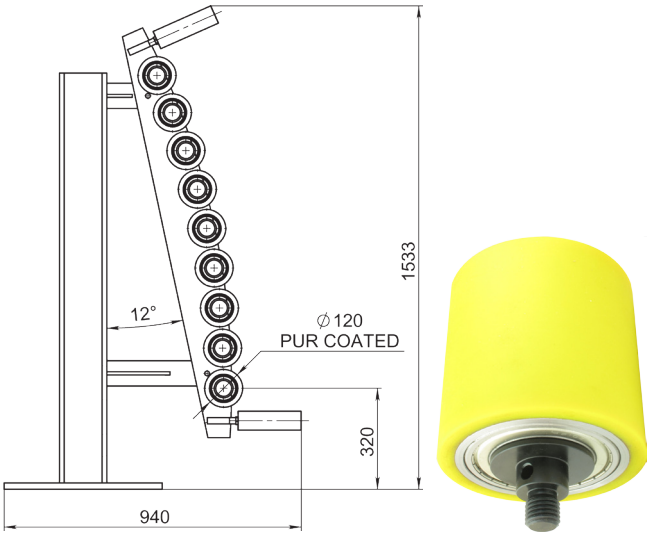

Article: 05206
Vertikalmontering med ingångsrullar
Med rullar D120 L120 article: 08045

Mer information vid förfrågan

Ritnings Nr. 3-300108-00

Subec AB **Hesselmans Torg 5** **SE- 131 54 Nacka** **Sweden** **Phone:** **+46-8-88 46 33** **Fax:** **+46-8-97 76 58** **Email: info@subec.se** **Web: www.subec.se**

Copyright © 2023 Subec

RULLBÅGE

Material: Polerat stål, Härdat stål, Rostfritt stål, PA-6

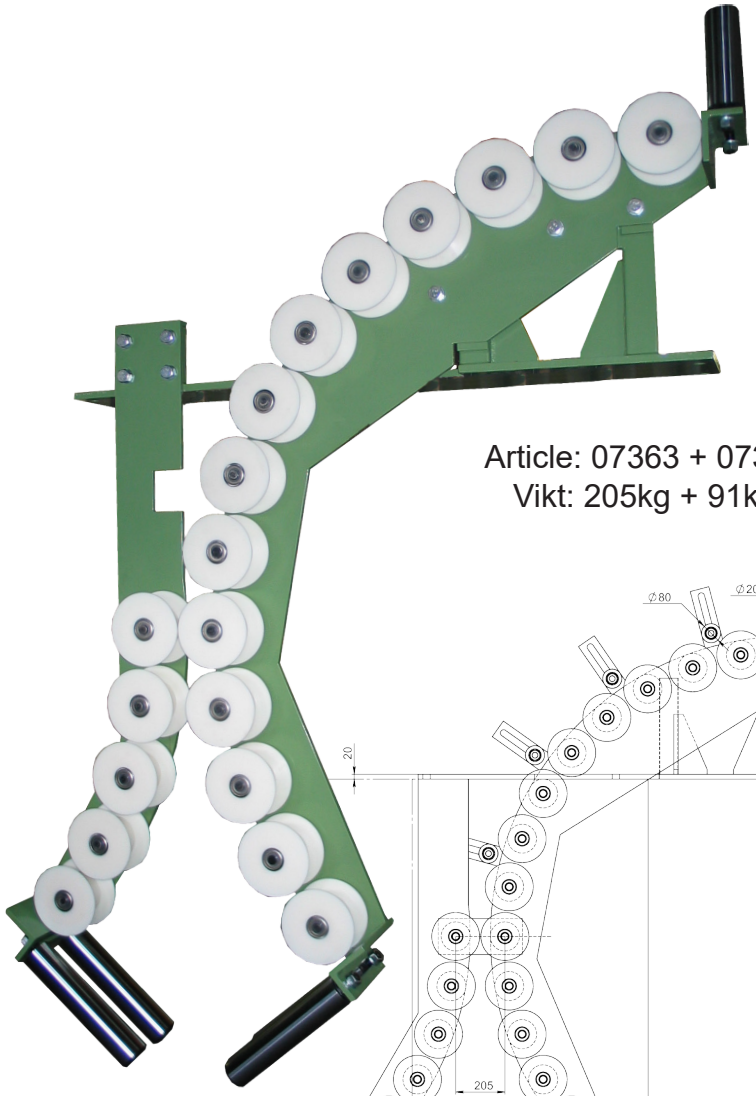

Article: 07363 + 07364
Vikt: 205kg + 91kg

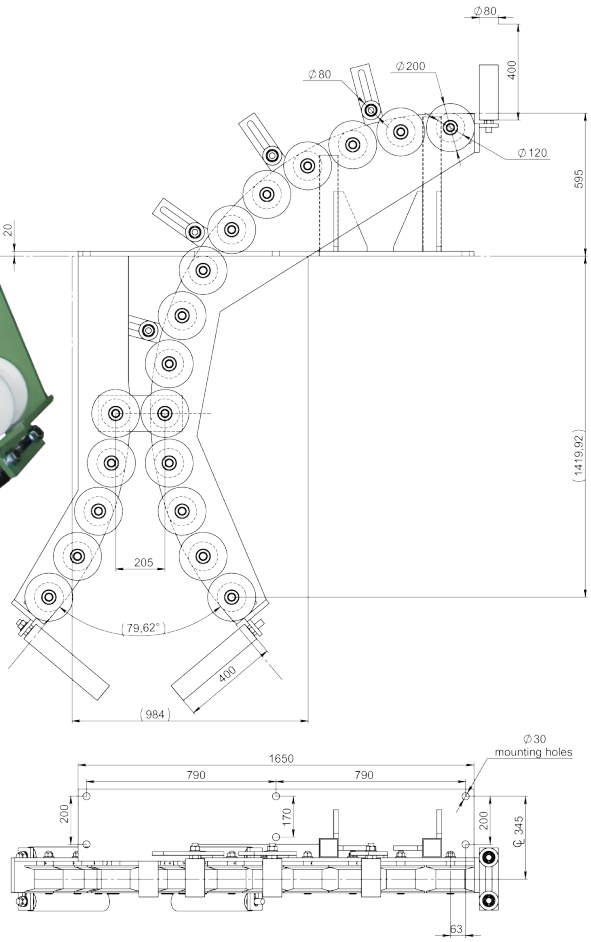

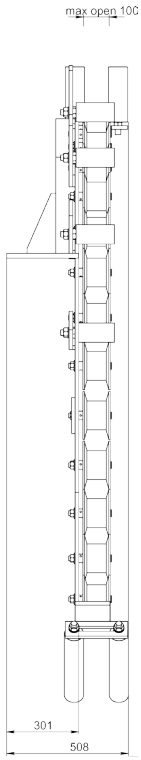

Ritnings Nr. 3-300108-00

Subec AB	**Hesselmans Torg 5** **SE- 131 54 Nacka** **Sweden**	**Phone:** **Fax:**	**+46-8-88 46 33** **+46-8-97 76 58**	**Email: info@subec.se** **Web: www.subec.se**

Copyright © 2023 Subec

RULLBÅGE

Material: Polerat stål, Härdat stål, Rostfritt stål, PA-6

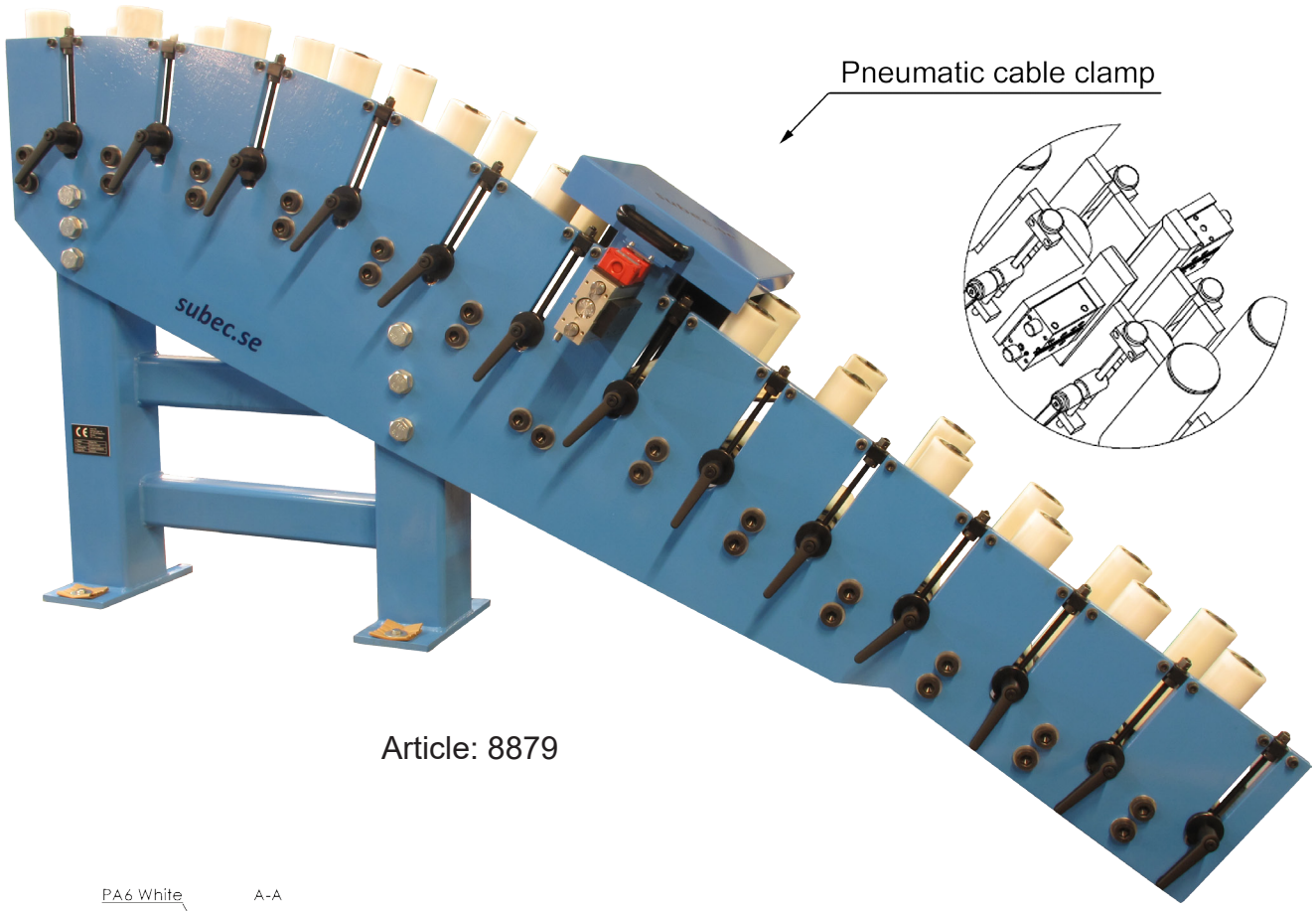

Article: 8879

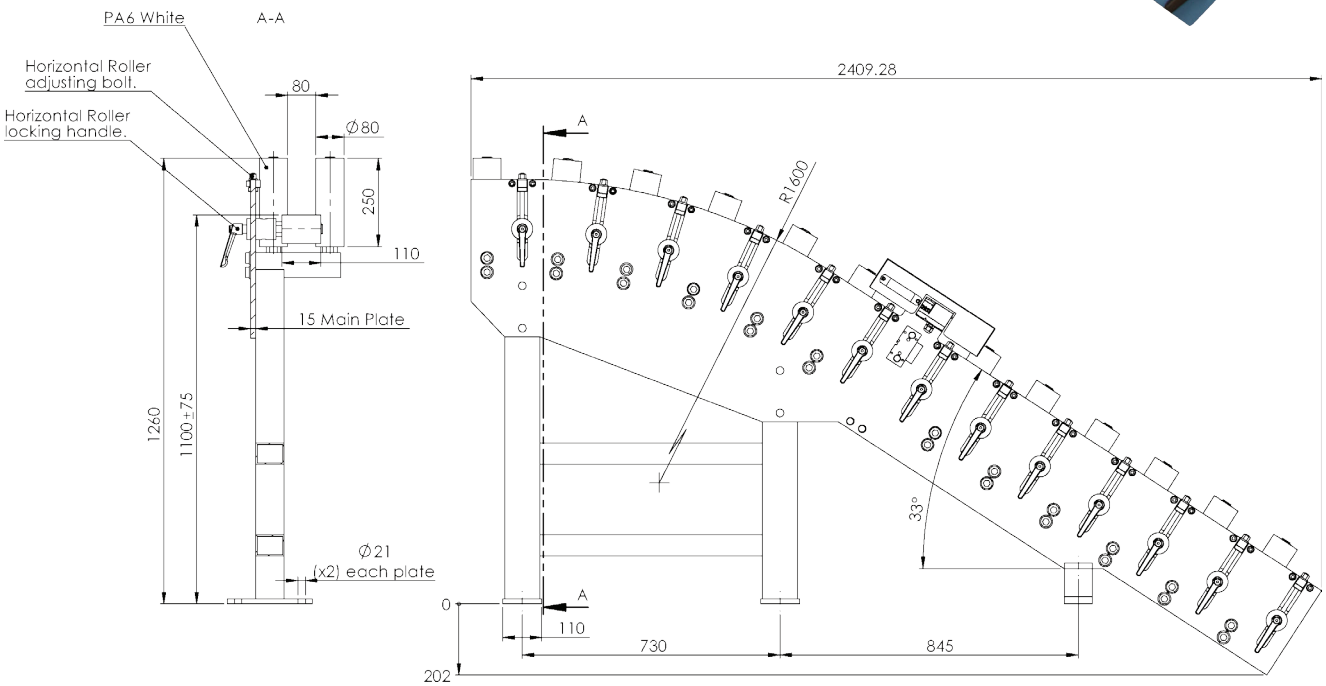

Ritnings Nr.3-400973-00

Subec AB	**Hesselmans Torg 5** **SE- 131 54 Nacka** **Sweden**	**Phone:** **Fax:**	**+46-8-88 46 33** **+46-8-97 76 58**	**Email: info@subec.se** **Web: www.subec.se**

Copyright © 2023 Subec

RIKTRULLAR, HÄRDADE

Profil A, Profil B & Profil B rund

Typ A = SS

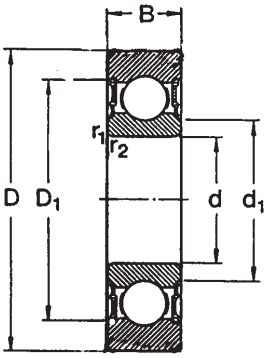

Typ B = SD

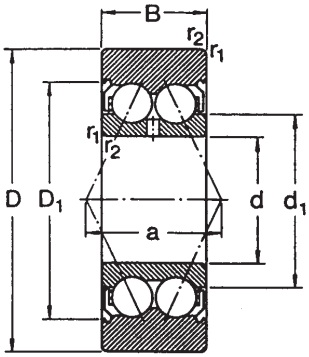

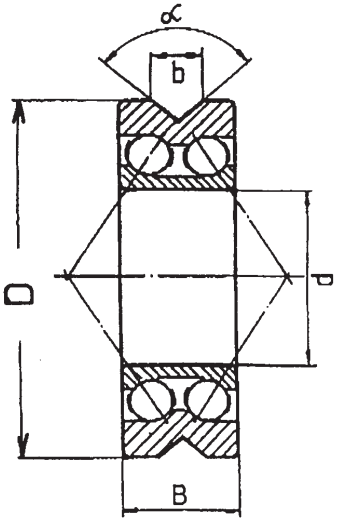

Dubbelradiga Riktrullar

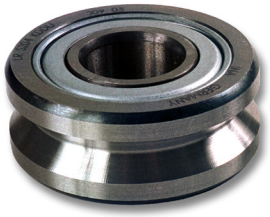



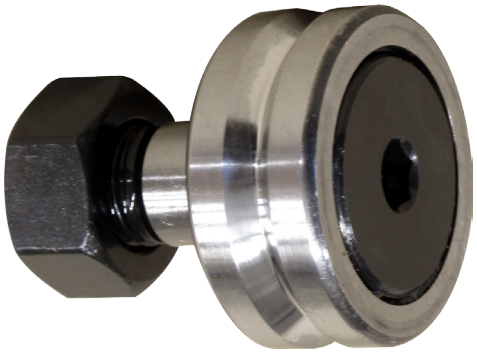

Rulle SN32 V-Spår 90° med axel och mutter
Article: 16567

Typ C = SL Profil A

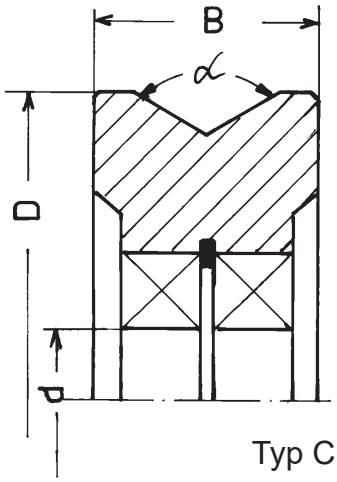

Profil B Rund

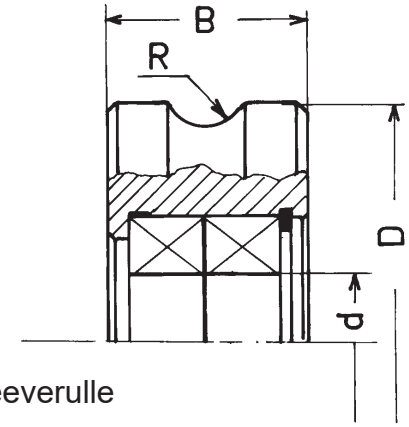

Typ C: Sleeverulle



Riktrulle med inbyggt kullager

Ritnings Nr. 1-400387-00

Subec AB **Hesselmans Torg 5** **SE- 131 54 Nacka** **Sweden** **Phone:** **+46-8-88 46 33** **Fax:** **+46-8-97 76 58** **Email: info@subec.se** **Web: www.subec.se**

Copyright © 2023 Subec

ENKELRADIG RIKTRULLE MED TÄTNING

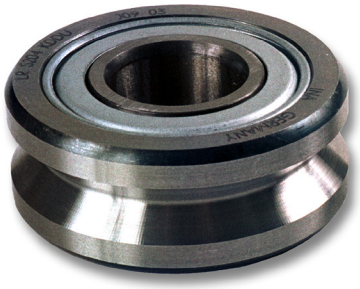

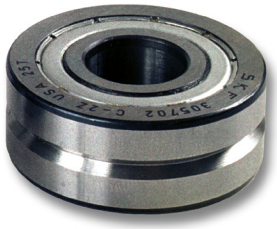

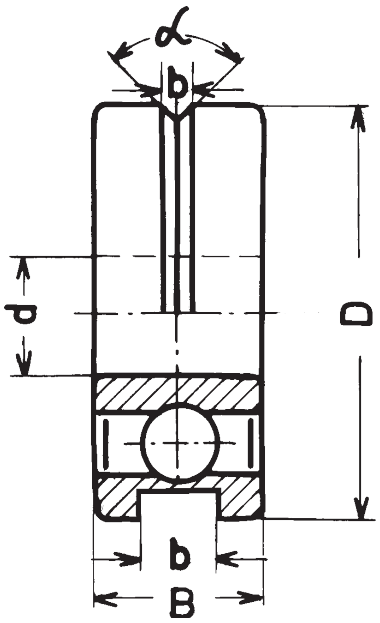

Article	Namn	ØD	Ød	B	b	α°	Produkt Ø
01369*	SS7	7	3	3	0,5	90	-0,2
01279	SS10	10	3	4	0,6	90	-0,4
01281*	SS13	13	4	5	0,8	90	0,2 - 0,6
01729	SS16	16	4	5	1,0	90	0,5 - 0,9
01728*	SS17	17	4	5	1,5	90	0,5 - 1,3
02747*	SS19	19	6	6	2,0	90	0,7 - 1,5
01727*	SS21	21	6	6	2,4	90	0,7 - 2,0
01280*	SS22	22	8	7	1,7	90	0,8 - 1,6
06771*	SS23	23	8	7	1,7	90	0,8 - 1,6
07805*	SS26	26	8	7	3,3	90	0,8 - 3,0
07806*	SS30	30	10	8	3,3	90	0,8 - 3,2
01725*	SS32	32	10	9	4,4	90	1,2 -4,3
01724*	SS35	35	12	10	4,7	90	1,9 - 4,6
10211*	SS35	35	10	9	4,5	90	1,9 - 4,4
01723*	SS40	40	15	11	5,2	90	3,0 - 5,0
03805*	SS47	47	15	11	7,0	0	-6,8
01722*	SS47	47	17	12	7,3	90	4,0 - 7,2
01721*	SS52	52	20	14	8,5	100	6,0 - 8,4
01720*	SS62	62	25	15	10,1	100	6,5 - 10,0
01719	SS72	72	30	16	11,1	100	7,0 - 11,0
01718	SS80	80	35	17	15,1	100	7,5 - 15,0

Ritnings Nr. 3-400486-00

* Stock item

Subec AB
Hesselmans Torg 5
SE- 131 54 Nacka
Sweden
Phone: +46-8-88 46 33
Fax: +46-8-97 76 58
Email: info@subec.se
Web: www.subec.se

Copyright © 2023 Subec

DUBBELRADIG RIKTRULLE MED TÄTNING

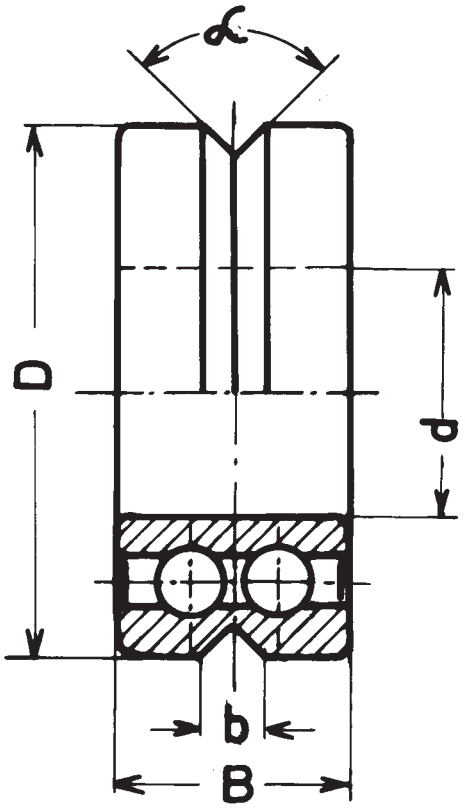



Article	Namn	ØD	Ød	B	b	α°	Produkt Ø	Anmärkning
01712*	**SD30**	30	10	14	3,2	90	1,5 - 3,0	
06442*	**SD30**	30	10	14	5,8	120	1,5 - 5,5	
01713*	**SD31**	31	10	14	3,2	90	1,5 - 3,0	
01339*	**SD32**	32	10	14	4,2	90	1,5 - 4,0	
01714*	**SD35**	35	12	15,9	4,7	90	2,0 - 4,5	
00567*	**SD40**	40	15	15,9	5,0	90	3,0 - 5,0	
05898	**SD40**	40	15	15,9	6,0	100	3,0 - 5,8	
08845*	**SD40**	40	15	15,9	10	110	3,0 - 10,0	
06944*	**SD45**	45	12	22	10,5	110	3,0 - 5,0	
05401*	**SD52**	52	17	22	10,0	90	7,0 - 10,0	Gummiförsegling
01715*	**SD52**	52	20	20,6	9,4	90	6,0 - 9,5	
05012*	**SD52**	52	20	20,6	11,5	100	6,0 - 9,5	V+R4,5
01315*	**SD62**	62	25	20,6	13,0	100	6,0 - 10,5	
01716	**SD72**	72	30	23,8	12,0	100	7,0 - 12,0	
01717*	**SD80**	80	35	27	13,0	100	7,0 - 15,0	
08176	**SD80**	80	35	27	22,0	115	7,0 - 16,0	V+R5

Ritnings Nr. 3-400475-00

* Stock item

Subec AB **Hesselmans Torg 5** **SE- 131 54 Nacka** **Sweden**
Phone: **+46-8-88 46 33**
Fax: **+46-8-97 76 58**
Email: info@subec.se
Web: www.subec.se

Copyright © 2023 Subec

SEKTOR-RULLAR

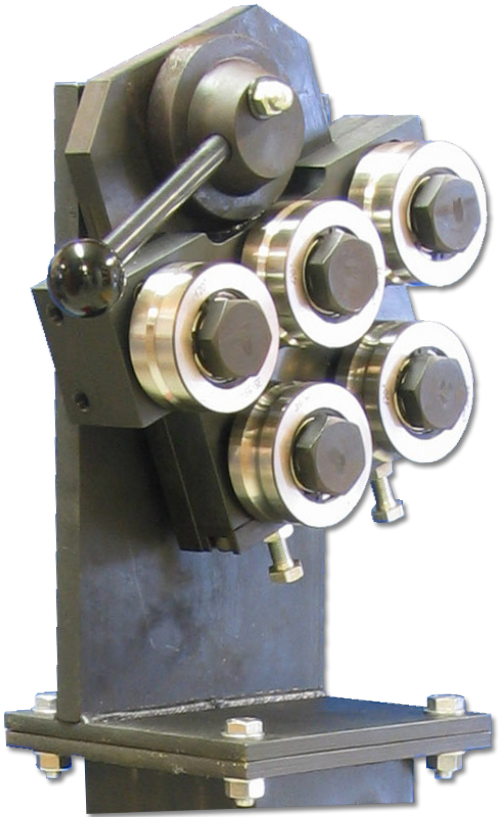



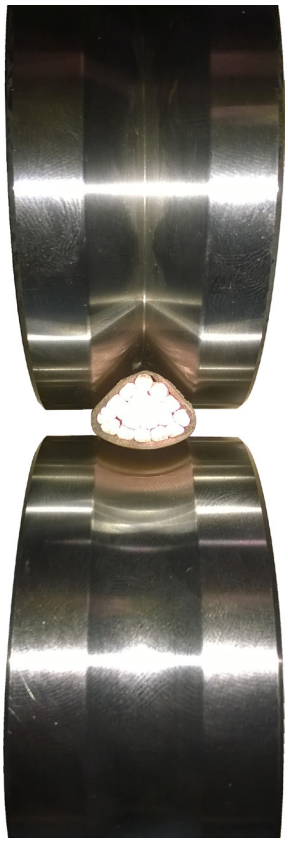

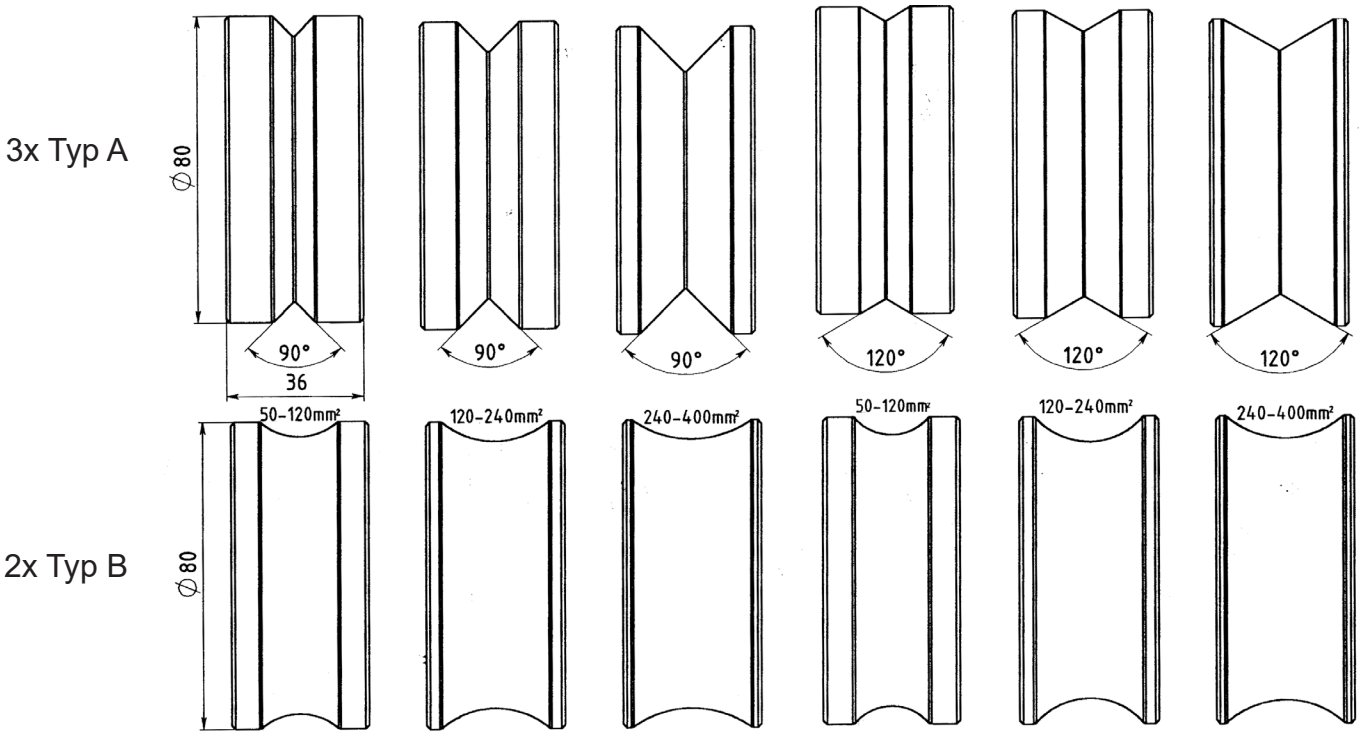

SL80 Sektor rullar

Ritnings Nr. 3-400422-00

Subec AB **Hesselmans Torg 5** **SE- 131 54 Nacka** **Sweden**
Phone: **+46-8-88 46 33**
Fax: **+46-8-97 76 58**
Email: info@subec.se
Web: www.subec.se

Copyright © 2023 Subec

RIKTRULLAR SLEEVE-KONSTRUKTION

Groove V

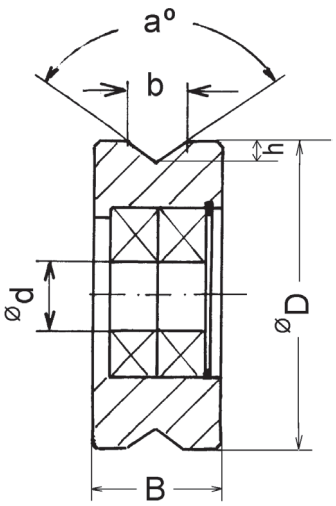

V-Spår, exempel mått i tabellen, andra på begäran

Groove R

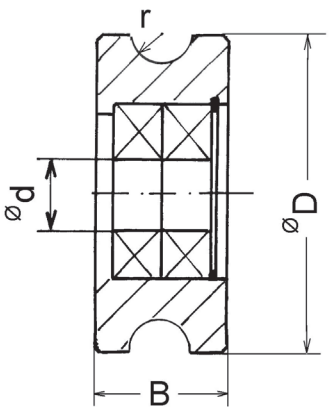

Runt spår
Radien är valbar



Article: 5388



Article: 4325

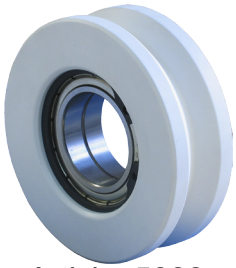

Article: 5888

Utförande i plast finns även tillgängliga

Article Nr	Typ	ØD	Ød	B	b	h	r	α°	Produkt Ø	Lager	Spår
03414	SL 32	32	10	22	4,2	2,1	-	90	1,5-4,0	6000-2Z	V
02406*	SL 35	35	12	22	4,7	2,35	-	90	2,0-4,5	6001-2Z	V
01320*	SL 45	45	12	22	10,5	3,7	-	110	5,0-7,0	6001-2Z	V
06146A	SL 52	52	20	24	10,5	3,7	-	110	5,0-9,0	61804-2Z	V
13146*	SL 52	52	15	24	17	7,1	-	110	5-15,5	6002-2Z	V
02032	SL 74	74	25	35	12	5	-	100	7,0-12,0	6005-2Z	V
02161	SL 80	80	25	30	22	9,2	-	100	7,0-21,0	6005-2Z	V
02748	SL 100	100	30	40	23	9,6	-	100	15,0-30,0	6006-2Z	V
05737	SL 110	110	30	38	24	10	-	100	9,0-23,0	6006-2Z	V
05319A*	SL 125	125	30	38	30	12,6	-	100	15,0-28,0	6006-2Z	V
07046	SL 150	150	40	80	47	19,7	-	100	15,0-45,0	6308-2Z	V
07047	SL 240	240	45	100	80	33,6	-	100	20,0-50,0	6309-2Z	V

Mer information vid förfrågan

* Stock item

Subec AB **Hesselmans Torg 5** **SE- 131 54 Nacka** **Sweden** **Phone:** **+46-8-88 46 33** **Fax:** **+46-8-97 76 58** **Email: info@subec.se** **Web: www.subec.se**

Copyright © 2023 Subec

RIKTRULLAR SLEEVE-KONSTRUKTION

Groove V

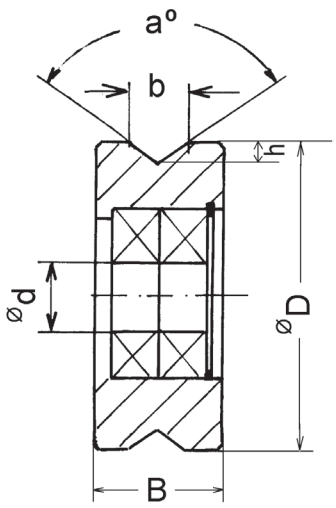

V-Spår, exempel mått i tabellen, andra på begäran

Groove R

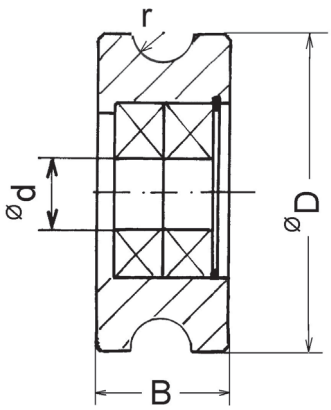

Runt spår
Radien är valbar



Article: 10778B



Article: 11990

Article Nr	Typ	ØD	Ød	B	b	h	r	α°	Produkt Ø	Lager	Spec	Spår
05148*	SL 20	20	6,3	25	25	5	-	136	9,0-23,0	61804-2Z	95 Al_2O_3	V
10778B*	SL 35	35	8	20	12,4	6	-	90	7,0-12,0	628/8-2Z	ZrO_2	V
10220*	SL 40	40	12	22	5,4	2,5	-	94	2,0-5,0	6001-2Z	ZrO_2	V
11976*	SL 40	40	21	18	4	2	2	-	3,0-4,0	61901-2RZ 61802-2 RZ	ZrO_2	R
12000*	SL 40	40	21	18	8	6,17	4	-	7,0-8,0	61901-2RZ 61802-2 RZ	ZrO_2	R
11837*	SL 50	50	9	24	20	10	-	90	7,0-19,0	619/9 2Z	ZrO_2	V
11990	SL 100	100	28	20	20	8,3	-	90	5,0-20,0	-	99,5 Al_2O_3	V

Mer information vid förfrågan

* Stock item

Subec AB **Hesselmans Torg 5** **SE- 131 54 Nacka** **Sweden**
Phone: **+46-8-88 46 33**
Fax: **+46-8-97 76 58**
Email: info@subec.se
Web: www.subec.se

Copyright © 2023 Subec

RIKTVERK ORIENTERING

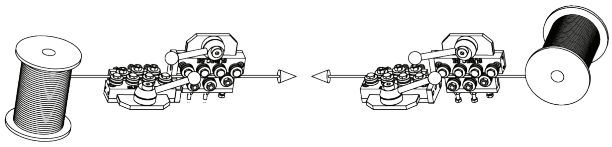

Riktning #1

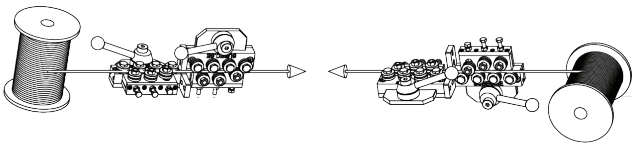

Riktning #5

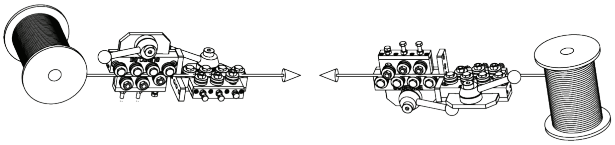

Riktning #2

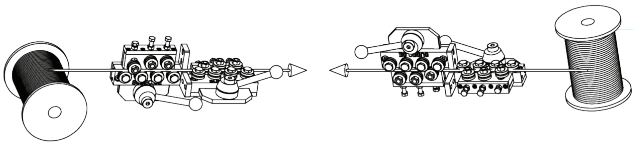

Riktning #6

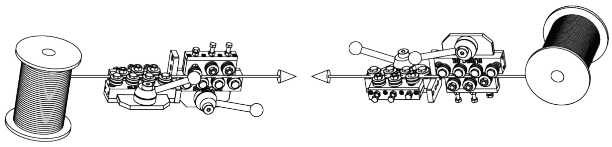

Riktning #3

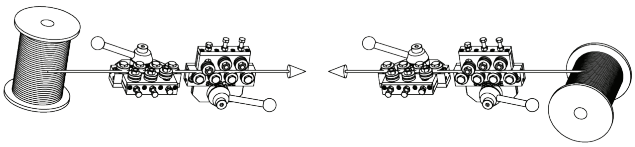

Riktning #7

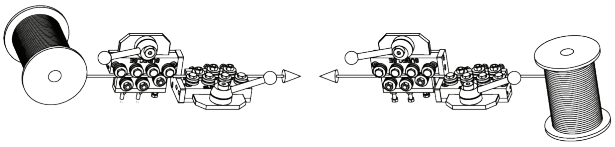

Riktning #4

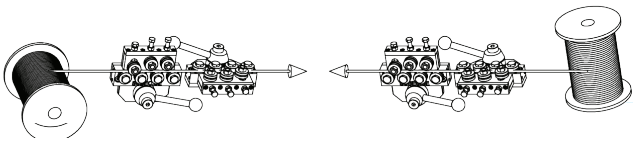

Riktning #8

Riktningar #7 och #8 behöver en förbindelse platta

Subec AB **Hesselmans Torg 5** **SE- 131 54 Nacka** **Sweden** **Phone:** **+46-8-88 46 33** **Fax:** **+46-8-97 76 58** **Email: info@subec.se** **Web: www.subec.se**

Copyright © 2023 Subec

POSITIONSGIVAR ORIENTERING

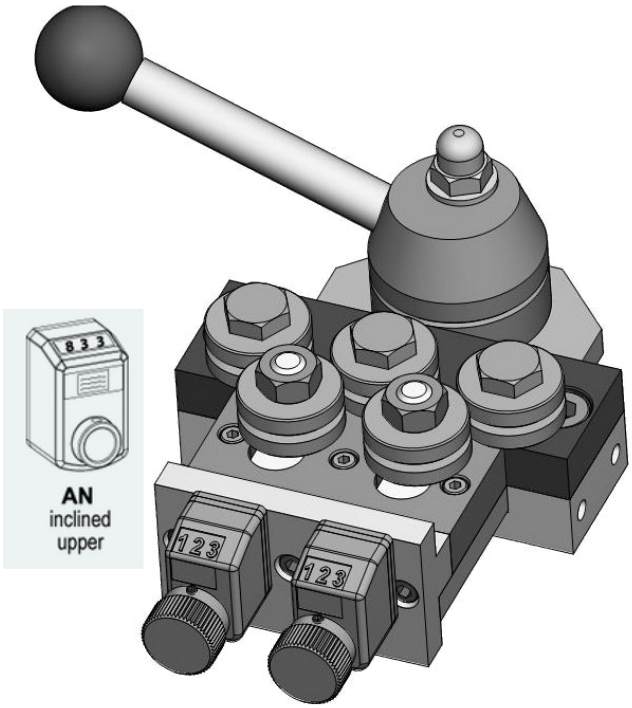

Article: AN

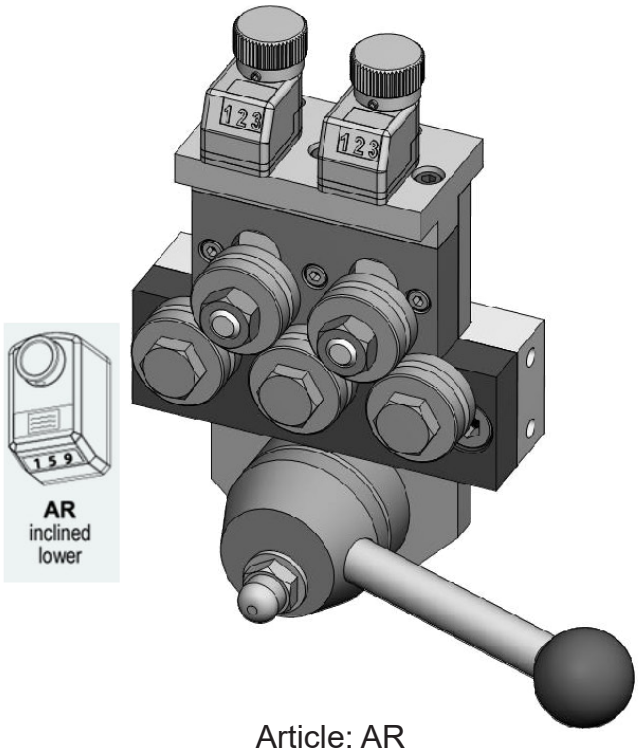

Article: AR

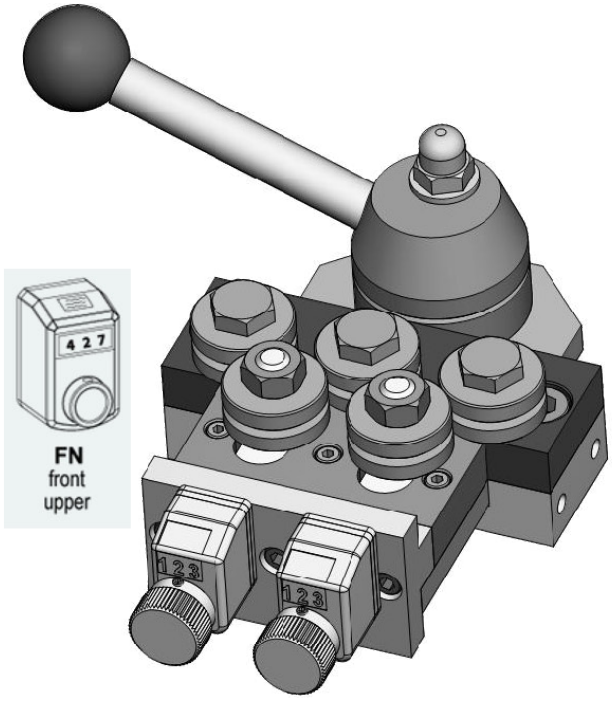

Article: FN

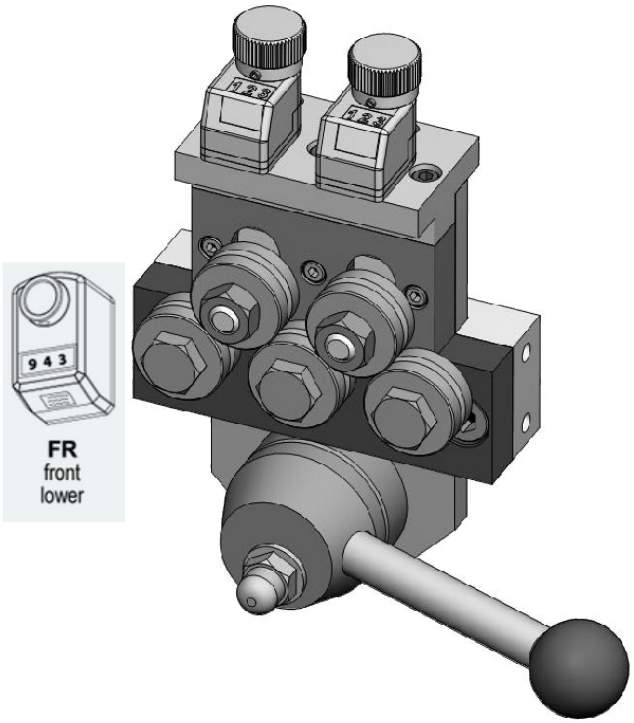

Article: FR

Subec AB | Hesselmans Torg 5, SE- 131 54 Nacka, Sweden | Phone: +46-8-88 46 33 | Fax: +46-8-97 76 58 | Email: info@subec.se | Web: www.subec.se

Copyright © 2023 Subec

OLIKA UTFÖRANDEN, TRÅDRIKTARE

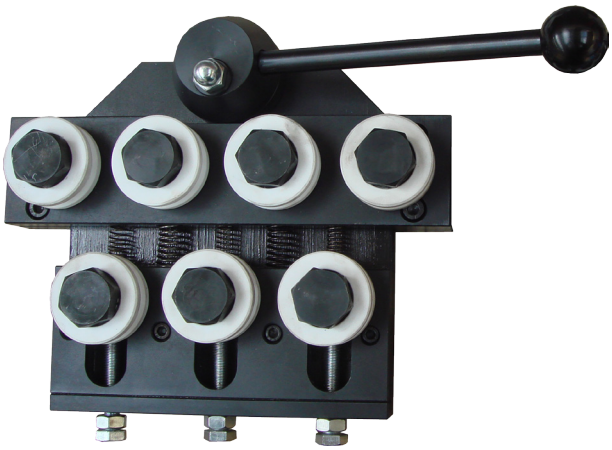

Article: 06127
S52-Q7
Med PET rullar



Article: 03692
Vikt: 5,6kg
S30-Q9
Rostfritt Stål



Article: 08844
S40-Q-5
Med 4 staplade rullar

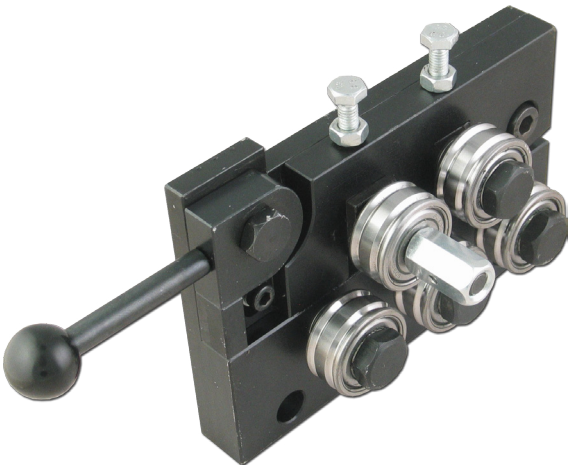

Article: 05515
S30-XSL Slimline
Spiral Rullar

Mer information vid förfrågan

Subec AB **Hesselmans Torg 5** **SE- 131 54 Nacka** **Sweden** **Phone:** **+46-8-88 46 33** **Fax:** **+46-8-97 76 58** **Email: info@subec.se** **Web: www.subec.se**

Copyright © 2023 Subec

OLIKA UTFÖRANDEN, TRÅDRIKTARE



Article: 06014
S-40-Q-5
Positionsindikator



Article: 05192
S35-Q7
Med hydraulisk öppning/stängning



Article: 05533
S40-SY-7
Löstagbart handhjul och positionsgivare

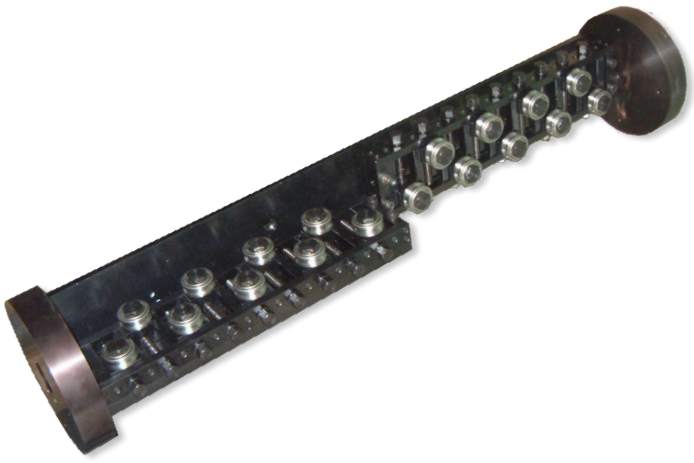

Article: 01706
Vikt:102kg
S52-AA-9 dubbel roterande

Mer information vid förfrågan

Subec AB	**Hesselmans Torg 5** **SE- 131 54 Nacka** **Sweden**	**Phone:** **Fax:**	**+46-8-88 46 33** **+46-8-97 76 58**	**Email: info@subec.se** **Web: www.subec.se**

Copyright © 2023 Subec

OLIKA UTFÖRANDEN, TRÅDRIKTARE



Article: 08088
S-80-Q-5
Med Zirkonium Rullar

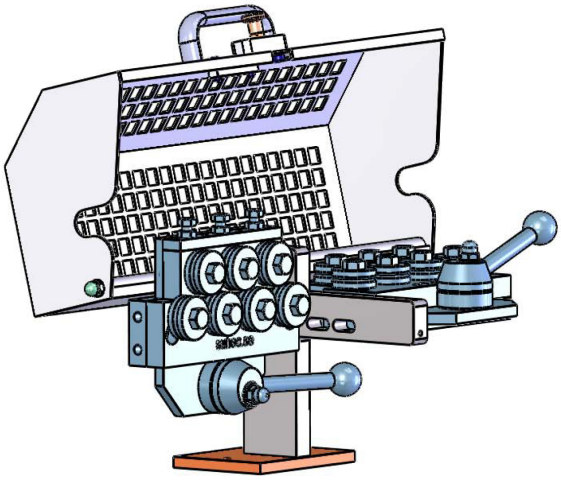

Säkerhetsskydd för S40-Q-7

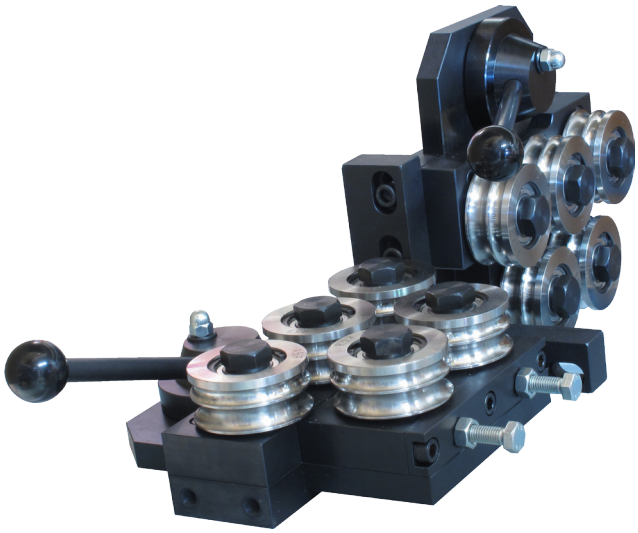

Rullar Article: 8187
Flerspåriga rullar. På bild, Trådriktare:
S80-Q-5; Article 01013

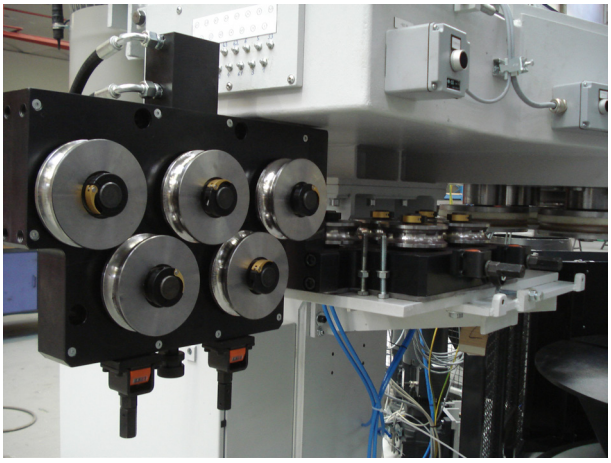

Article: 07697
S130-SY-5 Double Vikt:150kg
Kraftigt utförande med hydraulisk och
symmetrisk öppna/stänga

Mer information vid förfrågan

Subec AB **Hesselmans Torg 5** **Phone:** **+46-8-88 46 33** **Email: info@subec.se**
SE- 131 54 Nacka **Fax:** **+46-8-97 76 58** **Web: www.subec.se**
Sweden

Copyright © 2023 Subec

OLIKA UTFÖRANDEN, TRÅDRIKTARE

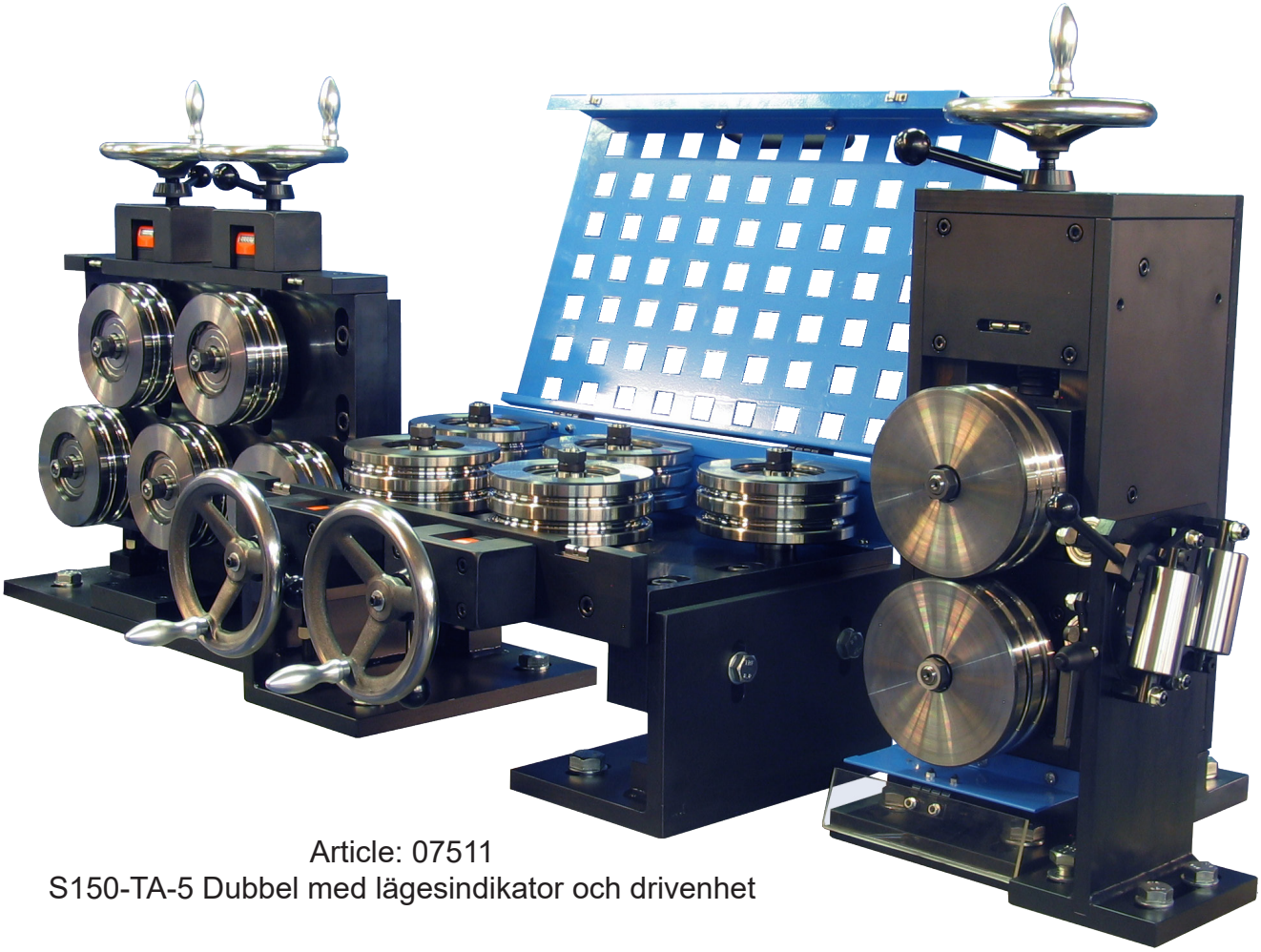

Article: 07511
S150-TA-5 Dubbel med lägesindikator och drivenhet

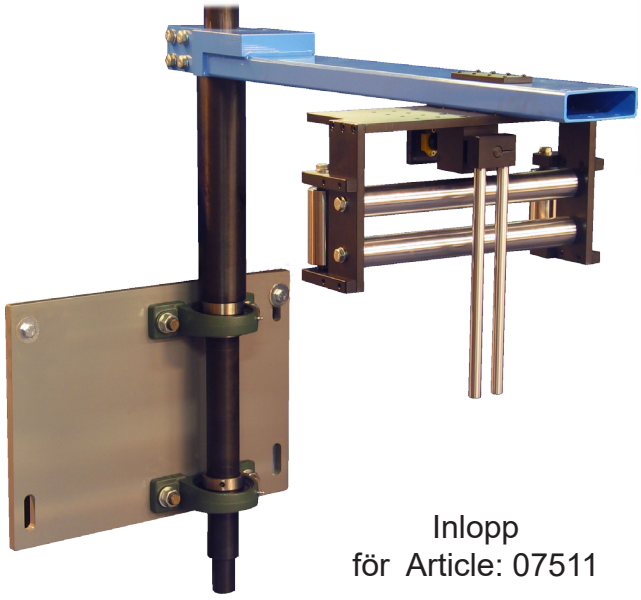

Inlopp
för Article: 07511

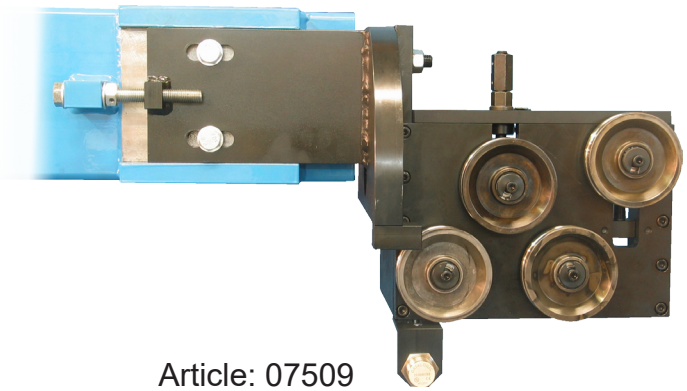

Article: 07509
S106-TA-4 Utlopp med sensor
för Article 7511

Mer information vid förfrågan

Subec AB	**Hesselmans Torg 5** **SE- 131 54 Nacka** **Sweden**	**Phone:** **Fax:**	**+46-8-88 46 33** **+46-8-97 76 58**	**Email: info@subec.se** **Web: www.subec.se**

Copyright © 2023 Subec

OLIKA UTFÖRANDEN, TRÅDRIKTARE

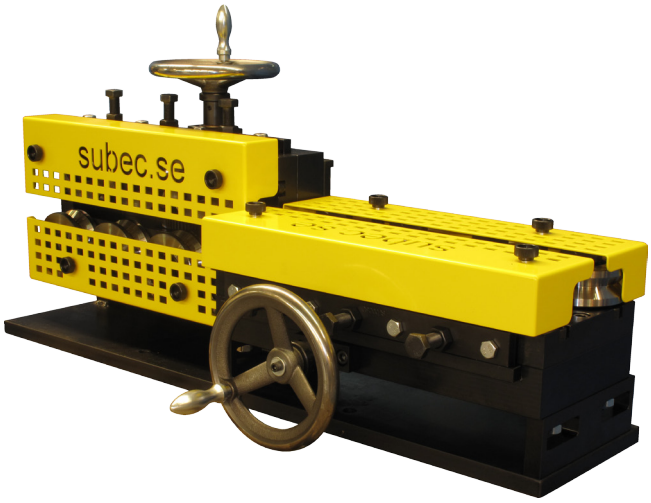

Article: 01669
S100-SY-7
Dubbel
Med säkerhets skydd



Article: 09929
S35-XSL-6+1+1
Anpassad trådriktare för montering på roterande maskin



Article: 05086
S200-AA-5
Två-läge stativ med två dubbla roterande trådriktare



Article: 02137
S80-Q-5
Roterande trådriktare med höjdjusterbart stativ

Mer information vid förfrågan

Subec AB **Hesselmans Torg 5** **SE- 131 54 Nacka** **Sweden**
Phone: **+46-8-88 46 33**
Fax: **+46-8-97 76 58**
Email: info@subec.se
Web: www.subec.se

Copyright © 2023 Subec

OLIKA UTFÖRANDEN, TRÅDRIKTARE

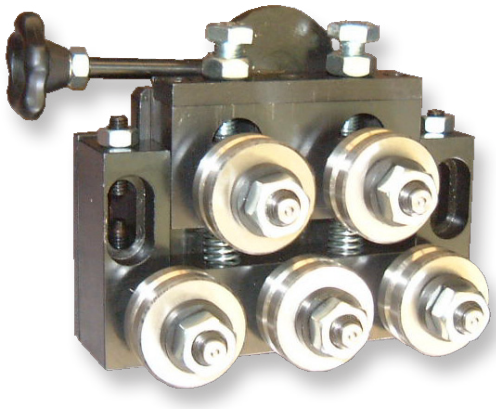

Article: 01916
S40-Q-5
För montering på roterande maskin

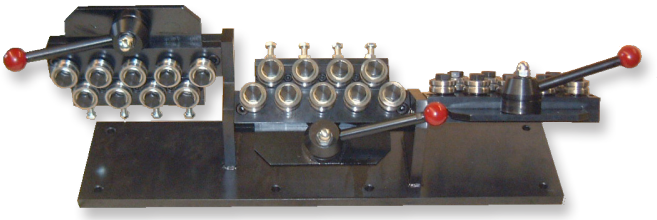

Article: 01705
S35-Q-9-120°



Article: 09982 & 09884
S22-Q-5 & S35-Q-5
Vibrationssäker



Article: 11716
“Gatling Wire Straightener”

+6st S52-Q-AA-7 Article: 11710

Mer information vid förfrågan

Subec AB	**Hesselmans Torg 5** **SE- 131 54 Nacka** **Sweden**	**Phone:** **Fax:**	**+46-8-88 46 33** **+46-8-97 76 58**	**Email: info@subec.se** **Web: www.subec.se**

Copyright © 2023 Subec

OLIKA UTFÖRANDEN, TRÅDRIKTARE

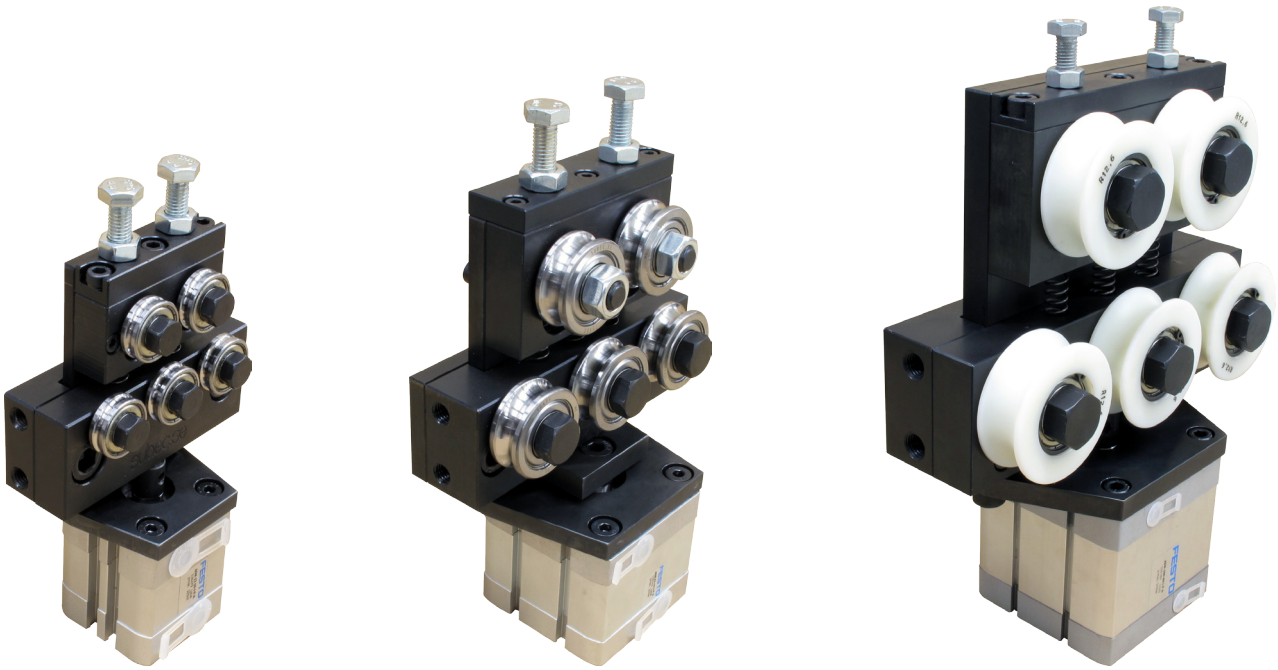

S22-, S40-, S80-Quick
Med pneumatisk öppning/stängning
Articles (Vänster-Höger):
12398, 12399, 12400

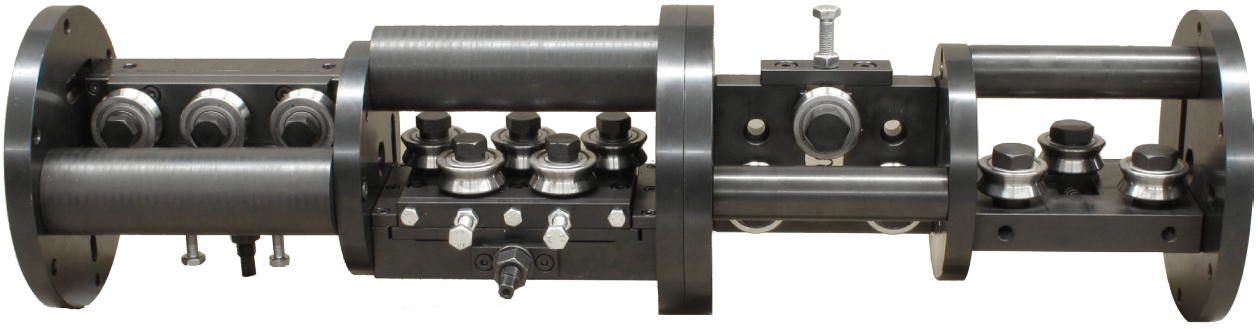

Roterande Trådriktare
Trådriktare, S 52-TA-3, Dubbel. Article: 13336
+
Trådriktare, S 52-SY-5, Dubbel. Article: 9613A

Mer information vid förfrågan

Subec AB **Hesselmans Torg 5** **SE- 131 54 Nacka** **Sweden** **Phone:** **+46-8-88 46 33** **Fax:** **+46-8-97 76 58** **Email: info@subec.se** **Web: www.subec.se**

Copyright © 2023 Subec

OLIKA UTFÖRANDEN, TRÅDRIKTARE



Article: 10236
Dubbel S80-Q-5 trådriktare med position-sindikatorer på höjdjusterbart stativ



Article: 14122
Trådriktare med styrplåtar för att enkelt kunna mata genom kabeln



Article: 13089
Trådriktare monterade på bord för att användas parallellt

* Stock item

Subec AB **Hesselmans Torg 5** **SE- 131 54 Nacka** **Sweden** **Phone:** **+46-8-88 46 33** **Fax:** **+46-8-97 76 58** **Email: info@subec.se** **Web: www.subec.se**

Copyright © 2023 Subec

TRÅDRIKTARE S7-AA-HP-7

Produktområde: Ø -0,2mm

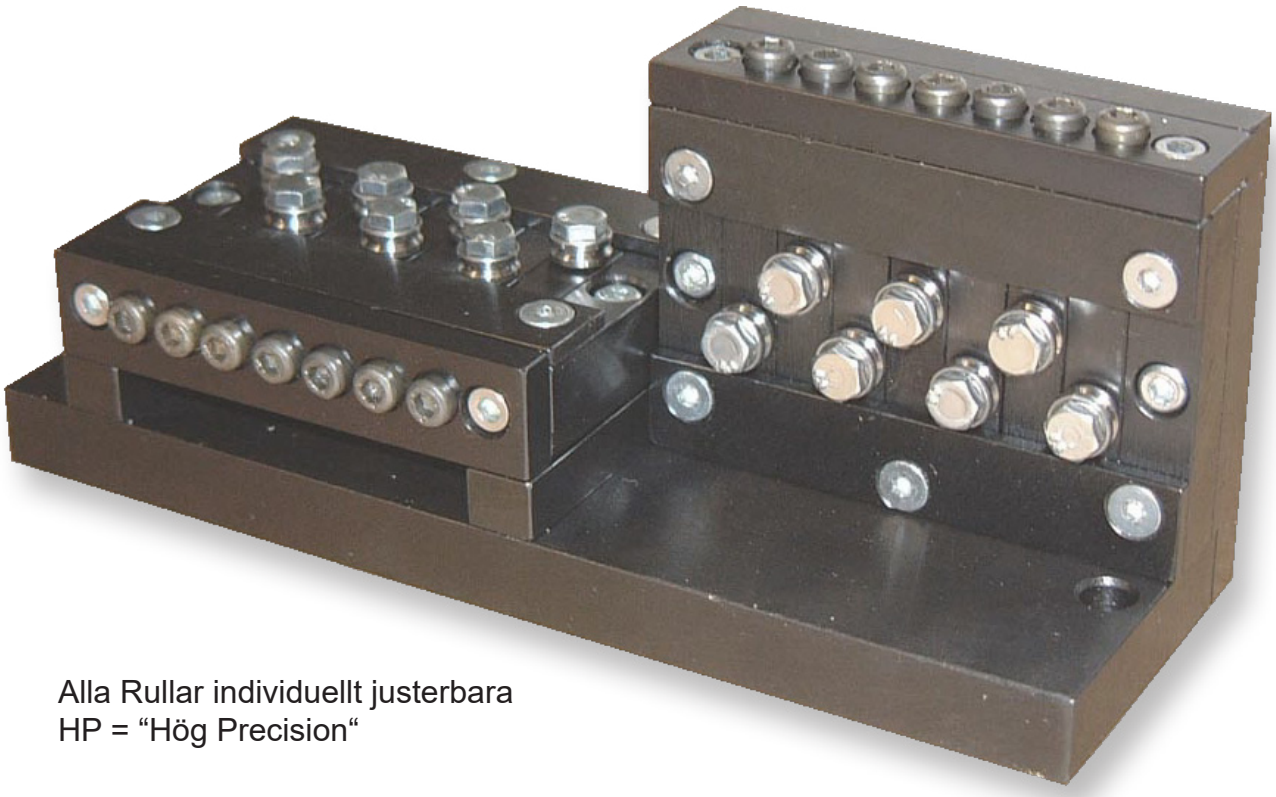

Alla Rullar individuellt justerbara
HP = “Hög Precision“

Article: 01372*
Vikt: 1,56kg

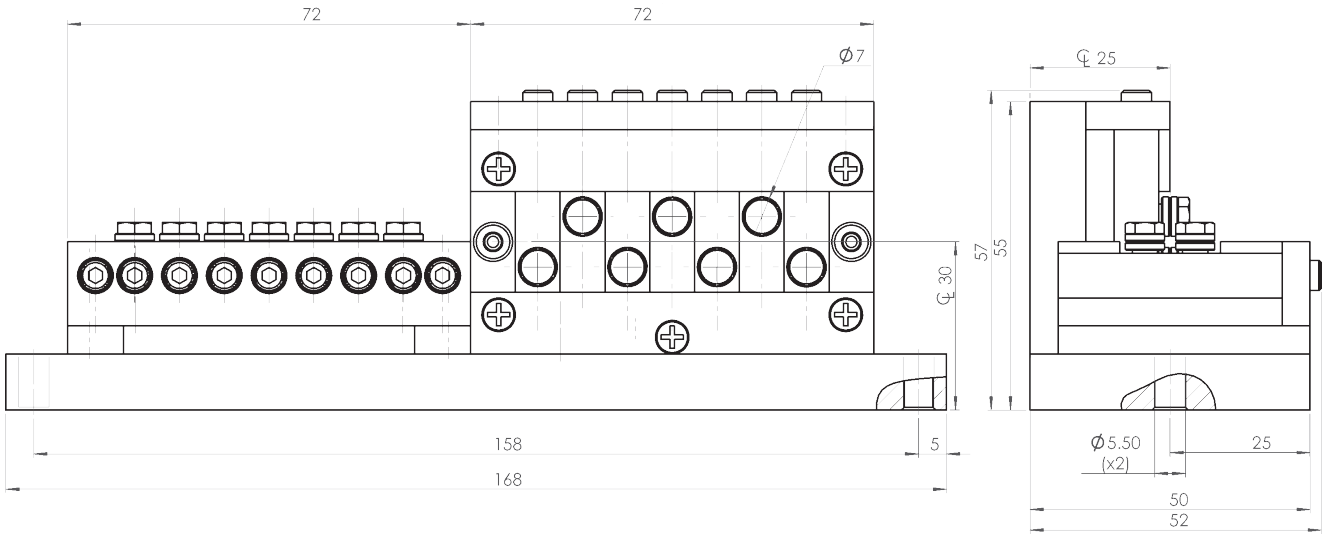

Ritnings Nr. 3-400473-00

* Stock item

Subec AB **Hesselmans Torg 5** **SE- 131 54 Nacka** **Sweden**
Phone: **+46-8-88 46 33**
Fax: **+46-8-97 76 58**
Email: info@subec.se
Web: www.subec.se

Copyright © 2023 Subec

TRÅDRIKTARE S7-AA-HP-13

Produktområde: Ø -0,2mm

Alla Rullar individuellt justerbara
HP = “Hög Precision“

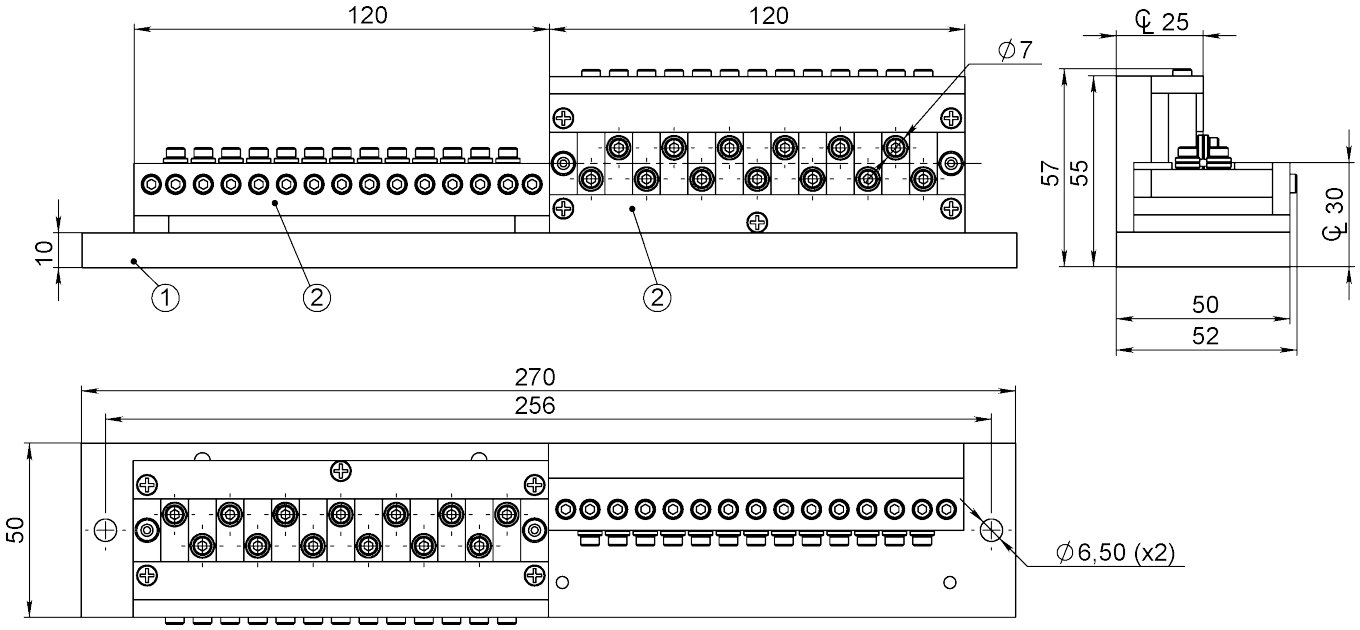



Article: 06240*
Vikt: 2,55kg

Ritnings Nr. 3-400473-00

* Stock item

Subec AB **Hesselmans Torg 5** **SE- 131 54 Nacka** **Sweden**
Phone: **+46-8-88 46 33**
Fax: **+46-8-97 76 58**
Email: info@subec.se
Web: www.subec.se

Copyright © 2023 Subec

TRÅDRIKTARE SERIE S10-Q

Produktområde: Ø -0,4mm

Snabb stängning medels excenter

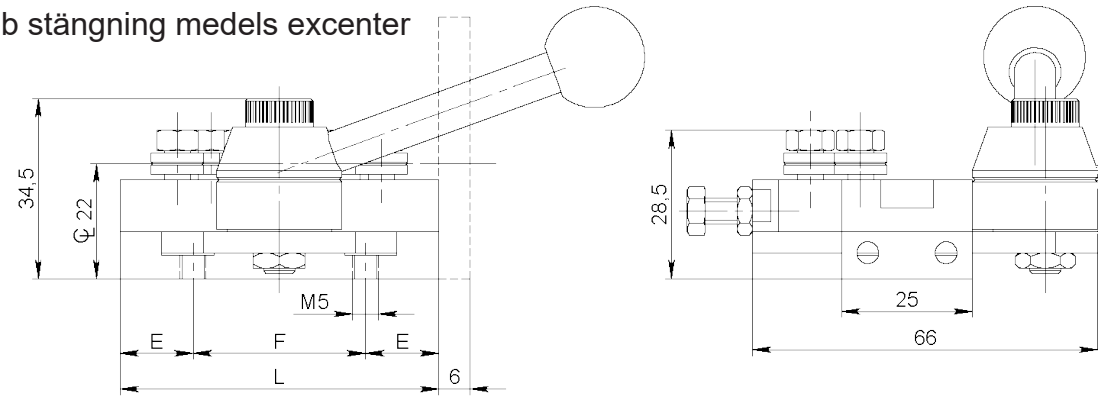

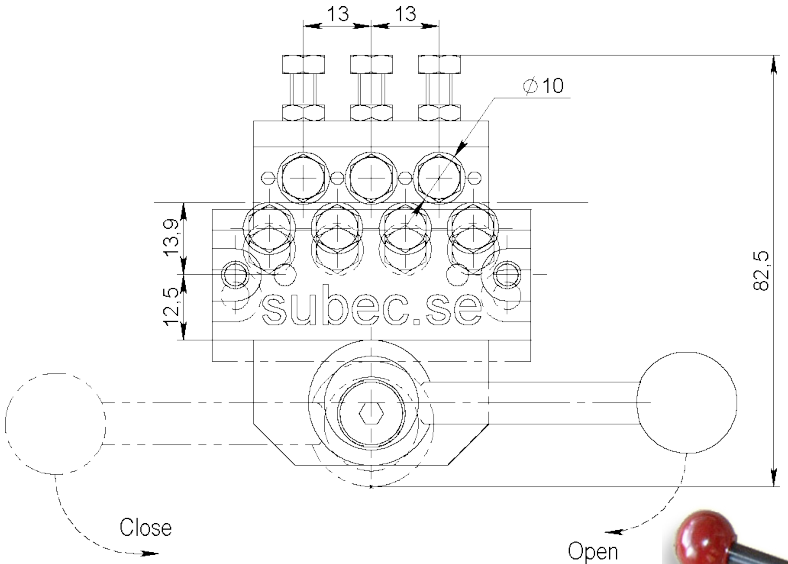

Dubbelsystem:

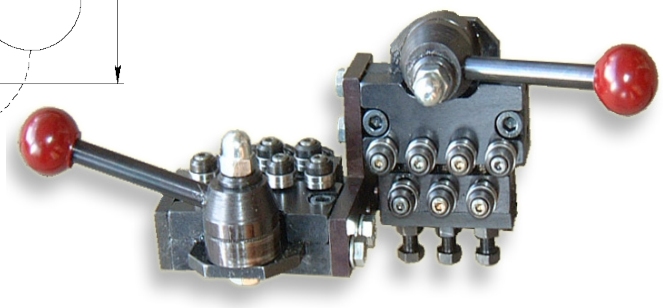

Med SS10 riktrullar (3-400486-00)
Standard: V-spår, andra profiler enligt specifikation

Type	Q5	Q7	Q9	Q11	Q13
L	46	61	76	86	101
E	13	14	15	13,5	14,5
F	20	33	46	59	72
kg					
Article No. Single		**01239**			**08264**
Article No.Double		**01168**			**08642**

Ritnings Nr. 3-400460-01

Subec AB **Hesselmans Torg 5** **SE- 131 54 Nacka** **Sweden** **Phone:** **+46-8-88 46 33** **Fax:** **+46-8-97 76 58** **Email: info@subec.se** **Web: www.subec.se**

Copyright © 2023 Subec

TRÅDRIKTARE SERIE S13-Q

Produktområde: Ø 0,2-0,6mm

Snabb stängning medels excenter

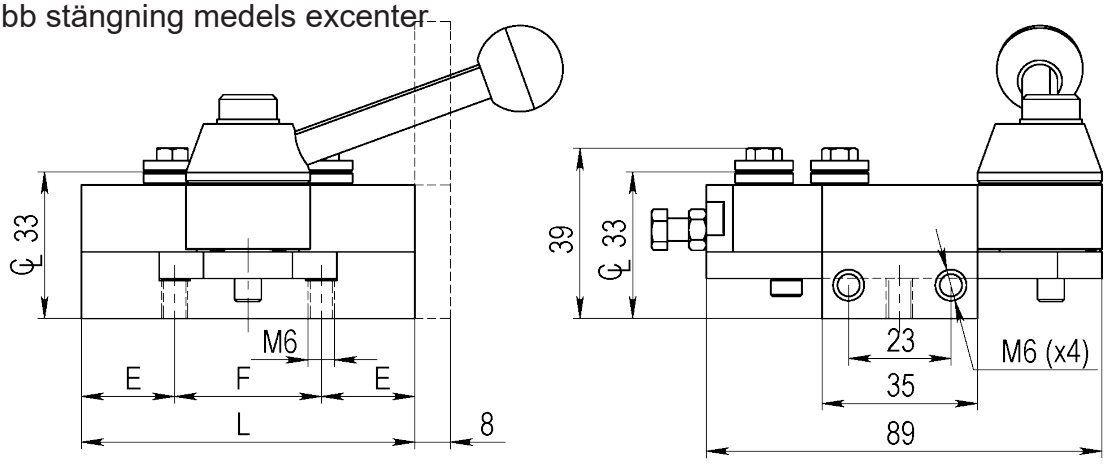

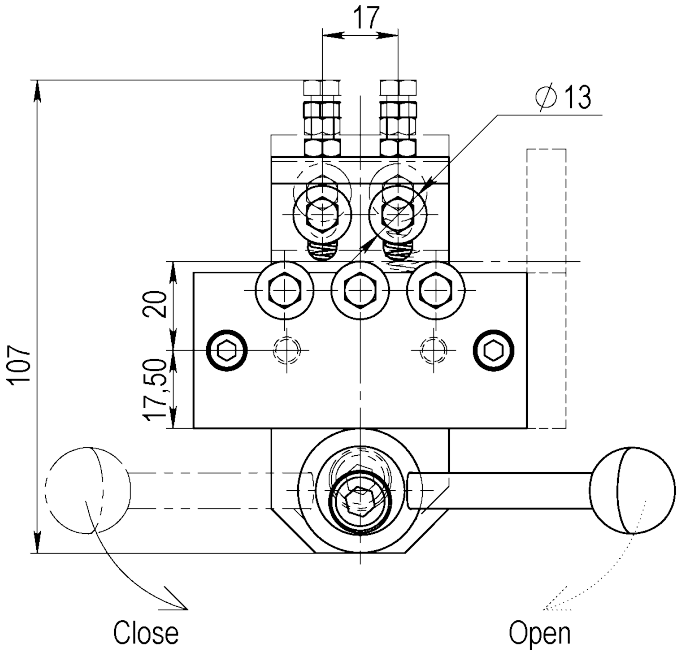



Option: Med positionsangivare
Article: 15472

Med SS13 riktrullar (3-400486-00)
Standard: V-spår, andra profiler enligt specifikation

Type	Q5	Q7	Q9	Q11	Q13
L	75	90	107		
E	21	20	28,5		
F	33	50	50		
kg	2	2,5	3		
Article No. Single	**01031***	**04808***	**05561**		
Article No.Double	**01033**	**01574***	**05154**		

Ritnings Nr. 3-400751-00

Subec AB **Hesselmans Torg 5** **SE- 131 54 Nacka** **Sweden** **Phone:** **+46-8-88 46 33** **Fax:** **+46-8-97 76 58** **Email: info@subec.se** **Web: www.subec.se**

Copyright © 2023 Subec

TRÅDRIKTARE SERIE S13-AA

Produktområde: Ø 0,2-0,6mm

Alla Rullar individuellt justerbara

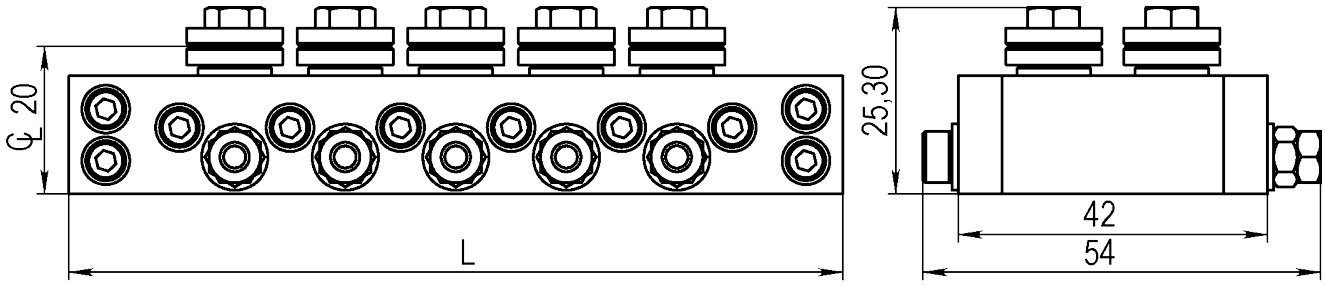

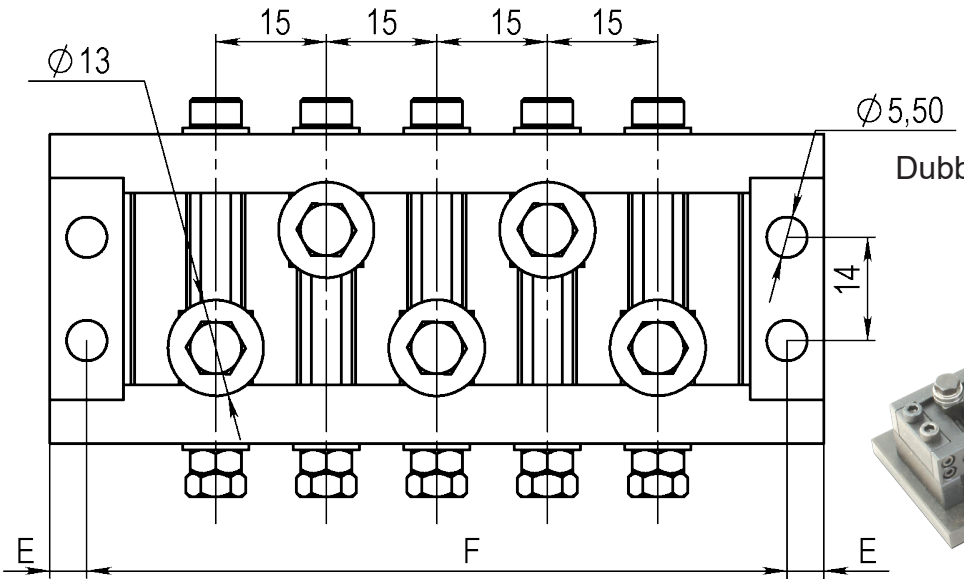

Dubbelsystem:

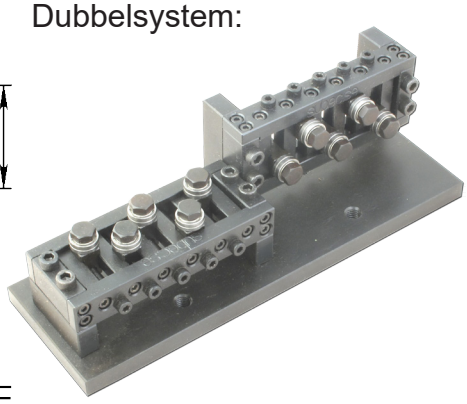

Med SS13 riktrullar (3-400486-00)
Standard: V-spår, andra profiler enligt specifikation

Type	AA5	AA7	AA9	AA11	AA13
L	105	135	165	195	225
E	5	5	5	5	5
F	95	125	155	185	215
kg					
Article No. Single	**06501**				**04332**
Article No.Double	**06502**				**06899***

Ritnings Nr. 3-400731-00

* Stock item

Subec AB **Hesselmans Torg 5** **SE- 131 54 Nacka** **Sweden**
Phone: **+46-8-88 46 33**
Fax: **+46-8-97 76 58**
Email: info@subec.se
Web: www.subec.se

Copyright © 2023 Subec

TRÅDRIKTARE SERIE S16-AA

Produktområde: Ø 0,5-0,9mm

Alla Rullar individuellt justerbara

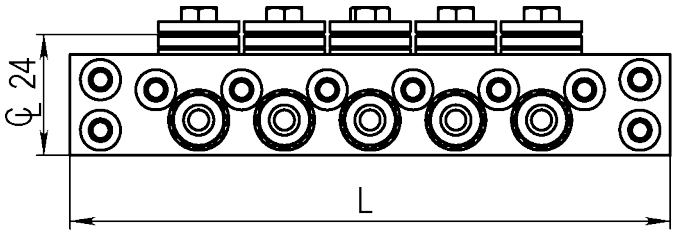

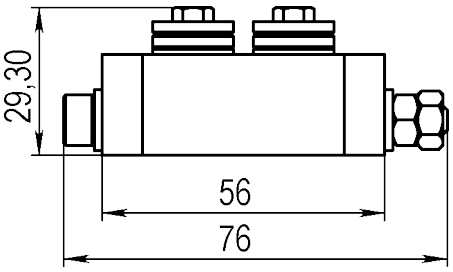

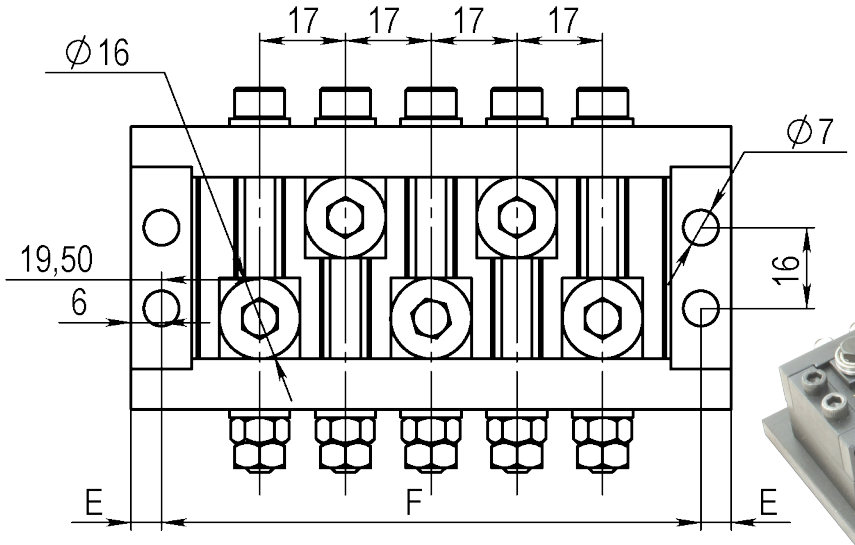

Dubbelsystem:

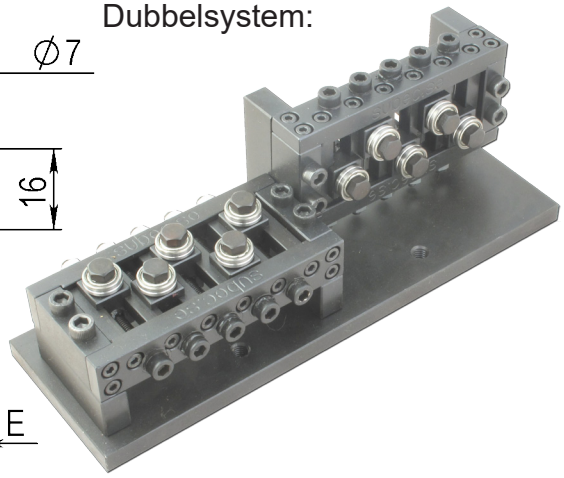

Med SS16 riktrullar (3-400486-00)
Standard: V-spår, andra profiler enligt specifikation

Type	AA5	AA7	AA9	AA11	AA13
L	119	153	187	221	255
E	6	6	6	6	6
F	107	141	175	209	243
kg					
Article No. Single	**06503**				
Article No.Double	**06505**				

Ritnings Nr. 3-400861-00

Subec AB **Hesselmans Torg 5** **SE- 131 54 Nacka** **Sweden**
Phone: **+46-8-88 46 33**
Fax: **+46-8-97 76 58**
Email: info@subec.se
Web: www.subec.se

Copyright © 2023 Subec

TRÅDRIKTARE SERIE S17-Q

Produktområde: Ø 0,5-1,3mm

Snabb stängning medels excenter

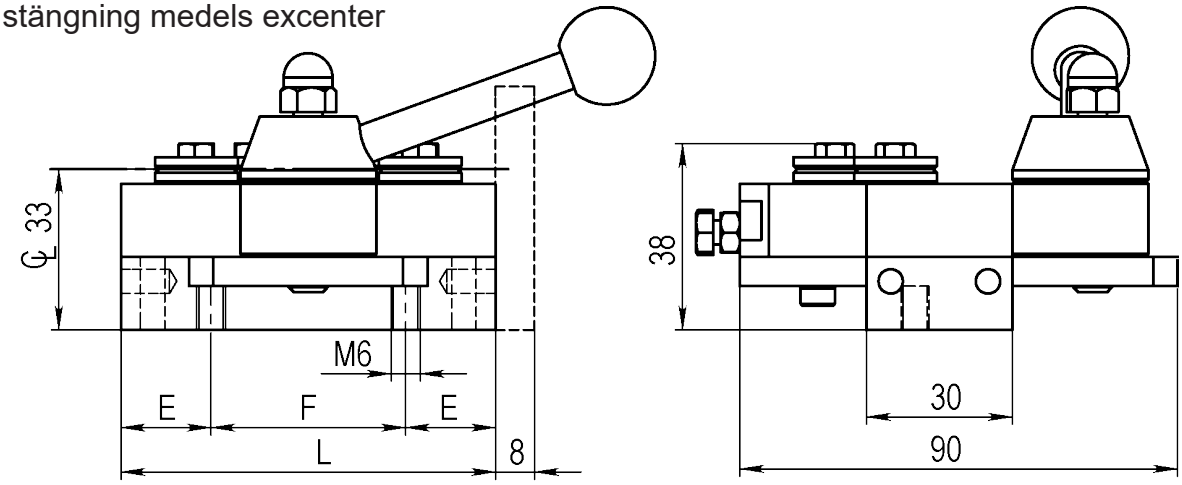

Dubbelsystem:

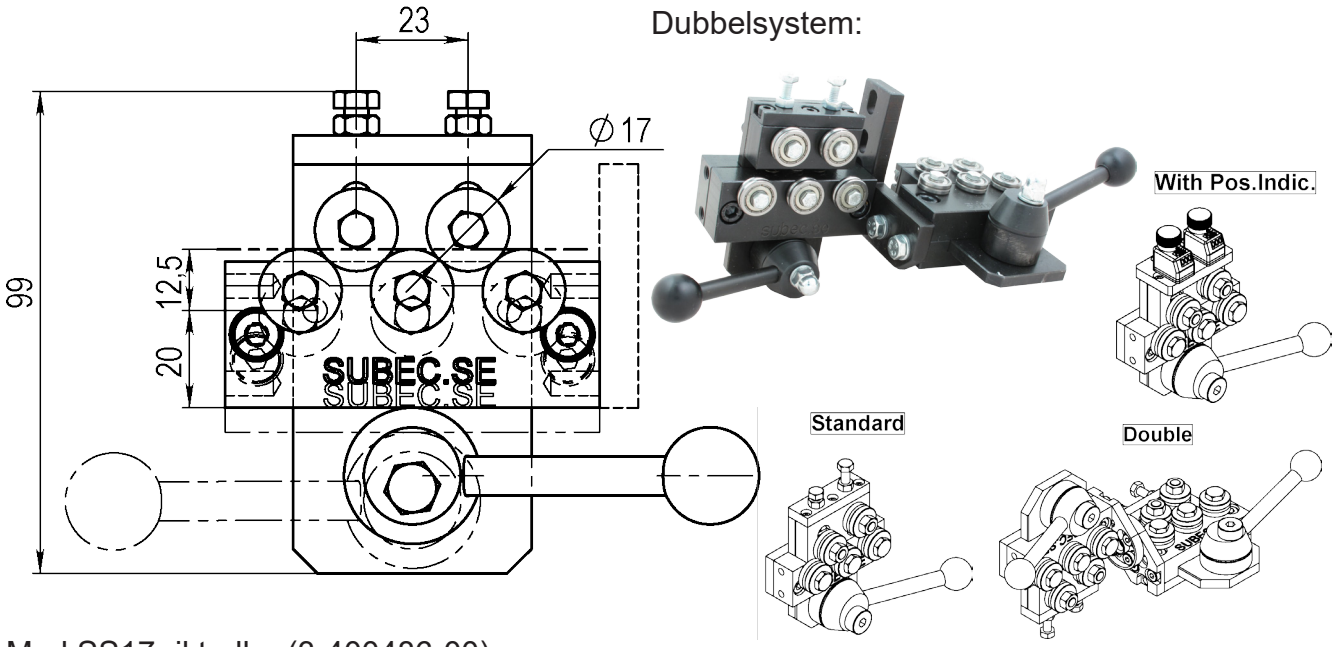

Med SS17 riktrullar (3-400486-00)
Standard: V-spår, andra profiler enligt specifikation

Type	Q5	Q7	Q9	Q11	Q13
L	77	100	123	146	169
E	18,5	16	16	16	16
F	40	68	91	130	137
kg	1	1,2			
Article No. Single	**06398**	**06366**			
Article No.Double	**06399**	**08723**			

Ritnings Nr. 3-400850-00

Subec AB **Hesselmans Torg 5** **SE- 131 54 Nacka** **Sweden** **Phone:** **+46-8-88 46 33** **Fax:** **+46-8-97 76 58** **Email: info@subec.se** **Web: www.subec.se**

Copyright © 2023 Subec

TRÅDRIKTARE S17-TA-7

Produktområde: Ø 0,5-1,3mm

Ovre Rullar individuellt justerbara
TA = ”Topp Justerbar”

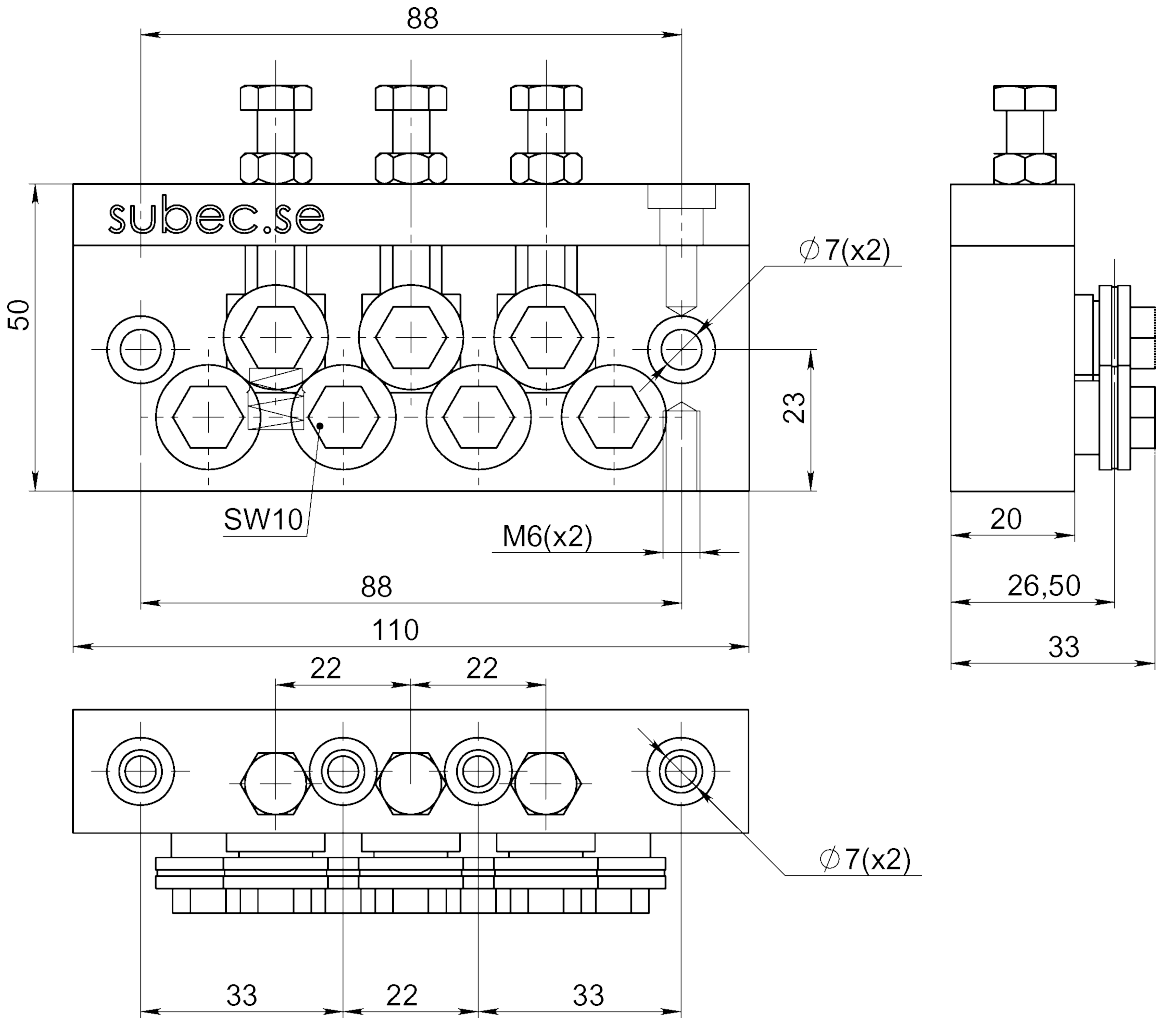



Article: 06214*
Vikt: 0,8kg

Ritnings Nr. 3-400839-00

* Stock item

Subec AB **Hesselmans Torg 5** **SE- 131 54 Nacka** **Sweden**
Phone: **+46-8-88 46 33**
Fax: **+46-8-97 76 58**
Email: info@subec.se
Web: www.subec.se

Copyright © 2023 Subec

TRÅDRIKTARE S17-XSL-7

Finns också tillgänglig med standard V-Rullar för produktdiametrar 0,5 till 1,3mm.
Article:1728

XSL = Extra Slim Line

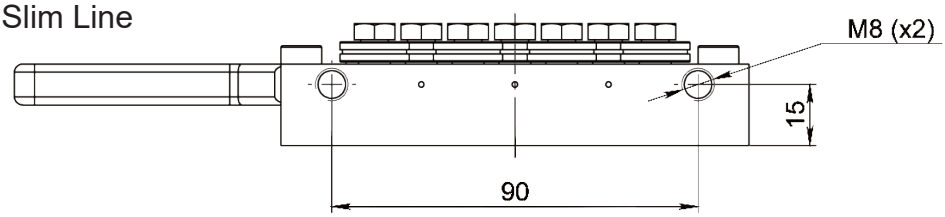

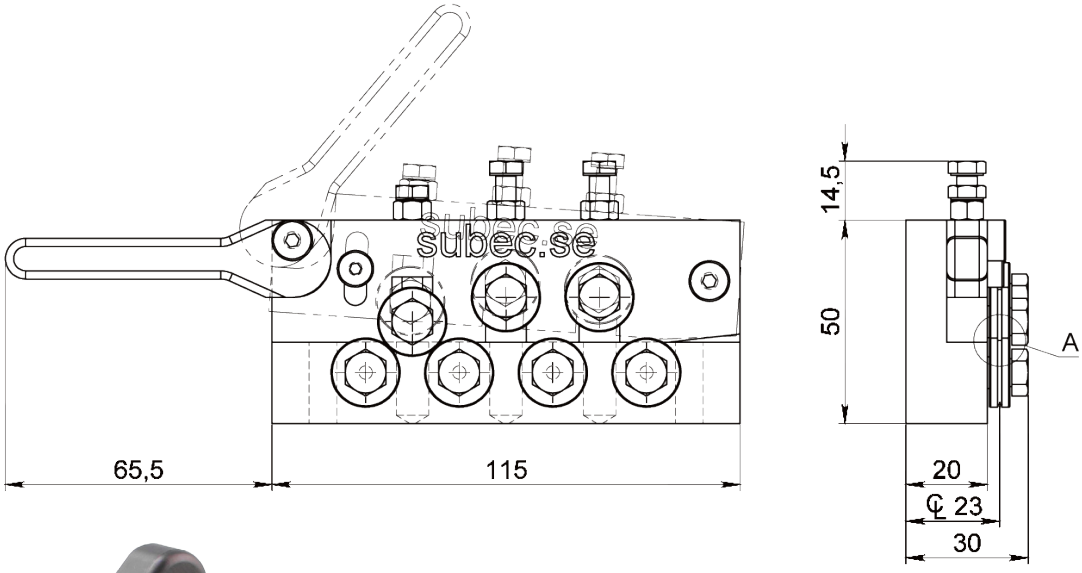



Article: 13347

DETAIL A
SCALE 5 : 1

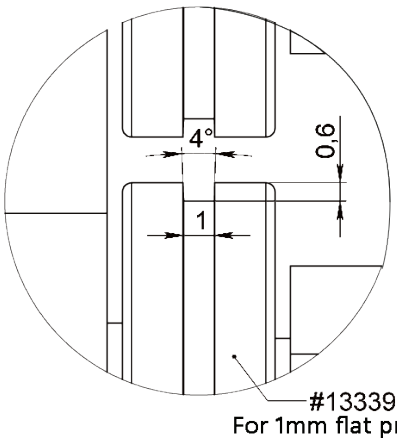

Ritnings Nr. 3-400655-02

Subec AB	**Hesselmans Torg 5** **SE- 131 54 Nacka** **Sweden**	**Phone:** **Fax:**	**+46-8-88 46 33** **+46-8-97 76 58**	**Email: info@subec.se** **Web: www.subec.se**

Copyright © 2023 Subec

TRÅDRIKTARE SERIE S19-PN-5+PN-9

Produktområde: Ø 0,7-1,5mm
Med pneumatisk öppning/stängning

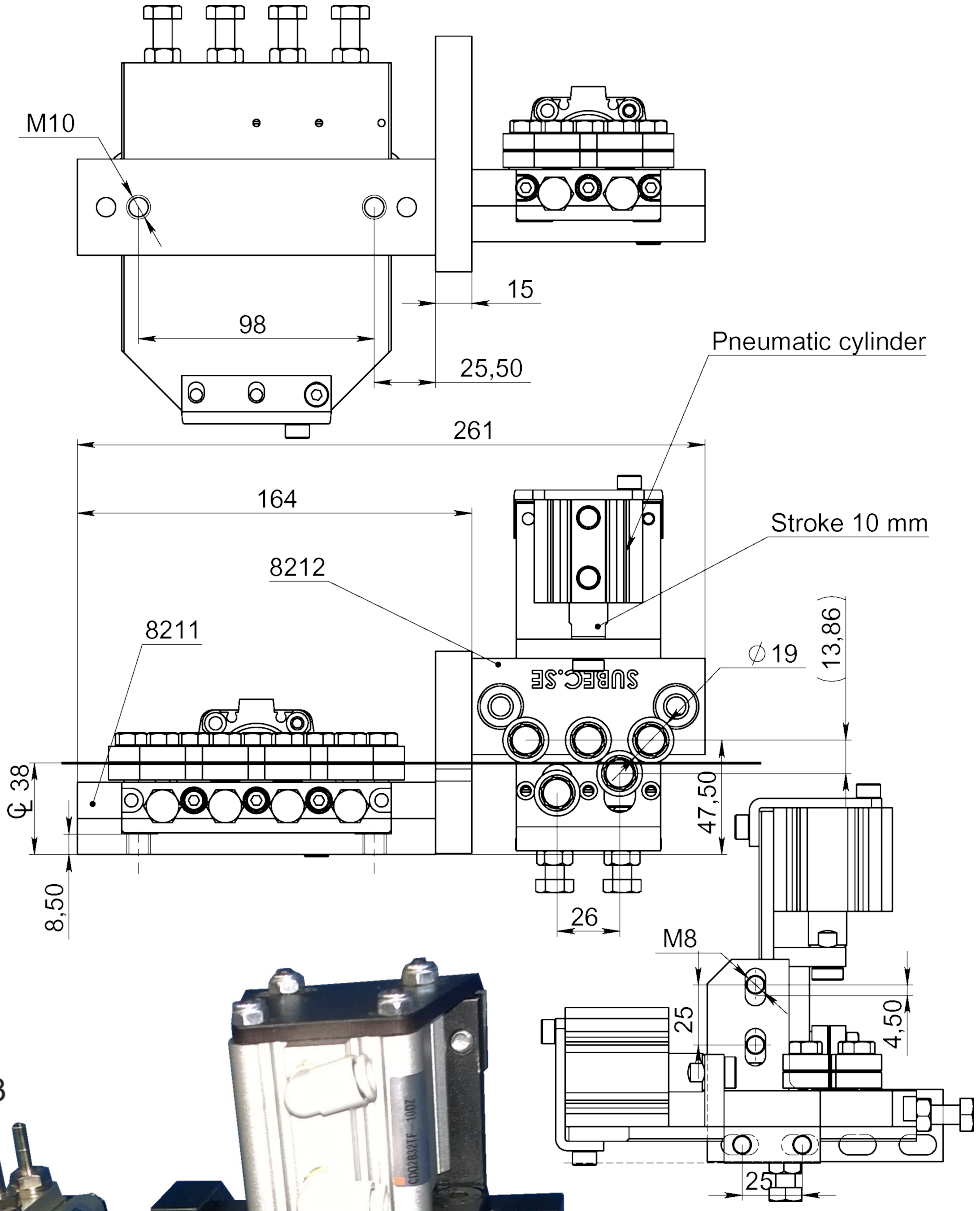

Article: 08213

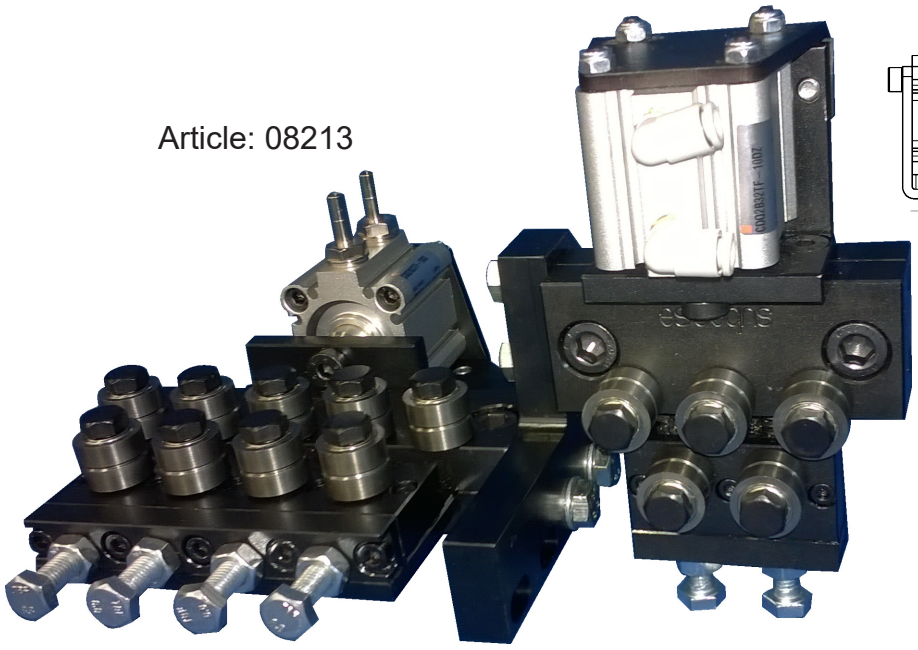

Ritnings Nr. 3-400981-00

Subec AB | **Hesselmans Torg 5, SE- 131 54 Nacka, Sweden** | **Phone: +46-8-88 46 33** | **Fax: +46-8-97 76 58** | **Email: info@subec.se** | **Web: www.subec.se**

Copyright © 2023 Subec

TRÅDRIKTARE SERIE S19-AA

Produktområde: Ø 0,7-1,5mm

Alla Rullar individuellt justerbara

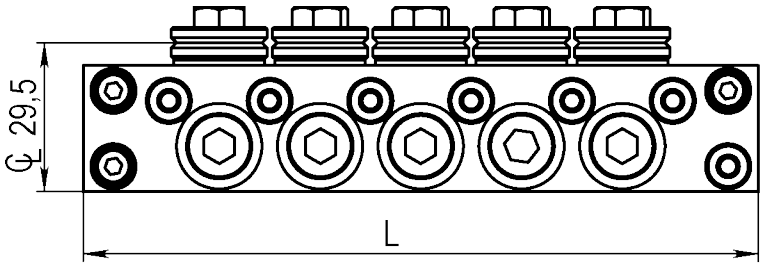

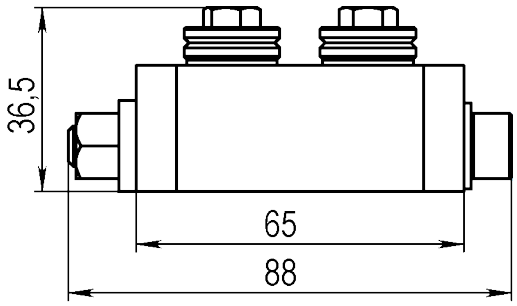

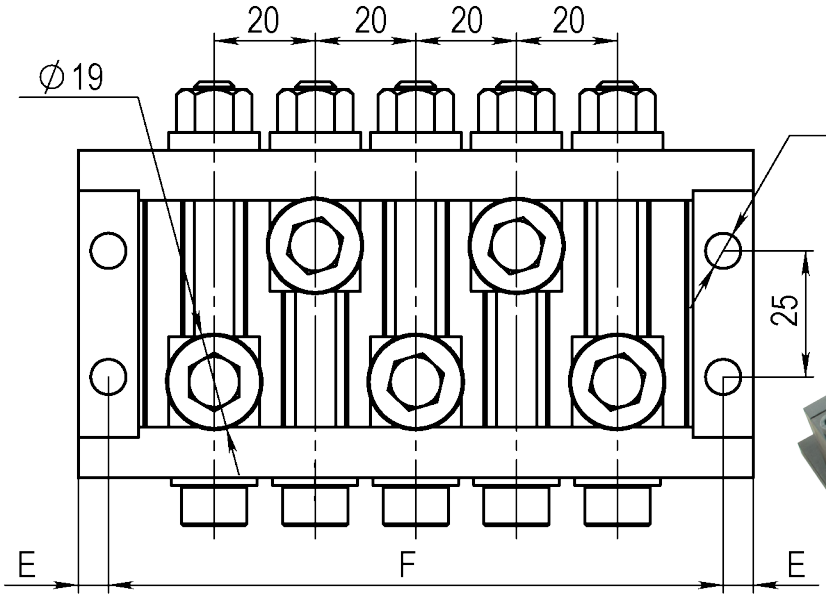

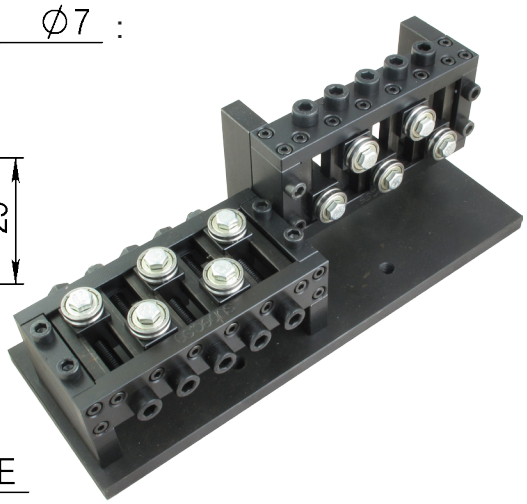

Med SS19 riktrullar (3-400486-00)
Standard: V-spår, andra profiler enligt specifikation

Type	AA5	AA7	AA9	AA11	AA13
L	134	174	214	254	294
E	6	6	6	6	6
F	122	162	202	242	282
kg					
Article No. Single	**06504***				
Article No.Double	**06506**				

Ritnings Nr. 3-400862-00

* Stock item

Subec AB **Hesselmans Torg 5** **SE- 131 54 Nacka** **Sweden**
Phone: **+46-8-88 46 33**
Fax: **+46-8-97 76 58**
Email: info@subec.se
Web: www.subec.se

Copyright © 2023 Subec

TRÅDRIKTARE SERIE S22-Q

Produktområde: Ø 0,8-1,6mm

Snabb stängning medels excenter

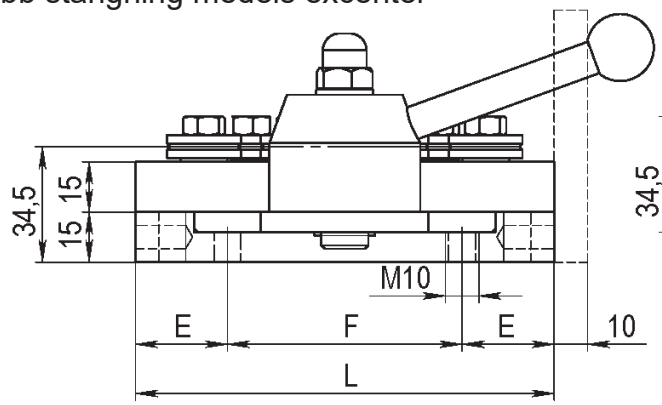

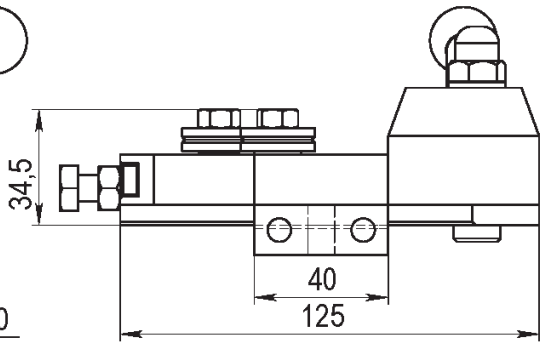

Dubbelsystem:

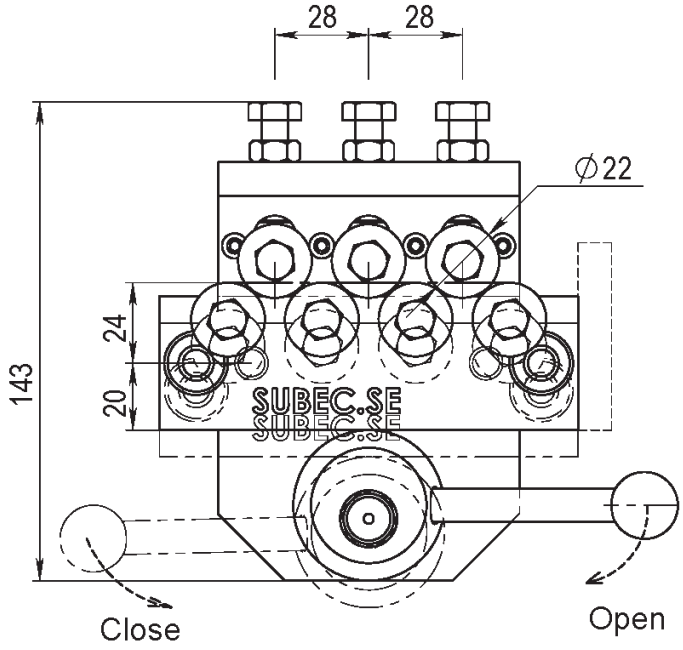

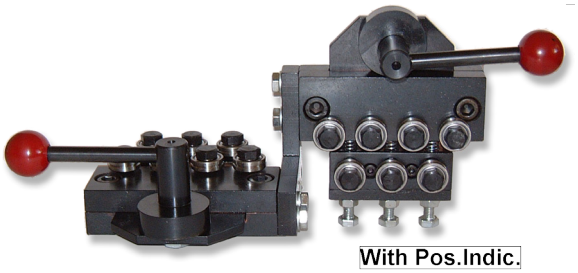

With Pos.Indic.

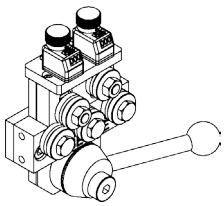

Standard

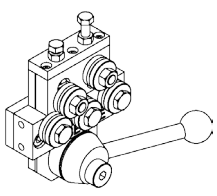

Double

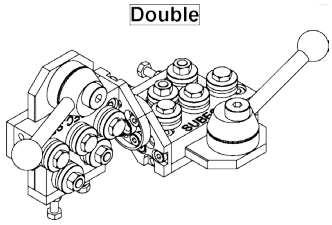

Med SS22 riktrullar (3-400486-00)
Standard: V-spår, andra profiler enligt specifikation

Type	Q5	Q7	Q9	Q11	Q13
L	97	125	153	181	209
E	27,5	27,5	27,5	27,5	27,5
F	42	70	98	126	154
kg	2,15	2,5			
Article No. Single	**01299**	**00765**	**07080**	**10313**	**02265**
Article No.Double	**01000***	**02538**	**07081**	**10150**	**01002**

Ritnings Nr. 3-400409-00

* Stock item

Subec AB **Hesselmans Torg 5** **SE- 131 54 Nacka** **Sweden** **Phone:** **+46-8-88 46 33** **Fax:** **+46-8-97 76 58** **Email: info@subec.se** **Web: www.subec.se**

Copyright © 2023 Subec

TRÅDRIKTARE SERIE S22-AA

Produktområde: Ø 0,8-1,6mm

Alla Rullar individuellt justerbara

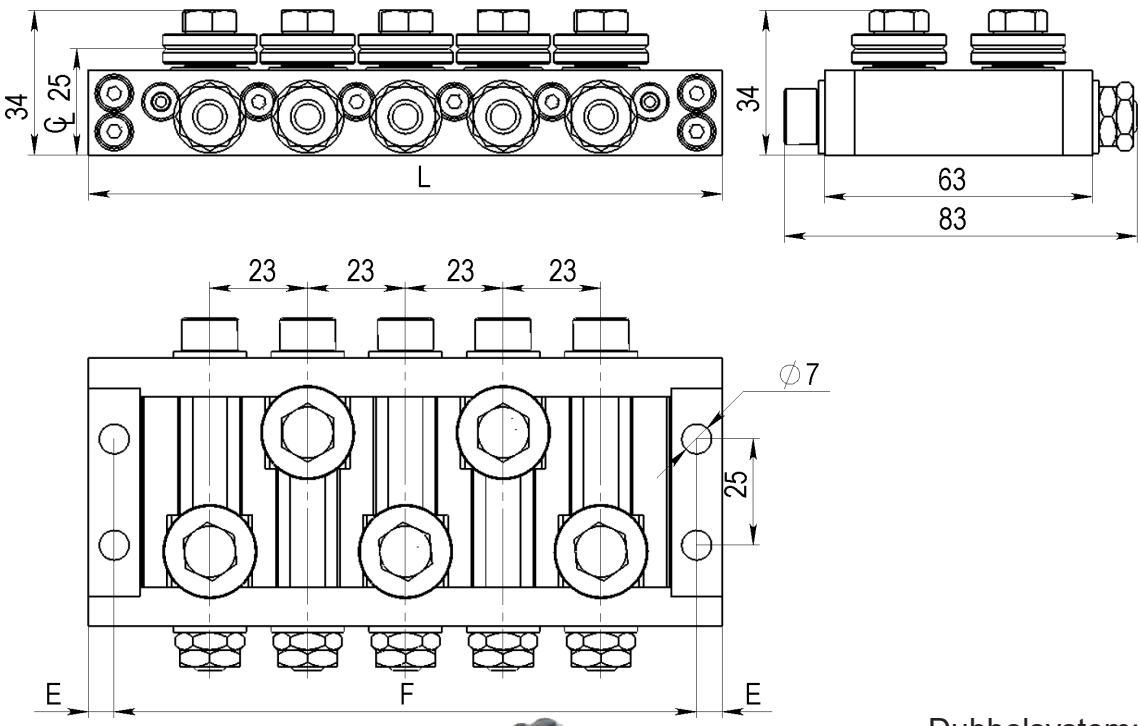

Dubbelsystem:

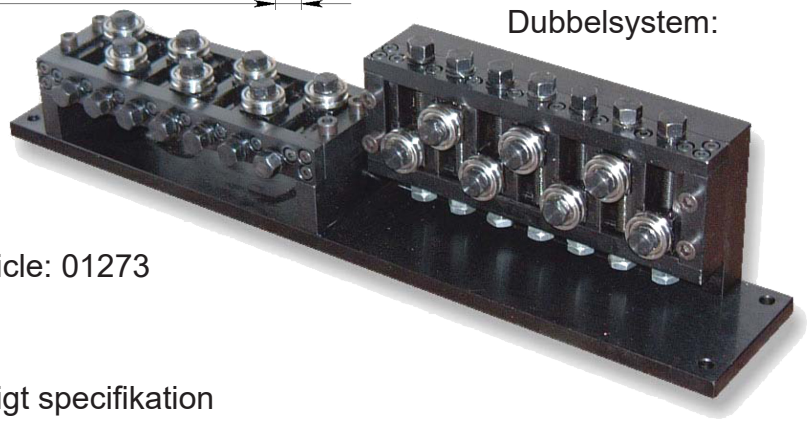

Article: 01273

Med SS22 riktrullar (3-400486-00)
Standard: V-spår, andra profiler enligt specifikation

Type	AA-5	AA-7	AA-9	AA-11	AA-13
					
L	149	195	241	287	333
E	6	6	6	6	6
F	137	183	229	275	321
kg					
Article No. Single	**01610**	**01248***	**00671**		
Article No.Double	**01611**	**01273**	**00206**		

Ritnings Nr. 3-400466-00

* Stock item

Subec AB **Hesselmans Torg 5** **SE- 131 54 Nacka** **Sweden**
Phone: **+46-8-88 46 33**
Fax: **+46-8-97 76 58**
Email: info@subec.se
Web: www.subec.se

Copyright © 2023 Subec

TRÅDRIKTARE S22-Q-AA-13

Produktområde: Ø 0,8-1,6mm

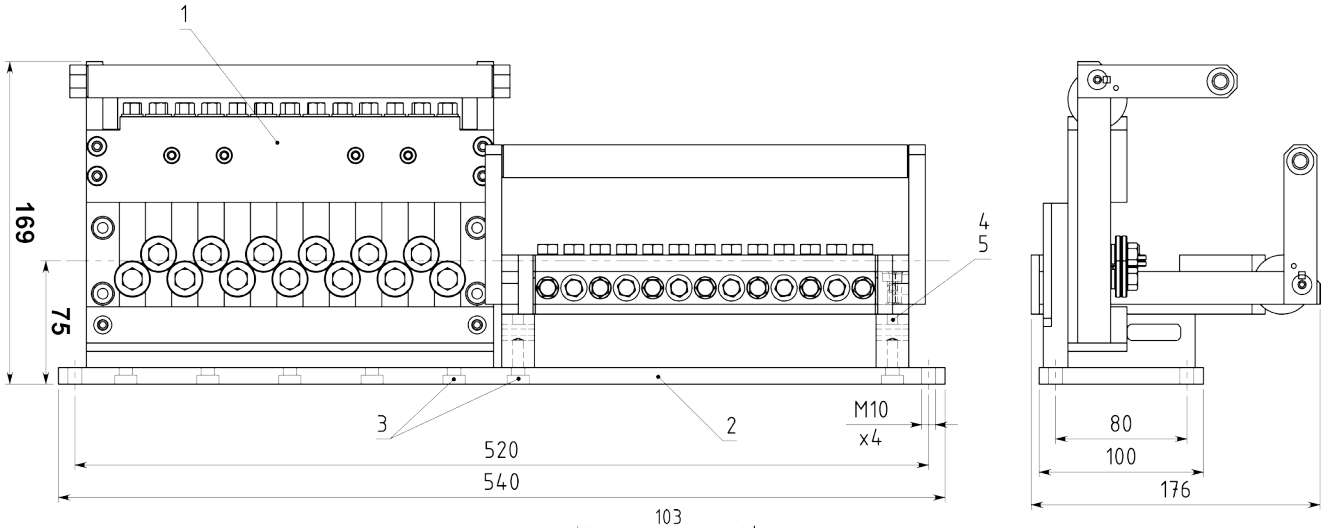

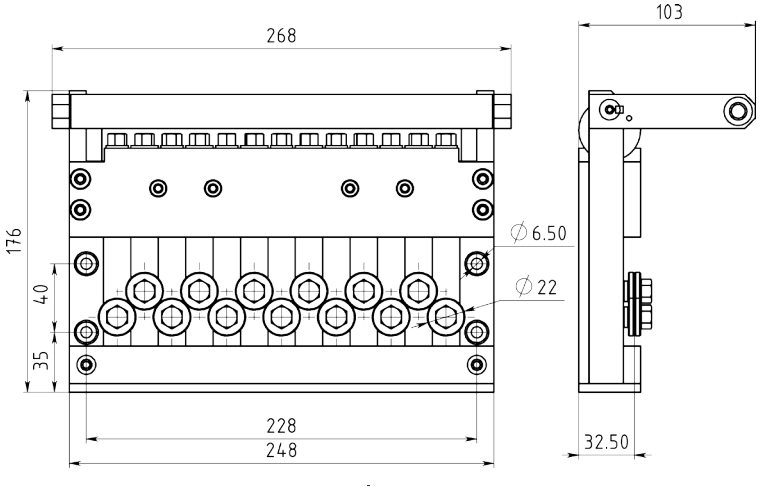

Snabb stängning medels excenter,
Alla Rullar individuellt justerbara
Q-AA = Snabb+Alla rullar justerbara

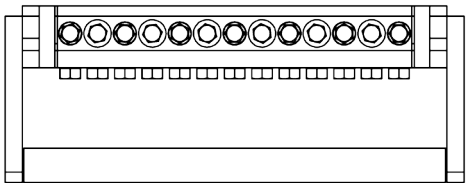

Article: 01700

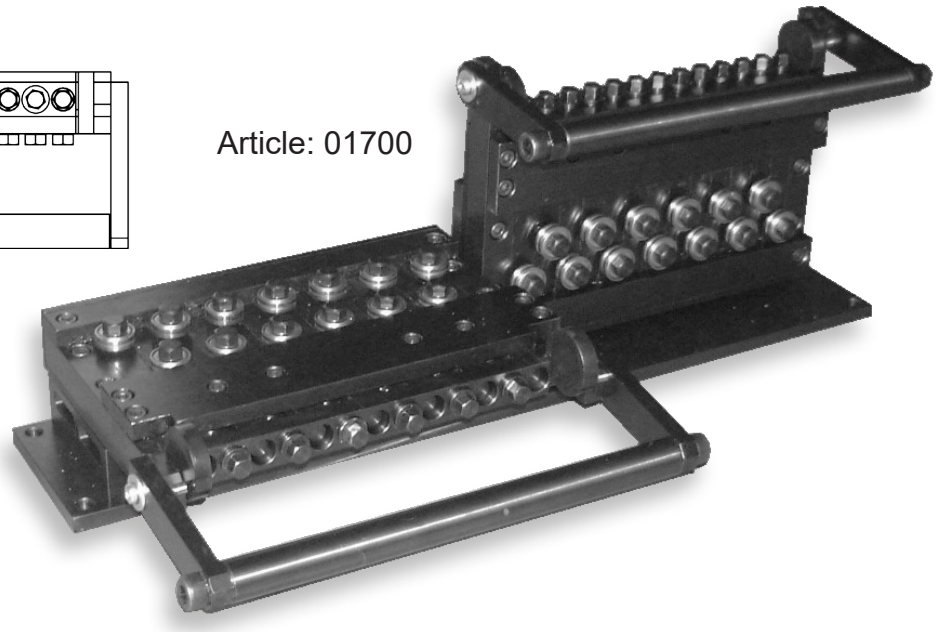

Ritnings Nr. 3-400503-00

Subec AB | **Hesselmans Torg 5, SE- 131 54 Nacka, Sweden** | **Phone: +46-8-88 46 33** | **Fax: +46-8-97 76 58** | **Email: info@subec.se** | **Web: www.subec.se**

Copyright © 2023 Subec

TRÅDRIKTARE SERIE S22-TA-7

Produktområde: Ø 0,8-1,6mm

Ovre Rullar individuellt justerbara
TA = ”Topp Justerbar”

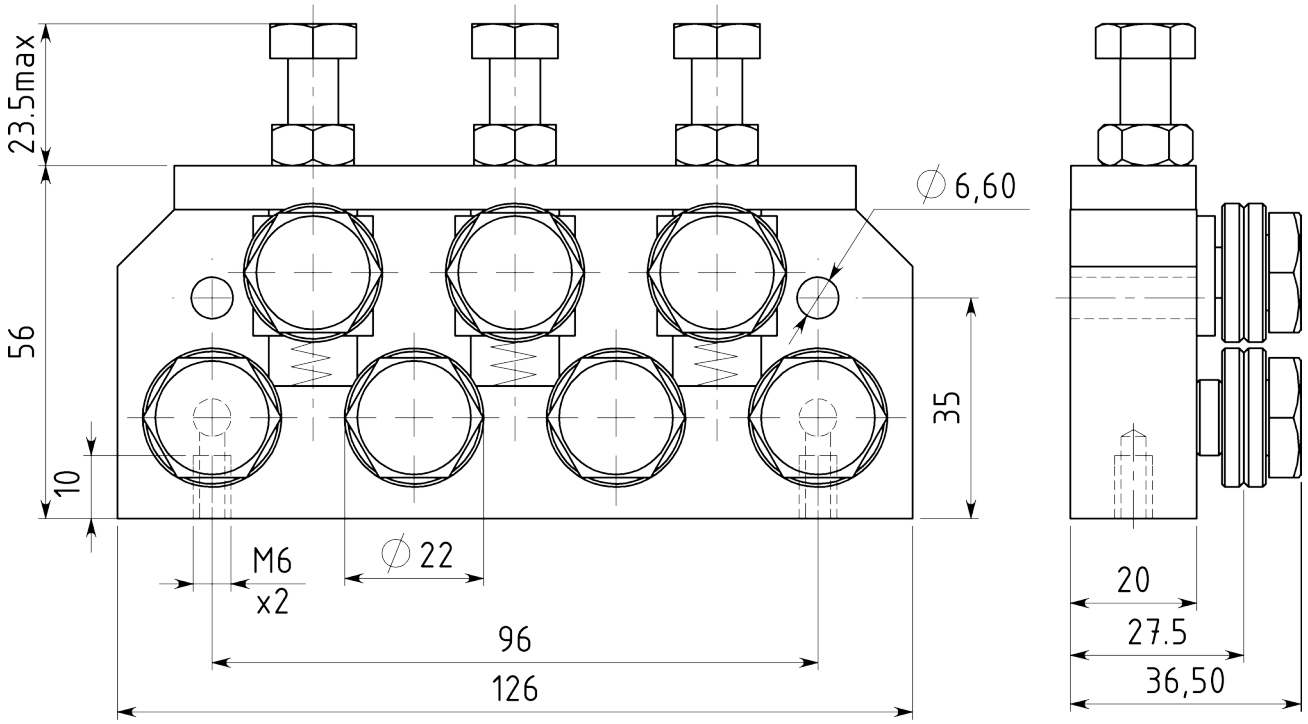

Article: 02158*



Article: 07974*

Ritnings Nr. 3-400537-00

* Stock item

Subec AB **Hesselmans Torg 5** **SE- 131 54 Nacka** **Sweden**
Phone: **+46-8-88 46 33**
Fax: **+46-8-97 76 58**
Email: info@subec.se
Web: www.subec.se

Copyright © 2023 Subec

TRÅDRIKTARE SERIE S22-S30-TA-5

Produktområde: Ø 0,8-1,6mm

Ovre Rullar individuellt justerbara
TA = ”Topp Justerbar”

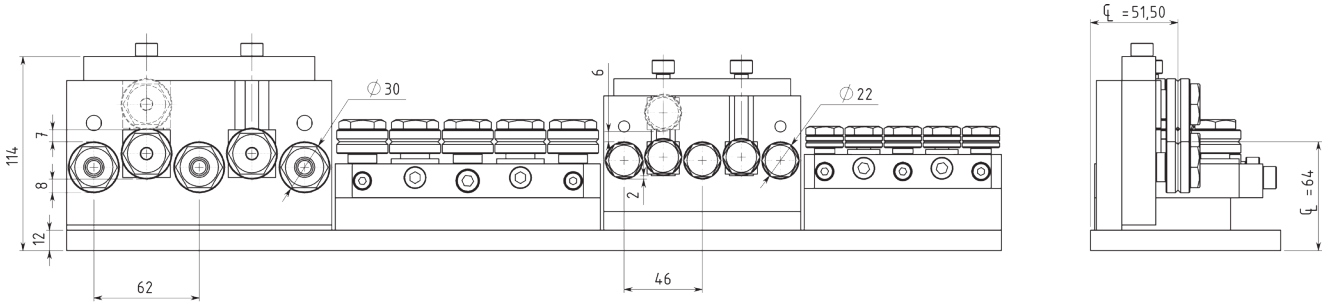

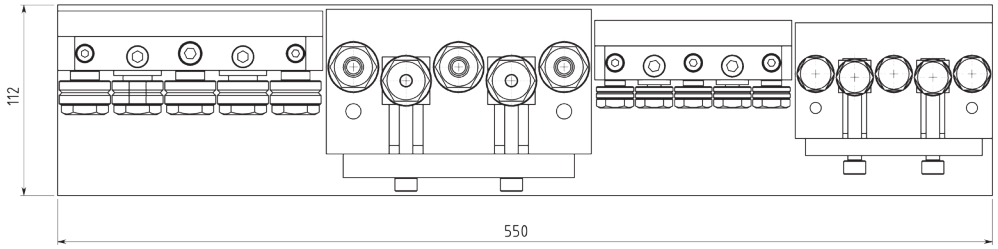

Article: 02886

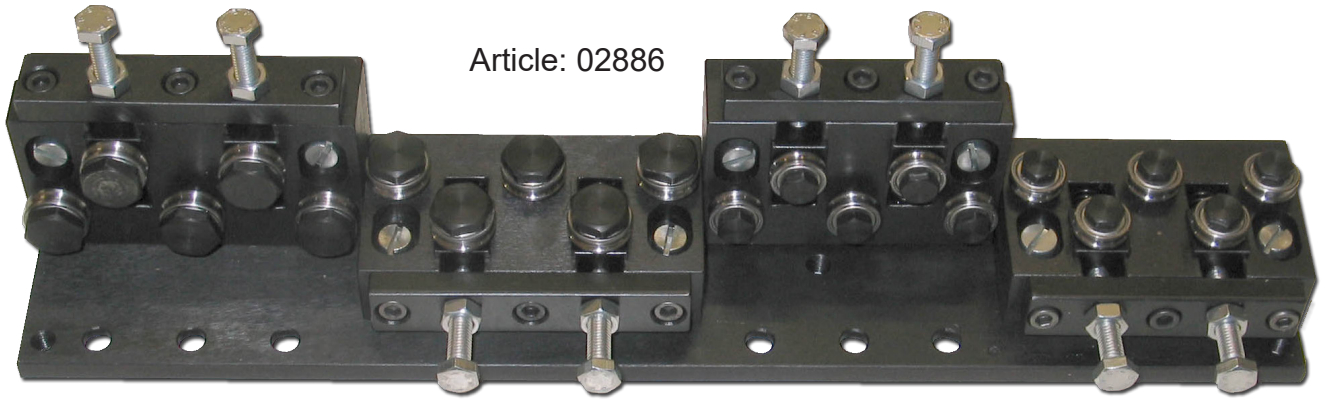

Ritnings Nr. 3-400620-00

Subec AB | **Hesselmans Torg 5, SE- 131 54 Nacka, Sweden** | **Phone: +46-8-88 46 33** | **Fax: +46-8-97 76 58** | **Email: info@subec.se** | **Web: www.subec.se**

Copyright © 2023 Subec

TRÅDRIKTARE SERIE S23-Q

Produktområde: Ø 0,8-1,6mm

Snabb stängning medels excenter

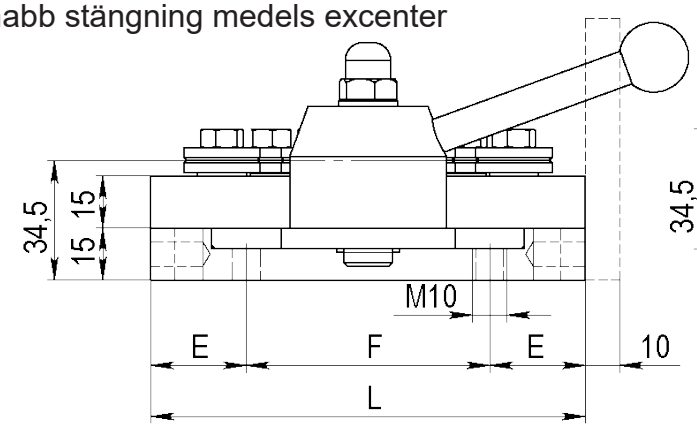

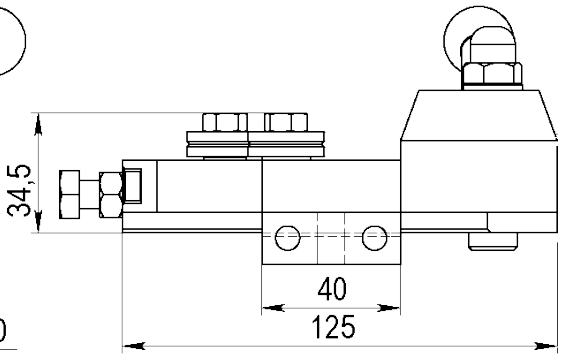

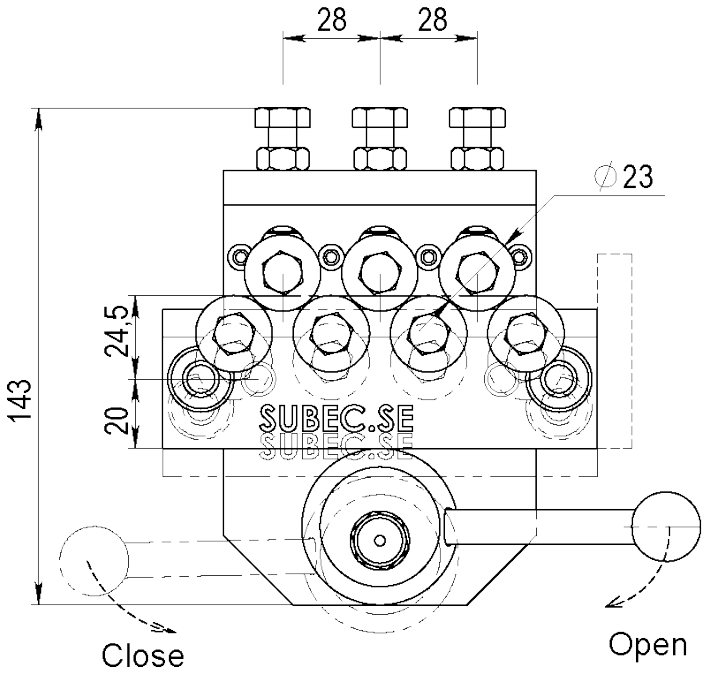

Standard

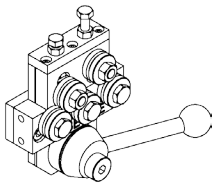

With Pos.Indic.

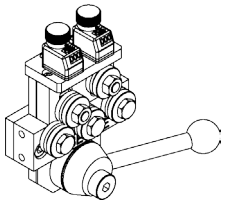

Double

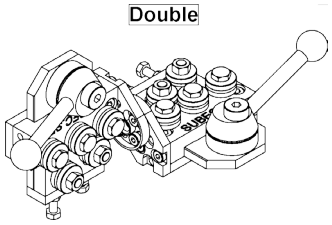

Med SS23 riktrullar (3-400475-00)
Standard: V-spår, andra profiler enligt specifikation

Type	Q5	Q7	Q9	Q11	Q13
L	97	125	153	181	
E	27,5	27,5	27,5	27,5	
F	42	70	98	126	
kg	2,15	2,5			
Article No. Single			**08592**		
Article No.Double			**08562**		

Ritnings Nr. 3-400390-00

Subec AB **Hesselmans Torg 5** **SE- 131 54 Nacka** **Sweden** **Phone:** **+46-8-88 46 33** **Fax:** **+46-8-97 76 58** **Email: info@subec.se** **Web: www.subec.se**

Copyright © 2023 Subec

TRÅDRIKTARE SERIE S26-AA

Produktområde: Ø 0,8-3,0mm

Alla Rullar individuellt justerbara

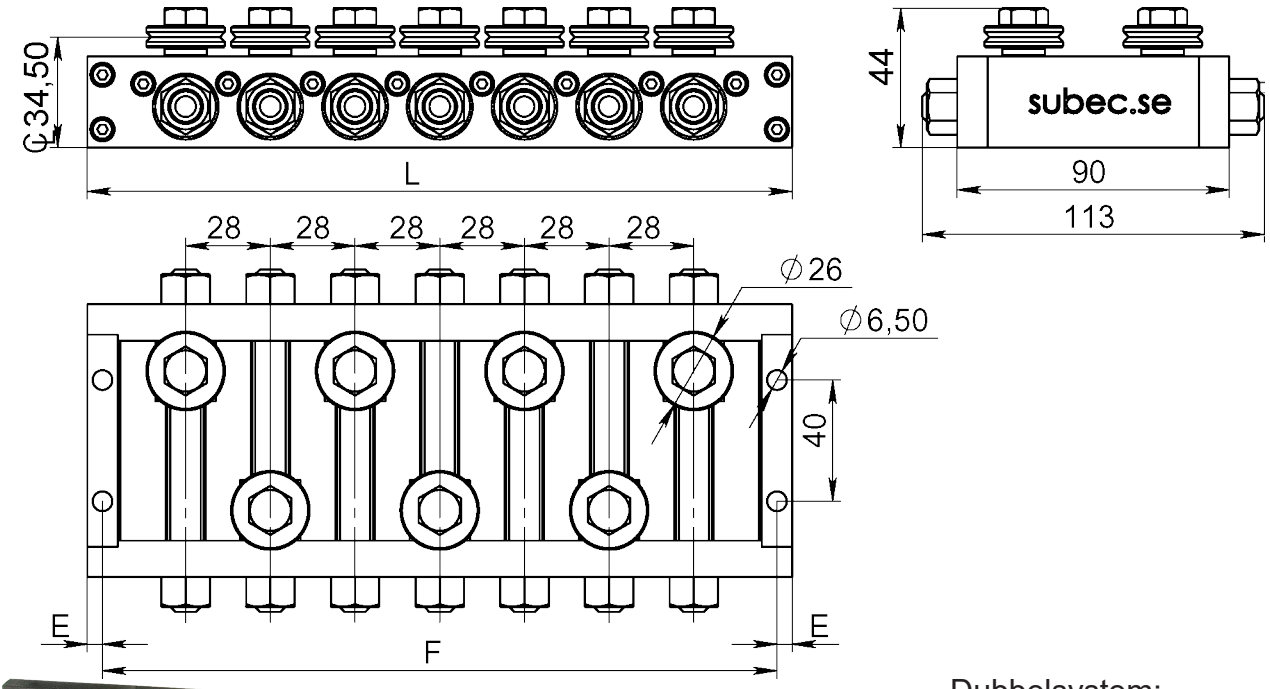

Dubbelsystem:

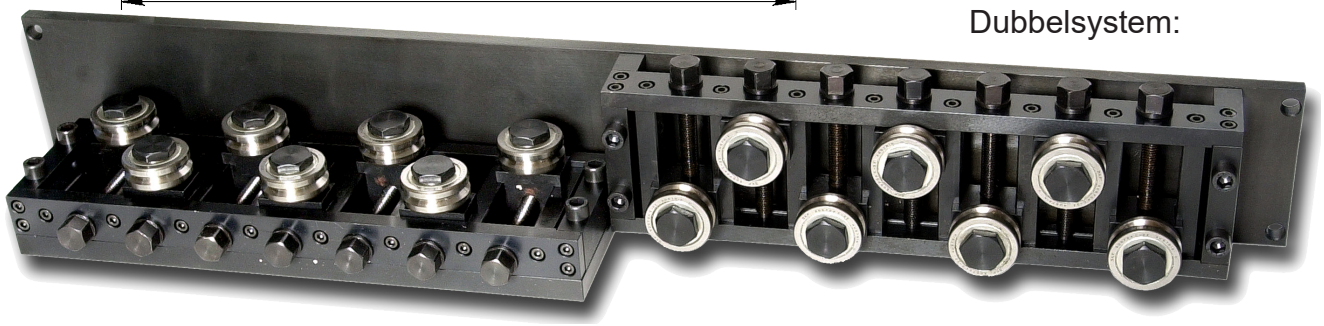

Med SS26 riktrullar (3-400486-00)
Standard: V-spår, andra profiler enligt specifikation

Type	AA5	AA7	AA9	AA11	AA13
		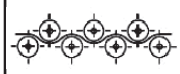			
L	177	233	289	345	401
E	5	5	5	5	5
F	167	223	279	335	391
kg		3			
Article No. Single		**00674A***	**00675**		
Article No.Double		**04530***	**13118**		

Ritnings Nr. 3-200021-00

* Stock item

Subec AB **Hesselmans Torg 5** **SE- 131 54 Nacka** **Sweden**
Phone: **+46-8-88 46 33**
Fax: **+46-8-97 76 58**
Email: info@subec.se
Web: www.subec.se

Copyright © 2023 Subec

TRÅDRIKTARE SERIE
S30,31,32-Q

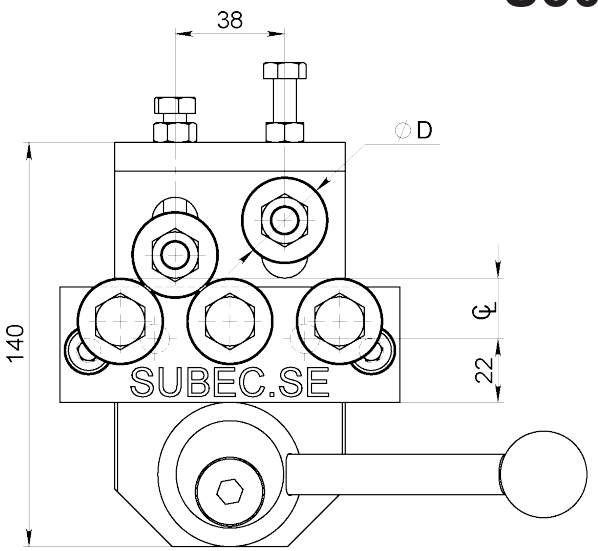

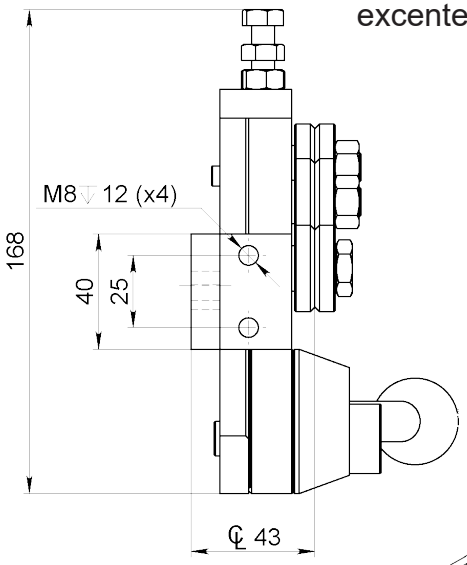

Snabb stängning medels excenter

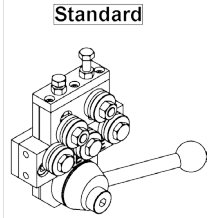

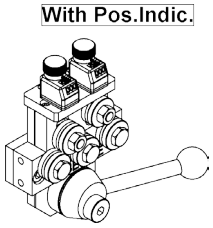

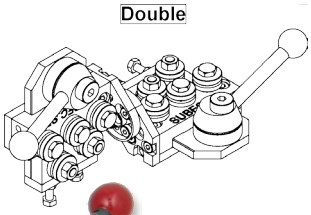

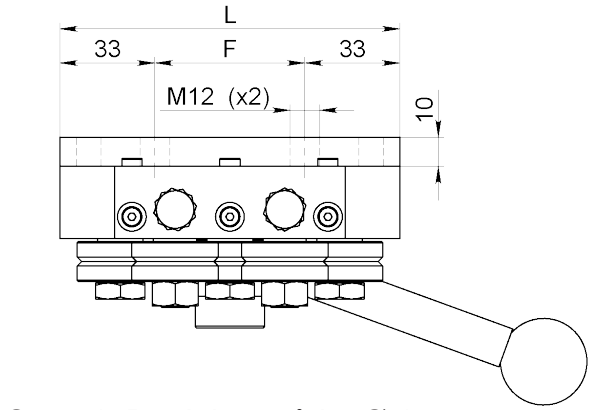

Dubbelsystem:



S30,31: Produktområde: Ø 1,5-3,0mm
S32: Produktområde: Ø 1,5-4,0mm

Standard: V-spår, andra profiler enligt specifikation

Type	Q5*	Q7*	Q9*	Q11	Q13*
L	118	156	194	232	270
F	52	90	128	166	204
Weight	3,25	4	5	6	7,5
S30. Single	**00811**	**00677**	**02526**	**00820**	**01538**
S30. Double	**00664**	**00819**	**01468**	**00974**	**01171**
S31. Single	**07577**	**07581**			
S31. Double	**07582**	**07580**			
S32. Single	**02602**	**01917**			**13263**
S32. Double	**06241**	**10133**	**06604**	**06605**	

Ritnings Nr. 3-400390-00

Subec AB **Hesselmans Torg 5** **SE- 131 54 Nacka** **Sweden** **Phone:** **+46-8-88 46 33** **Fax:** **+46-8-97 76 58** **Email: info@subec.se** **Web: www.subec.se**

Copyright © 2023 Subec

TRÅDRIKTARE SERIE S30,31,32-AA

Produktområde: Ø 1,5-4,0mm

Alla Rullar individuellt justerbara

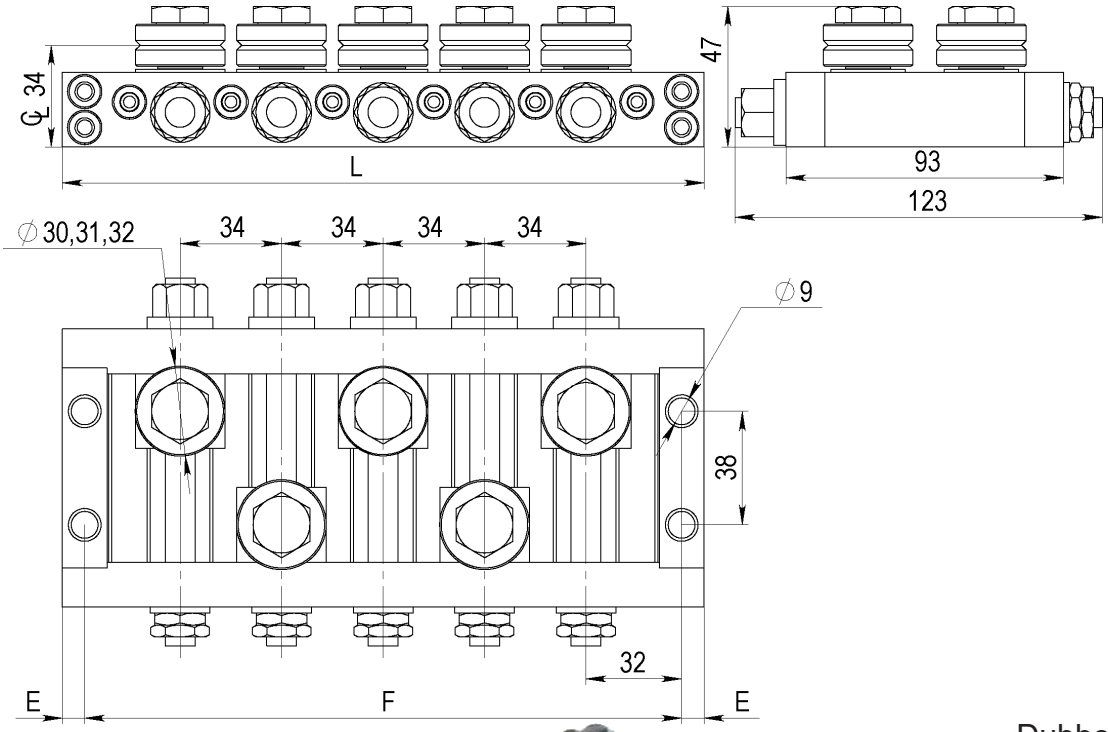

Dubbelsystem:



Med SD riktrullar (3-400475-00)
Standard: V-spår, andra profiler enligt specifikation

Type	AA-5	AA-7	AA-9	AA-11	AA-13
					
L	215	283	351	419	487
E	7,5	7,5	7,5	7,5	7,5
F	200	268	336	404	472
kg					
Article No. Single	**06963**				
Article No.Double	**03316**	**06999**	**03056**		

Ritnings Nr. 3-400894-00

Subec AB **Hesselmans Torg 5** **SE- 131 54 Nacka** **Sweden** **Phone:** **+46-8-88 46 33** **Fax:** **+46-8-97 76 58** **Email: info@subec.se** **Web: www.subec.se**

Copyright © 2023 Subec

TRÅDRIKTARE SERIE S30,32-TA

Produktområde: Ø 1,5-4,0mm

Övre Rullar individuellt justerbara
TA = ”Topp Justerbar”

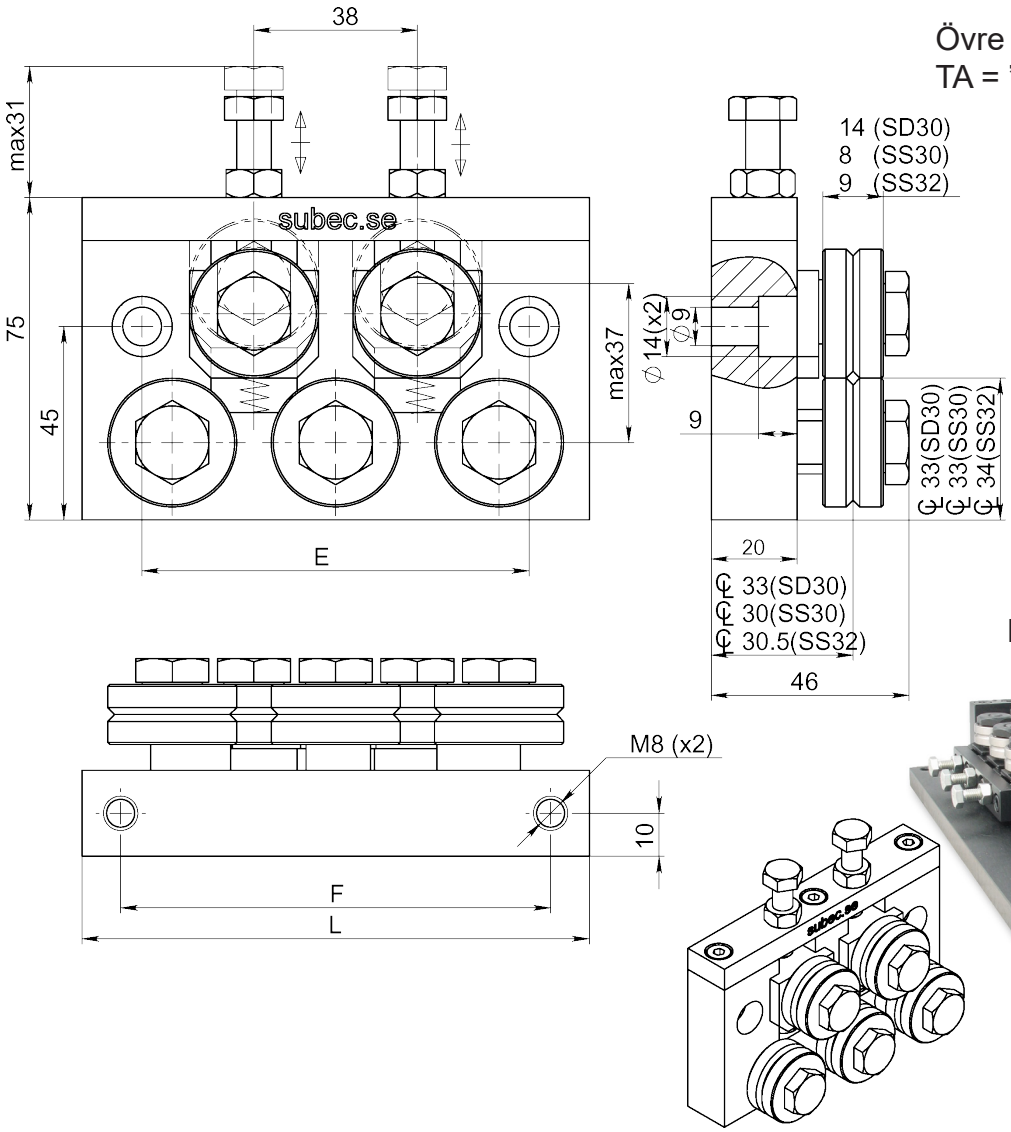

Dubbelsystem:

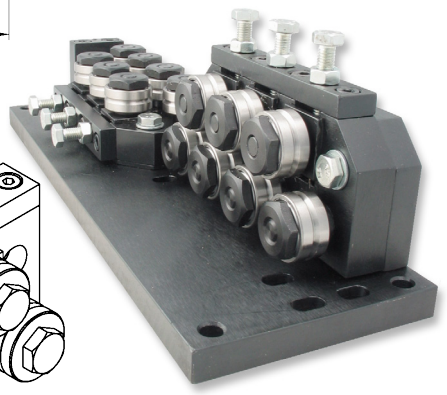

Med SD / SS riktrullar (3-400475-00 / 3-400486-00)
Standard: V-spår, andra profiler enligt specifikation

Type	TA-5	TA-7	TA-9	TA-11	TA-13
					
L	118	156	195		
E	90	128	166		
F	100	128	166		
kg	0,5	0,8	1,2		
Article No. Single	**06860**	**04025**			
Article No.Double	**02104**	**02103**			

Ritnings Nr. 3-400526-00

Subec AB **Hesselmans Torg 5** **SE- 131 54 Nacka** **Sweden** **Phone:** **+46-8-88 46 33** **Fax:** **+46-8-97 76 58** **Email: info@subec.se** **Web: www.subec.se**

Copyright © 2023 Subec

TRÅDRIKTARE SERIE S30-Q-AA-9

Produktområde: Ø 1,5-3,0mm

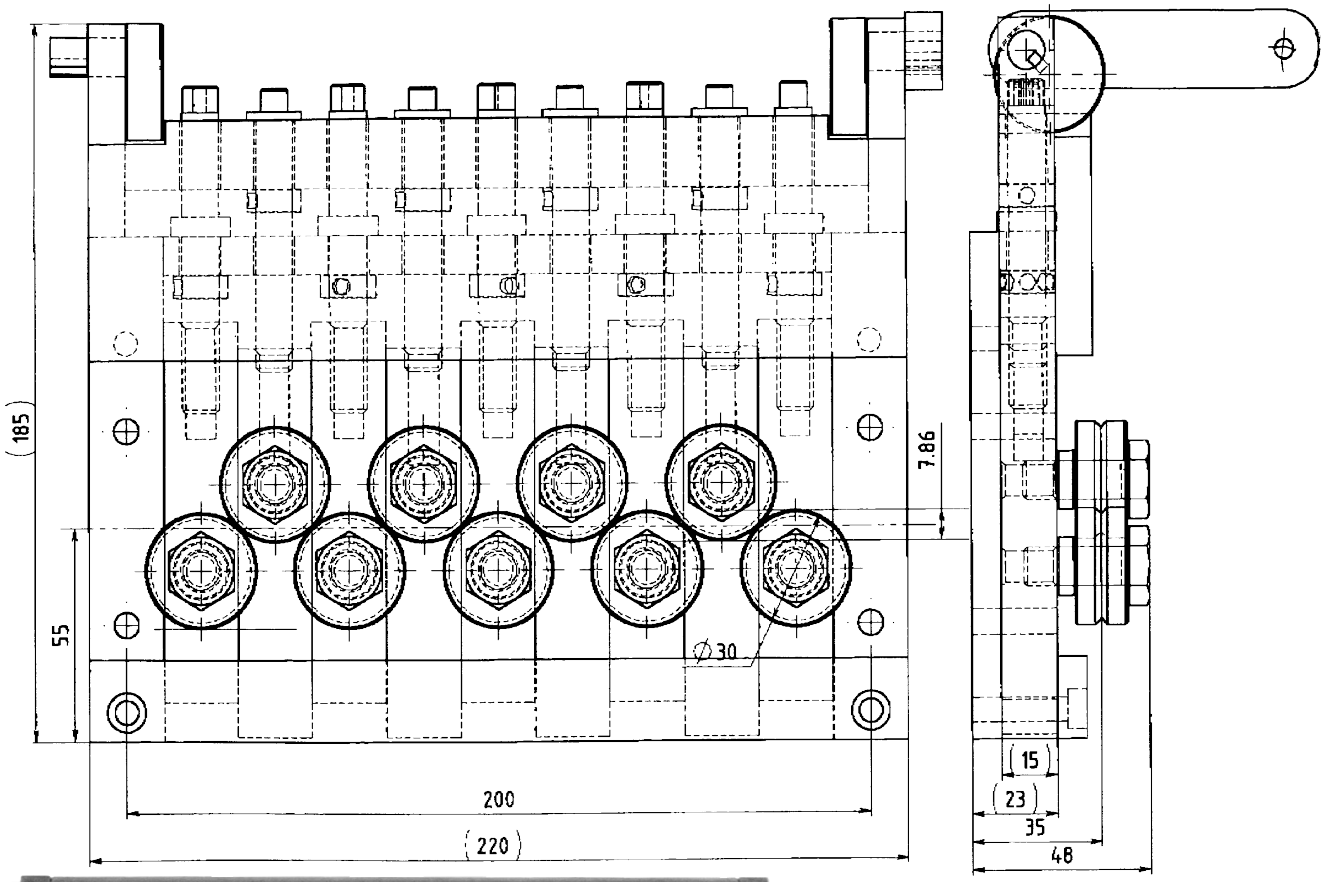

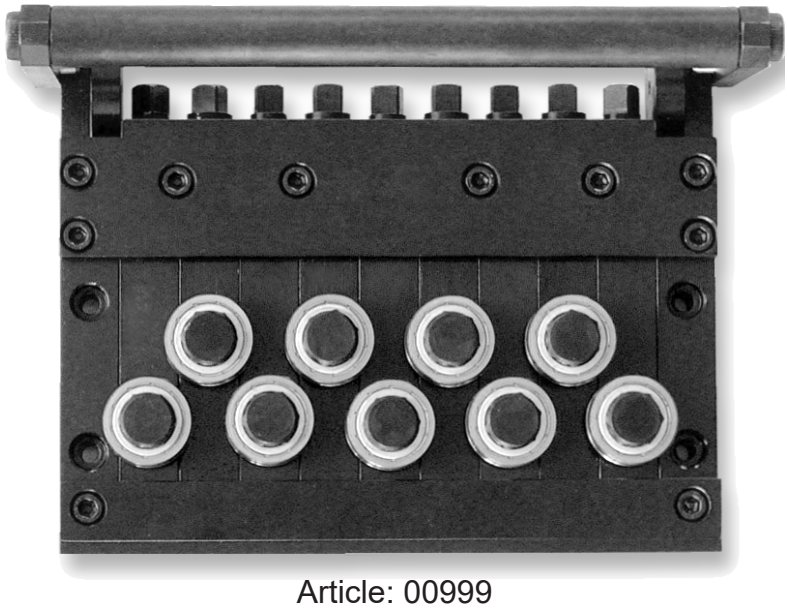

Snabb stängning medels excenter,
Alla Rullar individuellt justerbara
Q-AA = Snabb+Alla rullar justerbara

Article: 00999

Med SD riktrullar

Ritnings Nr. 3-400447-00

Subec AB **Hesselmans Torg 5** **SE- 131 54 Nacka** **Sweden**
Phone: **+46-8-88 46 33**
Fax: **+46-8-97 76 58**
Email: info@subec.se
Web: www.subec.se

Copyright © 2023 Subec

TRÅDRIKTARE S30-R-13

Produktområde: Ø 1,5-3,0mm

R = Rails

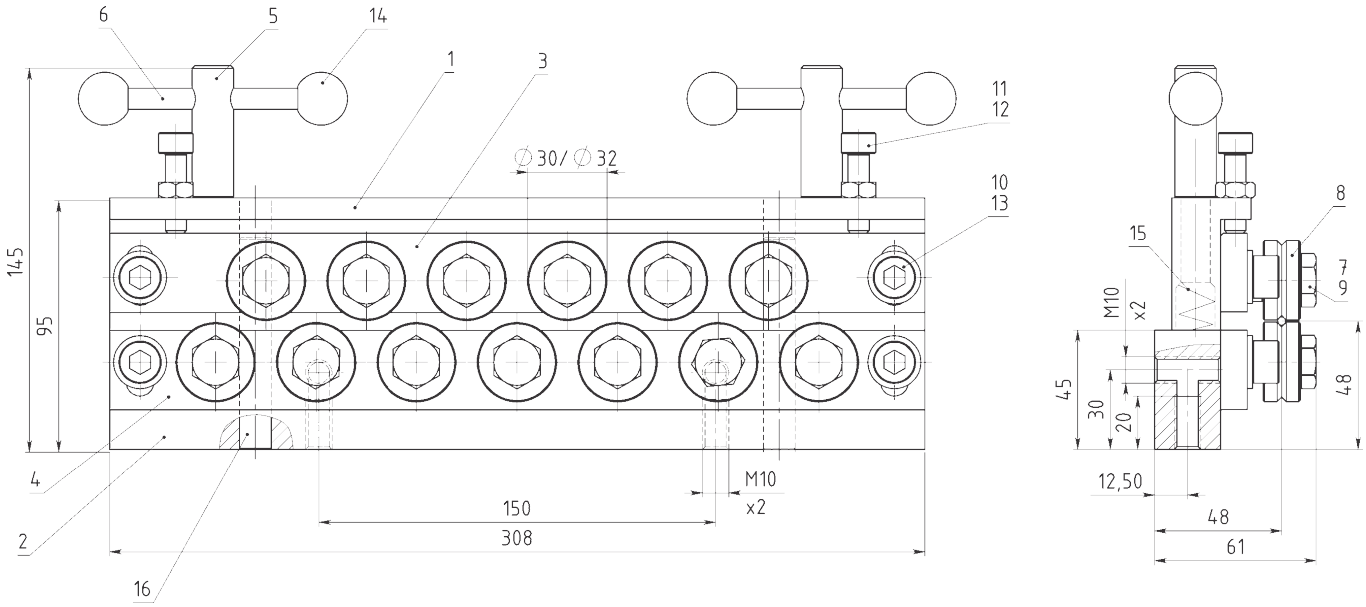



Article: 01226*
Vikt: 9kg

Med SD riktrullar

Ritnings Nr. 3-400456-00

* Stock item

Subec AB **Hesselmans Torg 5** **SE- 131 54 Nacka** **Sweden**
Phone: **+46-8-88 46 33**
Fax: **+46-8-97 76 58**
Email: info@subec.se
Web: www.subec.se

Copyright © 2023 Subec

TRÅDRIKTARE SERIE S30-H-3

Produktområde: Ø 1,5-3,0mm
Med hydraulisk öppning/stängning

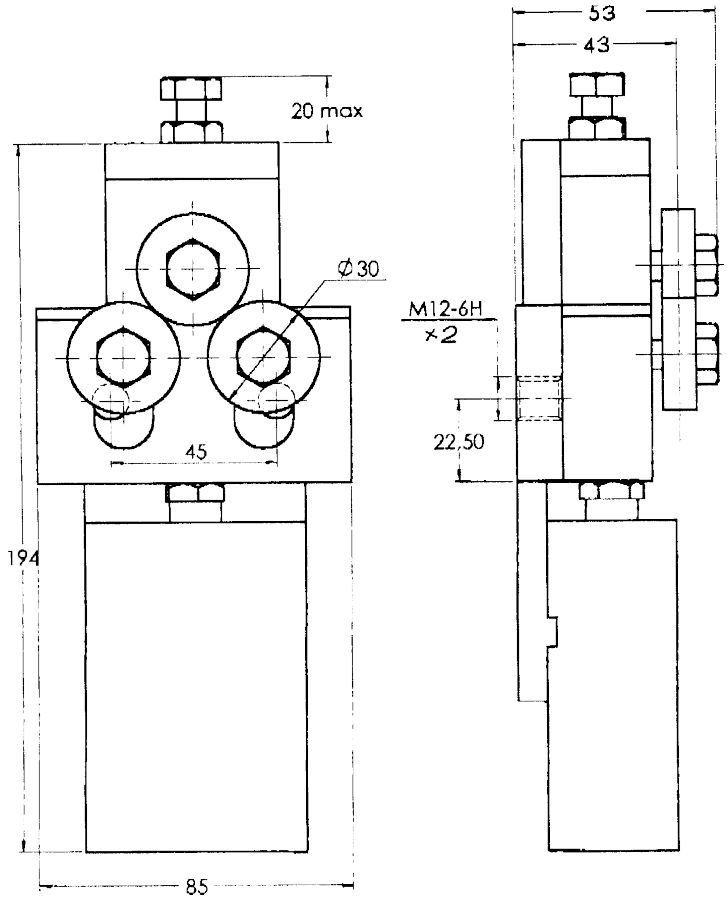

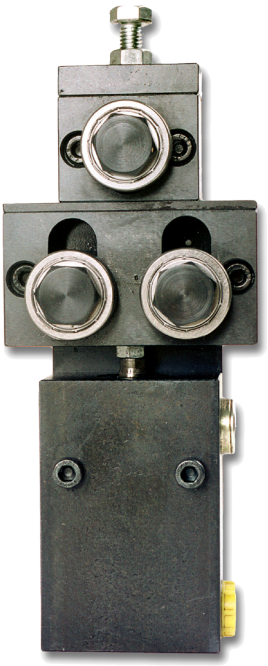

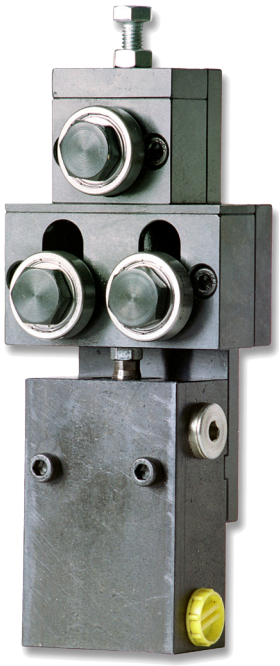

Article: 00665*
Vikt: 3,25kg

Med SD riktrullar

Ritnings Nr. 3-400396-00

* Stock item

Subec AB **Hesselmans Torg 5** **SE- 131 54 Nacka** **Sweden**
Phone: **+46-8-88 46 33**
Fax: **+46-8-97 76 58**
Email: info@subec.se
Web: www.subec.se

Copyright © 2023 Subec

TRÅDRIKTARE SERIE S30-XSL-5

Produktområde: Ø 1,5-3,0mm

Utförande med SS Rullar XSL = Extra Slim Line **Option:** Med Spiral Rullar

Article: 00043
Vikt: 2,2kg



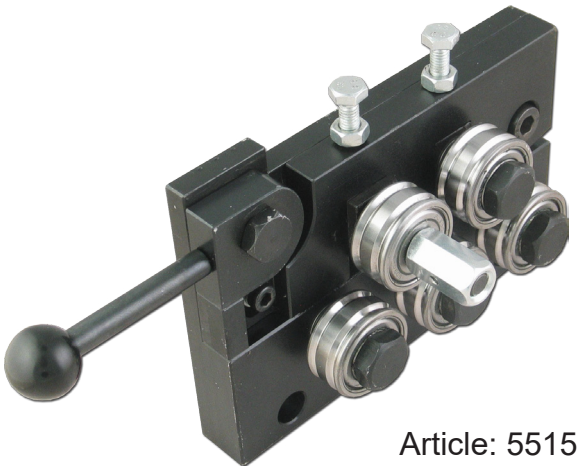

Article: 5515

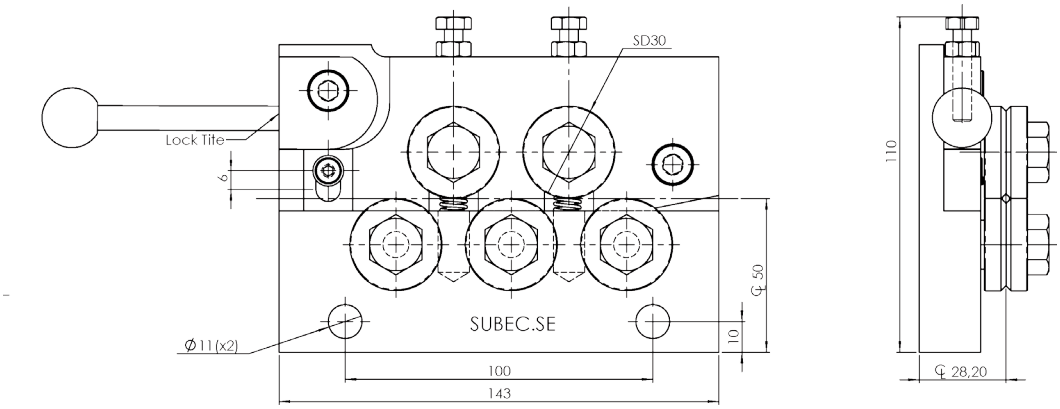

3-400655-02/04571 Med SD Rullar

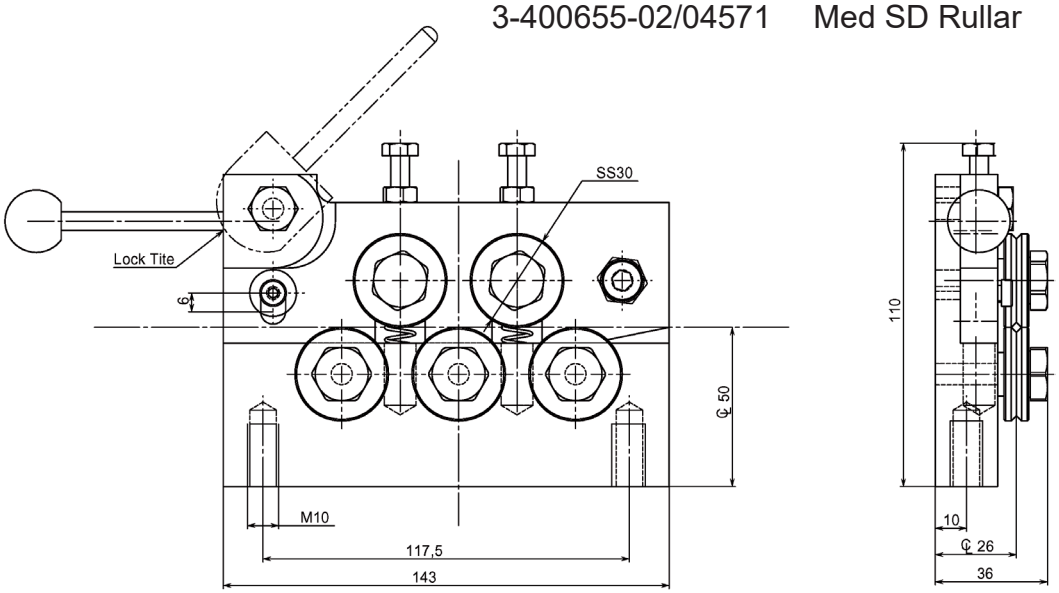

3-400655-01/00043 Med SS Rullar

Ritnings Nr. 3-400655-02

Subec AB **Hesselmans Torg 5**
SE- 131 54 Nacka
Sweden
Phone: **+46-8-88 46 33**
Fax: **+46-8-97 76 58**
Email: info@subec.se
Web: www.subec.se

Copyright © 2023 Subec

TRÅDRIKTARE SERIE S35-Q

Produktområde: Ø 2,0-4,5mm

Snabb stängning medels excenter

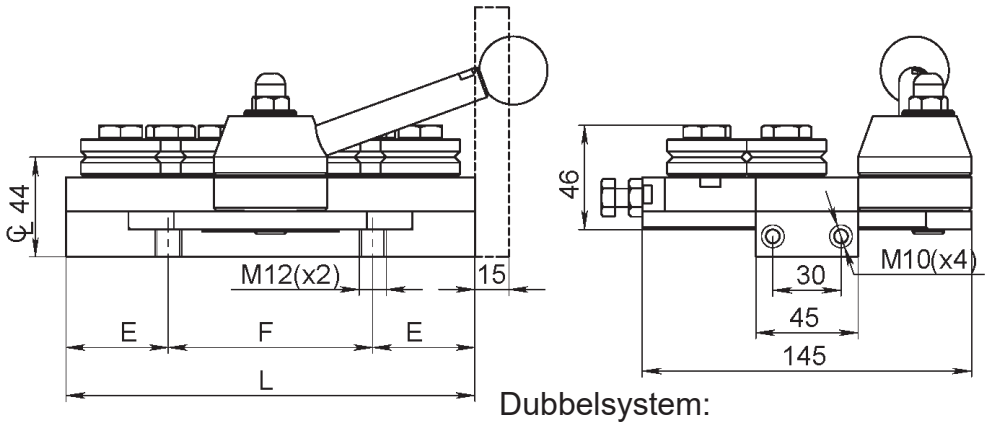

Dubbelsystem:

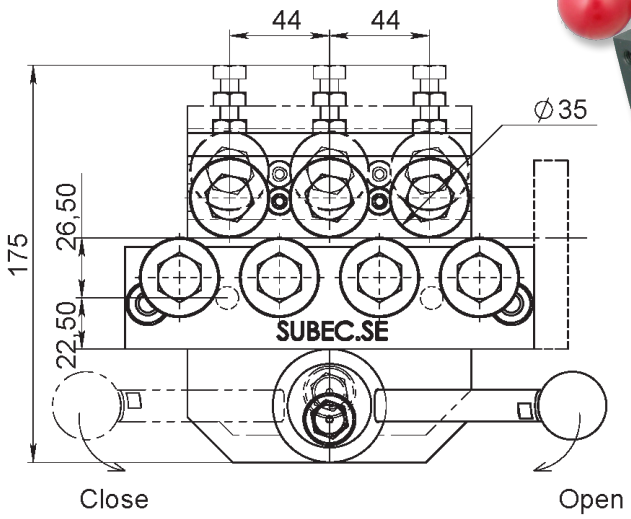



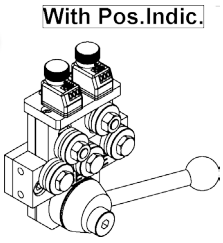

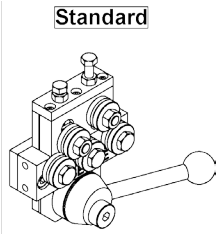

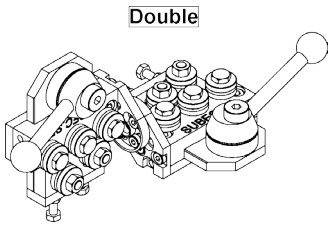

Med SD35 riktrullar (3-400475-00)

Standard: V-spår, andra profiler enligt specifikation

Type	Q5	Q7	Q9	Q11	Q13
					
L	135	179	223	267	311
E	37,5	37,5	37,5	37,5	37,5
F	60	104	148	192	236
kg		5,5			
Article No. Single	**02411A***	**00578***	**00678***	**02295**	**00710**
Article No.Double	**06082A***	**00579***	**01116**	**03170**	**03780**

Ritnings Nr. 3-300125-00

* Stock item

Subec AB **Hesselmans Torg 5** **SE- 131 54 Nacka** **Sweden** **Phone:** **+46-8-88 46 33** **Fax:** **+46-8-97 76 58** **Email: info@subec.se** **Web: www.subec.se**

Copyright © 2023 Subec

TRÅDRIKTARE SERIE S35-HW-5

Produktområde: Ø 2,0-4,5mm

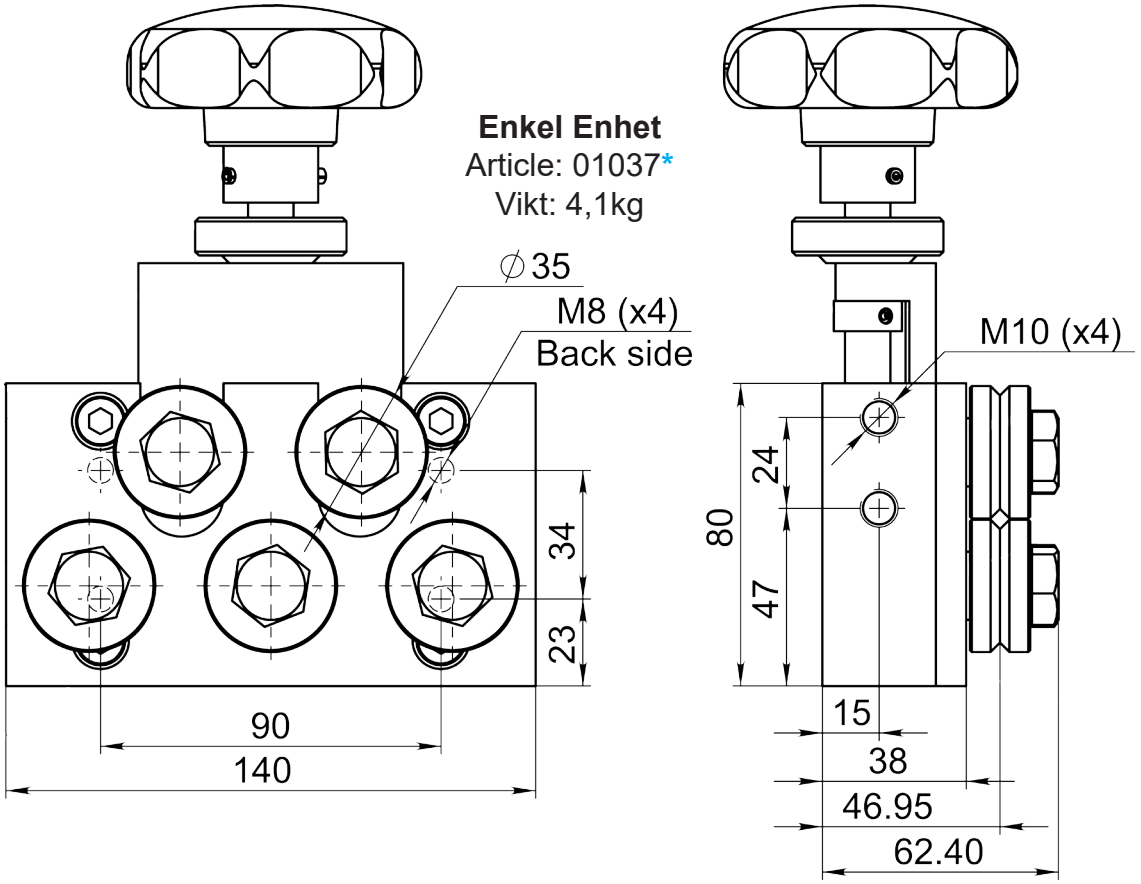

Enkel Enhet
Article: 01037*
Vikt: 4,1kg

HW = Öppna/stänga med handratt

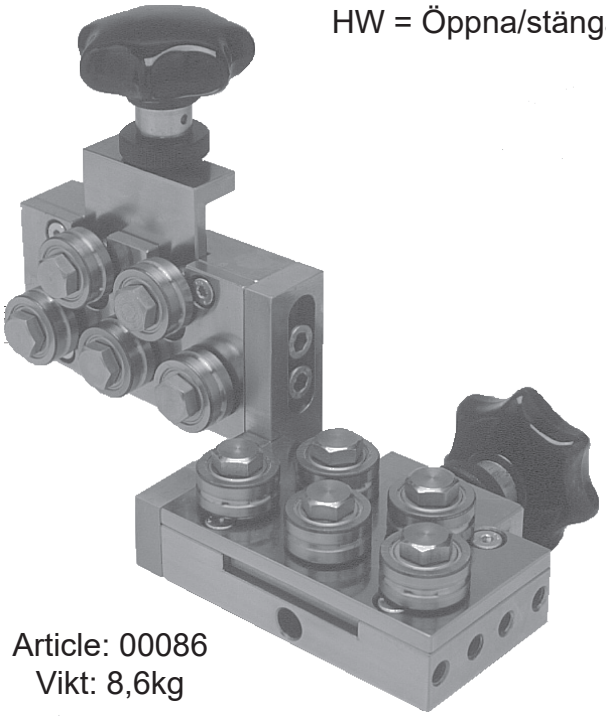

Article: 00086
Vikt: 8,6kg

Med SD riktrullar



Article: 12069
Med positionsgivare

Ritnings Nr. 3-400343-00

* Stock item

Subec AB **Hesselmans Torg 5** **SE- 131 54 Nacka** **Sweden**
Phone: **+46-8-88 46 33**
Fax: **+46-8-97 76 58**
Email: info@subec.se
Web: www.subec.se

Copyright © 2023 Subec

TRÅDRIKTARE SERIE S35-HW-SY-5

Produktområde: Ø 2,0-4,5mm

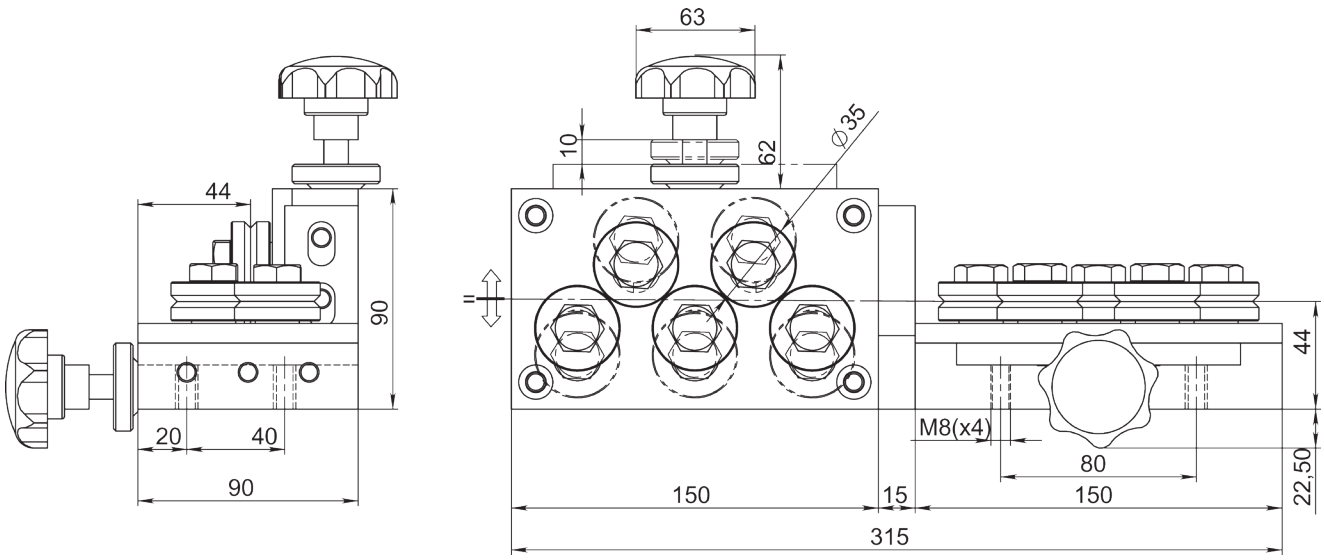



Article: 00096*
Vikt: 8,7kg

HW-SY = Öppna/stänga symmetrisk till centrumlinje per handratt

Enkel Enhet
Article: 01210

Med SD riktrullar

Ritnings Nr. 3-400361-00

* Stock item

Subec AB **Hesselmans Torg 5** **SE- 131 54 Nacka** **Sweden**
Phone: **+46-8-88 46 33**
Fax: **+46-8-97 76 58**
Email: info@subec.se
Web: www.subec.se

Copyright © 2023 Subec

SPIRALRIKTARE S35-SPI-3

Produktområde: Ø 2,0-4,5mm

SPI = Spiral

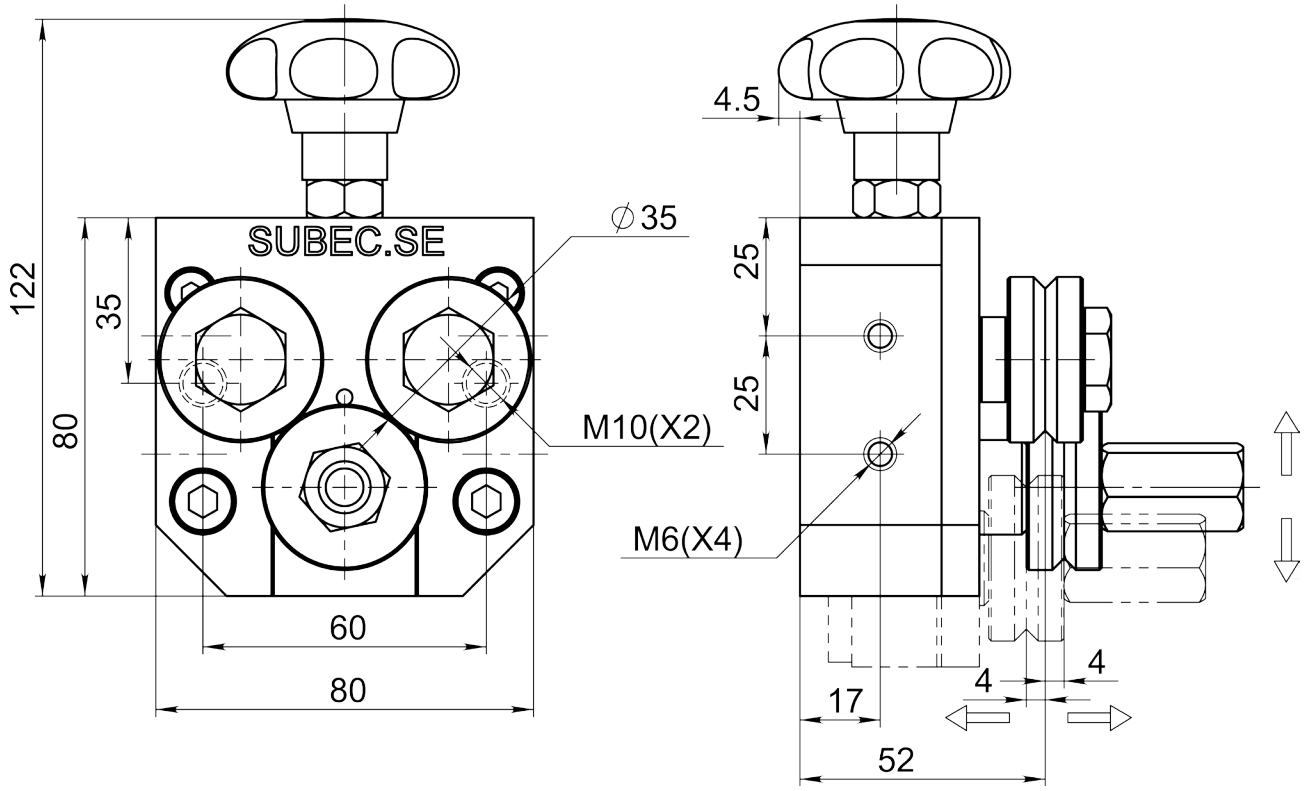

Article: 00666
Vikt: 2,2kg



Med SD riktrullar

Ritnings Nr. 3-400398-00

Subec AB **Hesselmans Torg 5** **SE- 131 54 Nacka** **Sweden** **Phone:** **+46-8-88 46 33** **Fax:** **+46-8-97 76 58** **Email: info@subec.se** **Web: www.subec.se**

Copyright © 2023 Subec

TRÅDRIKTARE SERIE S40-Q

Produktområde: Ø 3,0-5,0mm

Snabb stängning medels excenter

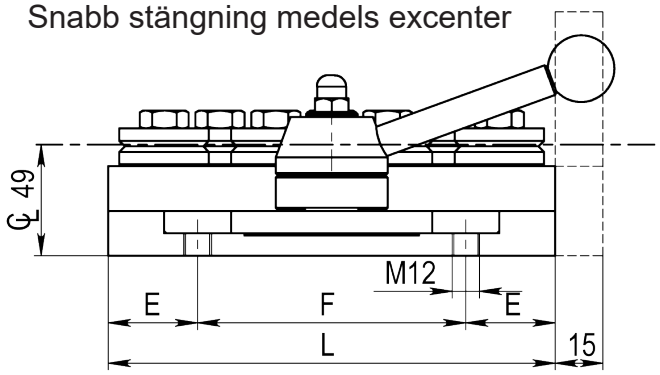

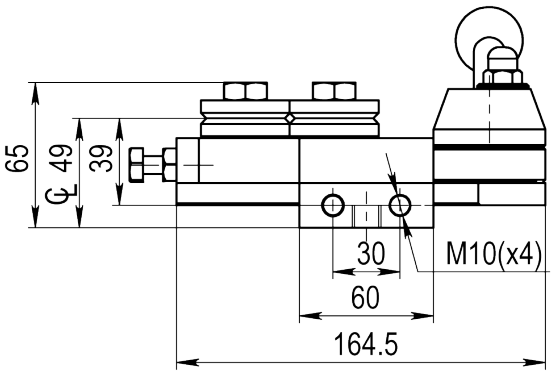

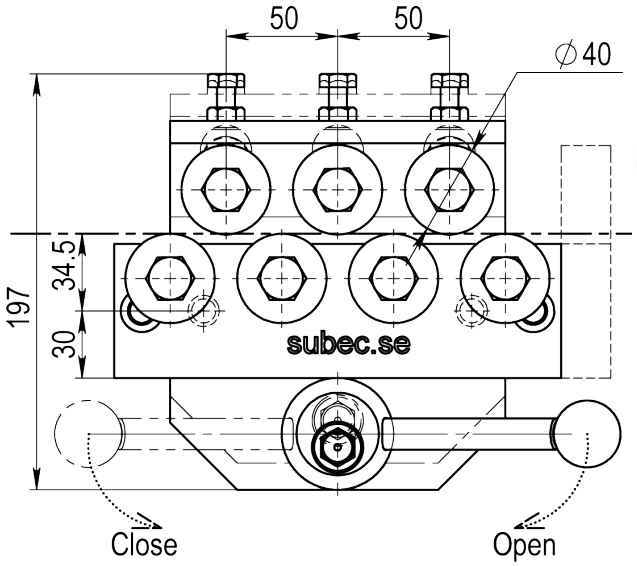

Dubbelsystem:

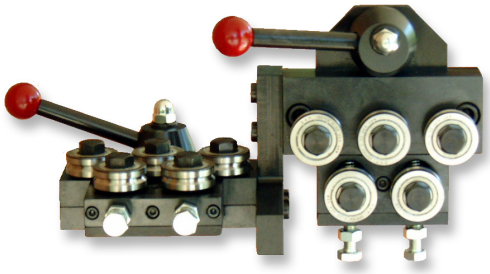

With Pos.Indic.

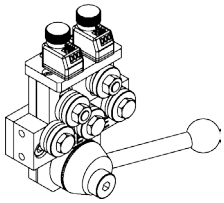

Standard

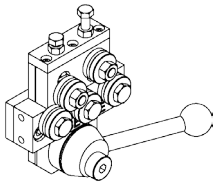

Double

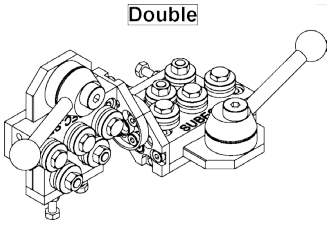

Med SD40 riktrullar (3-400475-00)
Standard: V-spår, andra profiler enligt specifikation

Type	Q5	Q7	Q9	Q11	Q13
L	150	200	250	300	350
E	40	40	40	50	65
F	70	120	170	200	220
kg	6	7,5	9	10,5	12
Article No. Single	**01224***	**00838***	**05705**	**00994**	**05707**
Article No.Double	**01003**	**00837***	**05706**	**00667**	**05708**

Ritnings Nr. 3-400412-00

* Stock item

Subec AB **Hesselmans Torg 5** **SE- 131 54 Nacka** **Sweden** **Phone:** **+46-8-88 46 33** **Fax:** **+46-8-97 76 58** **Email: info@subec.se** **Web: www.subec.se**

Copyright © 2023 Subec

TRÅDRIKTARE SERIE S40-Q-AA

Produktområde: Ø 3,0-5,0mm

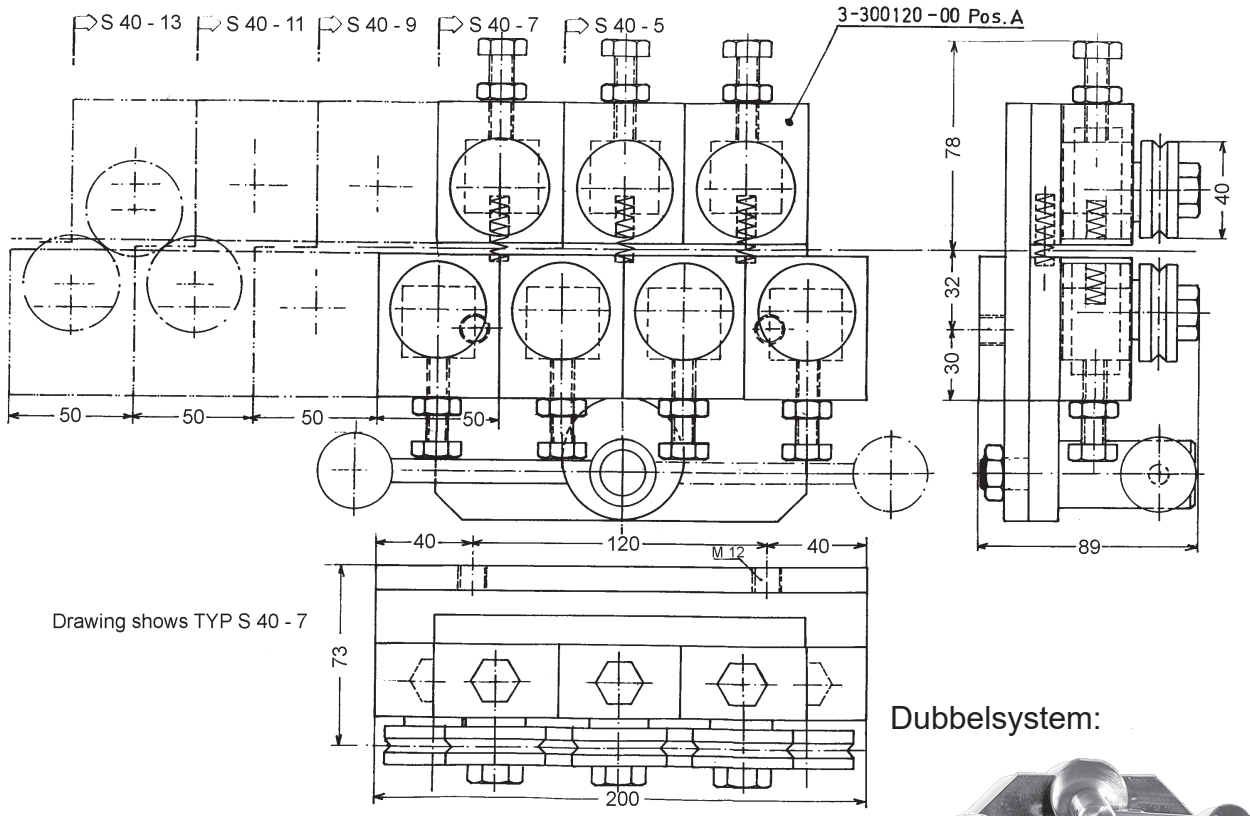

Dubbelsystem:

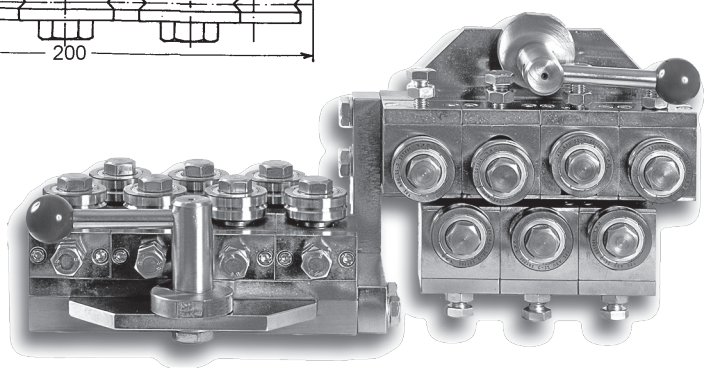

Med SD40 riktrullar
(3-400475-00) Standard: V-spår, andra profiler enligt specifikation

Info: Trådriktare med snabb öppning. Alla rullar är individuellt ställbara och är framställda för fjädertillverkare

Option:
Andra konfiguartioner med ett annat antal rullar finns också tillgängligt.
Dessa är: 5, 7, 9, 11 or 13

Mer information vid förfrågan

Ritnings Nr. 3-200020-00

Subec AB **Hesselmans Torg 5** **SE- 131 54 Nacka** **Sweden**
Phone: **+46-8-88 46 33**
Fax: **+46-8-97 76 58**
Email: info@subec.se
Web: www.subec.se

Copyright © 2023 Subec

TRÅDRIKTARE SERIE S40-AA

Produktområde: Ø 3,0-5,0mm

Alla Rullar individuellt justerbara

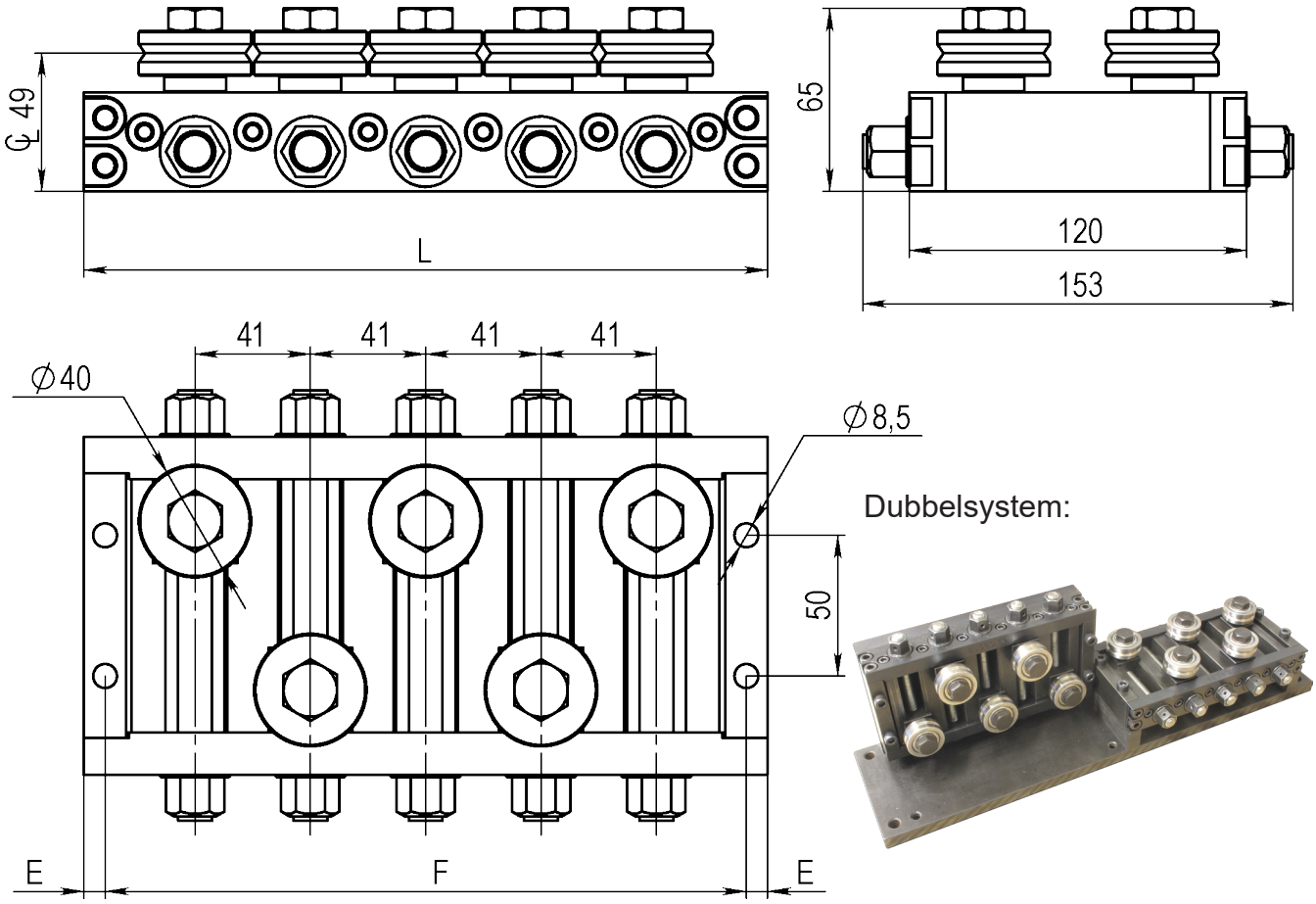

Dubbelsystem:

Med SD40 riktrullar (3-400475-00)
Standard: V-spår, andra profiler enligt specifikation

Type	AA5	AA7	AA9	AA11	AA13
L	243	325	407	489	571
E	7,5	7,5	7,5	7,5	7,5
F	228	310	392	474	556
kg					
Article No. Single	**00679**	**00680**	**00681**	**00682**	**00683**
Article No.Double	**07170***	**00703***			

Ritnings Nr. 3-200022-00

* Stock item

Subec AB **Hesselmans Torg 5** **SE- 131 54 Nacka** **Sweden** **Phone:** **+46-8-88 46 33** **Fax:** **+46-8-97 76 58** **Email: info@subec.se** **Web: www.subec.se**

Copyright © 2023 Subec

TRÅDRIKTARE SERIE S40-SY

Produktområde: Ø 3,0-5,0mm

SY = Symmetrisk öppning av de övre och undre rullarna

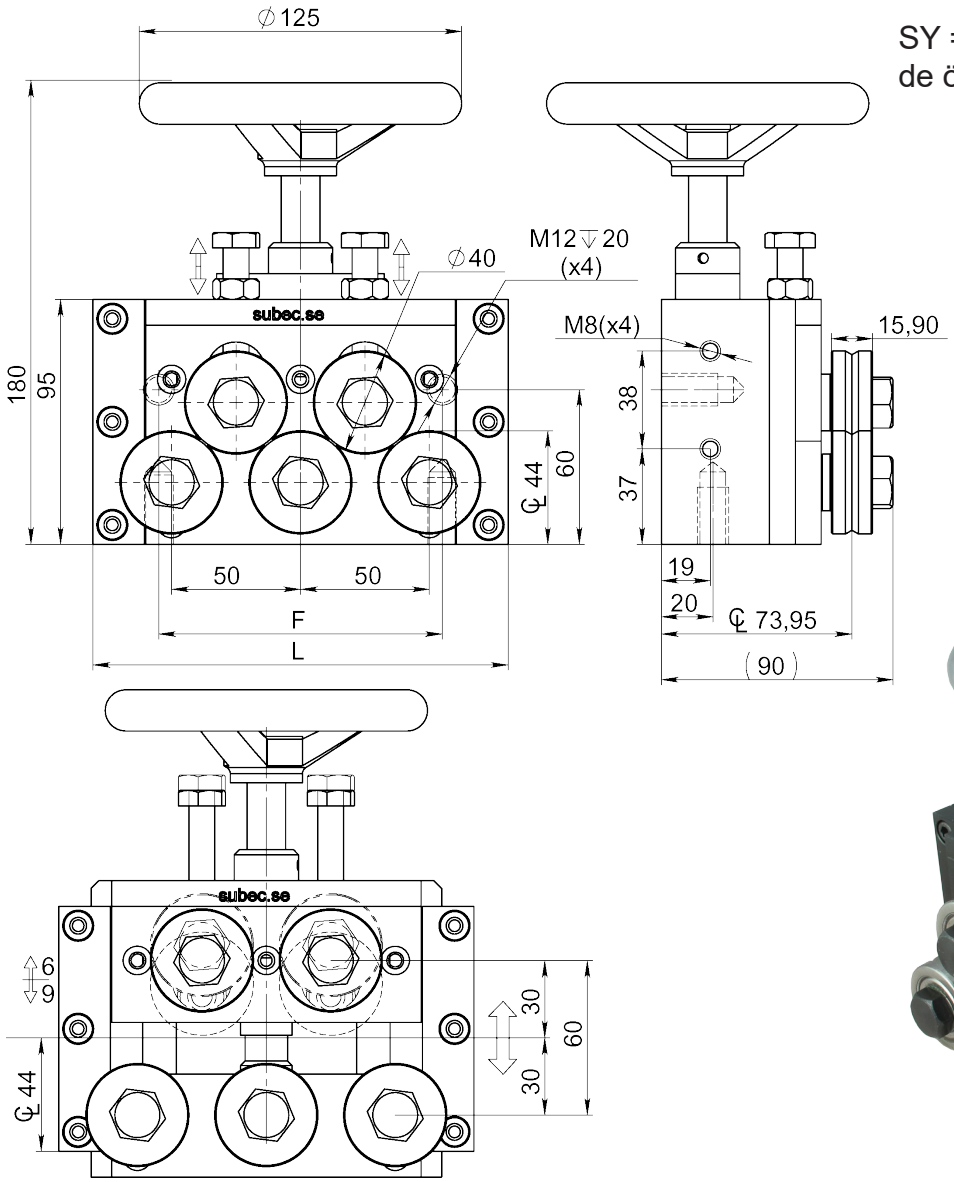

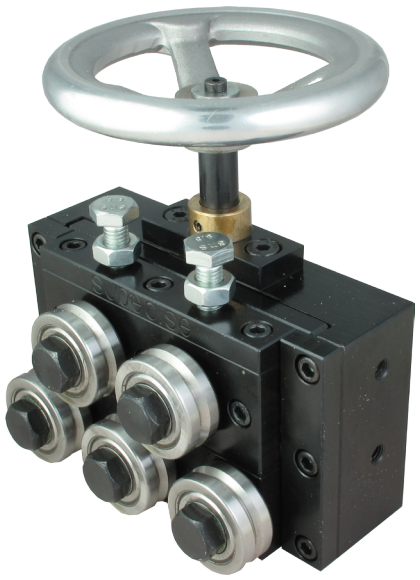

Med SD40 riktrullar (3-400475-00)
Standard: V-spår, andra profiler enligt specifikation

Type	SY5	SY7	SY9	SY11	SY13
					
L	161	215	265	315	365
F	110	160	160	160	160
kg	7	8	10	11,5	12,5
Article No. Single	**06742***			**02693**	
Article No.Double	**01941**			**00200**	

Ritnings Nr. 3-400550-00

* Stock item

Subec AB **Hesselmans Torg 5** **SE- 131 54 Nacka** **Sweden**
Phone: **+46-8-88 46 33**
Fax: **+46-8-97 76 58**
Email: info@subec.se
Web: www.subec.se

Copyright © 2023 Subec

TRÅDRIKTARE SERIE S40-TA-5

Produktområde: Ø 3,0-5,0mm

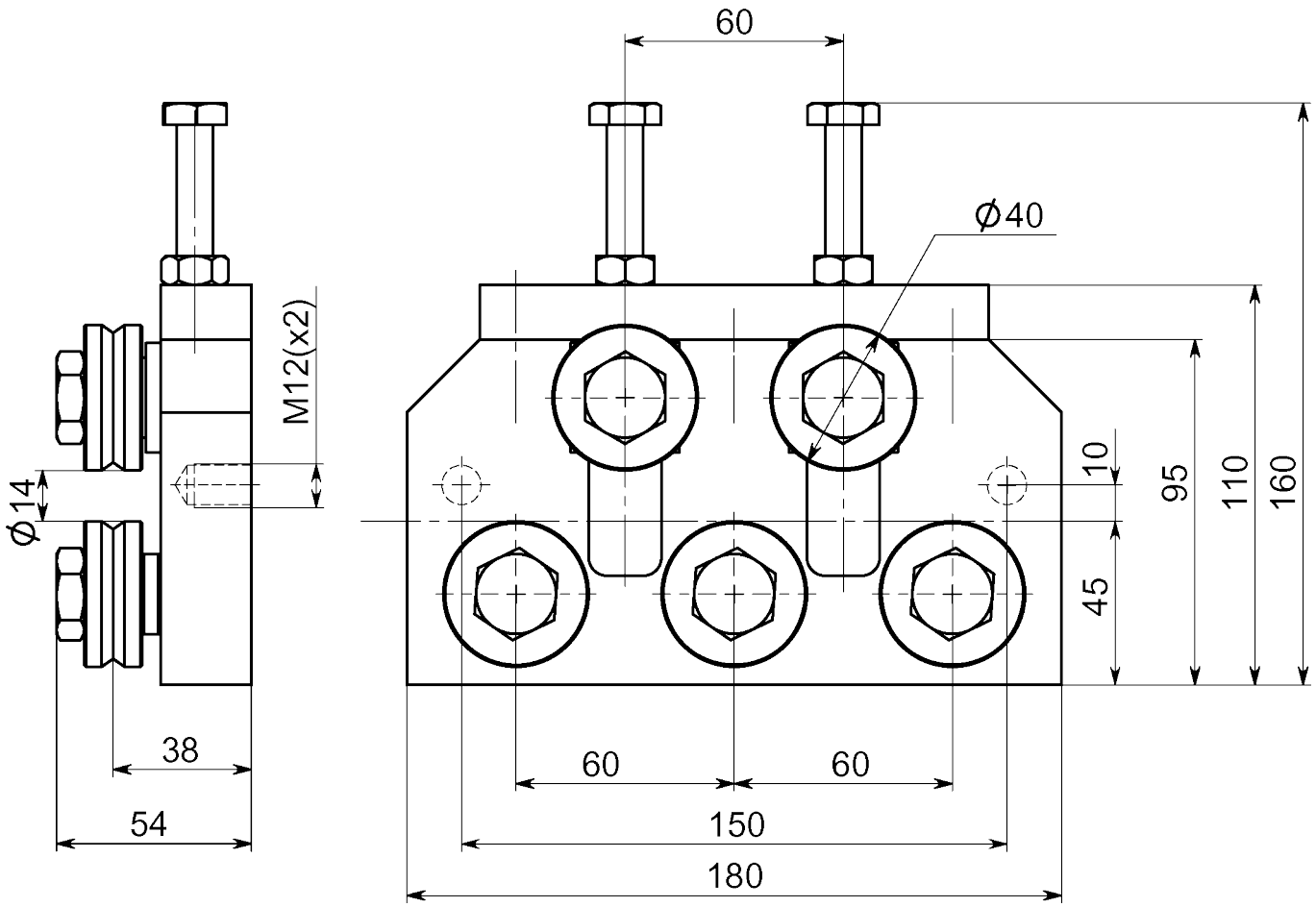

TA = “Topp Justerbar”

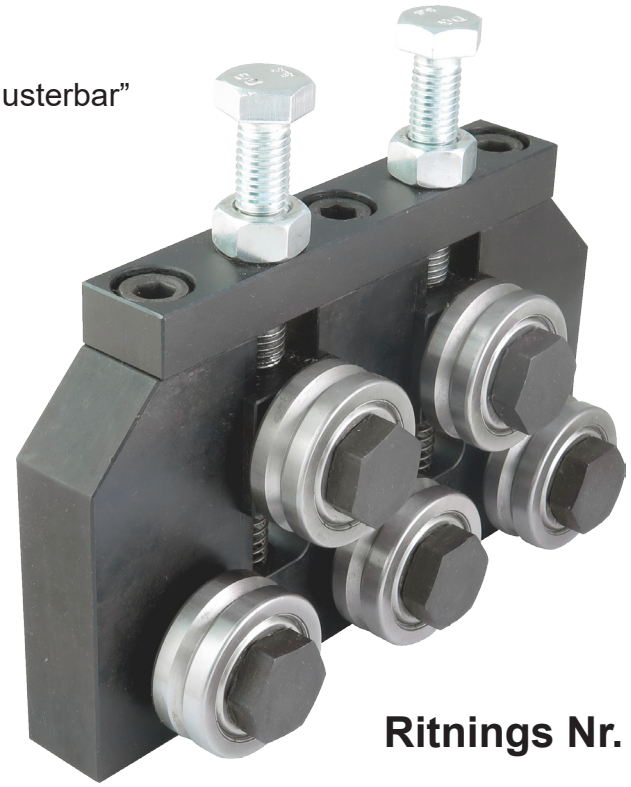

Article: 4596*
Vikt: 4,0kg

Ritnings Nr. 3-400743-00

* Stock item

Subec AB **Hesselmans Torg 5** **SE- 131 54 Nacka** **Sweden** **Phone:** **+46-8-88 46 33** **Fax:** **+46-8-97 76 58** **Email: info@subec.se** **Web: www.subec.se**

Copyright © 2023 Subec

TRÅDRIKTARE SERIE S40-TA-7

Produktområde: Ø 3,0-5,0mm

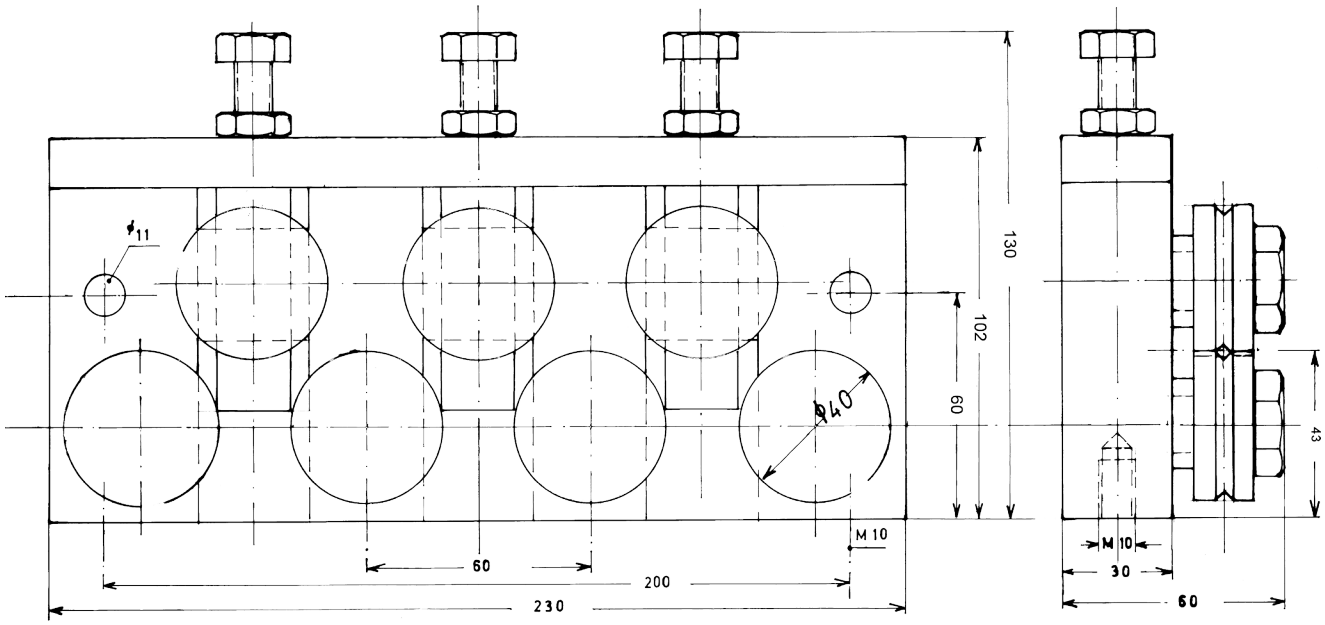

TA = “Topp Justerbar”



Article: 00734*
Vikt: 5,7kg

Med SD riktrullar

Ritnings Nr. 3-300129-00

* Stock item

Subec AB **Hesselmans Torg 5** **SE- 131 54 Nacka** **Sweden**
Phone: **+46-8-88 46 33**
Fax: **+46-8-97 76 58**
Email: info@subec.se
Web: www.subec.se

Copyright © 2023 Subec

TRÅDRIKTARE S45-TA-3

Produktområde: Ø 5,0-7,0mm

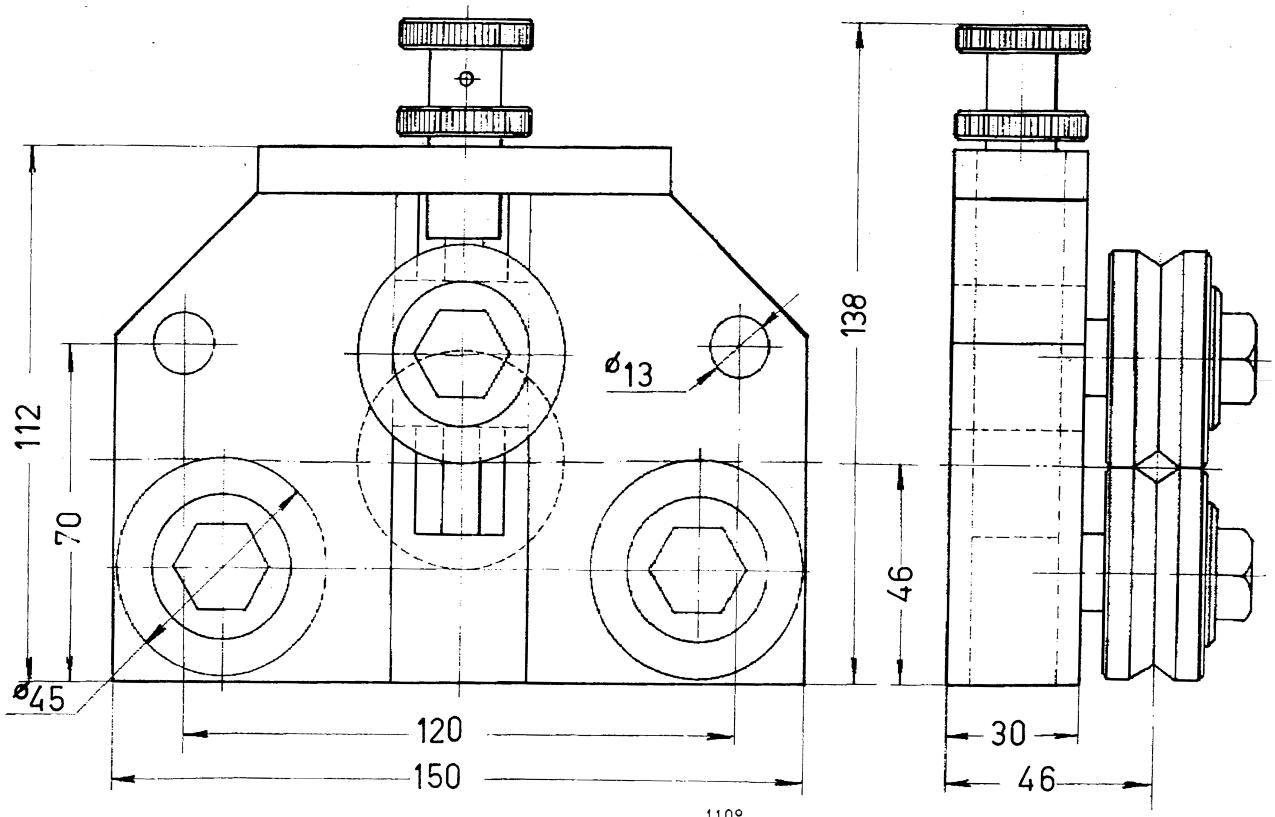

Article: 00685*
Vikt: 3,99kg



Med SL riktrullar

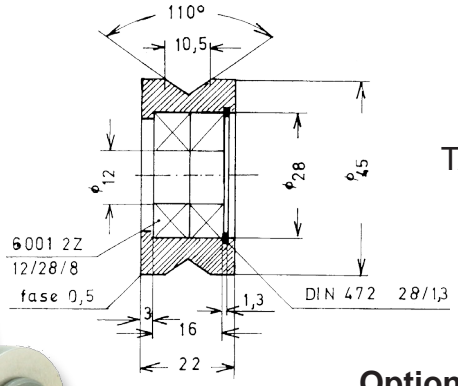

Article: 01320
Vikt: 0,175kg

TA = “Topp Justerbar”

Option: Rullar enligt Kundönskemål



Ritnings Nr. 3-400367-00

* Stock item

Subec AB **Hesselmans Torg 5** **SE- 131 54 Nacka** **Sweden**
Phone: **+46-8-88 46 33**
Fax: **+46-8-97 76 58**
Email: info@subec.se
Web: www.subec.se

Copyright © 2023 Subec

TRÅDRIKTARE SERIE S47-XSL-5

Produktområde: Ø 3,0-5,0mm

XSL = Extra Slim Line

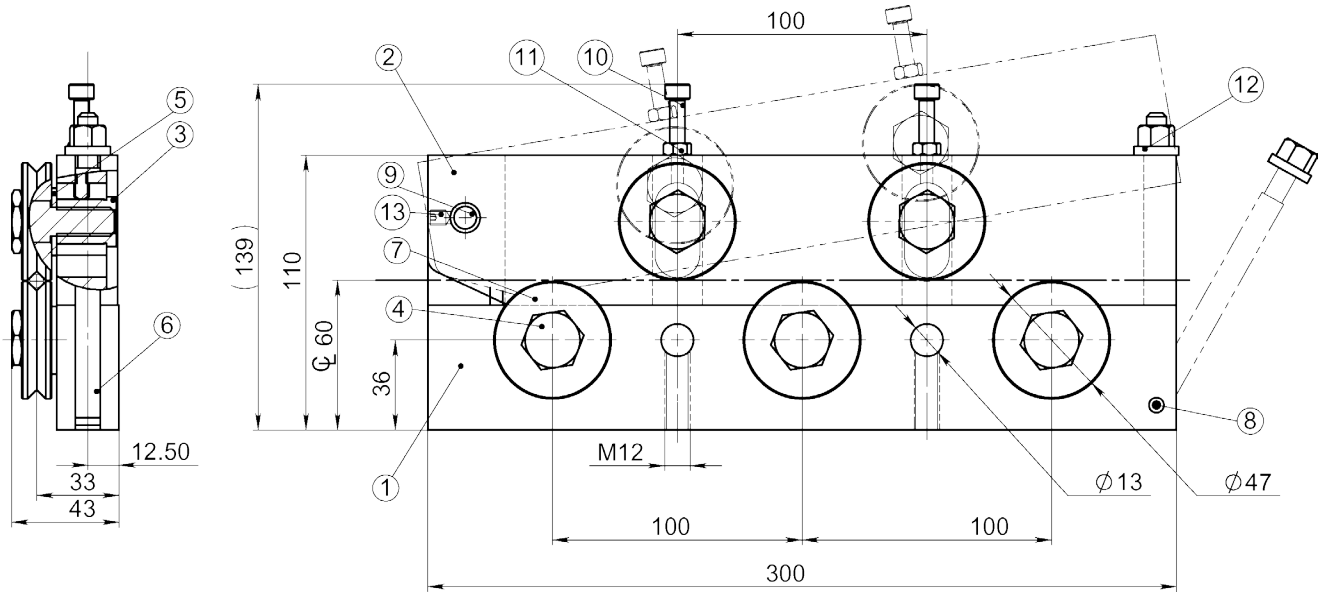



Article: 04904
Vikt: 6,7kg

Ritnings Nr. 3-400758-00

Subec AB	**Hesselmans Torg 5** **SE- 131 54 Nacka** **Sweden**	**Phone:** **Fax:**	**+46-8-88 46 33** **+46-8-97 76 58**	**Email: info@subec.se** **Web: www.subec.se**

Copyright © 2023 Subec

TRÅDRIKTARE SERIE S52-Q

Produktområde: Ø 6,0-9,5mm

Snabb stängning medels excenter

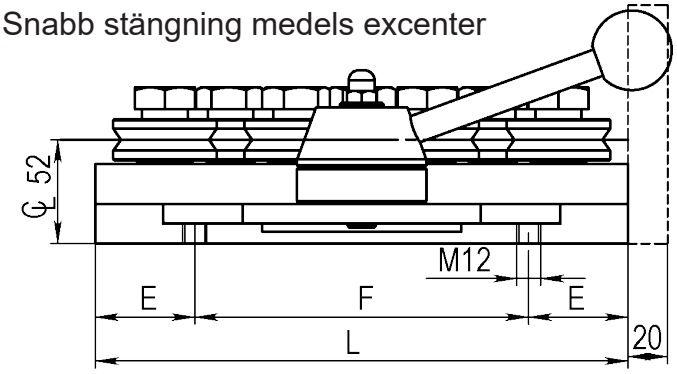

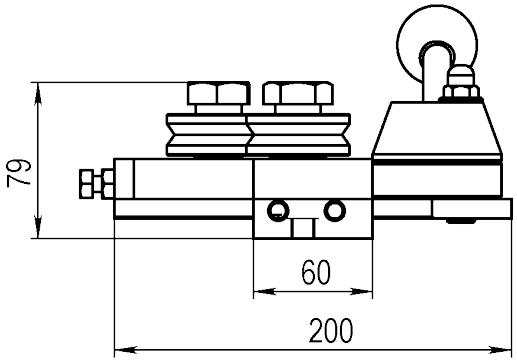

Dubbelsystem:

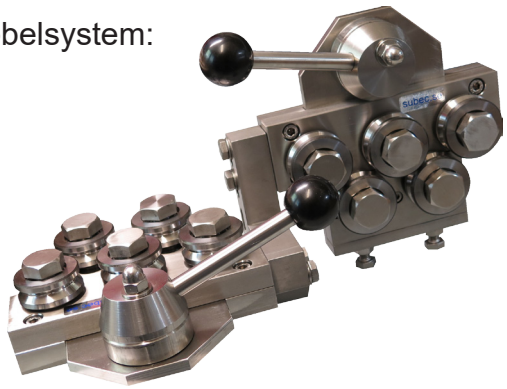

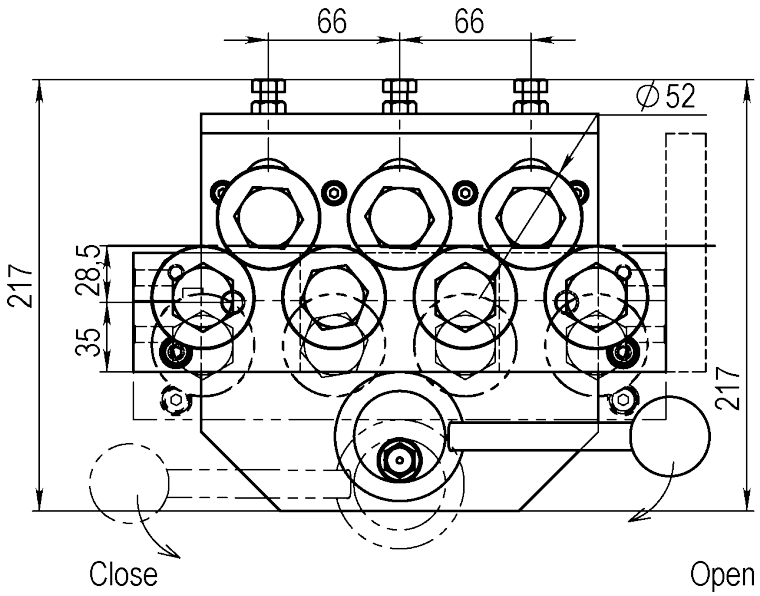

Med hydraulisk öppning/stängning



Article: 05191

Med SD52 riktrullar (3-400475-00)
Standard: V-spår, andra profiler enligt specifikation

Type	Q5	Q7	Q9	Q11	Q13
L	202	268	334	400	466
E	50	50	50	50	50
F	102	168	234	300	366
kg	8,5	11,75			
Article No. Single	**01467***	**00091***			
Article No.Double	**01337**	**00088**			

Ritnings Nr. 3-400470-00

* Stock item

Subec AB **Hesselmans Torg 5** **SE- 131 54 Nacka** **Sweden**
Phone: **+46-8-88 46 33**
Fax: **+46-8-97 76 58**
Email: info@subec.se
Web: www.subec.se

Copyright © 2023 Subec

TRÅDRIKTARE SERIE S52-AA

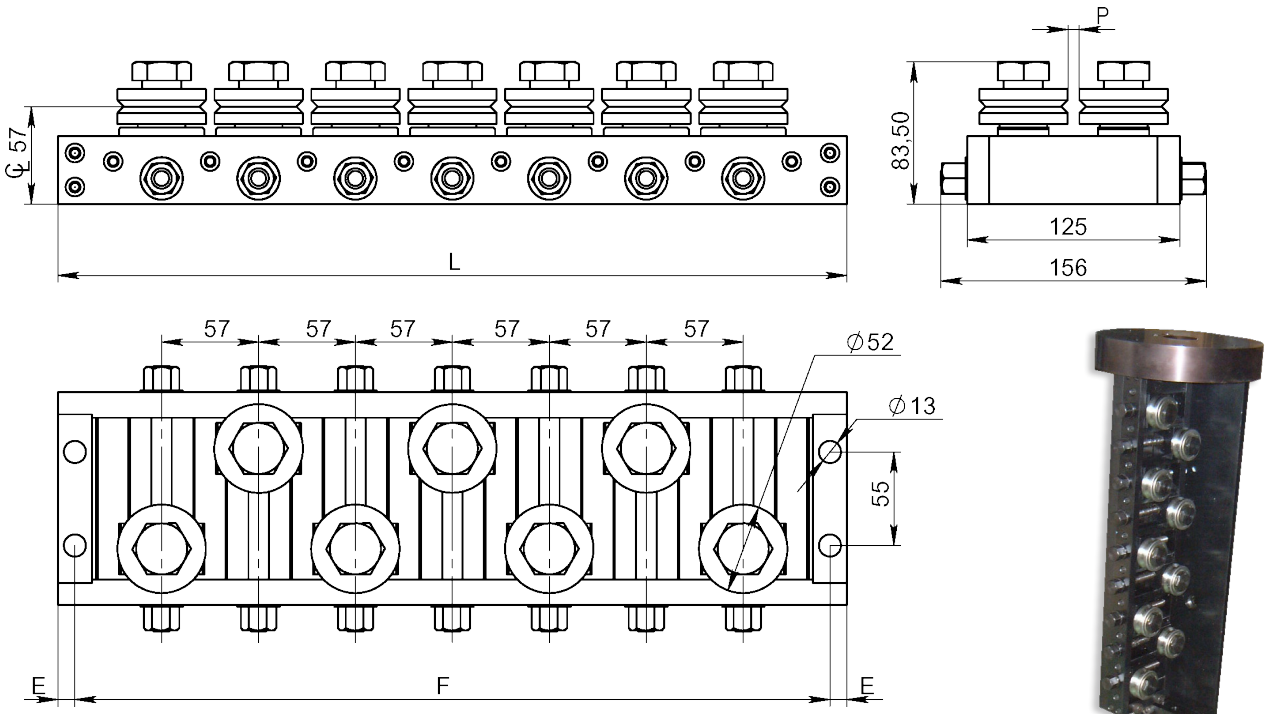

Alla Rullar individuellt justerbara

Option: Roterande

Article double: 00991

Med SD52 riktrullar (3-400475-00)
Standard: V-spår, andra profiler enligt specifikation

Type	AA5	AA7	AA9	AA11	AA13	
L	350	464	578	692	806	
E	10	10	10	10	10	
F	330	444	558	672	786	
P	13	13	13	13	13	20
kg	11	14	17	20	23	
Article No. Single	**00843***	**00588**	**08315***	**10983**	**9486**	**11152**
Article No.Double	**00783**	**00586**	**00991**	**04564**		

Ritnings Nr. 3-400418-00

* Stock item

Subec AB **Hesselmans Torg 5** **SE- 131 54 Nacka** **Sweden**
Phone: **+46-8-88 46 33**
Fax: **+46-8-97 76 58**
Email: info@subec.se
Web: www.subec.se

Copyright © 2023 Subec

TRÅDRIKTARE S52-SY-5

Produktområde: Ø 6,0-9,5mm

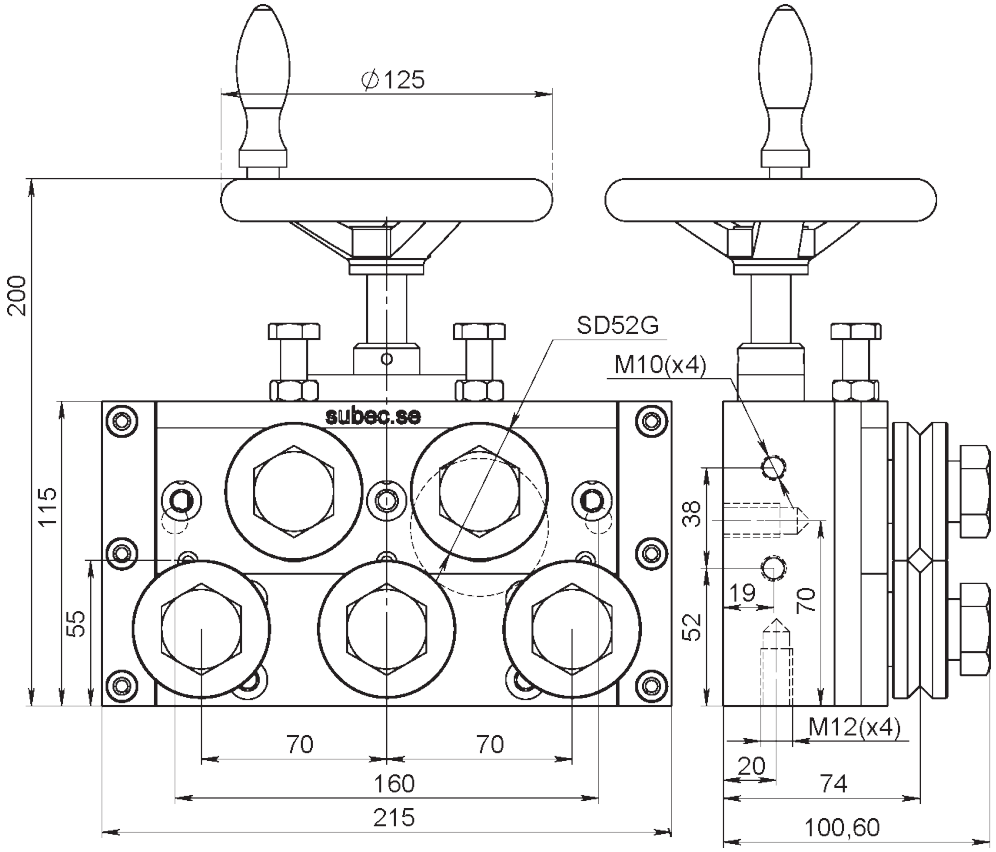

SY = Symmetrisk öppning av de övre och undre rullarna

Article: 7296* Vikt: 13kg



Article: 07256
Option:

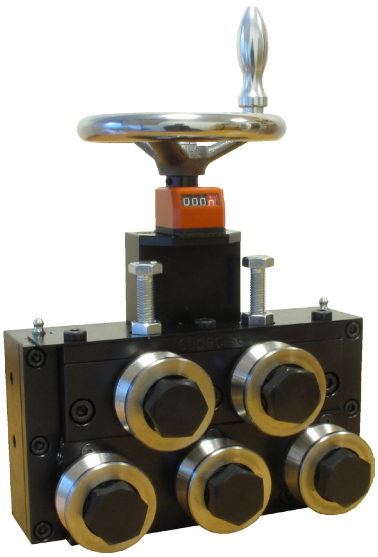

Med SD riktrullar

Ritnings Nr. 3-400550-00

* Stock item

Subec AB **Hesselmans Torg 5** **SE- 131 54 Nacka** **Sweden**
Phone: **+46-8-88 46 33**
Fax: **+46-8-97 76 58**
Email: info@subec.se
Web: www.subec.se

Copyright © 2023 Subec

TRÅDRIKTARE S52-TA-9

Produktområde: Ø 6,0-9,5mm

TA = “Topp Justerbar”

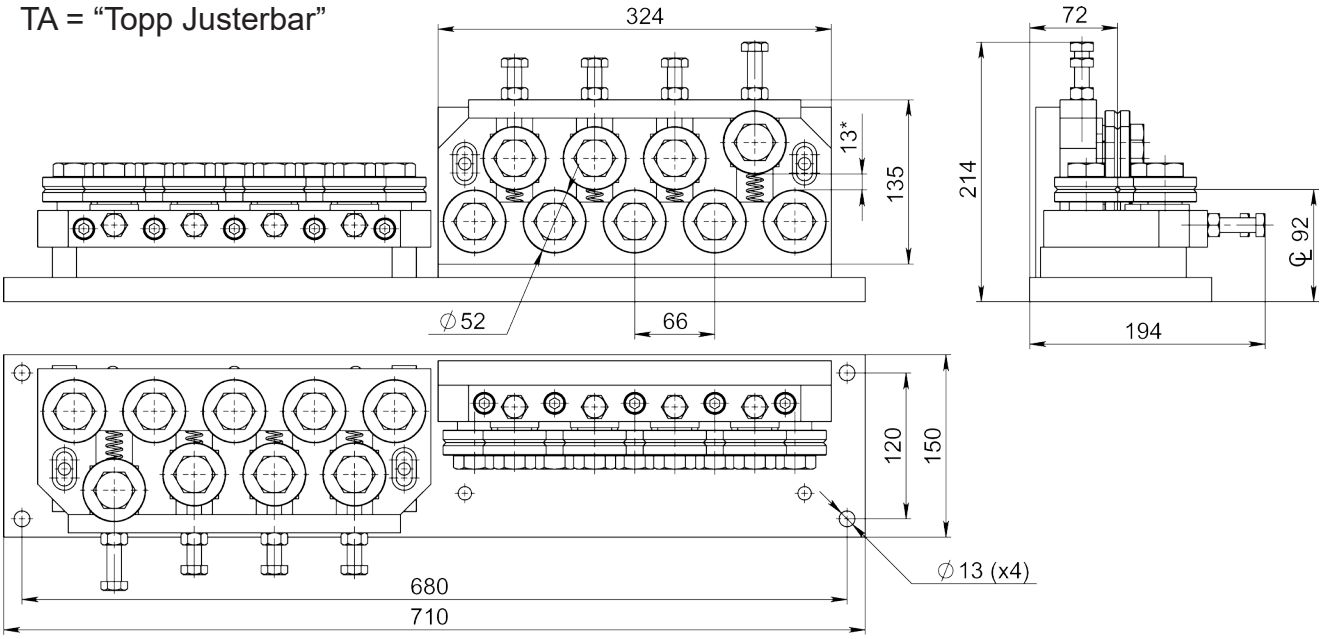

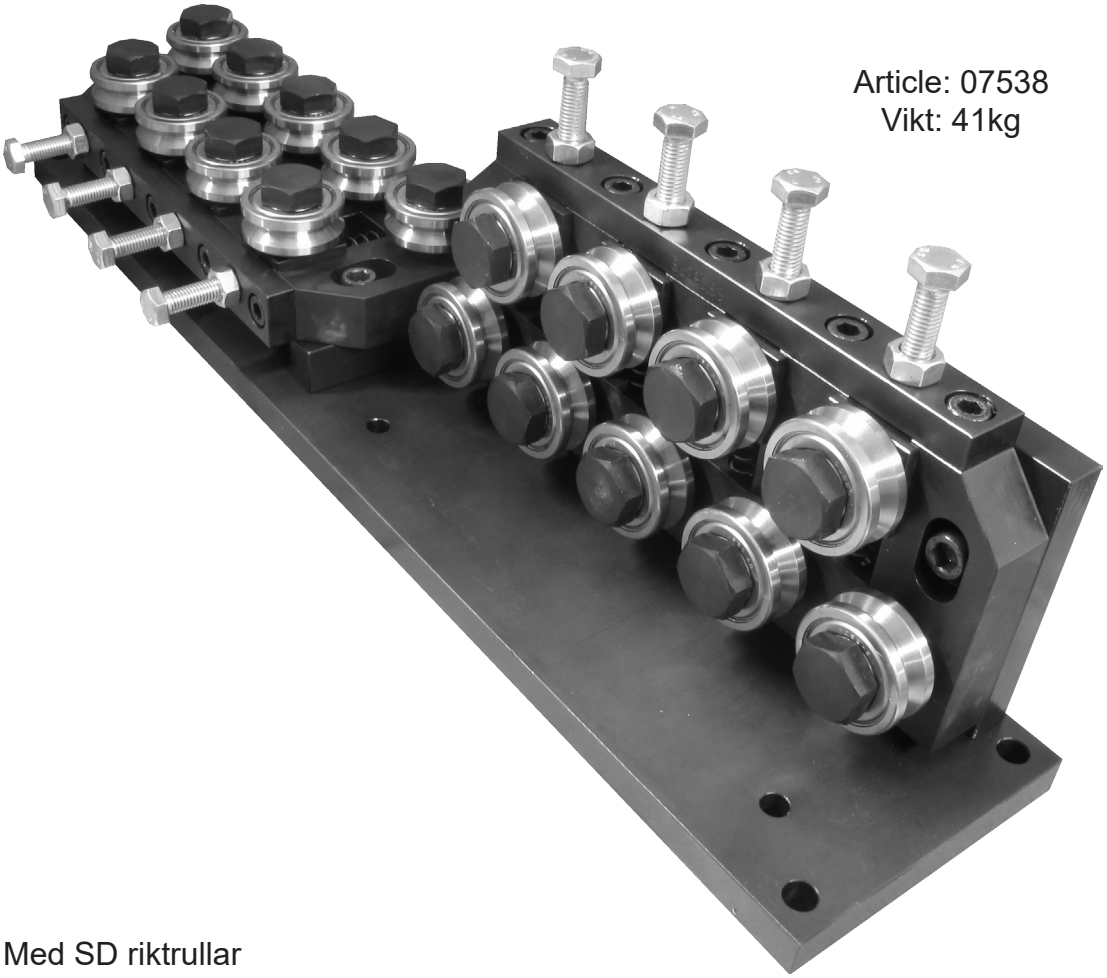

Article: 07538
Vikt: 41kg

Med SD riktrullar

Ritnings Nr. 3-400944-00

Subec AB	**Hesselmans Torg 5** **SE- 131 54 Nacka** **Sweden**	**Phone:** **Fax:**	**+46-8-88 46 33** **+46-8-97 76 58**	**Email: info@subec.se** **Web: www.subec.se**

Copyright © 2023 Subec

TRÅDRIKTARE S52-Q-AA

Produktområde: Ø 6,0-9,5mm

Snabb stängning medels excenter, Alla Rullar individuellt justerbara

Q-AA = “Snabb+Alla rullar justerbara”

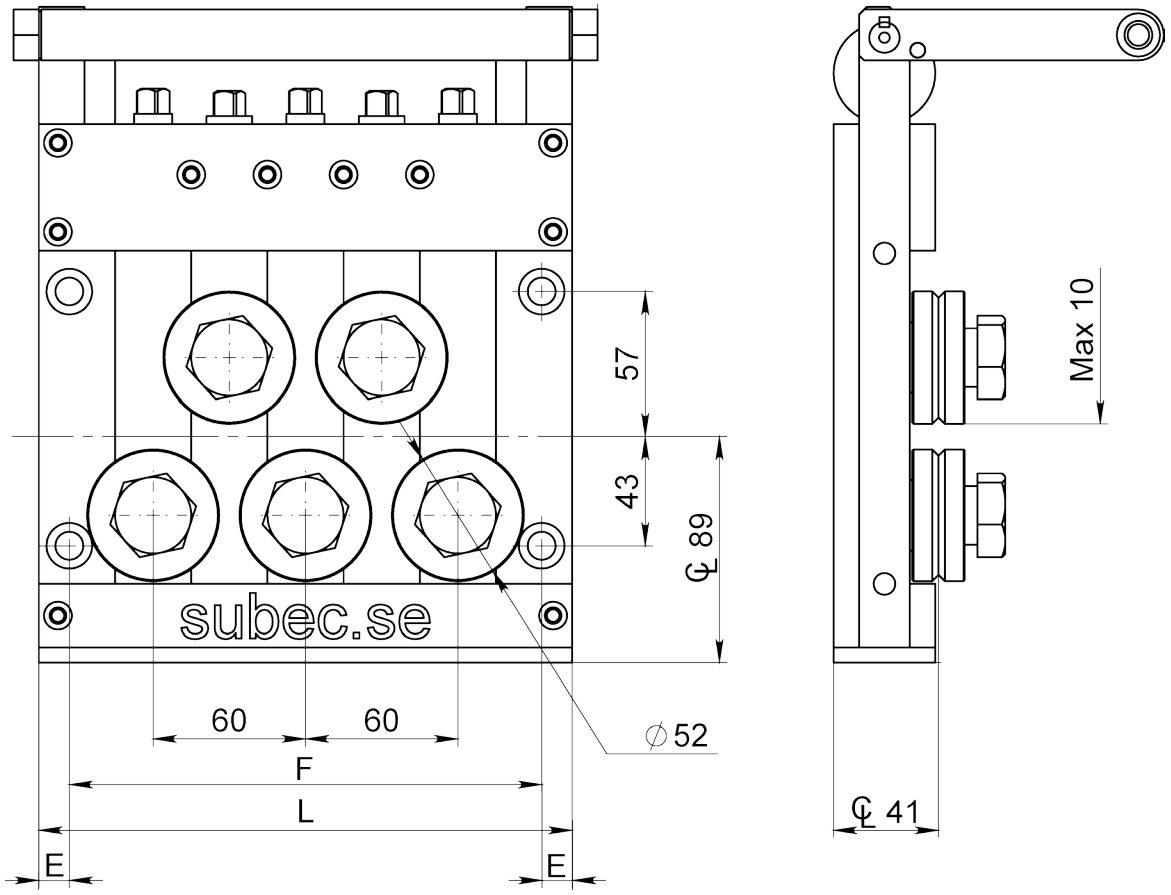

Type	Q5	Q7
		
L	210	270
E	186	246
F	12	12
kg		
Article No. Single	**11710**	**1051**
Article No. Double	**11711**	**9171**
Article No. Double with baseplate		**01034**

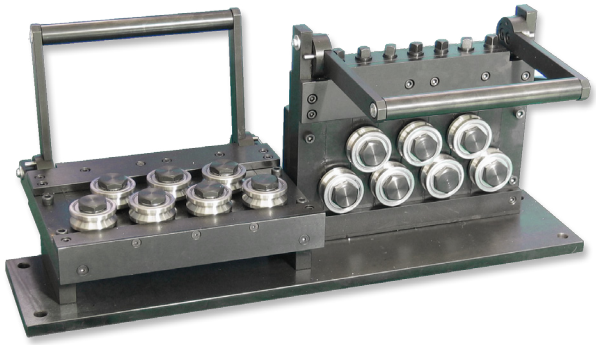

Article: 01034
Vikt: 63kg

Ritnings Nr. 3-400447-00

Subec AB **Hesselmans Torg 5** **SE- 131 54 Nacka** **Sweden** **Phone:** **+46-8-88 46 33** **Fax:** **+46-8-97 76 58** **Email: info@subec.se** **Web: www.subec.se**

Copyright © 2023 Subec

TRÅDRIKTARE SERIE S52-HW-5

Produktområde: Ø 6,0-9,5mm

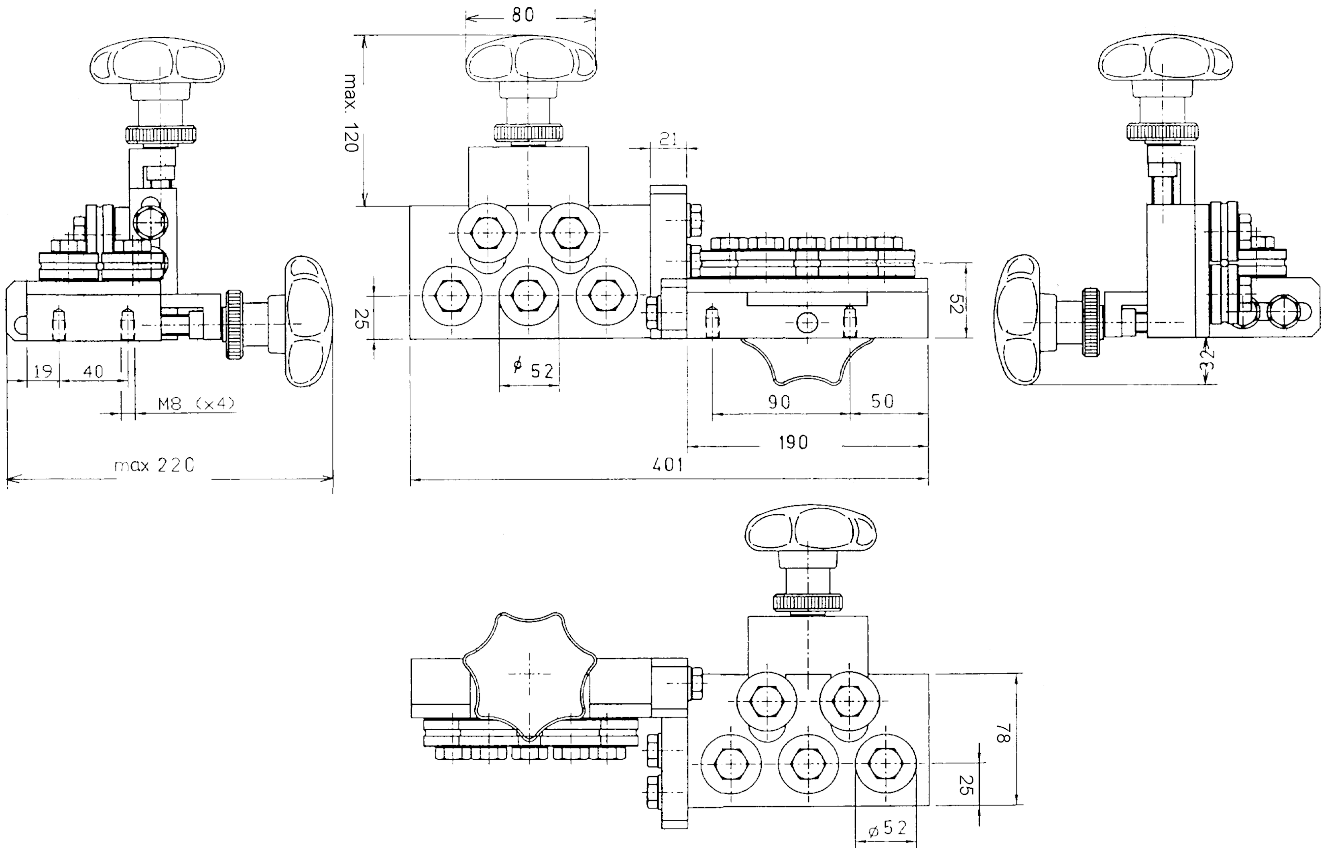

HW = Öppna/stänga med handratt

Article: 00780*
Vikt: 7,2kg



Med SD riktrullar

Ritnings Nr. 3-400342-00

* Stock item

Subec AB **Hesselmans Torg 5** **SE- 131 54 Nacka** **Sweden**
Phone: **+46-8-88 46 33**
Fax: **+46-8-97 76 58**
Email: info@subec.se
Web: www.subec.se

Copyright © 2023 Subec

TRÅDRIKTARE SERIE S62-Q

Produktområde: Ø 6-10,5mm

Snabb stängning medels excenter

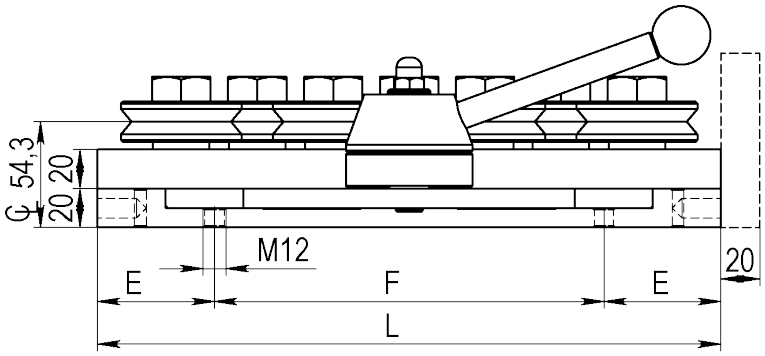

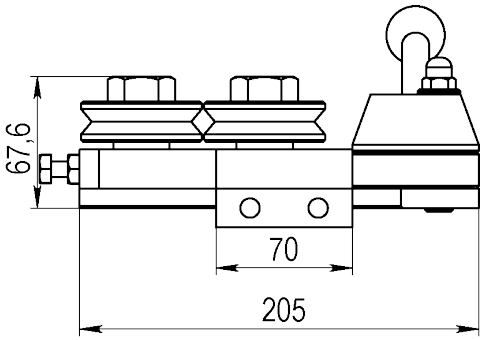

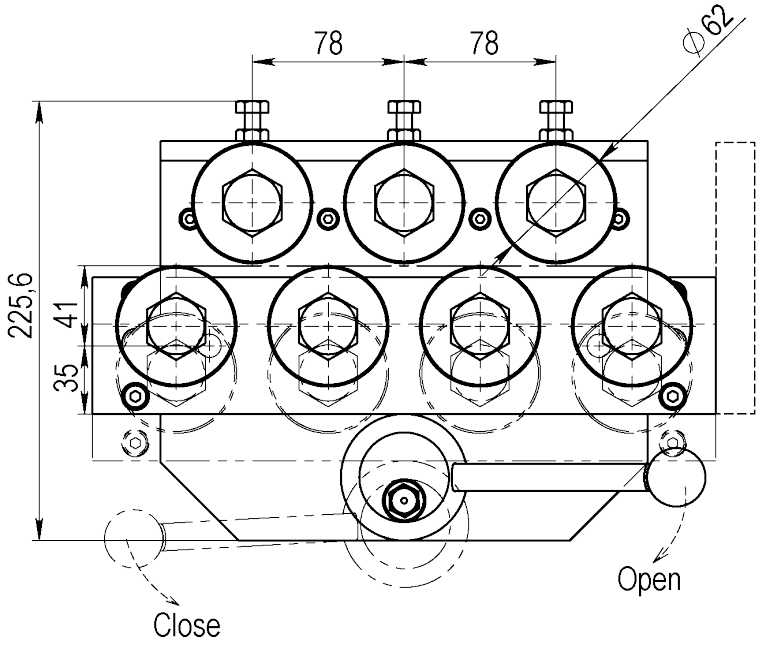



With Pos.Indic.

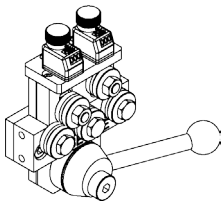

Standard

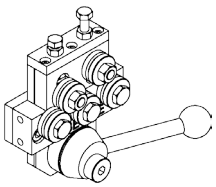

Double

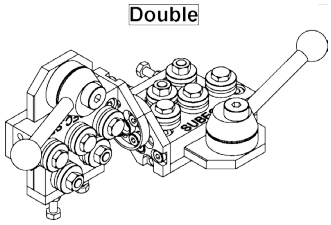

Med SD62 riktrullar (3-400475-00)

Standard: V-spår, andra profiler enligt specifikation

Type	Q5	Q7	Q9	Q11	Q13
					
L	234	320	398	476	554
E	52	60	60	60	60
F	130	200	278	356	434
kg	12,3	15,9			
Article No. Single	**01063**	**04075***			
Article No.Double	**04706**	**01591**			

Ritnings Nr. 3-400355-00

* Stock item

Subec AB **Hesselmans Torg 5** **SE- 131 54 Nacka** **Sweden**
Phone: **+46-8-88 46 33**
Fax: **+46-8-97 76 58**
Email: info@subec.se
Web: www.subec.se

Copyright © 2023 Subec

TRÅDRIKTARE SERIE S62-AA

Produktområde: Ø 6-10,5mm

Alla Rullar individuellt justerbara

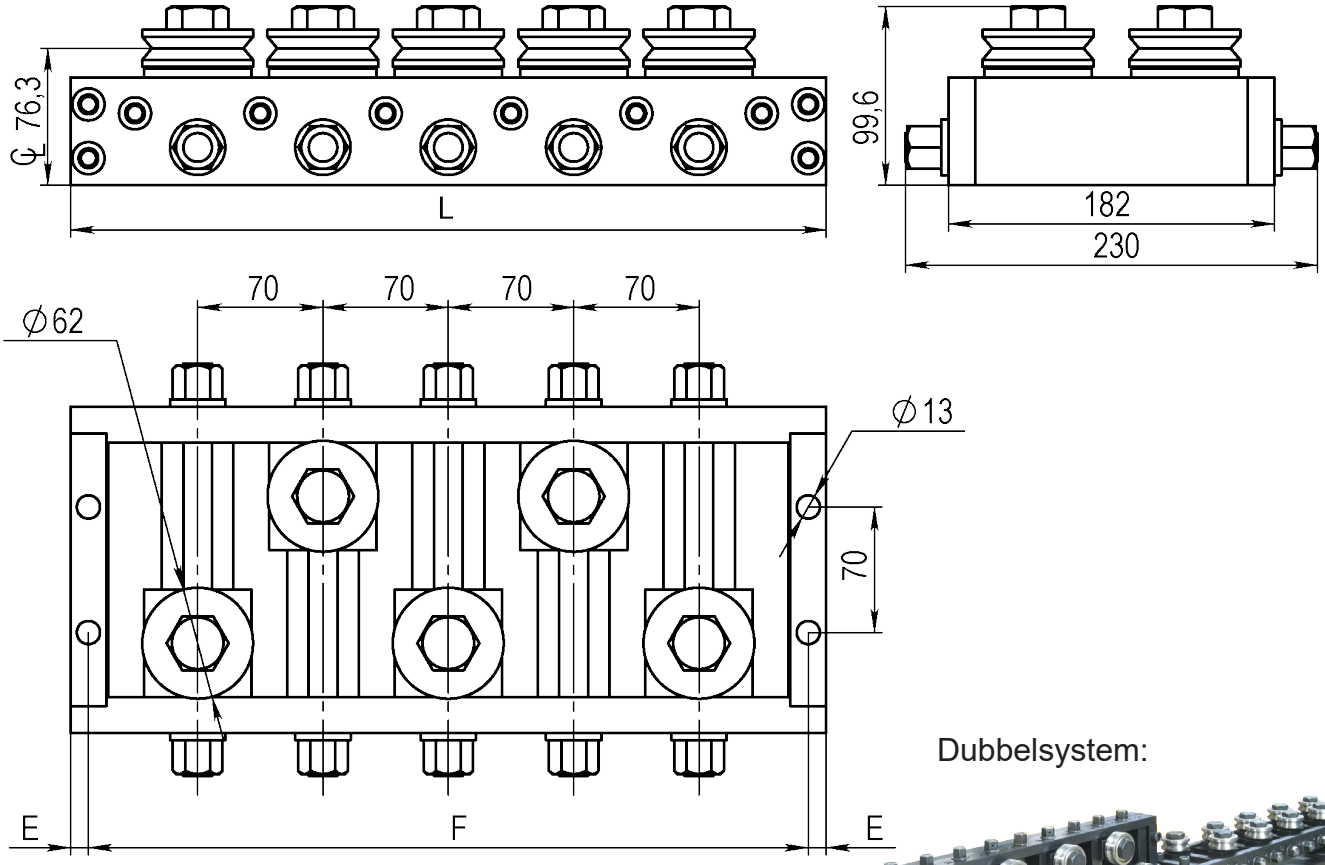

Dubbelsystem:



Med SD62 riktrullar (3-400475-00)
Standard: V-spår, andra profiler enligt specifikation

Type	AA5	AA7	AA9	AA11	AA13
L	422	562	702	842	982
E	10	10	10	10	10
F	402	542	682	822	962
kg					
Article No. Single	**06537**				
Article No.Double	**06538**				

Ritnings Nr. 3-400864-00

Subec AB **Hesselmans Torg 5** **SE- 131 54 Nacka** **Sweden** **Phone:** **+46-8-88 46 33** **Fax:** **+46-8-97 76 58** **Email: info@subec.se** **Web: www.subec.se**

Copyright © 2023 Subec

TRÅDRIKTARE S62-SY-5

Produktområde: Ø 6-10,5mm

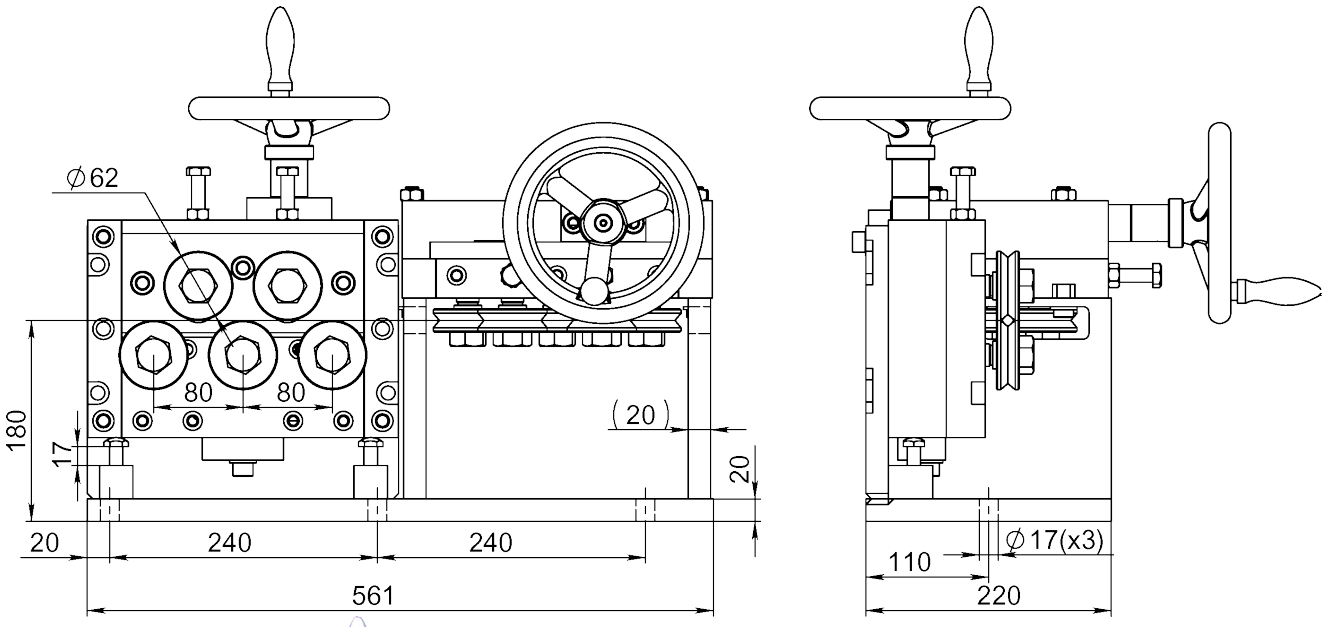

SY = Symmetrisk öppning av de övre och undre rullarna

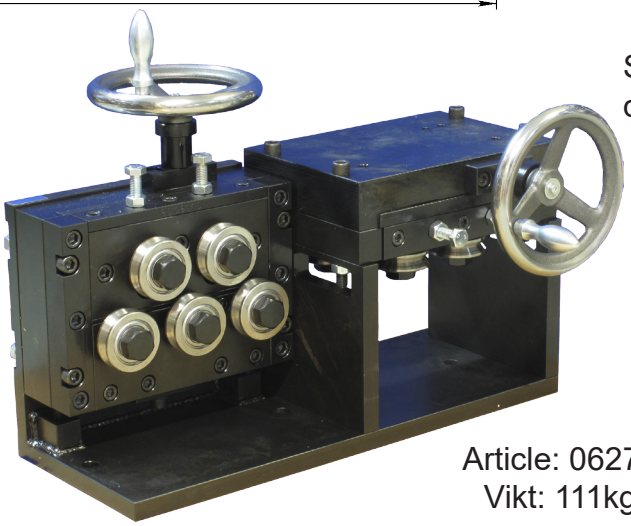

Article: 06272
Vikt: 111kg

Med Drivenhet **6280:**

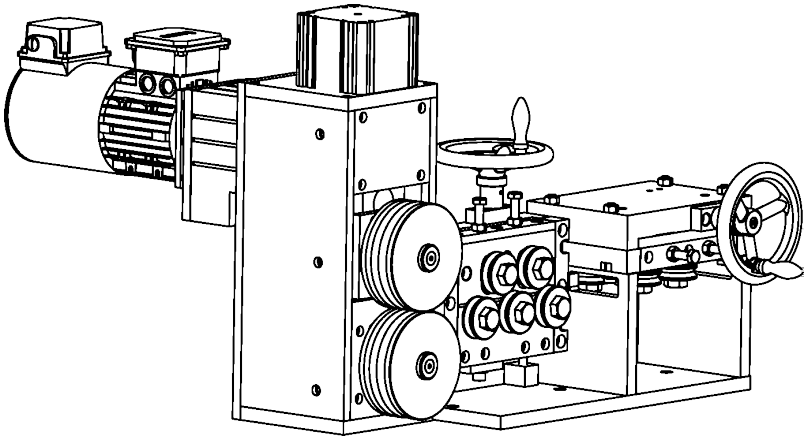

Med SD riktrullar

Ritnings Nr. 3-400593-00

Subec AB **Hesselmans Torg 5** **SE- 131 54 Nacka** **Sweden**
Phone: **+46-8-88 46 33**
Fax: **+46-8-97 76 58**
Email: info@subec.se
Web: www.subec.se

Copyright © 2023 Subec

TRÅDRIKTARE SERIE S62-Q-AA-3

Produktområde: Ø 6-10,5mm

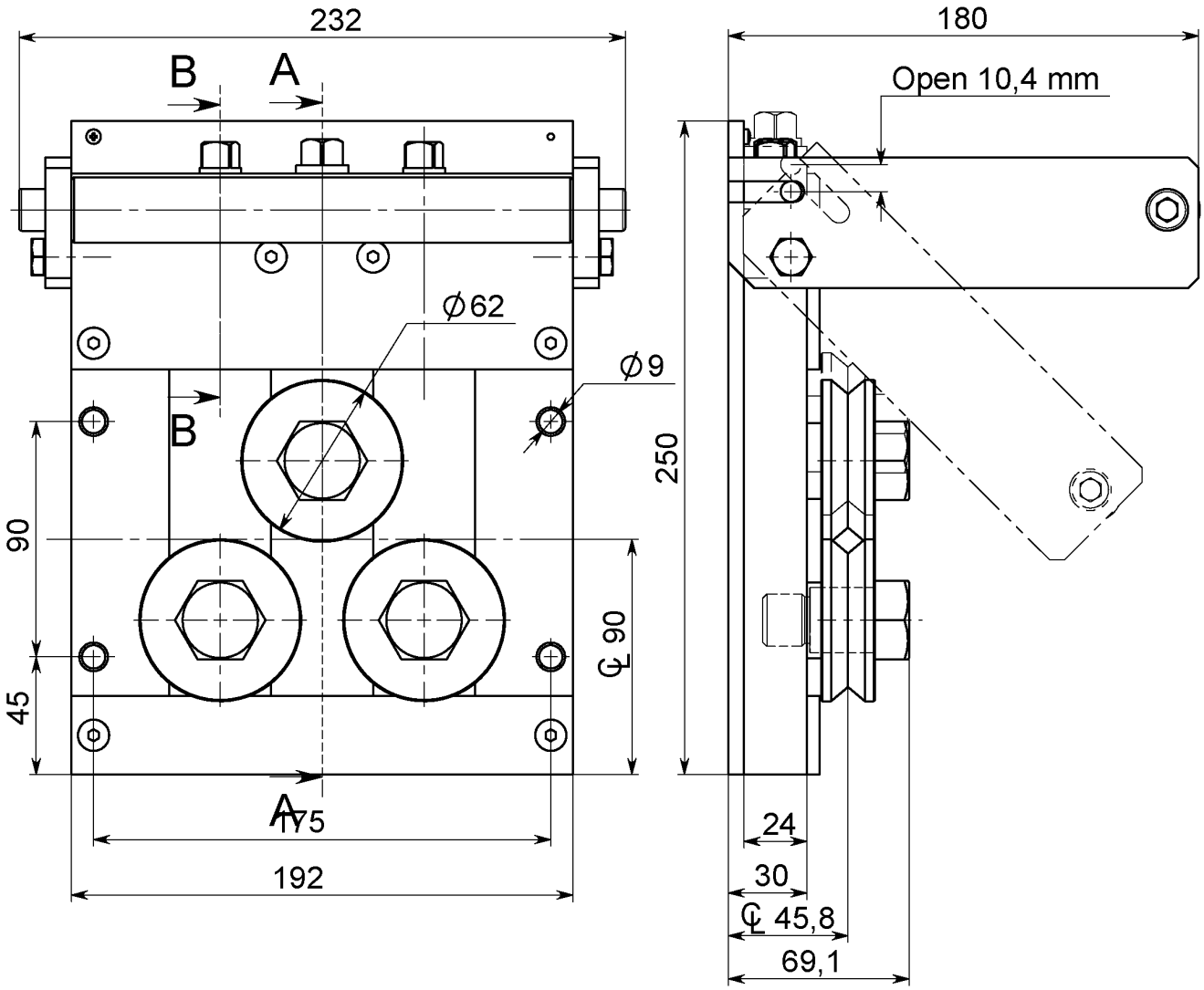



Snabb stängning medels excenter, Alla Rullar individuellt justerbara
Q-AA = “Snabb+Alla rullar justerbara”

Article: 03743
Vikt: 15kg

Med SD riktrullar

Ritnings Nr. 3-400694-00

Subec AB **Hesselmans Torg 5** **SE- 131 54 Nacka** **Sweden**
Phone: **+46-8-88 46 33**
Fax: **+46-8-97 76 58**
Email: info@subec.se
Web: www.subec.se

Copyright © 2023 Subec

TRÅDRIKTARE S80-Q-5

Produktområde: Ø 7,0-16,0mm

Snabb stängning medels excenter

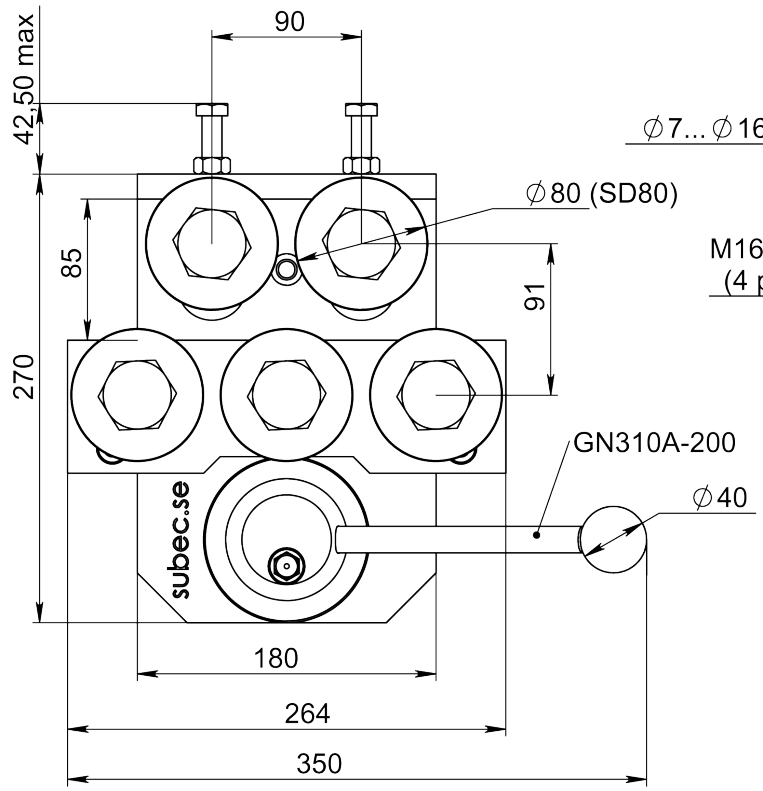

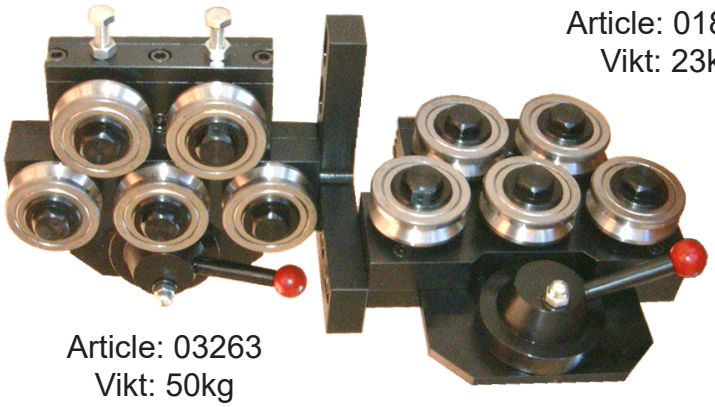

Article: 03263
Vikt: 50kg

Article: 01804*
Vikt: 23kg



För tråd större än Ø13mm beställ med riktrulle: Article 08176

Med SD/SL riktrullar

Ritnings Nr. 3-400420-00

* Stock item

Subec AB **Hesselmans Torg 5** **SE- 131 54 Nacka** **Sweden**
Phone: **+46-8-88 46 33**
Fax: **+46-8-97 76 58**
Email: info@subec.se
Web: www.subec.se

Copyright © 2023 Subec

TRÅDRIKTARE S80-Q-AA-5

Produktområde: Ø 7,0-16,0mm

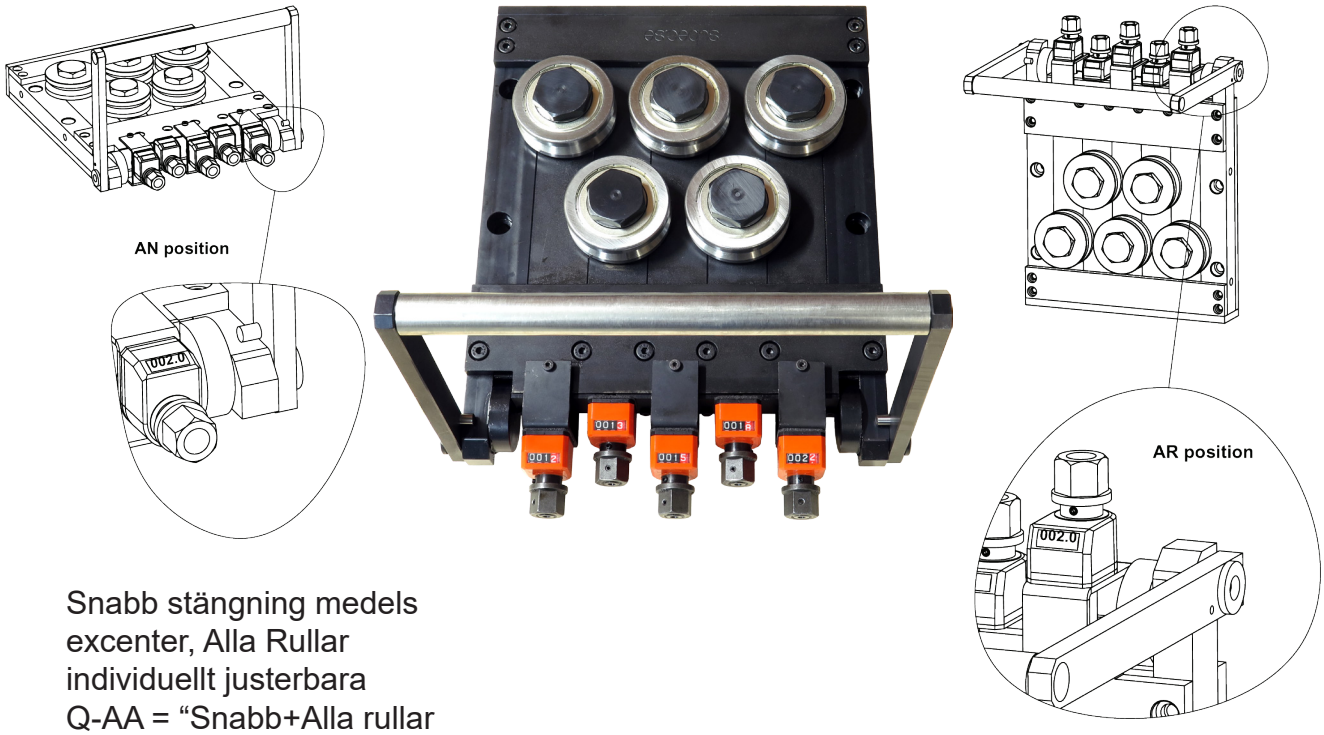

Snabb stängning medels excenter, Alla Rullar individuellt justerbara
Q-AA = “Snabb+Alla rullar justerbara”

Article: 10436

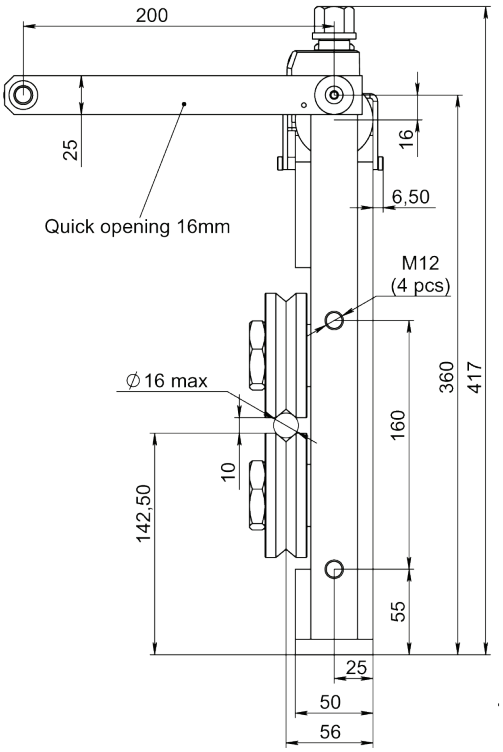

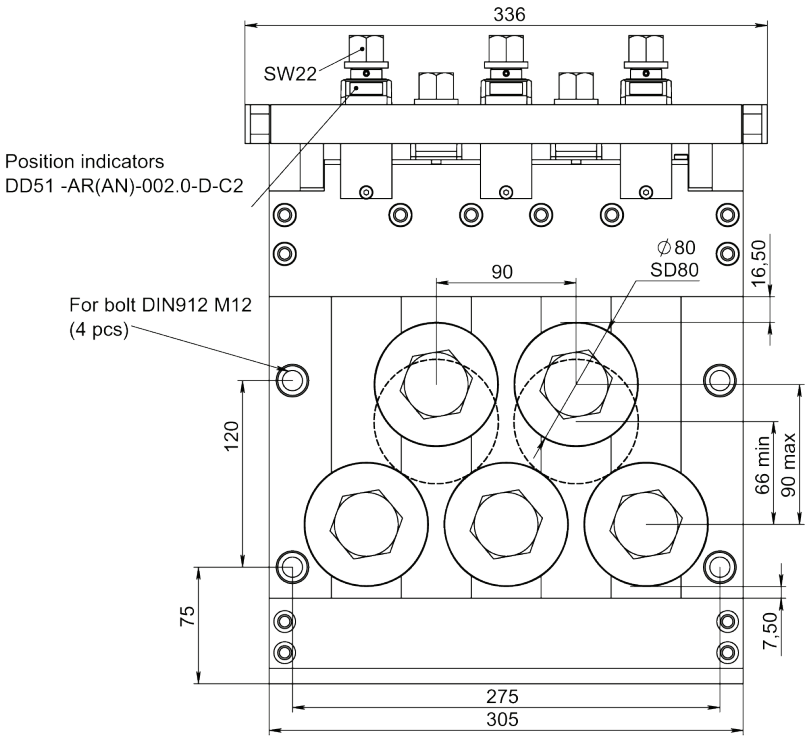

Ritnings Nr. 3-400447-00

Subec AB Hesselmans Torg 5 SE- 131 54 Nacka Sweden
Phone: +46-8-88 46 33
Fax: +46-8-97 76 58
Email: info@subec.se
Web: www.subec.se

Copyright © 2023 Subec

TRÅDRIKTARE SERIE S80-Q-7

Produktområde: Ø 7,0-16,0mm

Snabb stängning medels excenter

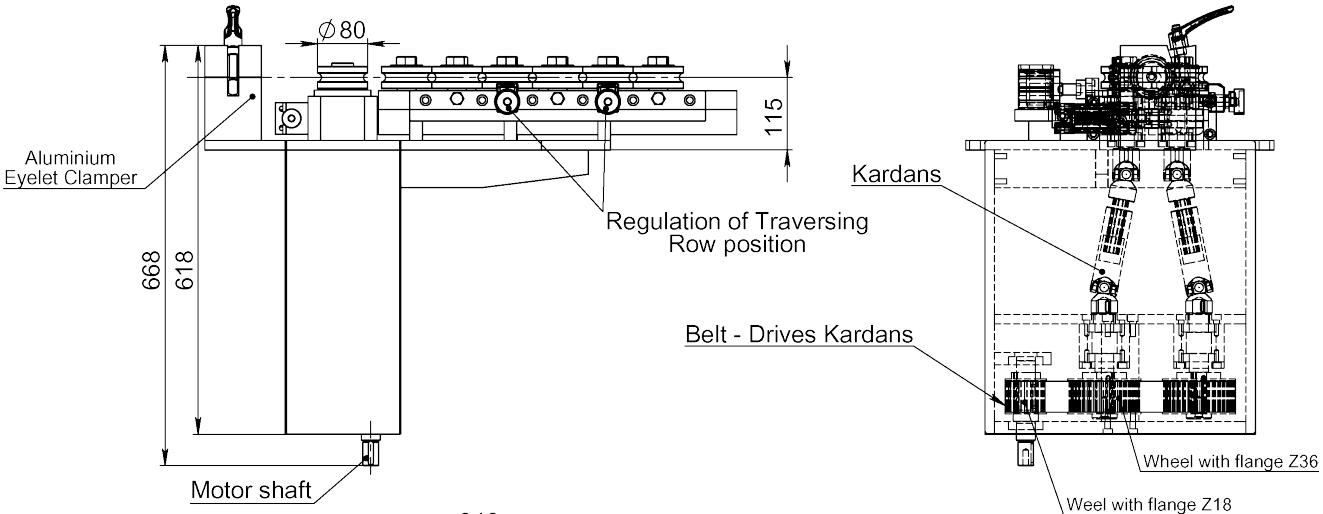

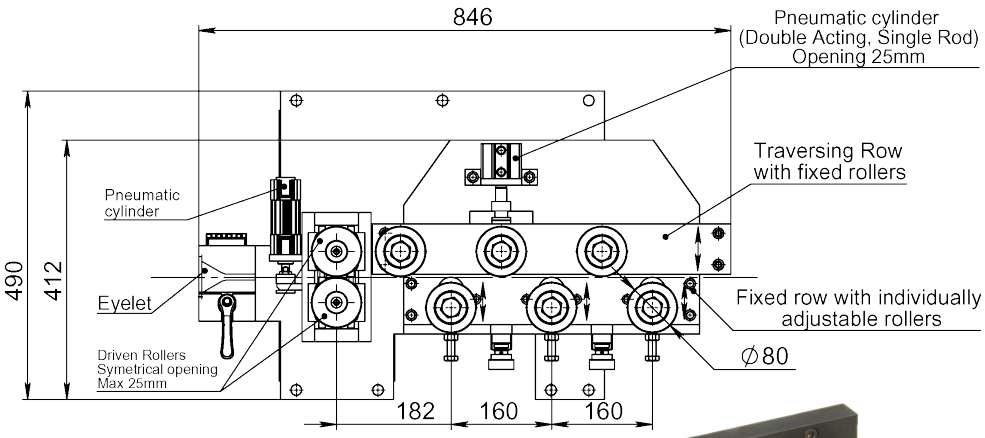

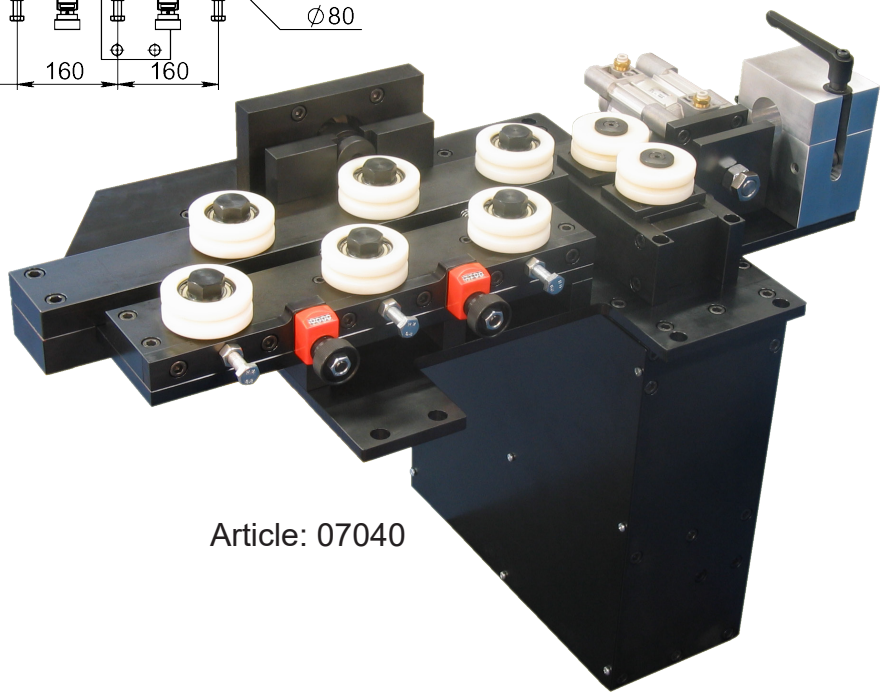

Article: 07040

Ritnings Nr. 3-400907-00

Subec AB **Hesselmans Torg 5** **SE- 131 54 Nacka** **Sweden** **Phone:** **+46-8-88 46 33** **Fax:** **+46-8-97 76 58** **Email: info@subec.se** **Web: www.subec.se**

Copyright © 2023 Subec

TRÅDRIKTARE SERIE S80-AA

Produktområde: Ø 7-15mm

Alla Rullar individuellt justerbara

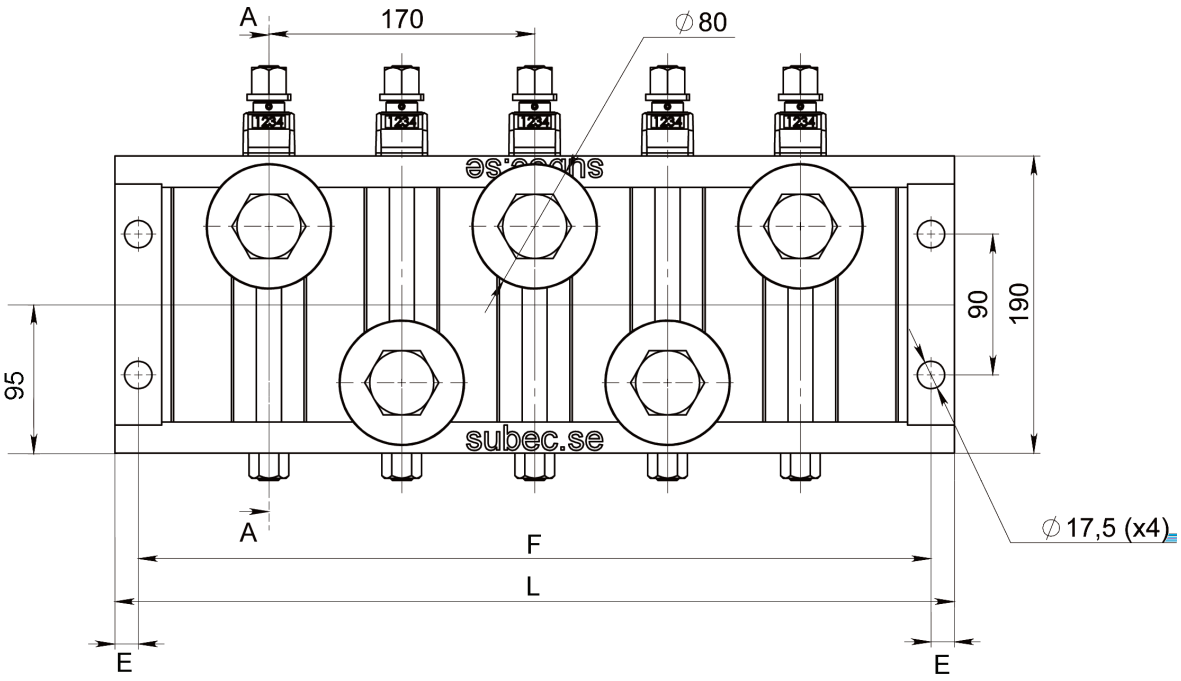

SECTION A-A

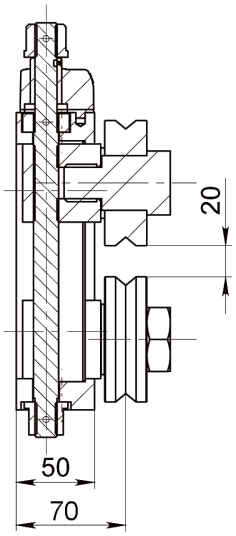

Note:
Available with position indicators, as seen in drawing.

Type	AA3	AA5	AA7
			
L	367	537	707
E	15	15	15
F	337	507	677
kg	~18,5kg	~32kg	~48kg
Article No. Single (with pos. indicators)	**5873 (11675)**	**4030 (12884)**	**2191**
Article No.Double (with pos. indicators)		**(12885)**	

Med SD80 riktrullar (3-400475-00)
Standard: V-spår, andra profiler enligt specifikation

Ritnings Nr. 3-400695-00

Subec AB **Hesselmans Torg 5** **SE- 131 54 Nacka** **Sweden** **Phone:** **+46-8-88 46 33** **Fax:** **+46-8-97 76 58** **Email: info@subec.se** **Web: www.subec.se**

Copyright © 2023 Subec

TRÅDRIKTARE S80-SY-5

Produktområde: Ø 7,0-16,0mm

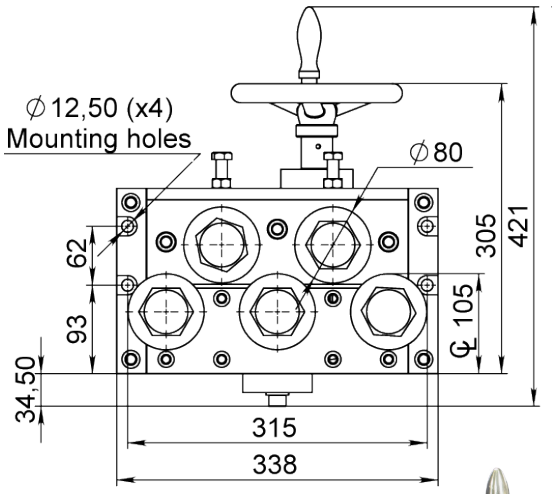

Symmetrisk Öppning



Article: 05629
Vikt: 46kg

SY = Symmetrisk öppning av de övre och undre rullarna

Article: 05628A
Vikt: 136kg

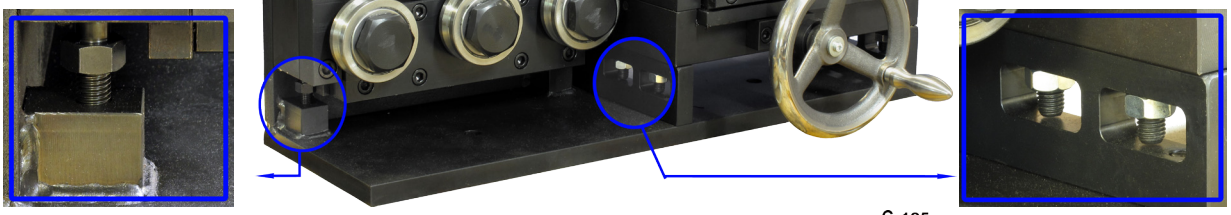

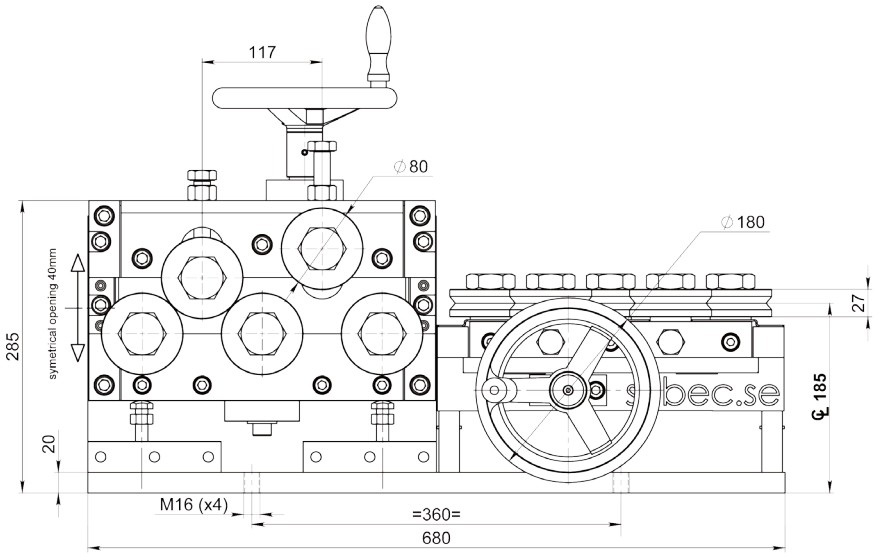

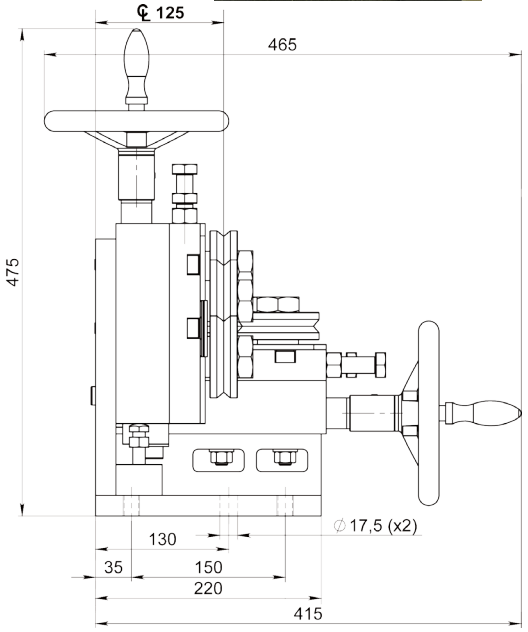

Med SD riktrullar

Ritnings Nr. 3-400593-00

Subec AB	**Hesselmans Torg 5** **SE- 131 54 Nacka** **Sweden**	**Phone:** **Fax:**	**+46-8-88 46 33** **+46-8-97 76 58**	**Email: info@subec.se** **Web: www.subec.se**

Copyright © 2023 Subec

TRÅDRIKTARE SERIE S80-SY-7

Produktområde: Ø 7,0-16,0mm

SY = Symmetrisk öppning av
de övre och undre rullarna.

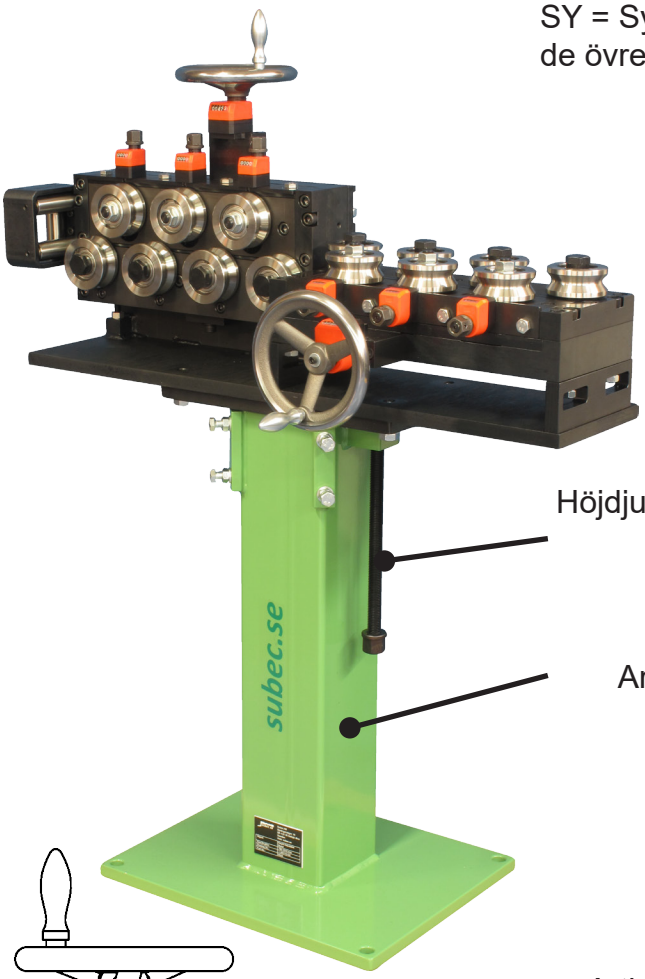

Höjdjusterbar spindel

Stativ
Article: 9555

Roller cross
Art.nr.9478

Article: 9475
Vikt: 195kg
Option: Med positionsgivare

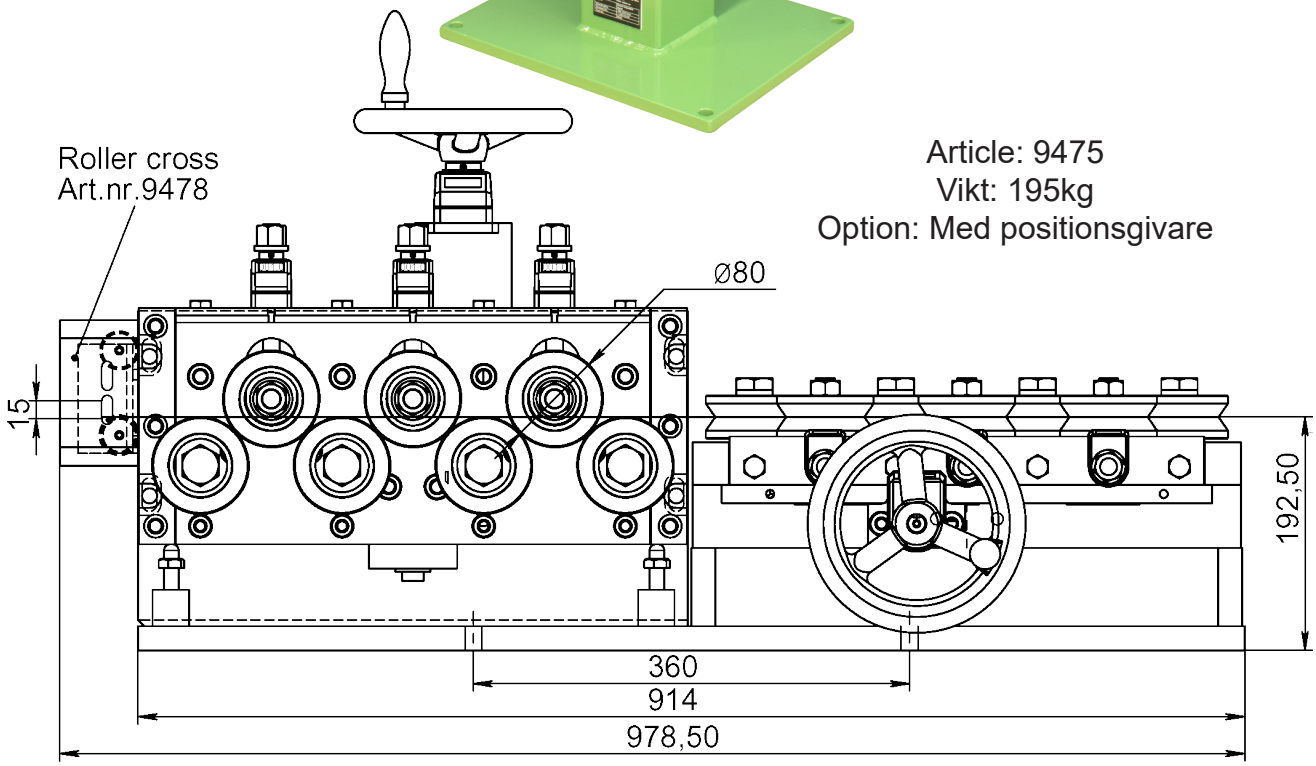

Med SL riktrullar

Ritnings Nr. 3-300444-03

Subec AB **Hesselmans Torg 5** **SE- 131 54 Nacka** **Sweden**
Phone: **+46-8-88 46 33**
Fax: **+46-8-97 76 58**
Email: info@subec.se
Web: www.subec.se

Copyright © 2023 Subec

TRÅDRIKTARE S80-SY-AA-5

Produktområde: Ø 7,0-16,0mm

SY = Symmetrisk öppning av de övre och undre rullarna. Alla Rullar individuellt justerbara

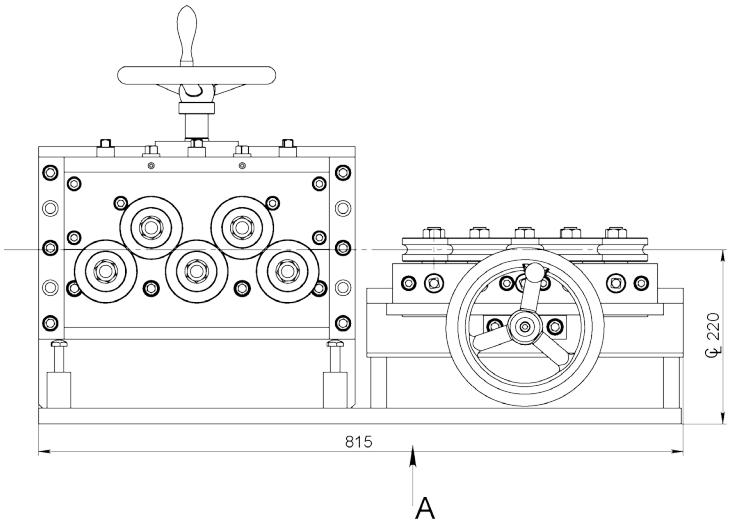

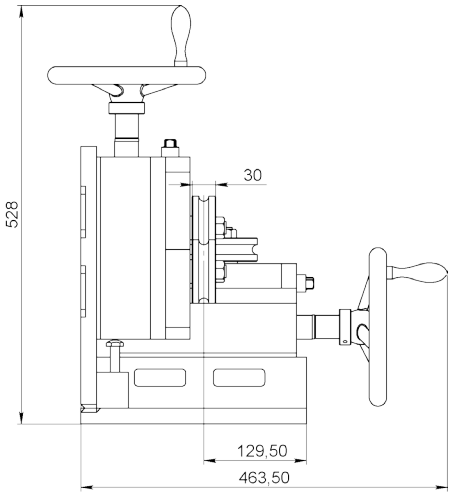

View A (mounting holes)

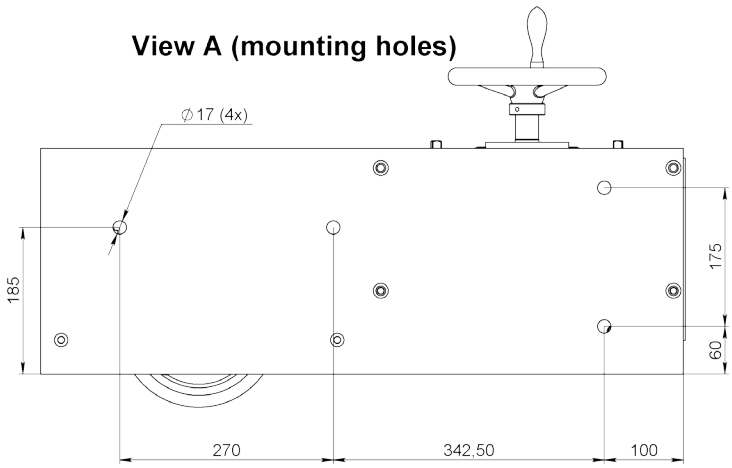

Article: 01947
Vikt: 180kg

Med SL riktrullar

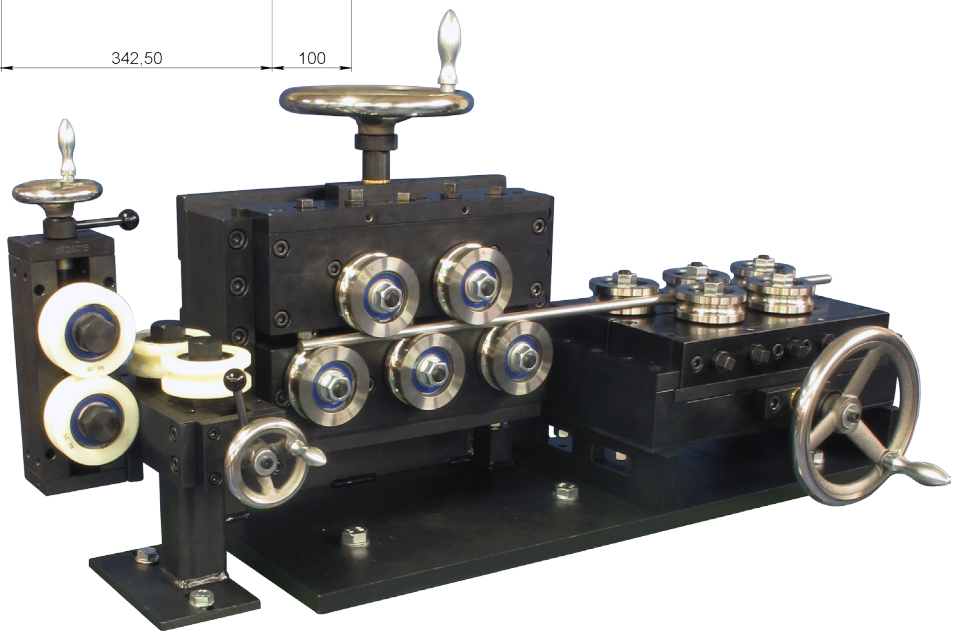

Ritnings Nr. 3-400480-00

Subec AB	**Hesselmans Torg 5** **SE- 131 54 Nacka** **Sweden**	**Phone:** **Fax:**	**+46-8-88 46 33** **+46-8-97 76 58**	**Email: info@subec.se** **Web: www.subec.se**

Copyright © 2023 Subec

TRÅDRIKTARE SERIE S80-HW-3

Produktområde: Ø 7,0-16,0mm

HW = Öppna/stänga med handratt

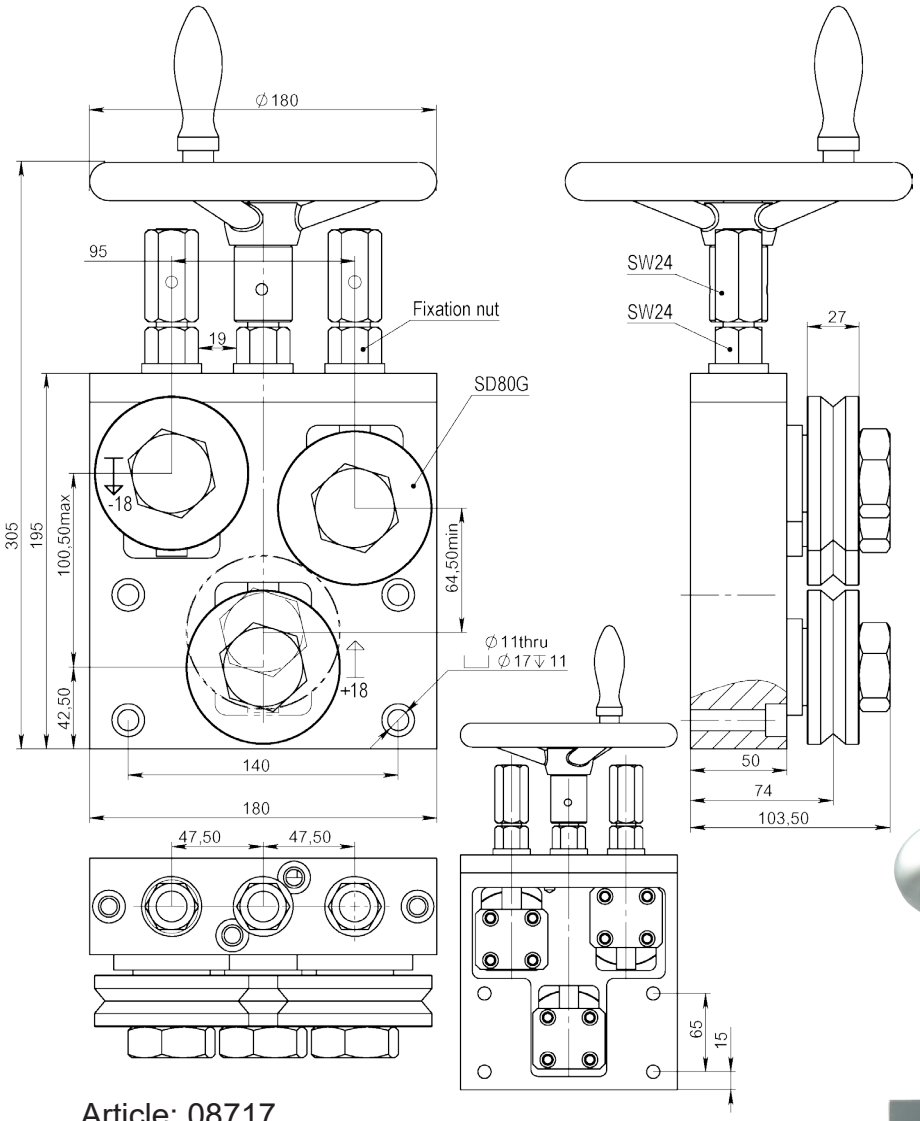

Article: 08717
Vikt: 13kg



Med SL riktrullar

Ritnings Nr. 3-401120-00

Subec AB **Hesselmans Torg 5** **SE- 131 54 Nacka** **Sweden**
Phone: **+46-8-88 46 33**
Fax: **+46-8-97 76 58**
Email: info@subec.se
Web: www.subec.se

Copyright © 2023 Subec

TRÅDRIKTARE S80-HW-5

HW = Öppna/stänga med handratt

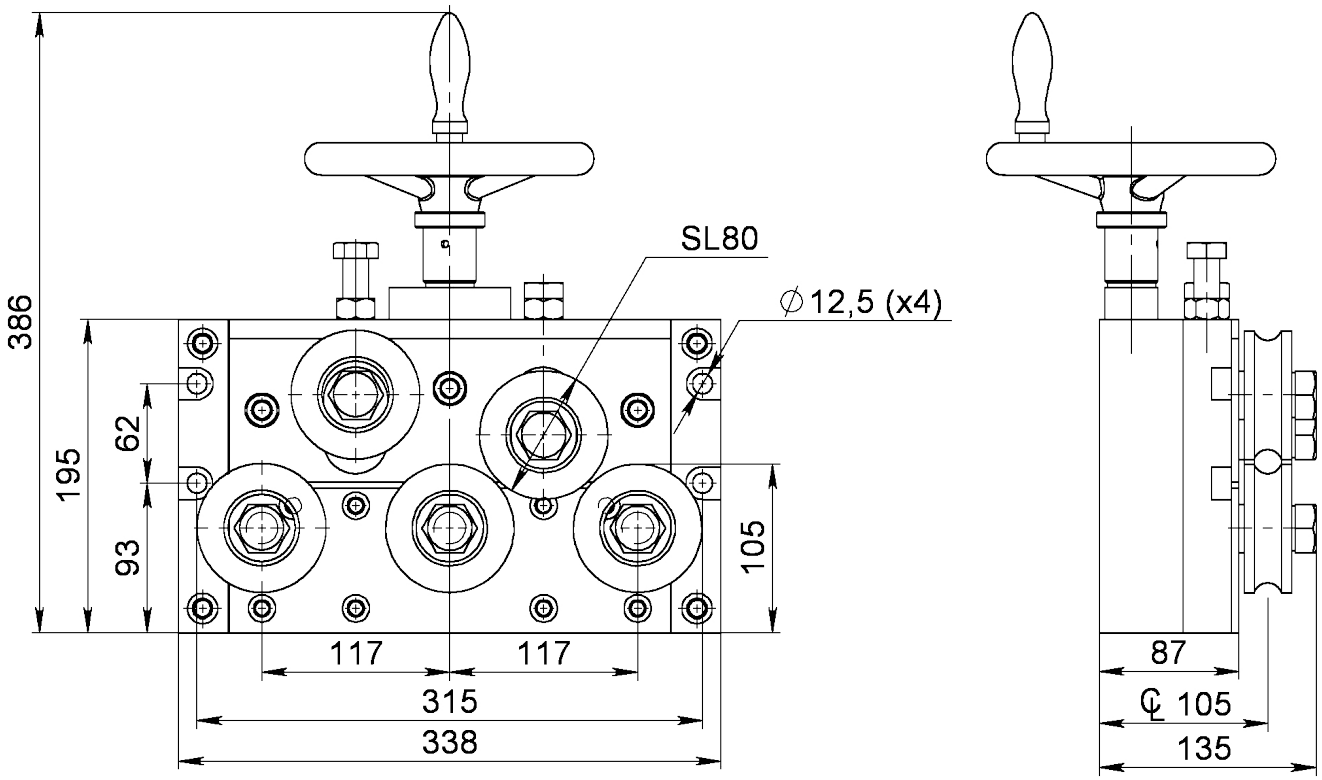

Article: 9067A*

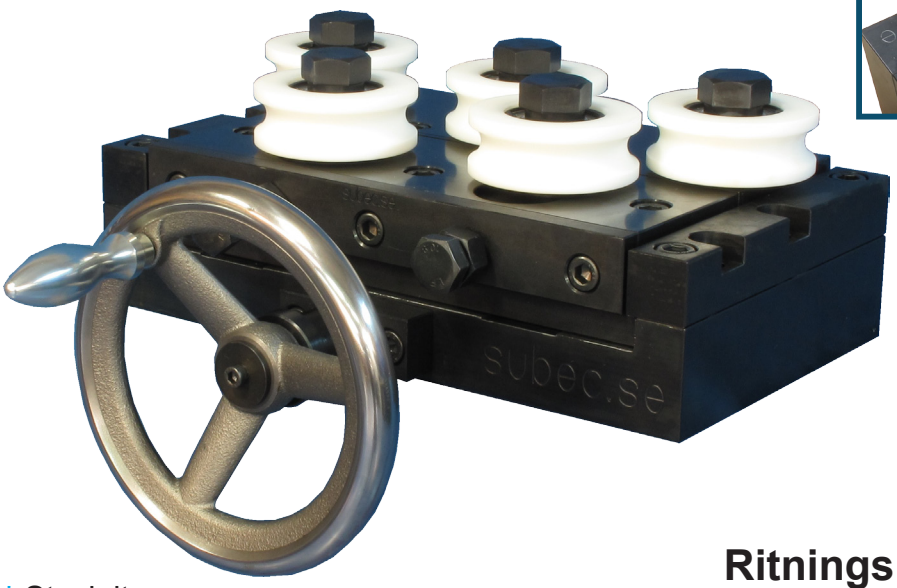

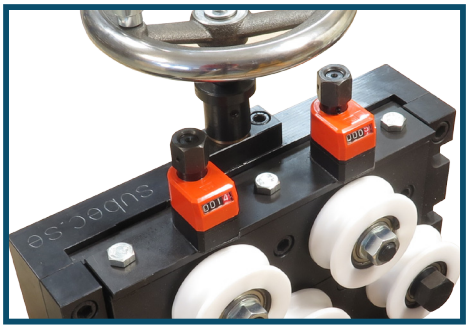

Option: Med position-sangivare
Article: 9360

Ritnings Nr. 3-300444-00

* Stock item

Subec AB **Hesselmans Torg 5** **SE- 131 54 Nacka** **Sweden**
Phone: **+46-8-88 46 33**
Fax: **+46-8-97 76 58**
Email: info@subec.se
Web: www.subec.se

Copyright © 2023 Subec

TRÅDRIKTARE SERIE S80-HW-7

Produktområde: Ø 7,0-16,0mm

HW = Öppna/stänga med handratt

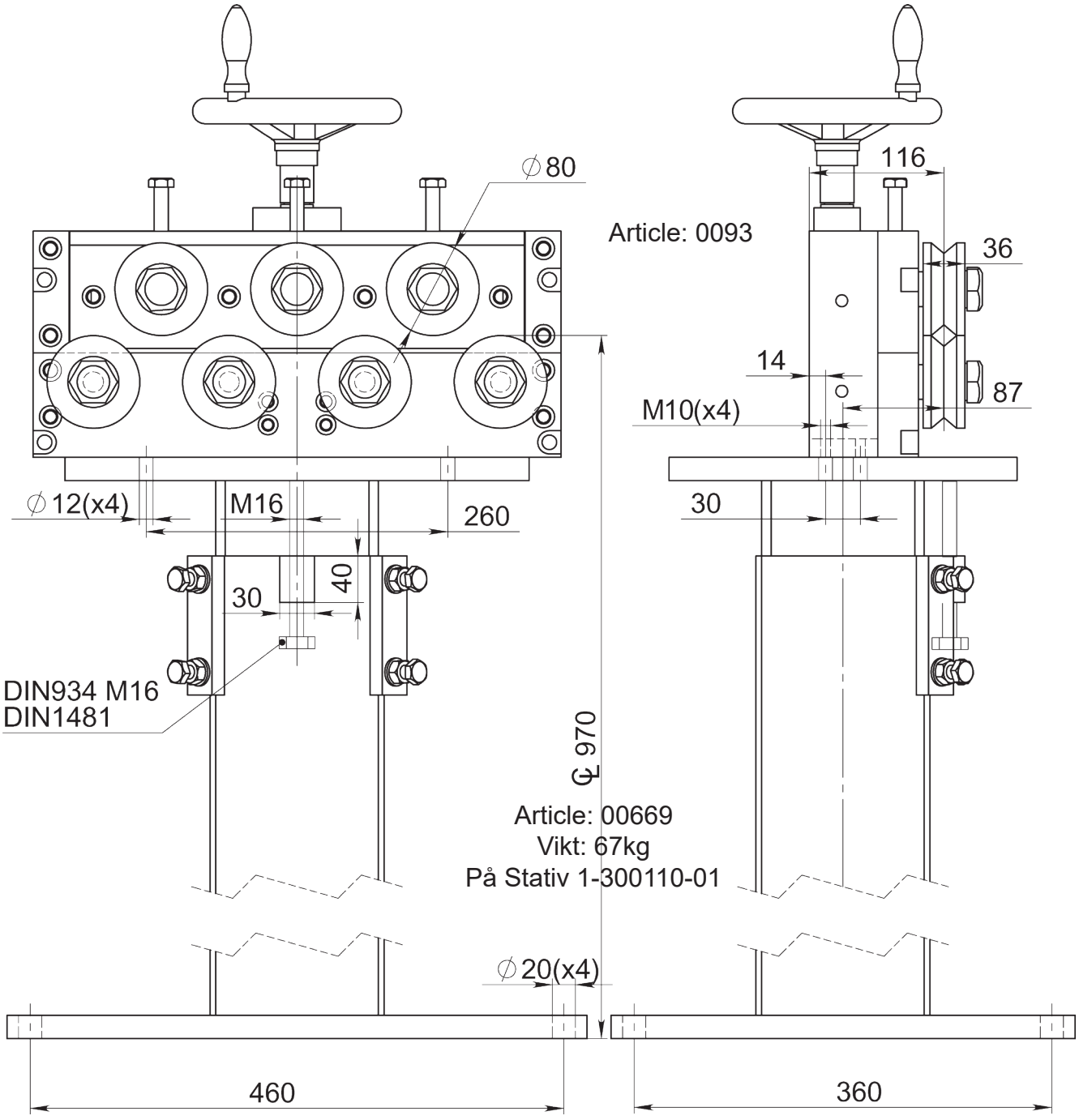

Med SL riktrullar

Ritnings Nr. 3-300444-00

Subec AB	**Hesselmans Torg 5** **SE- 131 54 Nacka** **Sweden**	**Phone:** **Fax:**	**+46-8-88 46 33** **+46-8-97 76 58**	**Email: info@subec.se** **Web: www.subec.se**

Copyright © 2023 Subec

TRÅDRIKTARE S80-TA-5

Produktområde: Ø 7,0-16,0mm

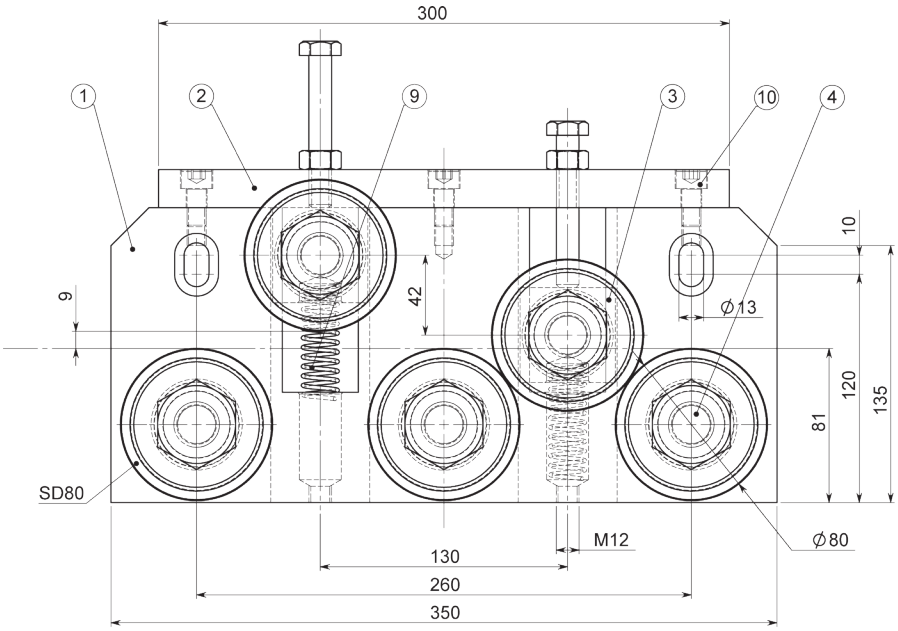

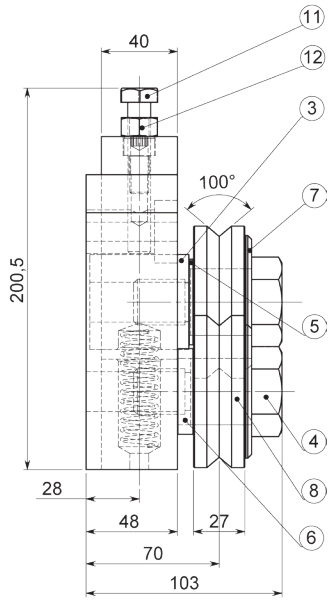

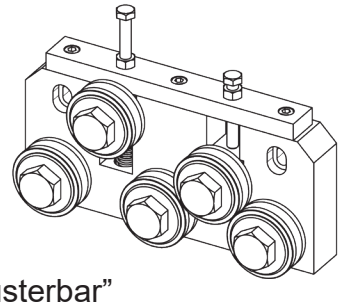

TA = “Topp Justerbar”

Article: 03218

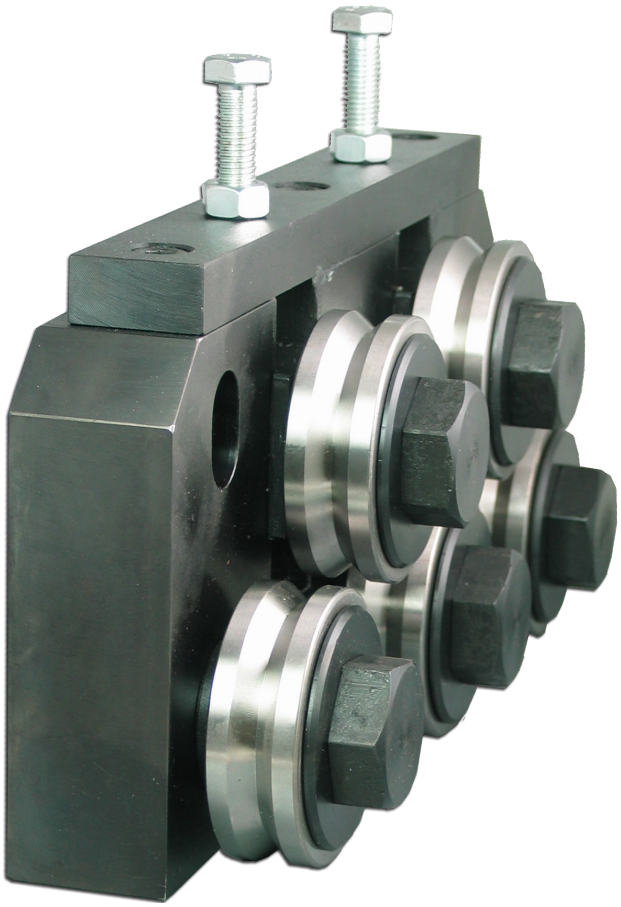

Med SL riktrullar

Ritnings Nr. 3-400644-00

Subec AB **Hesselmans Torg 5** **SE- 131 54 Nacka** **Sweden**
Phone: **+46-8-88 46 33**
Fax: **+46-8-97 76 58**
Email: info@subec.se
Web: www.subec.se

Copyright © 2023 Subec

TRÅDRIKTARE S80-VA-5

VA = Variabel Rulljustering

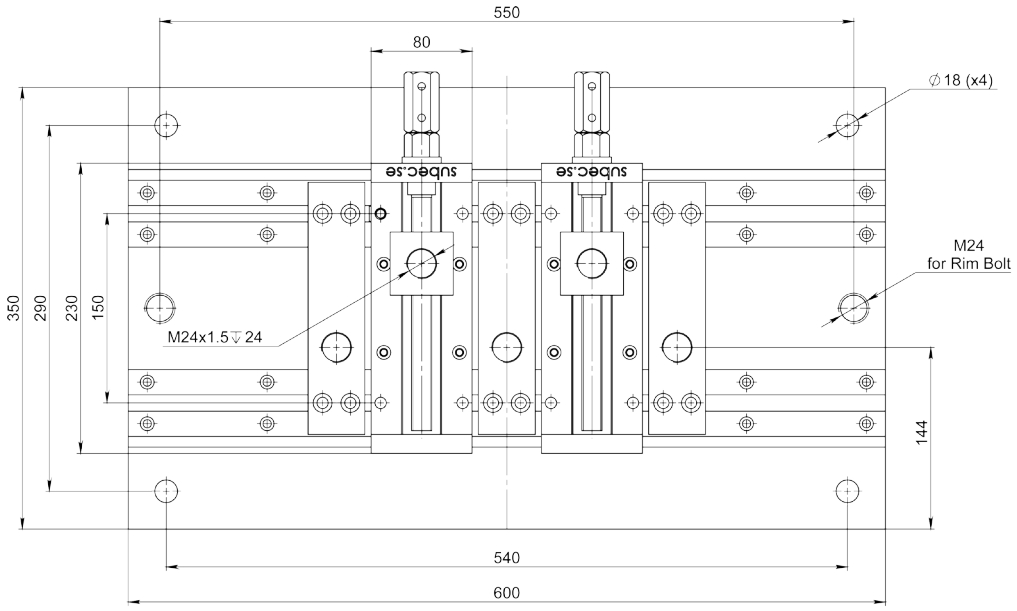

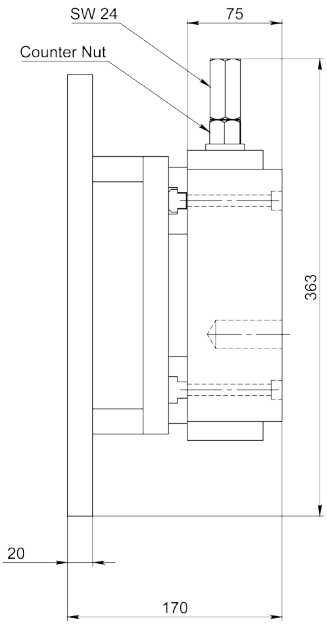

Horisontell
Article: 10844

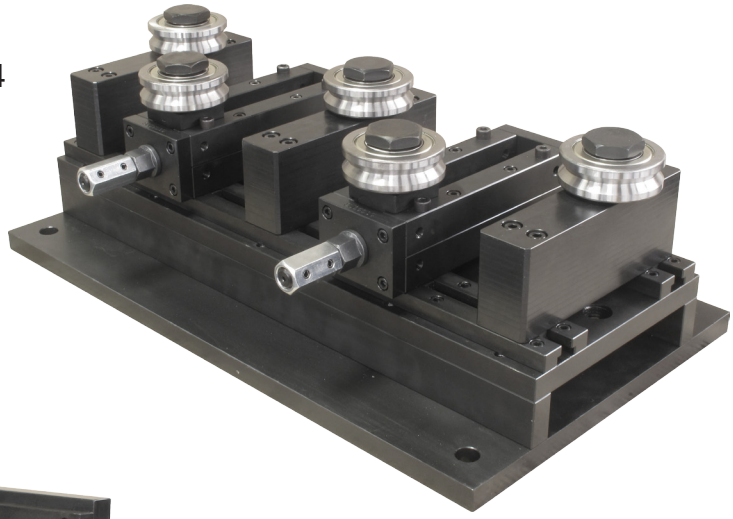

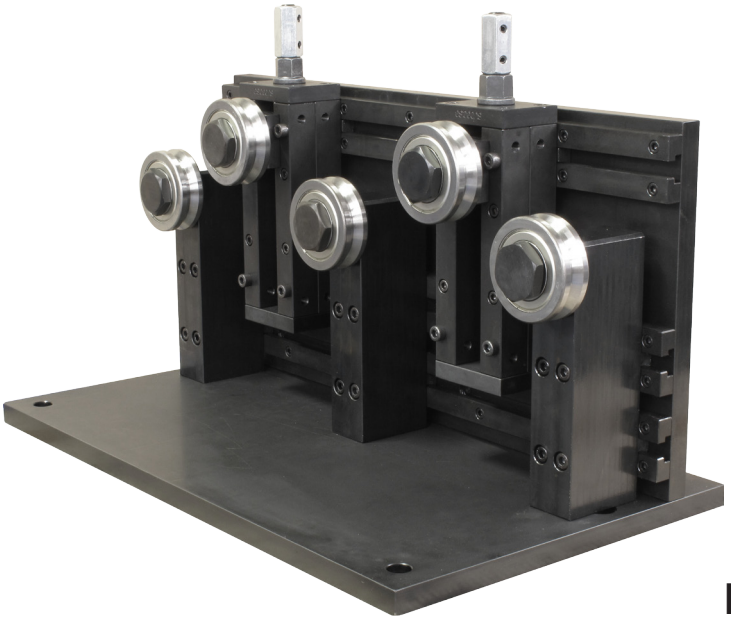

Vertikal
Article: 10916

Ritnings Nr. 3-401264-00

Subec AB **Hesselmans Torg 5** **SE- 131 54 Nacka** **Sweden** **Phone:** **+46-8-88 46 33** **Fax:** **+46-8-97 76 58** **Email: info@subec.se** **Web: www.subec.se**

Copyright © 2023 Subec

TRÅDRIKTARE S90-VA-5

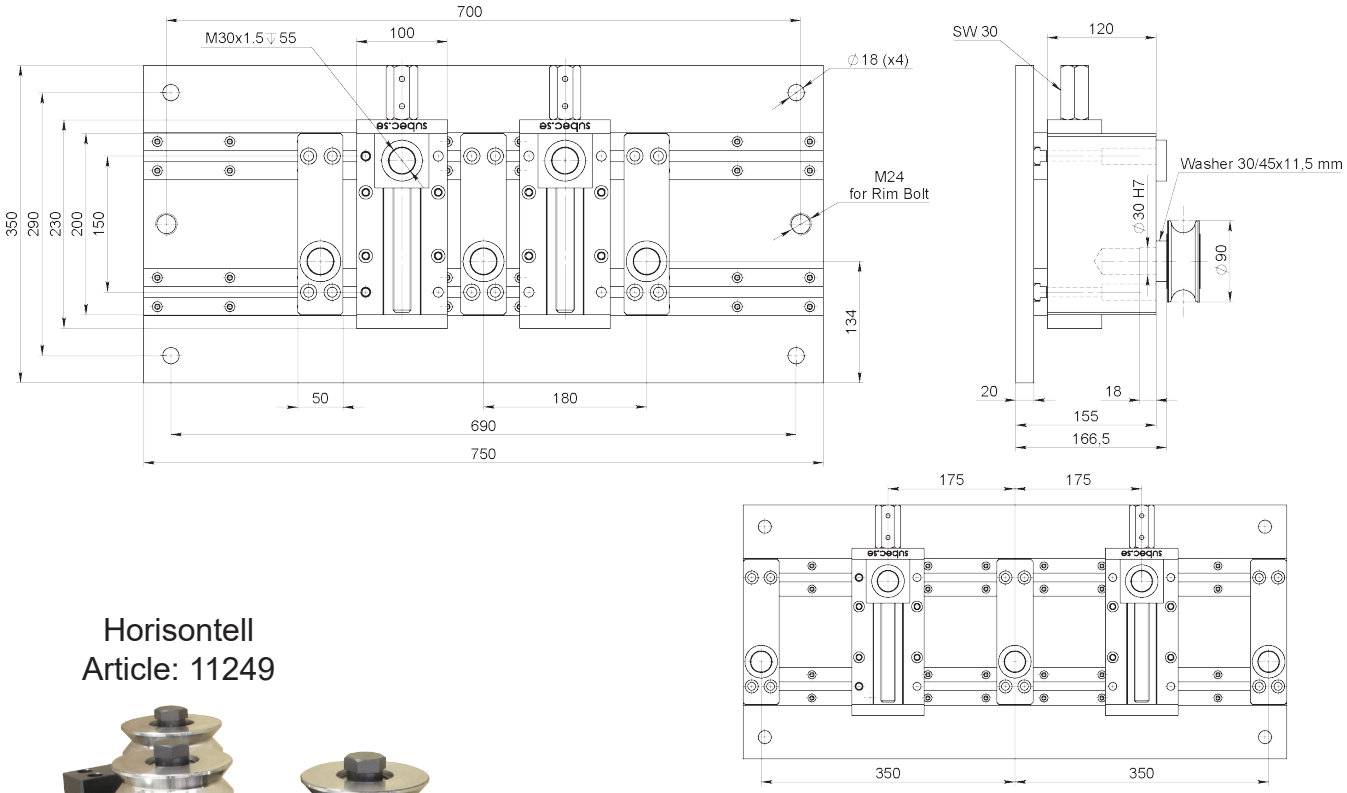

Horisontell
Article: 11249

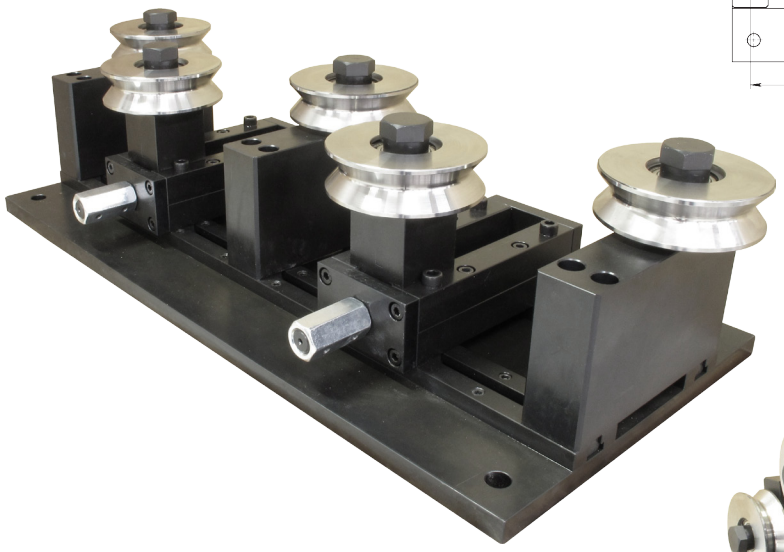

VA = Variable Roller Adjustment

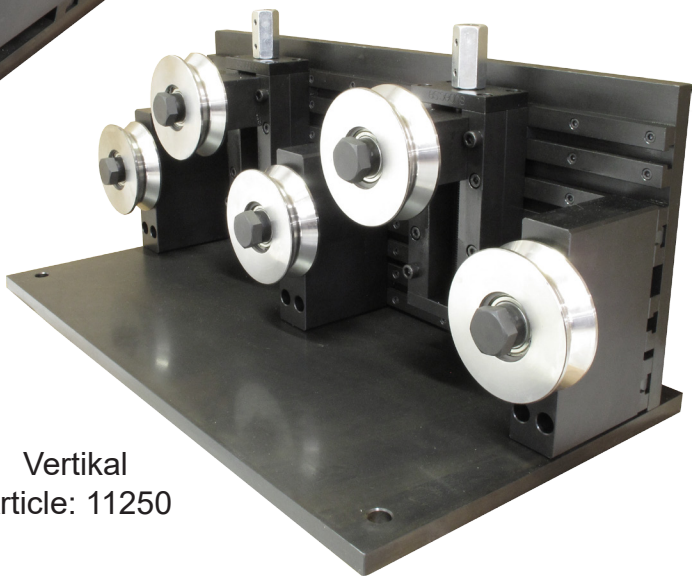

Vertikal
Article: 11250

Ritnings Nr. 3-401264-00

Subec AB | **Hesselmans Torg 5**, **SE- 131 54 Nacka**, **Sweden** | **Phone:** **+46-8-88 46 33** | **Fax:** **+46-8-97 76 58** | **Email: info@subec.se** | **Web: www.subec.se**

Copyright © 2023 Subec

TRÅDRIKTARE S90-HW-7

HW = Öppna/stänga med handratt

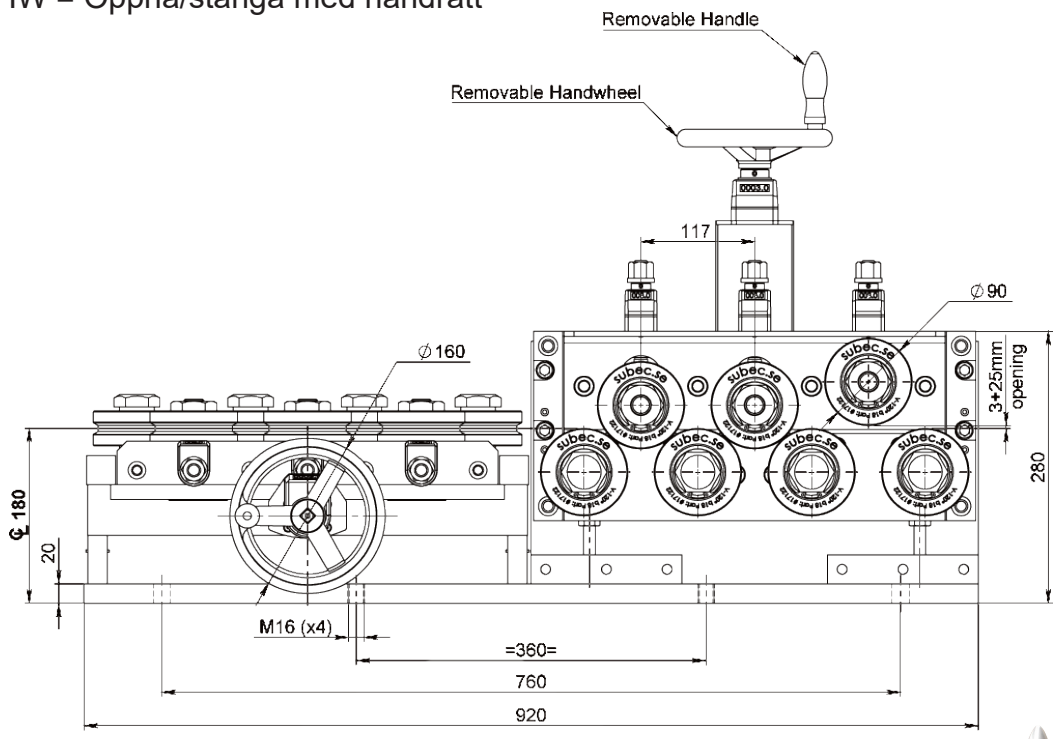



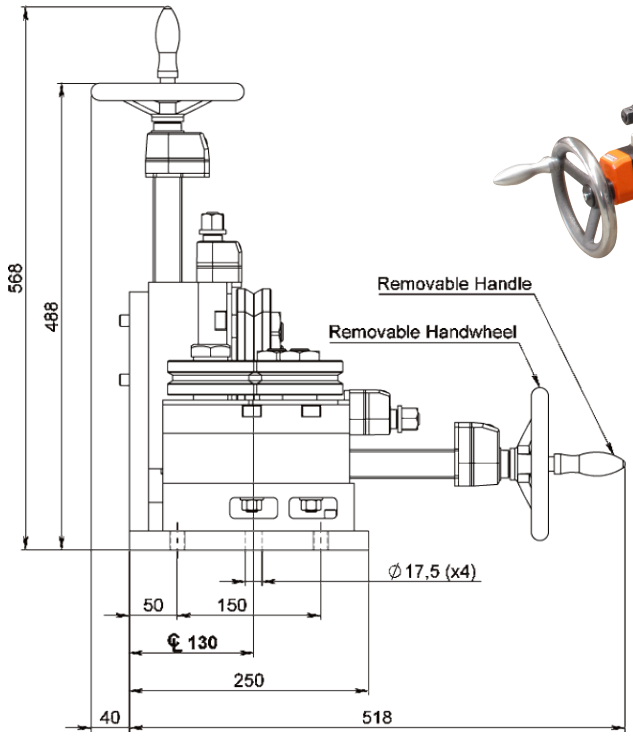

Dubbelsystem med positionsangivare:
Article: 17030

Singelsystem med positionsangivare:
Article: 17173

Ritnings Nr. 3-300444-00

Subec AB **Hesselmans Torg 5** **SE- 131 54 Nacka** **Sweden**
Phone: **+46-8-88 46 33**
Fax: **+46-8-97 76 58**
Email: info@subec.se
Web: www.subec.se

Copyright © 2023 Subec

ROBUST TRÅDRIKTARE
S100-SY-5

Produktområde: Ø 15,0-30,0mm

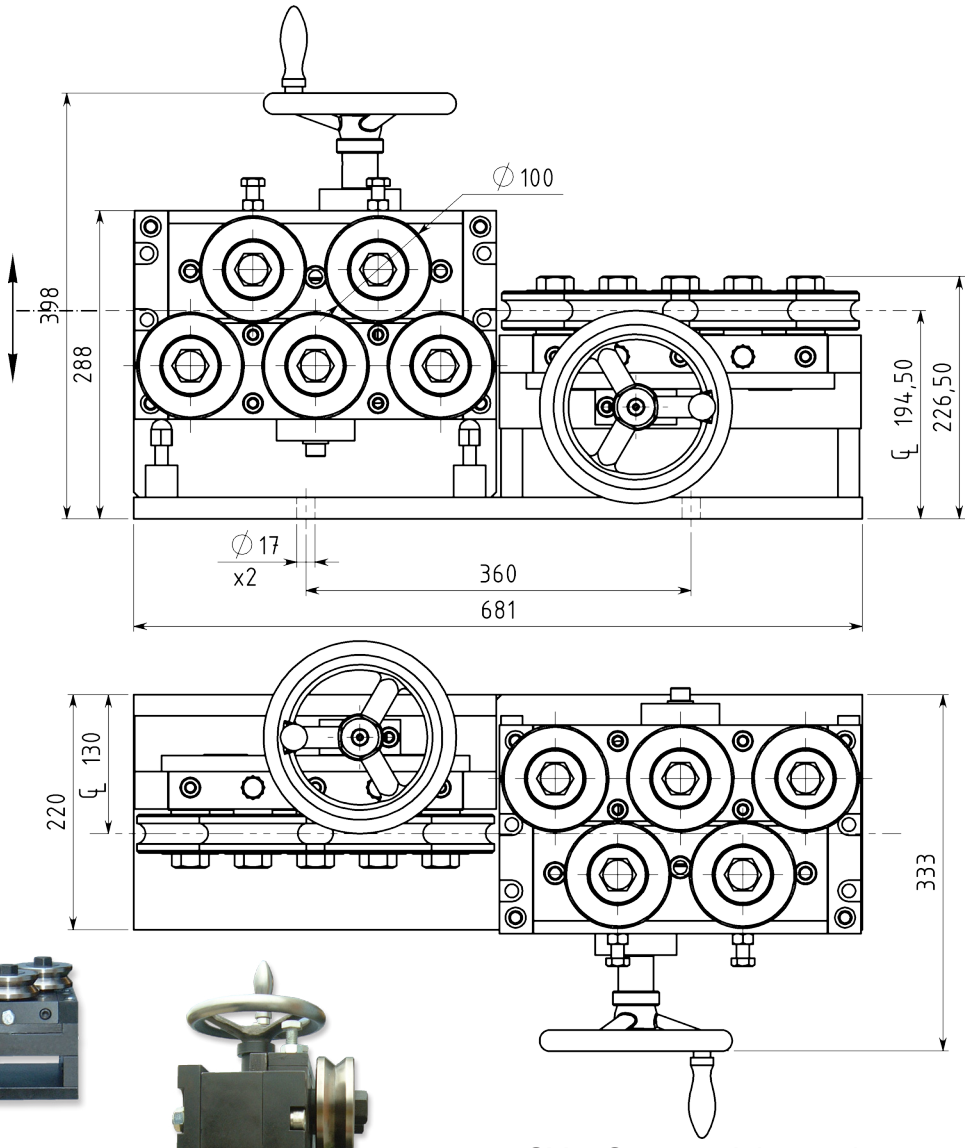

SY = Symmetrisk öppning av de övre och undre rullarna.



Med SL riktrullar

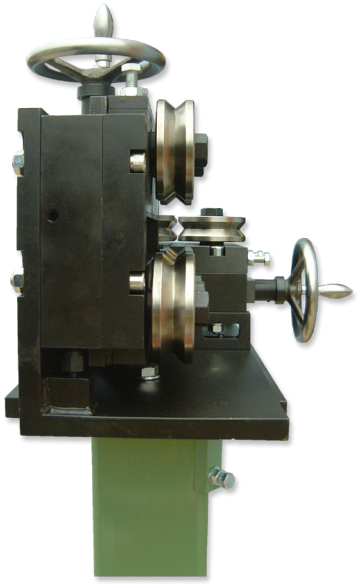

Article: 01887
Vikt: 130kg

Ritnings Nr. 3-400509-00

Subec AB	**Hesselmans Torg 5** **SE- 131 54 Nacka** **Sweden**	**Phone:** **Fax:**	**+46-8-88 46 33** **+46-8-97 76 58**	**Email: info@subec.se** **Web: www.subec.se**

Copyright © 2023 Subec

ROBUST TRÅDRIKTARE
S100-SY-7

Produktområde: Ø 15,0-30,0mm

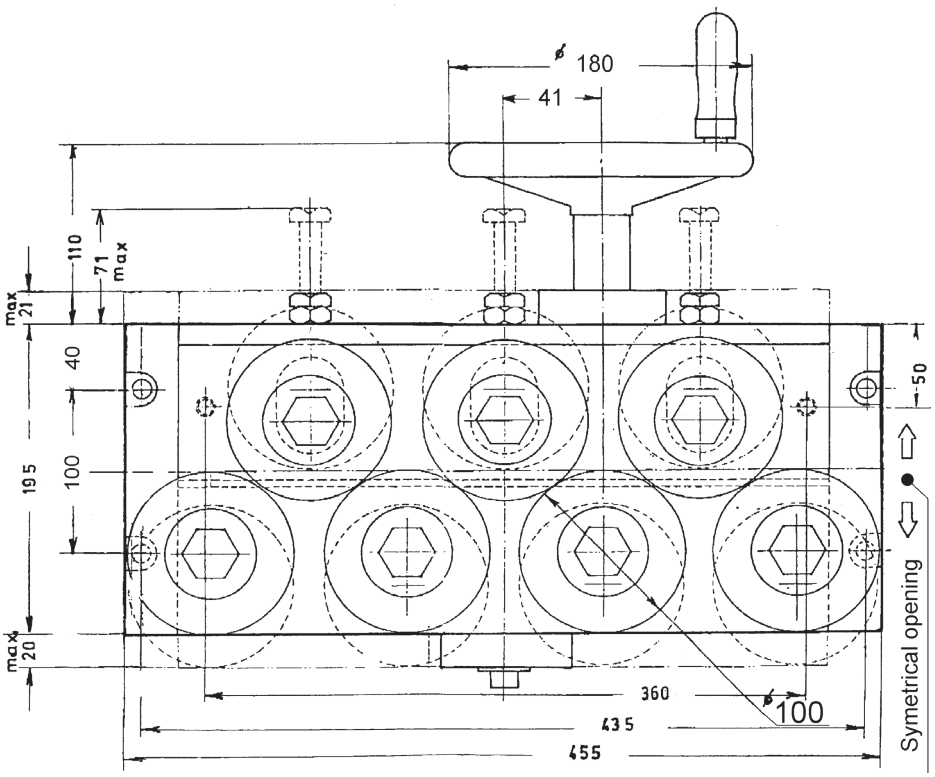

Article: 00778

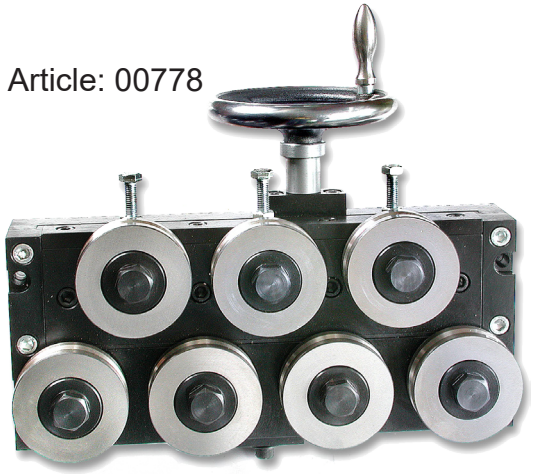

SY = Symmetrisk öppning av
de övre och undre rullarna.

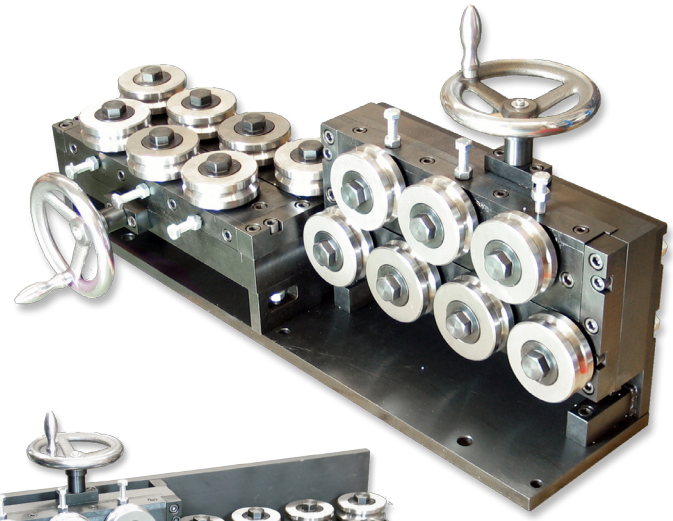

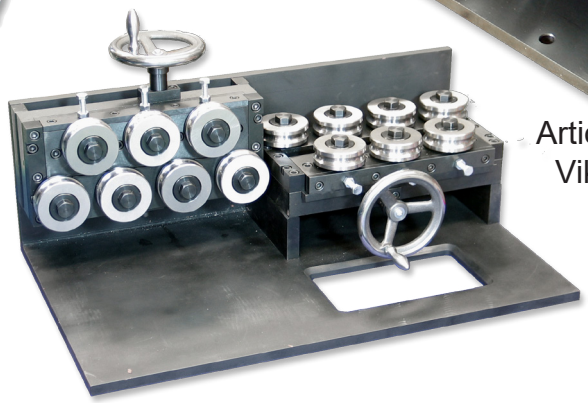

Article: 01669
Vikt: 174kg

Med SL riktrullar

Ritnings Nr. 3-400400-00

Subec AB	**Hesselmans Torg 5** **SE- 131 54 Nacka** **Sweden**	**Phone:** **Fax:**	**+46-8-88 46 33** **+46-8-97 76 58**	**Email: info@subec.se** **Web: www.subec.se**

Copyright © 2023 Subec

ROBUST TRÅDRIKTARE
S100-HW-5

Produktområde: Ø 15,0-30,0mm

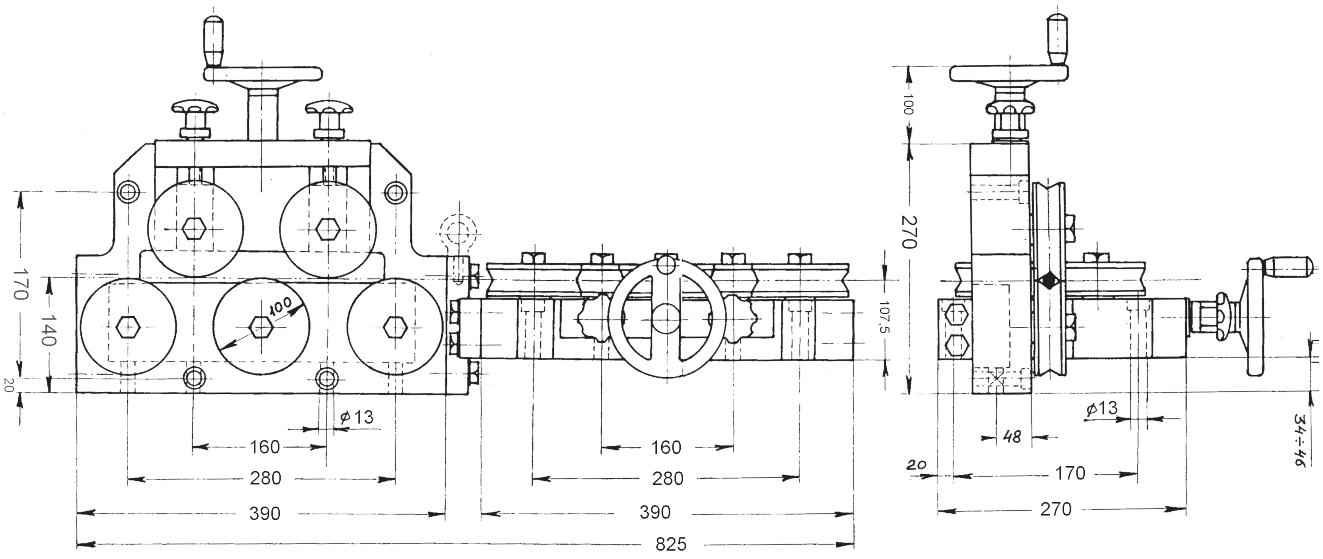

HW = Öppna/stänga med handratt

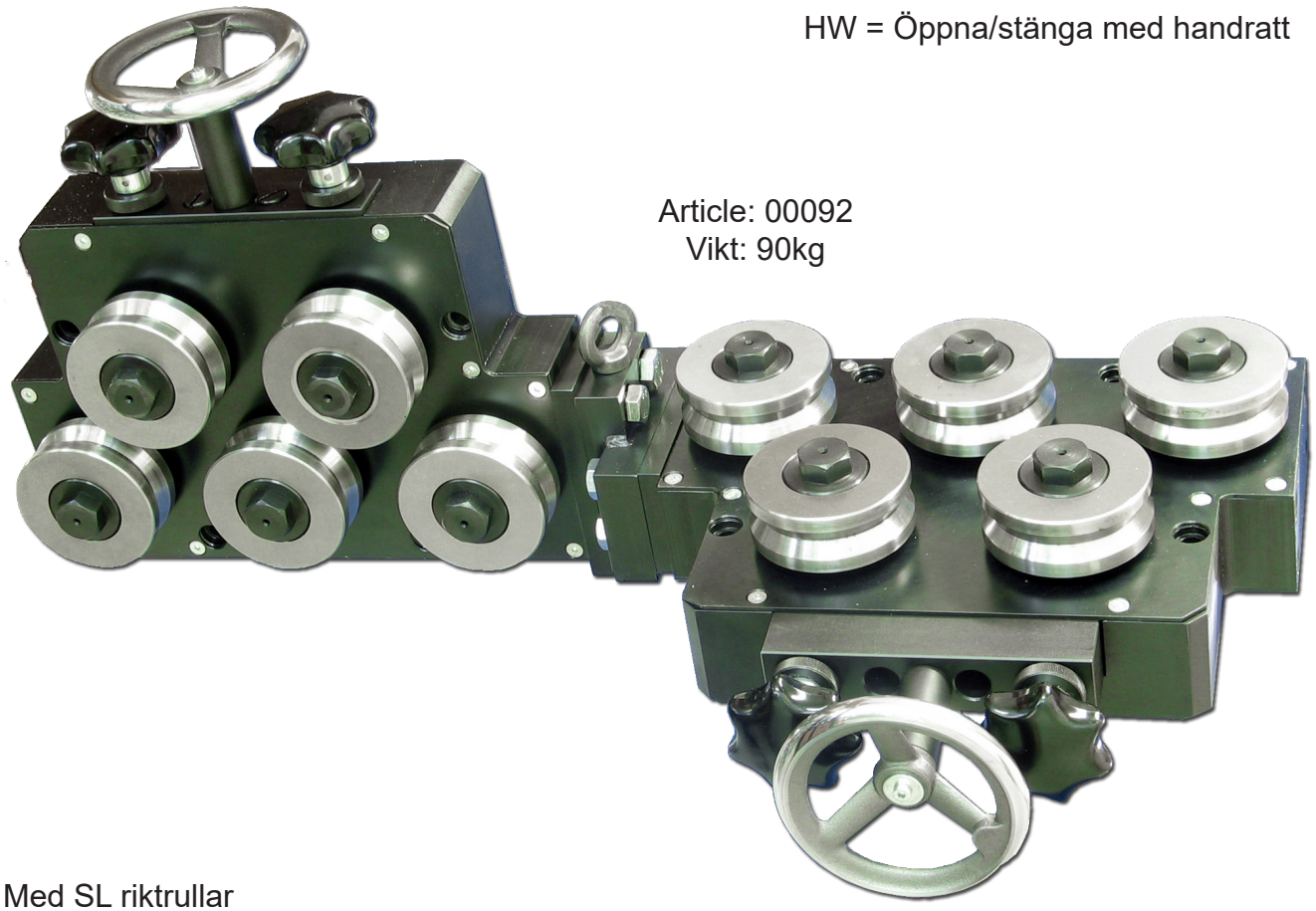

Article: 00092
Vikt: 90kg

Med SL riktrullar

Ritnings Nr. 3-400353-00

Subec AB	**Hesselmans Torg 5** **SE- 131 54 Nacka** **Sweden**	**Phone:** **Fax:**	**+46-8-88 46 33** **+46-8-97 76 58**	**Email: info@subec.se** **Web: www.subec.se**

Copyright © 2023 Subec

ROBUST TRÅDRIKTARE
S100-SY-3

Produktområde: Ø 15,0-30,0mm

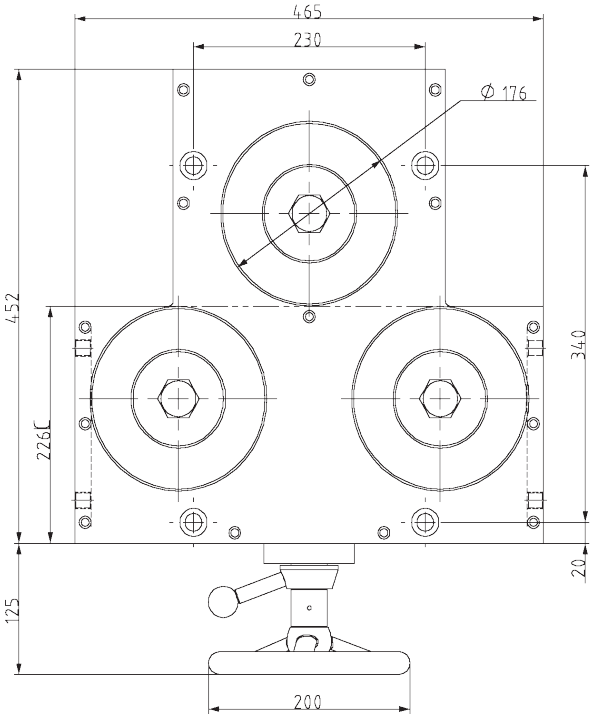

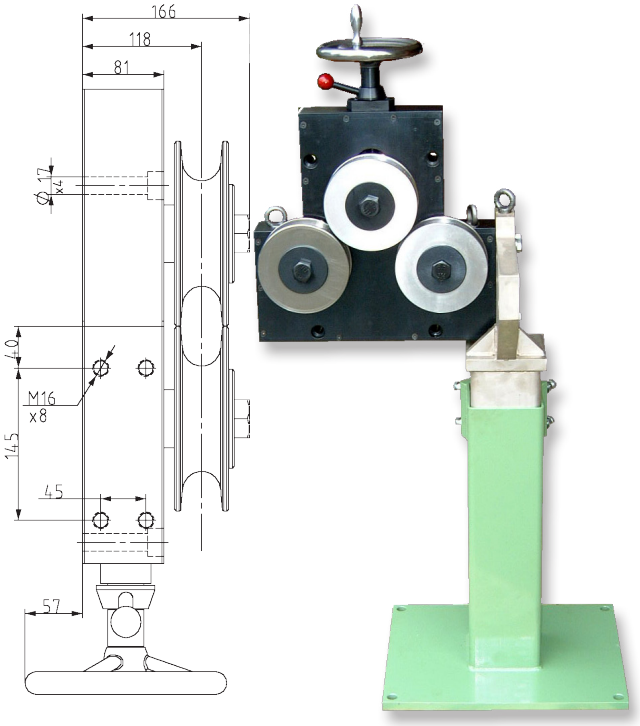

Article: 01227

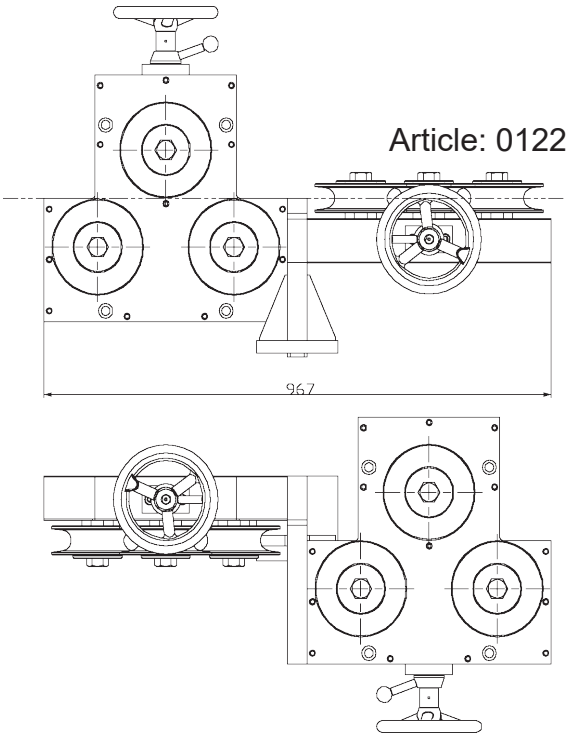

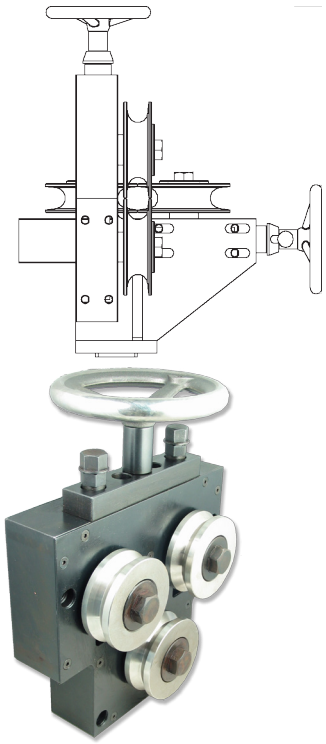

Med SL riktrullar

Ritnings Nr. 3-400453-00

Subec AB	**Hesselmans Torg 5** **SE- 131 54 Nacka** **Sweden**	**Phone:** **Fax:**	**+46-8-88 46 33** **+46-8-97 76 58**	**Email: info@subec.se** **Web: www.subec.se**

Copyright © 2023 Subec

PRECISIONS RÖRRIKTARE S100-HW-LT-7

Produktområde: Ø 15,0-30,0mm

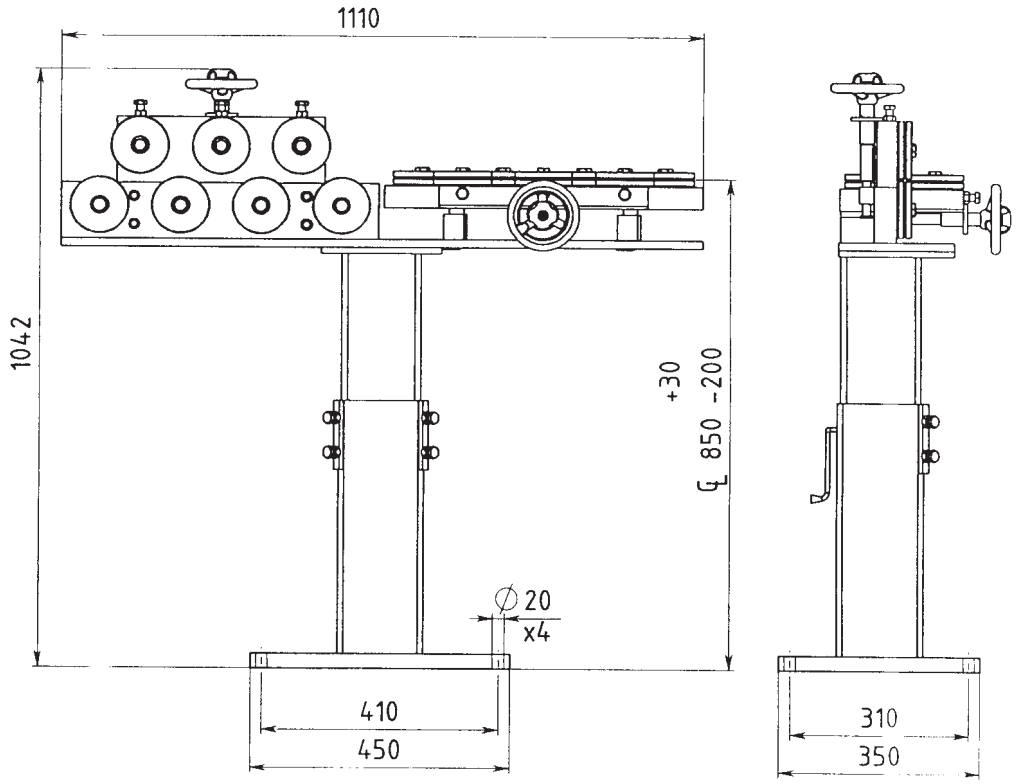

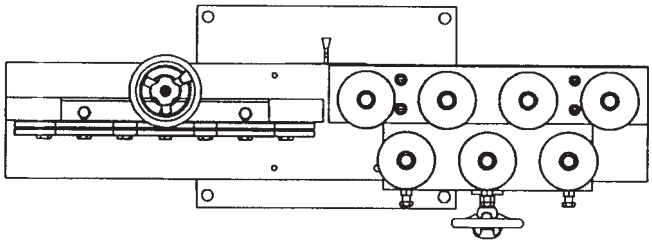

HW-LT =



Article: 00842
Vikt: 92kg

Med SL riktrullar

Ritnings Nr. 3-400501-00

Subec AB **Hesselmans Torg 5** **SE- 131 54 Nacka** **Sweden**
Phone: **+46-8-88 46 33**
Fax: **+46-8-97 76 58**
Email: info@subec.se
Web: www.subec.se

Copyright © 2023 Subec

TRÅDRIKTARE SERIE S110-AA-9

Produktområde: Ø 9,0-23,0mm

Alla Rullar individuellt justerbara

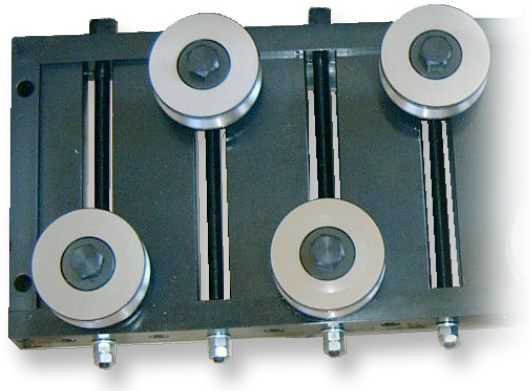

Article: 00996

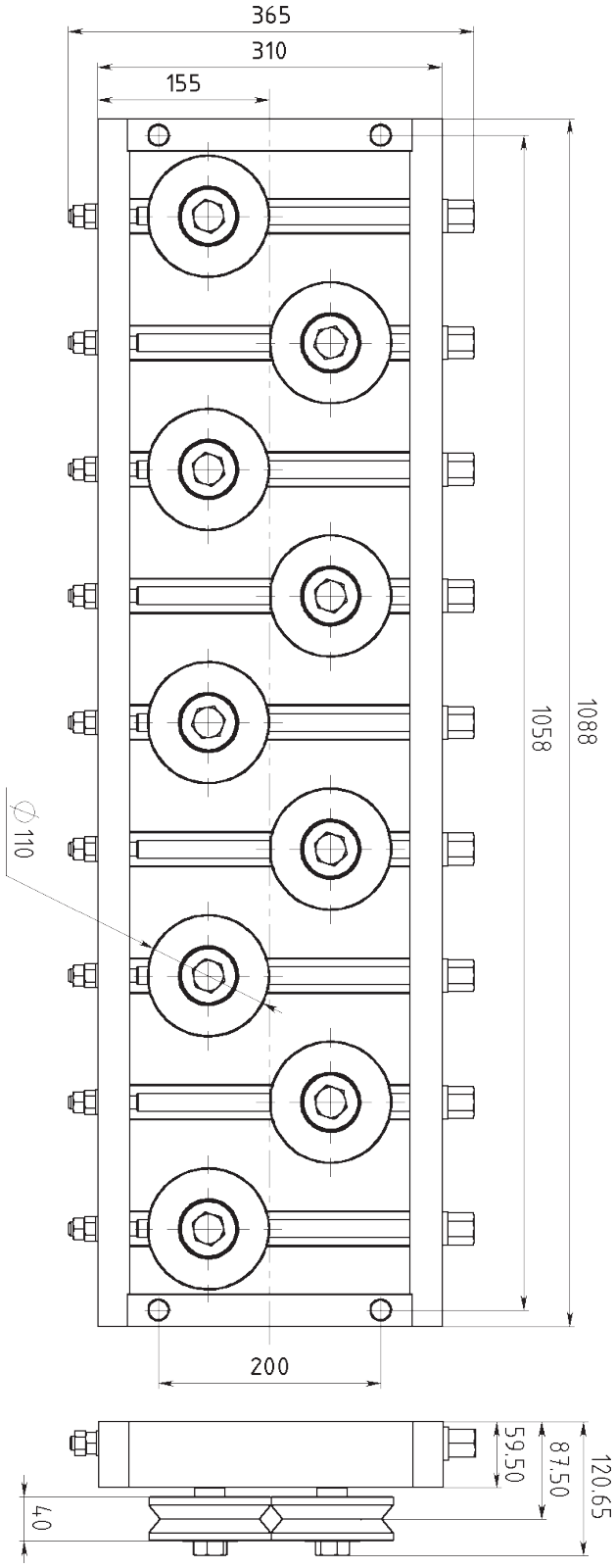

Med SL riktrullar

Ritnings Nr. 3-400432-00

Subec AB **Hesselmans Torg 5** **SE- 131 54 Nacka** **Sweden**
Phone: **+46-8-88 46 33**
Fax: **+46-8-97 76 58**
Email: info@subec.se
Web: www.subec.se

Copyright © 2023 Subec

TRÅDRIKTARE SERIE S110-TA-5

Produktområde: Ø 9,0-23,0mm

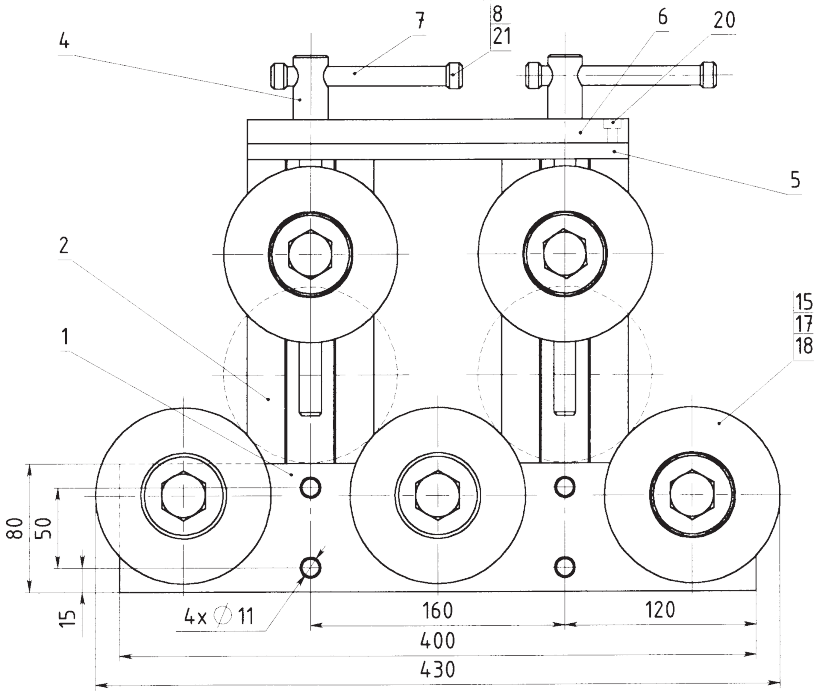

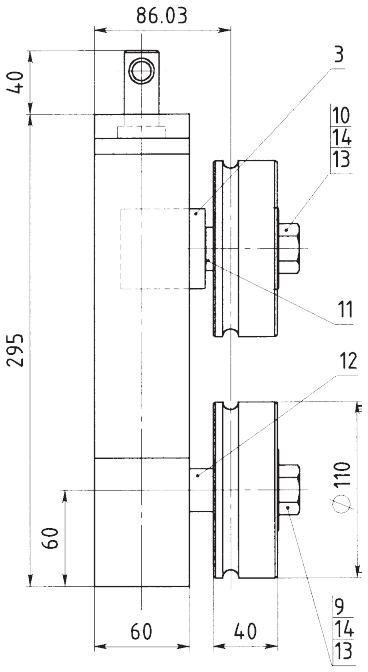

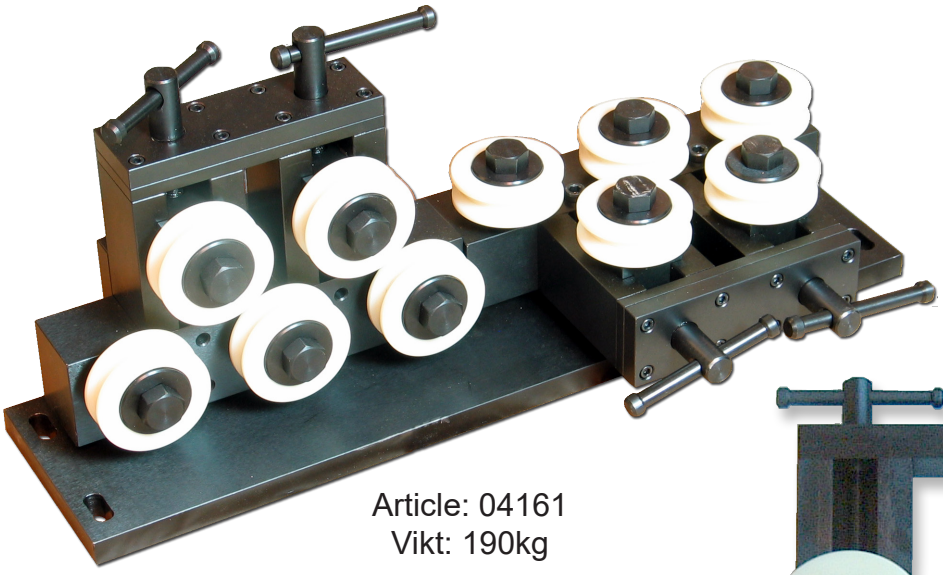

Article: 04161
Vikt: 190kg

TA = “Topp Justerbar”

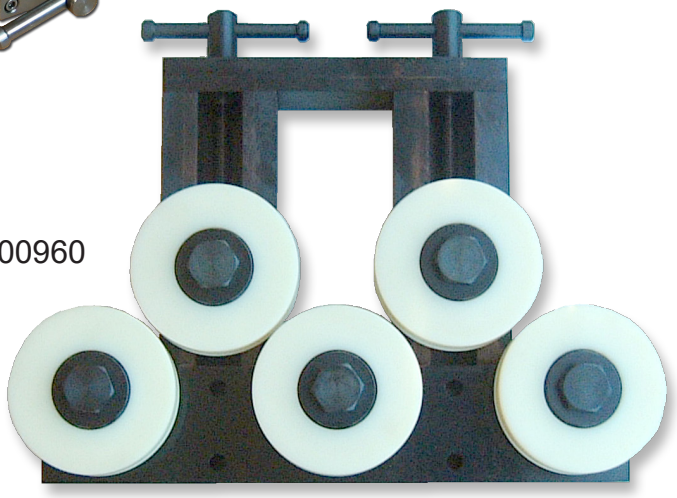

Article: 00960

Med SL riktrullar

Ritnings Nr. 3-300131-00

Subec AB **Hesselmans Torg 5** **SE- 131 54 Nacka** **Sweden**
Phone: **+46-8-88 46 33**
Fax: **+46-8-97 76 58**
Email: info@subec.se
Web: www.subec.se

Copyright © 2023 Subec

TRÅDRIKTARE SERIE S110-HW-5

Produktområde: Ø 9,00-23,00 mm

HW = Öppna/stänga med handratt

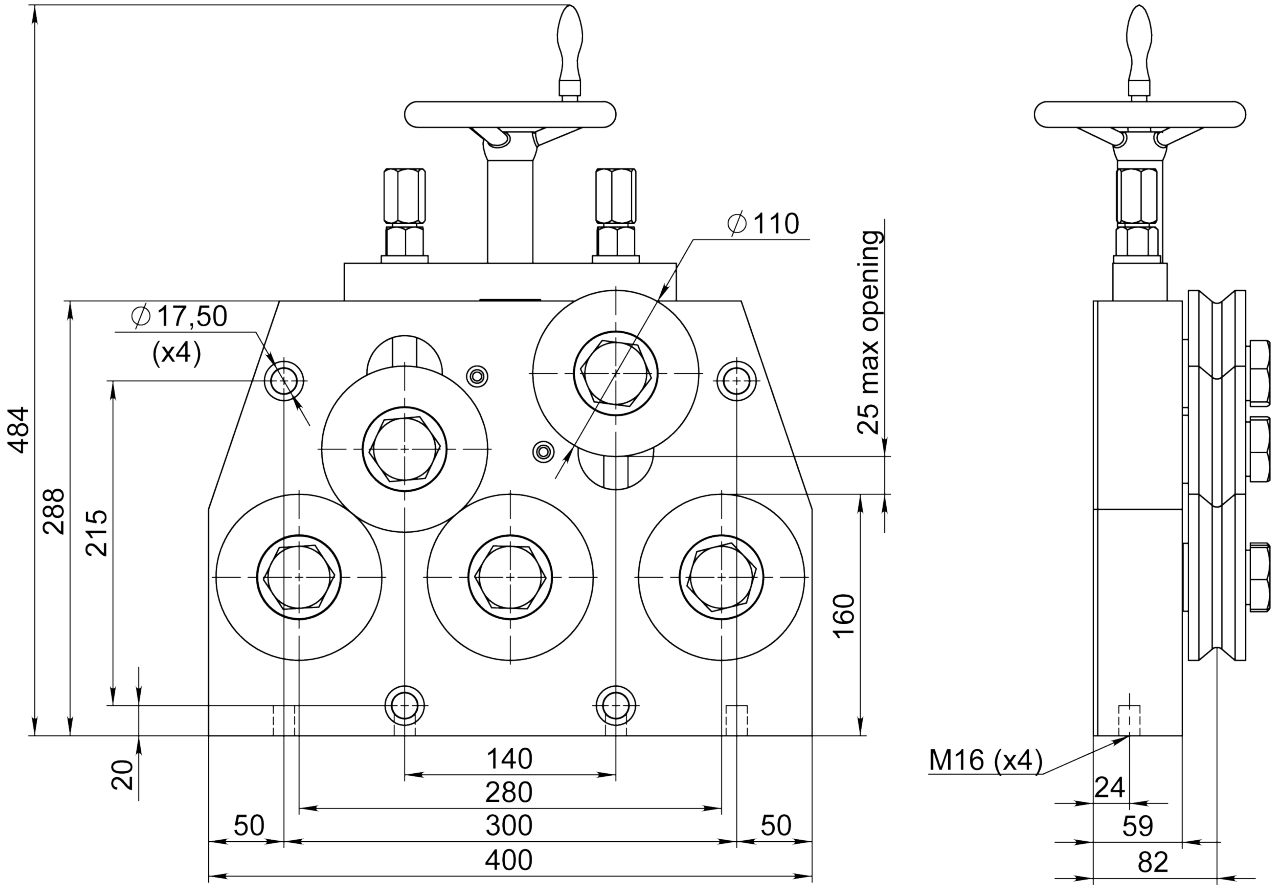

Option: Med hydraulisk öppning/stängning

Article: 8515



Med SL riktrullar

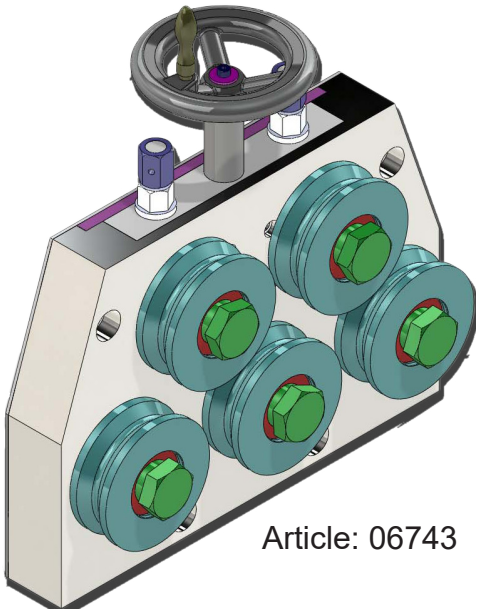

Article: 06743

Ritnings Nr. 3-400867-00

Subec AB | Hesselmans Torg 5, SE- 131 54 Nacka, Sweden | Phone: +46-8-88 46 33 | Fax: +46-8-97 76 58 | Email: info@subec.se | Web: www.subec.se

Copyright © 2023 Subec

TRÅDRIKTARE S115-L-5

Produktområde: Ø 20,0-31,0mm

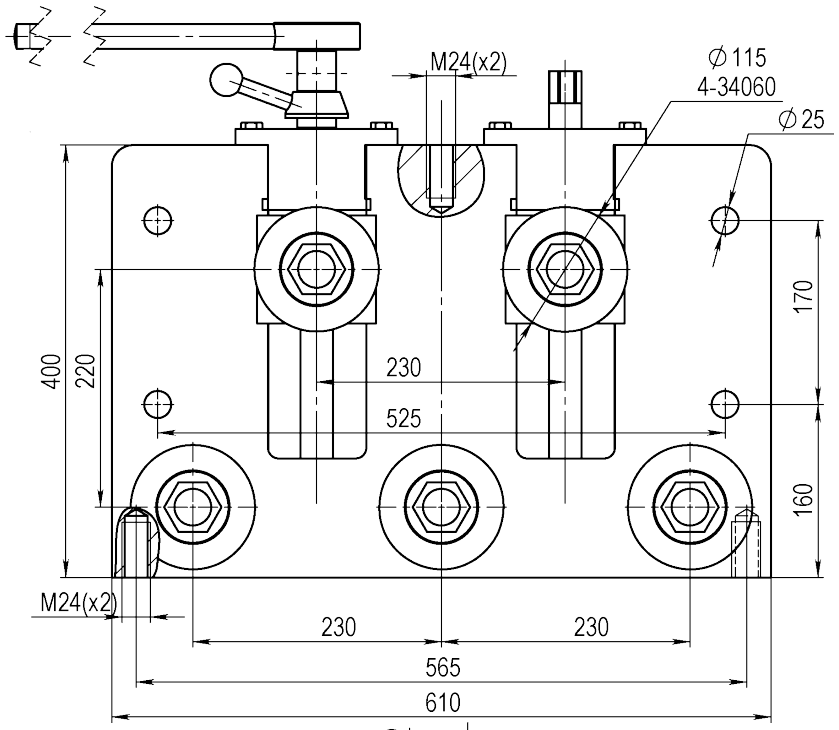

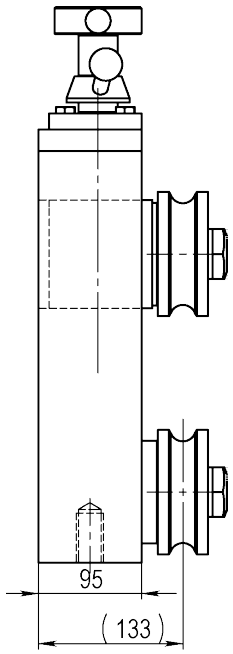

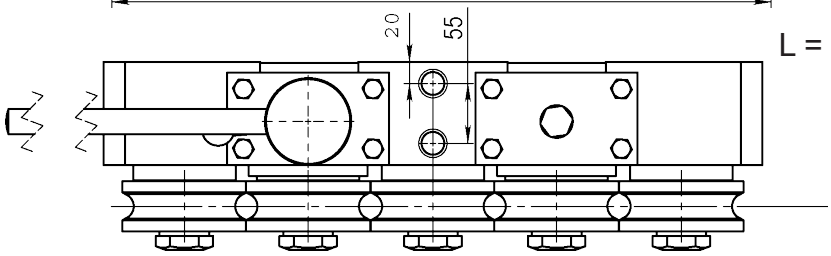

L = Öppna/stänga med hävstång

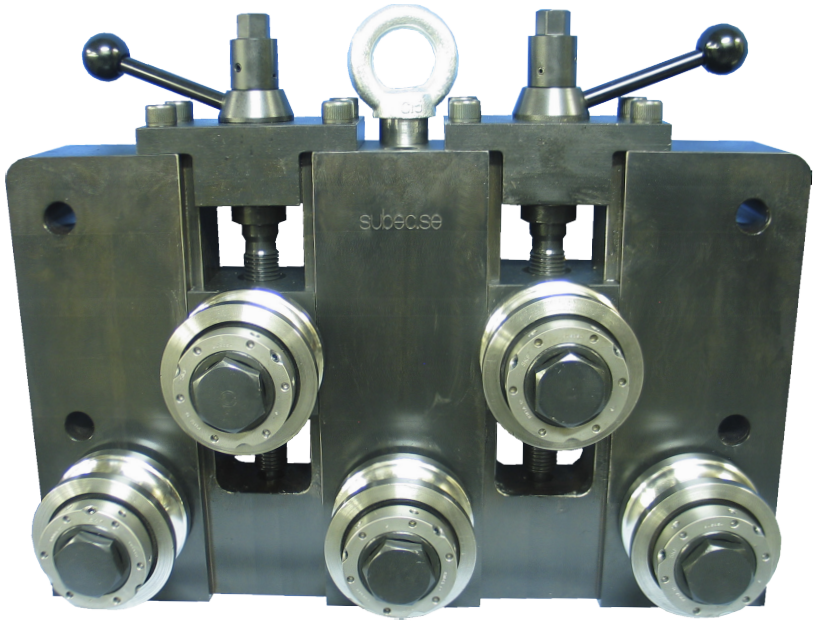

Med SL riktrullar

Article: 05658

Ritnings Nr. 3-400806-00

Subec AB **Hesselmans Torg 5** **SE- 131 54 Nacka** **Sweden**
Phone: **+46-8-88 46 33**
Fax: **+46-8-97 76 58**
Email: info@subec.se
Web: www.subec.se

Copyright © 2023 Subec

TRÅDRIKTARE SERIE S125-AA-5

Produktområde: Ø 15,0-28,0mm

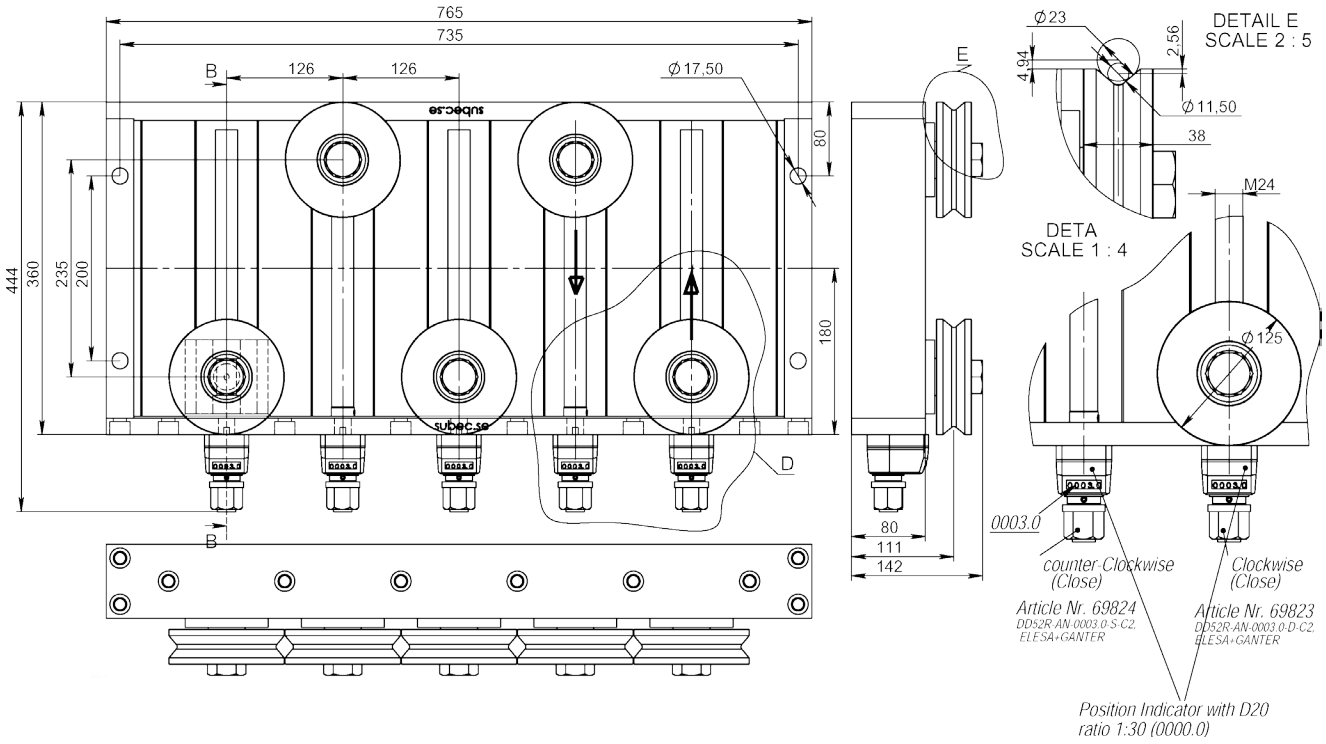

Alla Rullar individuellt justerbara

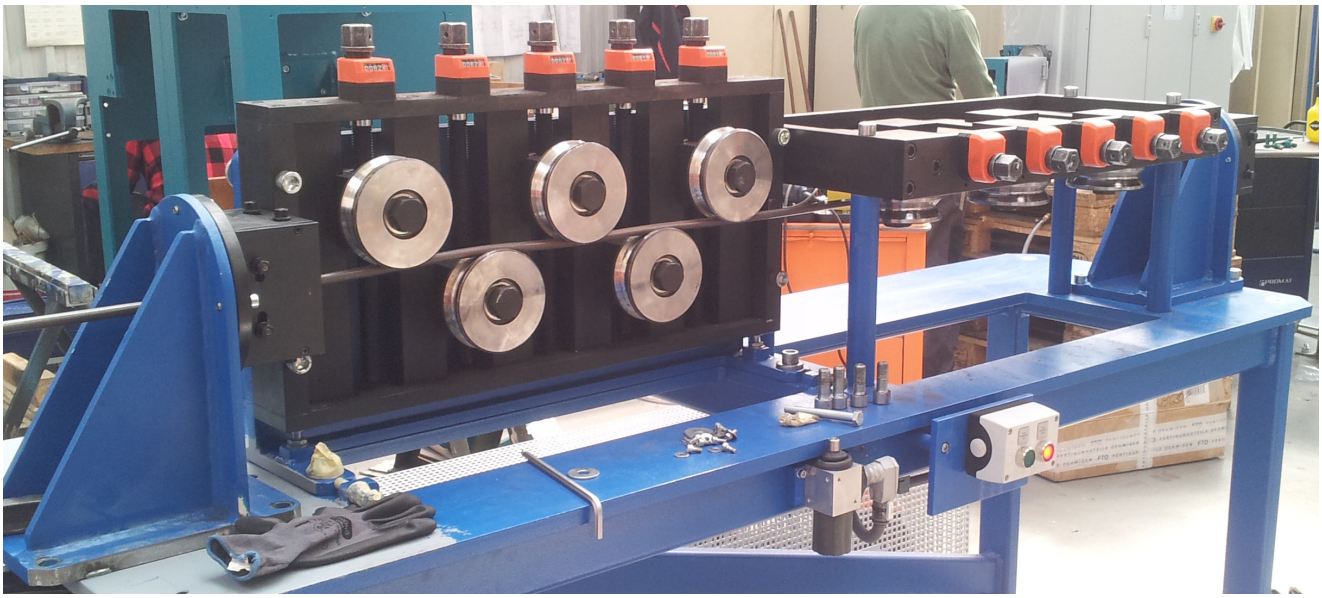

Article: 08659

Ritnings Nr. 3-401110-00

Subec AB	**Hesselmans Torg 5** **SE- 131 54 Nacka** **Sweden**	**Phone:** **Fax:**	**+46-8-88 46 33** **+46-8-97 76 58**	**Email: info@subec.se** **Web: www.subec.se**

Copyright © 2023 Subec

TRÅDRIKTARE S125-HW-3

Produktområde: Ø 15,0-28,0mm

HW = Öppna/stänga med handratt

Med SL riktrullar

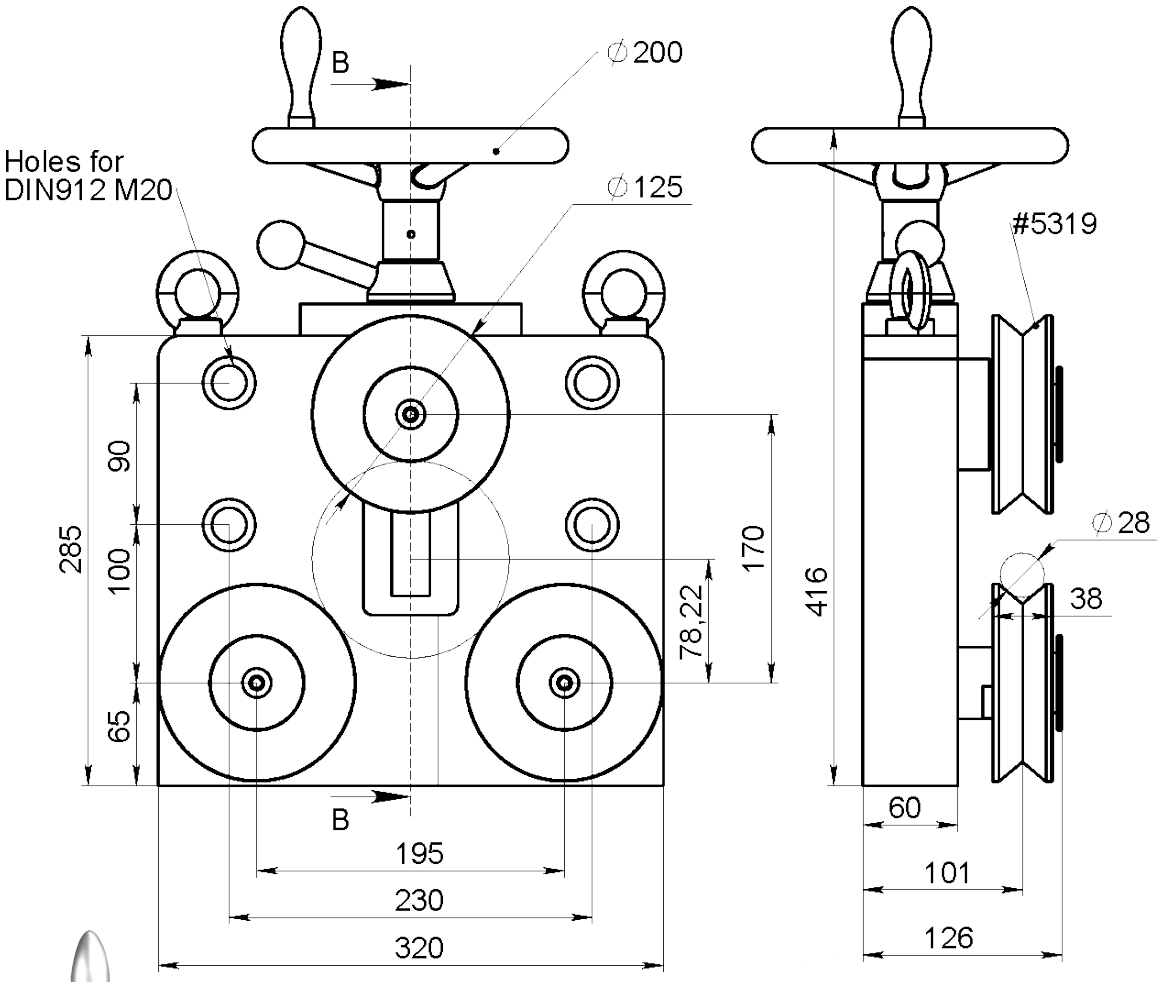



Article: 13594
Vikt: 58kg

Ritnings Nr. 3-400769-00

Subec AB **Hesselmans Torg 5** **SE- 131 54 Nacka** **Sweden**
Phone: **+46-8-88 46 33**
Fax: **+46-8-97 76 58**
Email: info@subec.se
Web: www.subec.se

Copyright © 2023 Subec

TRÅDRIKTARE SERIE S130-SY-5

Produktområde: Ø 15,0-33,0mm

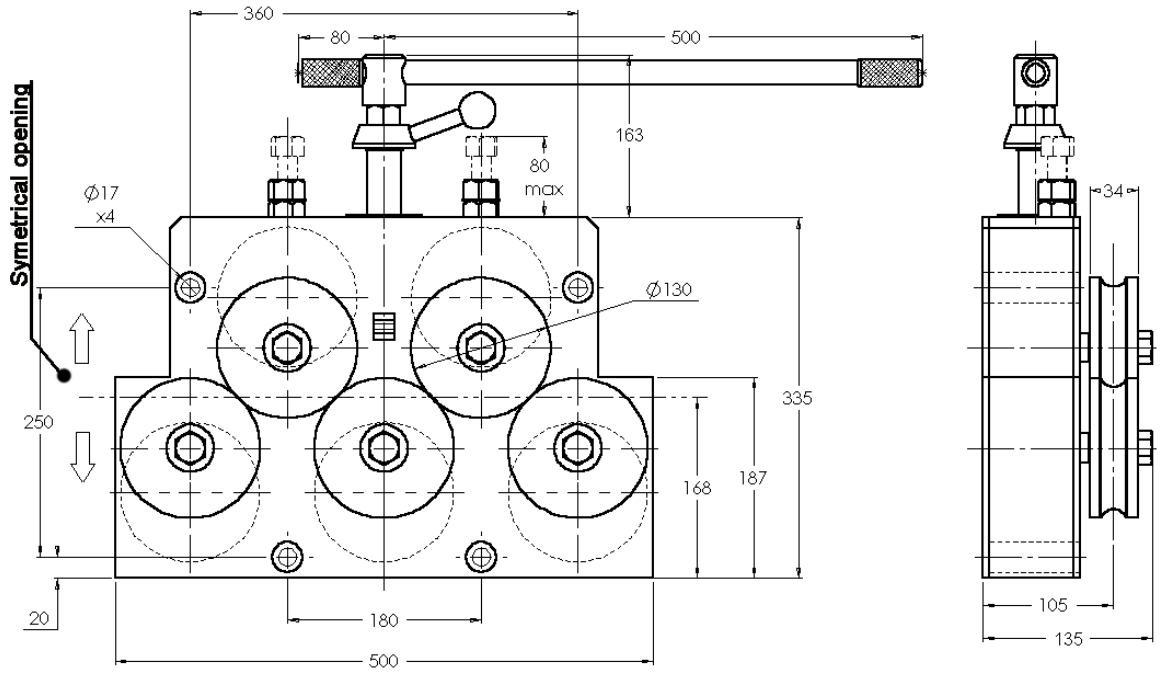



Med samtycke från Flymca
Article: 00835
Vikt: 160kg

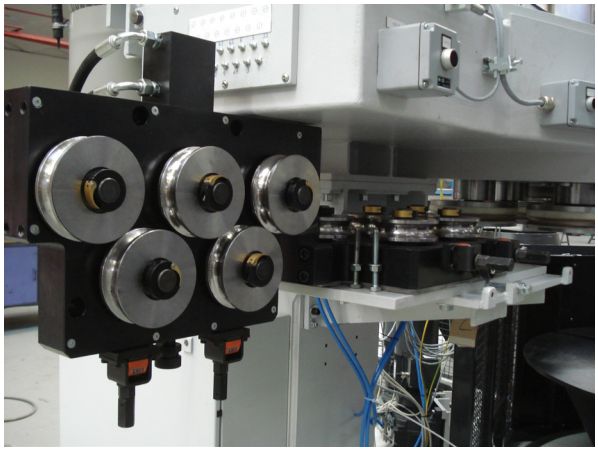

Article: 07697
Vikt:150kg
Option: Kraftigt utförande med hydraulisk öppna/ stänga

SY = Symmetrisk öppning av de övre och undre rullarna.

Skala



Med SL riktrullar

Ritnings Nr. 3-400346-00

Subec AB **Hesselmans Torg 5** **SE- 131 54 Nacka** **Sweden**
Phone: **+46-8-88 46 33**
Fax: **+46-8-97 76 58**
Email: info@subec.se
Web: www.subec.se

Copyright © 2023 Subec

DRIVET RIKTVERK
S130-SY-5

Produktområde: Ø 15,0-33,0mm

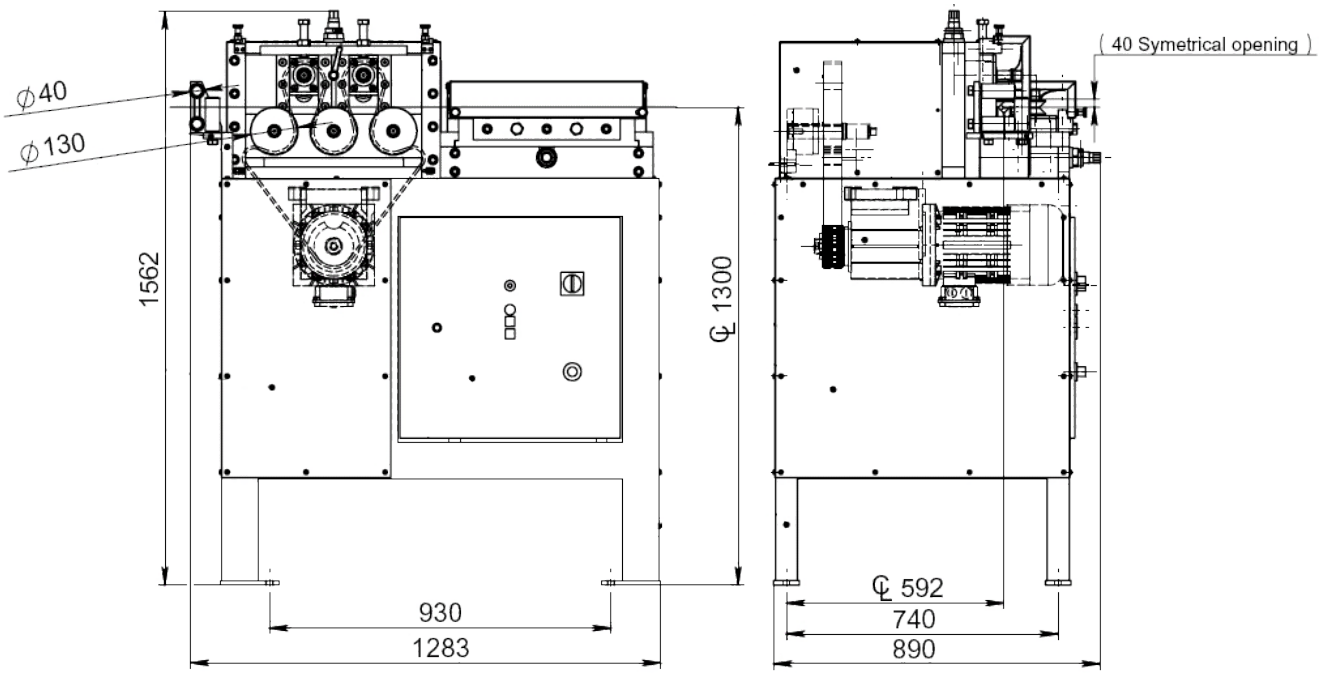



Article: 03283

SY = Symmetrisk öppning av de övre och undre rullarna.

Med SL riktrullar

Ritnings Nr. 3-400647-03

Subec AB	**Hesselmans Torg 5** **SE- 131 54 Nacka** **Sweden**	**Phone:** **Fax:**	**+46-8-88 46 33** **+46-8-97 76 58**	**Email: info@subec.se** **Web: www.subec.se**

Copyright © 2023 Subec

TRÅDRIKTARE S130-HW-5

Produktområde: Ø 15,0-33,0mm

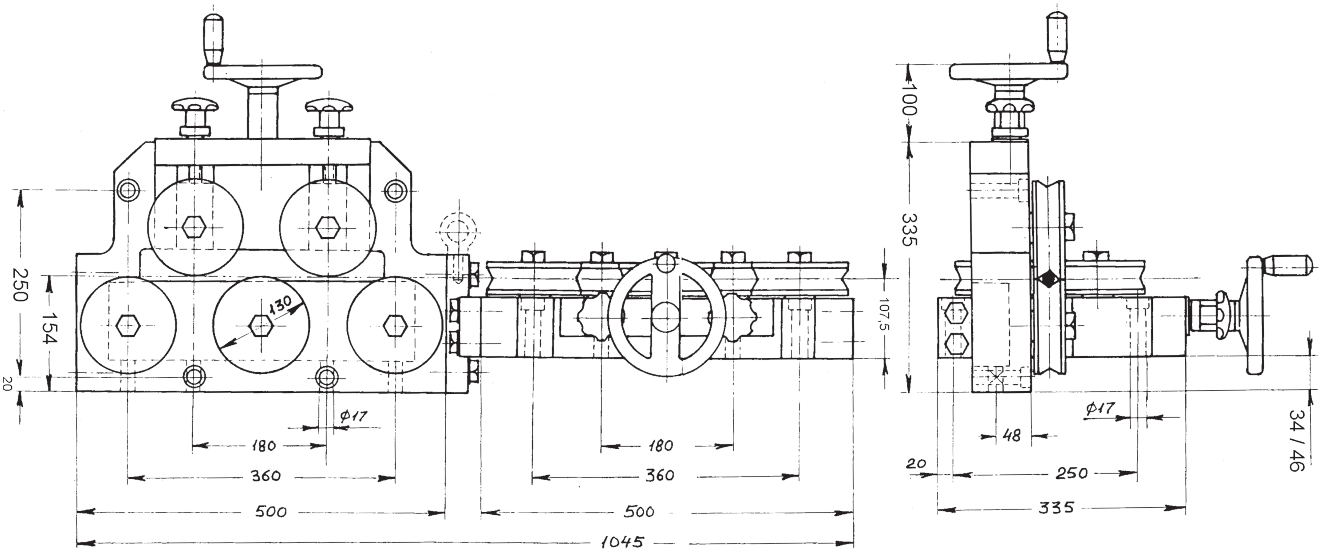

Article: 00610
Vikt: 141kg

HW = Öppna/stänga med handratt

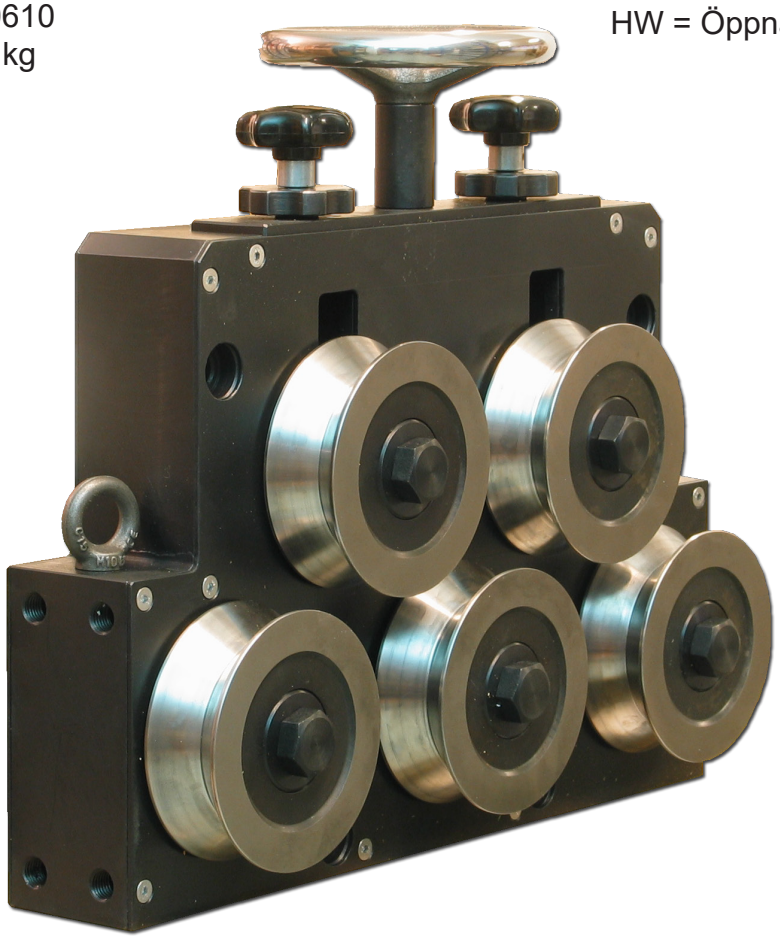

Med SL riktrullar

Ritnings Nr. 3-400346-00

Subec AB	**Hesselmans Torg 5** **SE- 131 54 Nacka** **Sweden**	**Phone:** **Fax:**	**+46-8-88 46 33** **+46-8-97 76 58**	**Email: info@subec.se** **Web: www.subec.se**

Copyright © 2023 Subec

TRÅDRIKTARE S130-HW-7

Produktområde: Ø 15,0-33,0mm

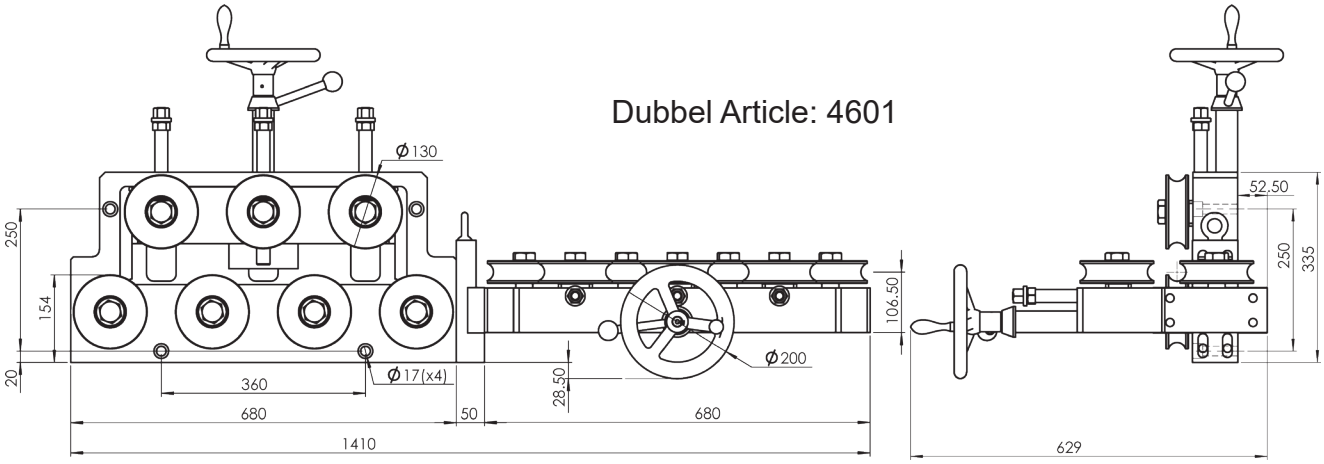

Dubbel Article: 4601

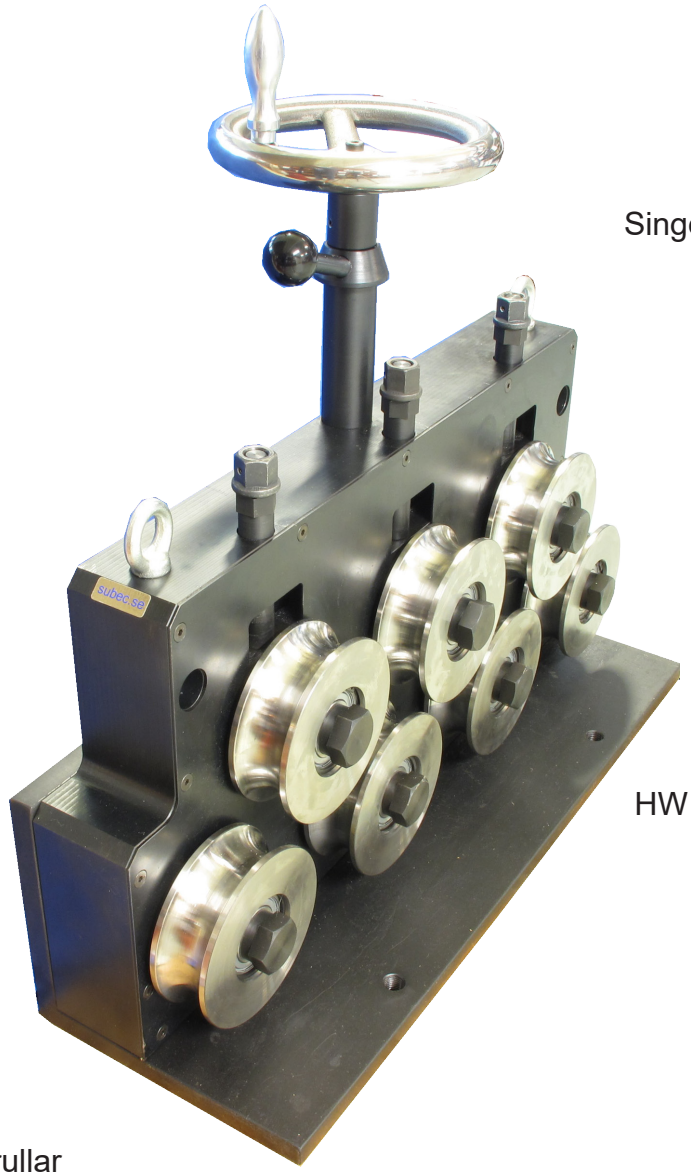

Singel Article: 04626

HW = Öppna/stänga med handratt

Med SL riktrullar

Ritnings Nr. 3-400346-00

Subec AB **Hesselmans Torg 5** **SE- 131 54 Nacka** **Sweden**
Phone: **+46-8-88 46 33**
Fax: **+46-8-97 76 58**
Email: info@subec.se
Web: www.subec.se

Copyright © 2023 Subec

TRÅDRIKTARE S130-HW-5

Produktområde: Ø 20,0-65,0mm

Option: Roterande

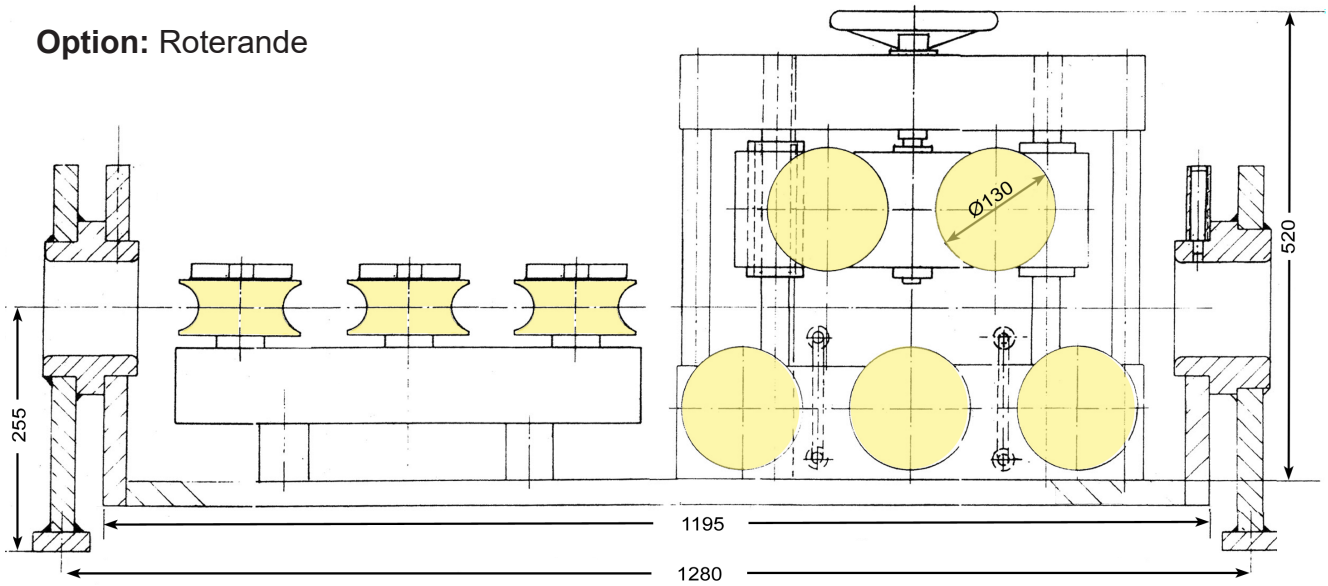

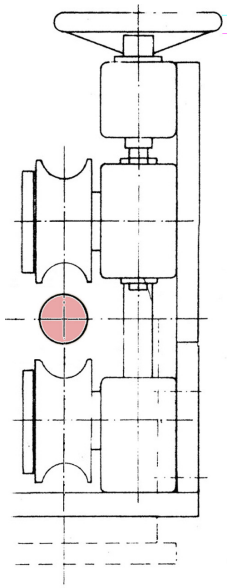

HW = Öppna/stänga med handratt

Article: 03987

Med SL riktrullar

Ritnings Nr. 3-100030-00

Subec AB **Hesselmans Torg 5** **SE- 131 54 Nacka** **Sweden** **Phone:** **+46-8-88 46 33** **Fax:** **+46-8-97 76 58** **Email: info@subec.se** **Web: www.subec.se**

Copyright © 2023 Subec

TRÅDRIKTARE SERIE S130-HW-SY-5

Produktområde: Ø 20,0-65,0mm
HW-SY = Öppna/stänga symmetrisk till centrumlinje per handratt

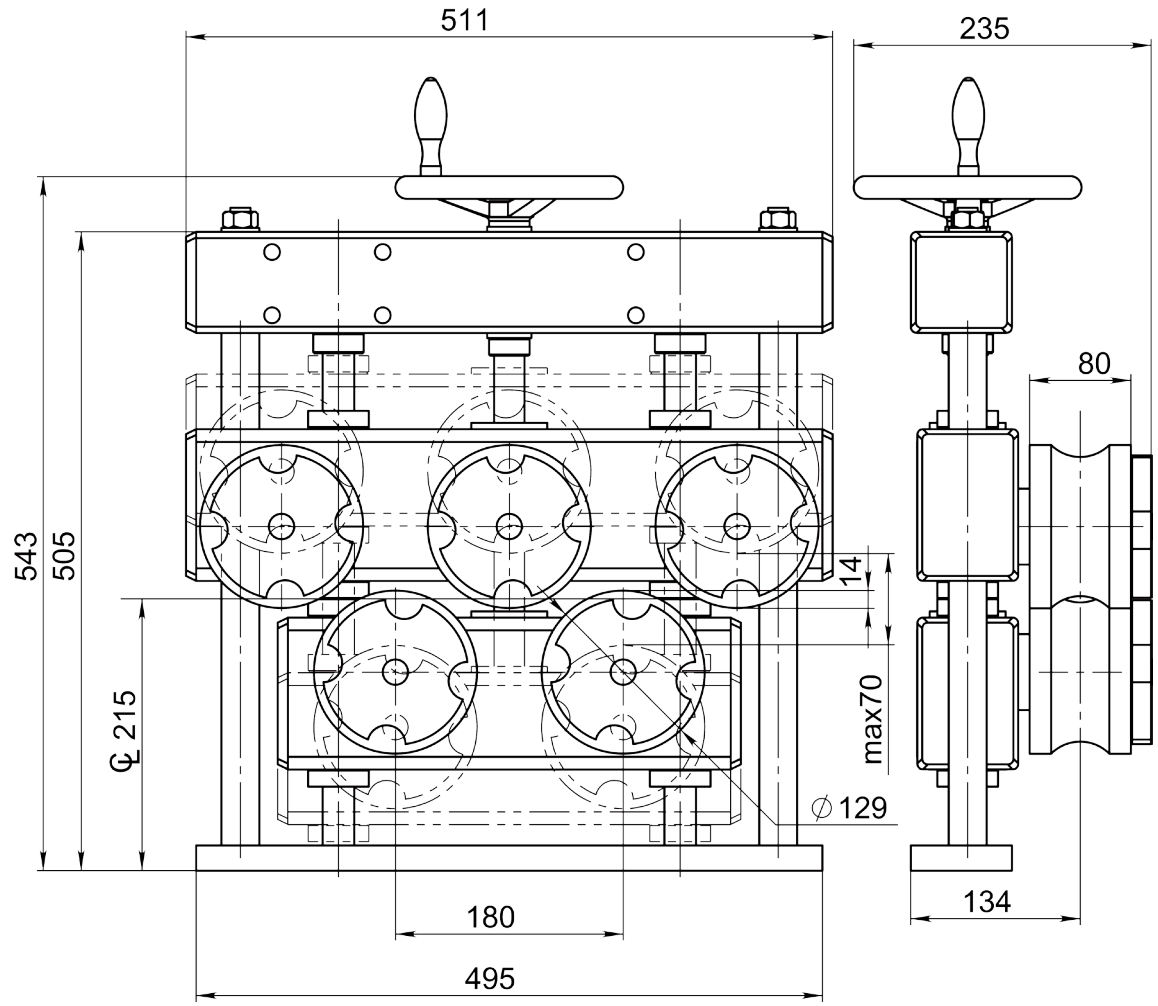

Article: 05342



Med SL riktrullar

Option: Dubbel-enhet med Stativ
; Article: 07492

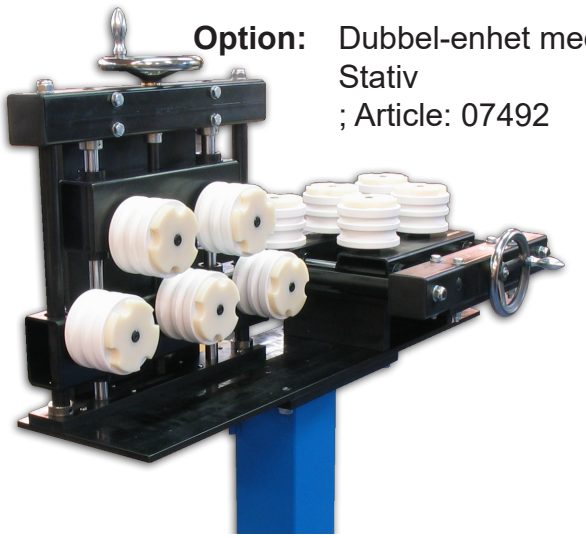

Ritnings Nr. 3-400781-00

Subec AB **Hesselmans Torg 5** **SE- 131 54 Nacka** **Sweden**
Phone: **+46-8-88 46 33**
Fax: **+46-8-97 76 58**
Email: info@subec.se
Web: www.subec.se

Copyright © 2023 Subec

FORMRIKTVERK S130-HW-SY-5

Produktområde: Ø 20,0-65,0mm
Tippbart

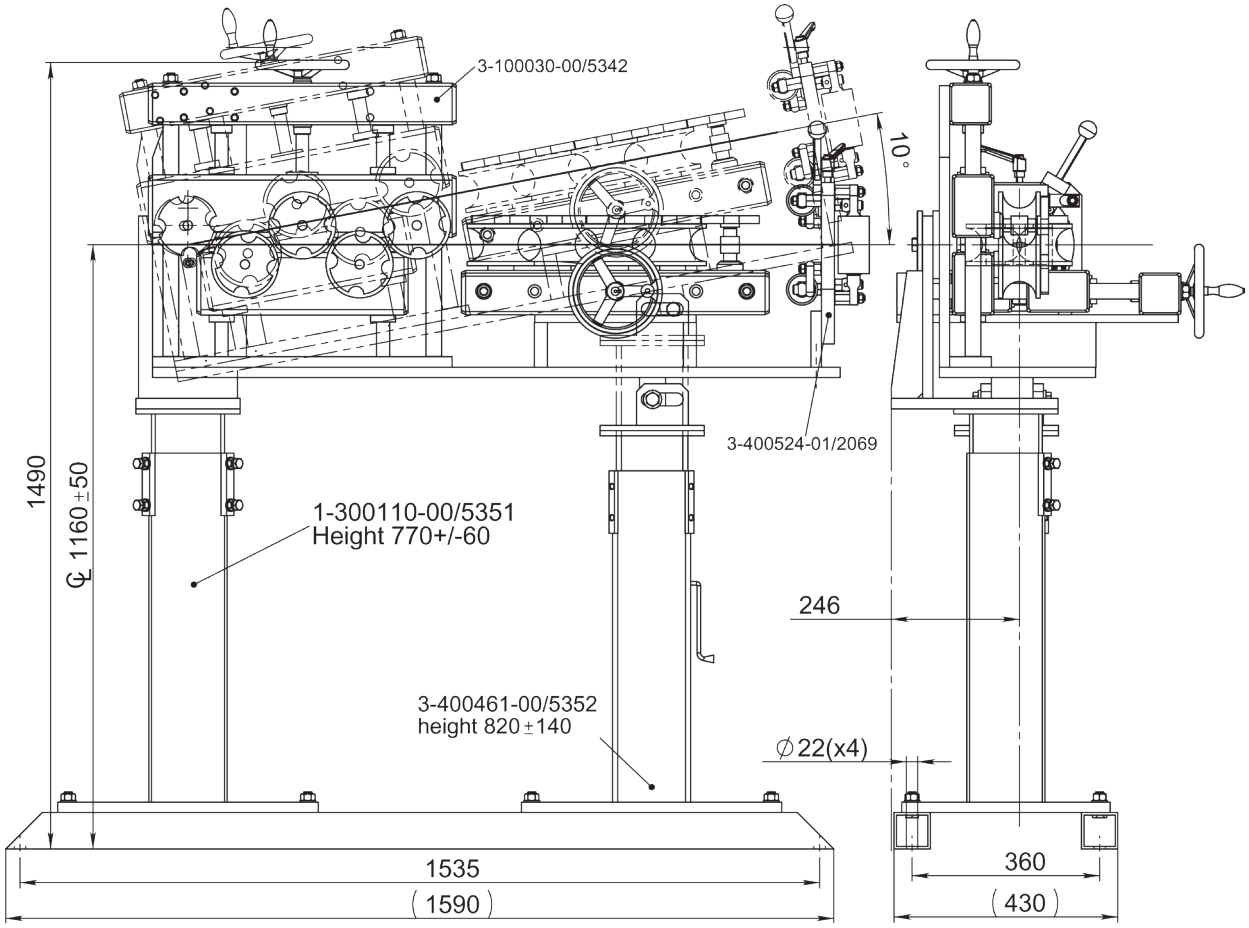



HW-SY = Öppna/stänga symmetrisk till centrumlinje per handratt

Article: 05299

Med SL riktrullar

Ritnings Nr. 3-400779-00

Subec AB	**Hesselmans Torg 5** **SE- 131 54 Nacka** **Sweden**	**Phone:** **Fax:**	**+46-8-88 46 33** **+46-8-97 76 58**	**Email: info@subec.se** **Web: www.subec.se**

Copyright © 2023 Subec

ROBUST TRÅDRIKTARE
S150-SY-5

Produktområde: Ø 15,0-45,0mm

SY = Symmetrisk öppning av de övre och undre rullarna.

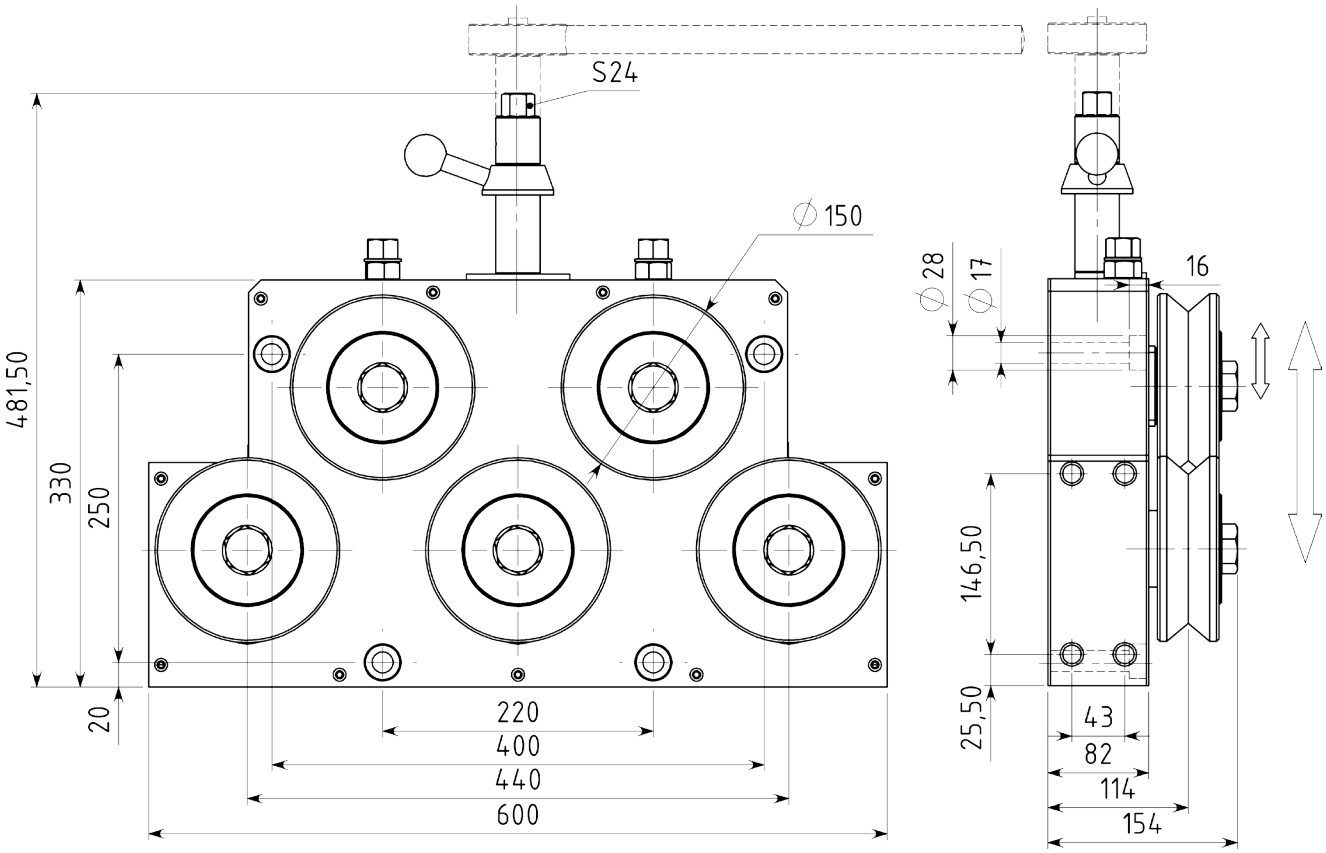

Singelsystem
Article: 02221
Vikt: 93kg

Article: 04968
Vikt: 262kg
Option: Med Växellåda och Positionsgivare

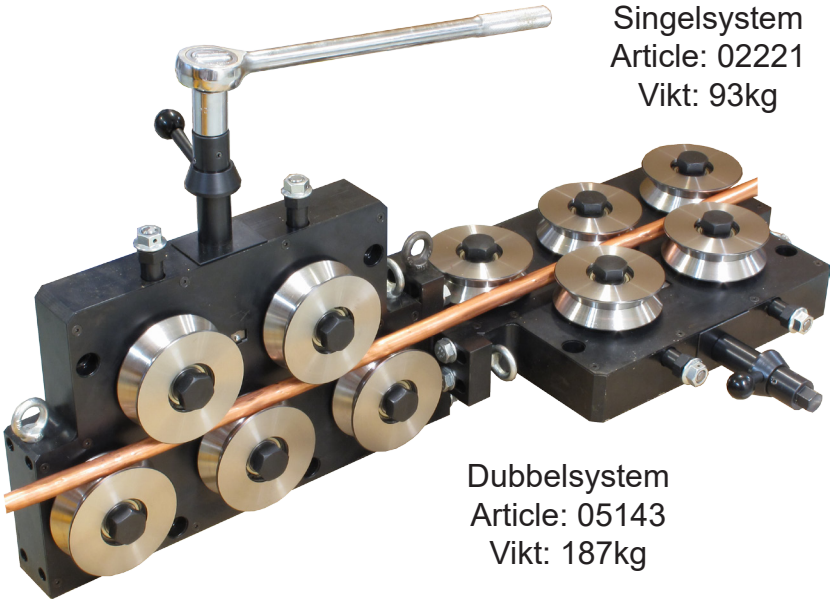

Dubbelsystem
Article: 05143
Vikt: 187kg

Med SL riktrullar



Ritnings Nr. 3-400548-00

Subec AB **Hesselmans Torg 5** **SE- 131 54 Nacka** **Sweden**
Phone: **+46-8-88 46 33**
Fax: **+46-8-97 76 58**
Email: info@subec.se
Web: www.subec.se

Copyright © 2023 Subec

TRÅDRIKTARE S150-TA-5

Produktområde: Ø -80,0mm

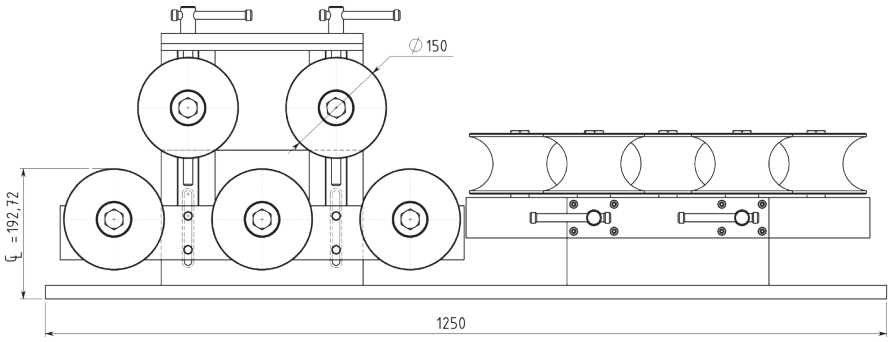

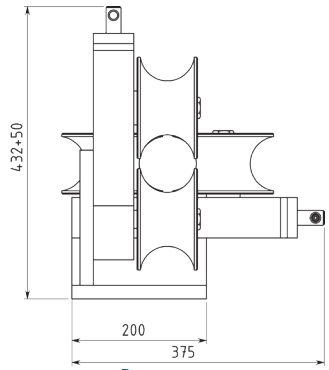

TA = “Topp Justerbar”

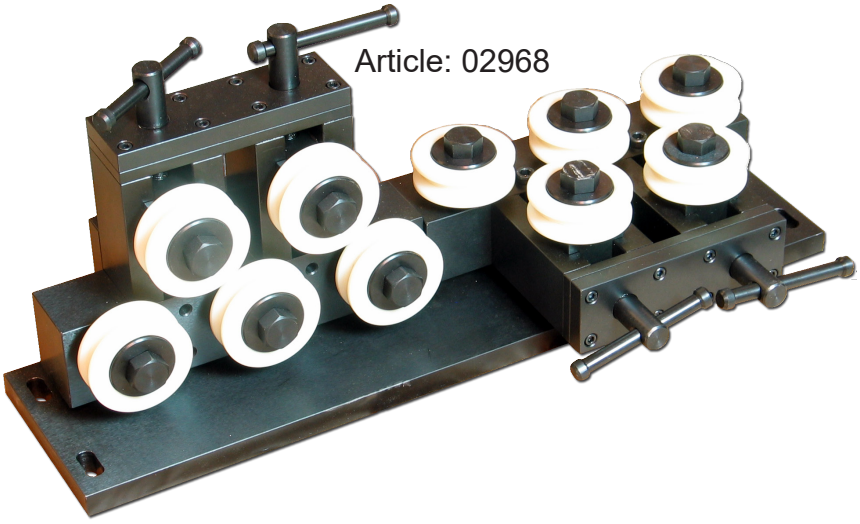

Article: 02968

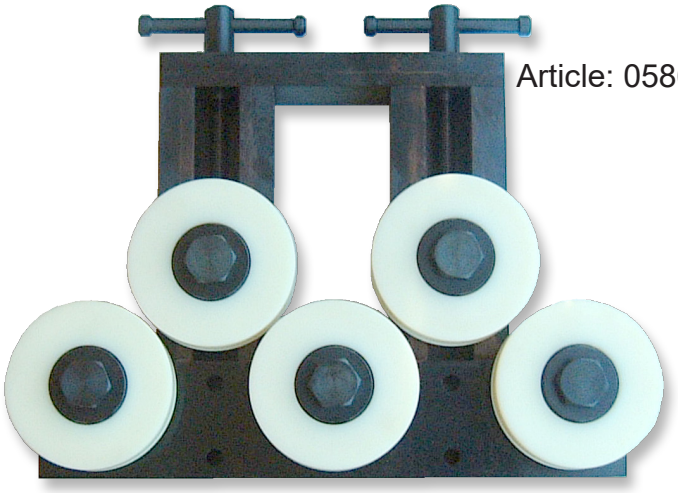

Article: 05863

Med SL riktrullar

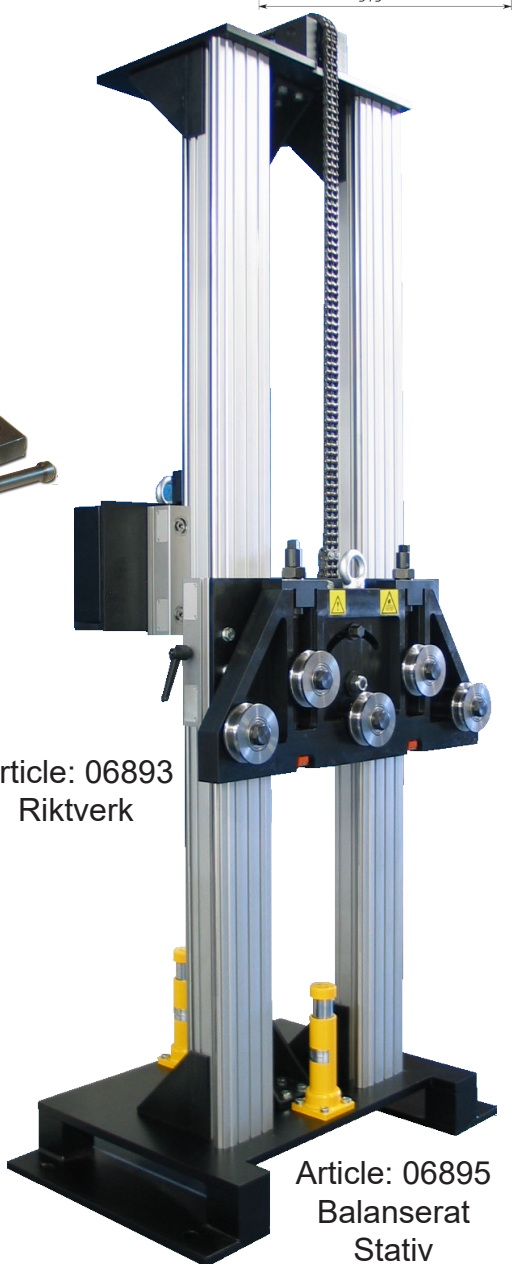

Article: 06893
Riktverk

Article: 06895
Balanserat
Stativ

Ritnings Nr. 3-300131-00

Subec AB **Hesselmans Torg 5** **SE- 131 54 Nacka** **Sweden**
Phone: **+46-8-88 46 33**
Fax: **+46-8-97 76 58**
Email: info@subec.se
Web: www.subec.se

Copyright © 2023 Subec

FORMSTATION S300-SY-5

Produktområde: Ø 60,0-180,0mm

SY = Symmetrisk öppning av de övre och undre rullarna.

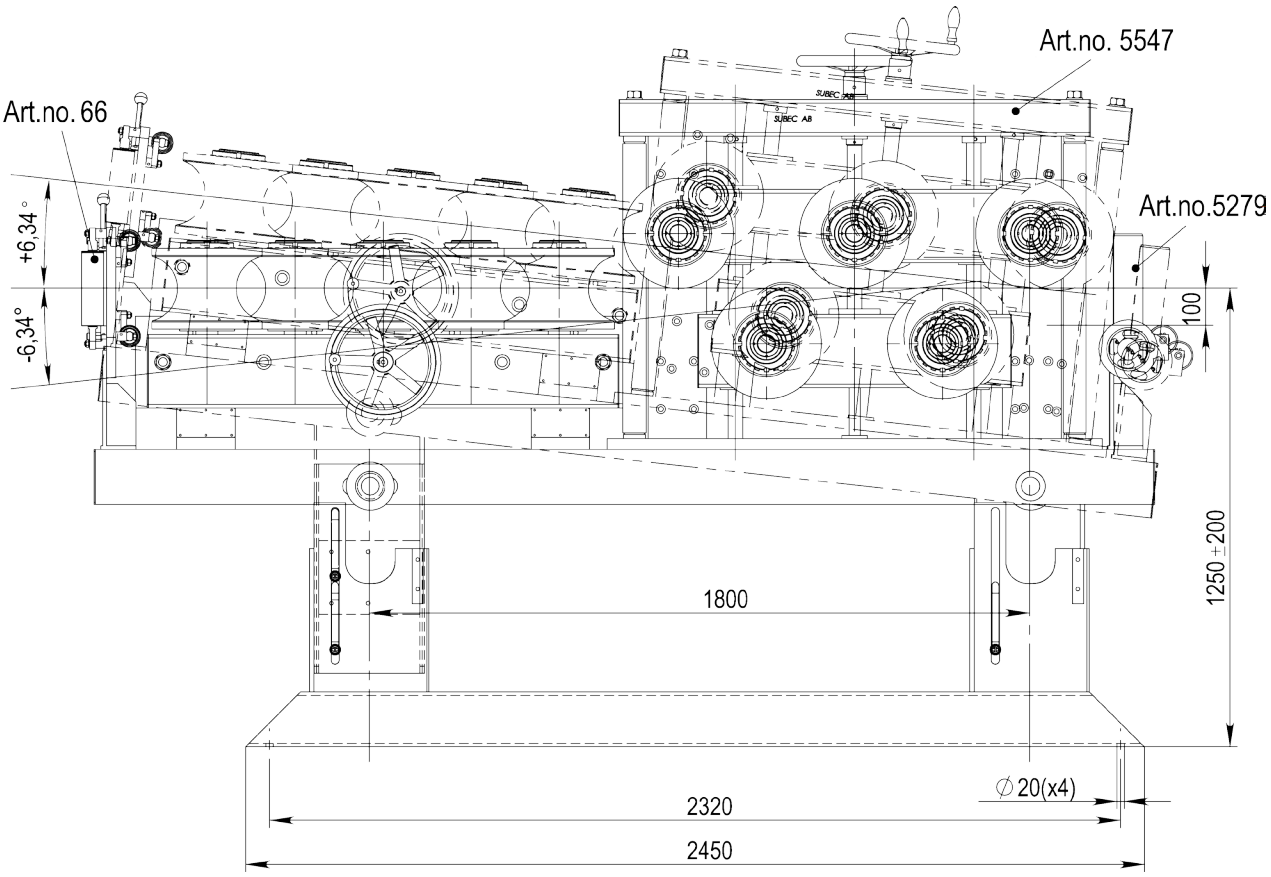

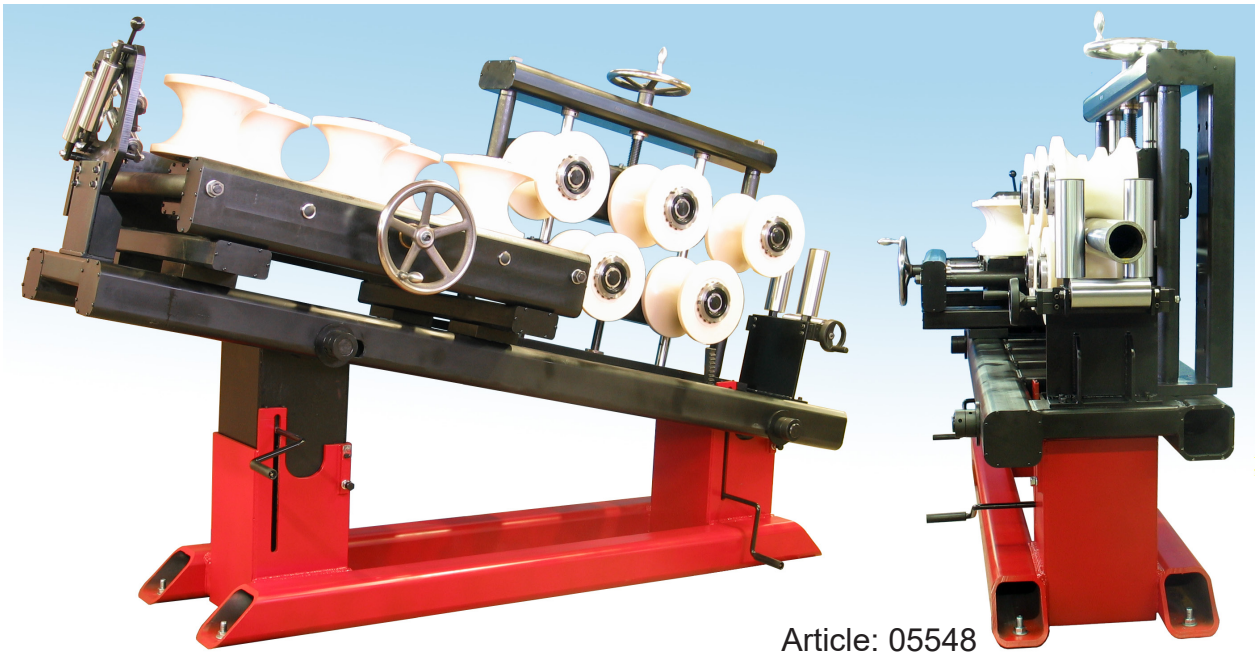

Med SL riktrullar

Article: 05548

Ritnings Nr. 3-400795-00

Subec AB **Hesselmans Torg 5** **SE- 131 54 Nacka** **Sweden**

Phone: **+46-8-88 46 33**
Fax: **+46-8-97 76 58**

Email: info@subec.se
Web: www.subec.se

Copyright © 2023 Subec

DRIVEN RINGRIKTARE CB20

Produktområde: Ø -20,0mm

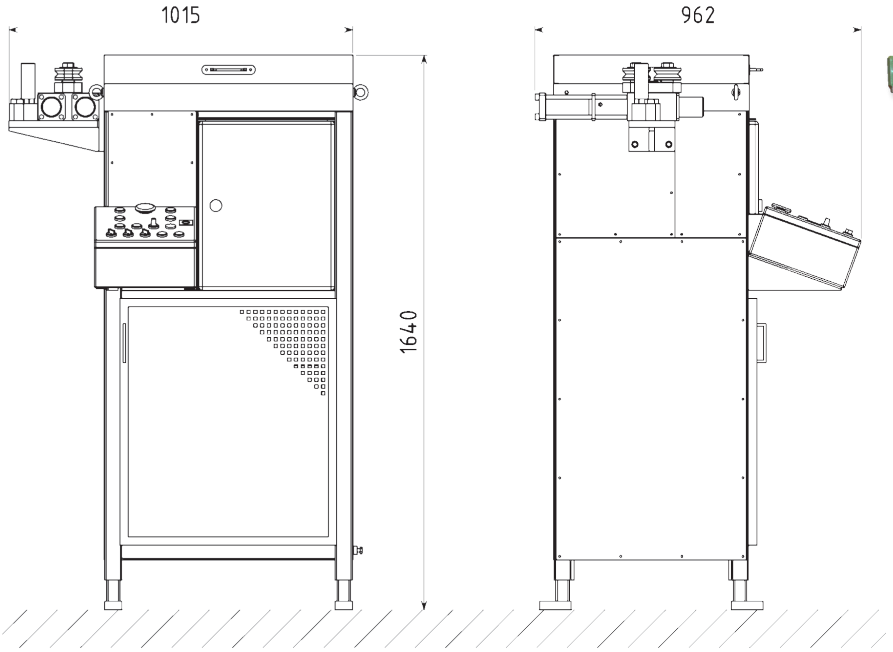



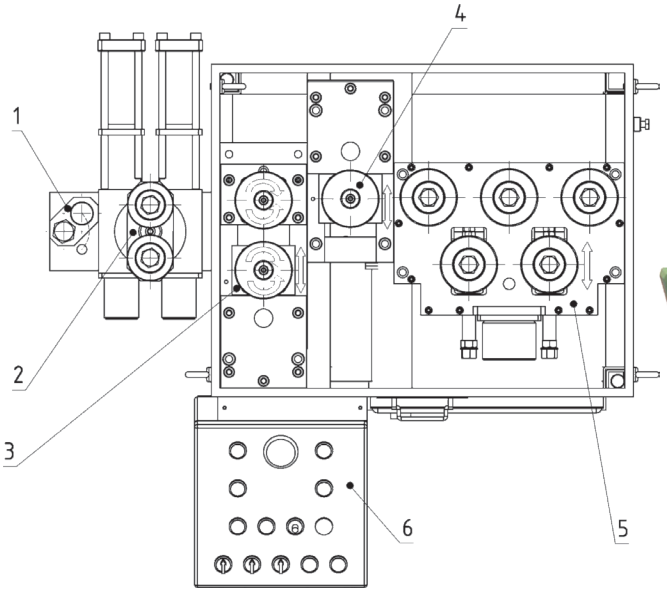



Article: 02397

Med SL riktrullar

Ritnings Nr. 3-400527-00

Subec AB **Hesselmans Torg 5** **SE- 131 54 Nacka** **Sweden**
Phone: **+46-8-88 46 33**
Fax: **+46-8-97 76 58**
Email: info@subec.se
Web: www.subec.se

Copyright © 2023 Subec

BANDFÖRING

Max Produkt bredd: 25mm

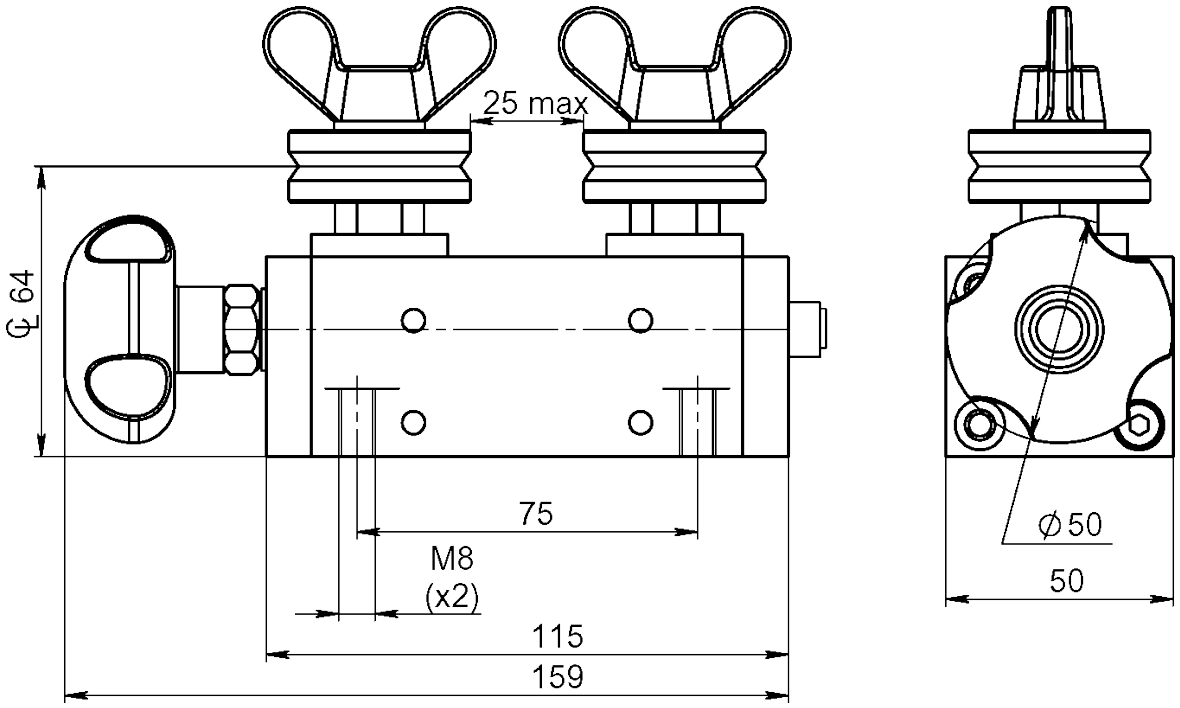

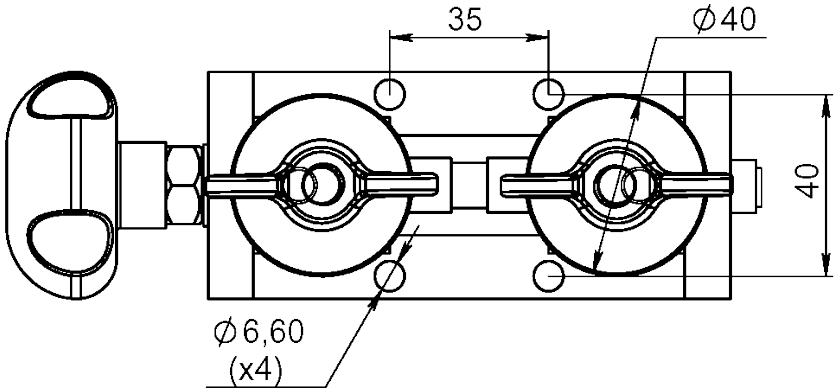

Option:
Olika Rulltyper.
Fjäderbelastad.

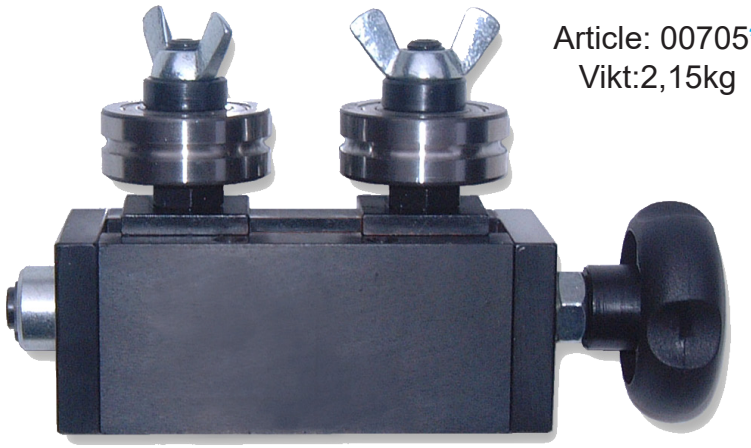

Article: 00705*
Vikt:2,15kg

Ritnings Nr. 3-300106-00

* Stock item

Subec AB **Hesselmans Torg 5** **SE- 131 54 Nacka** **Sweden**
Phone: **+46-8-88 46 33**
Fax: **+46-8-97 76 58**
Email: info@subec.se
Web: www.subec.se

Copyright © 2023 Subec

BANDFÖRING

Max Produkt bredd: 50mm

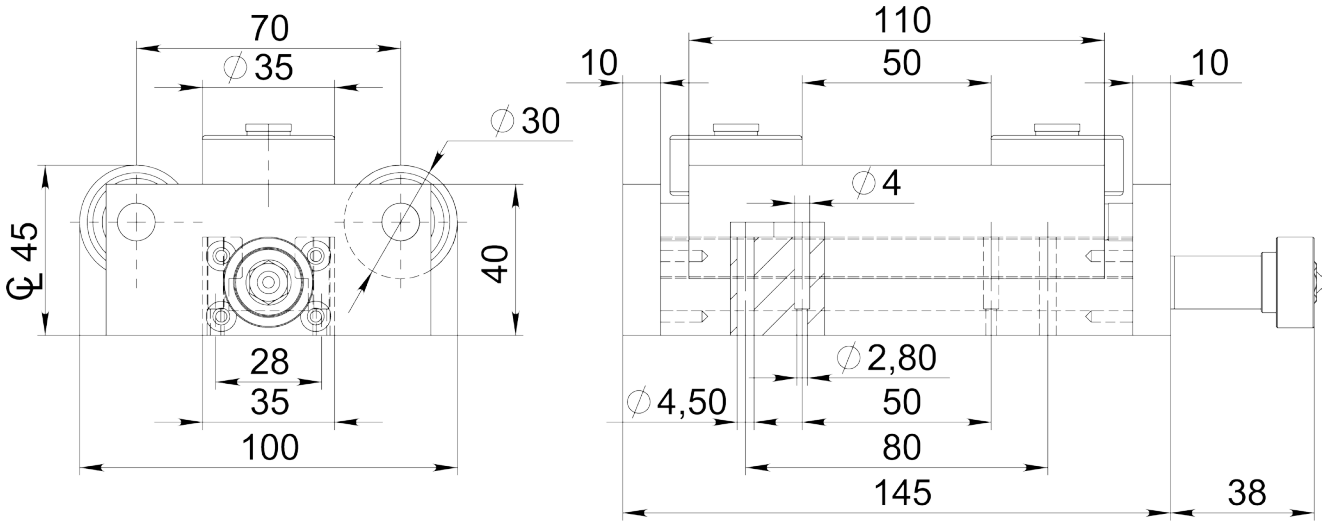

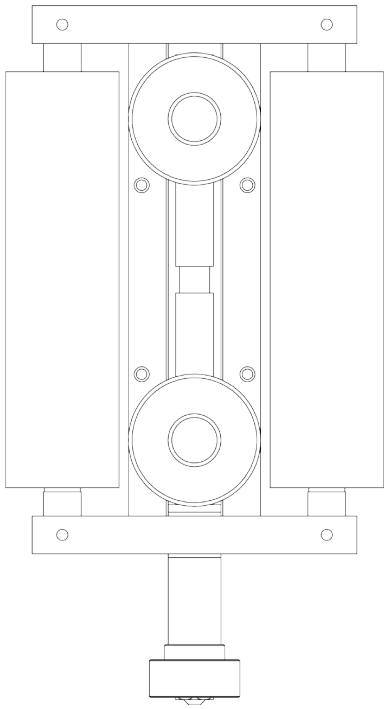

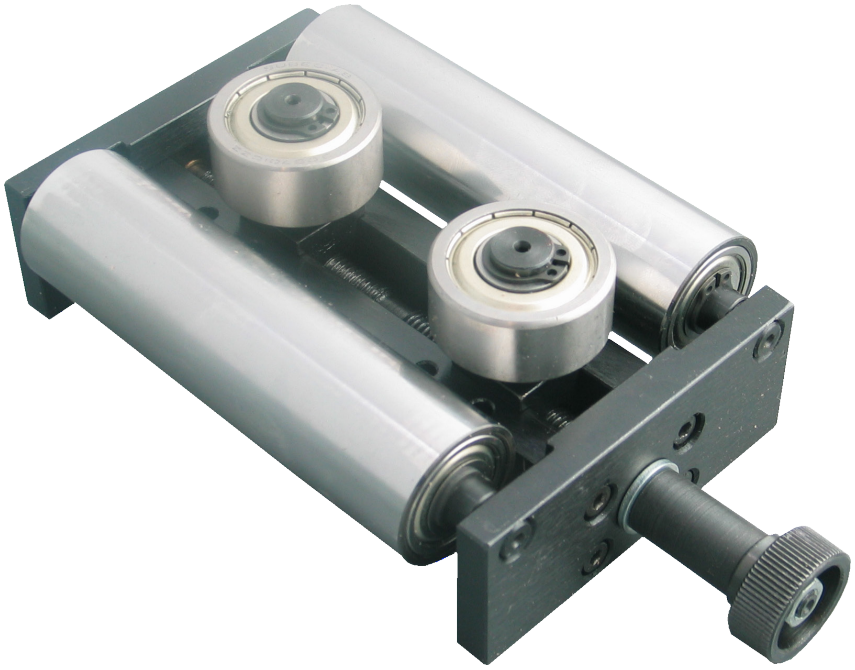

Article: 03305*
Vikt: 2kg

Ritnings Nr. 3-300117-00

* Stock item

Subec AB **Hesselmans Torg 5** **SE- 131 54 Nacka** **Sweden**
Phone: **+46-8-88 46 33**
Fax: **+46-8-97 76 58**
Email: info@subec.se
Web: www.subec.se

Copyright © 2023 Subec

BANDFÖRING

Max Produkt bredd: 80-120mm

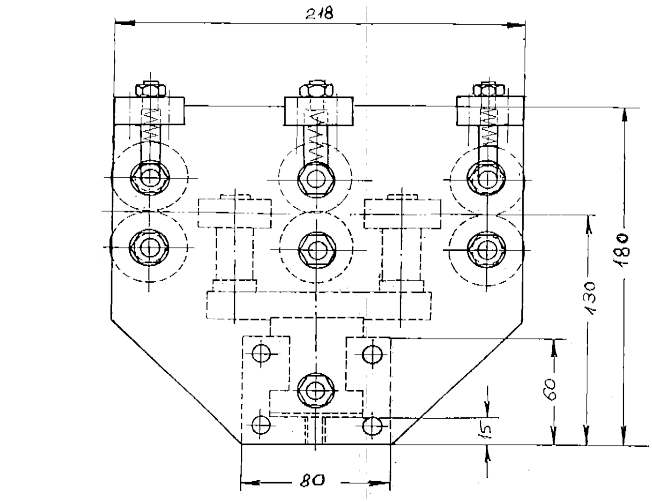

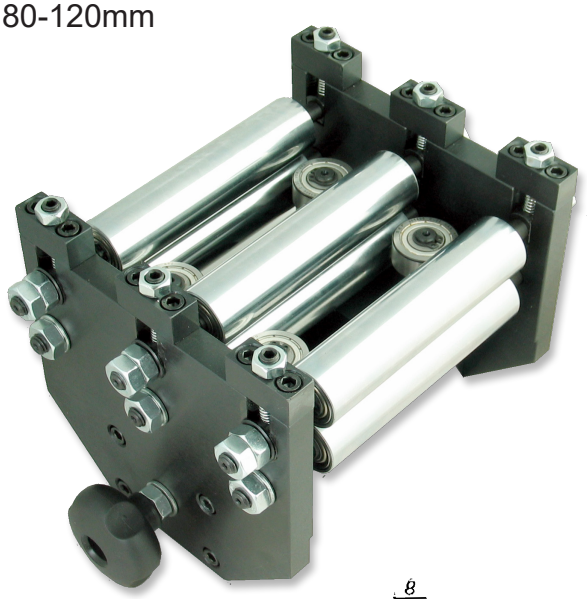

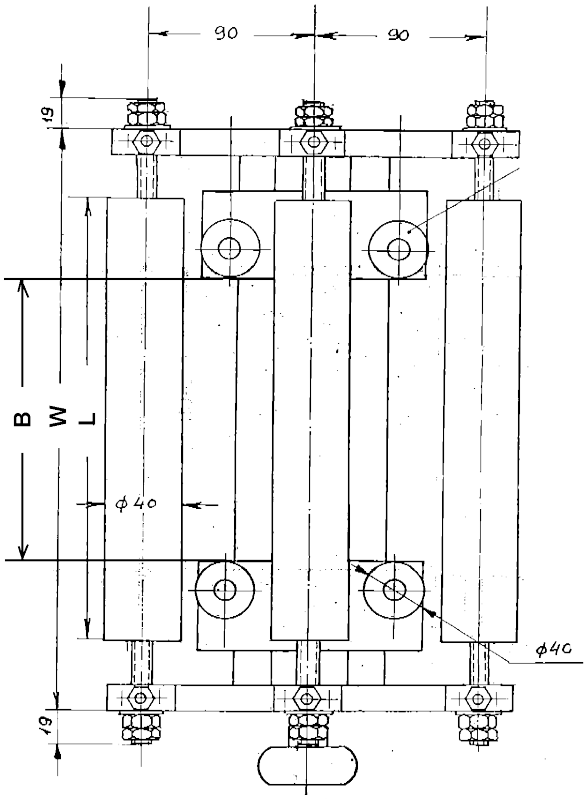

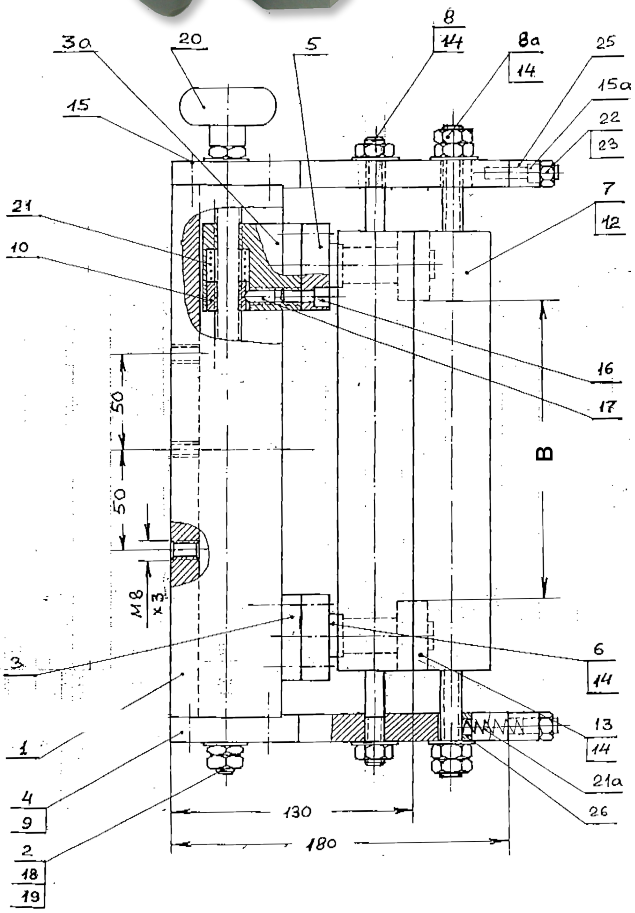

Article No.	Drawing No.	B	L	W	Vikt
02606	**3-400589-00**	80	125	205	14kg
02534	**3-400582-00**	120	175	255	

Subec AB **Hesselmans Torg 5** **SE- 131 54 Nacka** **Sweden** **Phone:** **+46-8-88 46 33** **Fax:** **+46-8-97 76 58** **Email: info@subec.se** **Web: www.subec.se**

Copyright © 2023 Subec

BANDFÖRING

Max Produkt bredd: 90mm

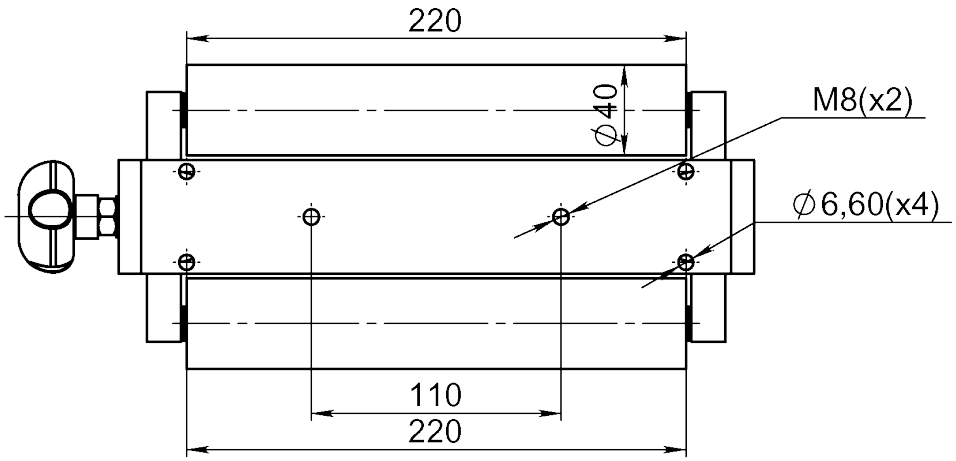

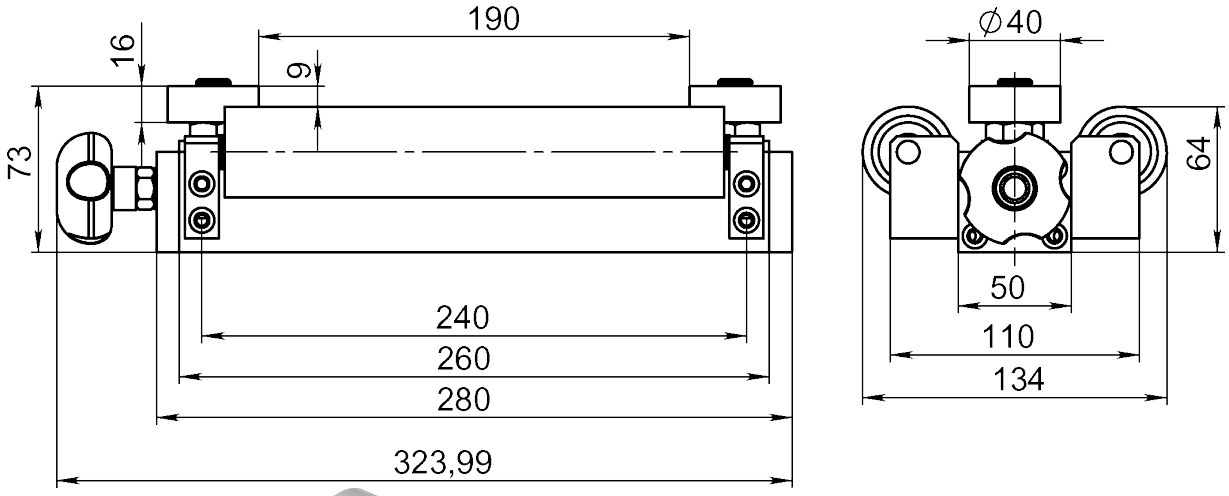



Article: 03085

Ritnings Nr. 3-200017-00

Subec AB	**Hesselmans Torg 5** **SE- 131 54 Nacka** **Sweden**	**Phone:** **Fax:**	**+46-8-88 46 33** **+46-8-97 76 58**	**Email: info@subec.se** **Web: www.subec.se**

Copyright © 2023 Subec

BANDFÖRING

Max Produkt bredd: 97mm

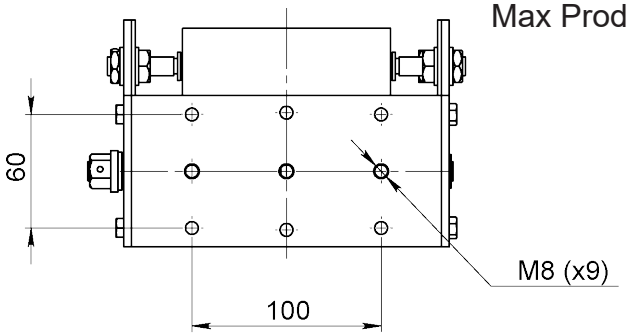

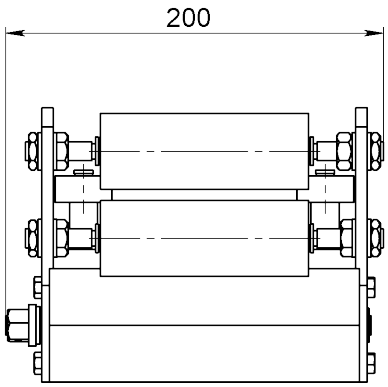

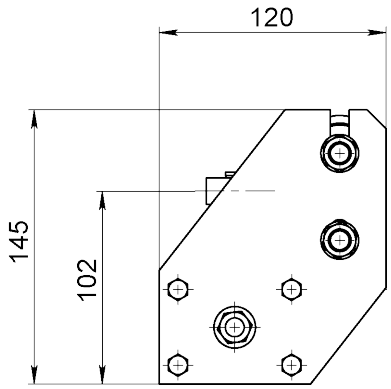

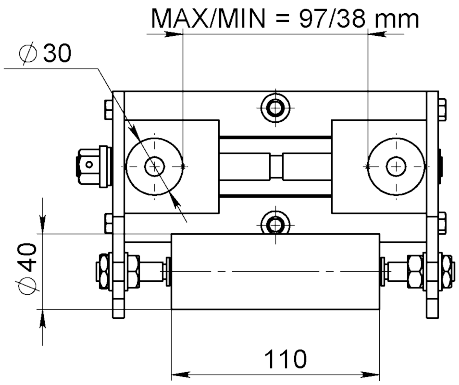

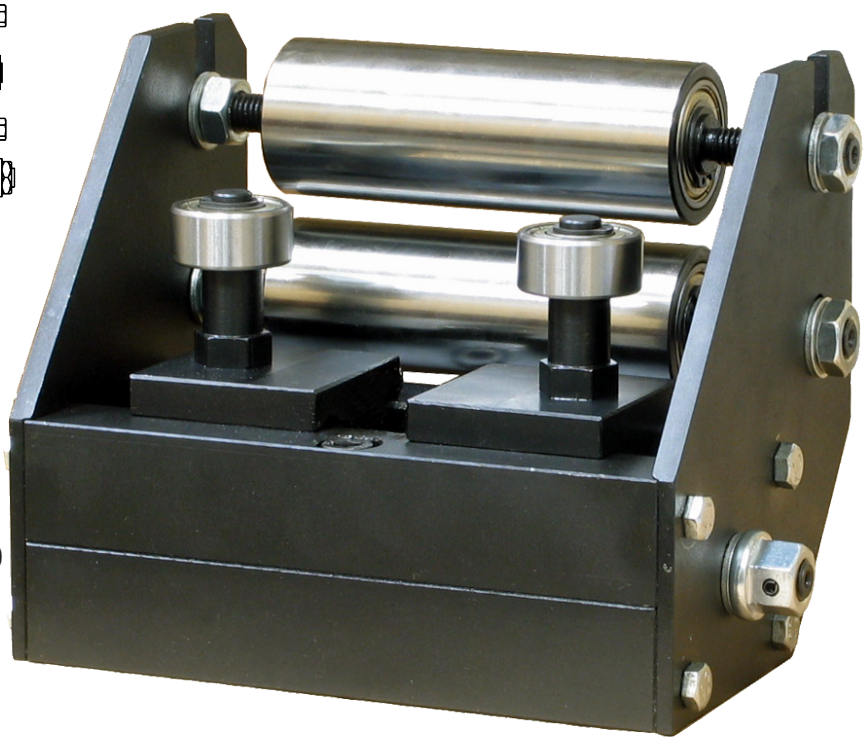

Article: 05020

Ritnings Nr. 3-400798-00

Subec AB	**Hesselmans Torg 5** **SE- 131 54 Nacka** **Sweden**	**Phone:** **Fax:**	**+46-8-88 46 33** **+46-8-97 76 58**	**Email: info@subec.se** **Web: www.subec.se**

Copyright © 2023 Subec

BANDFÖRING

Max Produkt bredd: 130-170mm

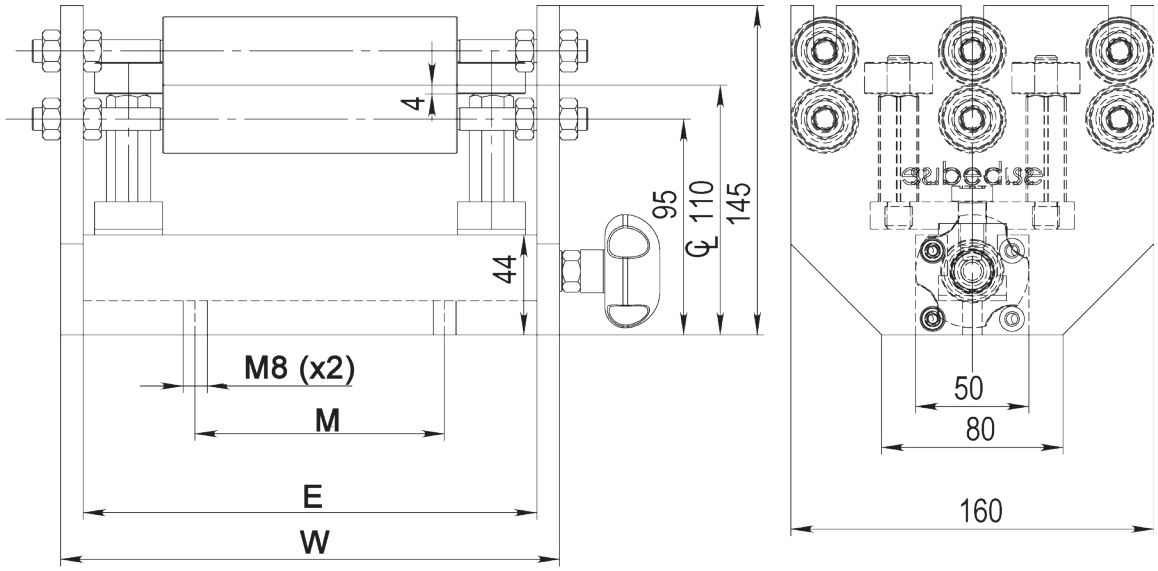

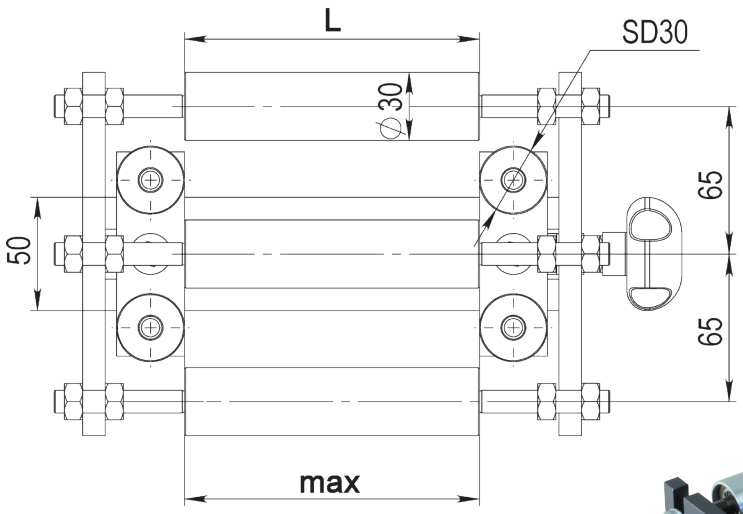



Article No.	L	M	E	W	max	Vikt
00138	130	110	200	220	130	14kg
07088	180	110	240	260	170	

Ritnings Nr. 3-400908-00

Subec AB **Hesselmans Torg 5** **SE- 131 54 Nacka** **Sweden**
Phone: **+46-8-88 46 33**
Fax: **+46-8-97 76 58**
Email: info@subec.se
Web: www.subec.se

Copyright © 2023 Subec

BANDFÖRING

Max Produkt bredd: 150mm

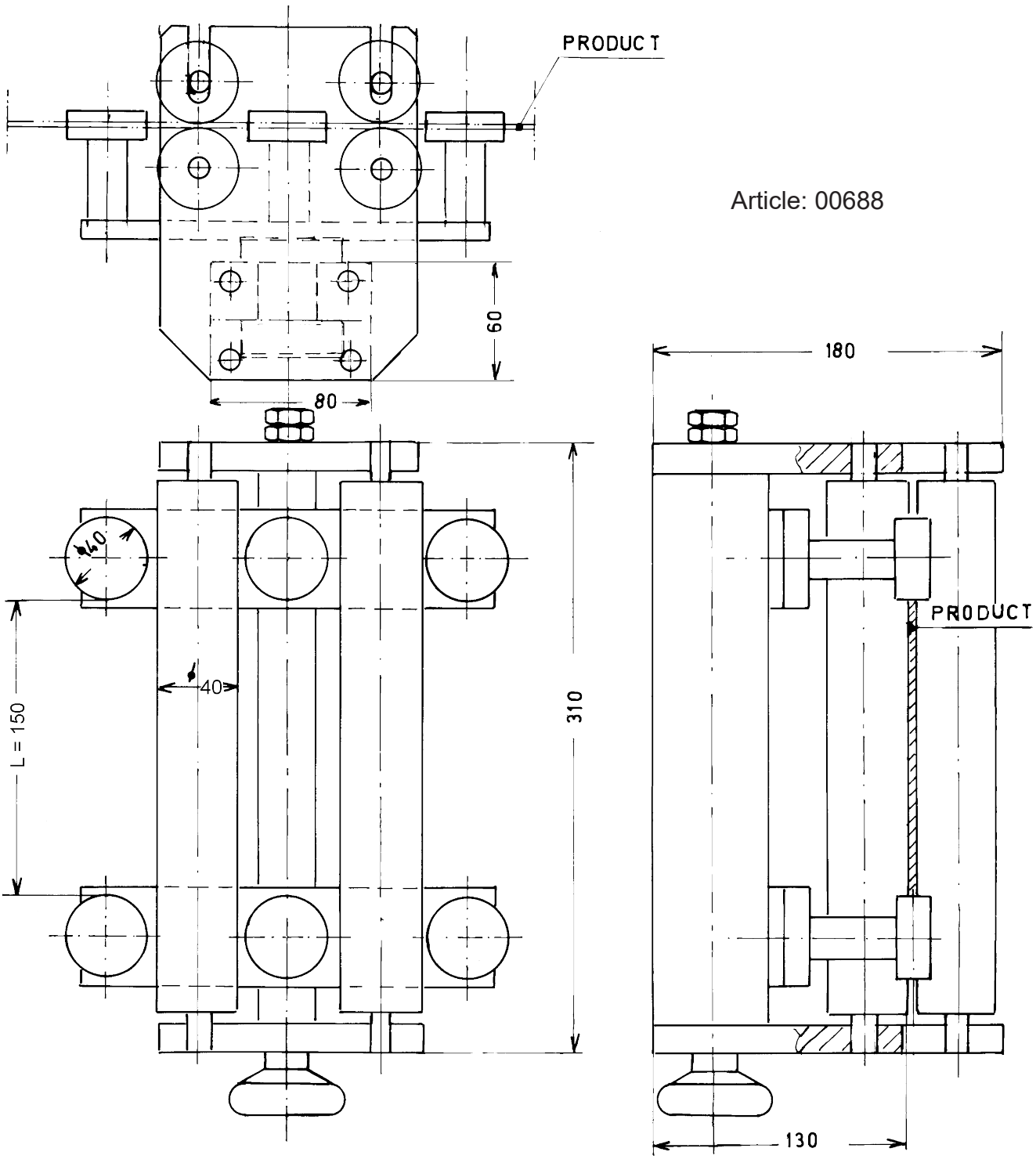

Article: 00688

Ritnings Nr. 3-300112-00

Subec AB	Hesselmans Torg 5 SE- 131 54 Nacka Sweden	Phone: Fax:	+46-8-88 46 33 +46-8-97 76 58	Email: info@subec.se Web: www.subec.se

Copyright © 2023 Subec

BANDFÖRING

Max Produkt bredd: 170mm

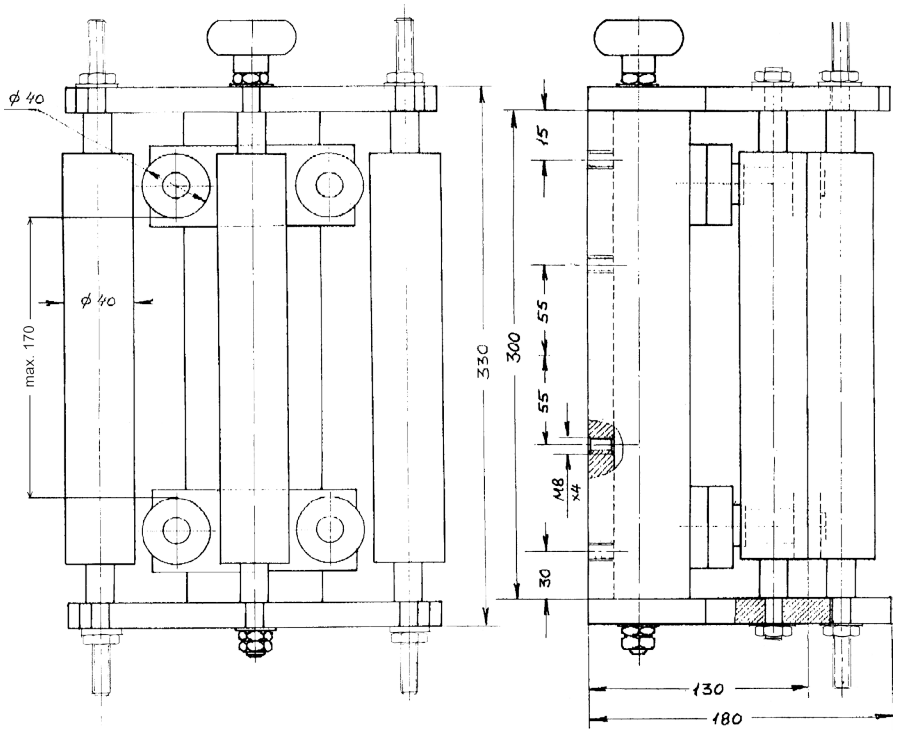

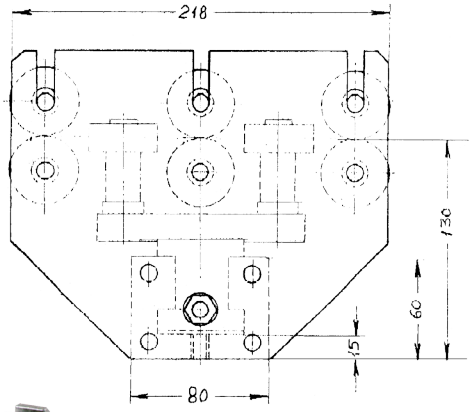

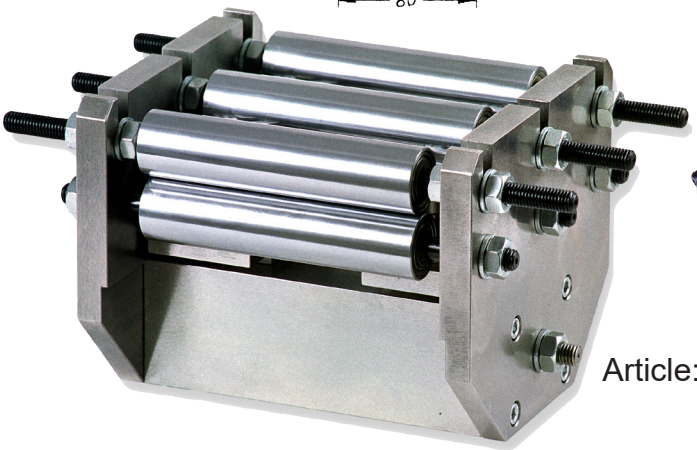

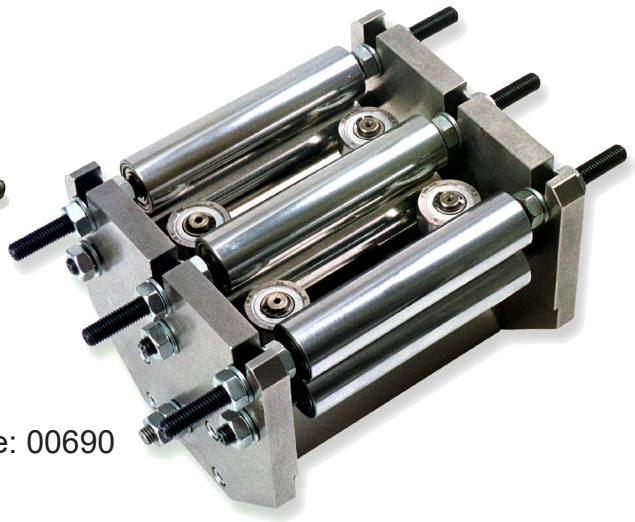

Article: 00690

Ritnings Nr. 3-400379-00

Subec AB	**Hesselmans Torg 5** **SE- 131 54 Nacka** **Sweden**	**Phone:** **Fax:**	**+46-8-88 46 33** **+46-8-97 76 58**	**Email: info@subec.se** **Web: www.subec.se**

Copyright © 2023 Subec

BANDFÖRING

Max Produkt bredd: 260mm

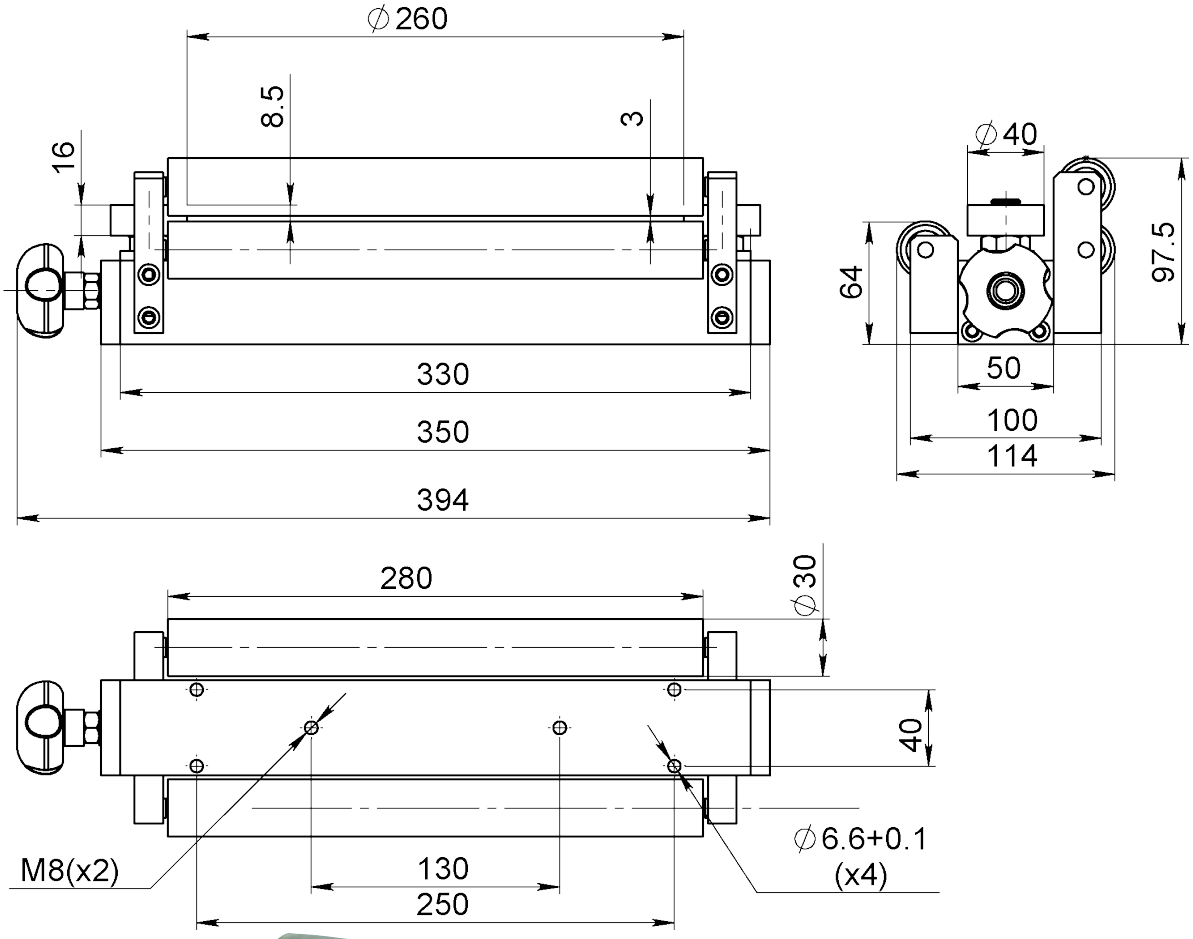

Article: 05518



Option: Med höjdjusterbar övre horisontell rulle
Article: 07113

Ritnings Nr. 3-200017-00

Subec AB **Hesselmans Torg 5** **SE- 131 54 Nacka** **Sweden**
Phone: **+46-8-88 46 33**
Fax: **+46-8-97 76 58**
Email: info@subec.se
Web: www.subec.se

Copyright © 2023 Subec

BANDFÖRING

Max Produkt bredd: 350mm

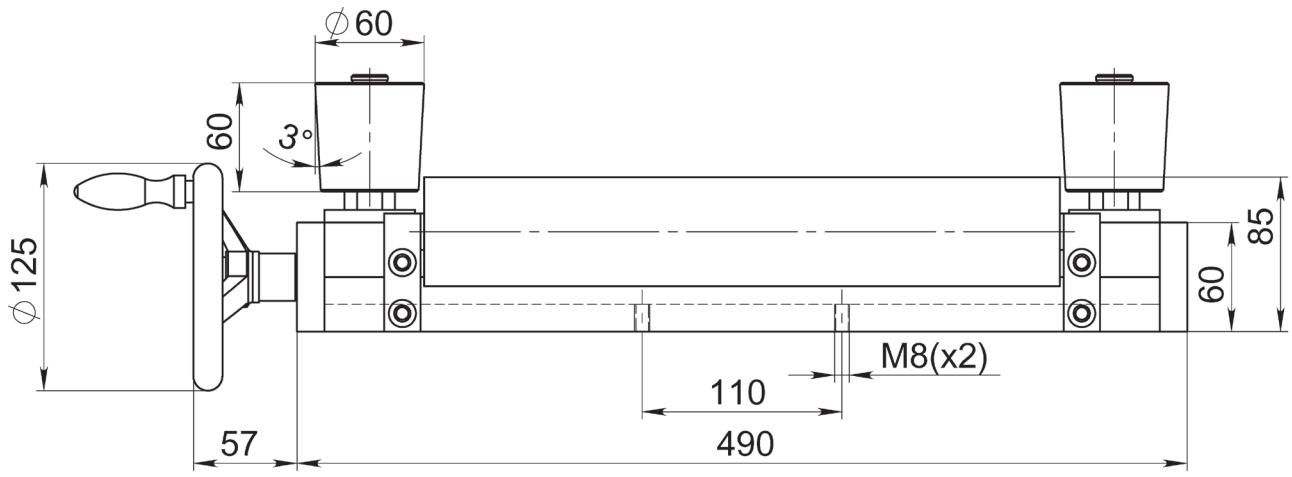

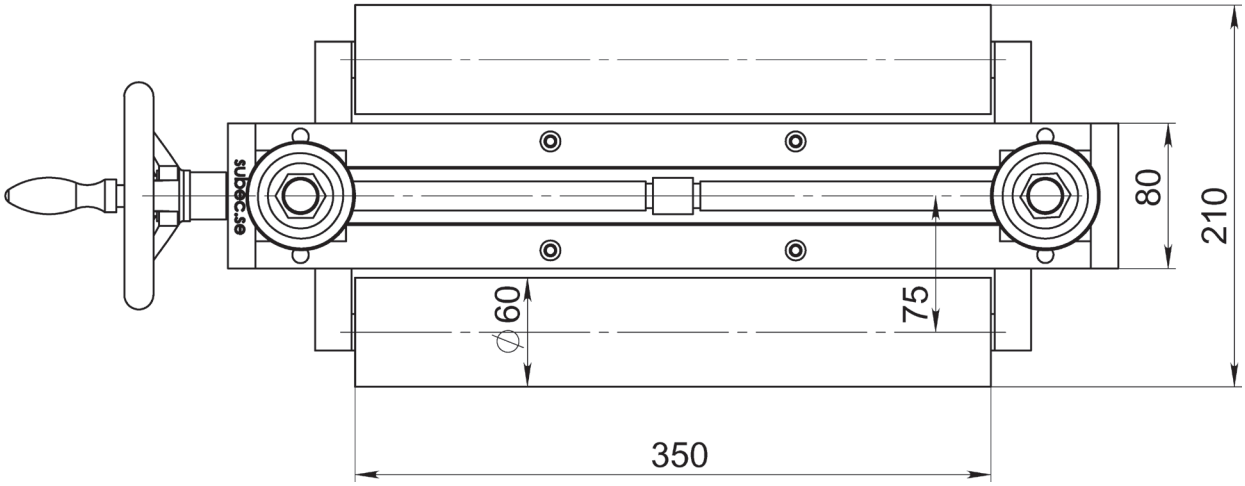

System i kraftigt utförande med
koniska vertikala rullar
Article: 06677



Ritnings Nr. 3-300438-00

Subec AB **Hesselmans Torg 5** **SE- 131 54 Nacka** **Sweden** **Phone:** **+46-8-88 46 33** **Fax:** **+46-8-97 76 58** **Email: info@subec.se** **Web: www.subec.se**

Copyright © 2023 Subec

BANDRIKTARE S35-Q-7

Snabb stängning medels excenter

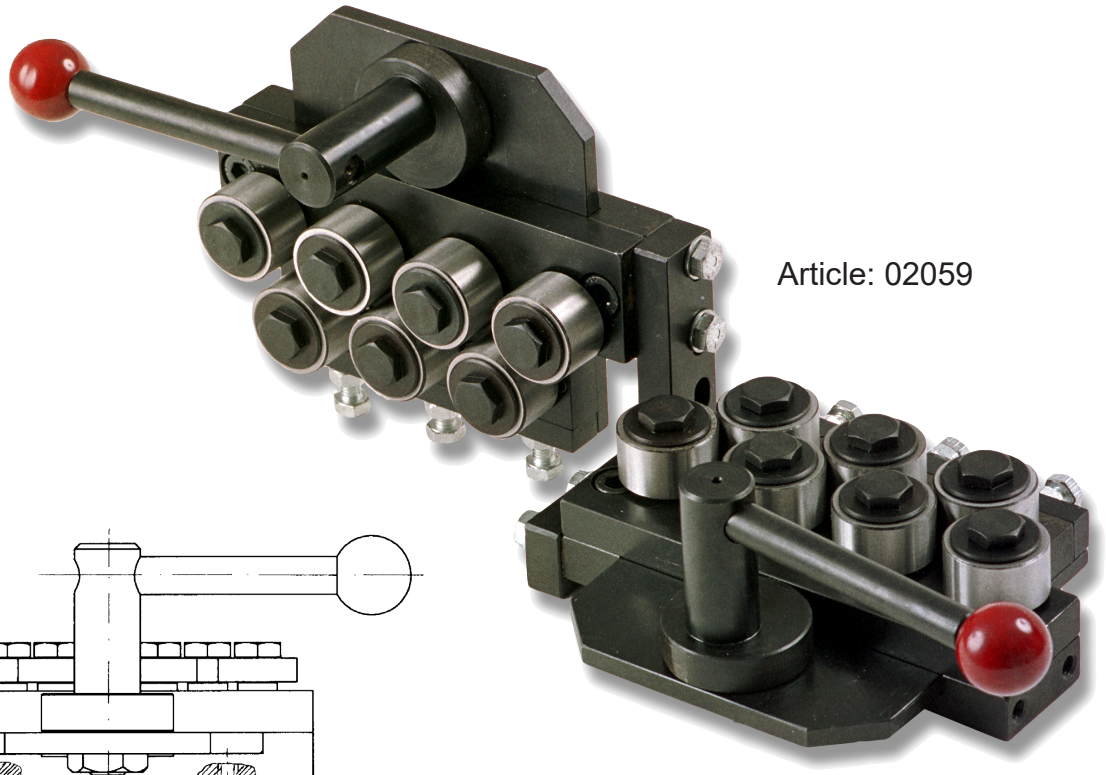

Article: 02059

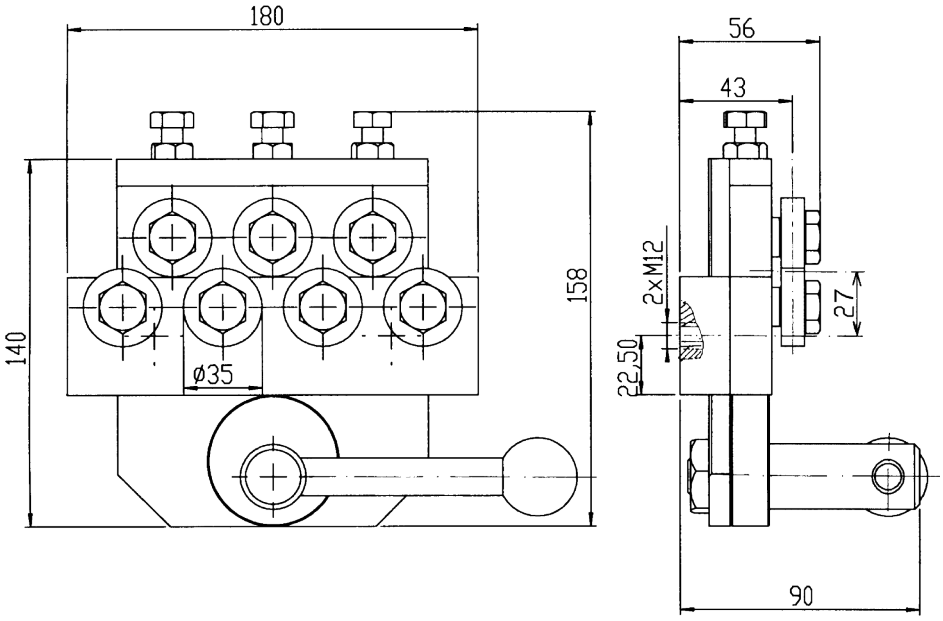

Ritnings Nr. 3-400519-00

Subec AB | **Hesselmans Torg 5, SE- 131 54 Nacka, Sweden** | **Phone: +46-8-88 46 33** | **Fax: +46-8-97 76 58** | **Email: info@subec.se** | **Web: www.subec.se**

Copyright © 2023 Subec

BANDRIKTARE S40-TA-5

Max Produkt bredd: 250mm

TA = “Topp Justerbar”

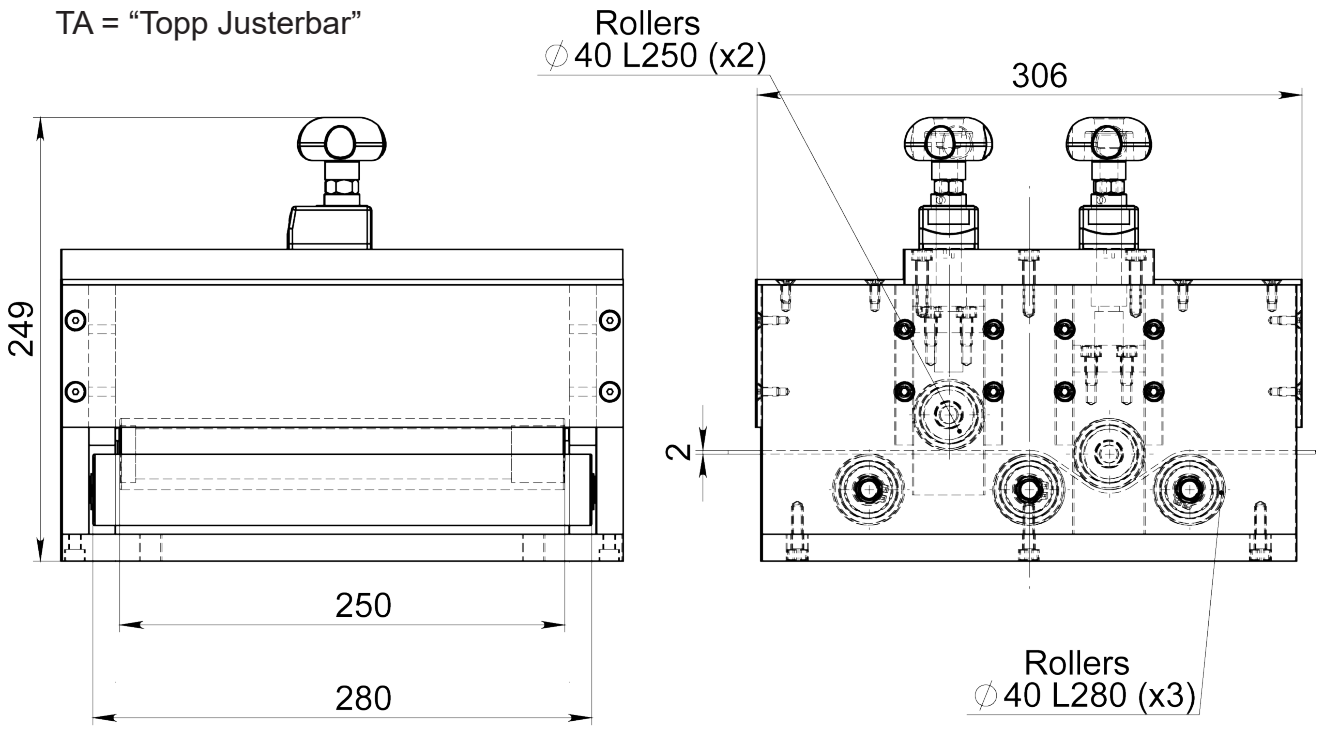

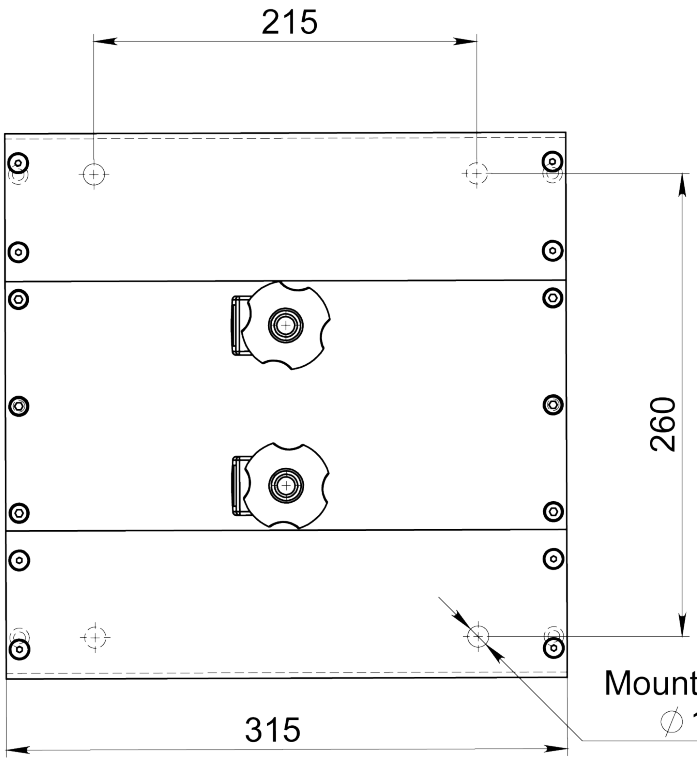



Article: 08238

Ritnings Nr. 3-400496-00

Subec AB	**Hesselmans Torg 5** **SE- 131 54 Nacka** **Sweden**	**Phone:** **Fax:**	**+46-8-88 46 33** **+46-8-97 76 58**	**Email: info@subec.se** **Web: www.subec.se**

Copyright © 2023 Subec

BANDRIKTARE S40-Q-5

Snabb stängning medels excenter

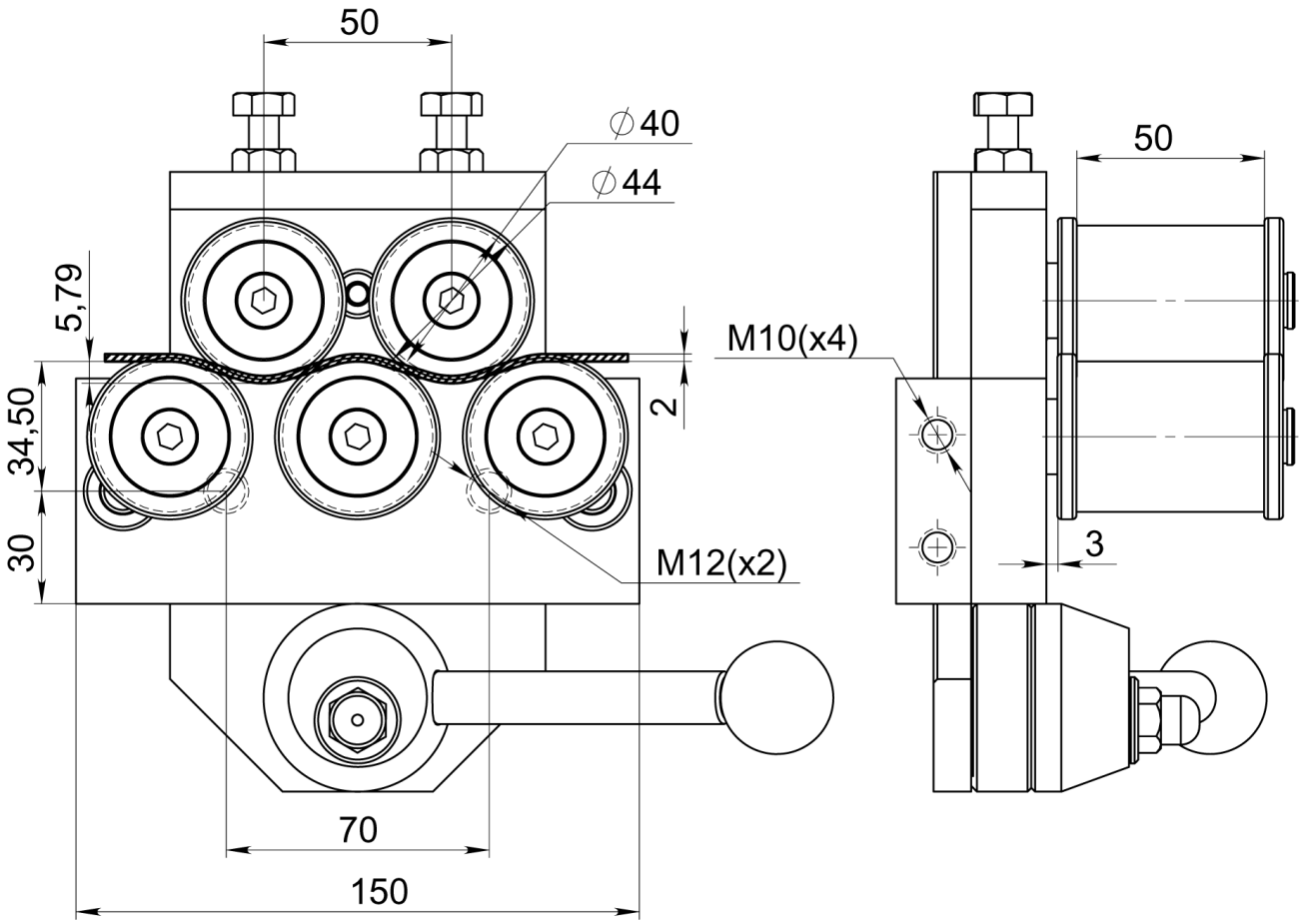



Article: 06781

Utrustad med kundanpas-
sade rullar
Article: 06747

Ritnings Nr. 3-400542-00

Subec AB	**Hesselmans Torg 5** **SE- 131 54 Nacka** **Sweden**	**Phone:** **Fax:**	**+46-8-88 46 33** **+46-8-97 76 58**	**Email: info@subec.se** **Web: www.subec.se**

Copyright © 2023 Subec

BANDRIKTARE S40-Q-7

Snabb stängning medels excenter

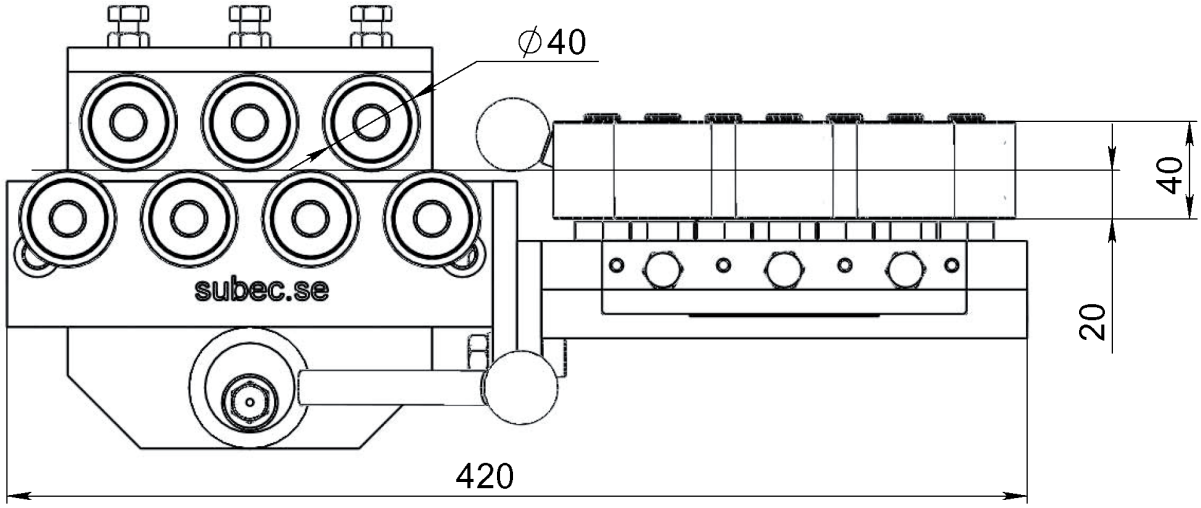

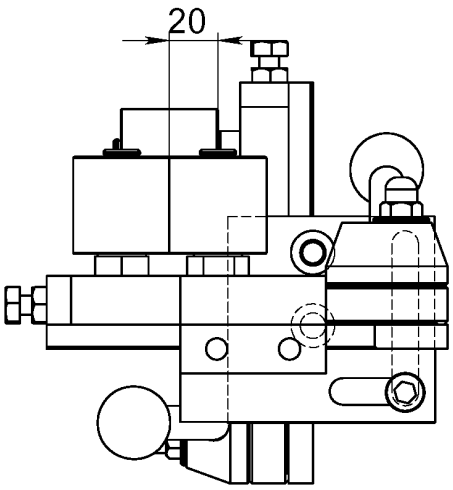

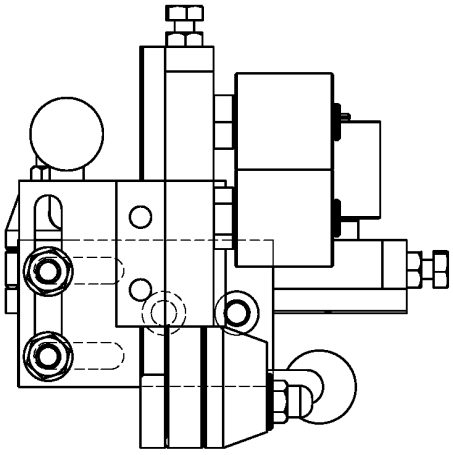

Enkel Enhet

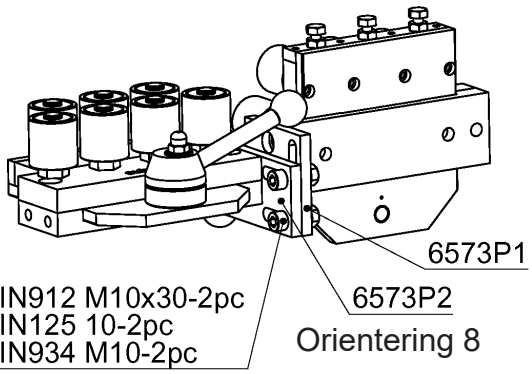



Article: 06575

Ritnings Nr. 3-400542-01

Subec AB	Hesselmans Torg 5 SE- 131 54 Nacka Sweden	Phone: Fax:	+46-8-88 46 33 +46-8-97 76 58	Email: info@subec.se Web: www.subec.se

Copyright © 2023 Subec

BANDRIKTARE S40-Q-7

Snabb stängning medels excenter

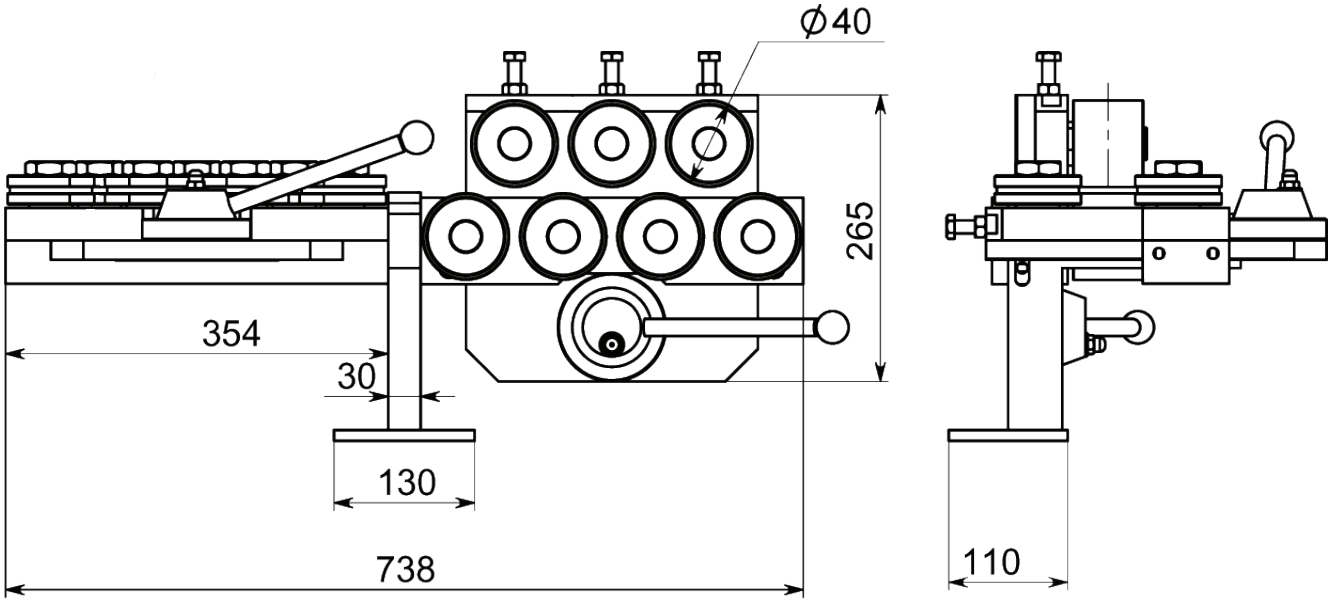

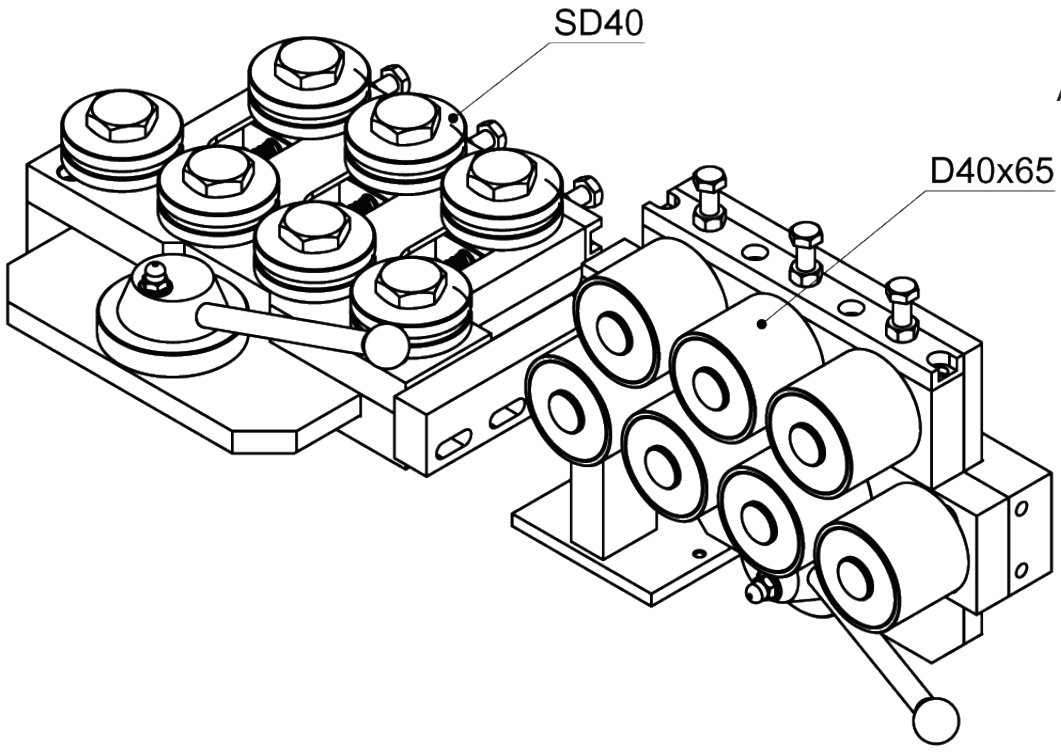

Article: 06575

Ritnings Nr. 3-400420-00

Subec AB	**Hesselmans Torg 5** **SE- 131 54 Nacka** **Sweden**	**Phone:** **Fax:**	**+46-8-88 46 33** **+46-8-97 76 58**	**Email: info@subec.se** **Web: www.subec.se**

Copyright © 2023 Subec

BANDRIKTARE S40-Q-7

Max Produkt Ø: 30mm wide

Högkant

Snabb stängning medels excenter

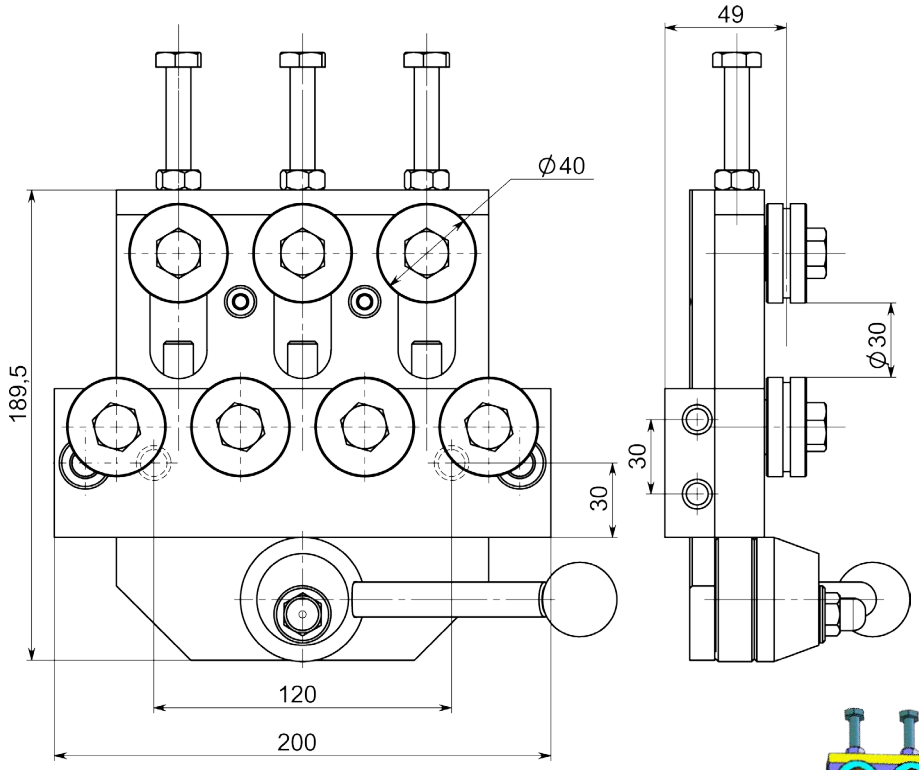

Option: Med Stativ och Bandriktare

Article: 04424*
Vikt: 8,8kg

Article: 04424

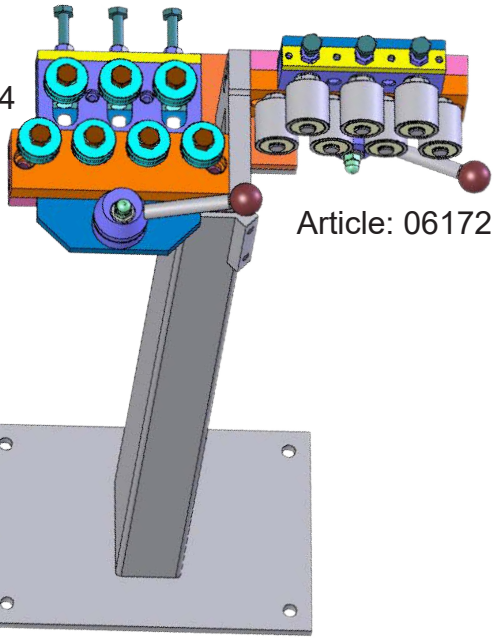

Article: 06172

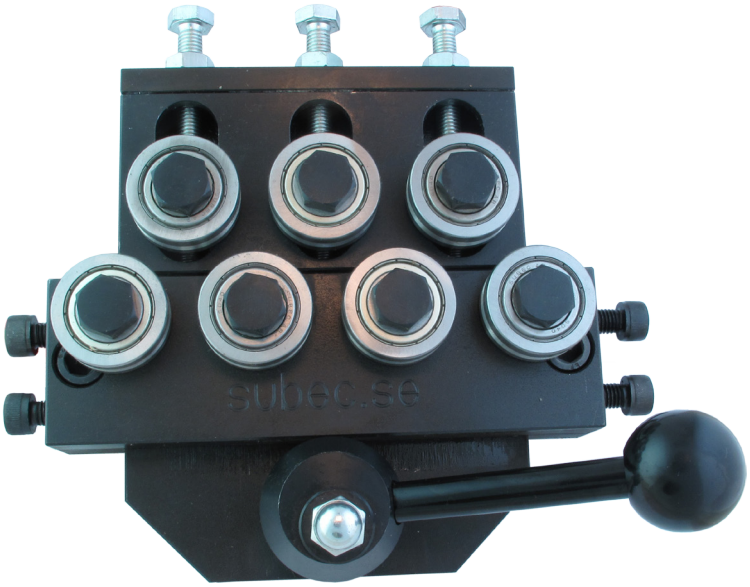

Med SD riktrullar

Ritnings Nr. 3-400736-00

* Stock item

Subec AB **Hesselmans Torg 5** **SE- 131 54 Nacka** **Sweden**
Phone: **+46-8-88 46 33**
Fax: **+46-8-97 76 58**
Email: info@subec.se
Web: www.subec.se

Copyright © 2023 Subec

BANDRIKTARE S50-Q-7 + S80-AA-7

Snabb stängning medels excenter

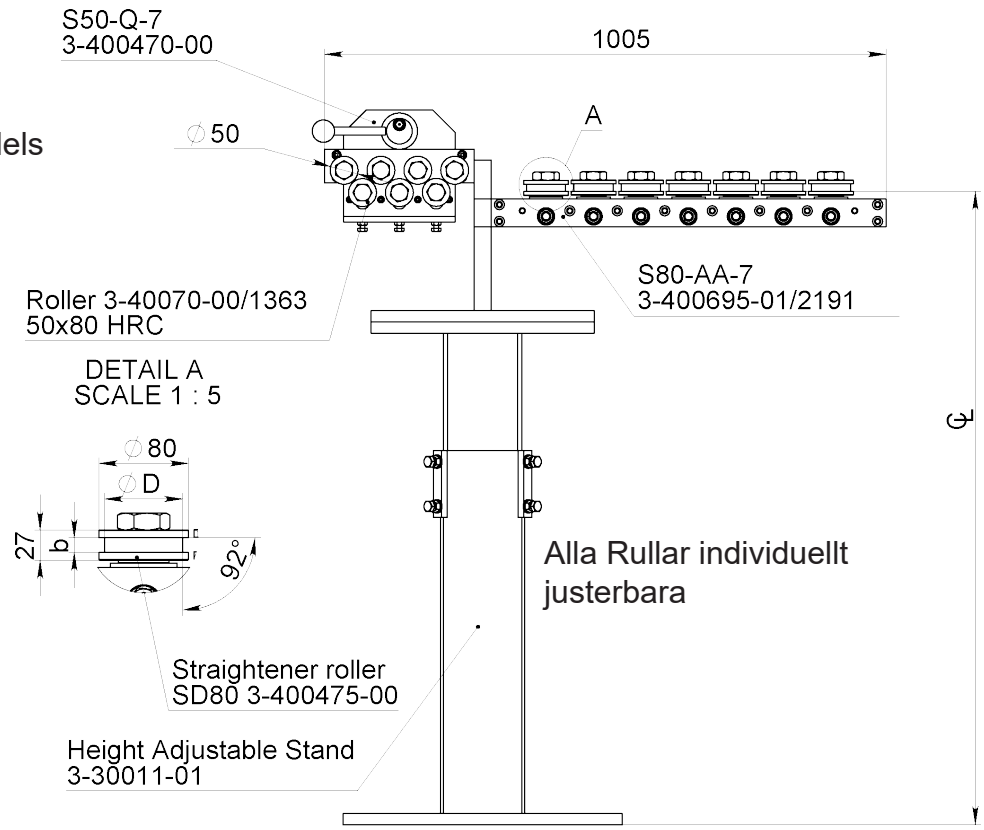

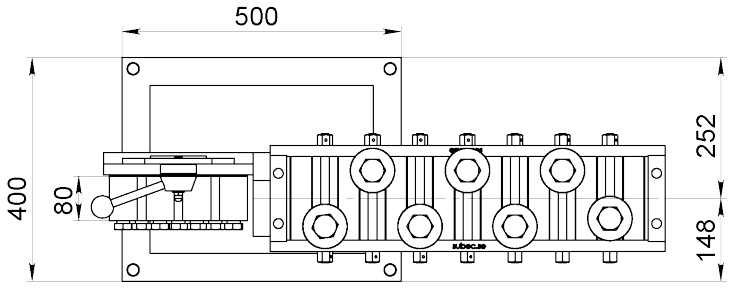

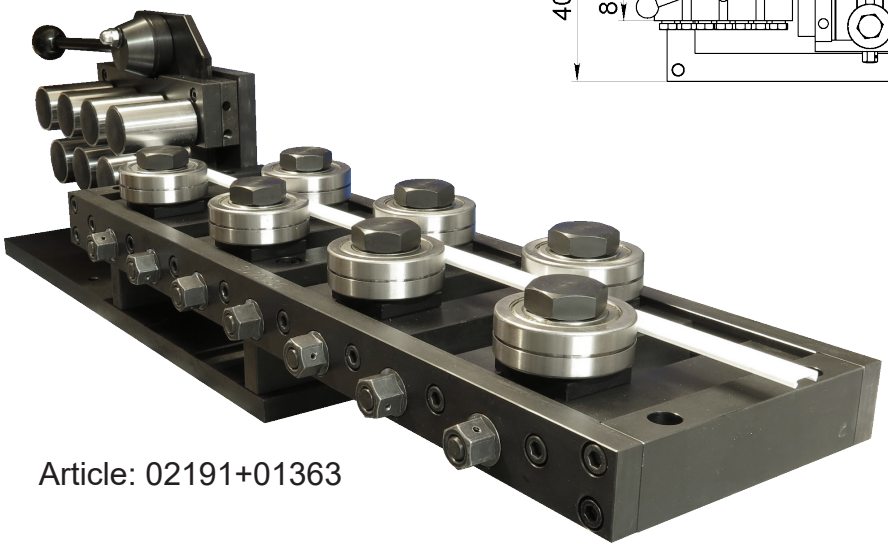

Article: 02191+01363

Subec AB | Hesselmans Torg 5 | SE- 131 54 Nacka | Sweden | Phone: +46-8-88 46 33 | Fax: +46-8-97 76 58 | Email: info@subec.se | Web: www.subec.se

Copyright © 2023 Subec

BANDRIKTARE, TS 50X110/200-7

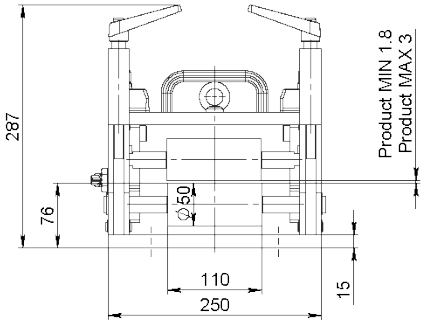

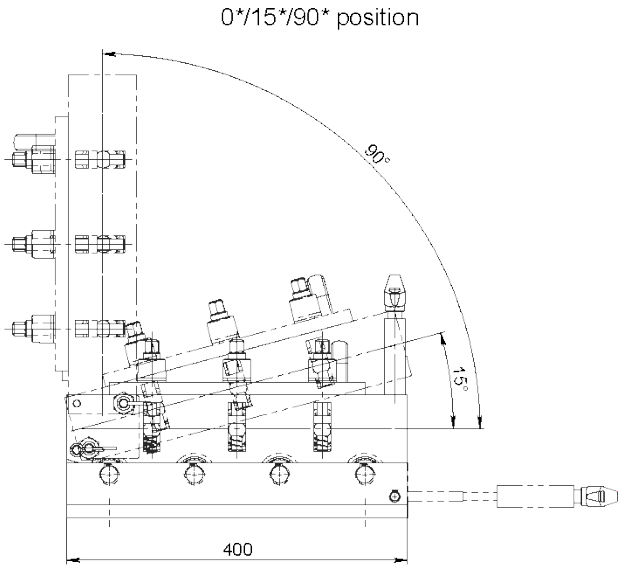

Info:
Med positionsgivare

Typiskt för band tjocklekar 1.8 till 3.0mm.

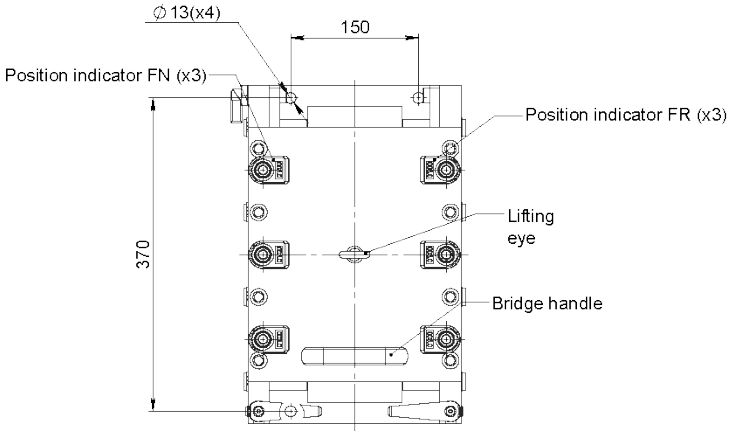

Article: 14068
Max Produkt bredd: 110mm







Article: 14067
Max Produkt bredd: 200mm

Ritnings Nr. 3-401394-00

Subec AB **Hesselmans Torg 5** **SE- 131 54 Nacka** **Sweden** **Phone:** **+46-8-88 46 33** **Fax:** **+46-8-97 76 58** **Email: info@subec.se** **Web: www.subec.se**

Copyright © 2023 Subec

BANDRIKTARE S52-HW-7

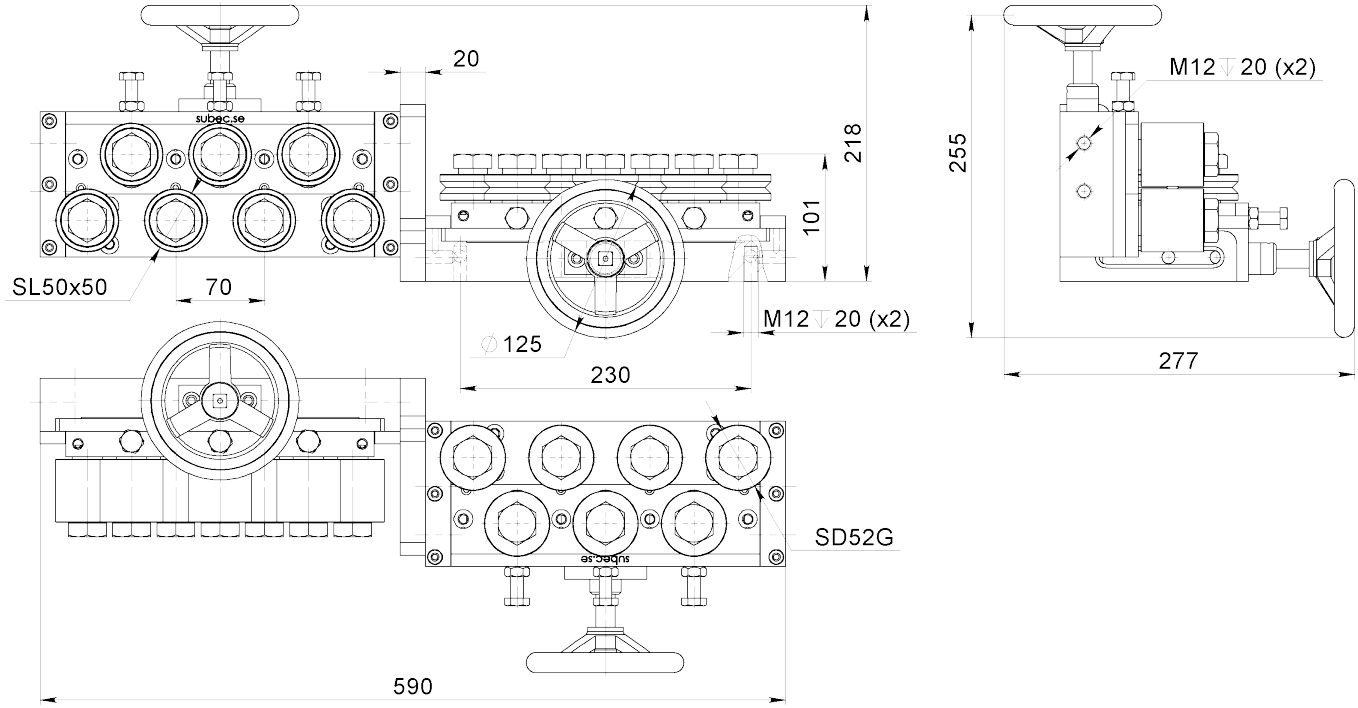

Article: 08370

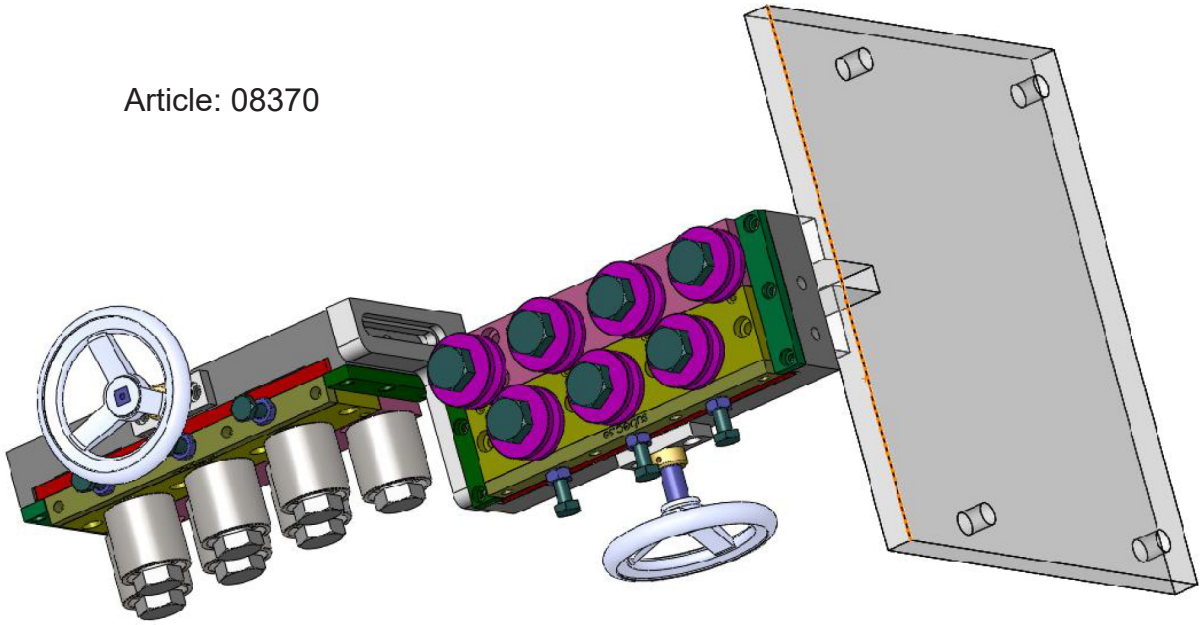

HW = Öppna/stänga med handratt

Ritnings Nr. 3-400994-00

Subec AB	**Hesselmans Torg 5** **SE- 131 54 Nacka** **Sweden**	**Phone:** **Fax:**	**+46-8-88 46 33** **+46-8-97 76 58**	**Email: info@subec.se** **Web: www.subec.se**

Copyright © 2023 Subec

BANDRIKTARE S80-AA-9

Alla Rullar individuellt justerbara

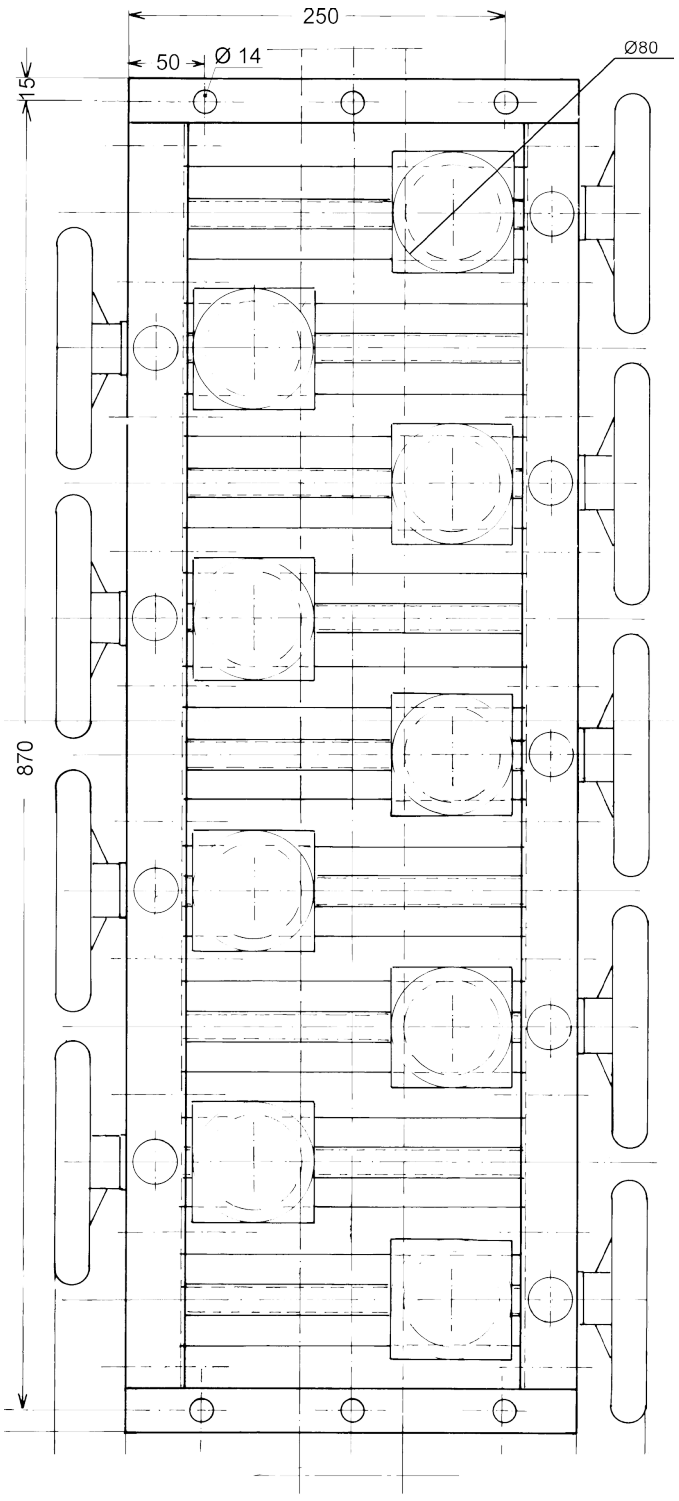

Article: 00095

Ritnings Nr. 3-300115-00

Subec AB	Hesselmans Torg 5 SE- 131 54 Nacka Sweden	Phone: Fax:	+46-8-88 46 33 +46-8-97 76 58	Email: info@subec.se Web: www.subec.se

Copyright © 2023 Subec

FÖRFORMARE FÖR RUND/PLATT STÅLTRÅD

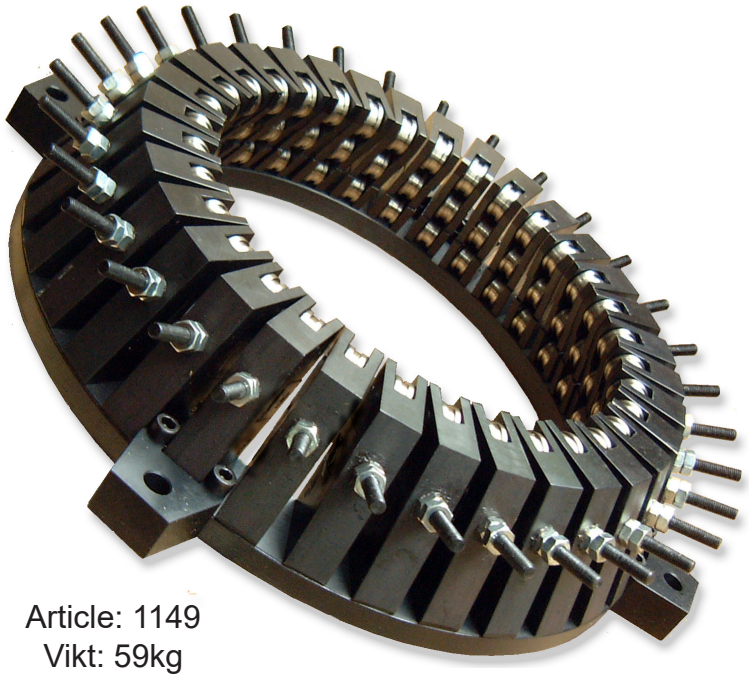

Article: 1149
Vikt: 59kg
34 Positioner

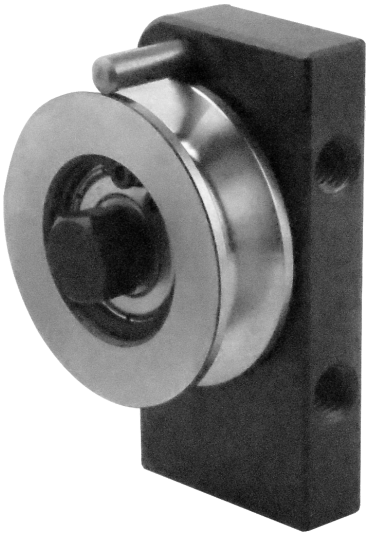

Förformare Tillbehör



Article: 2791
6 Positioner

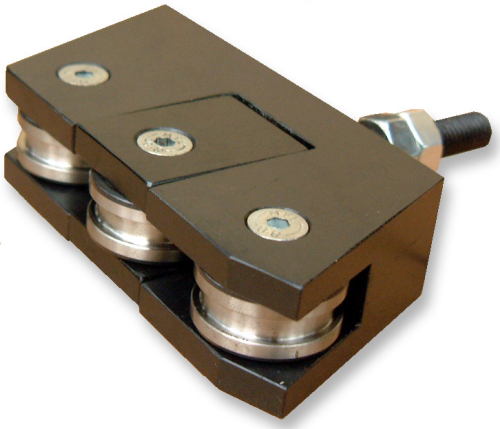



Article: 2790
6 Positioner

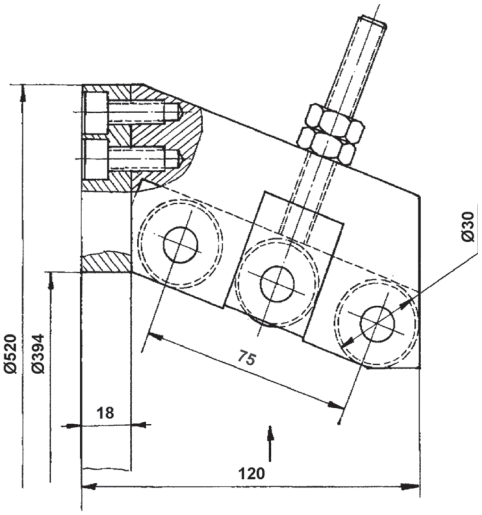

Ritnings Nr. 3-400787-00

Subec AB **Hesselmans Torg 5** **SE- 131 54 Nacka** **Sweden**
Phone: **+46-8-88 46 33**
Fax: **+46-8-97 76 58**
Email: info@subec.se
Web: www.subec.se

Copyright © 2023 Subec

FÖRFORMARE - RADIAL DEFORMATION

För tvinnmaskiner 6 positioner

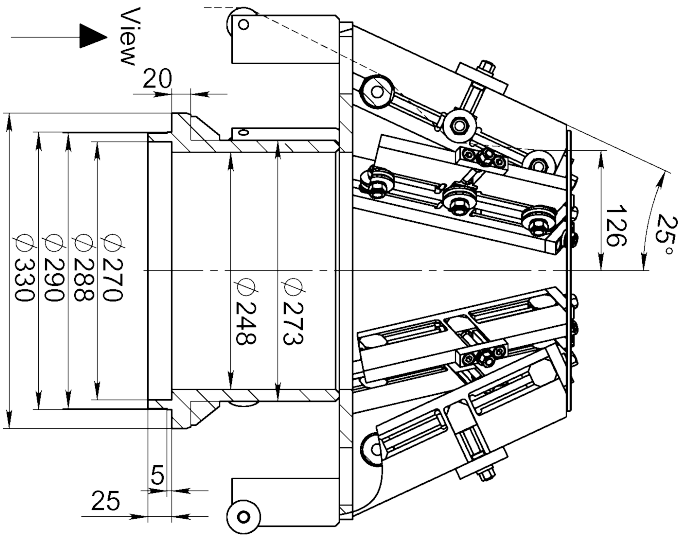

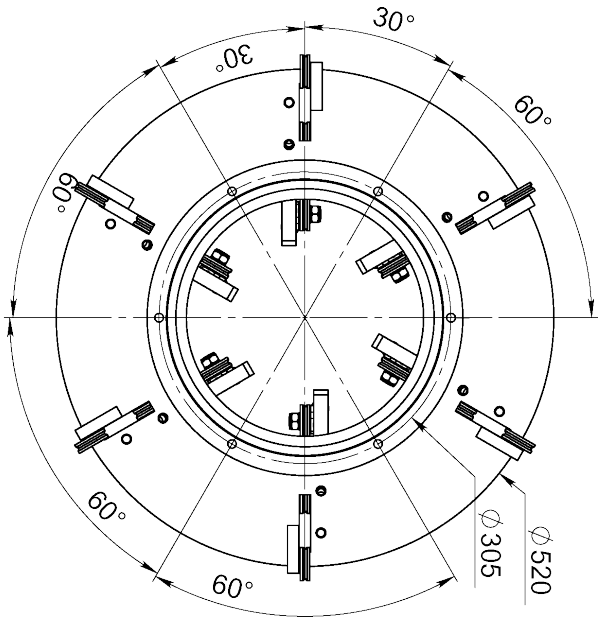

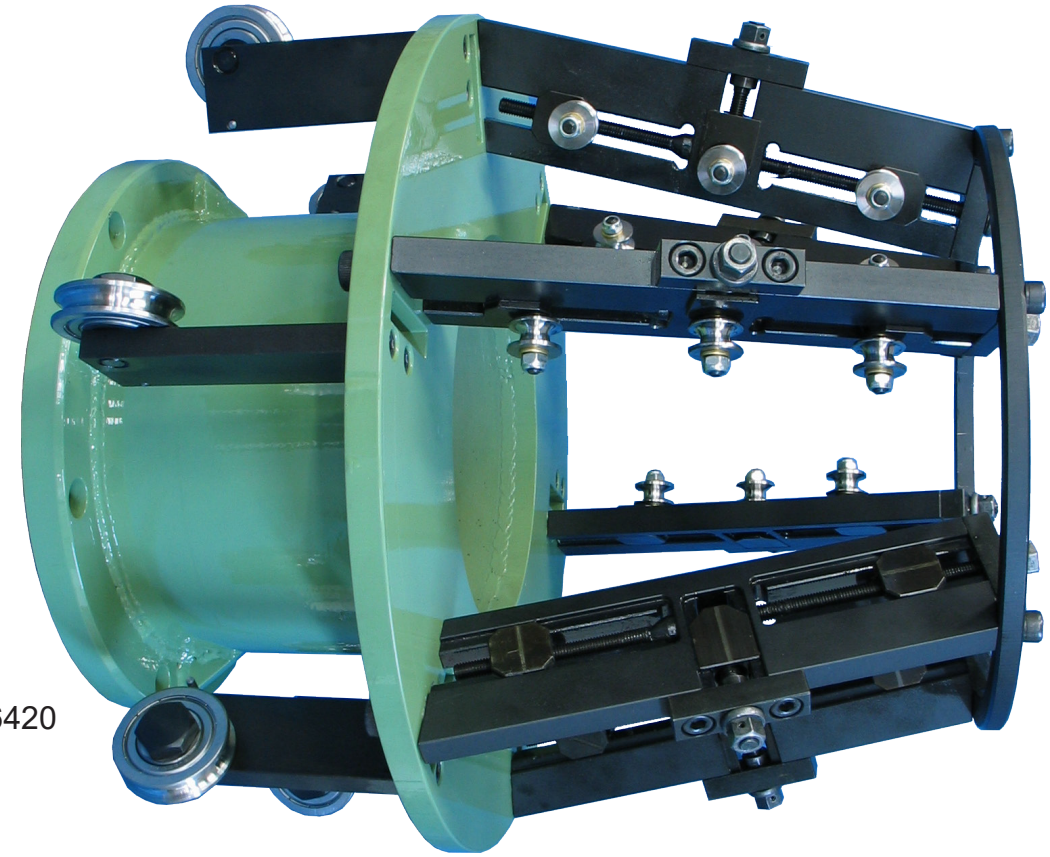

Article: 6420

Ritnings Nr. 3-400513-06

Subec AB	Hesselmans Torg 5 SE- 131 54 Nacka Sweden	Phone: Fax:	+46-8-88 46 33 +46-8-97 76 58	Email: info@subec.se Web: www.subec.se

Copyright © 2023 Subec

FÖRFORMARE - RADIAL DEFORMATION

För tvinnmaskiner 12, 18, 24 positioner

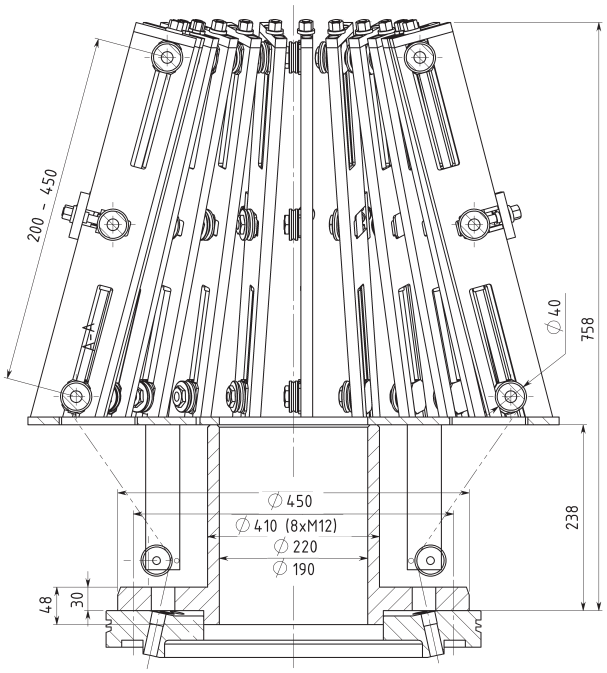

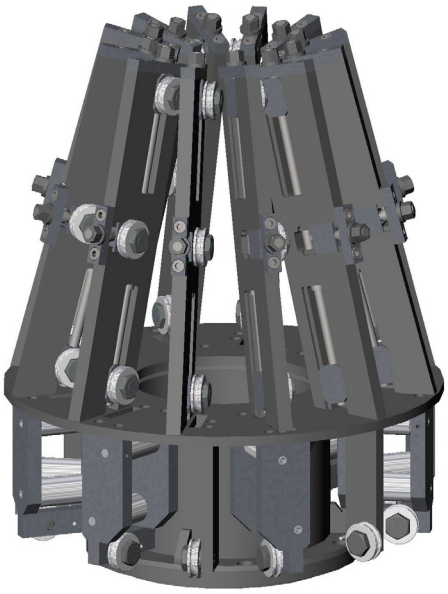

12 Positioner

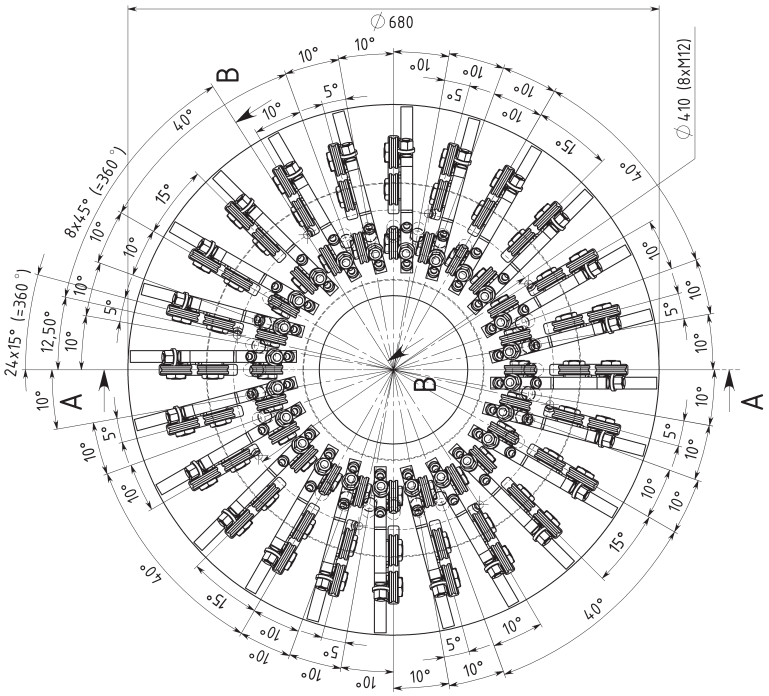

24 Positioner

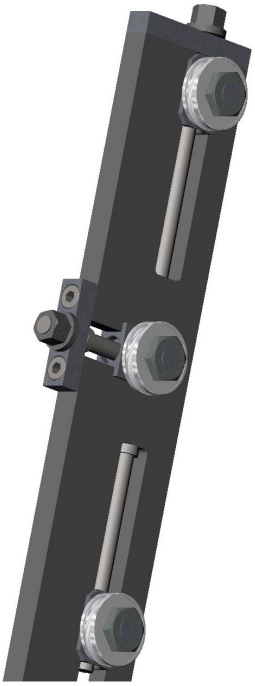

Ritnings Nr. 3-400513-24

Subec AB	**Hesselmans Torg 5** **SE- 131 54 Nacka** **Sweden**	**Phone:** **Fax:**	**+46-8-88 46 33** **+46-8-97 76 58**	**Email: info@subec.se** **Web: www.subec.se**

Copyright © 2023 Subec

FÖRFORMARE - RADIAL DEFORMATION

För tvinnmaskiner 24 positioner

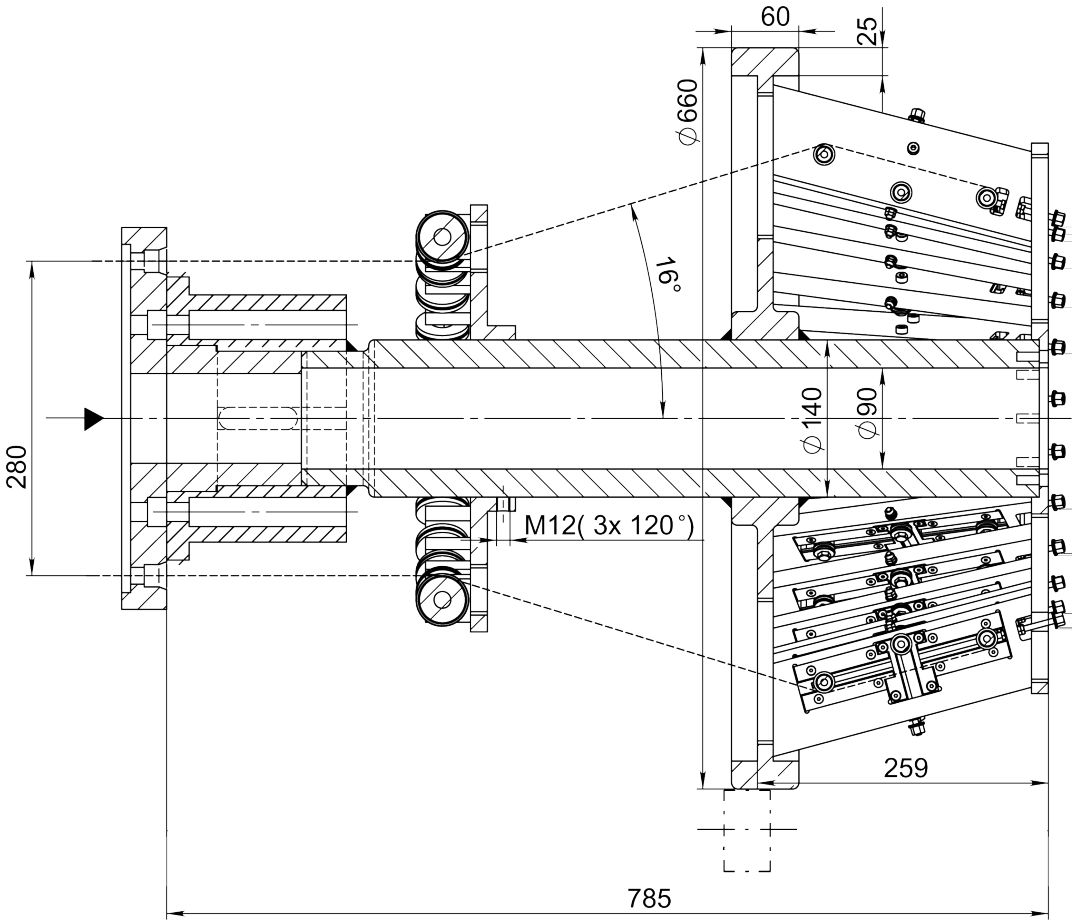

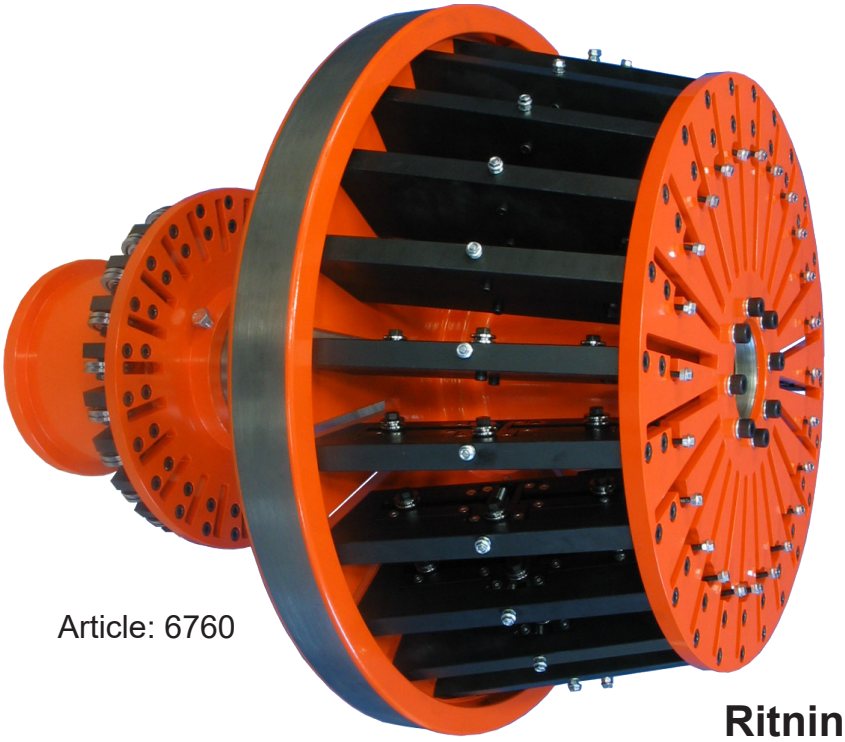

Article: 6760



Ritnings Nr. 3-400513-06

Subec AB	**Hesselmans Torg 5** **SE- 131 54 Nacka** **Sweden**	**Phone:** **Fax:**	**+46-8-88 46 33** **+46-8-97 76 58**	**Email: info@subec.se** **Web: www.subec.se**

Copyright © 2023 Subec

FÖRFORMARE - RADIAL DEFORMATION

För tvinnmaskiner 88 positioner

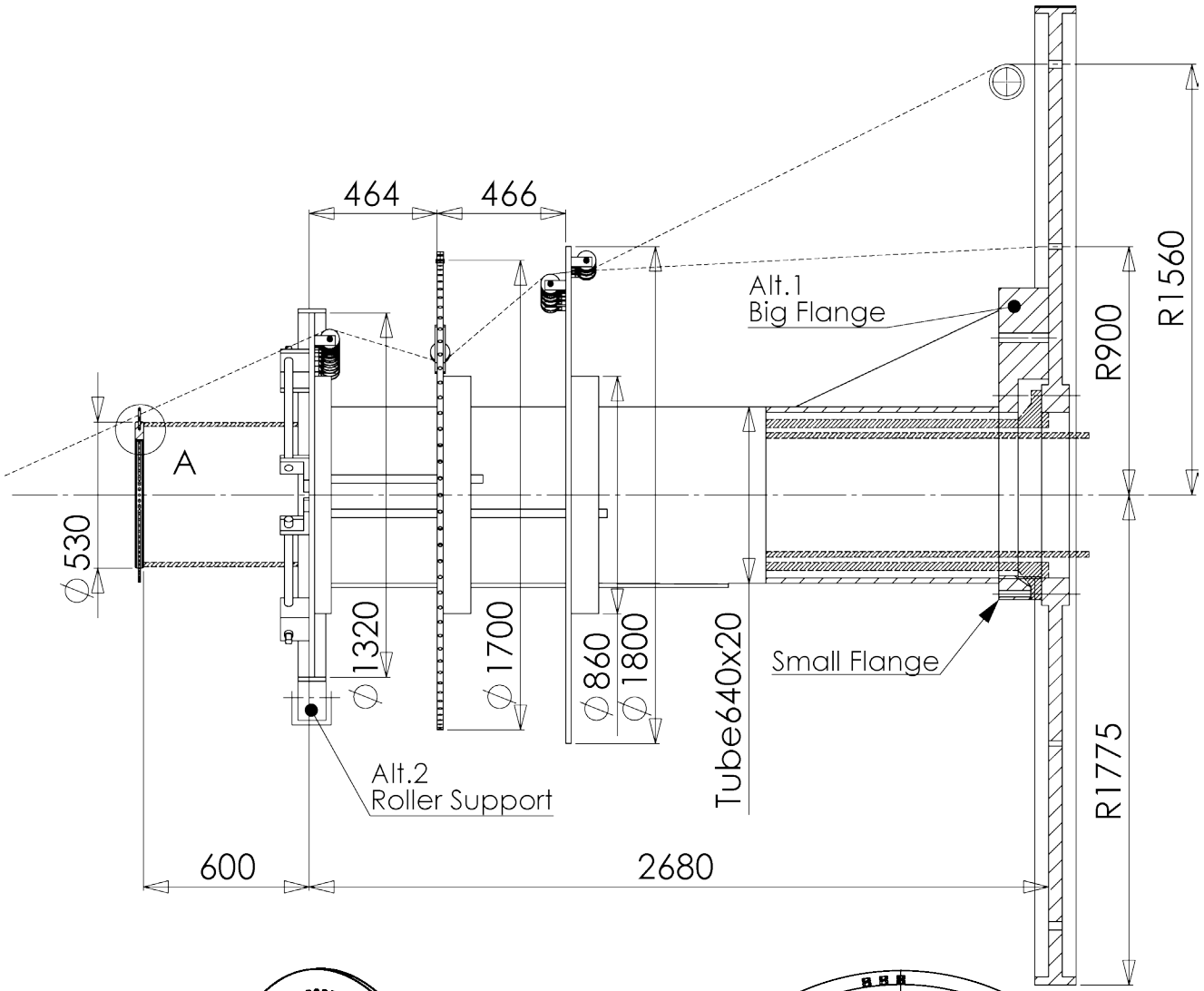

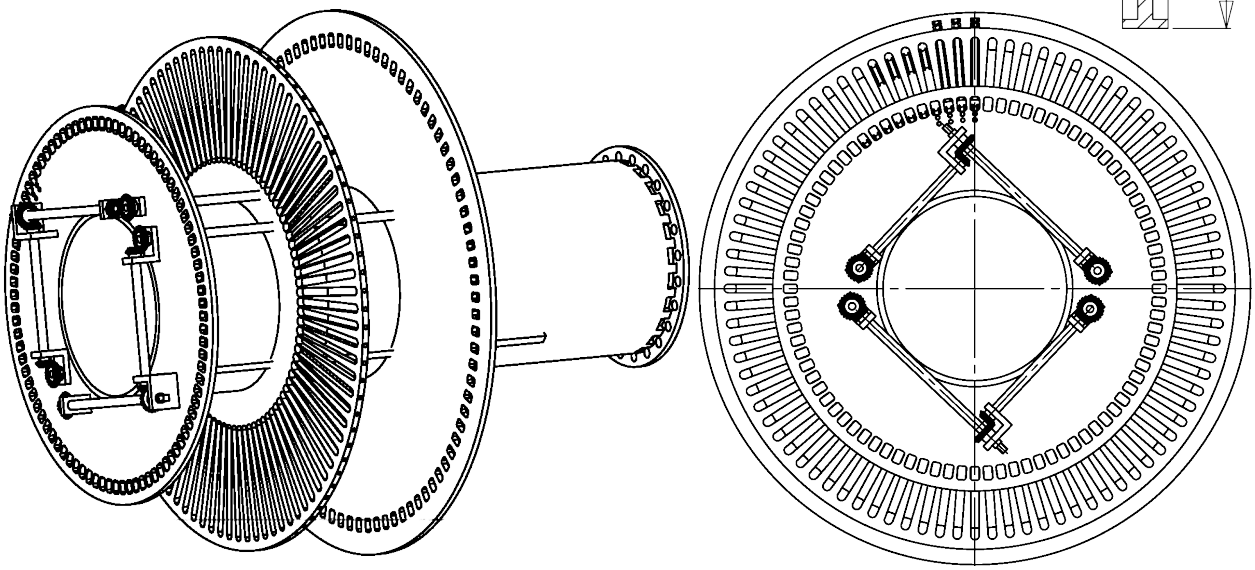

Ritnings Nr. 3-400784-00

Subec AB	**Hesselmans Torg 5** **SE- 131 54 Nacka** **Sweden**	**Phone:** **Fax:**	**+46-8-88 46 33** **+46-8-97 76 58**	**Email: info@subec.se** **Web: www.subec.se**

Copyright © 2023 Subec

FÖRFORMARE - TANGENTIAL DEFORMATION

För tvinnmaskiner 6 positioner

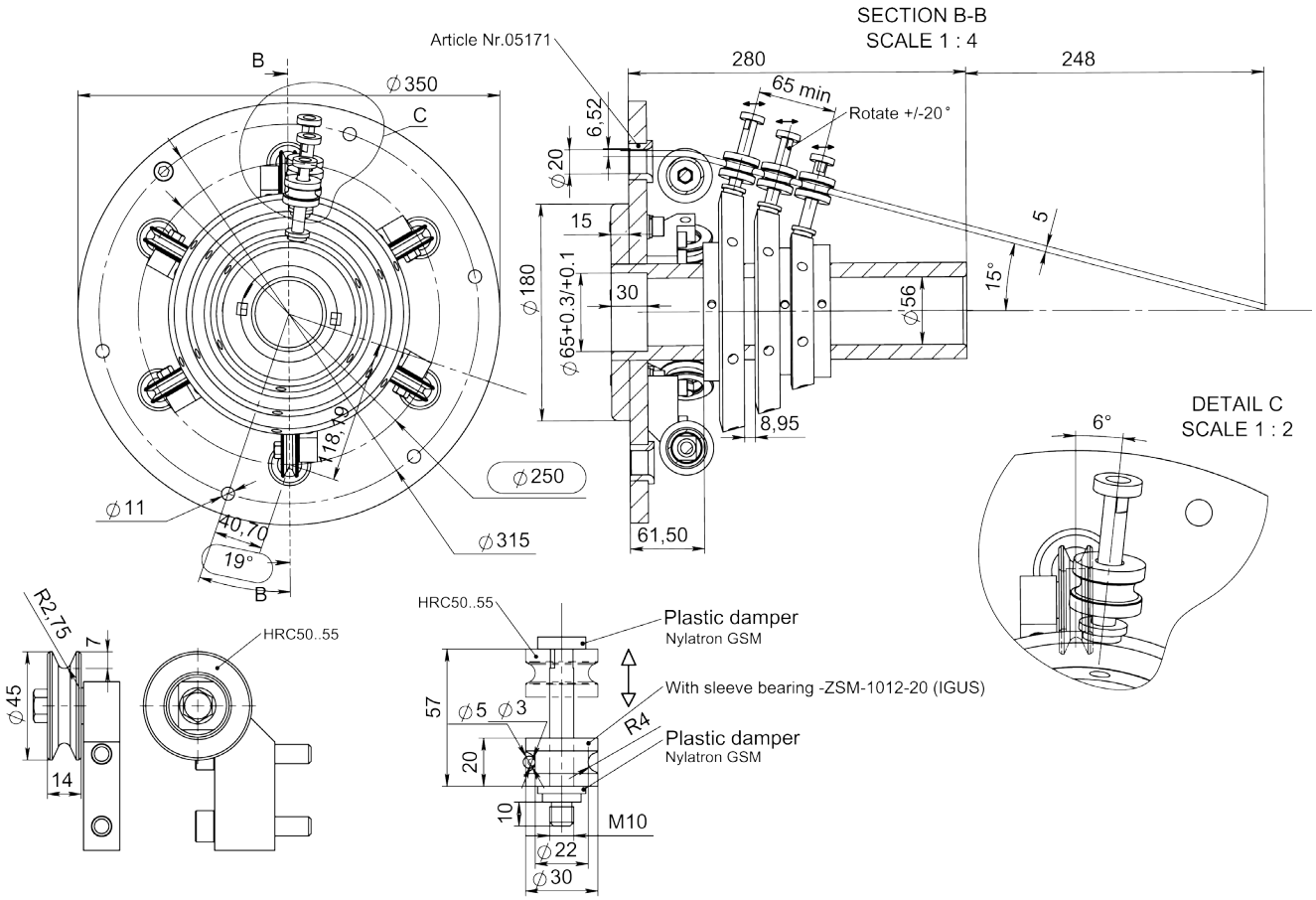



Article: 11443

Ritnings Nr. 3-401291-00

Subec AB	**Hesselmans Torg 5** **SE- 131 54 Nacka** **Sweden**	**Phone:** **Fax:**	**+46-8-88 46 33** **+46-8-97 76 58**	**Email: info@subec.se** **Web: www.subec.se**

Copyright © 2023 Subec

FÖRFORMARE - TANGENTIAL DEFORMATION

För tvinnmaskiner 6, 12, 30 positioner

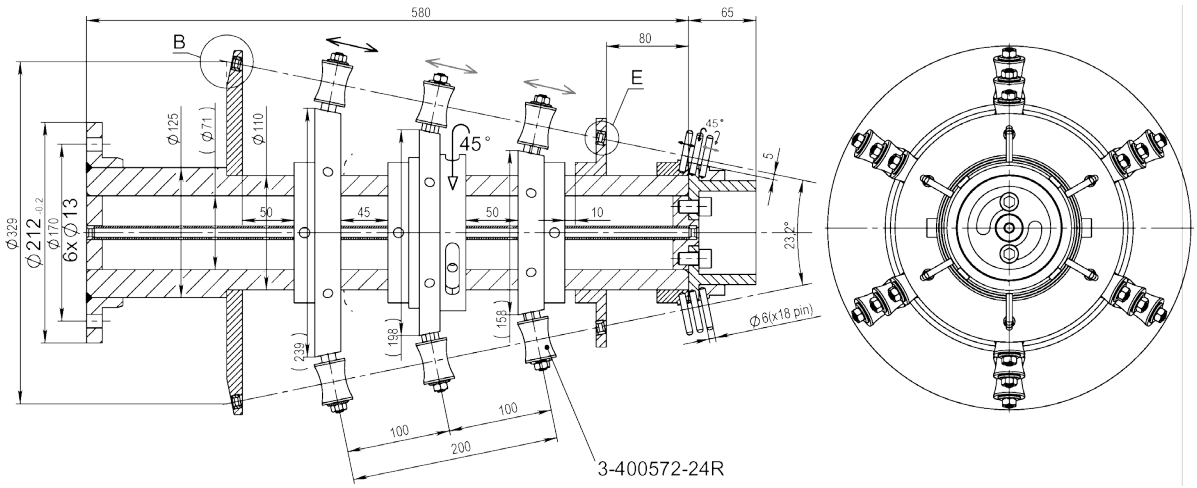

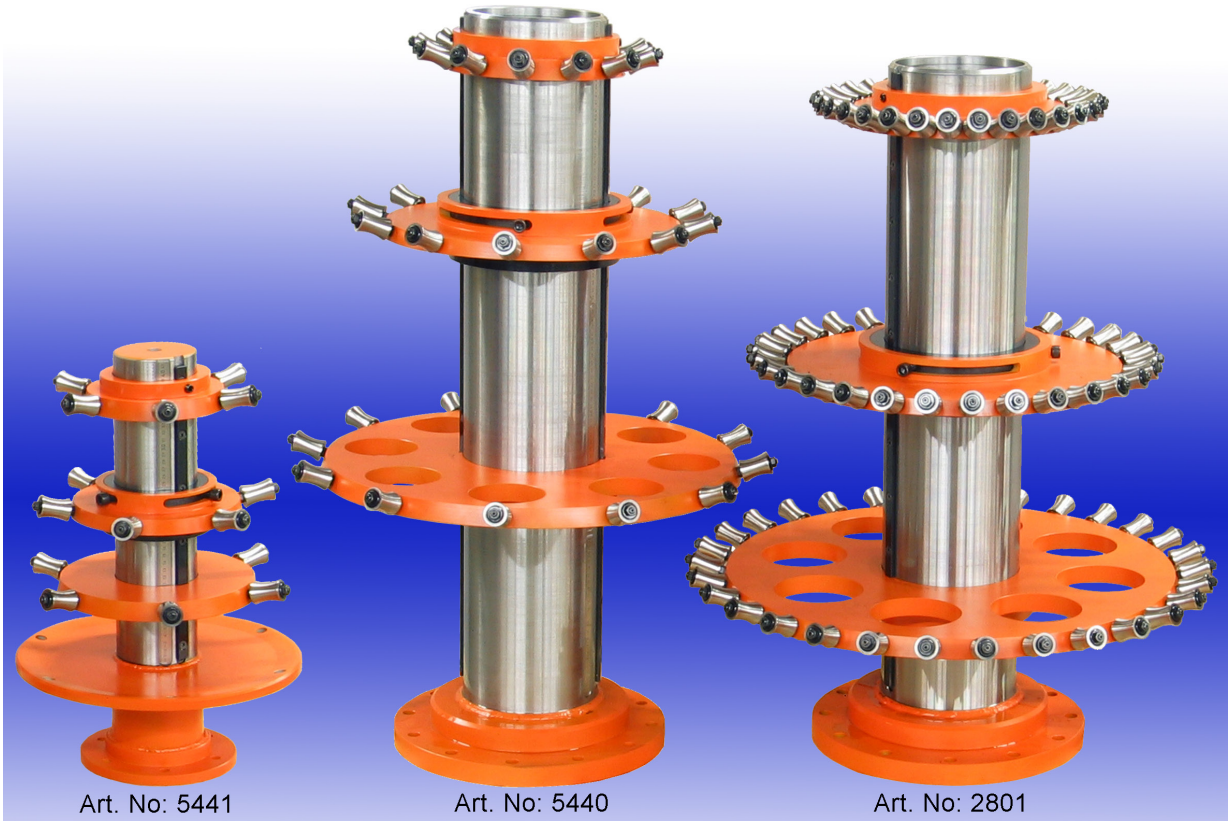

Ritnings Nr. 3-400572-XX

Subec AB	**Hesselmans Torg 5** **SE- 131 54 Nacka** **Sweden**	**Phone:** **Fax:**	**+46-8-88 46 33** **+46-8-97 76 58**	**Email: info@subec.se** **Web: www.subec.se**

Copyright © 2023 Subec

FÖRFORMARE - TANGENTIAL DEFORMATION

För tvinnmaskiner 12 positioner

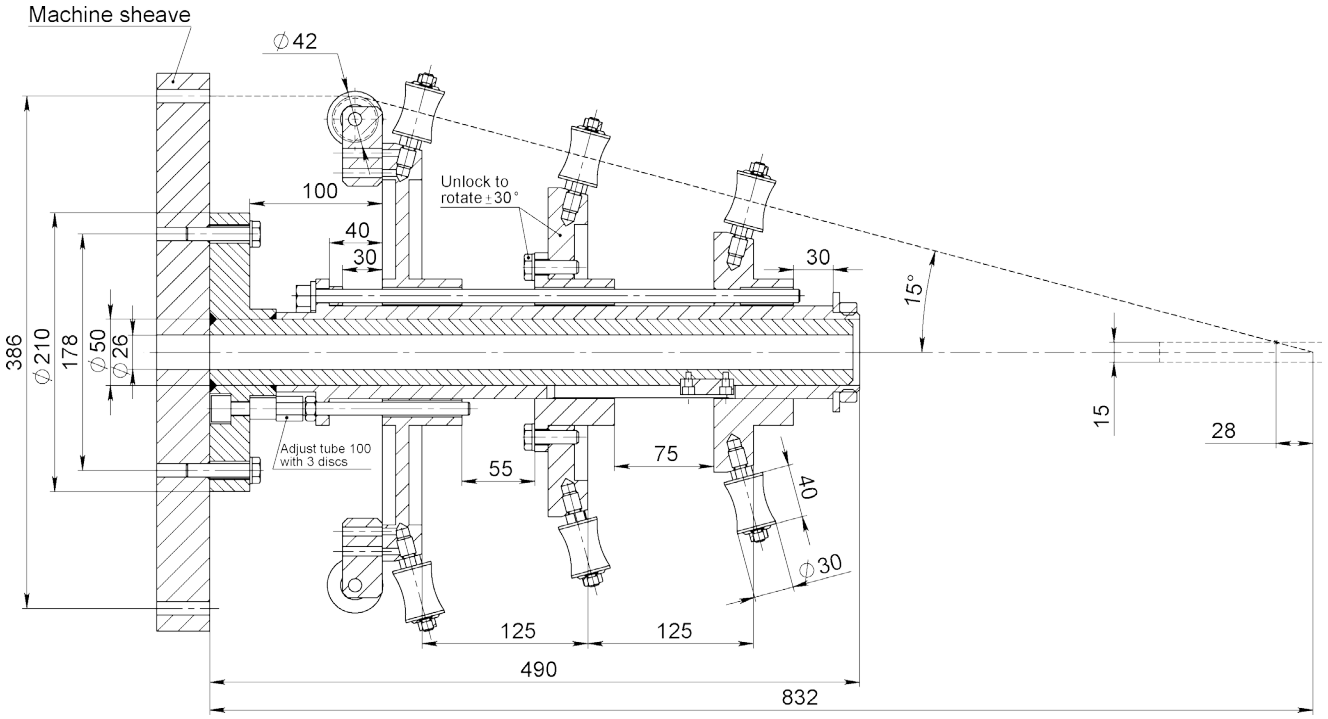

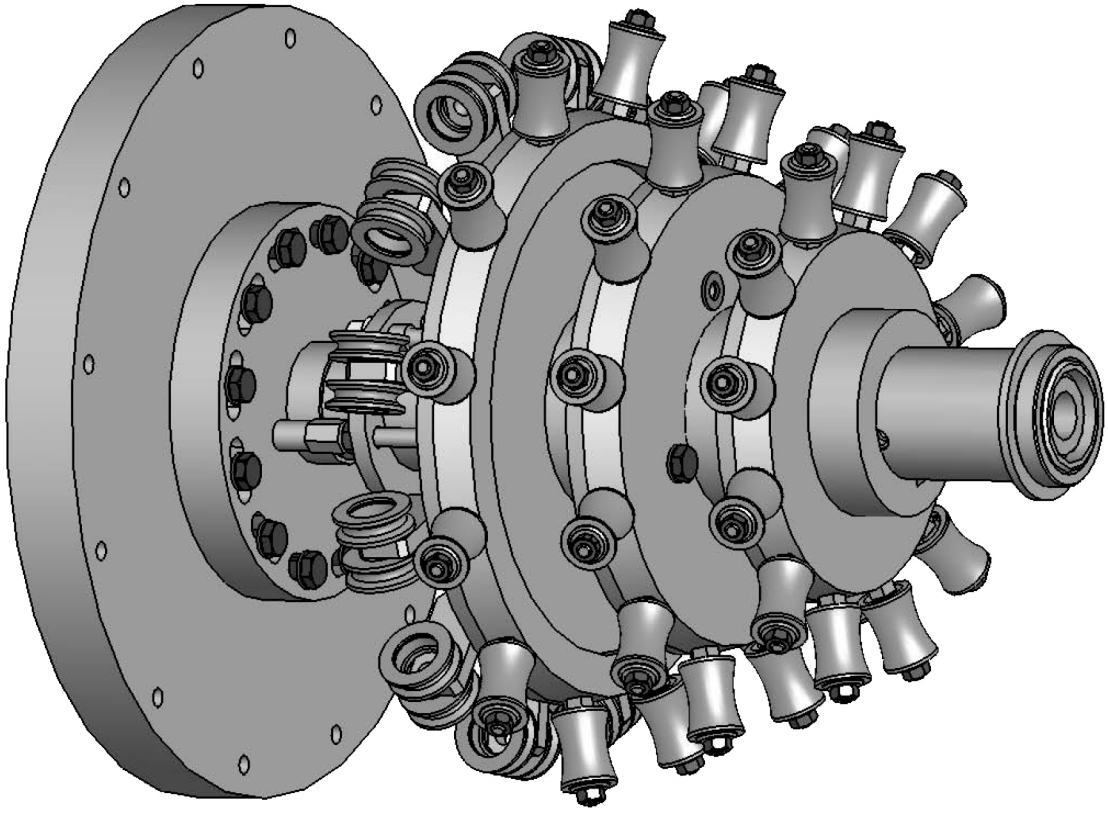

Ritnings Nr. 3-400617-60

Subec AB	Hesselmans Torg 5 SE- 131 54 Nacka Sweden	Phone: Fax:	+46-8-88 46 33 +46-8-97 76 58	Email: info@subec.se Web: www.subec.se

Copyright © 2023 Subec

FÖRFORMARE - RADIAL DEFORMATION

För tvinnmaskiner 12 positioner

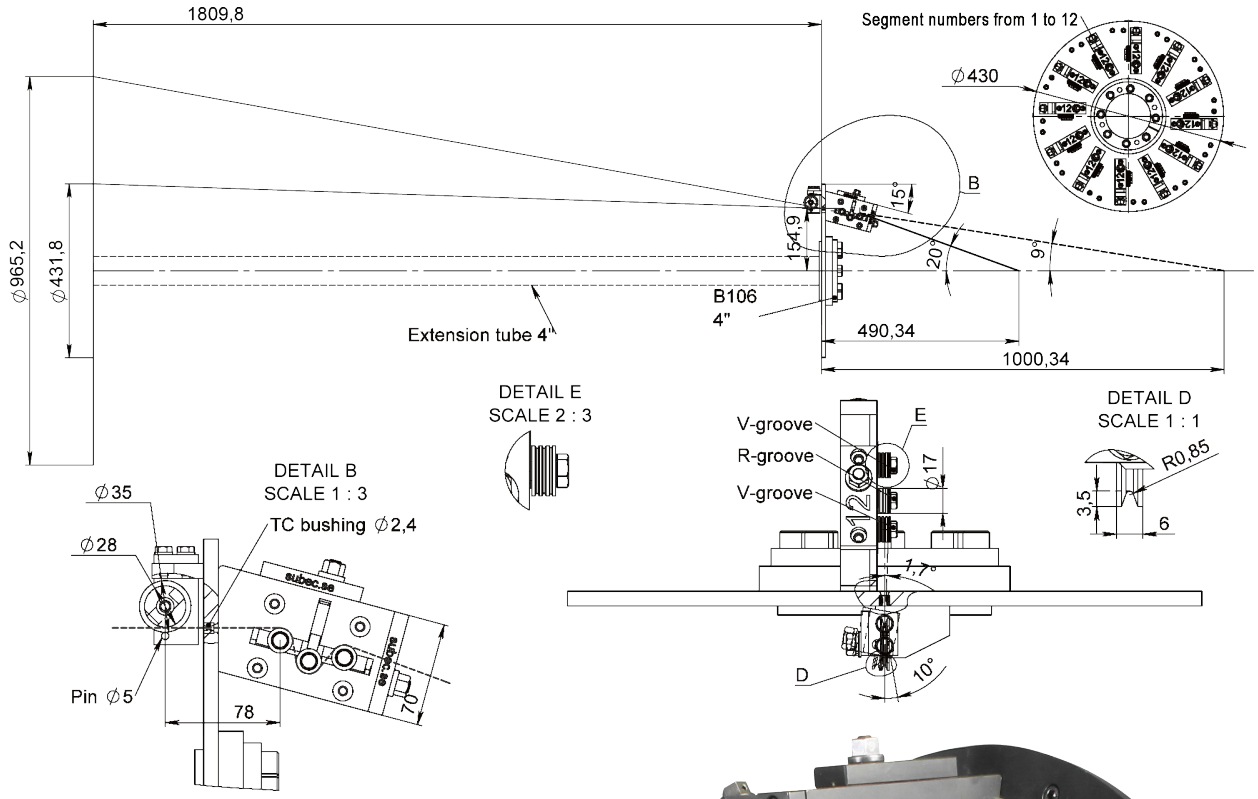



Article: 13683

Ritnings Nr. 3-400513-12

Subec AB	**Hesselmans Torg 5** **SE- 131 54 Nacka** **Sweden**	**Phone:** **Fax:**	**+46-8-88 46 33** **+46-8-97 76 58**	**Email: info@subec.se** **Web: www.subec.se**

Copyright © 2023 Subec

FÖRFORMARE - TANGENTIAL DEFORMATION

För tvinnmaskiner 12, 18, 24 positioner

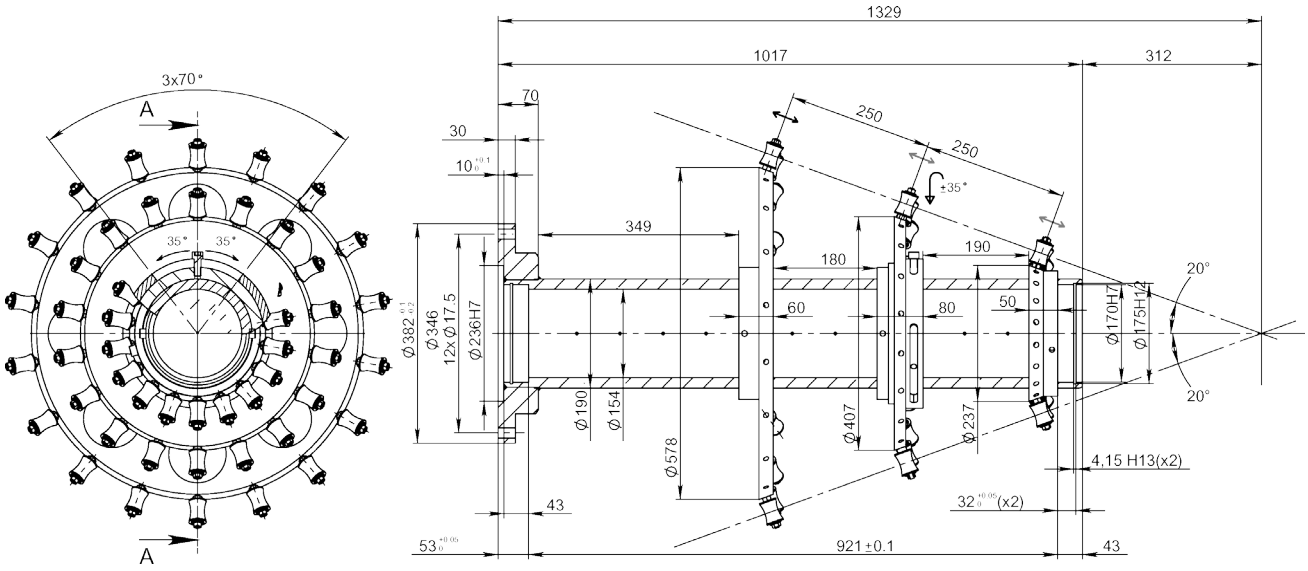



Ritnings Nr. 3-400572-XX

Subec AB	Hesselmans Torg 5 SE- 131 54 Nacka Sweden	Phone: Fax:	+46-8-88 46 33 +46-8-97 76 58	Email: info@subec.se Web: www.subec.se

Copyright © 2023 Subec

FÖRFORMARE - TANGENTIAL DEFORMATION

För tvinnmaskiner 12, 18 positioner

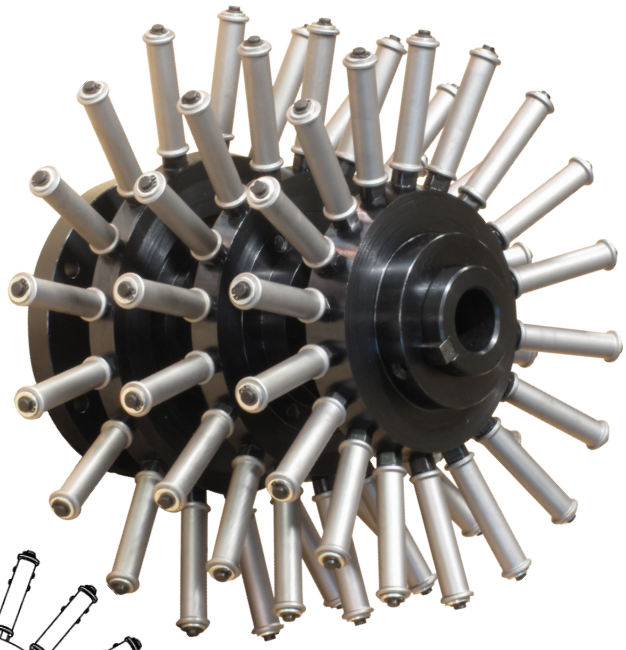

18 Positioner

Article: 8882

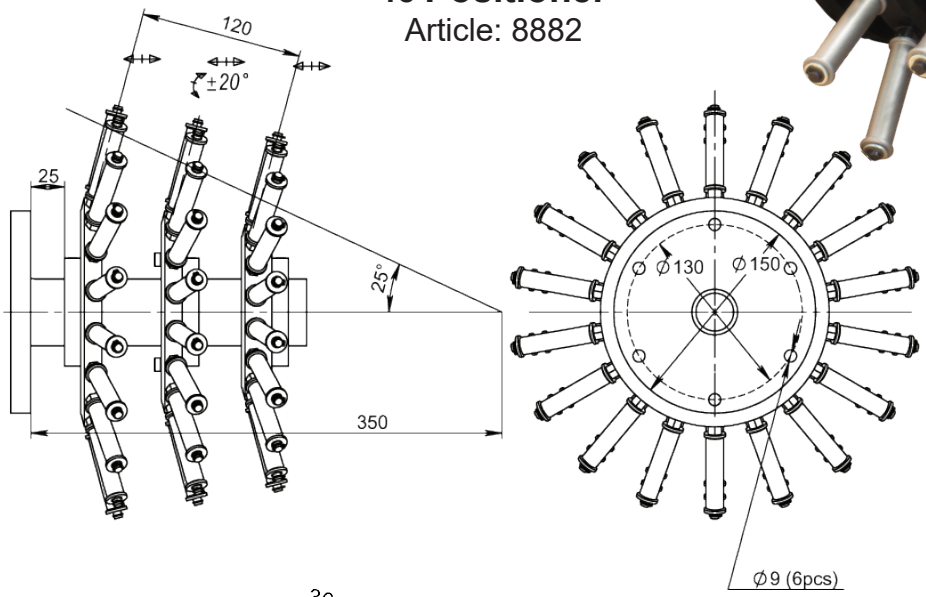

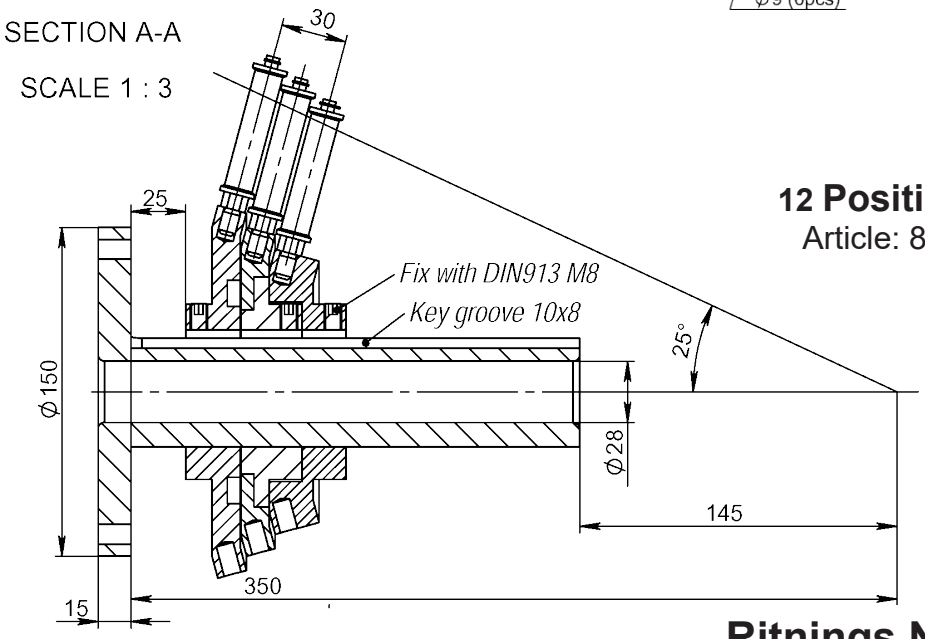

12 Positioner

Article: 8804

Ritnings Nr. 3-401134-XX

Subec AB	**Hesselmans Torg 5** **SE- 131 54 Nacka** **Sweden**	**Phone:** **Fax:**	**+46-8-88 46 33** **+46-8-97 76 58**	**Email: info@subec.se** **Web: www.subec.se**

Copyright © 2023 Subec

FÖRFORMARE - TANGENTIAL DEFORMATION

För tvinnmaskiner 60 positioner

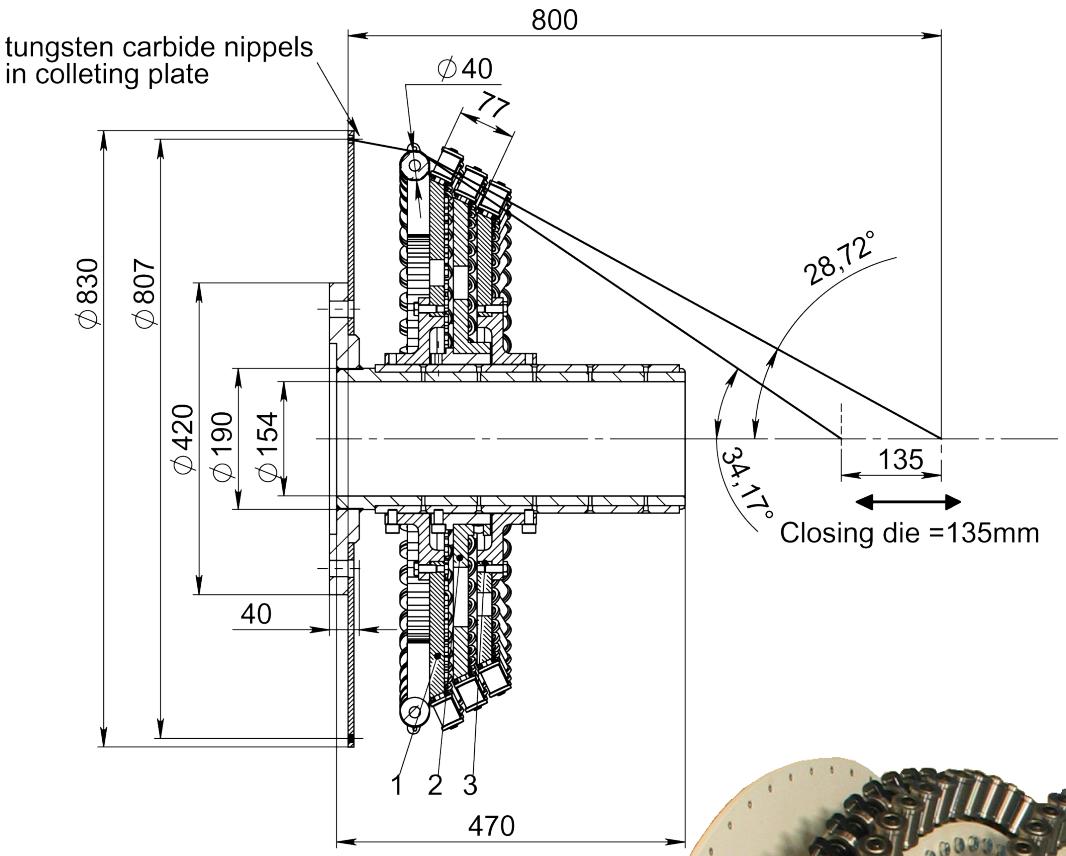

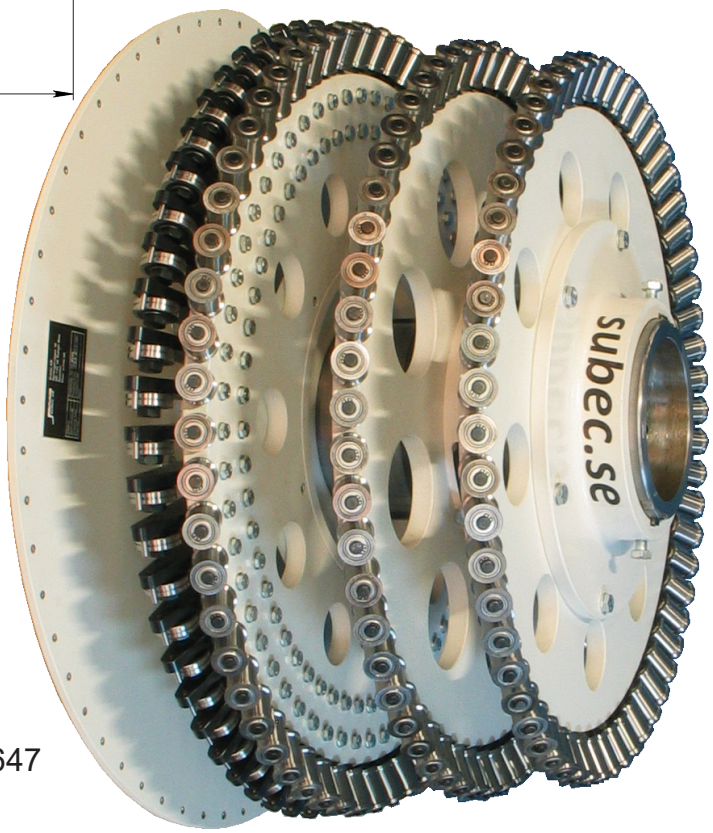

Article: 7647

Ritnings Nr. 3-400572-00

Subec AB	**Hesselmans Torg 5** **SE- 131 54 Nacka** **Sweden**	**Phone:** **Fax:**	**+46-8-88 46 33** **+46-8-97 76 58**	**Email: info@subec.se** **Web: www.subec.se**

Copyright © 2023 Subec

FÖRFORMARE - TANGENTIAL DEFORMATION

För tvinnmaskiner 60 positioner

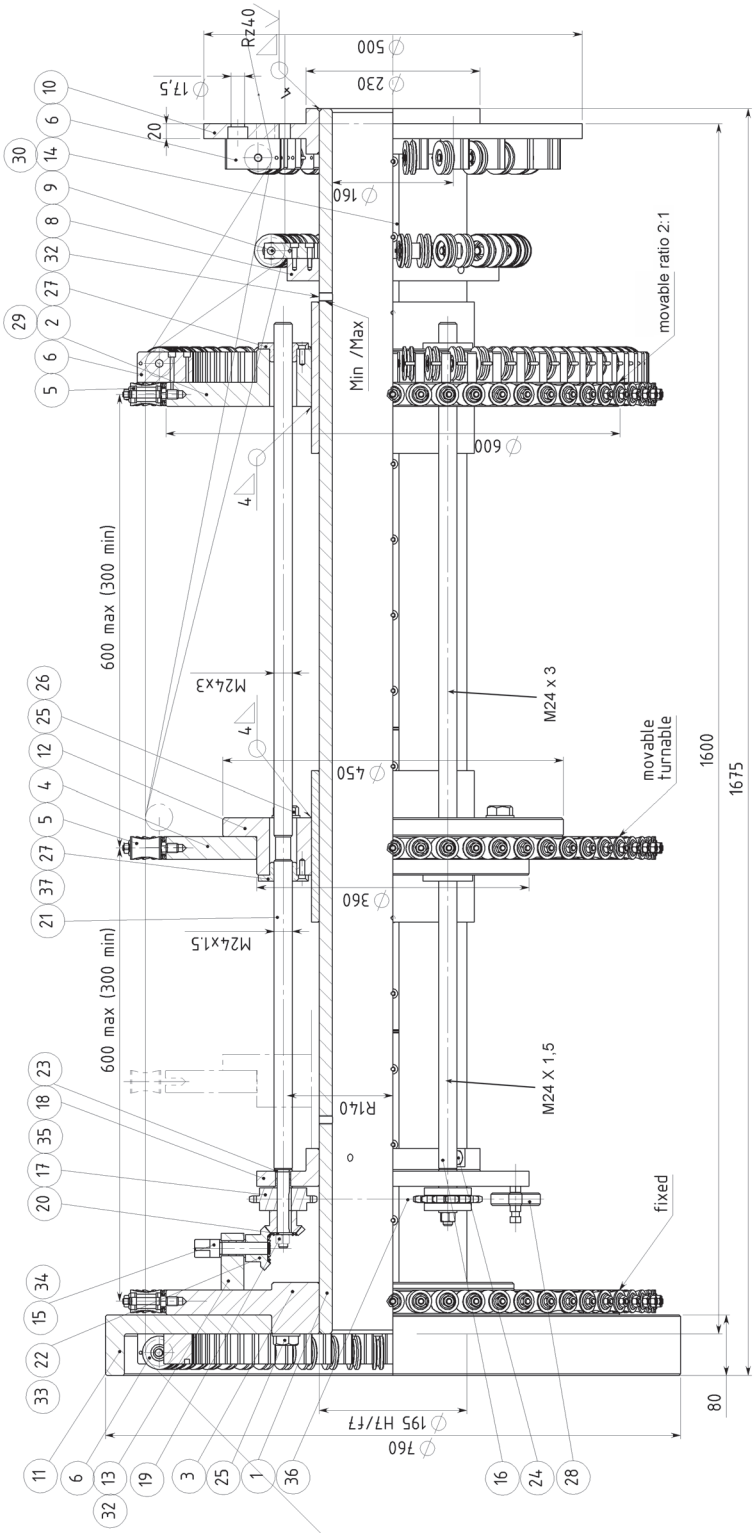

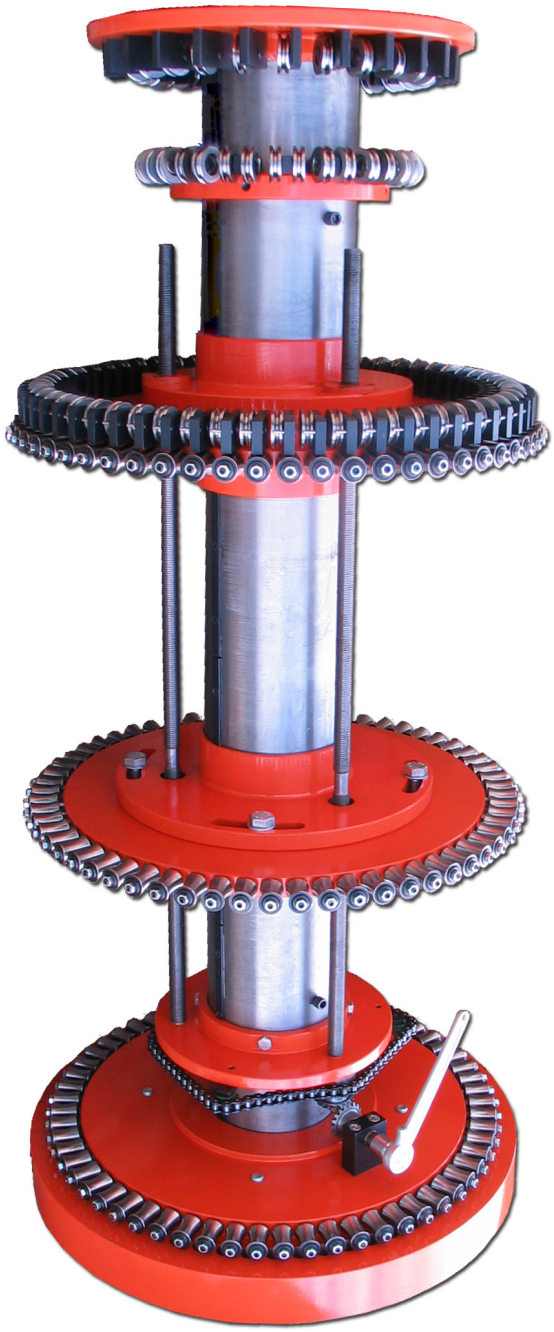

Ritnings Nr. 3-400617-60

Subec AB	**Hesselmans Torg 5** **SE- 131 54 Nacka** **Sweden**	**Phone:** **Fax:**	**+46-8-88 46 33** **+46-8-97 76 58**	**Email: info@subec.se** **Web: www.subec.se**

Copyright © 2023 Subec

FÖRFORMARE - TANGENTIAL DEFORMATION

För tvinnmaskiner 64/72 positioner

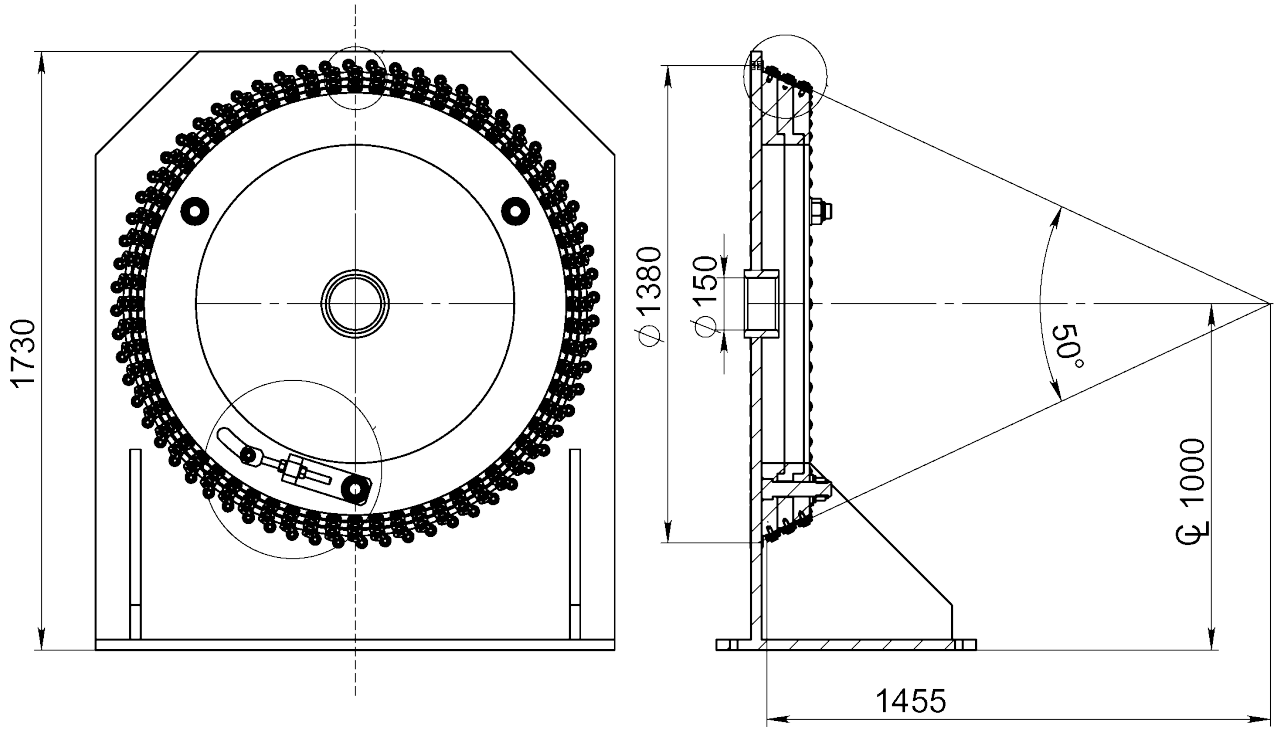

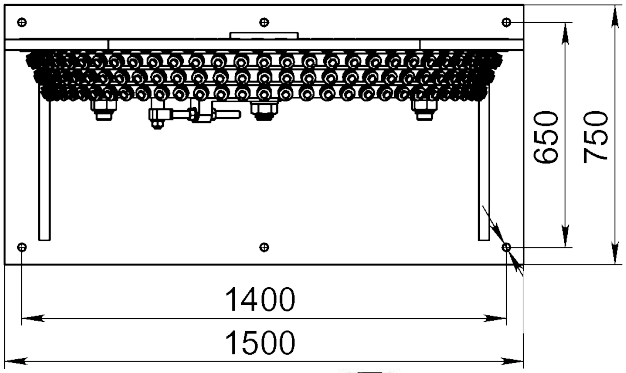

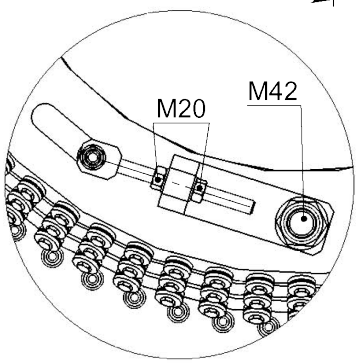

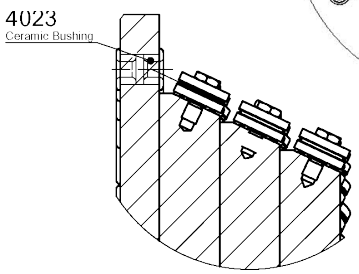

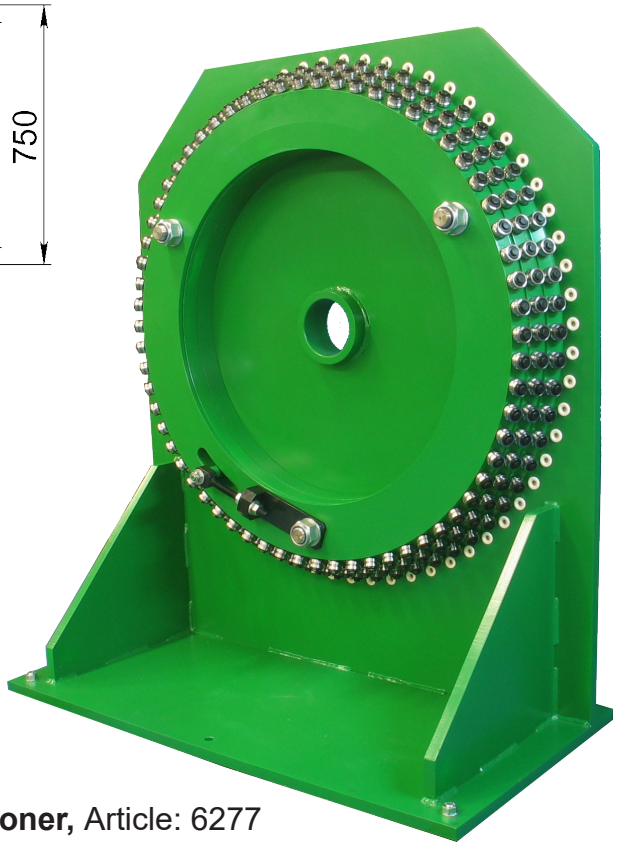

64 Positioner, Article: 6277
Option: 72 Positioner, Article: 6192

Ritnings Nr. 3-400835-00

Subec AB	**Hesselmans Torg 5** **SE- 131 54 Nacka** **Sweden**	**Phone:** **Fax:**	**+46-8-88 46 33** **+46-8-97 76 58**	**Email: info@subec.se** **Web: www.subec.se**

Copyright © 2023 Subec

EFTERFORMARE AV STÅLLINA

AA-System

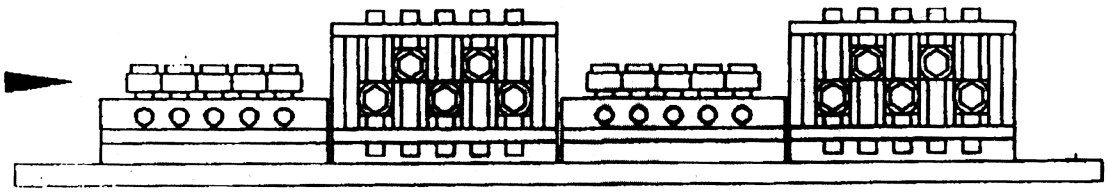

Utförande med 4 trådriktare
AA= Alla Rullar individuellt justerbara

TA-System

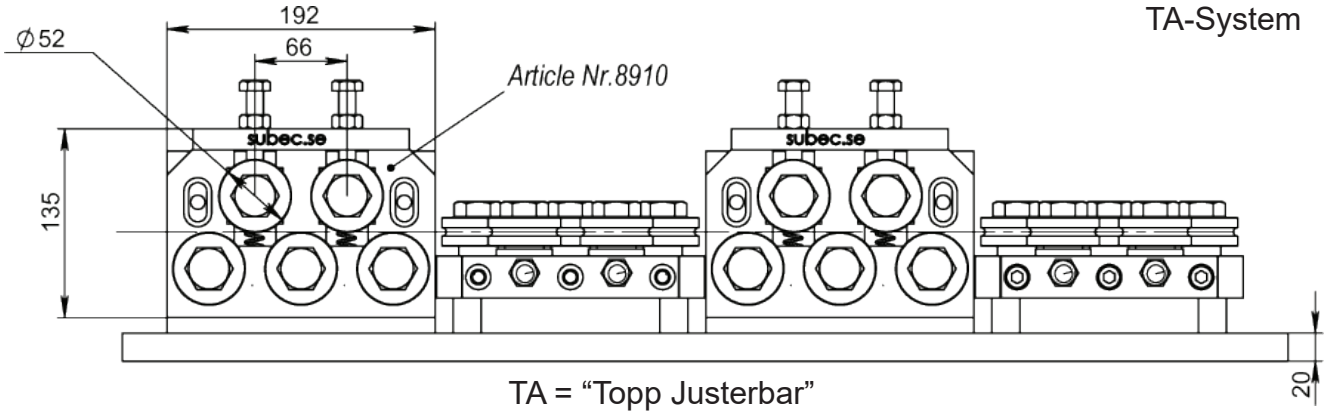

TA = “Topp Justerbar”

Info: Efterformare används efter förformare för att rikta och kompaktera stållinan. För info om förformare se tidigare sidor i kapitlet.

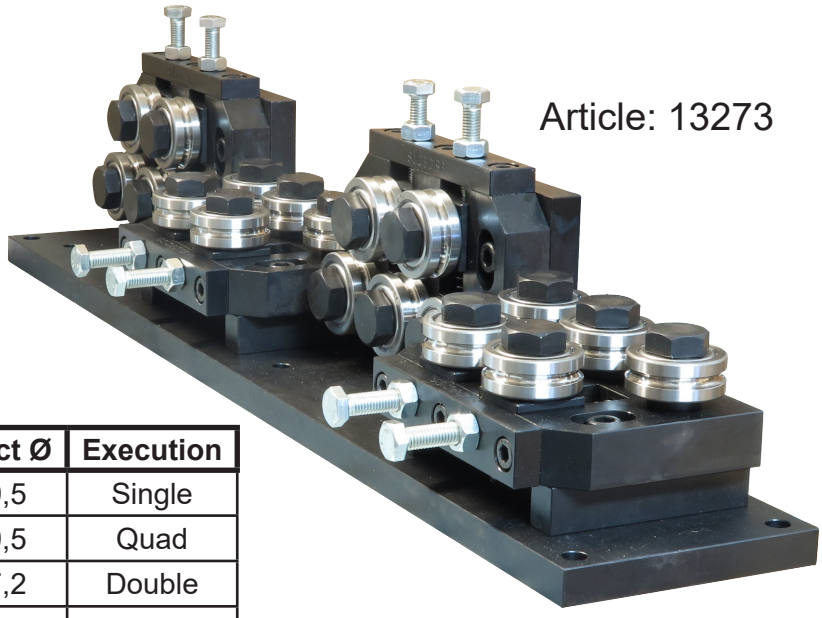

Article: 13273

Article	Rollers	Product Ø	Execution
08910	SD52	6,0-9,5	Single
13273	SD52	6,0-9,5	Quad
09013	SS52-SS47	4,0-7,2	Double
09014	SS52-SS52	6,0-8,4	Double
09015	SS62-SS62	6,5-10	Double

Ritnings Nr. 3-400740-00

Subec AB **Hesselmans Torg 5** **SE- 131 54 Nacka** **Sweden**
Phone: **+46-8-88 46 33**
Fax: **+46-8-97 76 58**
Email: info@subec.se
Web: www.subec.se

Copyright © 2023 Subec

FORMNINGSBLOCK, SL D120 L90

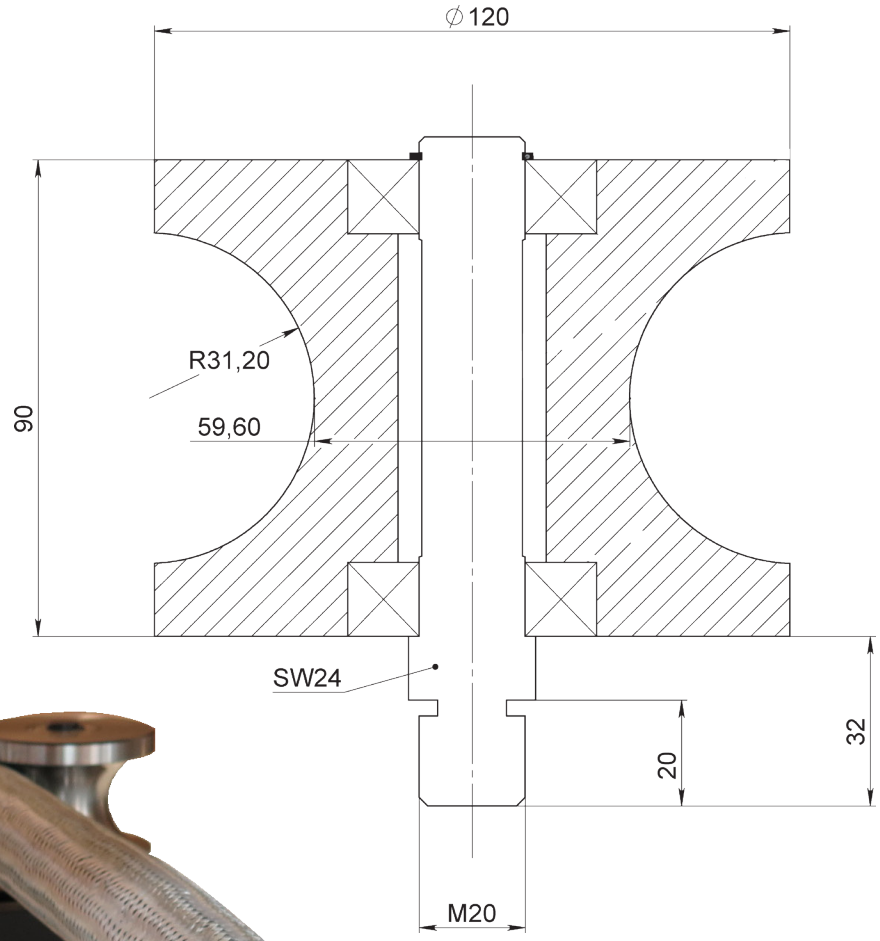

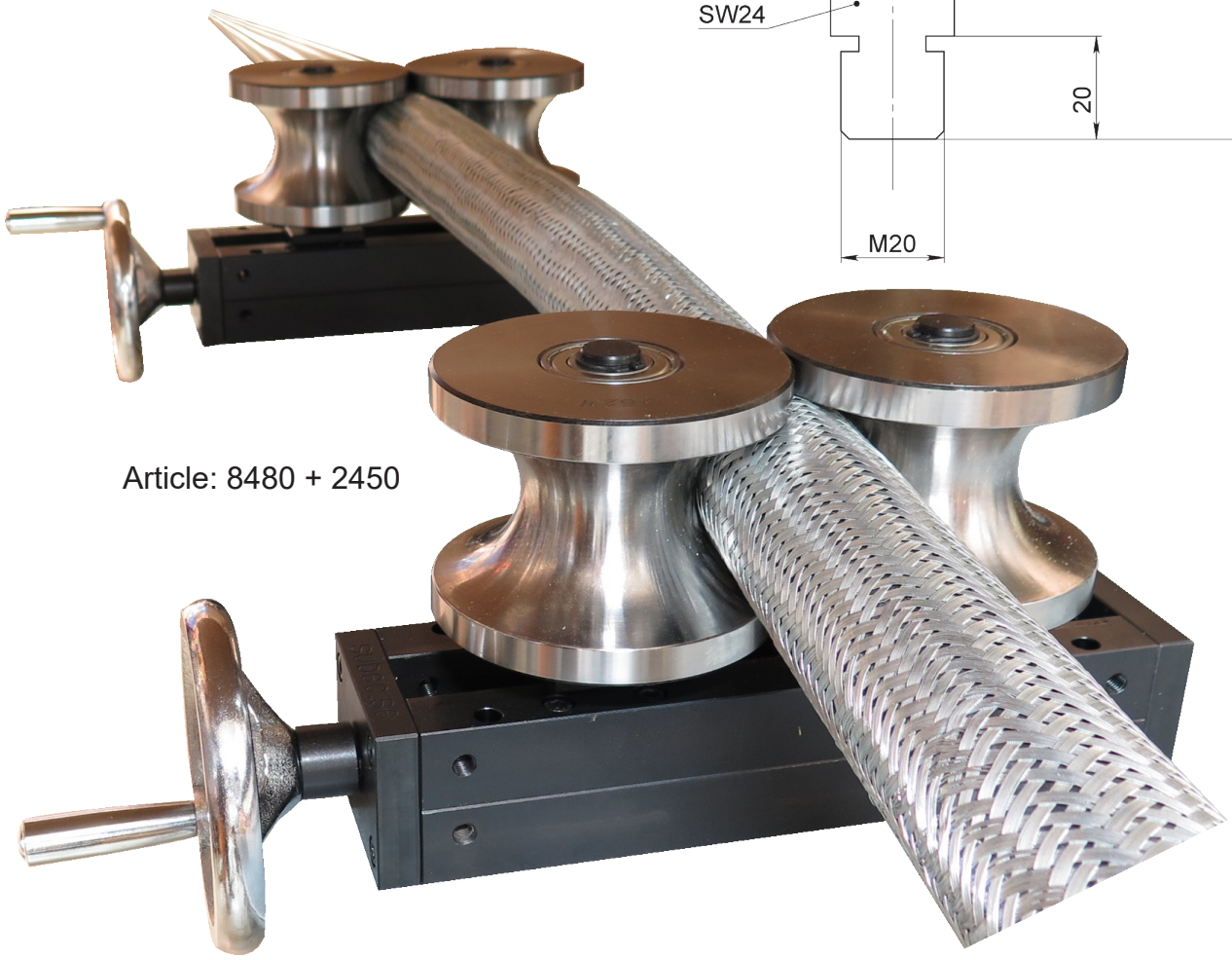

Article: 8480 + 2450

Ritnings Nr. 3-400830-00

Subec AB | Hesselmans Torg 5, SE- 131 54 Nacka, Sweden | Phone: +46-8-88 46 33 | Fax: +46-8-97 76 58 | Email: info@subec.se | Web: www.subec.se

Copyright © 2023 Subec

KALIBRERINGSENHET C 40/80-HWSY-2

HW-SY = Öppna/stänga symmetrisk till centrumlinje per handratt



C 80-HWSY-2
Max Produkt Ø: 27mm
Rulle Ø: 80mm
Article: 5933
Vikt: 40kg

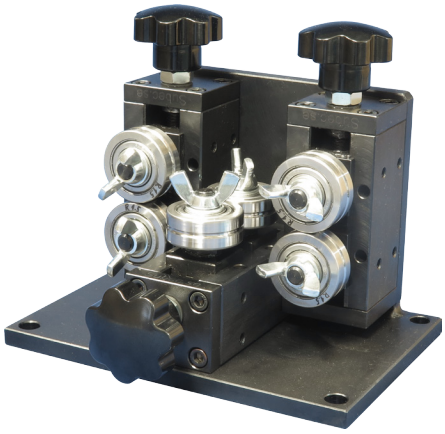

C 40-HWSY-2
Max Produkt Ø: 6mm
Rulle Ø: 40mm
Article: 11359
Vikt: 10kg

Ritning för
Article: 5933

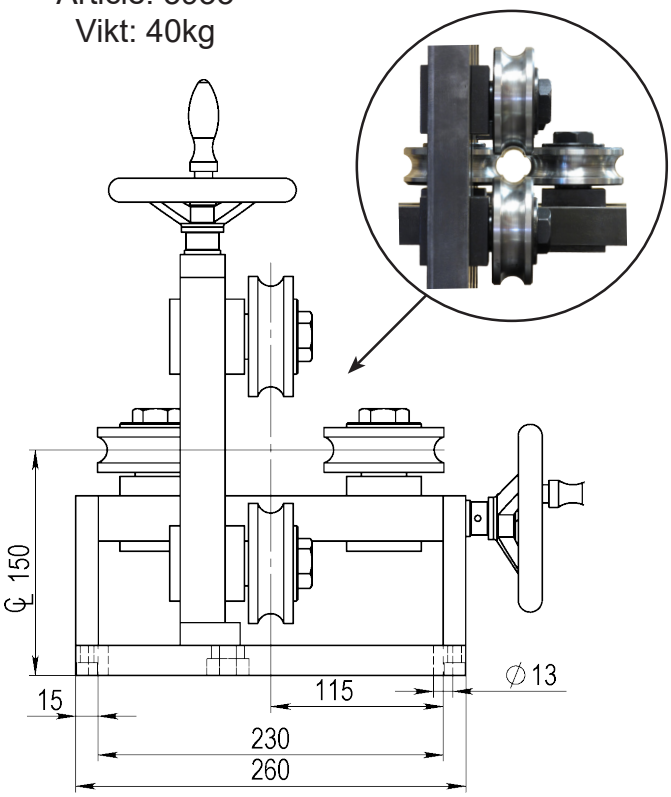

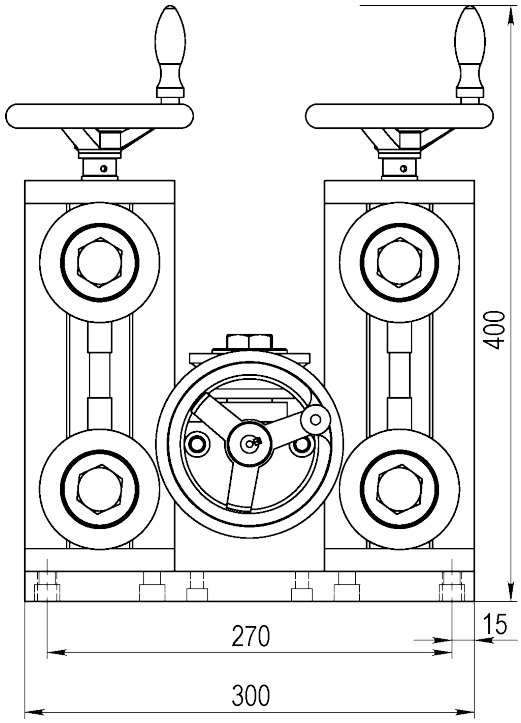

Ritnings Nr. 3-400808-00

Subec AB **Hesselmans Torg 5** **SE- 131 54 Nacka** **Sweden** **Phone:** **+46-8-88 46 33** **Fax:** **+46-8-97 76 58** **Email: info@subec.se** **Web: www.subec.se**

Copyright © 2023 Subec

KALIBRERINGSENHET C110-HWSY-2

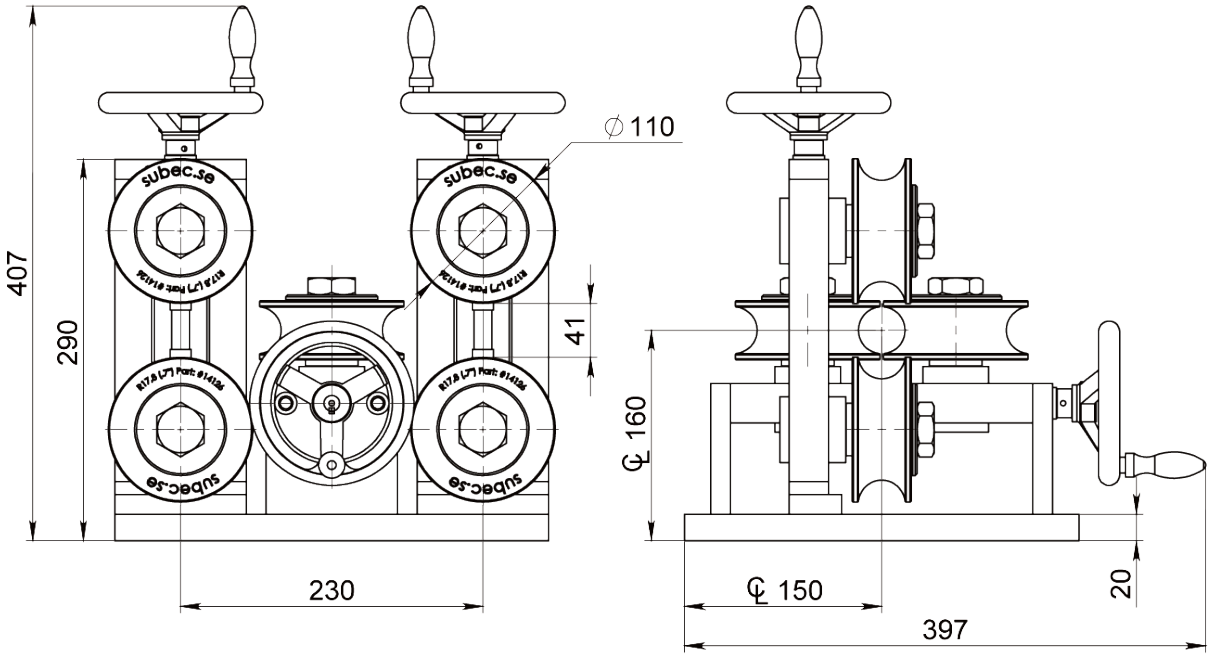

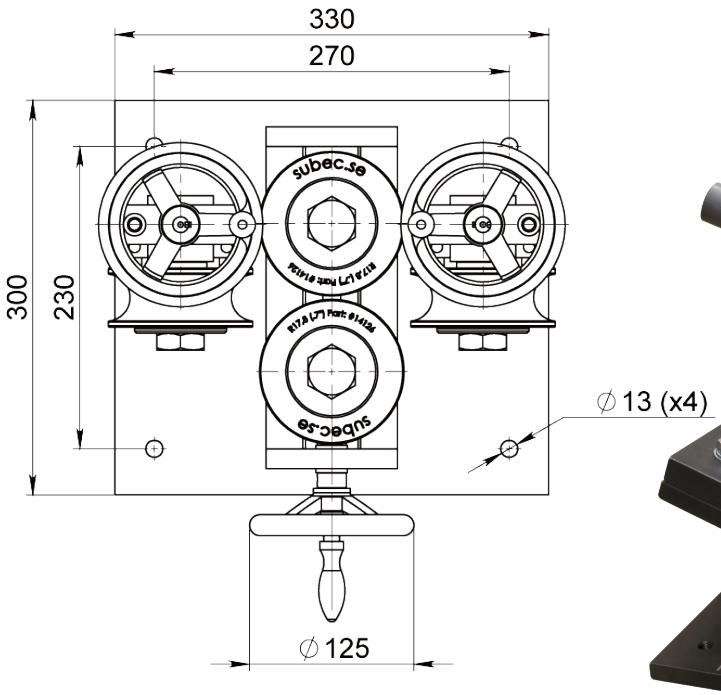

Kalibrerenhet.
Article: 14127
Vikt: 45kg



Vinkeljusterbar basplatta.
Article: 14174
Vikt: 27kg

Ritnings Nr. 3-400808-00

Subec AB	**Hesselmans Torg 5** **SE- 131 54 Nacka** **Sweden**	**Phone:** **Fax:**	**+46-8-88 46 33** **+46-8-97 76 58**	**Email: info@subec.se** **Web: www.subec.se**

Copyright © 2023 Subec

KALIBRERINGSENHET, DRIVEN, A-160-D-HW-M

Exempel: För alu/plast rör

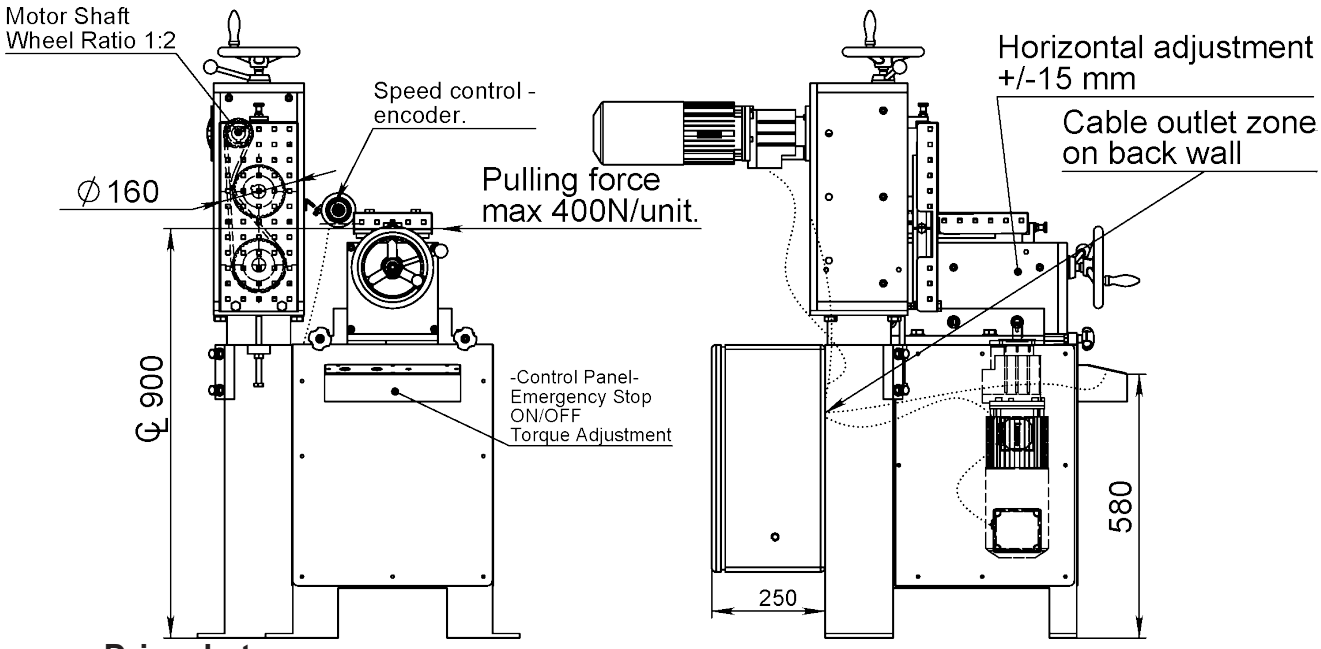

Drivenhet
2 pcs A-160-S-HW
draw 3-400630-01/3631

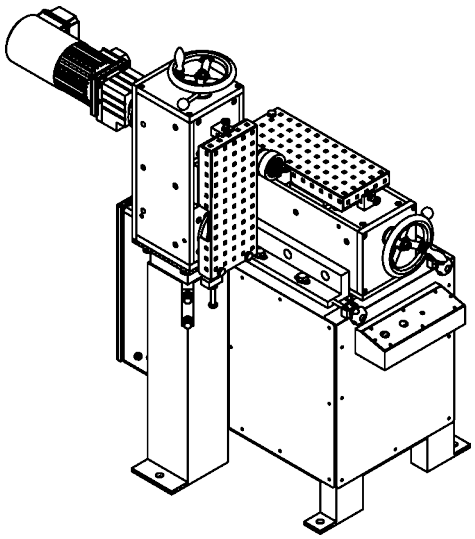

HW = Öppna/stänga med handratt



Article: 5887
Vikt: 300kg

Ritnings Nr. 3-400823-00

Subec AB **Hesselmans Torg 5** **SE- 131 54 Nacka** **Sweden** **Phone:** **+46-8-88 46 33** **Fax:** **+46-8-97 76 58** **Email: info@subec.se** **Web: www.subec.se**

Copyright © 2023 Subec

KALIBRERINGSENHET, C 200-L-2

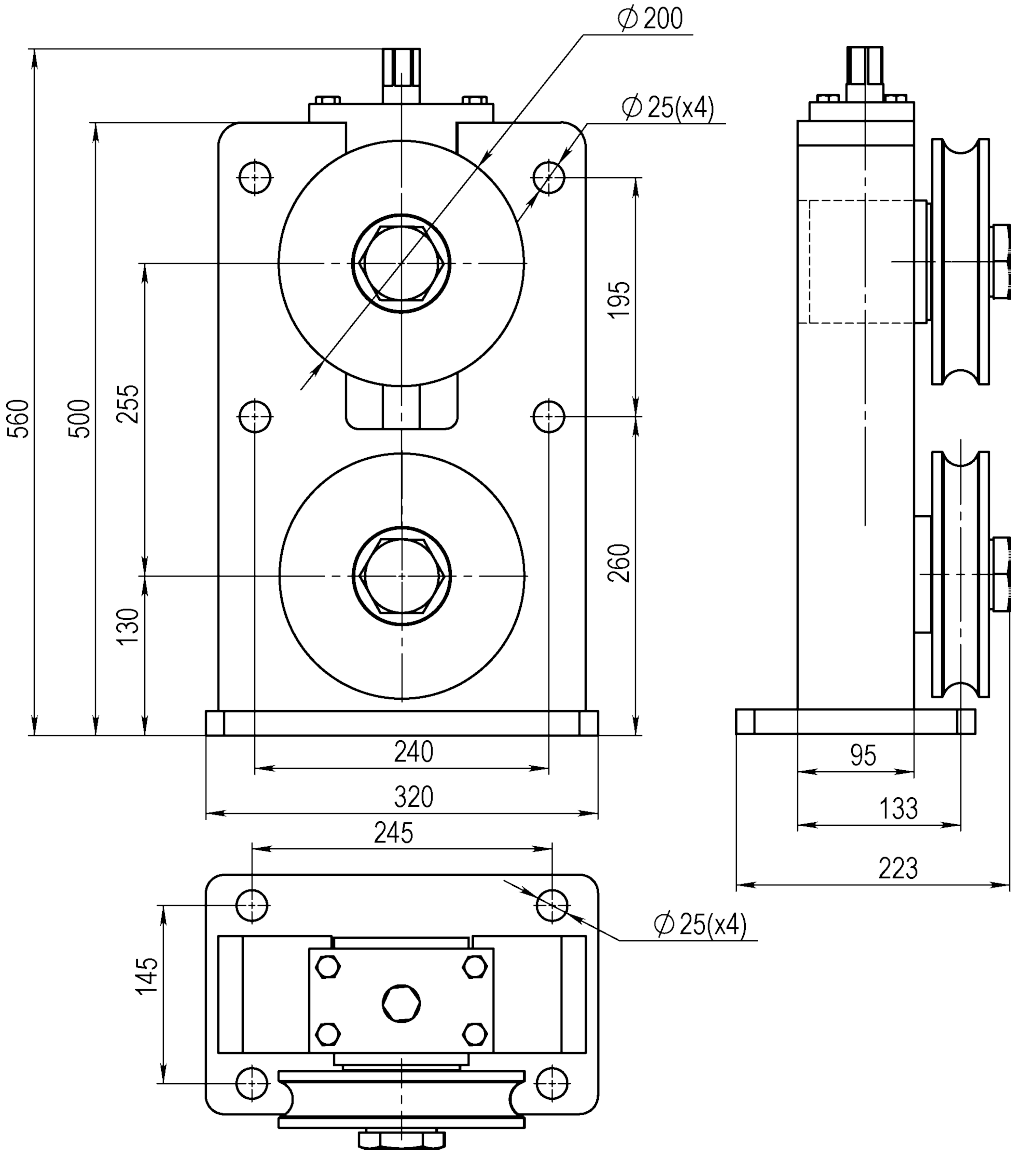



Article: 05753

Ritnings Nr. 3-400808-00

Subec AB	**Hesselmans Torg 5** **SE- 131 54 Nacka** **Sweden**	**Phone:** **Fax:**	**+46-8-88 46 33** **+46-8-97 76 58**	**Email: info@subec.se** **Web: www.subec.se**

Copyright © 2023 Subec

KOMPRIMERINGSENHET, 3-JAW CHUCK

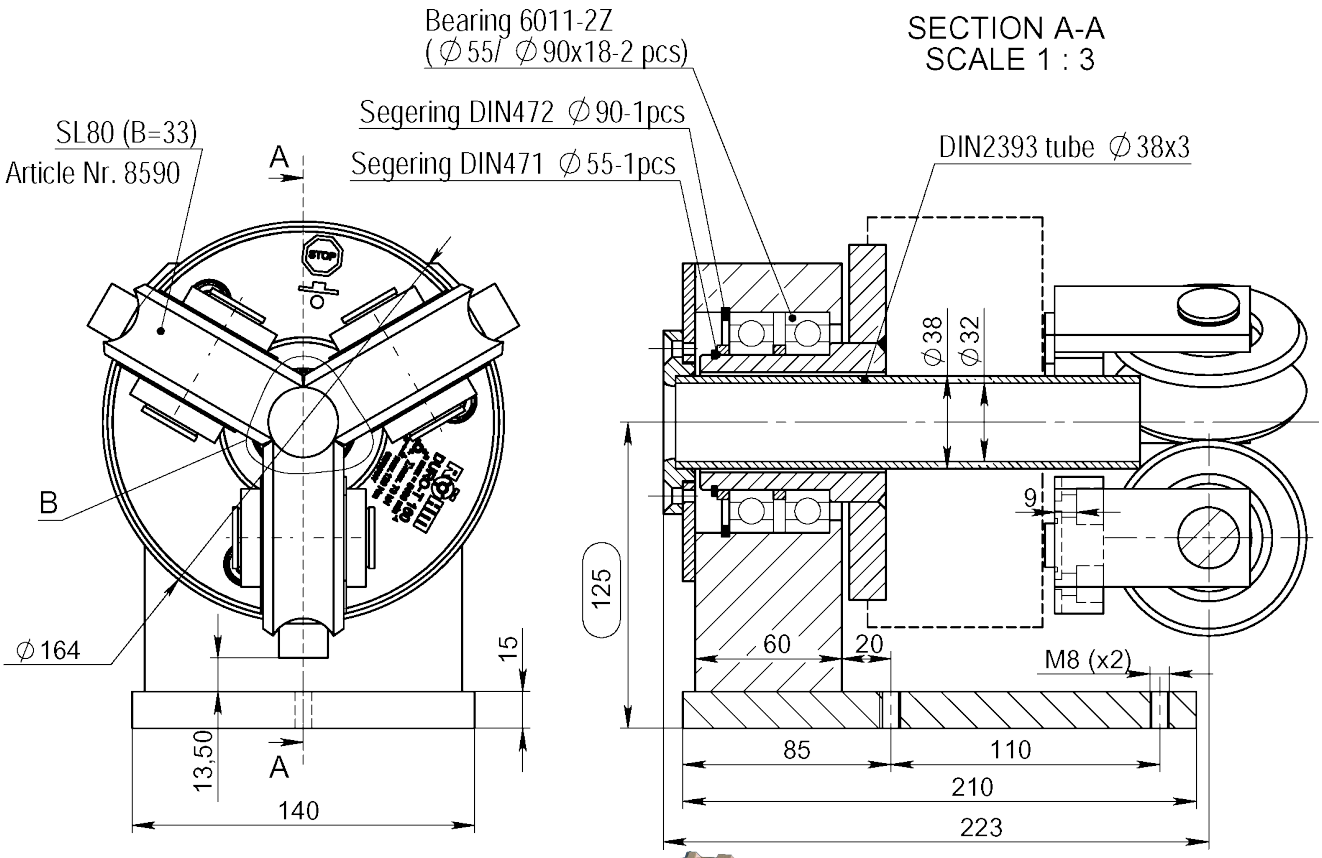

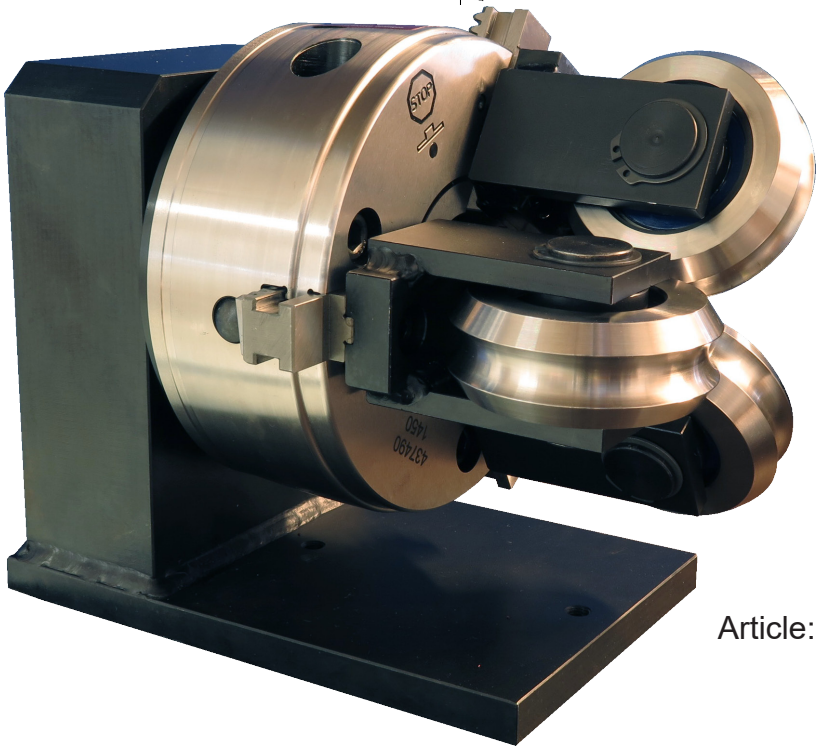

Article: 08498

Ritnings Nr. 3-400830-00

Subec AB	**Hesselmans Torg 5** **SE- 131 54 Nacka** **Sweden**	**Phone:** **Fax:**	**+46-8-88 46 33** **+46-8-97 76 58**	**Email: info@subec.se** **Web: www.subec.se**

Copyright © 2023 Subec

FRAMDRAGSENHET A-80-S-HW

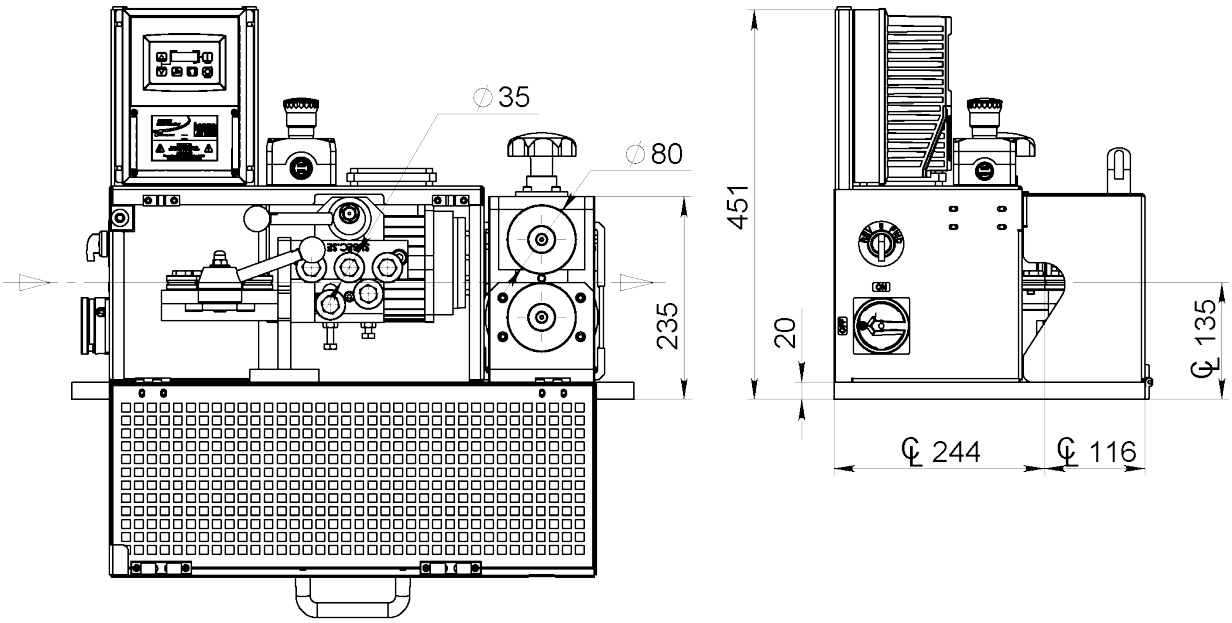

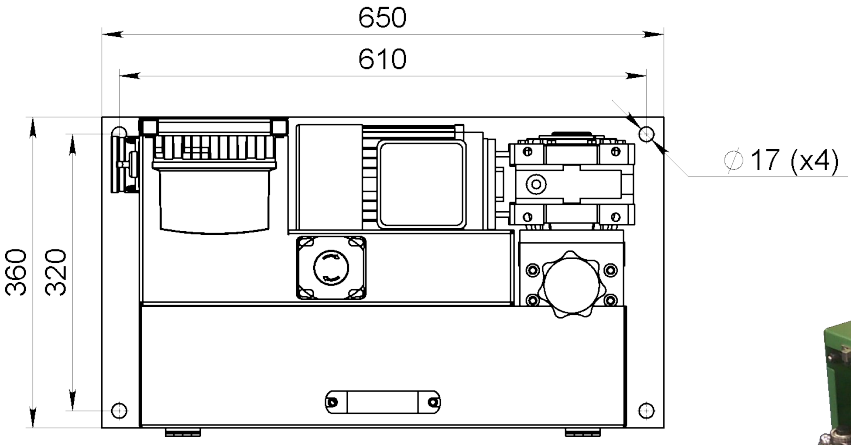



Article: 11066

Foot operated pedal

Ritnings Nr. 3-401272-00

Subec AB	**Hesselmans Torg 5** **SE- 131 54 Nacka** **Sweden**	**Phone:** **Fax:**	**+46-8-88 46 33** **+46-8-97 76 58**	**Email: info@subec.se** **Web: www.subec.se**

Copyright © 2023 Subec

ENKEL INMATNINGSENHET MED RIKTVERK A-100-S-M

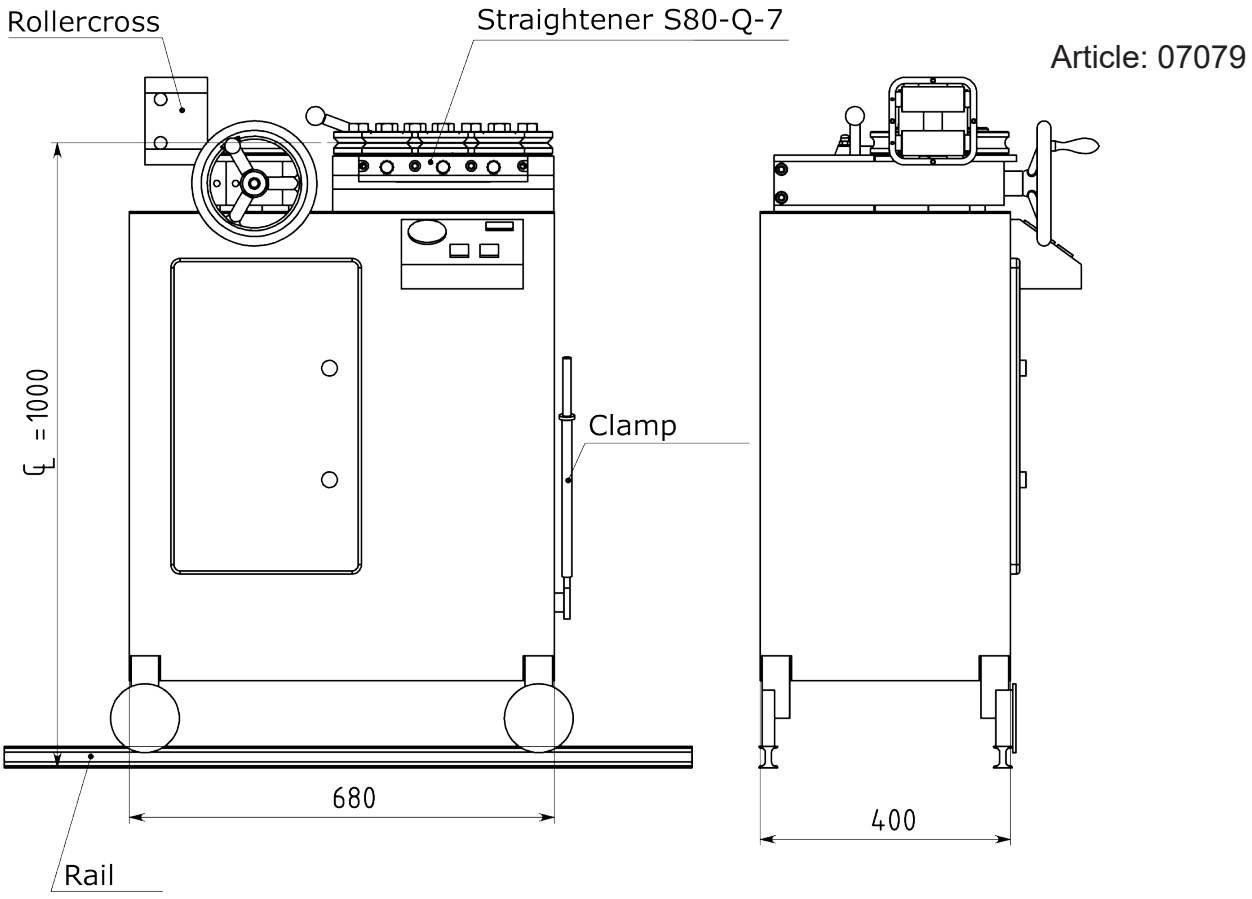

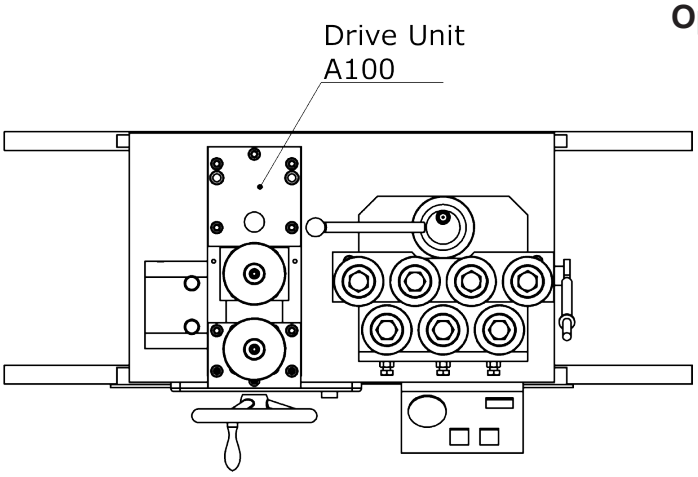

Option: Med stående drivenhet
Article: 03631

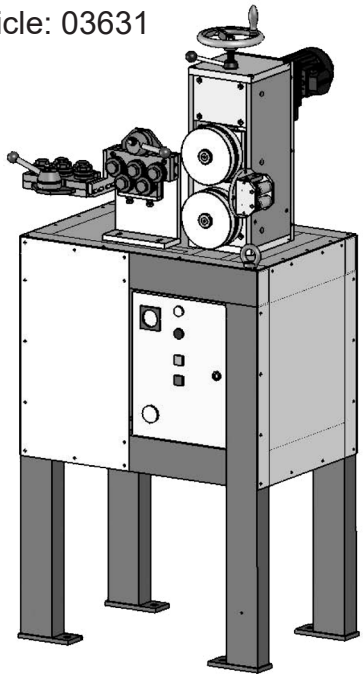

Ritnings Nr. 3-400597-00

Subec AB | Hesselmans Torg 5, SE- 131 54 Nacka, Sweden | Phone: +46-8-88 46 33 | Fax: +46-8-97 76 58 | Email: info@subec.se | Web: www.subec.se

Copyright © 2023 Subec

MATANDE DRIVENHET A-160-S

Med Trådriktare 06280:

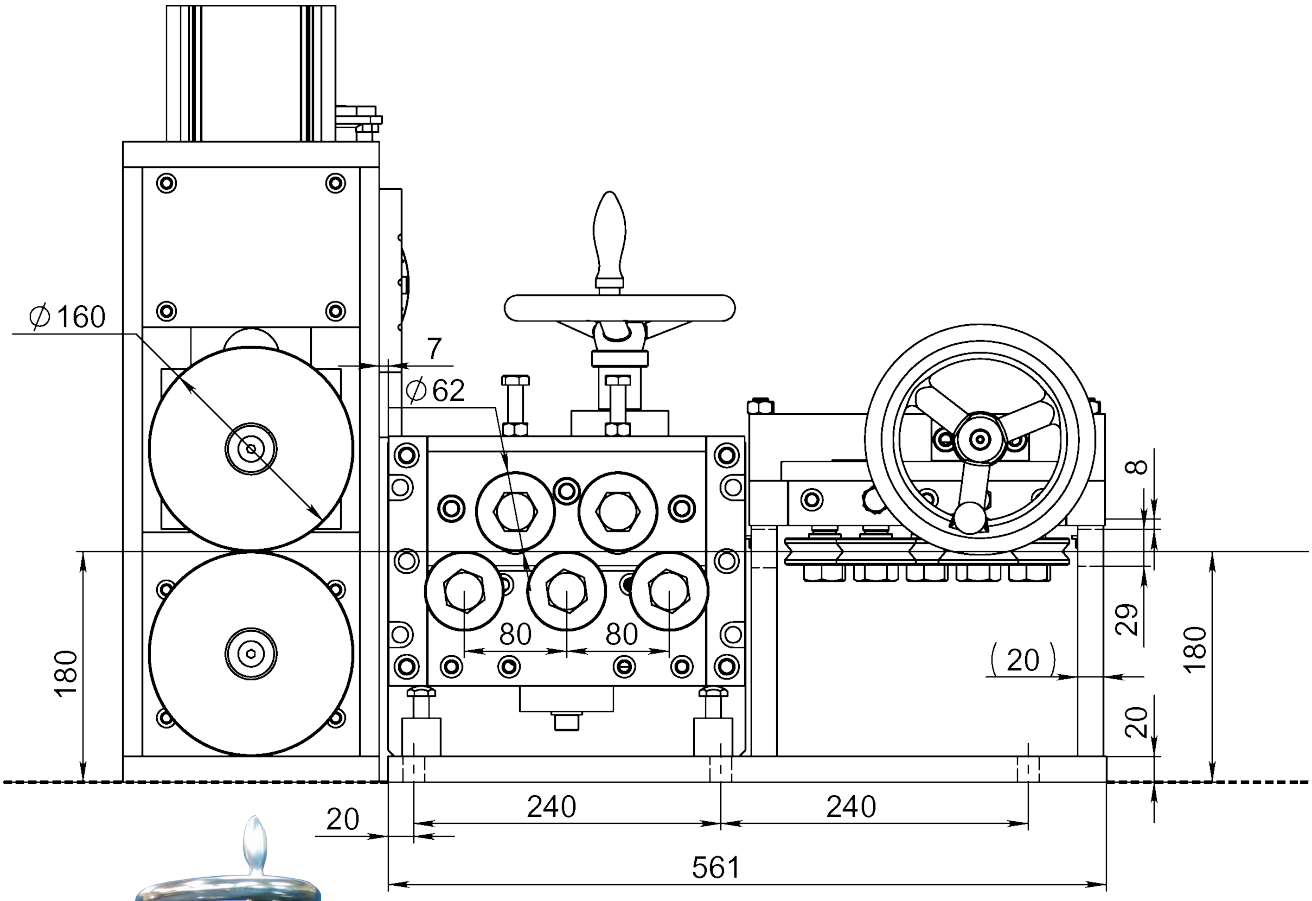



Option: Med handjustering, positionsgivare och säkerhetsskydd
Article: 07658



Article: 06280
Vikt: 95kg

Ritnings Nr. 3-400630-00

Subec AB **Hesselmans Torg 5** **SE- 131 54 Nacka** **Sweden**
Phone: **+46-8-88 46 33**
Fax: **+46-8-97 76 58**
Email: info@subec.se
Web: www.subec.se

Copyright © 2023 Subec

FRAMDRAGSENHET A-160-D-HYD

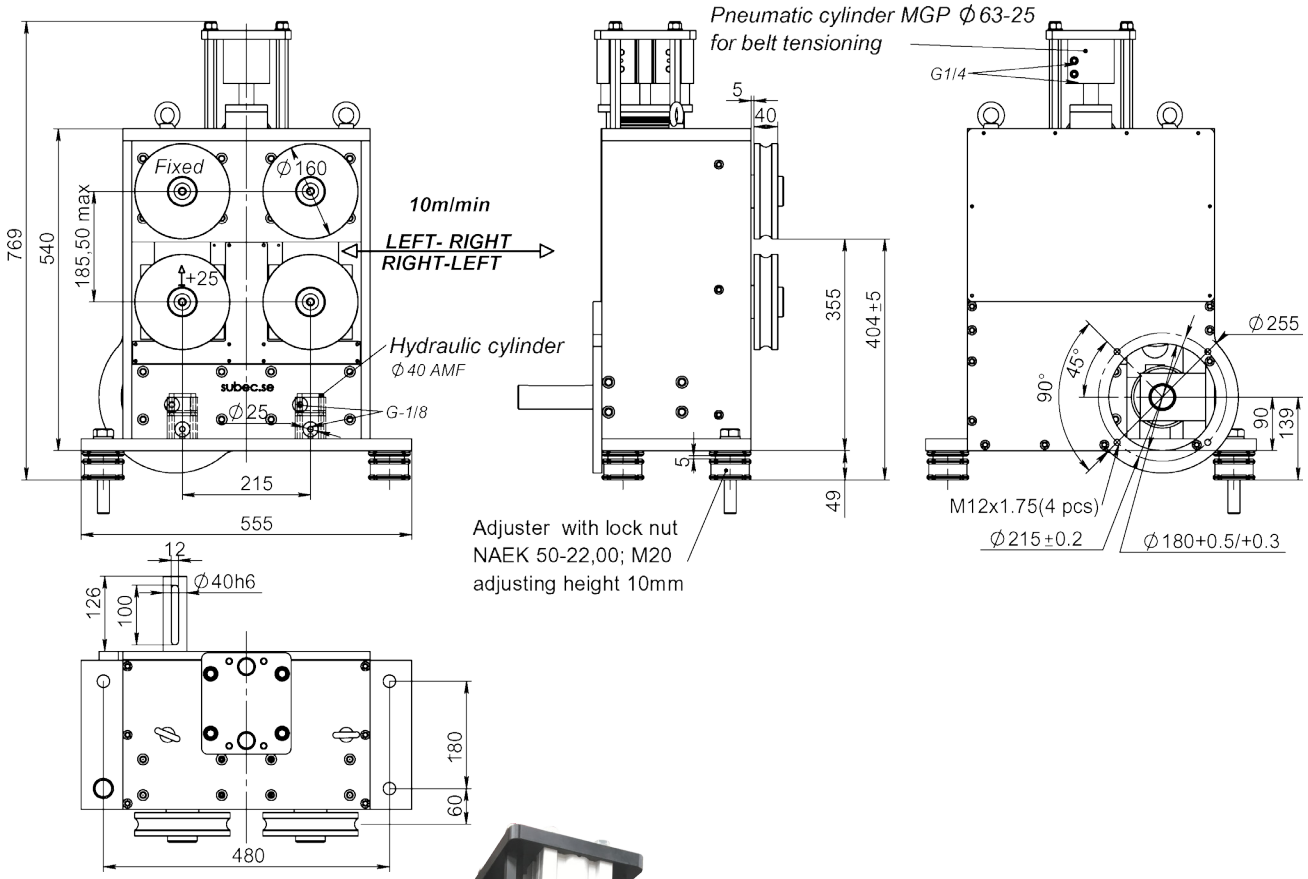

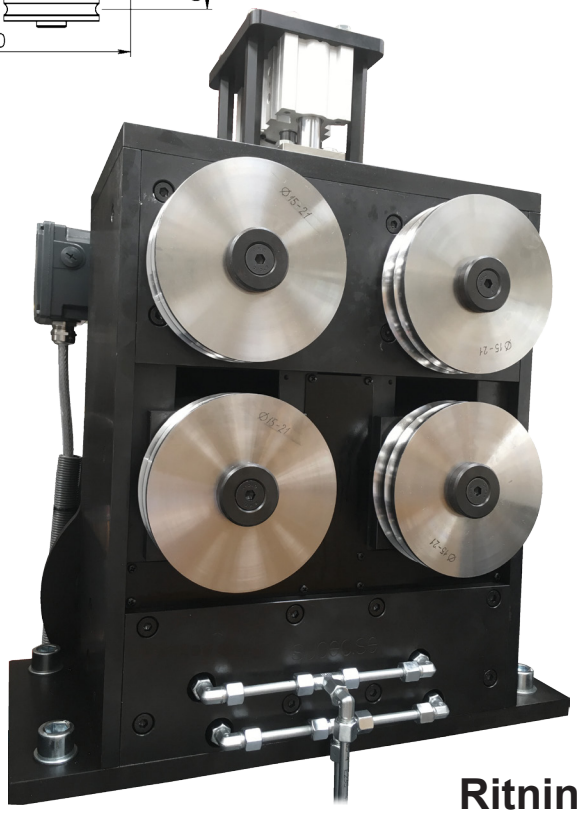

Article: 9635B
Vikt: 270kg

Ritnings Nr. 3-400630-00

Subec AB	**Hesselmans Torg 5** **SE- 131 54 Nacka** **Sweden**	**Phone:** **Fax:**	**+46-8-88 46 33** **+46-8-97 76 58**	**Email: info@subec.se** **Web: www.subec.se**

Copyright © 2023 Subec

ENKEL INMATNINGSENHET MED RIKTVERK A-160-S-PN

Exempel av tillämpningsområde: Band Ø 7-16mm

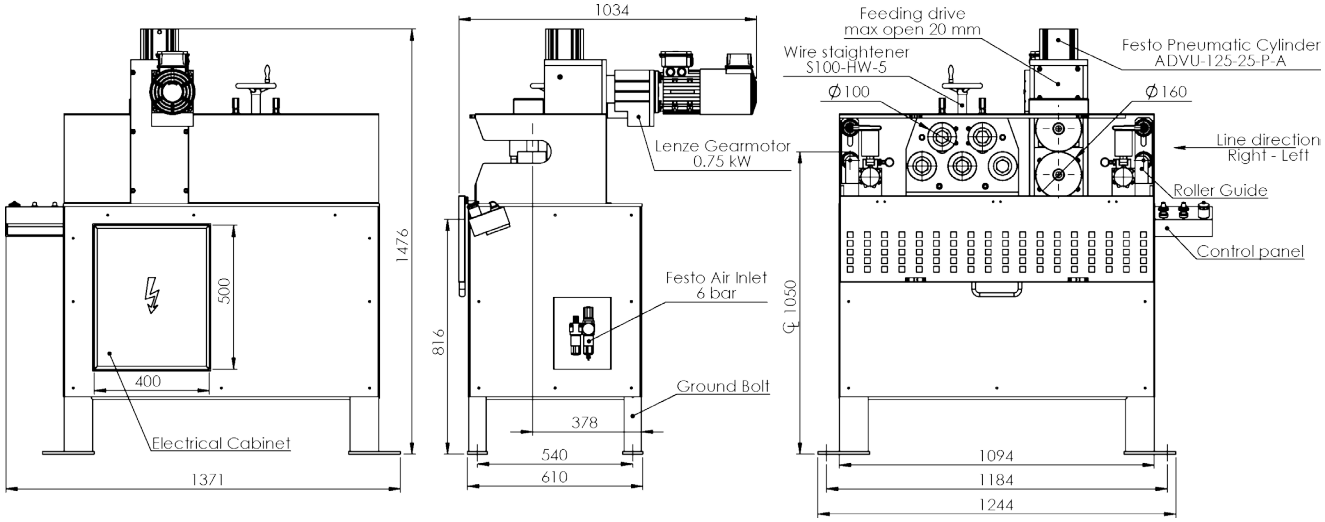



Article: 07903
Vikt: 400kg

Ritnings Nr. 3-400873-00

Subec AB	**Hesselmans Torg 5** **SE- 131 54 Nacka** **Sweden**	**Phone:** **Fax:**	**+46-8-88 46 33** **+46-8-97 76 58**	**Email: info@subec.se** **Web: www.subec.se**

Copyright © 2023 Subec

ENKEL INMATNINGSENHET MED RIKTVERK A-160-S-PN

Exampel av tillämpningsområde: Tråd Ø 7-16mm

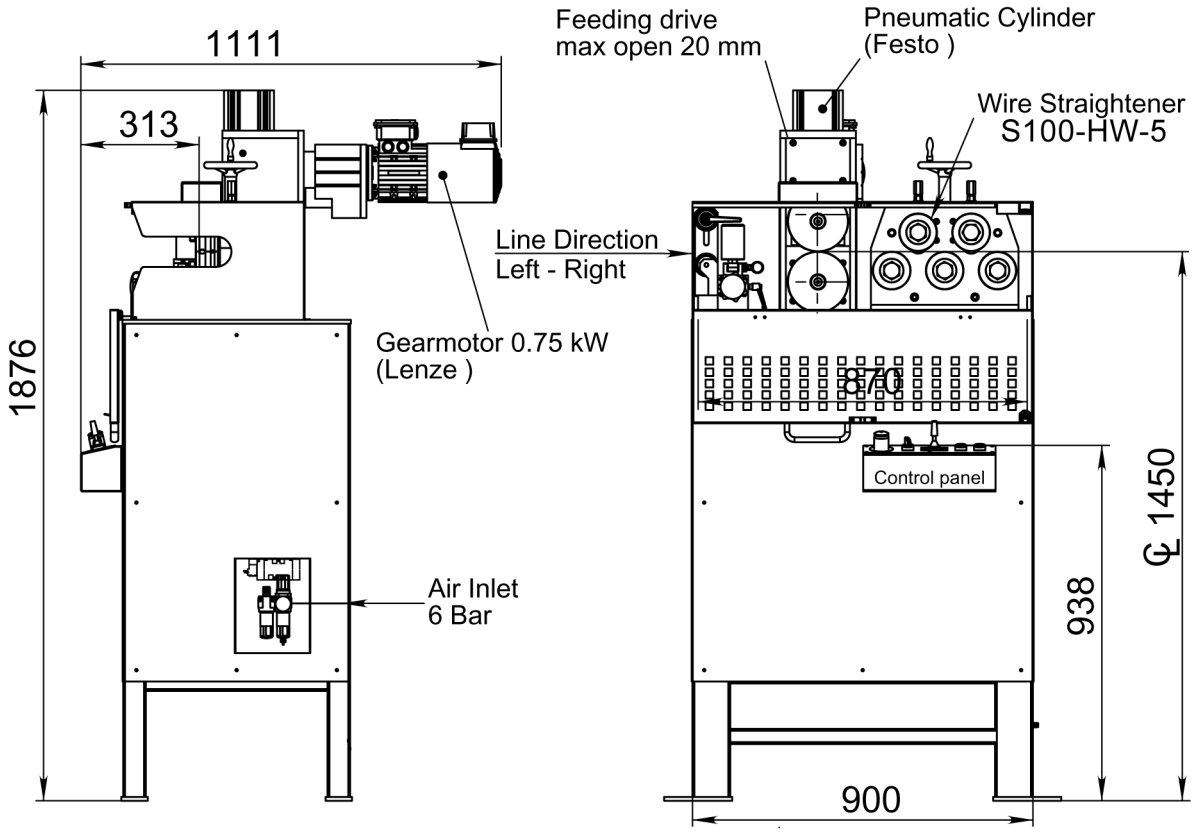



Article: 06203

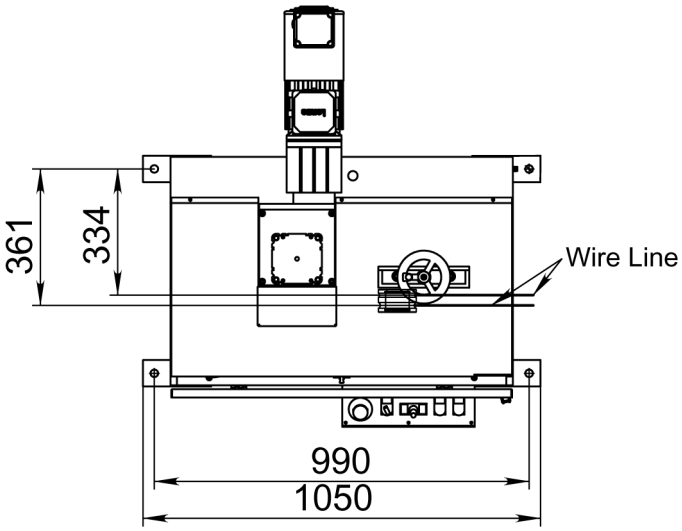

Ritnings Nr. 3-400873-00

Subec AB	**Hesselmans Torg 5** **SE- 131 54 Nacka** **Sweden**	**Phone:** **Fax:**	**+46-8-88 46 33** **+46-8-97 76 58**	**Email: info@subec.se** **Web: www.subec.se**

Copyright © 2023 Subec

ENKEL INMATNINGSENHET MED RIKTVERK A-160-S-HY

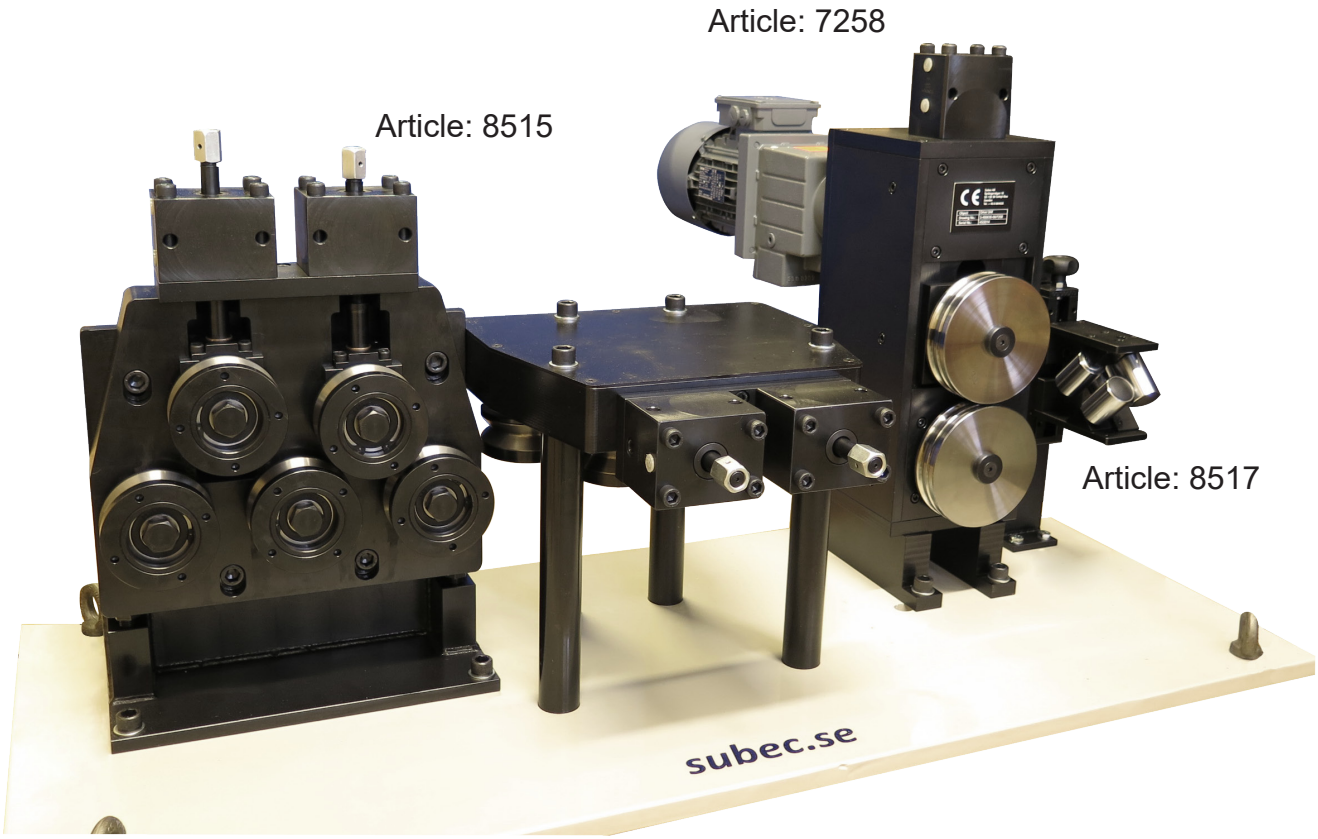

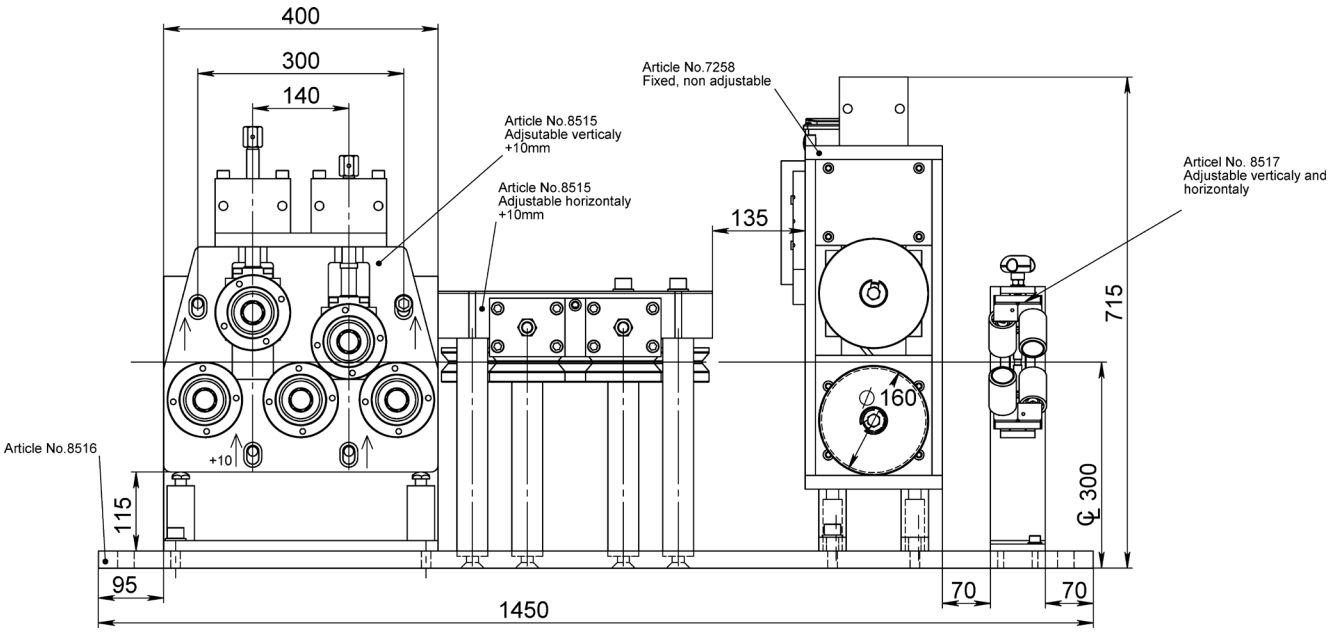

Ritnings Nr. 3-400630-00

Subec AB **Hesselmans Torg 5** **SE- 131 54 Nacka** **Sweden** **Phone:** **+46-8-88 46 33** **Fax:** **+46-8-97 76 58** **Email: info@subec.se** **Web: www.subec.se**

Copyright © 2023 Subec

DUBBEL INMATNINGSENHET MED RIKTVERK A-160-D

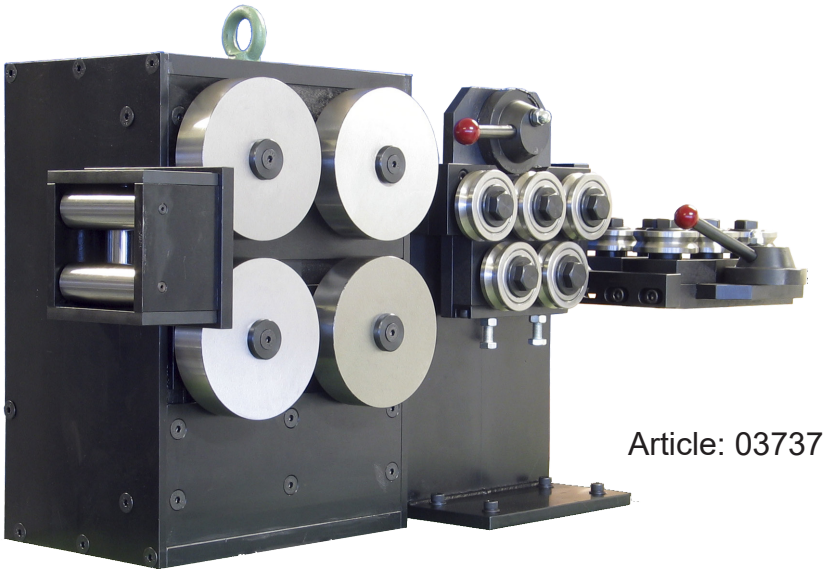

Article: 03737

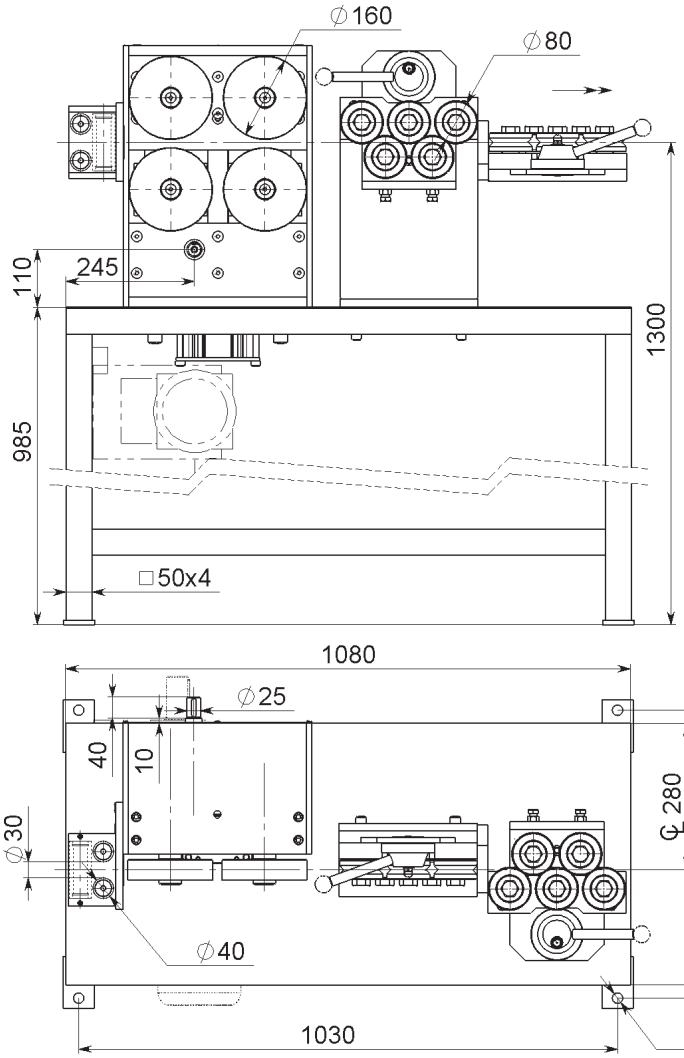

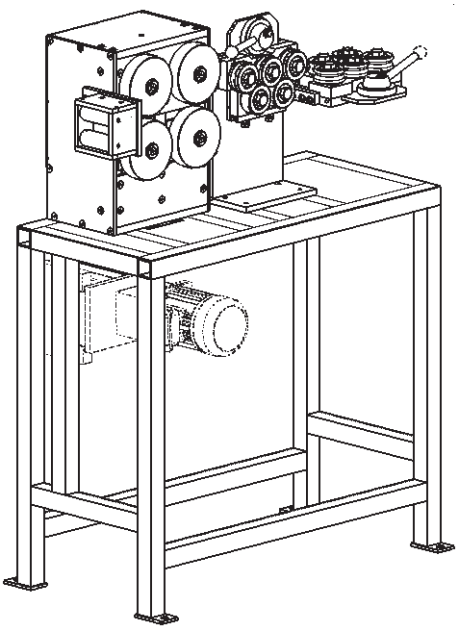

Ritnings Nr. 3-400691-00

Subec AB	**Hesselmans Torg 5** **SE- 131 54 Nacka** **Sweden**	**Phone:** **Fax:**	**+46-8-88 46 33** **+46-8-97 76 58**	**Email: info@subec.se** **Web: www.subec.se**

Copyright © 2023 Subec

INMATNINGSENHET MED RIKTVERK

Exampel av tillämpningsområde: För armeringsjärn Ø4-15mm or Ø8-18mm

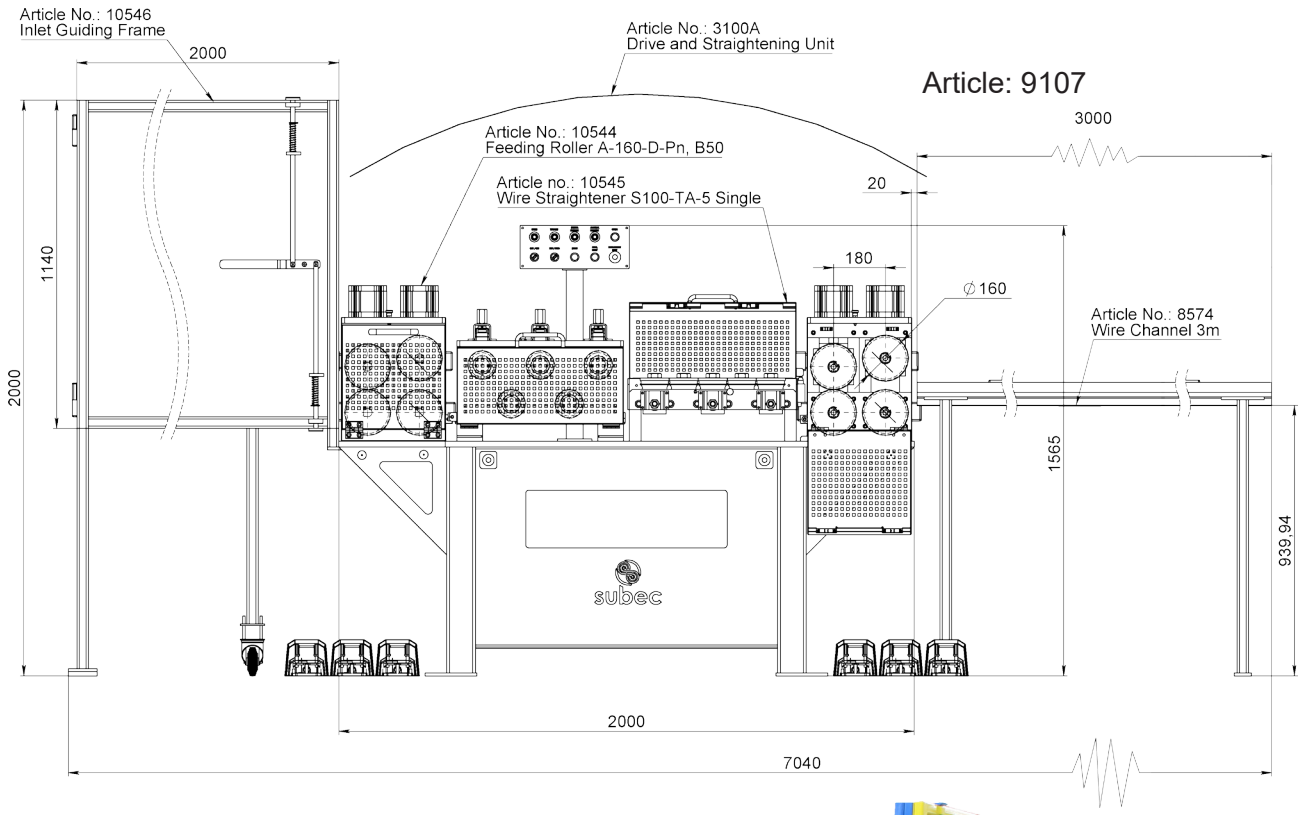



Ritnings Nr. 3-401147-00

Subec AB **Hesselmans Torg 5** **SE- 131 54 Nacka** **Sweden** **Phone:** **+46-8-88 46 33** **Fax:** **+46-8-97 76 58** **Email: info@subec.se** **Web: www.subec.se**

Copyright © 2023 Subec

DRIVET RIKTVERK FÖR BAND
S60-HW-7

Exempel av tillämpningsområde: Band

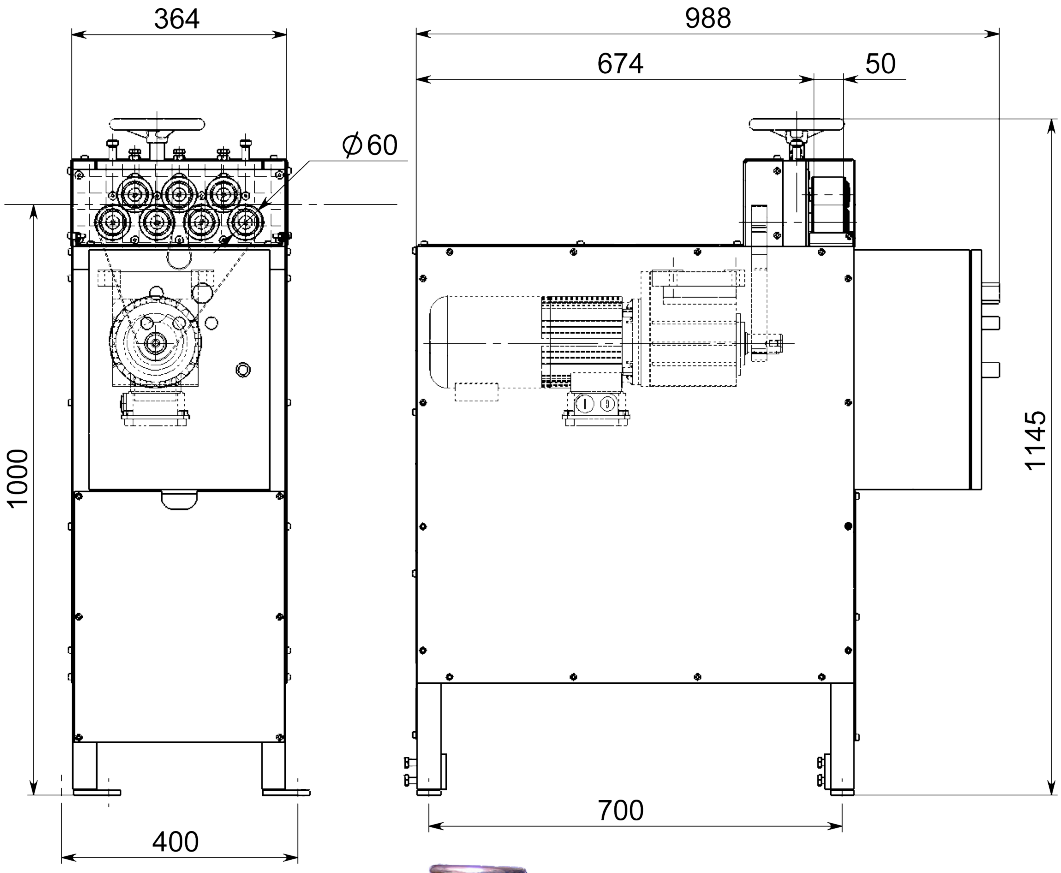



Article: 03169

Ritnings Nr. 3-400642-00

Subec AB **Hesselmans Torg 5** **SE- 131 54 Nacka** **Sweden**
Phone: **+46-8-88 46 33**
Fax: **+46-8-97 76 58**
Email: info@subec.se
Web: www.subec.se

Copyright © 2023 Subec

AVDRAGARE

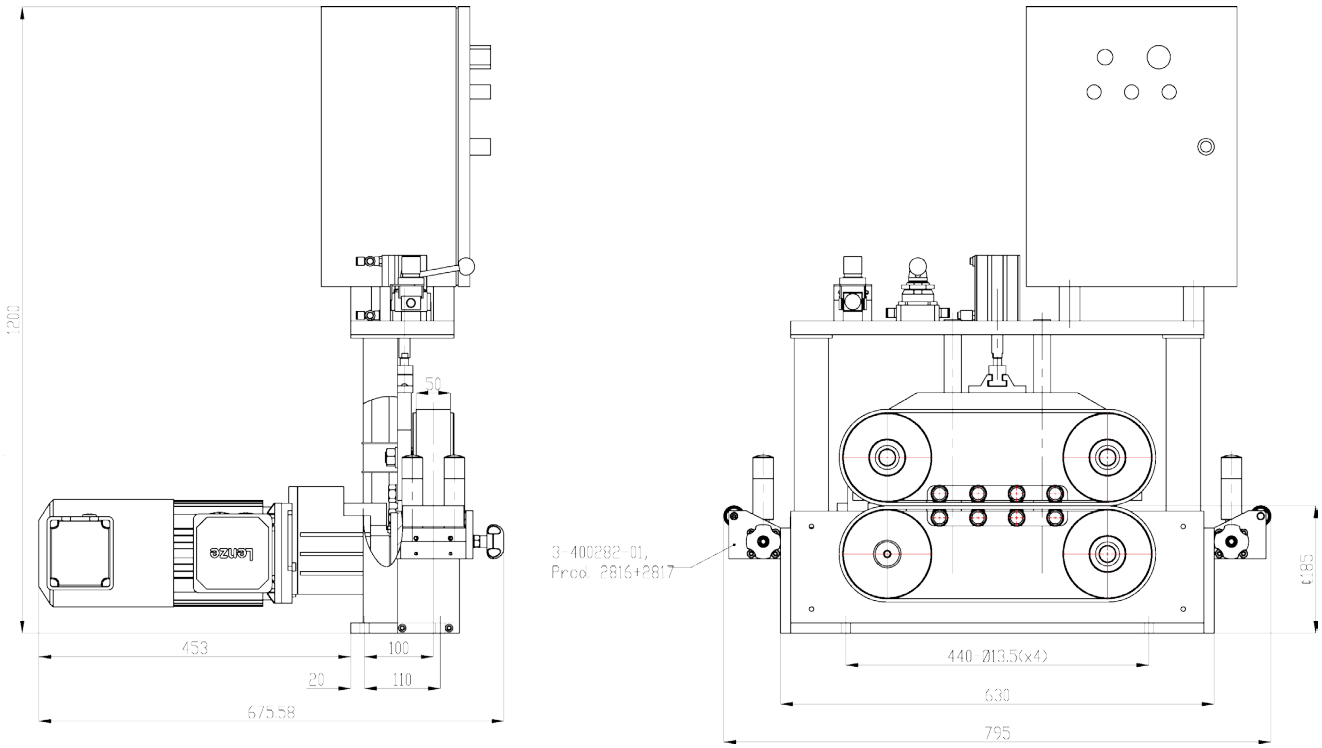

Article: 03565

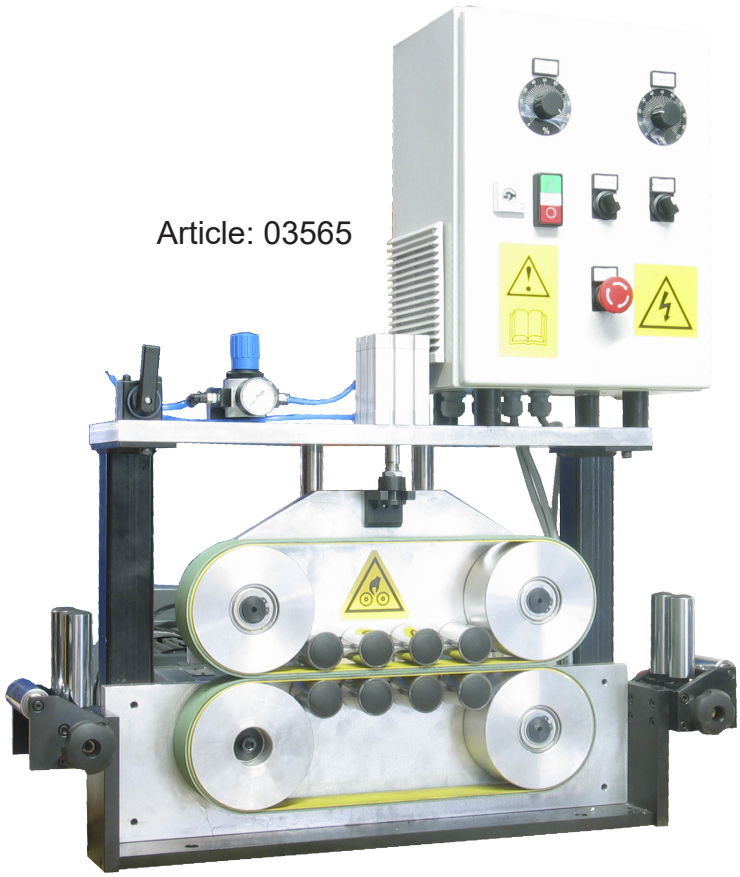

Ritnings Nr. 3-400667-03

Subec AB | **Hesselmans Torg 5**, **SE- 131 54 Nacka**, **Sweden** | **Phone:** **+46-8-88 46 33** | **Fax:** **+46-8-97 76 58** | **Email: info@subec.se** | **Web: www.subec.se**

Copyright © 2023 Subec

AVDRAGARE

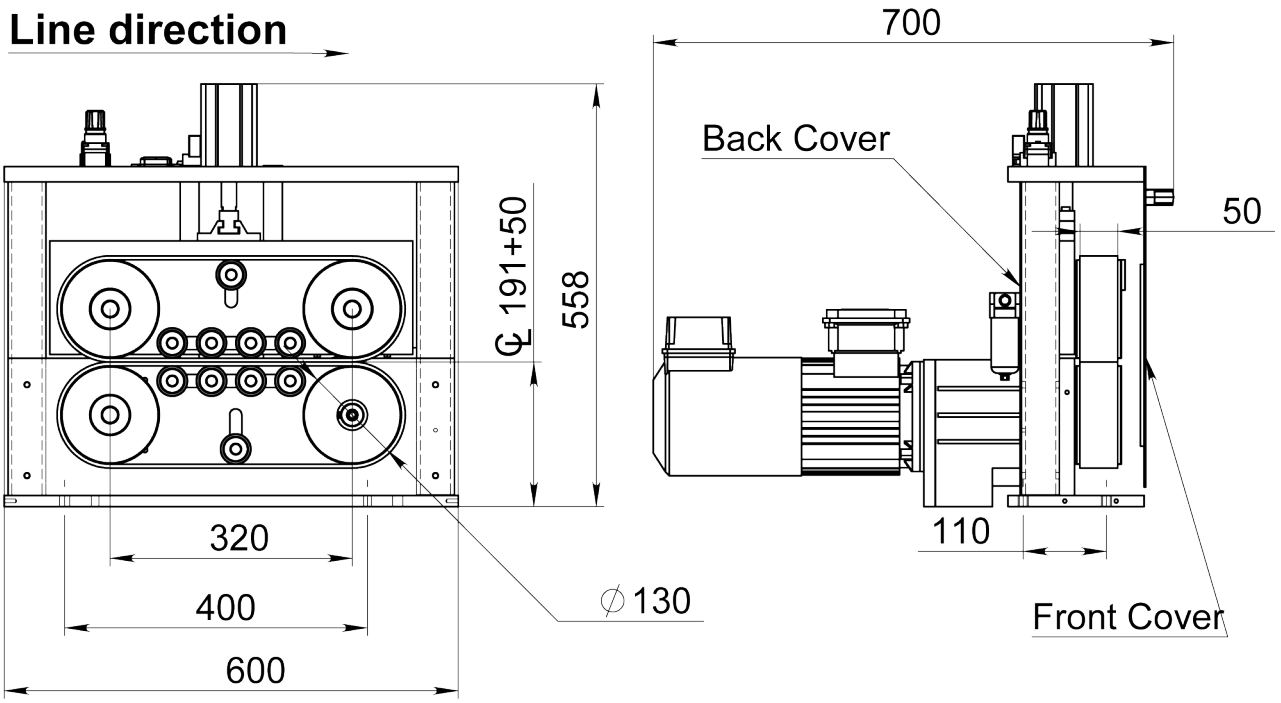

Article: 06007
Vikt: 76kg

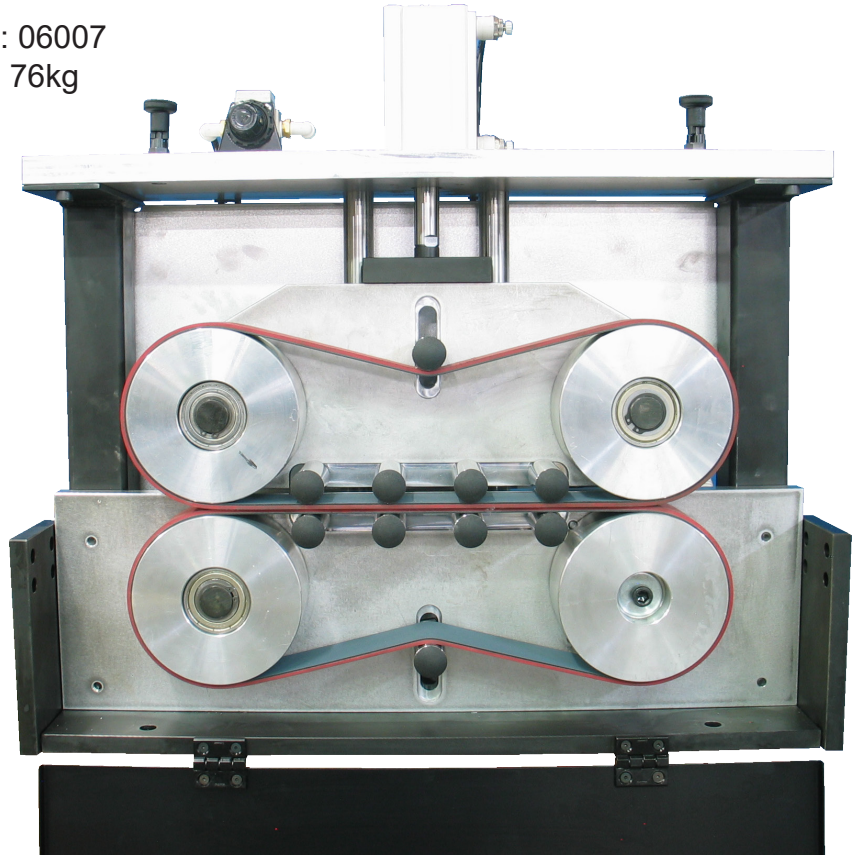

Ritnings Nr. 3-400667-00

Subec AB | Hesselmans Torg 5, SE- 131 54 Nacka, Sweden | Phone: +46-8-88 46 33 | Fax: +46-8-97 76 58 | Email: info@subec.se | Web: www.subec.se

Copyright © 2023 Subec

AVDRAGARE D130 CC700

Max Produkt Ø: 50mm, Dragkraft: 500N, Hastighet: 0-60m/min





Article: 09537
Vikt: 130kg

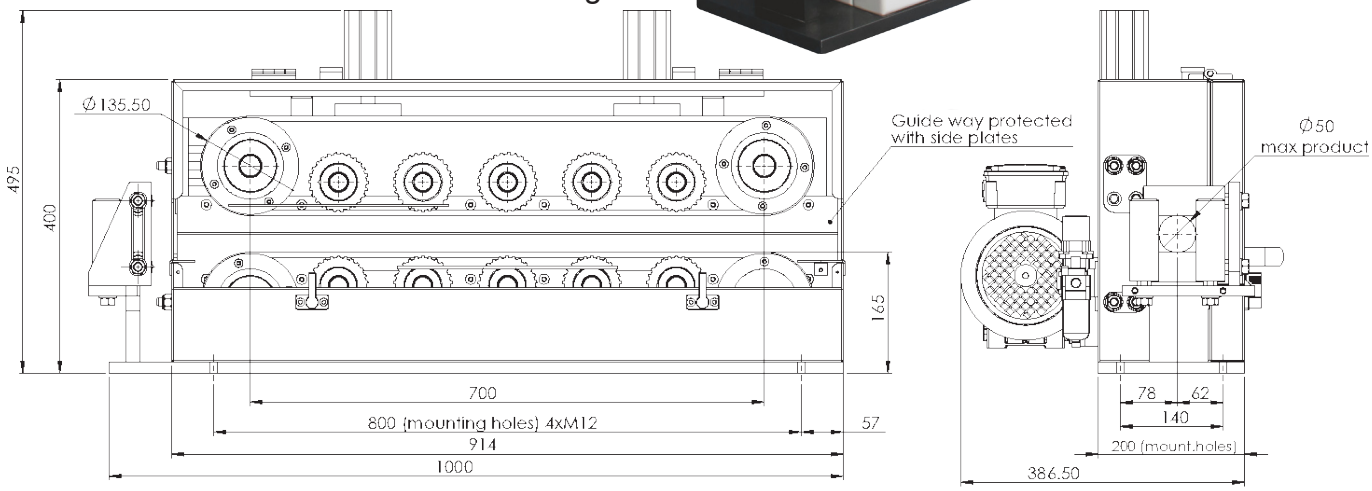

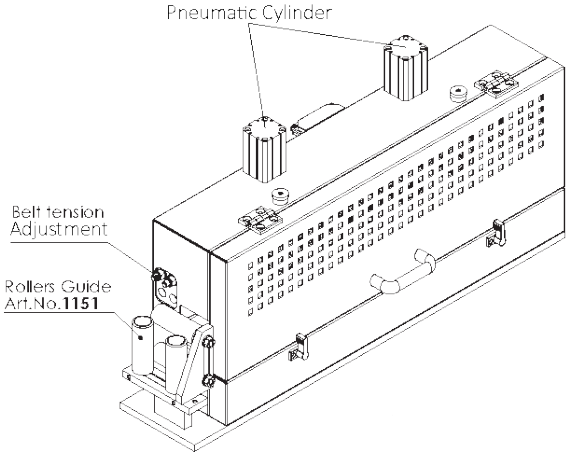

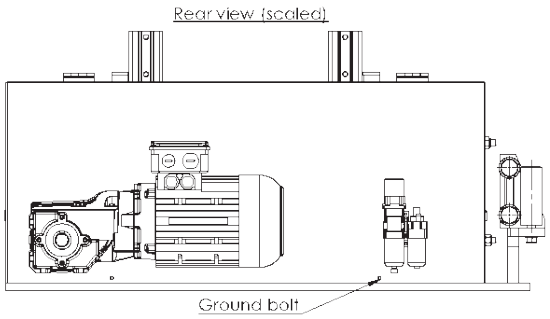

Ritnings Nr. 3-400667-04

Subec AB **Hesselmans Torg 5** **SE- 131 54 Nacka** **Sweden** **Phone:** **+46-8-88 46 33** **Fax:** **+46-8-97 76 58** **Email: info@subec.se** **Web: www.subec.se**

Copyright © 2023 Subec

AVDRAGARE, CL1000

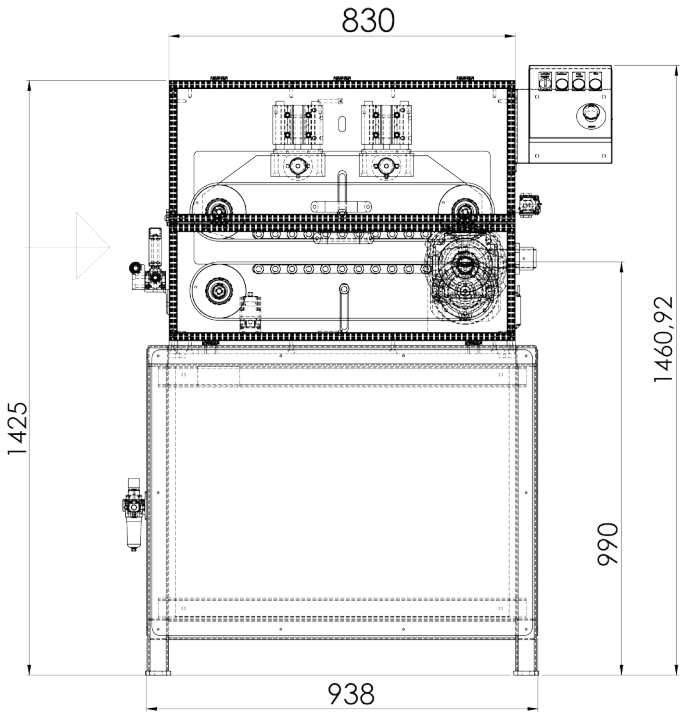

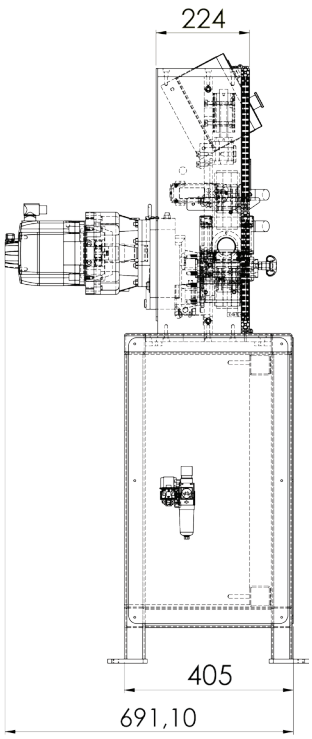

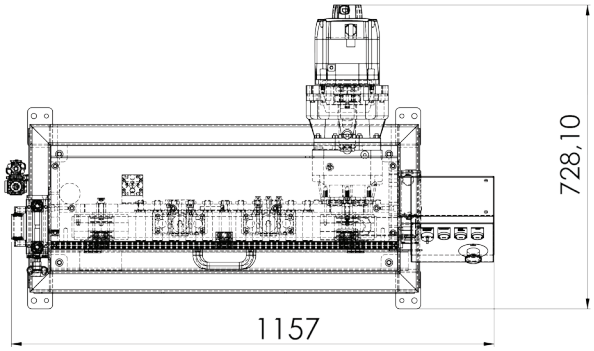

Article: 14022



Ritnings Nr. 3-401386-00

Subec AB	**Hesselmans Torg 5** **SE- 131 54 Nacka** **Sweden**	**Phone:** **Fax:**	**+46-8-88 46 33** **+46-8-97 76 58**	**Email: info@subec.se** **Web: www.subec.se**

Copyright © 2023 Subec

RESERVDELAR FÖR AVDRAGARE

t.ex. Rullblock i olika utföranden

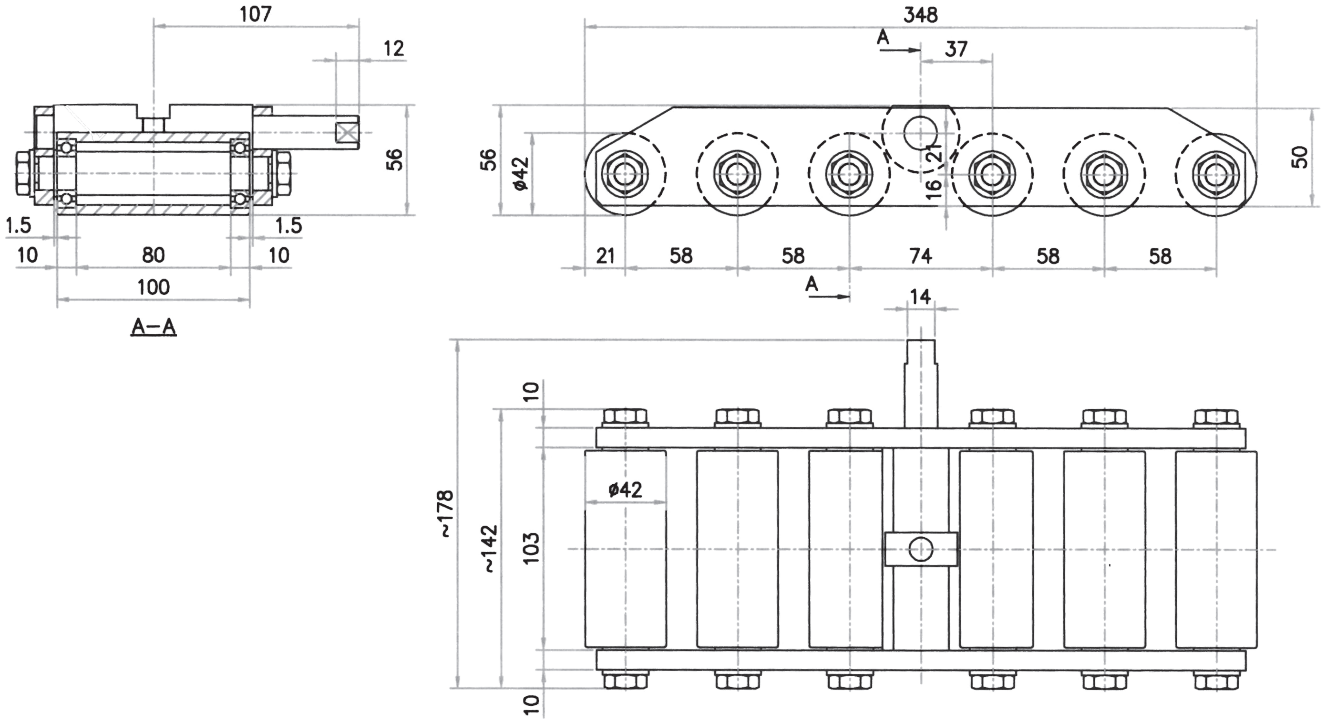

Article: 01576



Option:



Ritnings Nr. 3-400476-00

Subec AB	**Hesselmans Torg 5** **SE- 131 54 Nacka** **Sweden**	**Phone:** **Fax:**	**+46-8-88 46 33** **+46-8-97 76 58**	**Email: info@subec.se** **Web: www.subec.se**

Copyright © 2023 Subec

ELEKTRISKT REGLERBAR BROMS

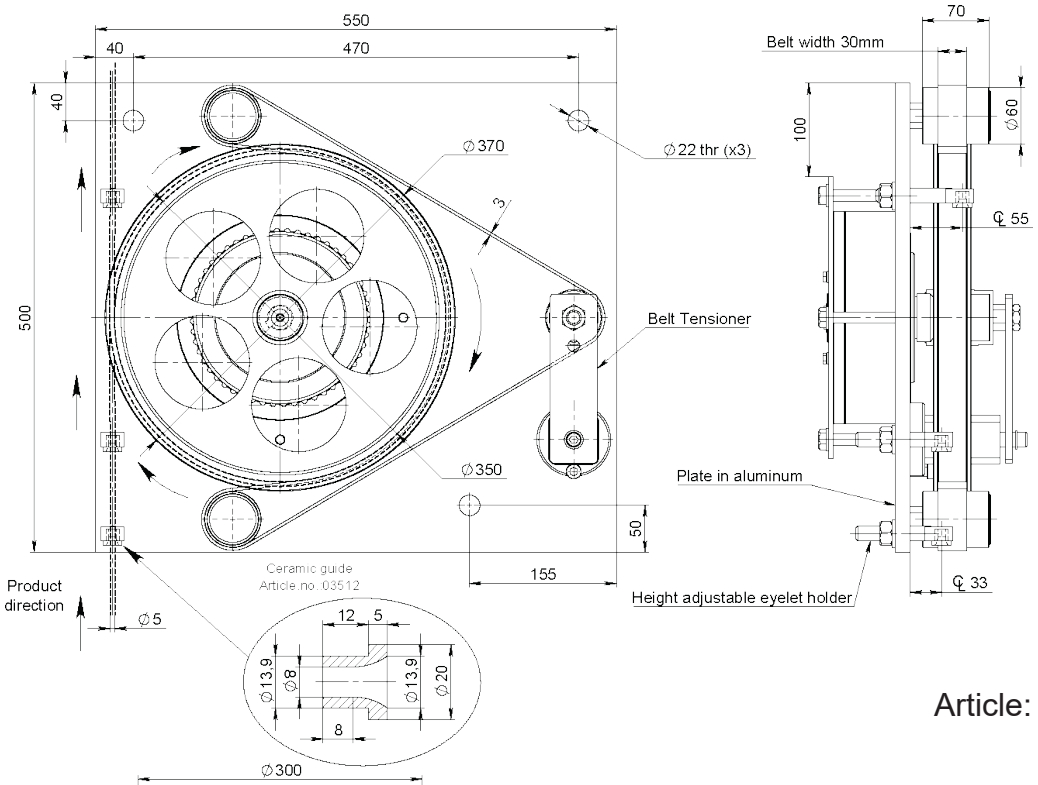

Article: 06281

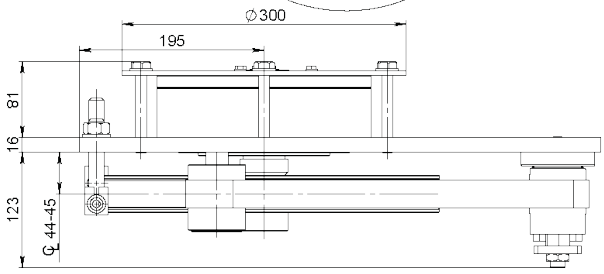

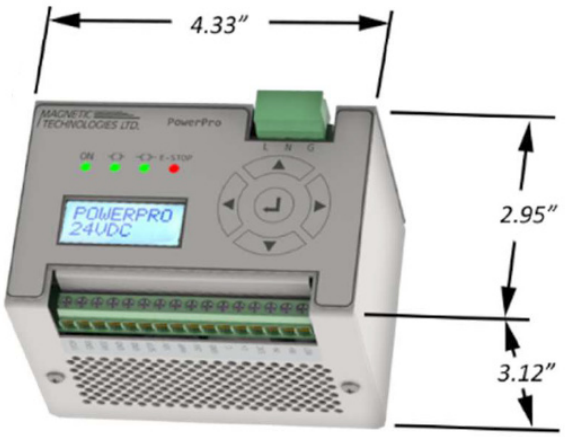

MPP24-I



Ritnings Nr. 3-400845-00

Subec AB	**Hesselmans Torg 5** **SE- 131 54 Nacka** **Sweden**	**Phone:** **Fax:**	**+46-8-88 46 33** **+46-8-97 76 58**	**Email: info@subec.se** **Web: www.subec.se**

Copyright © 2023 Subec

ELEKTRISKT REGLERBAR HYSTERESIS BROMS

För Trådavlämnare

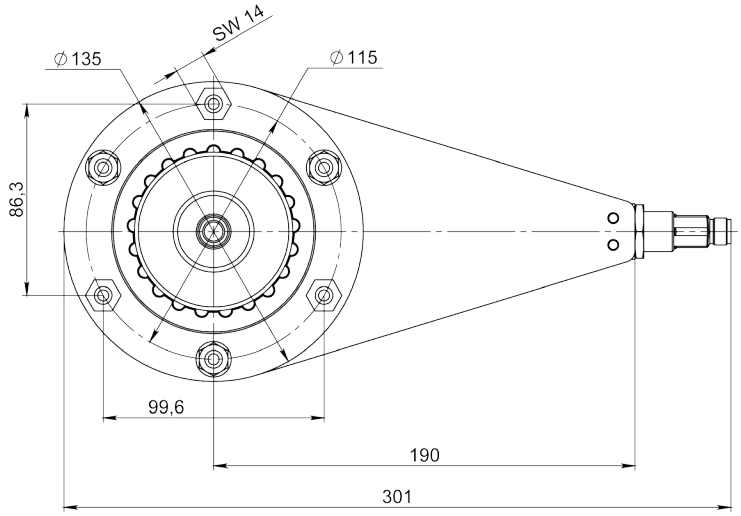

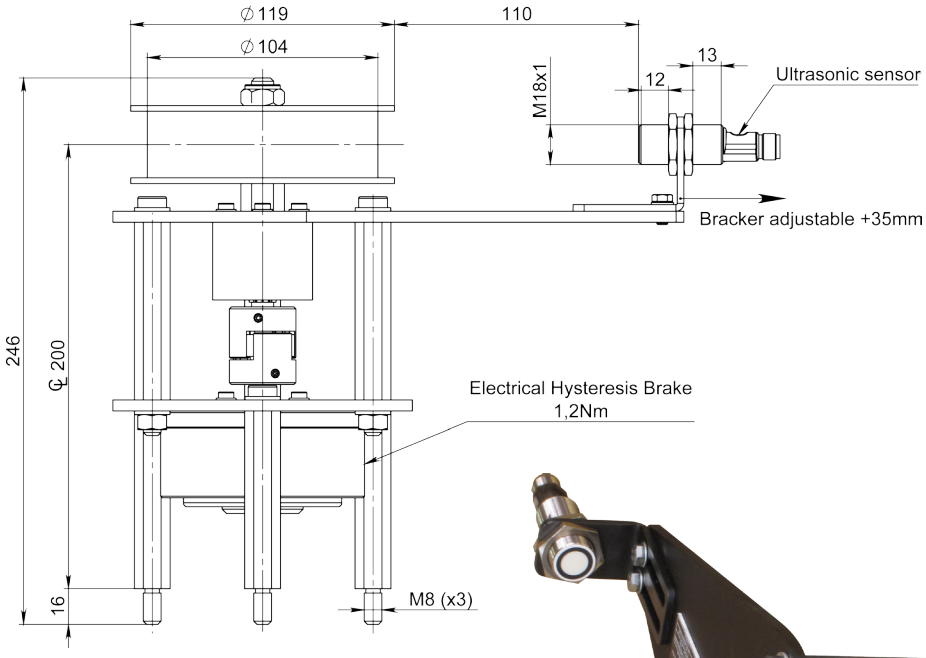



Article: 10325

Ritnings Nr. 3-401239-00

Subec AB **Hesselmans Torg 5** **SE- 131 54 Nacka** **Sweden**
Phone: **+46-8-88 46 33**
Fax: **+46-8-97 76 58**
Email: info@subec.se
Web: www.subec.se

Copyright © 2023 Subec

HYSTERESIS BROMS

För Flyer Pay-offs och andra tillämpningar

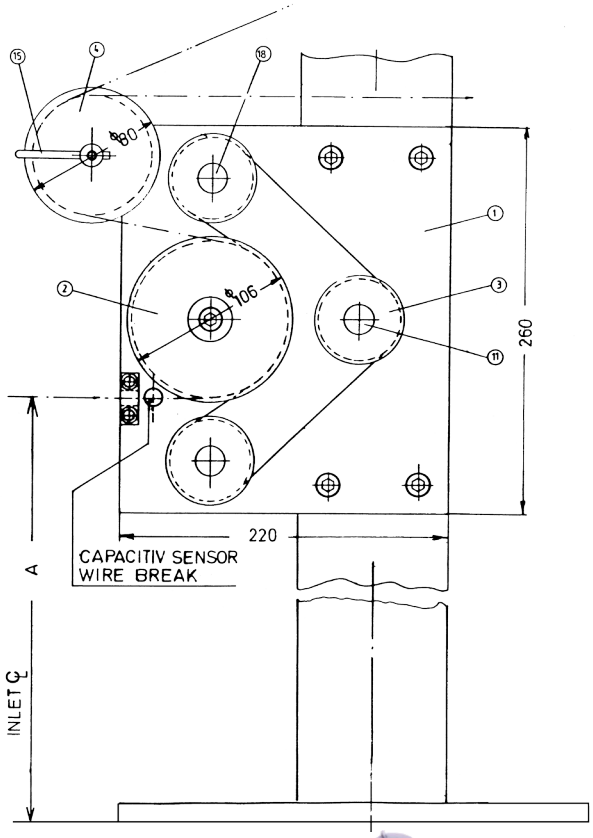

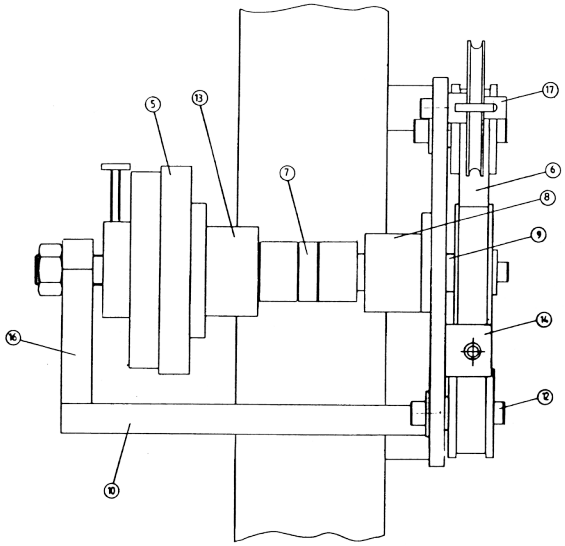



Article: 00598

Ritnings Nr. 3-400193-00

Subec AB	**Hesselmans Torg 5** **SE- 131 54 Nacka** **Sweden**	**Phone:** **Fax:**	**+46-8-88 46 33** **+46-8-97 76 58**	**Email: info@subec.se** **Web: www.subec.se**

Copyright © 2023 Subec

ELEKTRISKT REGLERBAR HYSTERESIS BROMS

För Flyer Pay-offs och andra tillämpningar

Max bromskraft: 100N

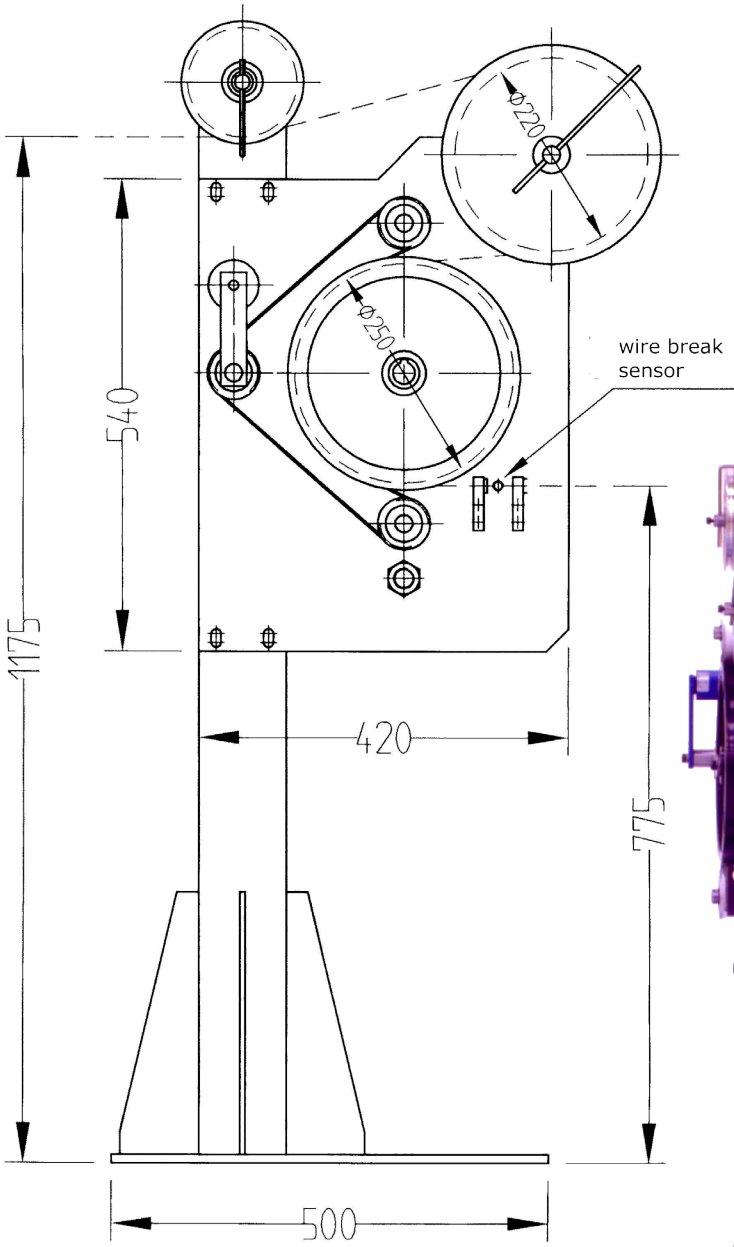

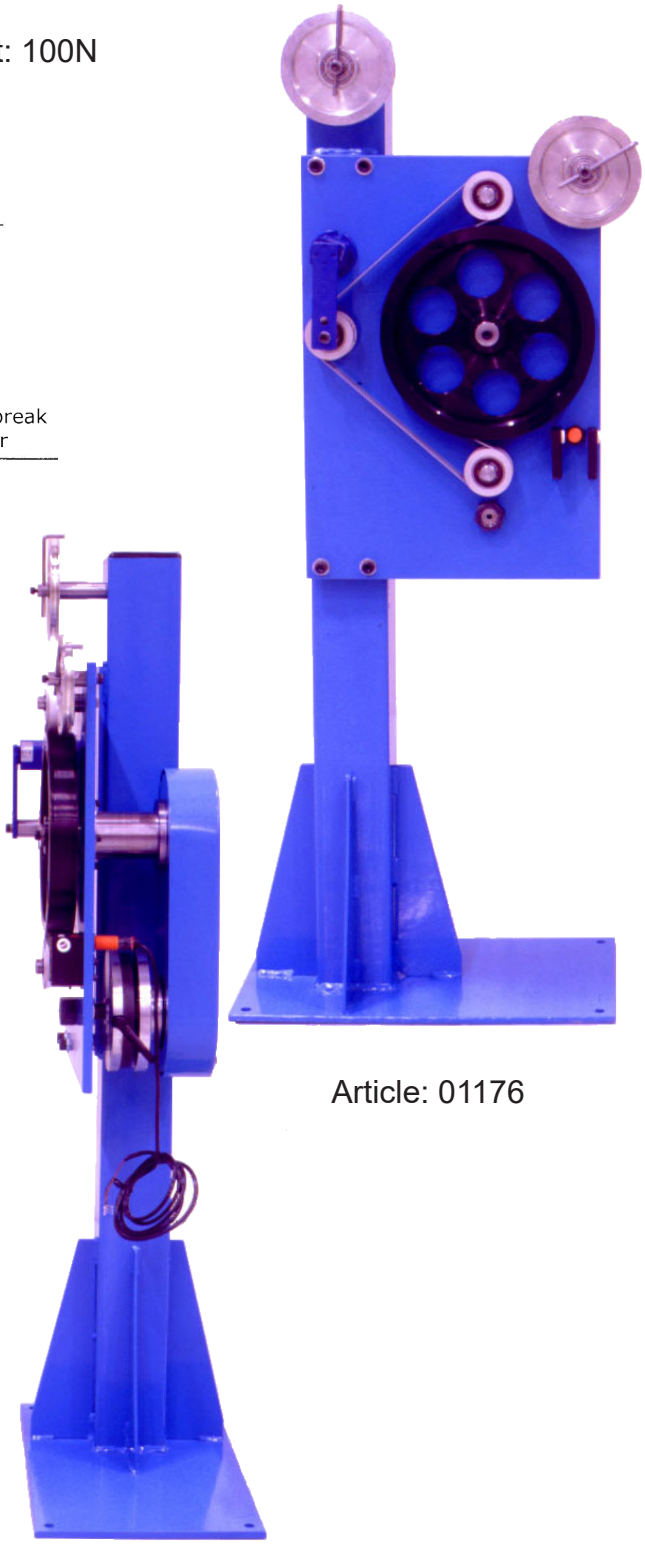

Article: 01176

Ritnings Nr. 3-400372-00

Subec AB	**Hesselmans Torg 5** **SE- 131 54 Nacka** **Sweden**	**Phone:** **Fax:**	**+46-8-88 46 33** **+46-8-97 76 58**	**Email: info@subec.se** **Web: www.subec.se**

Copyright © 2023 Subec

ELEKTRISKT REGLERBAR HYSTERESIS BROMS



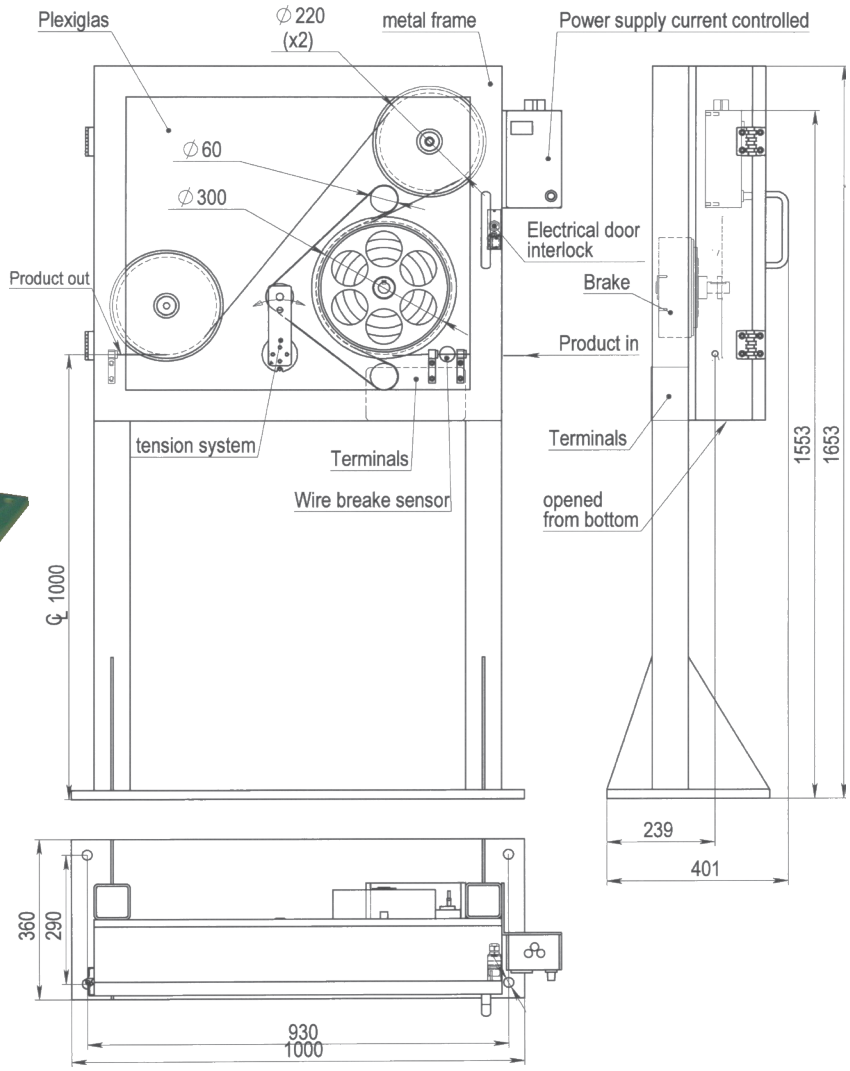

Article: 07119

Ritnings Nr. 3-400911-00

Subec AB	**Hesselmans Torg 5** **SE- 131 54 Nacka** **Sweden**	**Phone:** **Fax:**	**+46-8-88 46 33** **+46-8-97 76 58**	**Email: info@subec.se** **Web: www.subec.se**

Copyright © 2023 Subec

ELEKTRISKT REGLERBAR HYSTERESIS BROMS

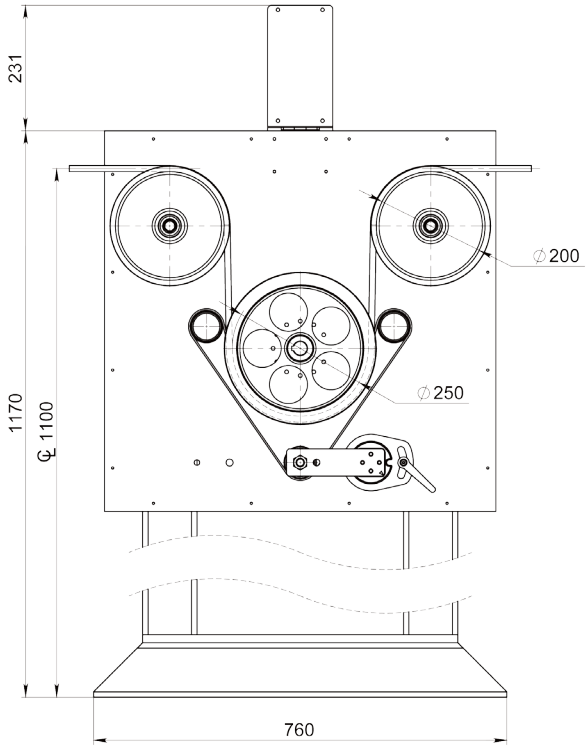

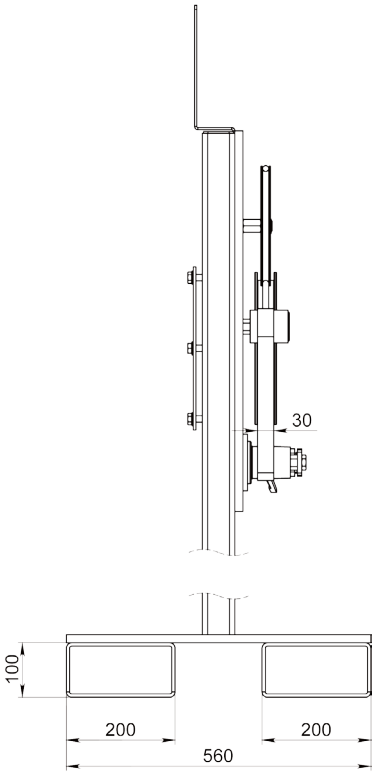

Article: 14290

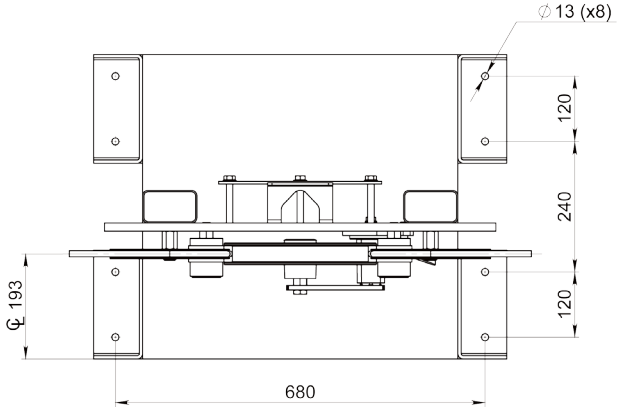



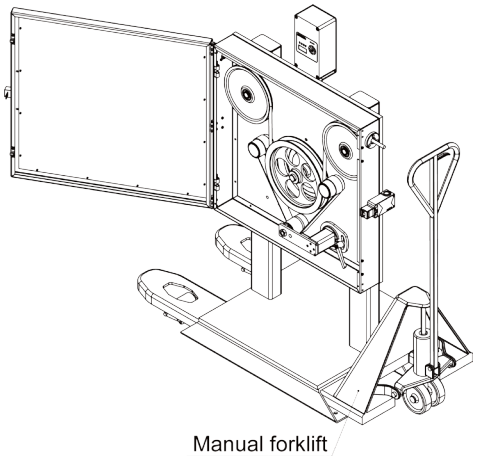

Manual forklift

Ritnings Nr. 3-400645-00

Subec AB **Hesselmans Torg 5** **SE- 131 54 Nacka** **Sweden**
Phone: **+46-8-88 46 33**
Fax: **+46-8-97 76 58**
Email: info@subec.se
Web: www.subec.se

Copyright © 2023 Subec

MULTIPASS ELEKTRISKT REGLERBAR HYSTERESIS BROMS

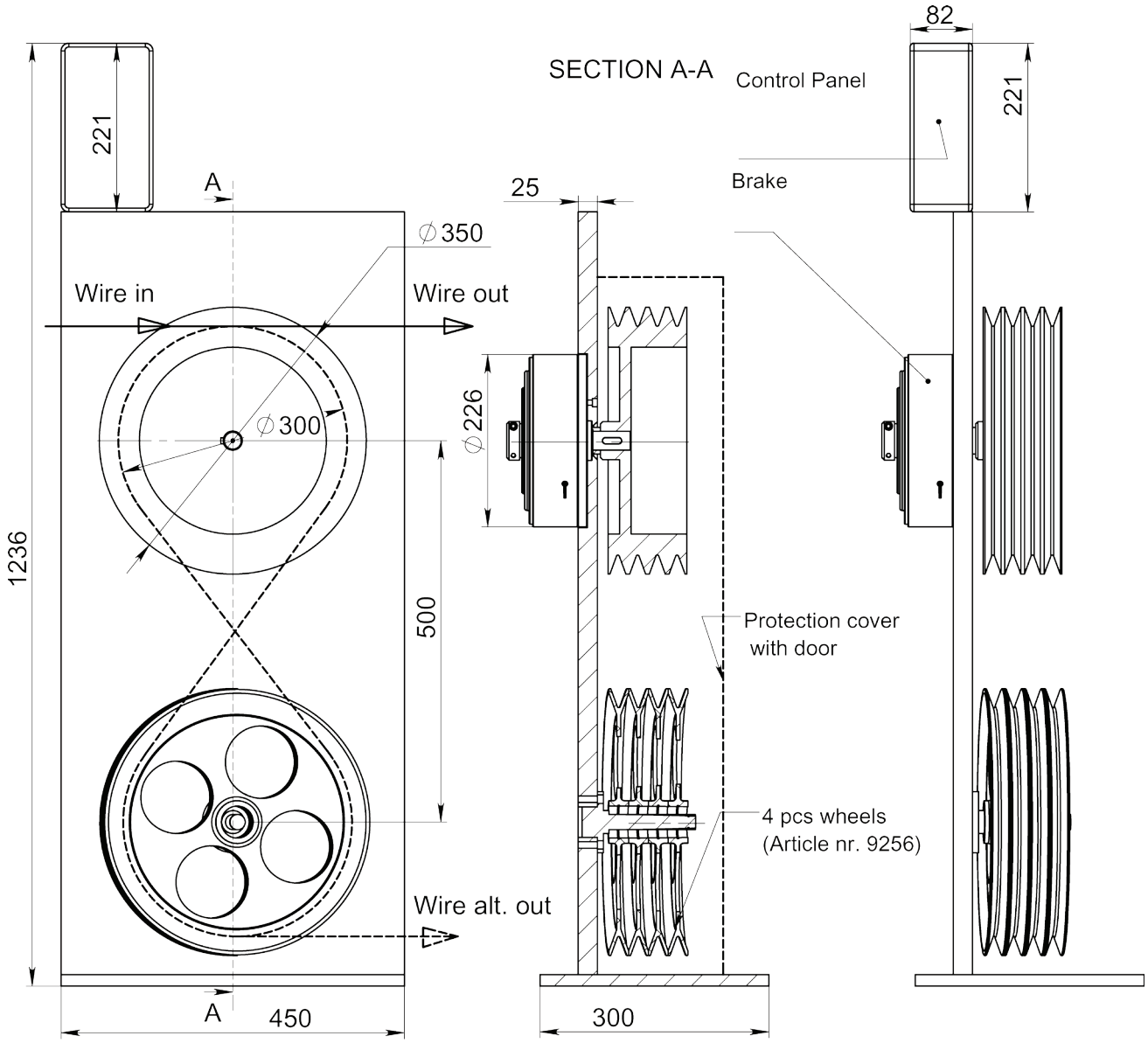

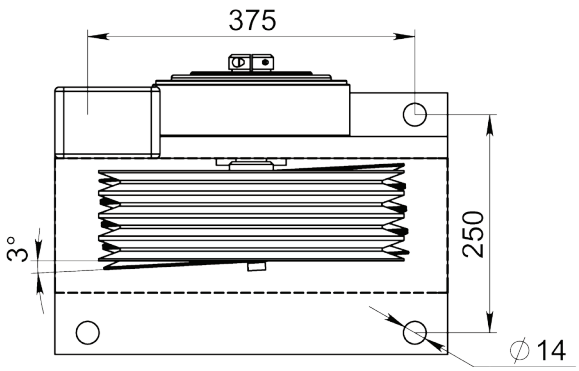

Article: 10532

Ritnings Nr. 3-401241-00

Subec AB	**Hesselmans Torg 5** **SE- 131 54 Nacka** **Sweden**	**Phone:** **Fax:**	**+46-8-88 46 33** **+46-8-97 76 58**	**Email: info@subec.se** **Web: www.subec.se**

Copyright © 2023 Subec

HYSTERESIS BROMS

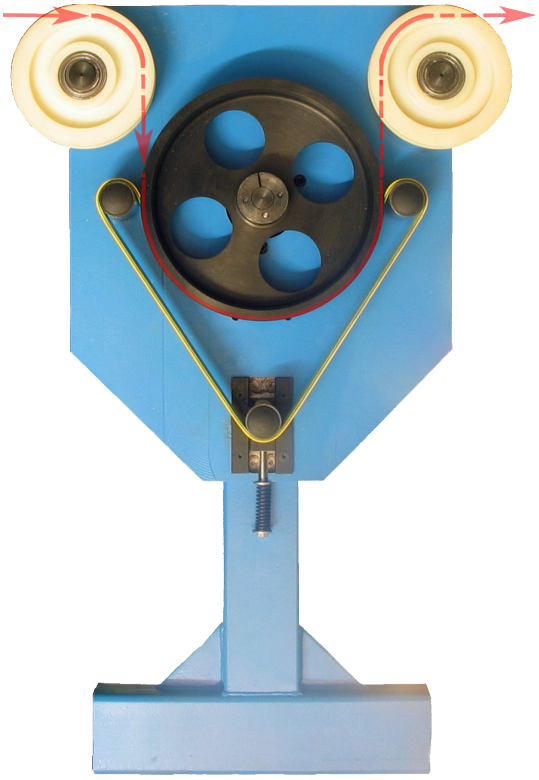

Article: 03260



Exempel för tillämpning

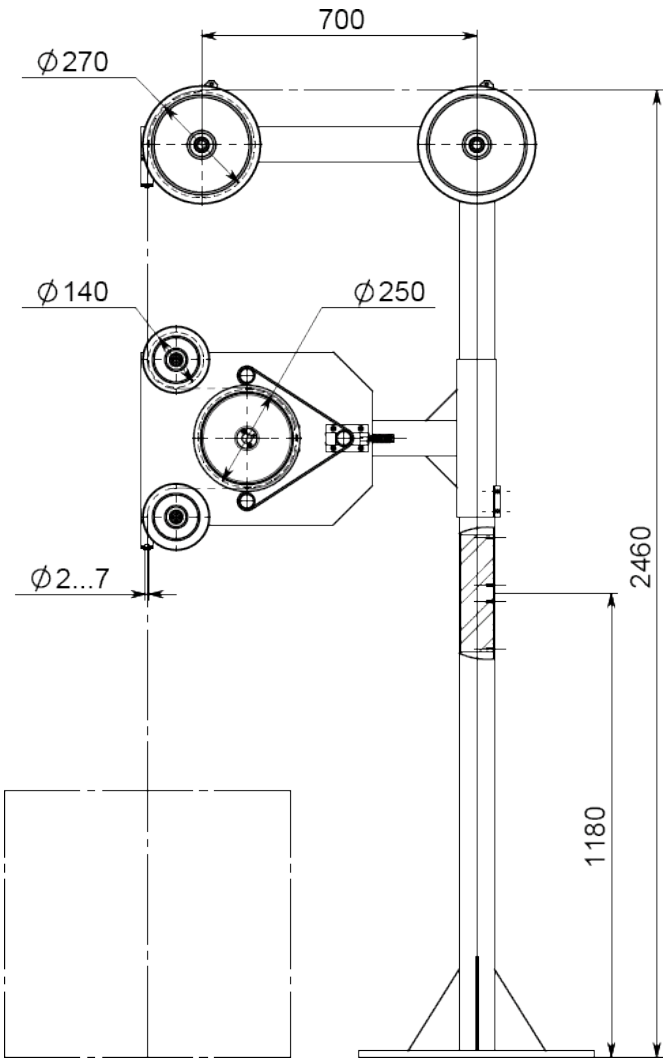

Ritnings Nr. 3-400645-00

Subec AB
Hesselmans Torg 5
SE- 131 54 Nacka
Sweden
Phone: +46-8-88 46 33
Fax: +46-8-97 76 58
Email: info@subec.se
Web: www.subec.se

Copyright © 2023 Subec

HYSTERESIS BROMS

Max bromskraft på 12N vid hastigheten 600m/min.
Andra bromskrafter på begäran.

Article: 04590

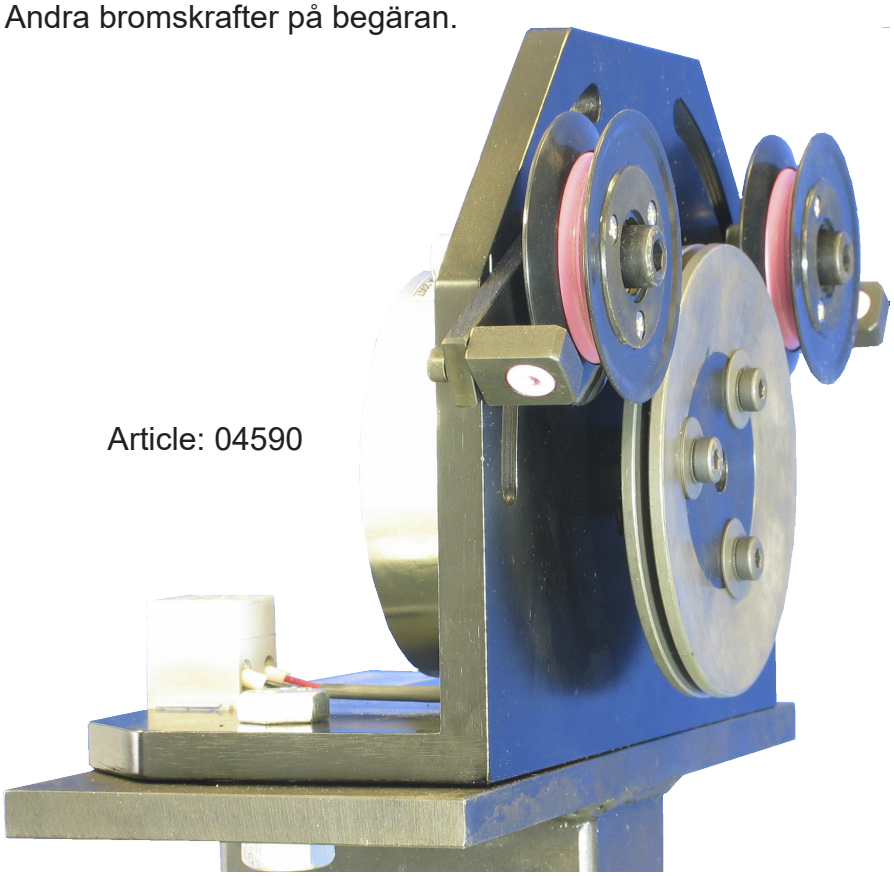

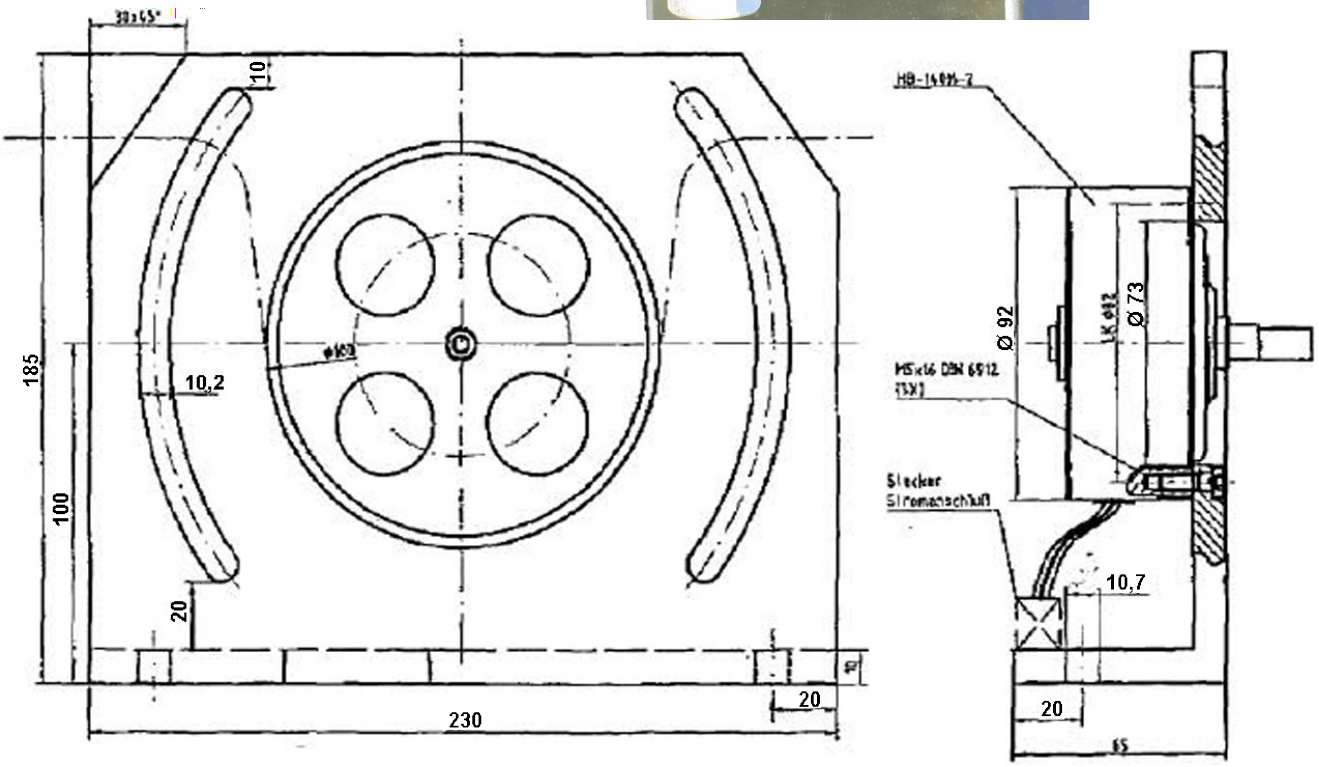

* Stock item

Subec AB **Hesselmans Torg 5** **SE- 131 54 Nacka** **Sweden** **Phone:** **+46-8-88 46 33** **Fax:** **+46-8-97 76 58** **Email: info@subec.se** **Web: www.subec.se**

Copyright © 2023 Subec

HYSTERESIS BROMS

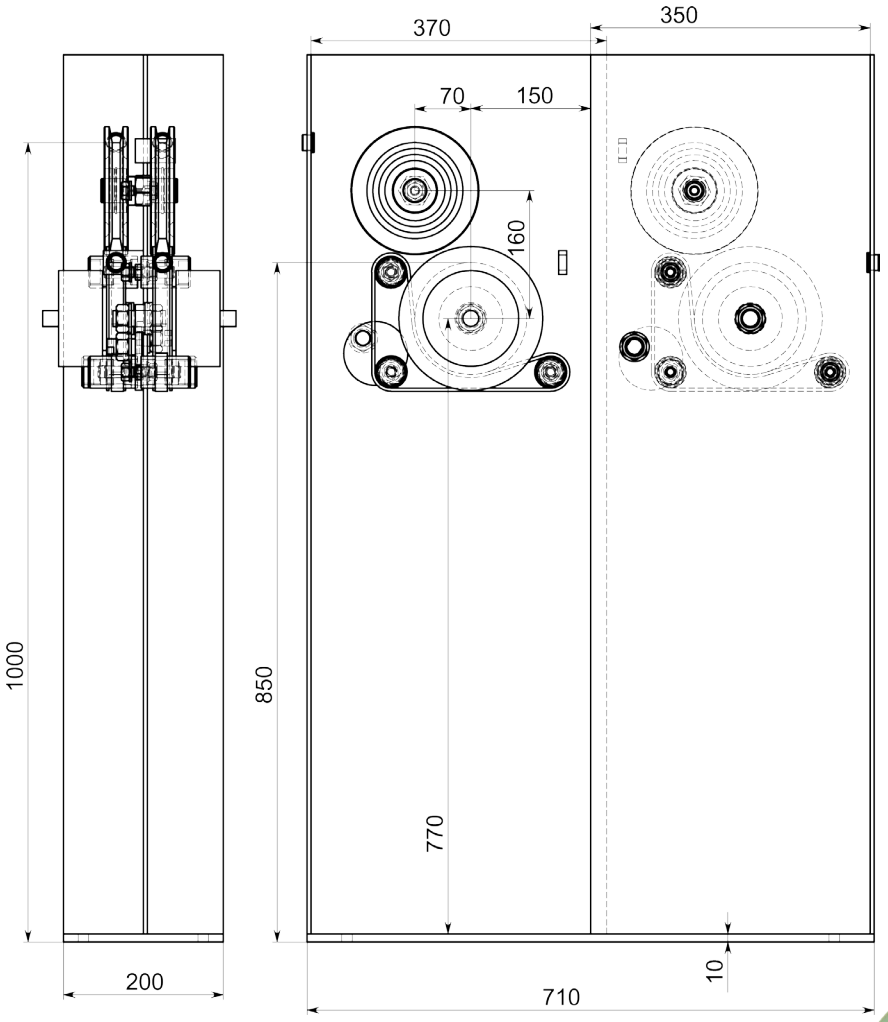

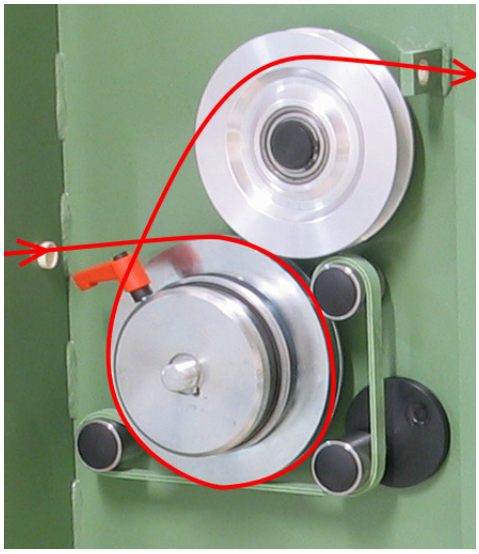

Linjeriktning vänster till höger



Article: 04619

Ritnings Nr. 3-400744-00

Subec AB | **Hesselmans Torg 5, SE- 131 54 Nacka, Sweden** | **Phone: +46-8-88 46 33** | **Fax: +46-8-97 76 58** | **Email: info@subec.se** | **Web: www.subec.se**

Copyright © 2023 Subec

HYSTERESIS BROMS

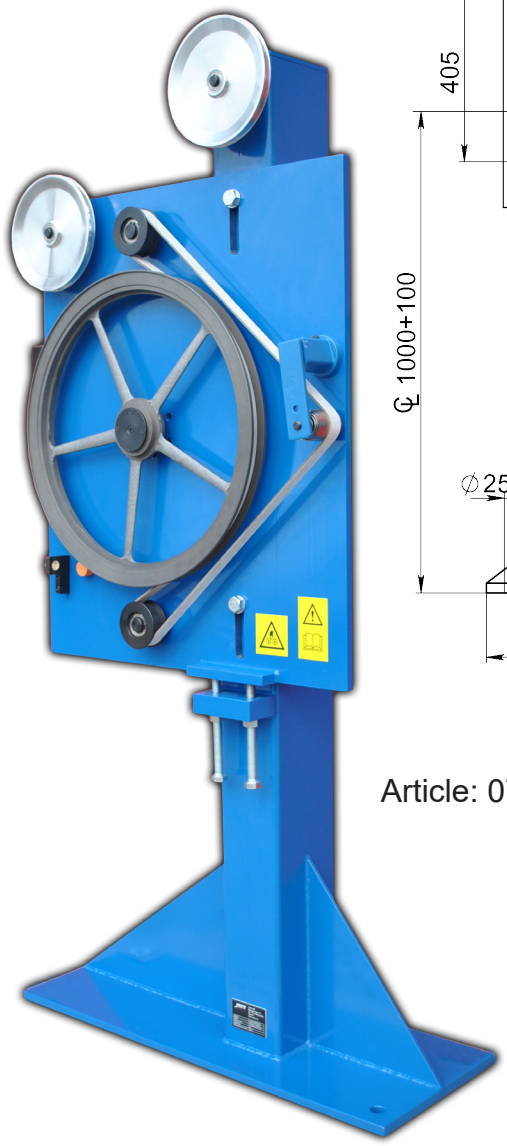

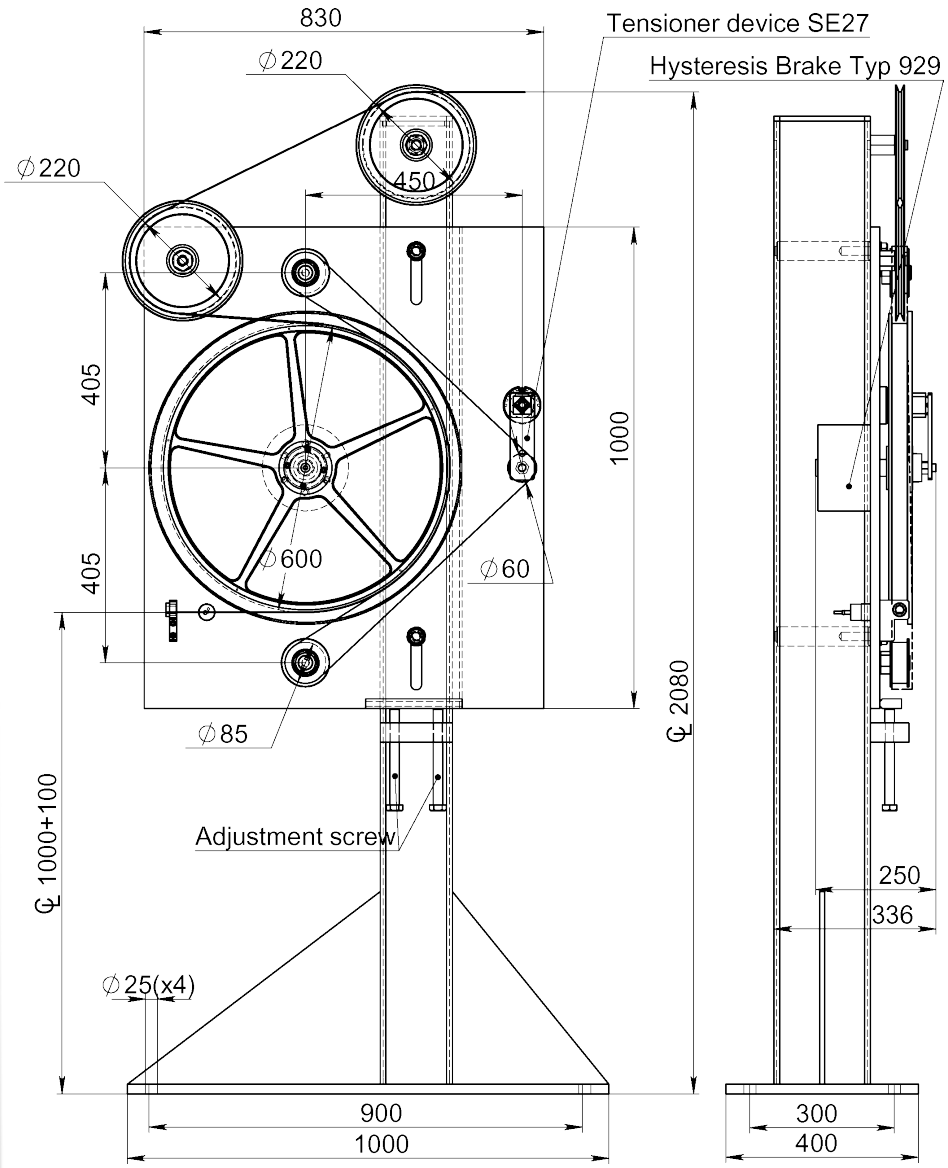

Article: 07709

Ritnings Nr. 3-400193-00

Subec AB	**Hesselmans Torg 5** **SE- 131 54 Nacka** **Sweden**	**Phone:** **Fax:**	**+46-8-88 46 33** **+46-8-97 76 58**	**Email: info@subec.se** **Web: www.subec.se**

Copyright © 2023 Subec

BANDBROMS

Produktområde: 80-280mm

Max bromskraft på 1400N vid hastigheten 50m/min.
Andra bromskrafter på begäran.

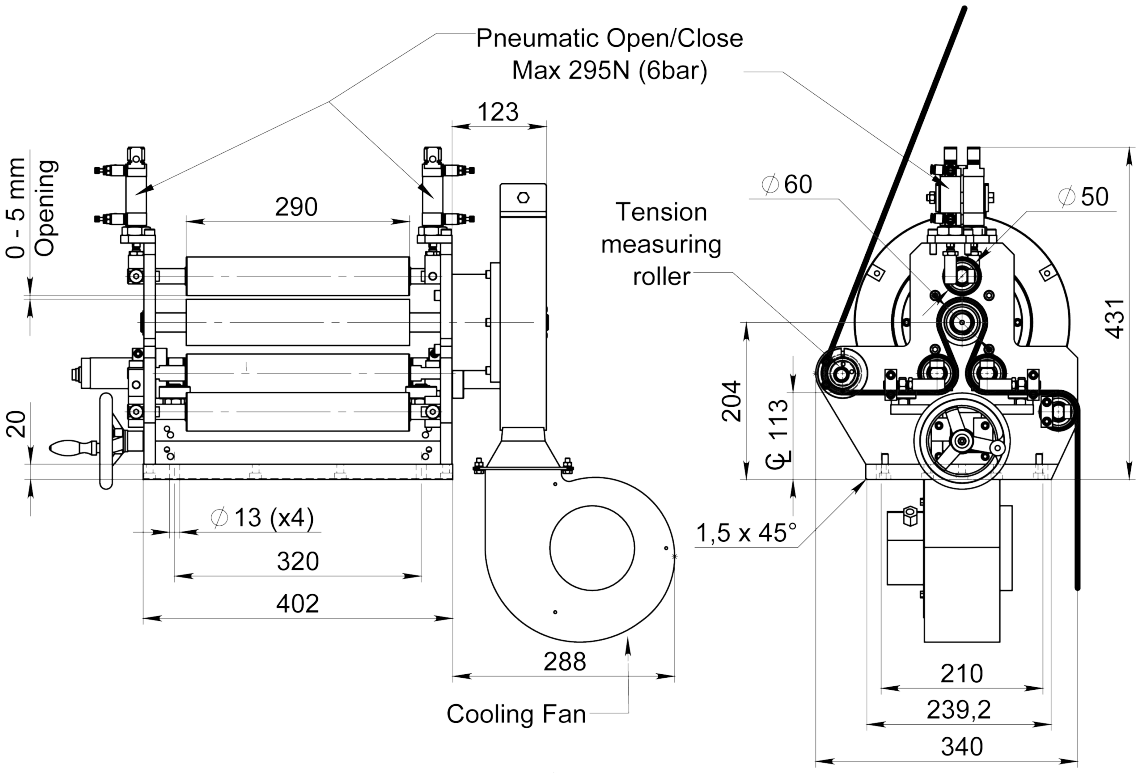

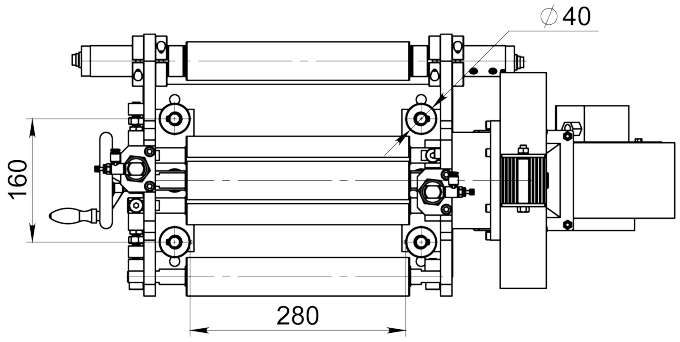



Article: 10824

Ritnings Nr. 3-401260-00

Subec AB | **Hesselmans Torg 5**, **SE- 131 54 Nacka**, **Sweden** | **Phone:** +46-8-88 46 33 | **Fax:** +46-8-97 76 58 | **Email:** info@subec.se | **Web:** www.subec.se

Copyright © 2023 Subec

SPOLBROMS

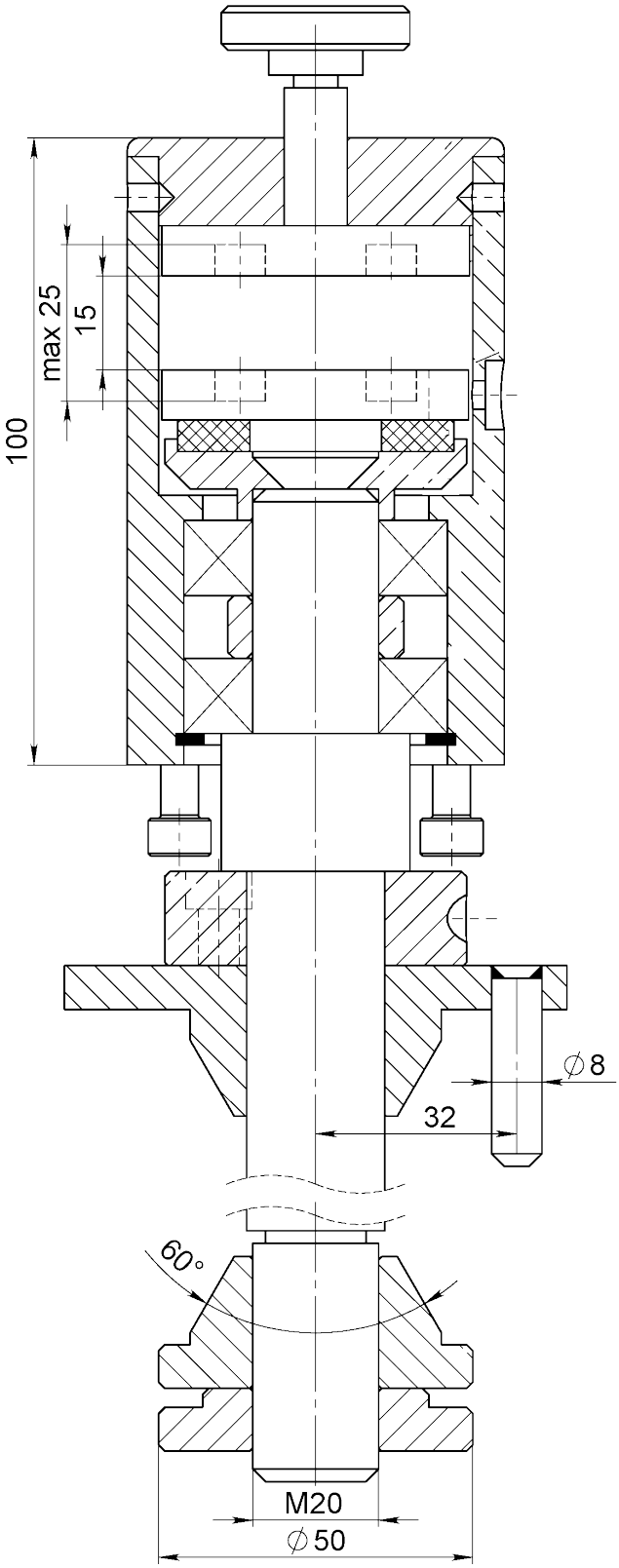



Article: 06445
Vikt: 3,28kg

Ritnings Nr. 3-400856-00

Subec AB
Hesselmans Torg 5
SE- 131 54 Nacka
Sweden
Phone: +46-8-88 46 33
Fax: +46-8-97 76 58
Email: info@subec.se
Web: www.subec.se

Copyright © 2023 Subec

TRUMAVLÄMNARAXELBROMS

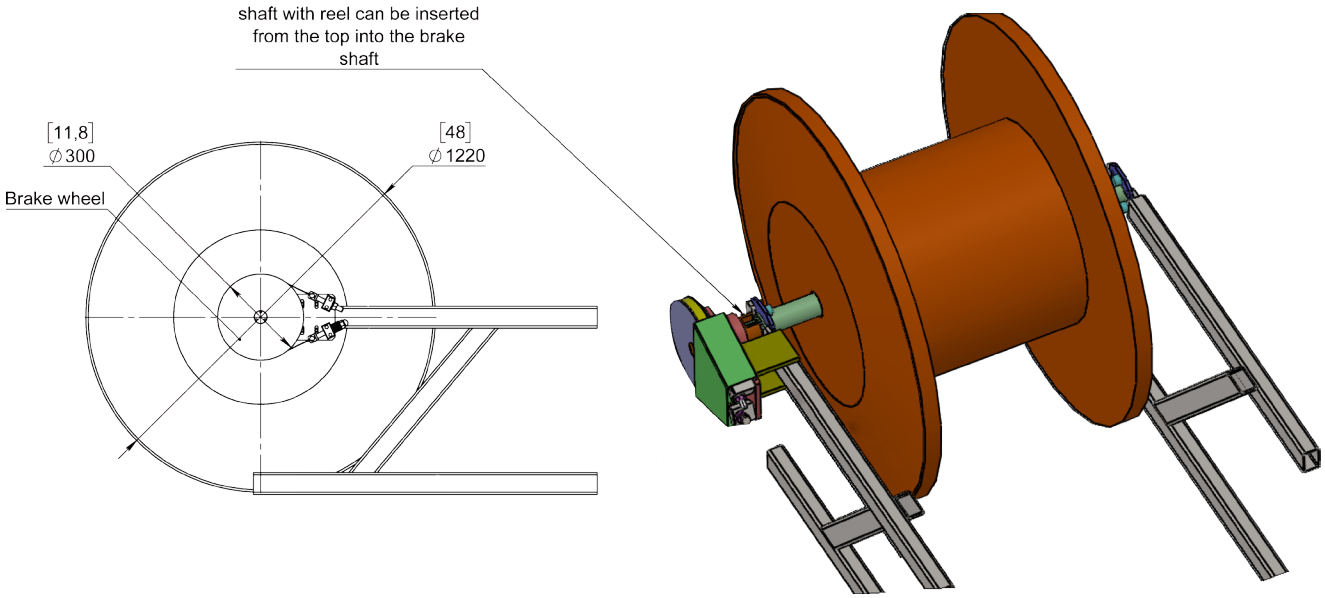

Article: 12678
Vikt: 70kg

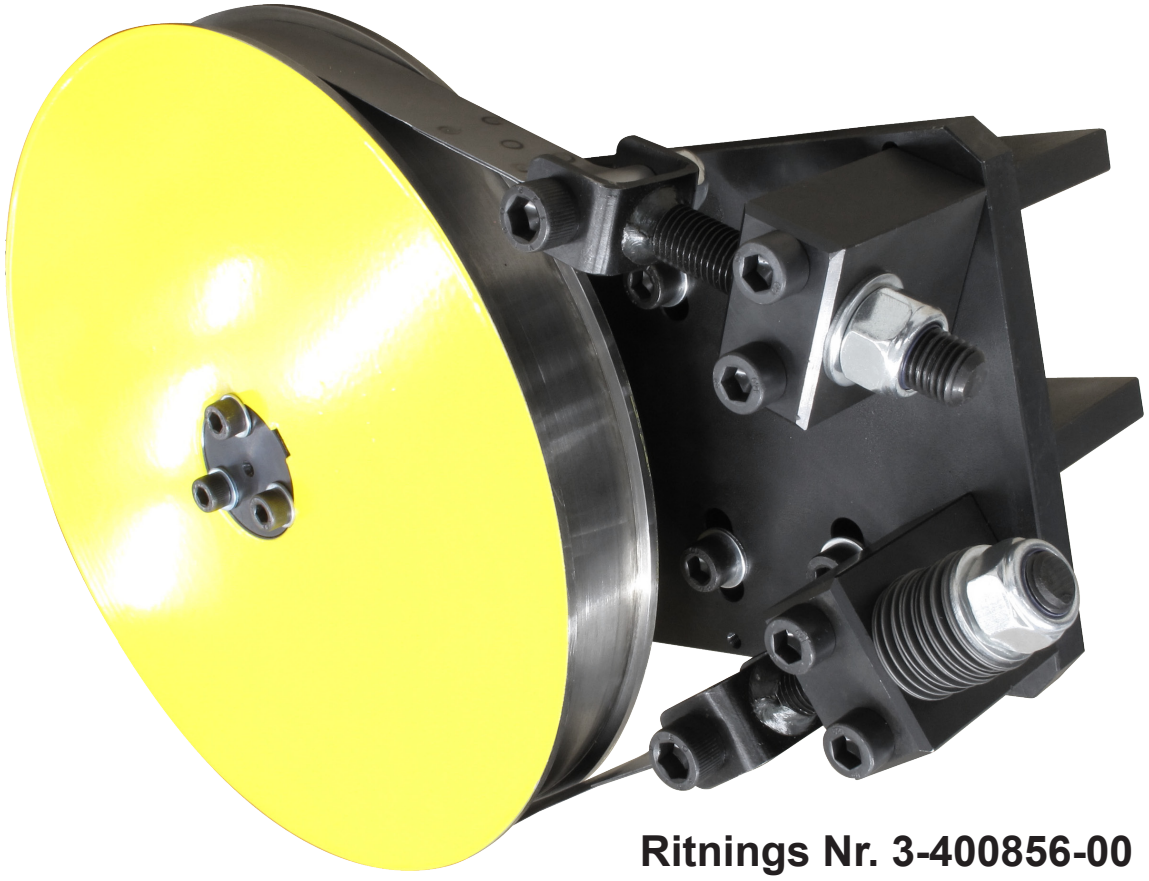

Ritnings Nr. 3-400856-00

Subec AB **Hesselmans Torg 5** **SE- 131 54 Nacka** **Sweden**
Phone: **+46-8-88 46 33**
Fax: **+46-8-97 76 58**
Email: info@subec.se
Web: www.subec.se

Copyright © 2023 Subec

AVLÄMNARE FÖR 6 SPOLAR, MAGNETBROMS

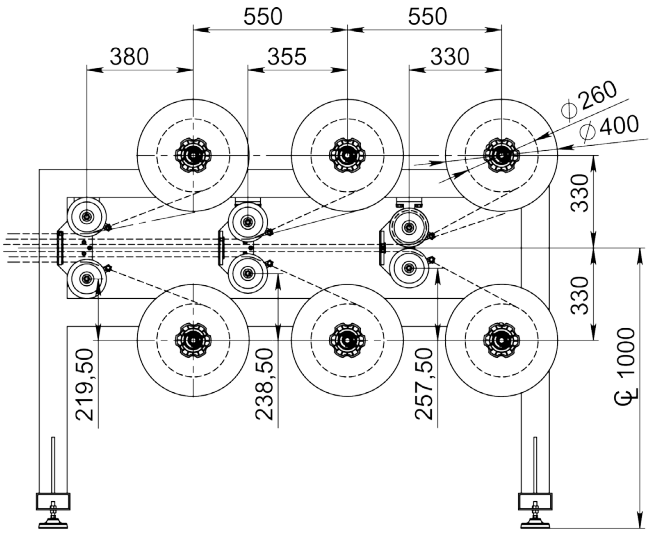

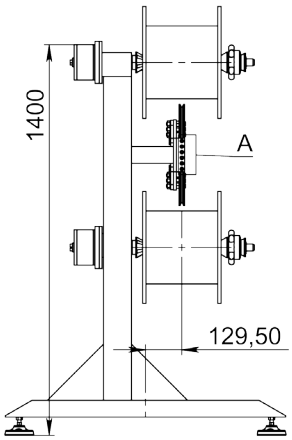

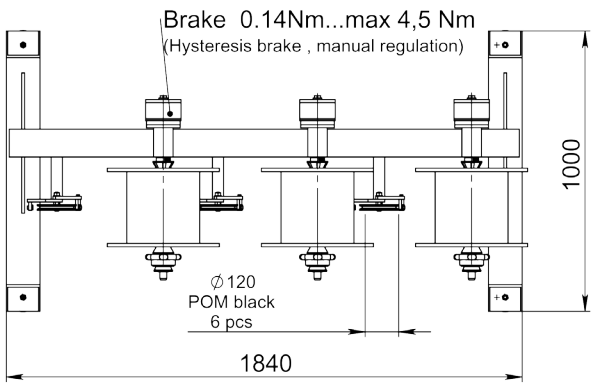

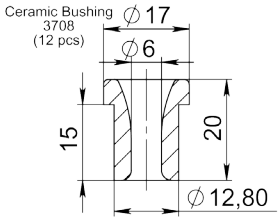

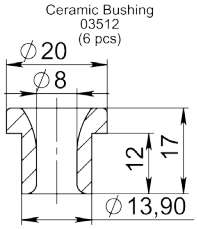

DETAIL
SCALE 1 : 3

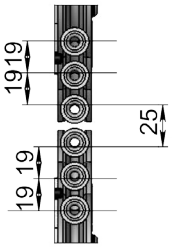



Article: 11328

Ritnings Nr. 3-400855-00

Subec AB	**Hesselmans Torg 5** **SE- 131 54 Nacka** **Sweden**	**Phone:** **Fax:**	**+46-8-88 46 33** **+46-8-97 76 58**	**Email: info@subec.se** **Web: www.subec.se**

Copyright © 2023 Subec

HYSTERESISBROMS, D300

För stationära avlämnare

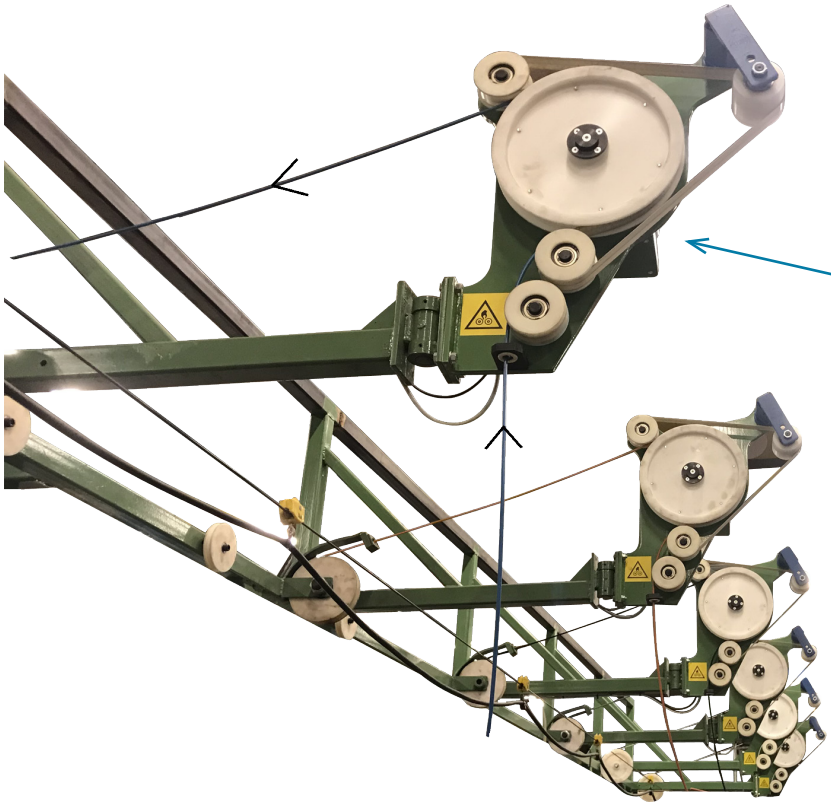

Komplett system
Bromskraft: 160N max
Article: 10891
Vikt: 81kg

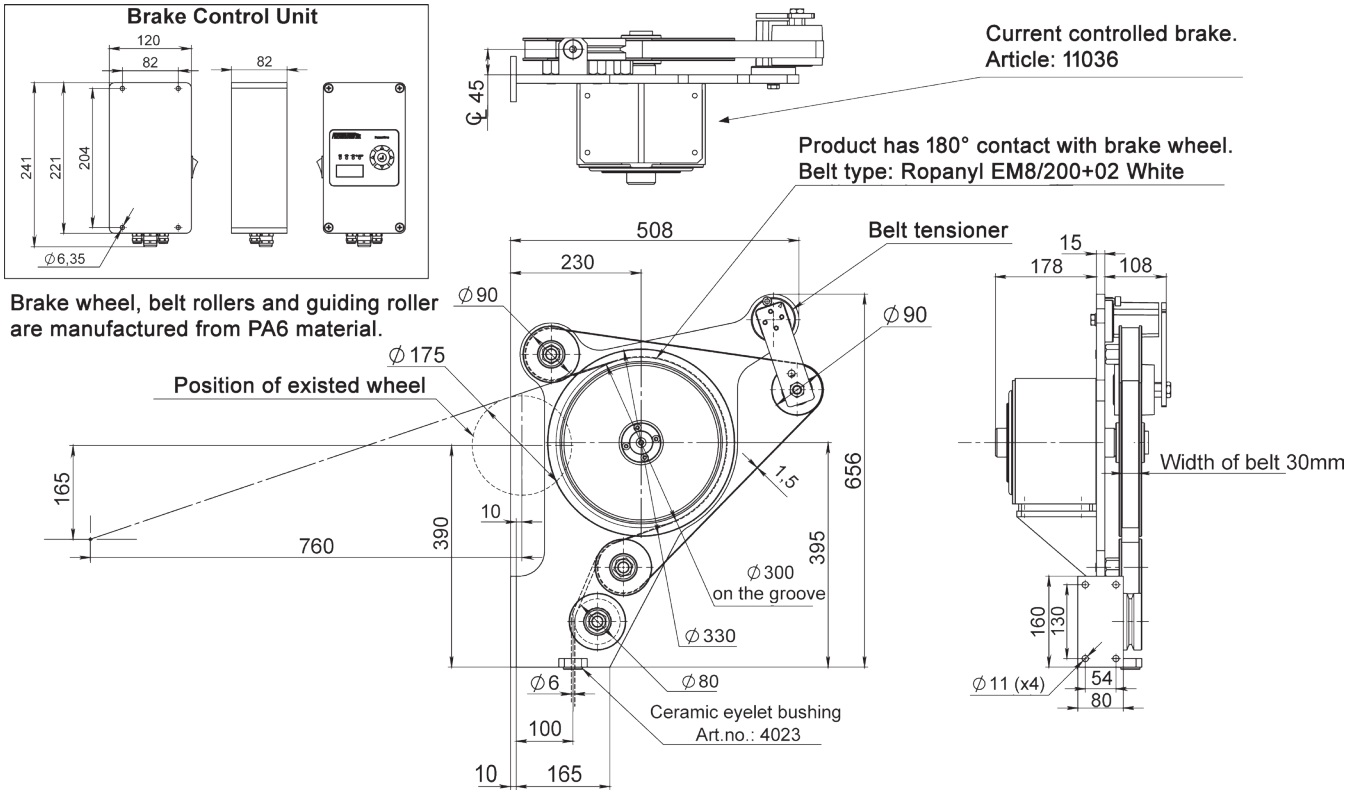

Ritnings Nr. 3-401241-00

Subec AB	Hesselmans Torg 5 SE- 131 54 Nacka Sweden	Phone: Fax:	+46-8-88 46 33 +46-8-97 76 58	Email: info@subec.se Web: www.subec.se

Copyright © 2023 Subec

DUBBEL TOPPAVLÄMNARE

Ø 630 - 800 mm

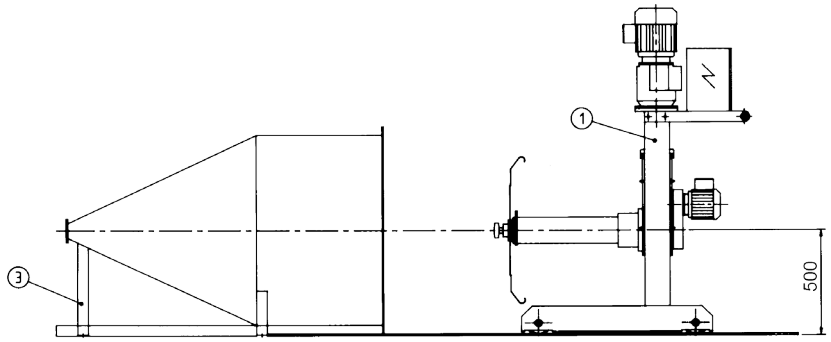

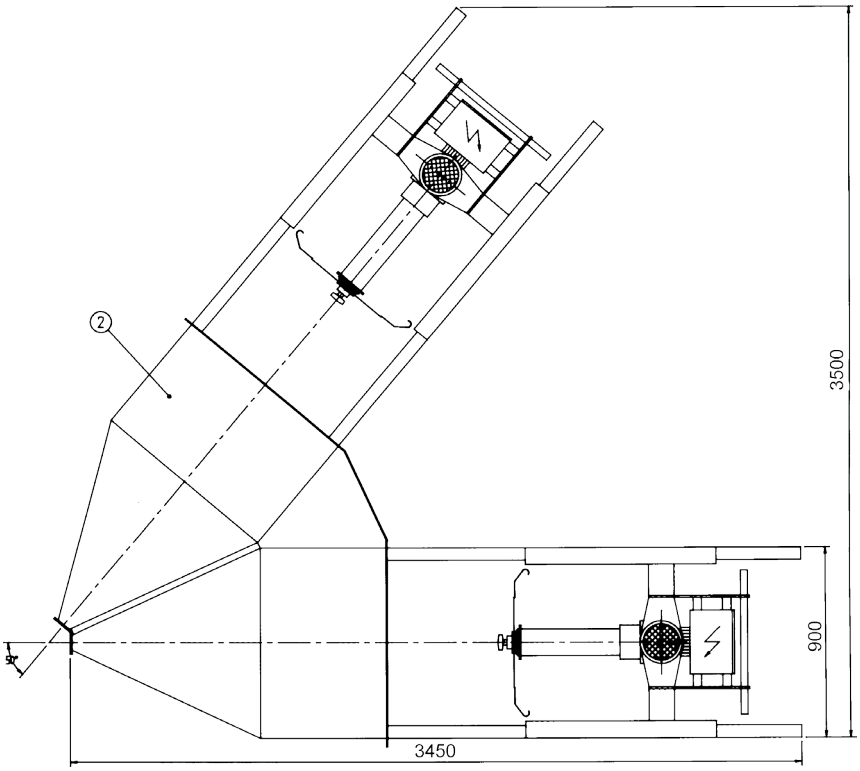

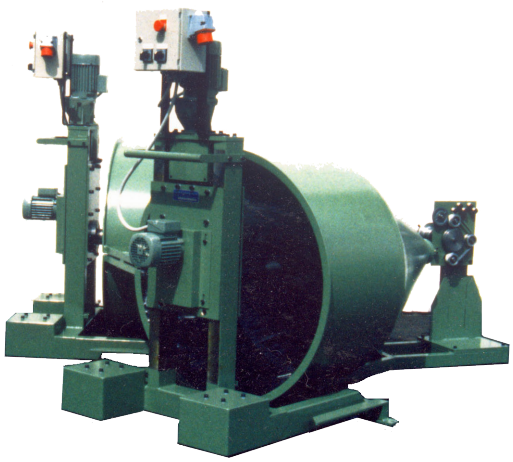

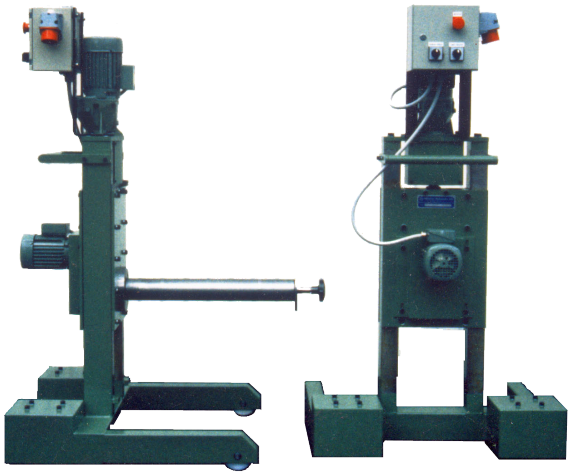

Ritnings Nr. 3-300096-00

Subec AB	**Hesselmans Torg 5** **SE- 131 54 Nacka** **Sweden**	**Phone:** **Fax:**	**+46-8-88 46 33** **+46-8-97 76 58**	**Email: info@subec.se** **Web: www.subec.se**

Copyright © 2023 Subec

ENKEL TOPPAVLÄMNARE, MED BROMS

Ø 630 mm

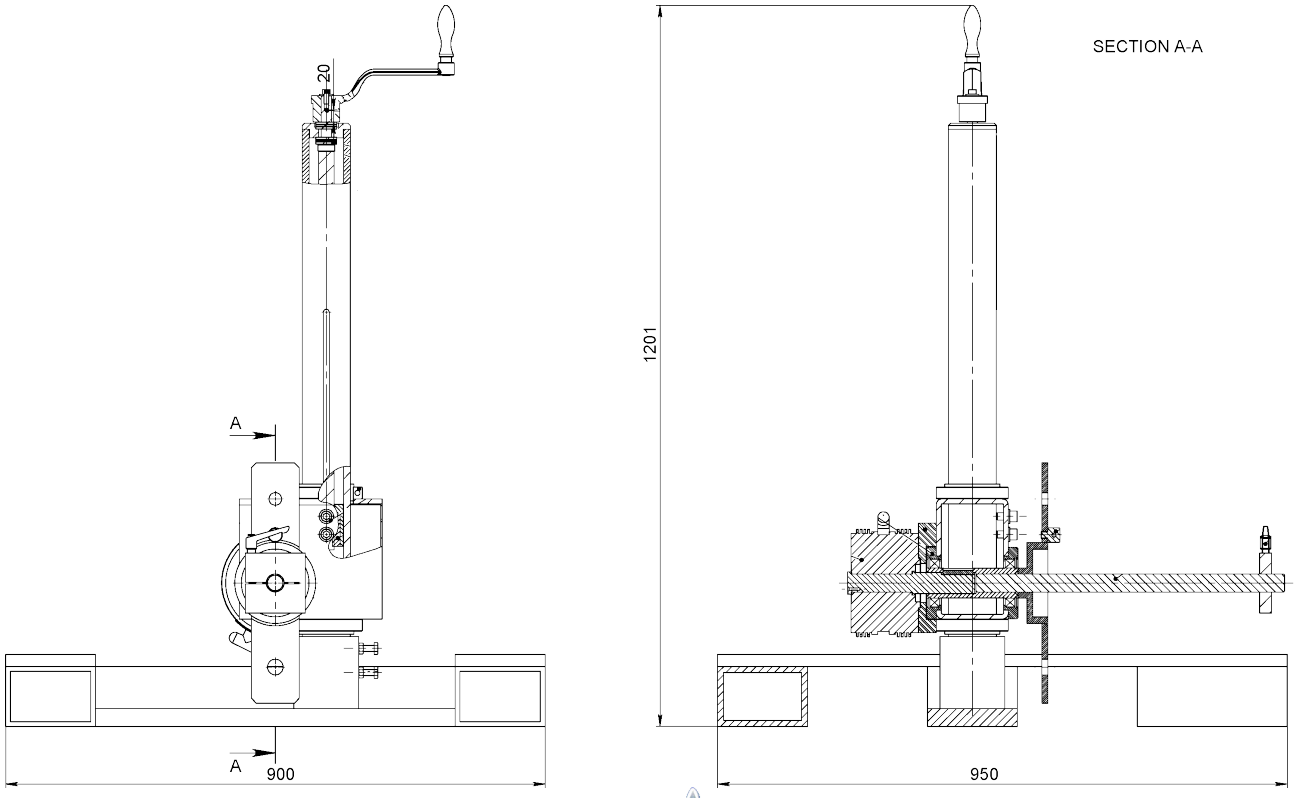



Article: 07945

Ritnings Nr. 3-300013-00

Subec AB **Hesselmans Torg 5** **SE- 131 54 Nacka** **Sweden**
Phone: **+46-8-88 46 33**
Fax: **+46-8-97 76 58**
Email: info@subec.se
Web: www.subec.se

Copyright © 2023 Subec

BAND LINDARE

Ø 330 mm

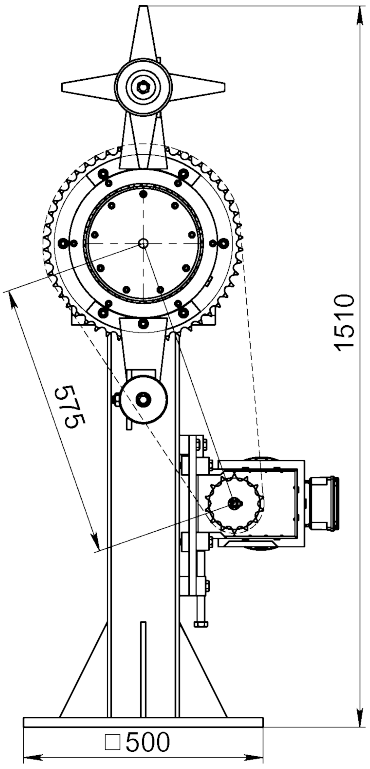

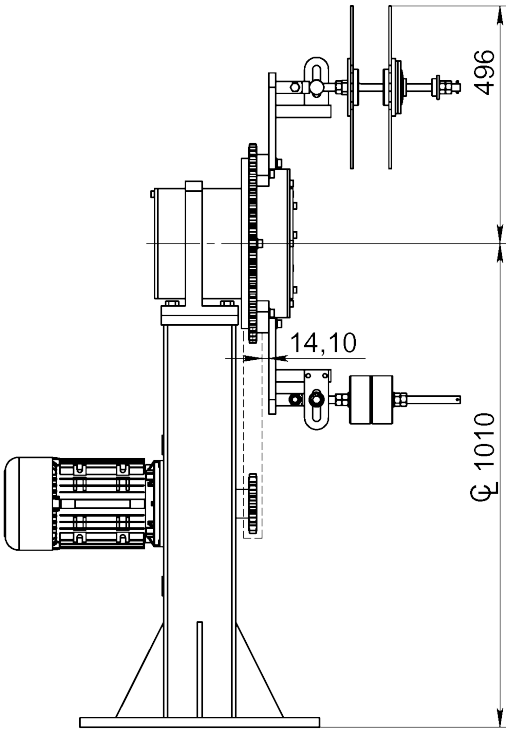

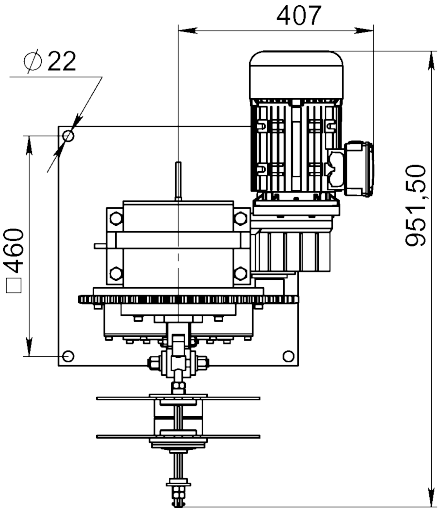



Article: 07931

Ritnings Nr. 3-400961-00

Subec AB **Hesselmans Torg 5** **SE- 131 54 Nacka** **Sweden** **Phone:** **+46-8-88 46 33** **Fax:** **+46-8-97 76 58** **Email: info@subec.se** **Web: www.subec.se**

Copyright © 2023 Subec

ELEKTRISK BANDBROMS

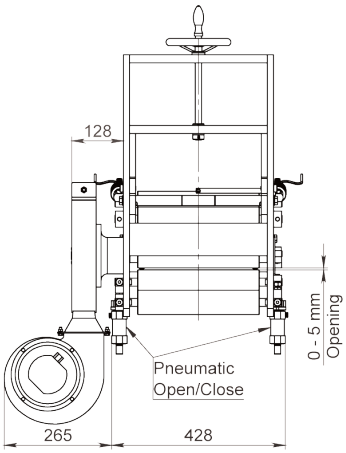

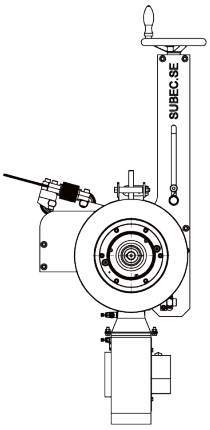

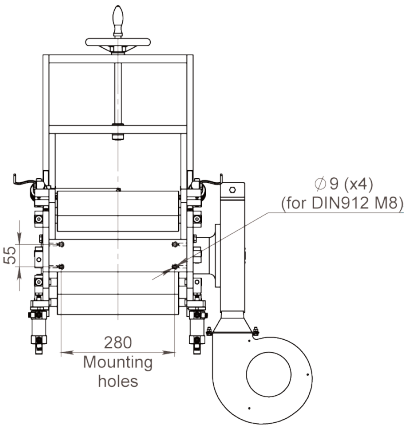

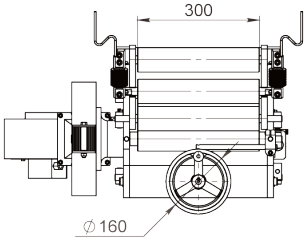

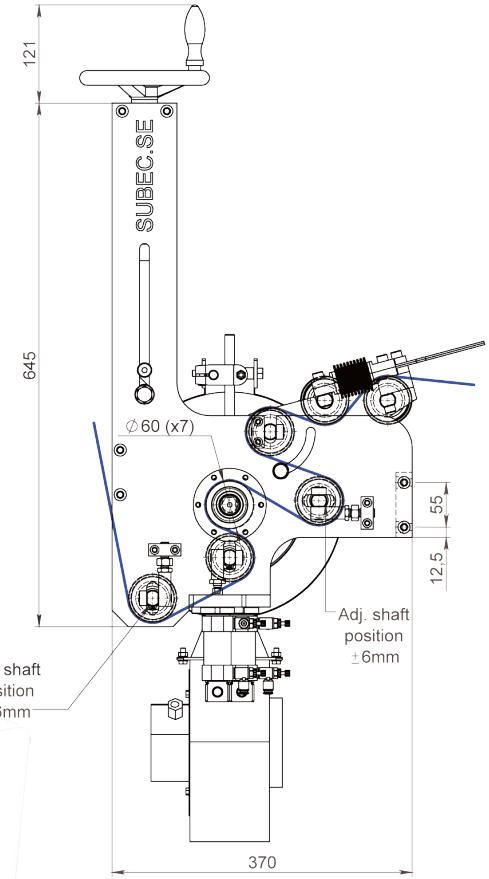

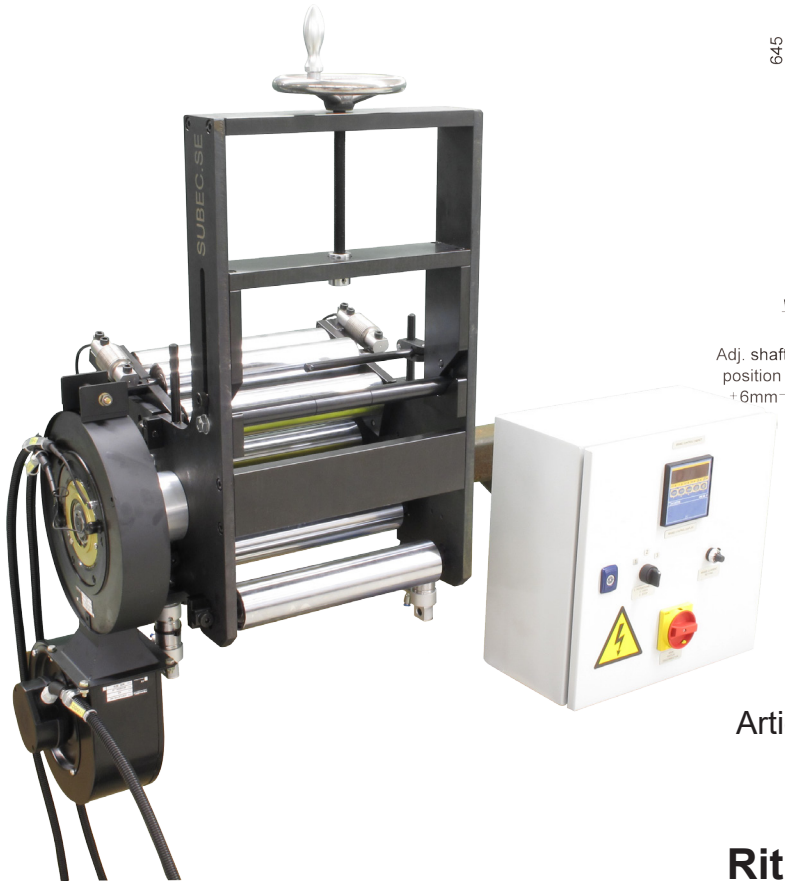

Article: 12785

Ritnings Nr. 3-401354-00

Subec AB	**Hesselmans Torg 5** **SE- 131 54 Nacka** **Sweden**	**Phone:** **Fax:**	**+46-8-88 46 33** **+46-8-97 76 58**	**Email: info@subec.se** **Web: www.subec.se**

Copyright © 2023 Subec

BANDAVLÄMNARE

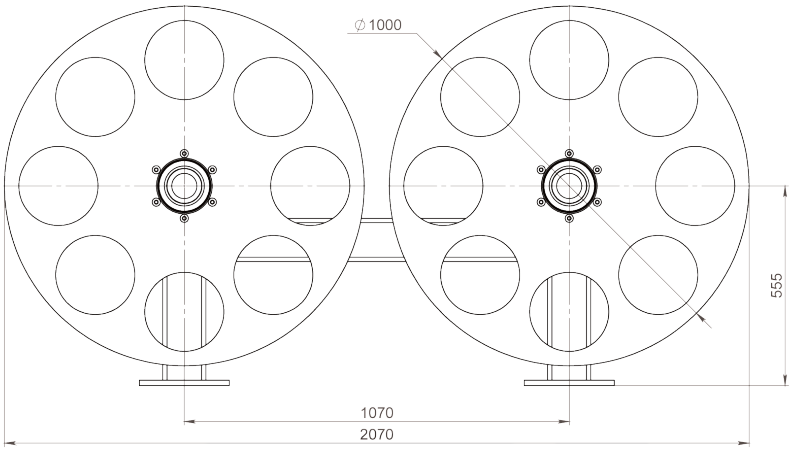

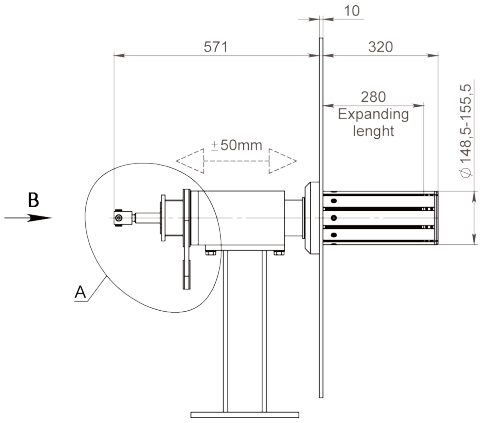

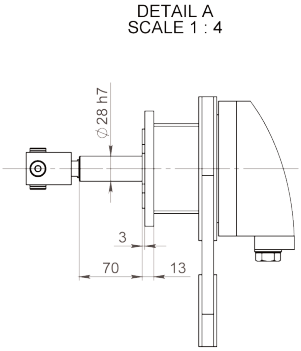

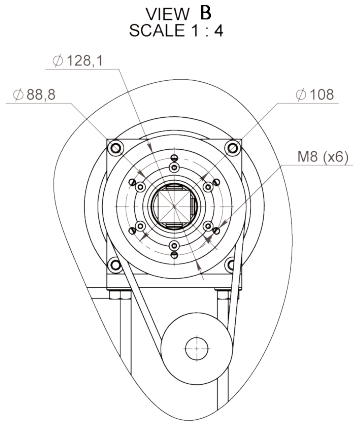

Article: 12914



Info:
Pneumatiskt dorn och hysteresisbroms

Ritnings Nr. 3-401354-00

Subec AB **Hesselmans Torg 5** **SE- 131 54 Nacka** **Sweden** **Phone:** **+46-8-88 46 33** **Fax:** **+46-8-97 76 58** **Email: info@subec.se** **Web: www.subec.se**

Copyright © 2023 Subec

DUBBEL TOPPAVLÄMNARE

Ø 630, 800 or 1200mm

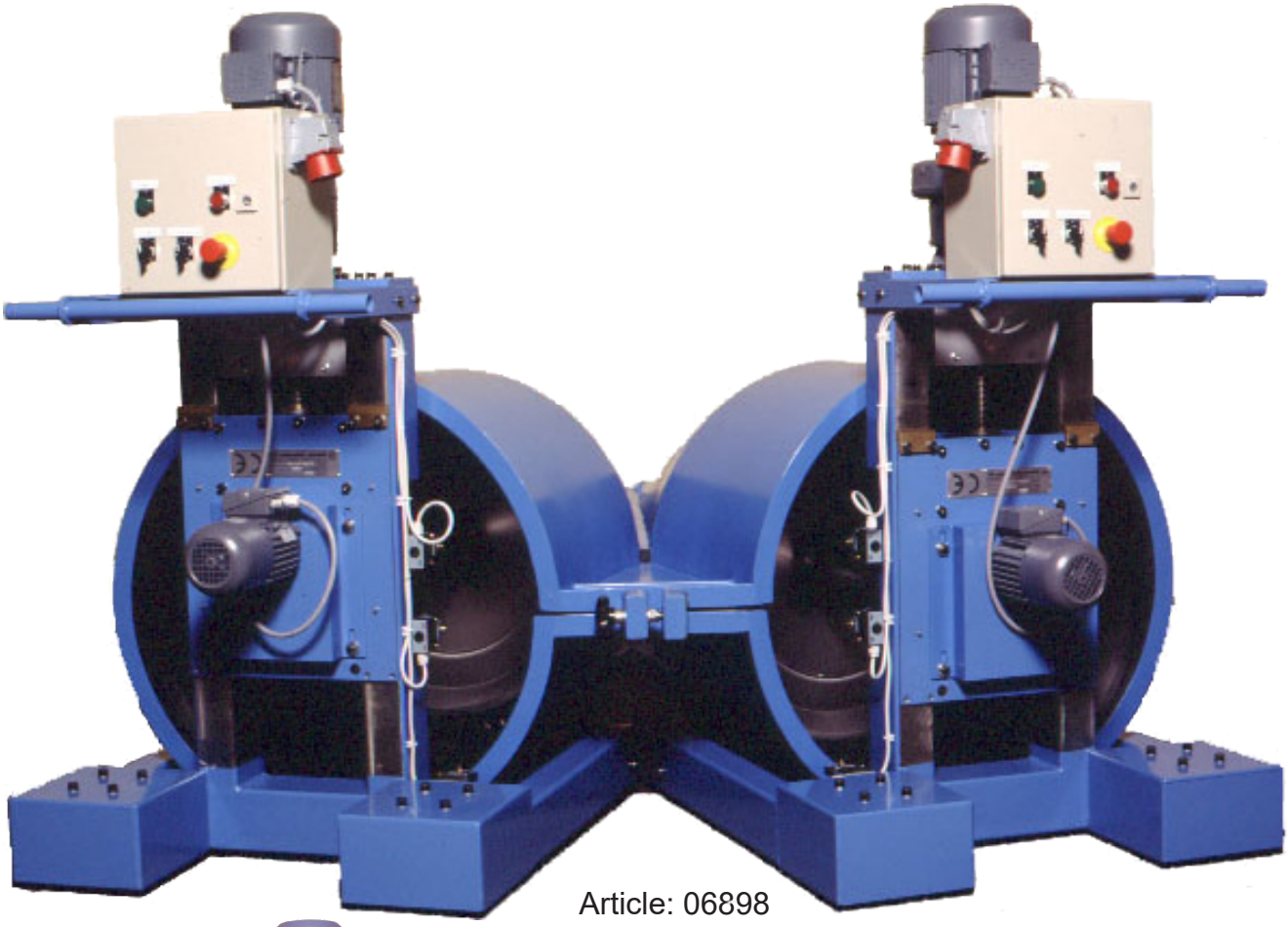

Article: 06898

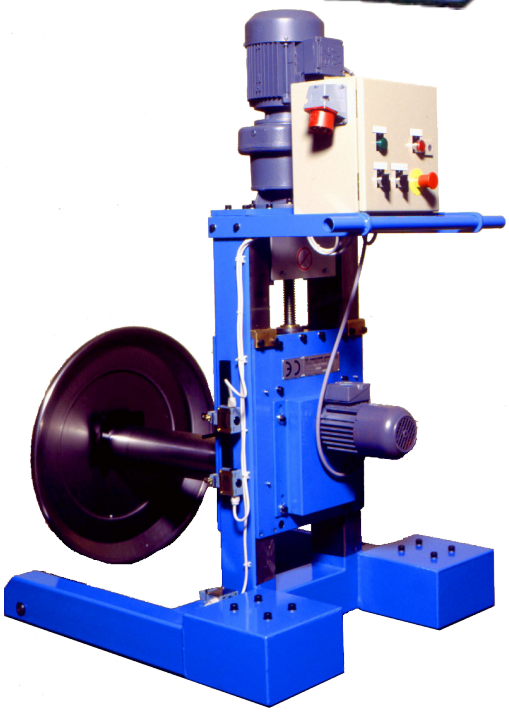

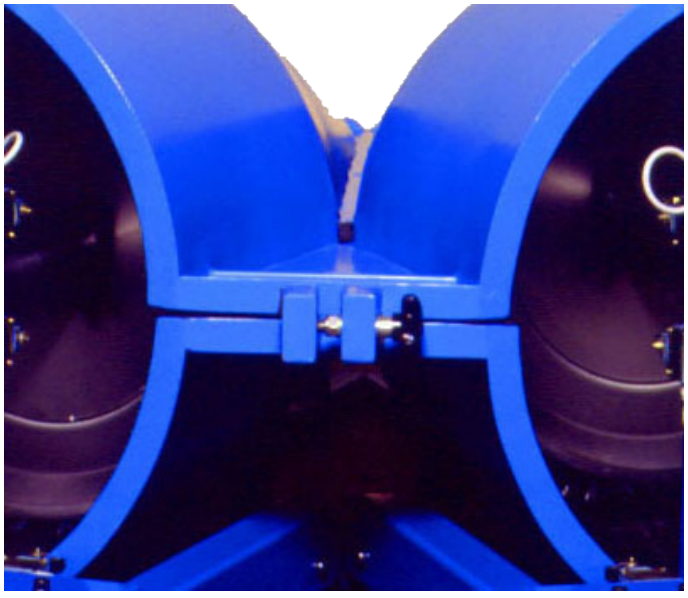

Ritnings Nr. 3-400360-01

Subec AB	Hesselmans Torg 5 SE- 131 54 Nacka Sweden	Phone: Fax:	+46-8-88 46 33 +46-8-97 76 58	Email: info@subec.se Web: www.subec.se

Copyright © 2023 Subec

DUBBEL TOPPAVLÄMNARE

Ø 630, 800 or 1200mm

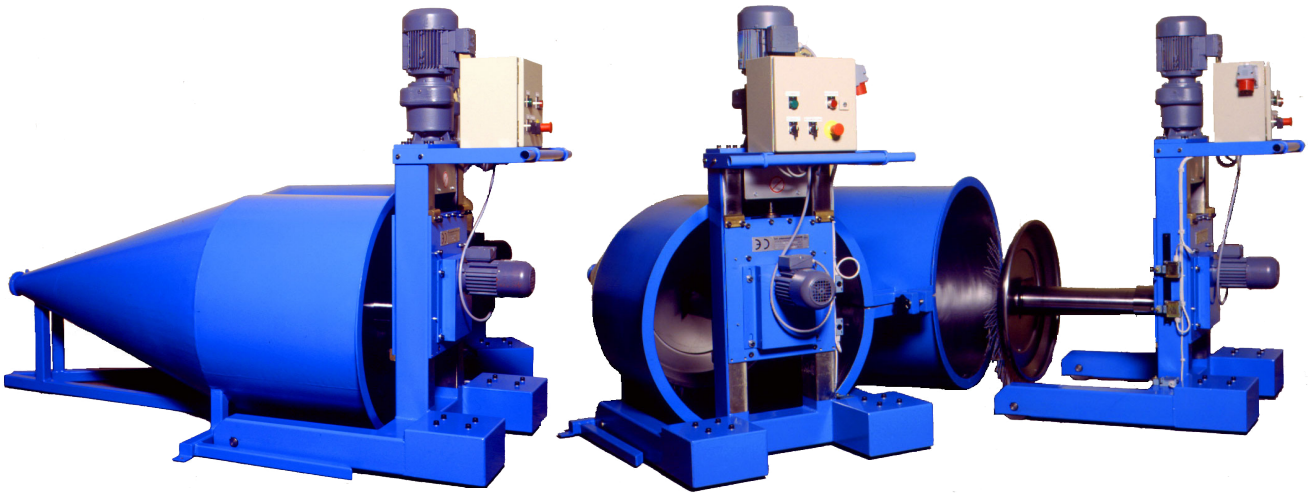

Article: 06898

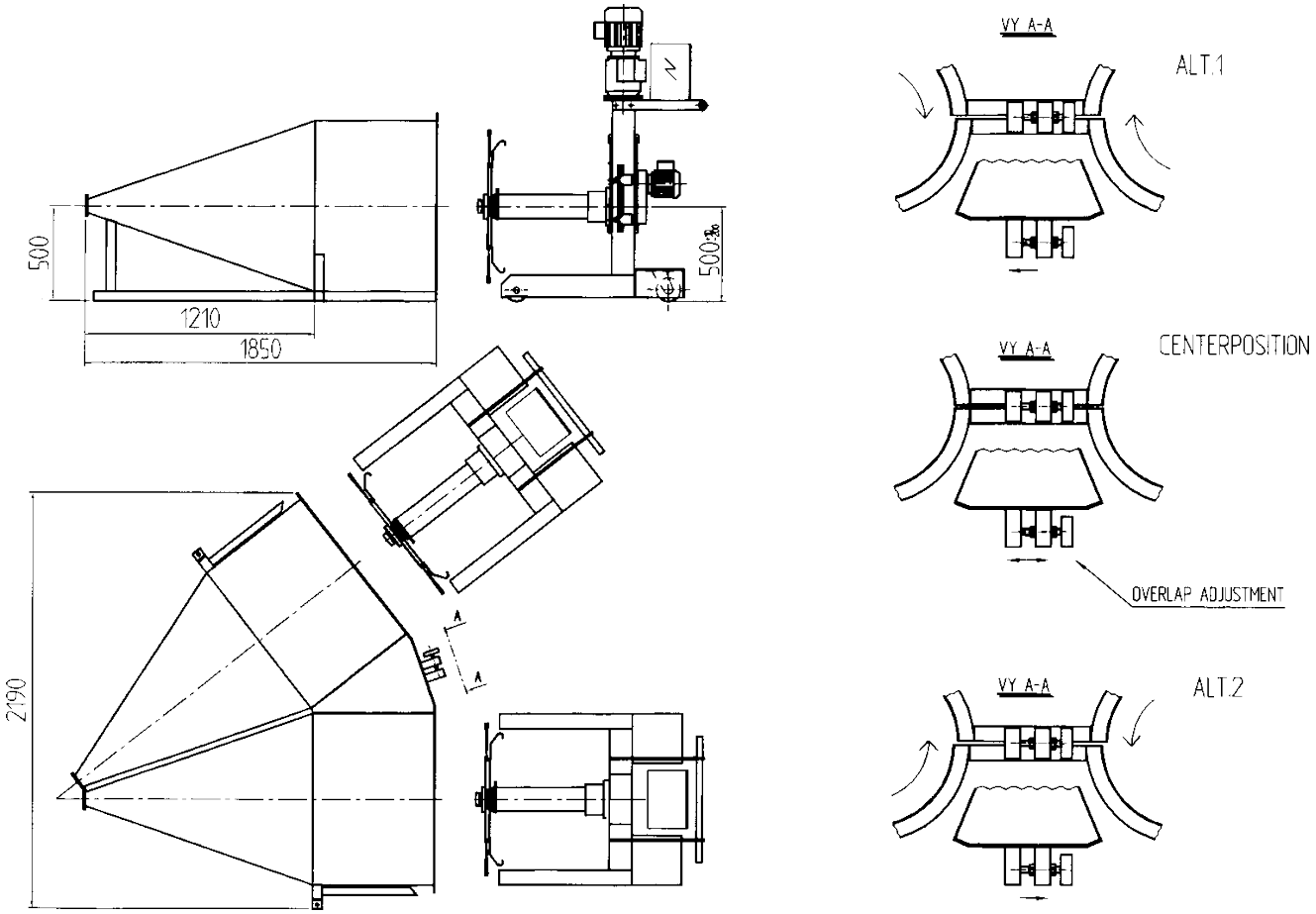

Ritnings Nr. 3-400360-01

Subec AB	**Hesselmans Torg 5** **SE- 131 54 Nacka** **Sweden**	**Phone:** **Fax:**	**+46-8-88 46 33** **+46-8-97 76 58**	**Email: info@subec.se** **Web: www.subec.se**

Copyright © 2023 Subec

TOPPAVLÄMNARE

Ø 1250mm

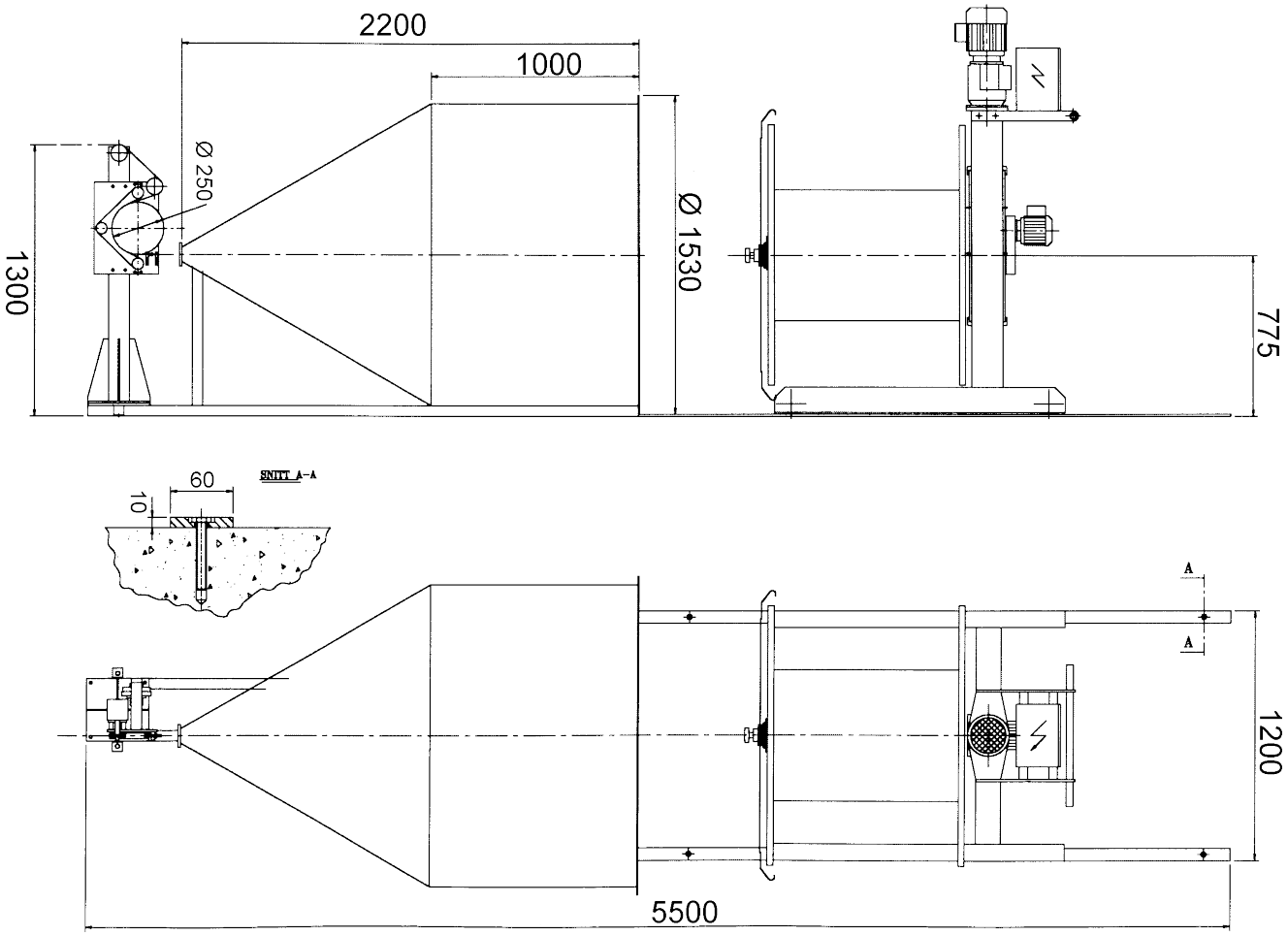

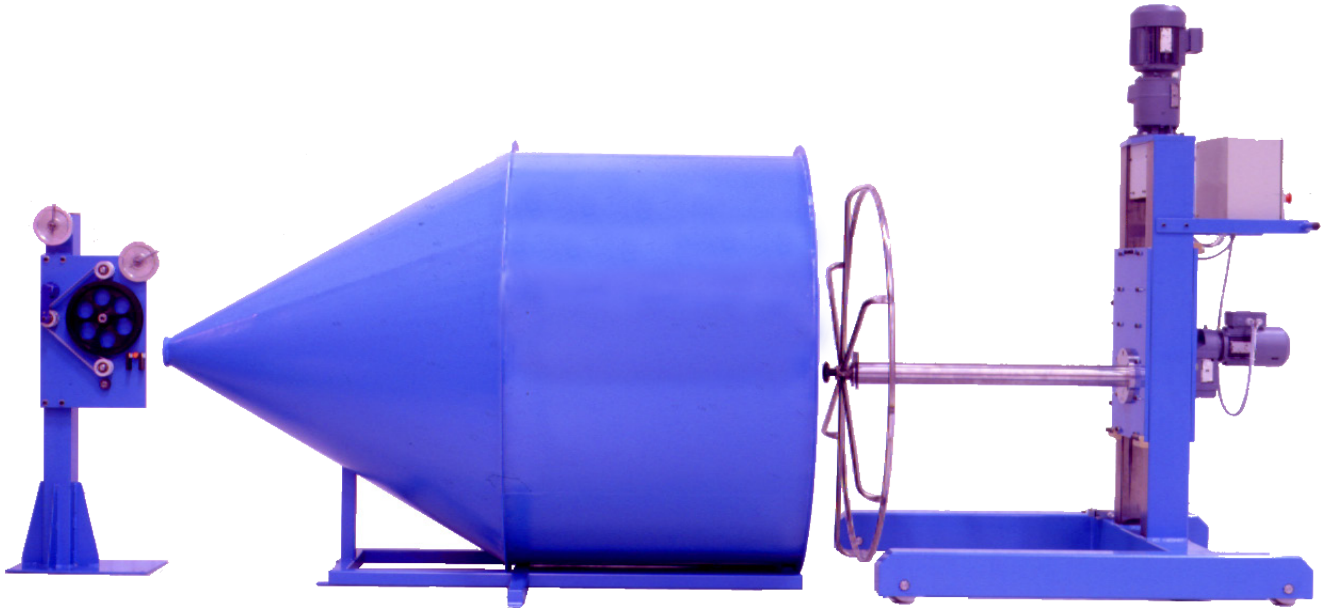

Ritnings Nr. 3-400404-00

Subec AB	Hesselmans Torg 5 SE- 131 54 Nacka Sweden	Phone: Fax:	+46-8-88 46 33 +46-8-97 76 58	Email: info@subec.se Web: www.subec.se

Copyright © 2023 Subec

AVLÄMNARE STATIV FSP ALT A,B

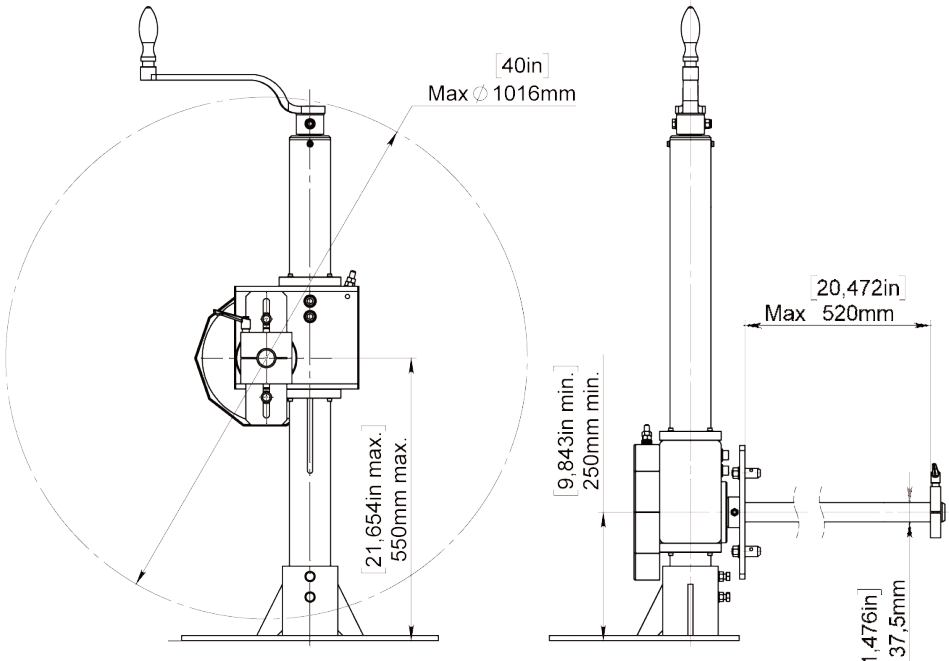

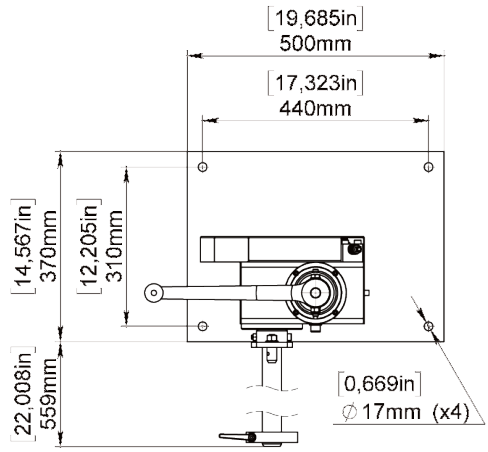

Enkelt Utförande
Article: 00692A



Dubbelt Utförande
Article: 00691

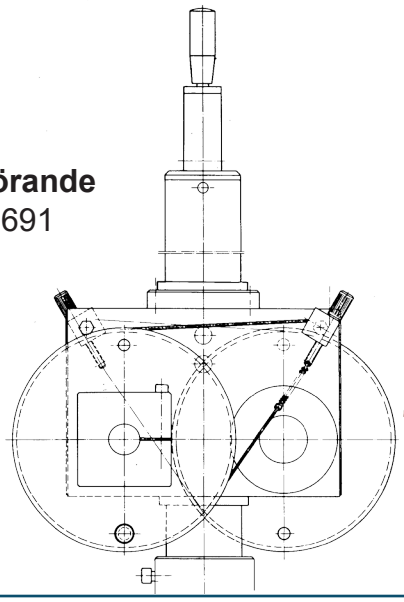

Ritnings Nr. 3-300013-00

Subec AB	**Hesselmans Torg 5** **SE- 131 54 Nacka** **Sweden**	**Phone:** **Fax:**	**+46-8-88 46 33** **+46-8-97 76 58**	**Email: info@subec.se** **Web: www.subec.se**

Copyright © 2023 Subec

AVLÄMNARESTATIV MED REPBROMS

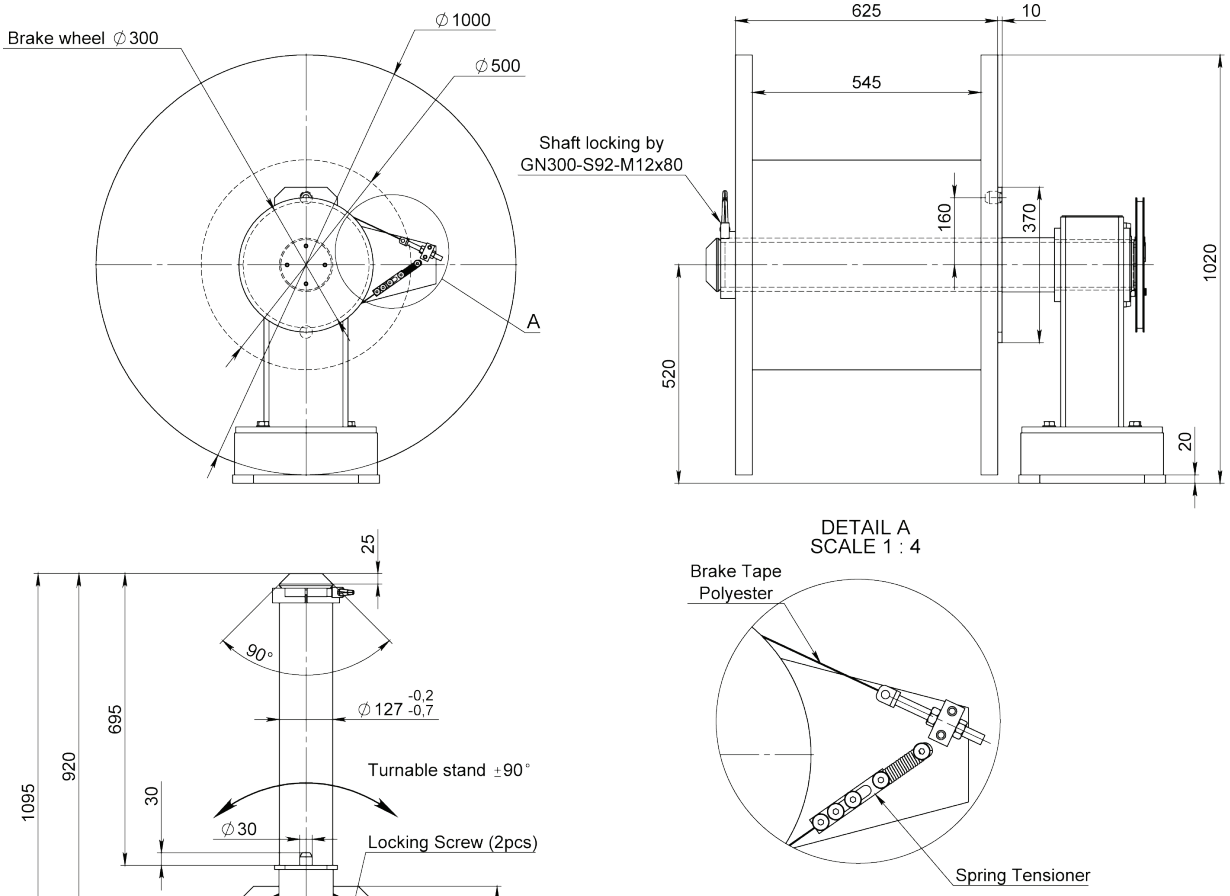

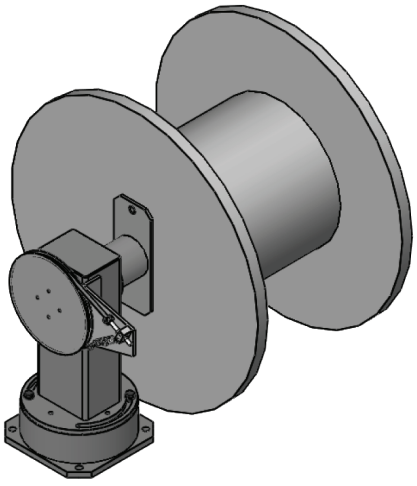



Article: 11133

Ritnings Nr. 3-300013-00

Subec AB **Hesselmans Torg 5** **SE- 131 54 Nacka** **Sweden** **Phone:** **+46-8-88 46 33** **Fax:** **+46-8-97 76 58** **Email: info@subec.se** **Web: www.subec.se**

Copyright © 2023 Subec

ROTERBART BORD

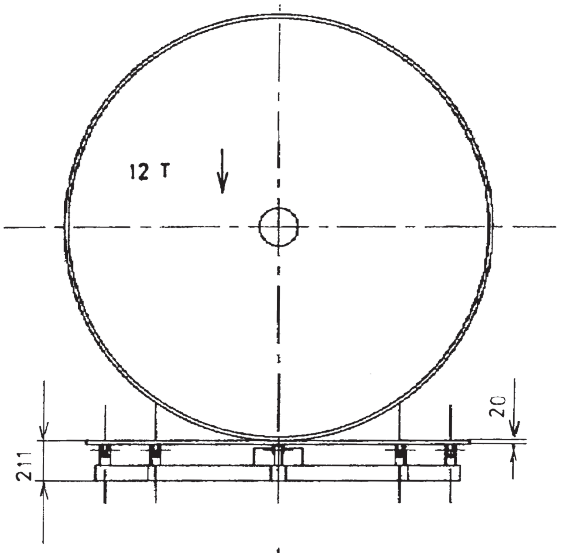

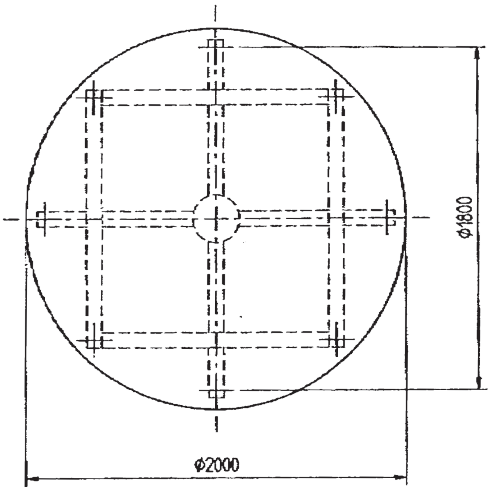

Exempel: För kabelrullar
Max vikt: 12 ton eller enligt specifikation.

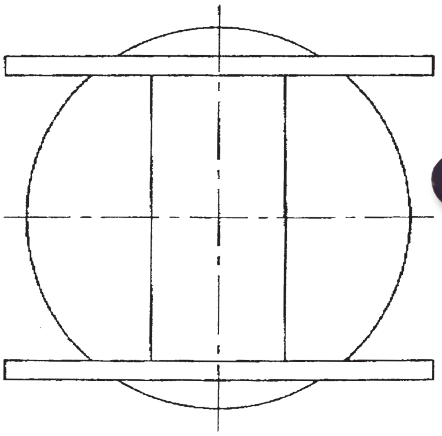

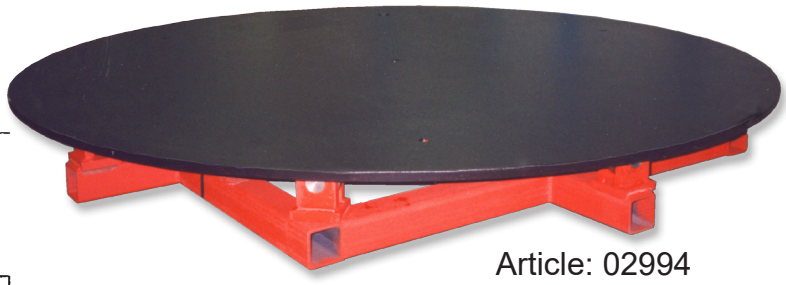

Article: 02994
3-400241-00

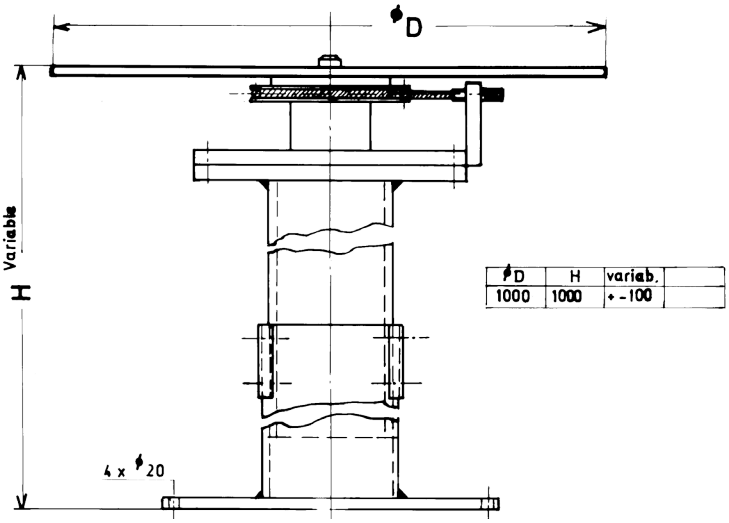

ø D	H	variab.	
1000	1000	+ - 100	

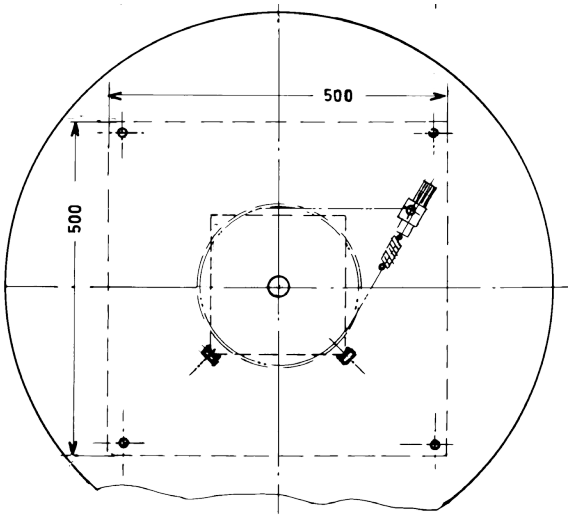

3-400468-00

Subec AB **Hesselmans Torg 5** **SE- 131 54 Nacka** **Sweden** **Phone:** **+46-8-88 46 33** **Fax:** **+46-8-97 76 58** **Email: info@subec.se** **Web: www.subec.se**

Copyright © 2023 Subec

LINJÄR VÄXELLÅDA

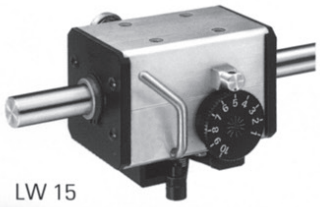

LW 15

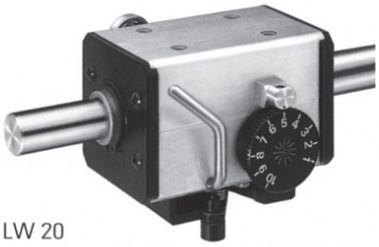

LW 20

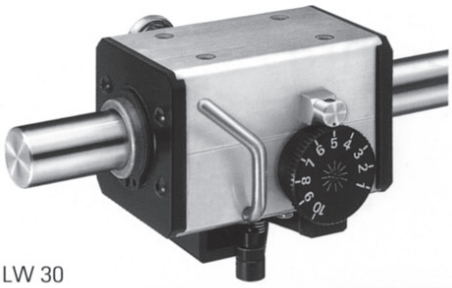

LW 30

Typ	a	b	c	d	e	f	g	h	i	j	k	m	n	o	p	r	s	Øx
LW 15	97	58	59	3,5	32	36	M5	8	43	40	20	42,5	24	M6	16	82,5	12	15
LW 201	80	60	60	-	40	40	M5	20	44	45,5	20	52	24	M10	20	97	15	20
LW 20	118	68	77	4	40	70	M6	9	51	47,5	32	54	35	M10	20	105	15	20
LW 30	145	90	96	6	50	80	M6	11	65,5	62,5	40	67	47	M12	25	132	20	30

Angaben in mm
Dimensions in mm

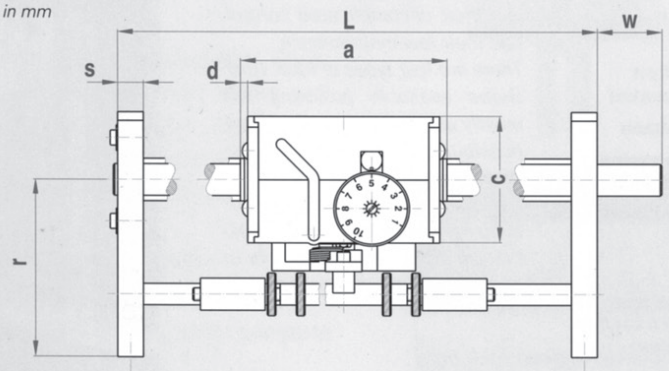

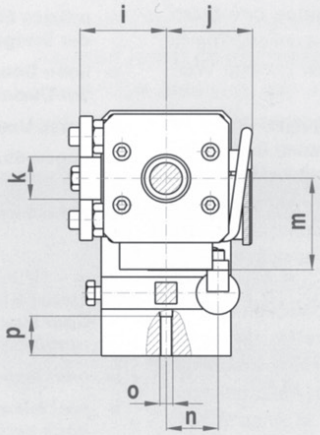

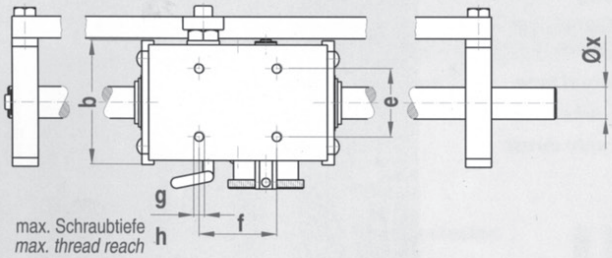

Technische Änderungen vorbehalten
We reserve the right to make technical alterations

Bestellangaben / *Specifications of Order*

Beispiel	*Example*	LW20	L	500	R	40
Getriebetyp	*Type of gear box*					
Wellendrehrichtung*	*Direction of shaft rotation**					
Antriebslänge L (mm)	*Drive length L (mm)*					
Wellenende (rechts/links)	*Shaft end (right/left)*					
Wellenendenlänge W (mm)	*Length of shaft end W (mm)*					

*Wellendrehrichtung
**Direction of shaft rotation*

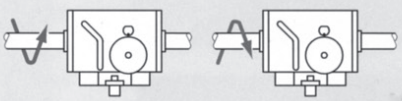

L = links /*left* **R** = rechts /*right*

Ritnings Nr. 3-400485-00

Subec AB **Hesselmans Torg 5** **SE- 131 54 Nacka** **Sweden** **Phone:** **+46-8-88 46 33** **Fax:** **+46-8-97 76 58** **Email: info@subec.se** **Web: www.subec.se**

Copyright © 2023 Subec

FLERTRÅDS AVLÄMMNARE MED FRIKTIONSBROMS

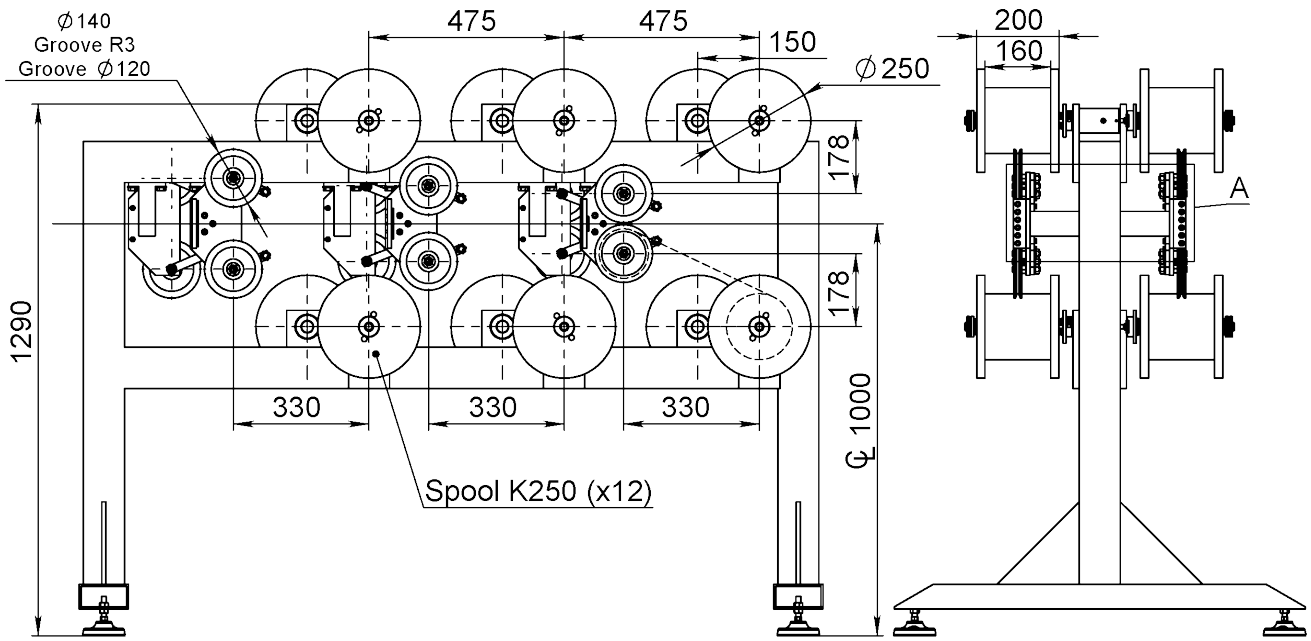



Article: 06444

Ritnings Nr. 3-400855-00

Subec AB	**Hesselmans Torg 5** **SE- 131 54 Nacka** **Sweden**	**Phone:** **Fax:**	**+46-8-88 46 33** **+46-8-97 76 58**	**Email: info@subec.se** **Web: www.subec.se**

Copyright © 2023 Subec

DANSARE

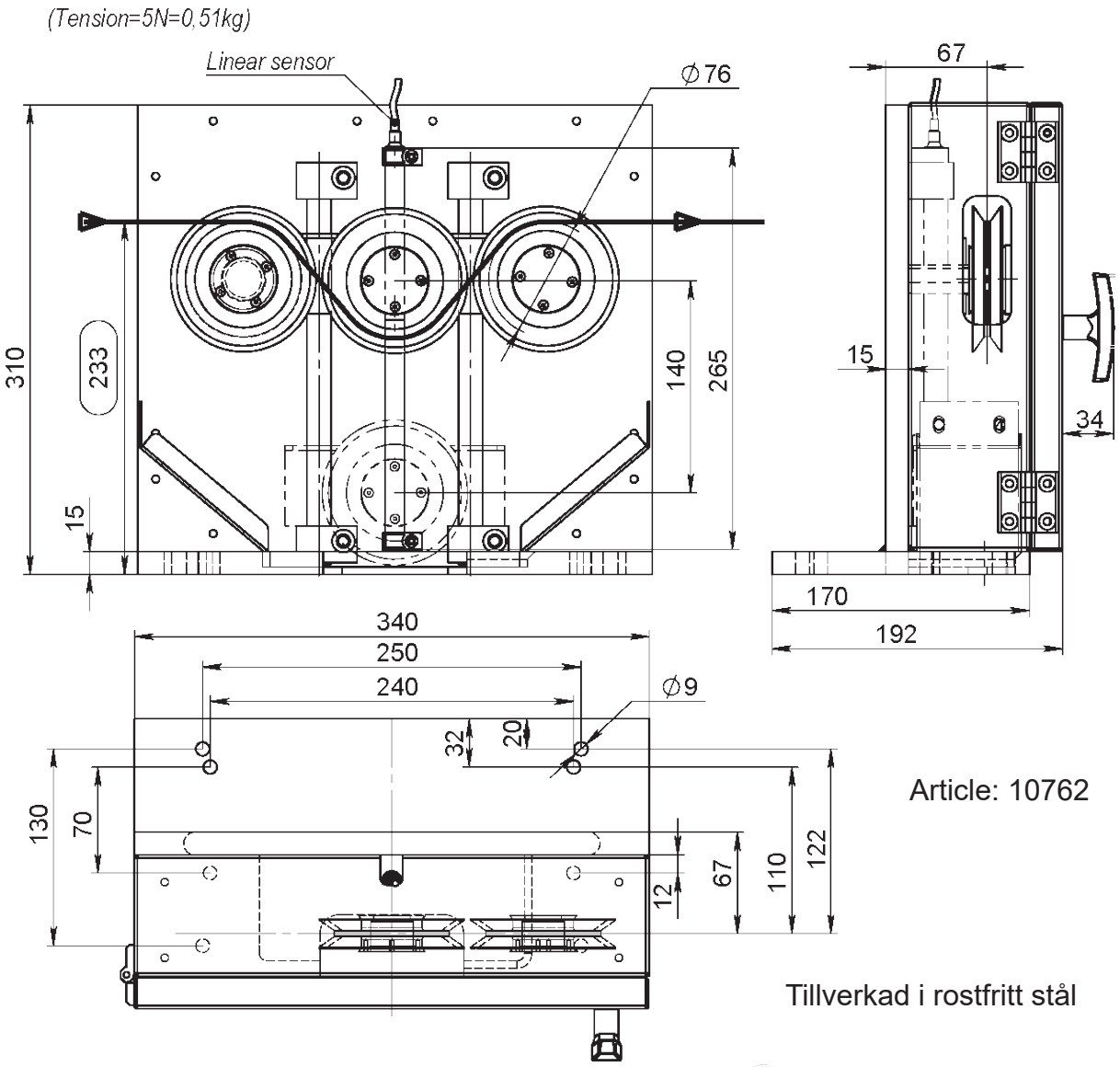

Article: 10762

Tillverkad i rostfritt stål

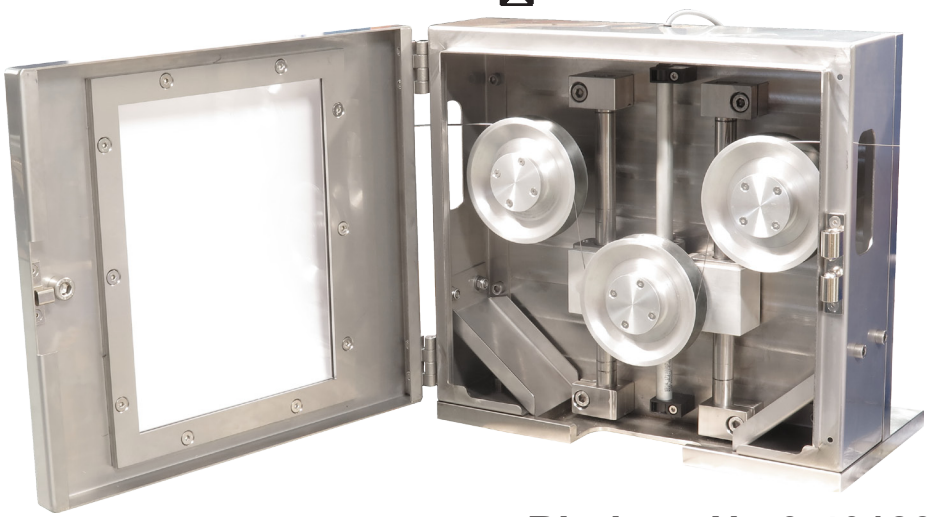

Ritnings Nr. 3-401233-00

Subec AB **Hesselmans Torg 5** **SE- 131 54 Nacka** **Sweden**
Phone: **+46-8-88 46 33**
Fax: **+46-8-97 76 58**
Email: info@subec.se
Web: www.subec.se

Copyright © 2023 Subec

GENERELL TEKNISK SPECIFIKATION

för keramiska produkter

Material	CODE	*95*	*99,5*	*99,8*	Al_2O_3 content %	ZrO_2	Zirconia
Surface Finishes		*N*	Normal finish r_a=1,0µm				
		D	Diamond Polish r_a=0,5µm				
Hardness		*H*	~1500HV			*XH*	~1800HV

Example Drawing:

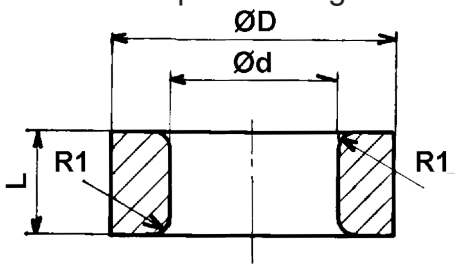

ØD ≤ 10 [+0 / -0,4]
ØD > 10 [+0 / -4%]

Ød ≤ 10 [+0,4 / -0]
Ød > 10 [+4% / -0]

Other dimensions according to DIN ISO 2768cL

Linear Dimensions					
Permissible deviations in mm for ranges in nominal lengths	0,5 - 3	3 - 6	6 - 30	30 - 120	120 - 400
c (coarse)	±0,2	±0,3	±0,5	±0,8	±1,2
Angular Dimensions					
Permissible deviations in mm for ranges in nominal lengths	< 10	10 - 50	50 - 120	120 - 400	400 <
c (coarse)	±1°30’	±1°	±0°30’	0°15’	0°10’
External Radius and Chamfer Heights					
Permissible deviations in mm for ranges in nominal lengths	0,5 - 3	3 - 6	6 <		
c (coarse)	±0,4	±1,0	±2,0		

	Straightness and flatness					**Perpendicularity**			**Symmetry**			**Run out**
Ranges in nominal lengths in mm	< 10	10 - 30	30 - 100	100 - 300	300 - 1000	< 100	100 - 300	300 - 1000	<100	100 - 300	300 - 1000	
L	0,1	0,2	0,4	0,8	1,2	0,6	1	1,5	0,6	1	1,5	0,5

Subec kommer att producera kundanpassade keramikdelar på begäran

Subec AB **Hesselmans Torg 5** **SE- 131 54 Nacka** **Sweden**
Phone: **+46-8-88 46 33**
Fax: **+46-8-97 76 58**
Email: info@subec.se
Web: www.subec.se

Copyright © 2023 Subec

KERAMISK RÖRNIPPEL

Material	CODE	*95*	*99,5*	*99,8*	Al_2O_3 content %	ZrO_2	Zirconia
Surface Finishes		*N*	Normal finish r_a=1,0µm				
		D	Diamond Polish r_a=0,5µm				
Hardness		*H*	~1500HV			*XH*	~1800HV

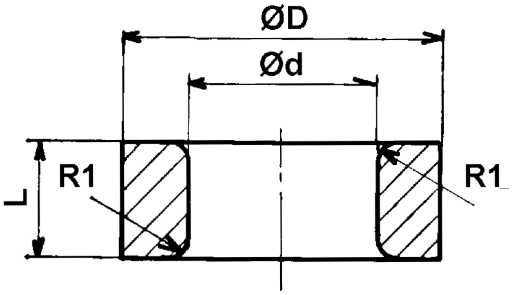

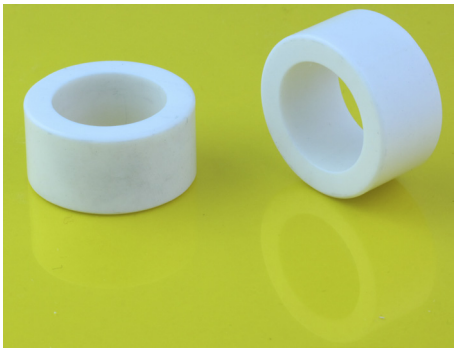

Art.No.	Ød	ØD	L	R1	Spec.
05233*	3,5	9	7	0,5	99,5NXH
06786*	3,5	10	10	1	95NH
02946	3,6	7	5	0,5	
08316*	5,2	8,1	5	1	95NH
04287*	5,5	8,5	5	1	95NXH
04319*	6	9	7	1	99,5NXH
04797*	6	10	3		95NH
05046*	7	12	7	1	95NH
05431	7	15	15	1	95NH
06727	8	12	10	1	95NH
05410*	8	12	20	1	95NH
02804*	10	20	18	3	95NH
02945	11	26	8	2	
02133	12	18,5	12	2	
02639*	12	20	10	2	99,5NXH

Se referens Generell Tekn. Spec.
* Stock item

Ritnings Nr. 1-400623-00

Subec AB **Hesselmans Torg 5** **SE- 131 54 Nacka** **Sweden**
Phone: **+46-8-88 46 33**
Fax: **+46-8-97 76 58**
Email: info@subec.se
Web: www.subec.se

Copyright © 2023 Subec

KERAMISK RÖRNIPPEL

Material	CODE	*95*	*99,5*	*99,8*	Al_2O_3 content %	ZrO_2	Zirconia
Surface Finishes		*N*	Normal finish r_a=1,0µm				
		D	Diamond Polish r_a=0,5µm				
Hardness		*H*	~1500HV			*XH*	~1800HV

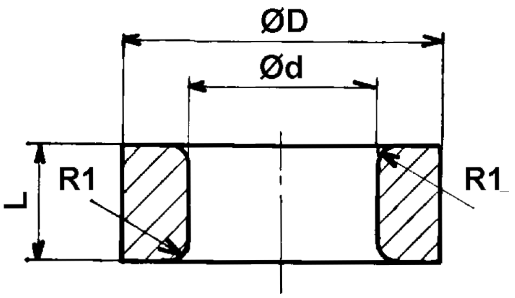

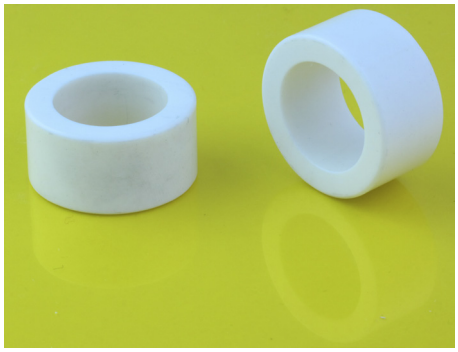

Art.No.	Ød	ØD	L	R1	Spec.
04484*	12	20	10	2	95NH
02640*	12	20	12	2	95NH
03761*	16	22	10	2	95NH
02641*	16	26	10	2	99,5NXH
02642	19	32	12	2	99,5NXH
04529*	20	30	15	0,5	95NH
02655*	25	32	12	2	99,5NXH

Se referens Generell Tekn. Spec.
* Stock item

Ritnings Nr. 1-400623-00

Subec AB **Hesselmans Torg 5** **SE- 131 54 Nacka** **Sweden**
Phone: **+46-8-88 46 33**
Fax: **+46-8-97 76 58**
Email: info@subec.se
Web: www.subec.se

Copyright © 2023 Subec

KERAMISK RÖRNIPPEL

Material	CODE	*95*	*99,5*	*99,8*	Al_2O_3 content %	ZrO_2	Zirconia
Surface Finishes		*N*	Normal finish r_a=1,0µm				
		D	Diamond Polish r_a=0,5µm				
Hardness		*H*	~1500HV			*XH*	~1800HV

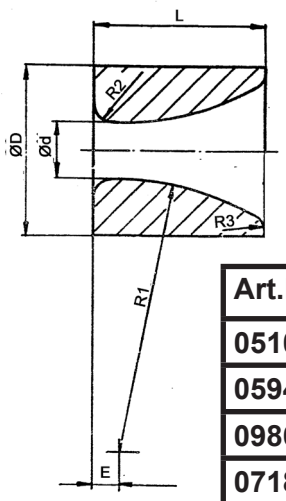

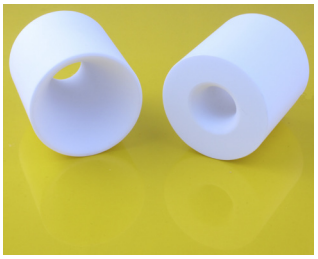

Art.No.	Ød	ØD	L	E	R1	R2	R3	Spec.
05104*	2	10	8	4	5	1	1	99,5NXH
05949*	3	6	8,2	2,1	20	1	1	99,5NXH
09869*	6	10	10	2,1	20	1	1	99,5NXH
07189*	10	18	25	8	50	2,5	1	95DH
06490*	15	30	40	13	90	-	2	95NH
06489*	16	50	50	7	80	5	5	99NH
06291	25	50	30	0	50	1	1	99,5NXH

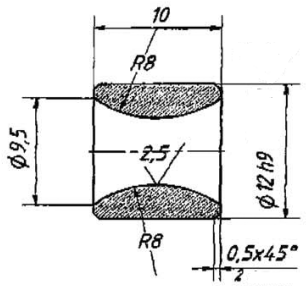

95NH
Article: 05040*

Se referens Generell Tekn. Spec.
* Stock item

Ritnings Nr. 1-400877-00

Subec AB **Hesselmans Torg 5** **SE- 131 54 Nacka** **Sweden**
Phone: **+46-8-88 46 33**
Fax: **+46-8-97 76 58**
Email: info@subec.se
Web: www.subec.se

Copyright © 2023 Subec

KERAMISK RÖRNIPPEL

Material	CODE	95	99,5	99,8	Al_2O_3 content %	ZrO_2	Zirconia
Surface Finishes		N	Normal finish r_a=1,0µm				
		D	Diamond Polish r_a=0,5µm				
Hardness		H	~1500HV			XH	~1800HV

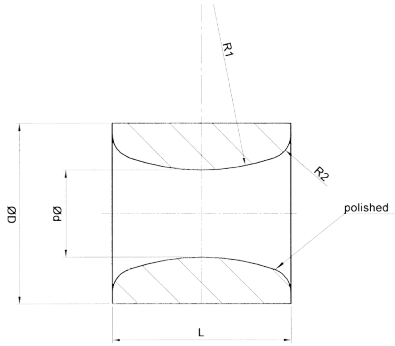

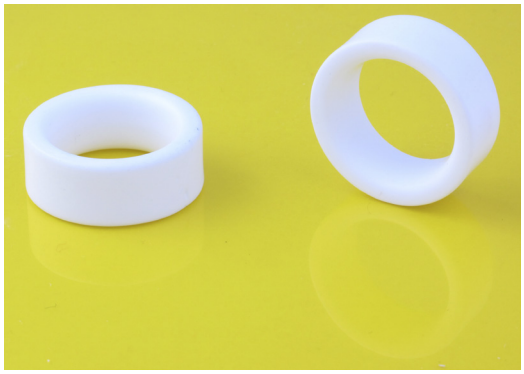

Art.No.	Ød	ØD	L	R1	R2	Spec.
04055	5,8	12	12	15	1,6	95NH
04056	6	14	7	6	1,6	95NH
04033	6	11,8	7	4	1,6	95NH
05305*	7	12	10	10	10	95NH
06226*	9	14	7	10	1,6	95NH
09731	10	15	10	10	1,6	95NH
08912*	12	20	10	8	1,6	99,5DH
05095*	12,5	18	14	12	12	95NH
7727*	15	25	17	40	2	99,5DH
06110*	18	26	10	16,5	2	95NH
06768	20	26	10	10	1	95NH
06290	25	32	12	10	2,5	99,5NH
06111*	32	44	18	20	3	95NH
05743*	55	70	22	25	4	95NH
04858*	70	85	22	25	4	95NH

Se referens Generell Tekn. Spec.

* Stock item

Ritnings Nr. 1-400623-00

Subec AB **Hesselmans Torg 5** **SE- 131 54 Nacka** **Sweden**
Phone: **+46-8-88 46 33**
Fax: **+46-8-97 76 58**
Email: info@subec.se
Web: www.subec.se

Copyright © 2023 Subec

KERAMISK NIPPEL MED FLÄNS

Material	CODE	*95*	*99,5*	*99,8*	Al_2O_3 content %	ZrO_2	Zirconia
Surface Finishes		*N*	Normal finish r_a=1,0µm				
		D	Diamond Polish r_a=0,5µm				
Hardness		*H*	~1500HV			*XH*	~1800HV

Art.No.	Ød	ØD	ØF	L	E	Spec.
06382*	0,5	4	5	4	1	99,5NXH
04373*	0,5	5,6	8	1,6	0,8	95NH
06383*	0,75	4	5	4	1	99,5NXH
9023*	1,5	4	5,5	5,5	1,5	95NH
10669*	1,8	6,4	9,5	13,8	3,8	ZrO_2D
04804*	2	4,5	6	4,5	1,5	95NH
06117	2,2	5,8	7,7	4,5	2,3	95NH
05782	2,5	4,4	5,7	4,8	1	95NH
04802A*	2,5	5	6,5	7	2	95NXH
10667*	2,8	6,2	9,3	8,8	3,2	95DH
07921*	3	4	5	4	1	95NH
04305*	3	6,6	9,5	8,3	2	95NH
05477	3,2	6	7,7	6	2	95NH
10668*	3,2	6,2	9,3	8,8	3,2	95DH
06103*	3,4	6	8	5,5	2	95NXH
03871*	3,5	6	8,7	3,8	1,5	
07013*	3,5	7,5	9	8,5	2	95NH
05495*	3,9	6	7,9	6,2	1,6	95NH
06230*	4	6,3	8,7	9,5	1,6	95NH
03119*	4	6,5	7,8	6,8	2	95NH
9022*	4	7,5	10,7	8,5	1,8	99,5NXH
05399	4,15	7,15	10,15	10	4	95NH
06116	4,2	6,1	10,1	9,5	2,7	95NH
04796	4,3	6	10	6	2,5	99,5NXH
05494*	4,5	7	9,2	7	2	95NH
06767*	4,9	8,6	10,6	15,1	4,5	95NH
09983	5	8	12	10	4	99,5NXH
05245*	5	7,6	10	4	1	95NH
03078*	5,2	8,1	12,3	10	4	95NH

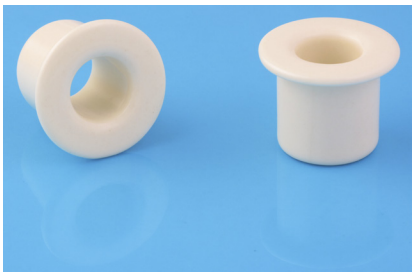

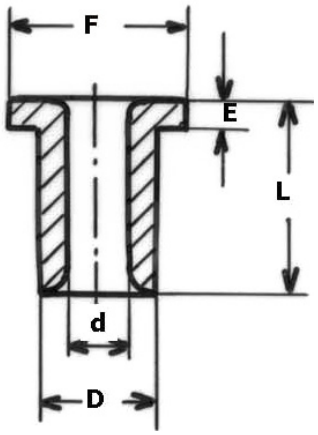

Se referens Generell Tekn. Spec.
* Stock item

Ritnings Nr. 1-400603-00

Subec AB **Hesselmans Torg 5** **SE- 131 54 Nacka** **Sweden**
Phone: **+46-8-88 46 33**
Fax: **+46-8-97 76 58**
Email: info@subec.se
Web: www.subec.se

Copyright © 2023 Subec

KERAMISK NIPPEL MED FLÄNS

Material	CODE	*95*	*99,5*	*99,8*	Al_2O_3 content %	ZrO_2	Zirconia
Surface Finishes		*N*	Normal finish r_a=1,0µm				
		D	Diamond Polish r_a=0,5µm				
Hardness		*H*	~1500HV			*XH*	~1800HV

Art.No.	Ød	ØD	ØF	L	E	Spec.
03620*	6	10,5	12,5	8	3	95NH
04358*	6	11,7	15	15	3	95NH
05962	6	12,3	16	14,8	4	95NH
06467	6	15	18	15	5	99,5NXH
05244*	6,5	9,8	10,8	6	1	95NH
03709*	6,5	12,6	17	20	5	95NH
05246*	7,5	10	13	12	3,2	95NH
05069*	7,5	10	13	12	3,2	99,5NXH
05749	8	15	20	35	5	99,5NXH
06115	8,9	10,6	14,8	12,2	2,65	95NH
02819*	9	12	16	12,5	3,2	95NH
08202*	9	12,8	17	30	3,0	95NH
05479*	9	12,9	15	10	1,6	95NH
03361*	10	14	16	10	4	95NH
04308*	10	14,9	16	20	5	95NH
05696*	10	15	18	20	4	95NH
05076*	10	17	20	10	3	95NH
04309*	11	20	24	8	3	95NH
03810*	11,5	19	26	20	2	95NH
05411	12	18	22	13,5	3,5	95NH
06728	12	25	32	10	4	95DH
06114	12,7	18,6	22,45	15,5	3,45	95NH
09026*	13	20	25	20	5,5	99,7NH
04782*	14	19	24	20	5	95NH
05493*	14,5	26	30	20	8	99,5NXH
05826*	14,7	21,4	26,8	20,85	5,75	95NH
16825*	15	22	28	23	3	99,8DXH
16826*	15	22	28	33	3	99,8DXH
07595	15	27	33	33	3	99,5DXH

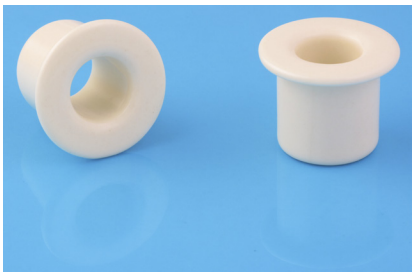

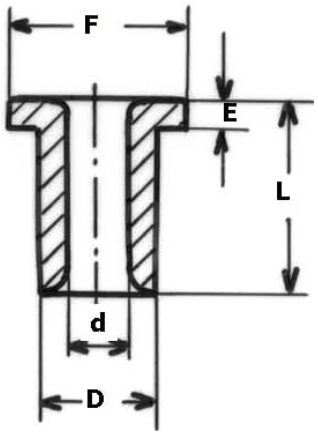

Se referens Generell Tekn. Spec.

* Stock item

Ritnings Nr. 1-400603-00

Subec AB **Hesselmans Torg 5** **SE- 131 54 Nacka** **Sweden**

Phone: **+46-8-88 46 33**
Fax: **+46-8-97 76 58**

Email: info@subec.se
Web: www.subec.se

Copyright © 2023 Subec

KERAMISK NIPPEL MED FLÄNS

Material	CODE	*95*	*99,5*	*99,8*	Al_2O_3 content %	ZrO_2	Zirconia
Surface Finishes		*N*	Normal finish r_a=1,0µm				
		D	Diamond Polish r_a=0,5µm				
Hardness		*H*	~1500HV			*XH*	~1800HV

Art.No.	Ød	ØD	ØF	L	E	Spec.
04288*	16	20	24	16	4	95NH
05781*	16	23,8	28	22	8	99,5NXH
05899	16	25	32	20	6	95NH
09025*	19,05	26,3	31,75	19,8	6,35	95NH
04304*	20	25,5	31,5	8	2	95NH
05171A*	20	30	35	20	5	99,5NXH
04585*	20	35	40	17,5	2,5	95NH
04081	24	30	46	71	3	95NH
04893	25,1	30	50	109	10	99,5NXH
12710*	26	32	36	20	5	95NH
06465	30,1	35,7	50	28	8	99,5NXH
05900	35	57	64	18	4	95NH
07596	35	47±0.2	53	33	3	99,5DXH
04084*	57	62	72	113	5	95NH

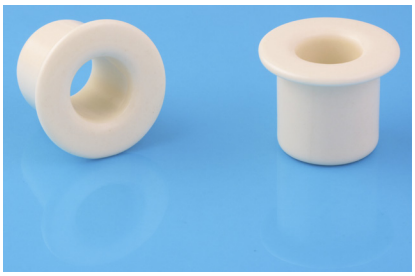

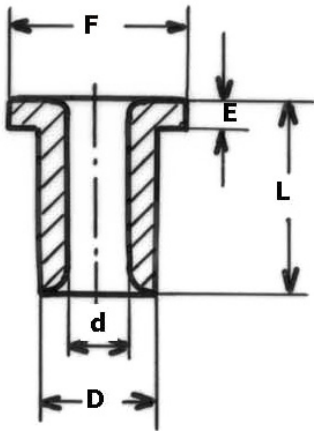

Se referens Generell Tekn. Spec.
* Stock item

Ritnings Nr. 1-400603-00

Subec AB **Hesselmans Torg 5** **SE- 131 54 Nacka** **Sweden**
Phone: **+46-8-88 46 33**
Fax: **+46-8-97 76 58**
Email: info@subec.se
Web: www.subec.se

Copyright © 2023 Subec

KERAMISK NIPPEL MED FLÄNS

Material	CODE	*95*	*99,5*	*99,8*	Al_2O_3 content %	ZrO_2	Zirconia
Surface Finishes		*N*	Normal finish r_a=1,0µm				
		D	Diamond Polish r_a=0,5µm				
Hardness		*H*	~1500HV			*XH*	~1800HV

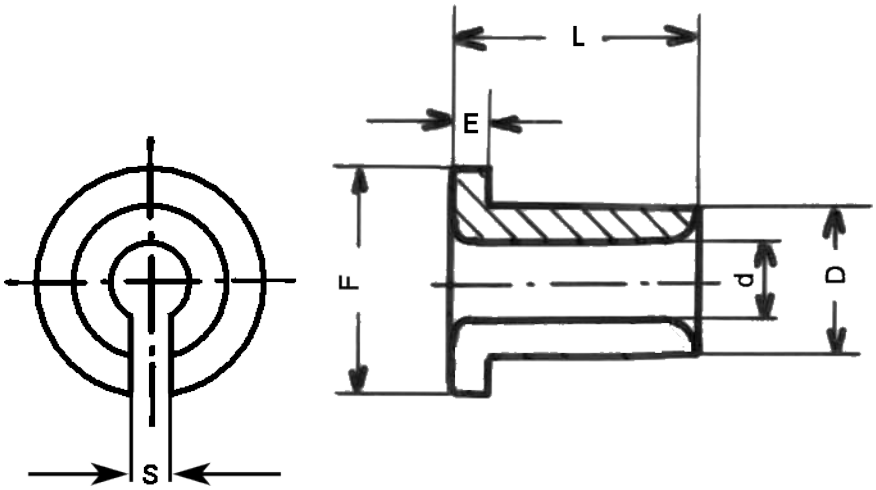

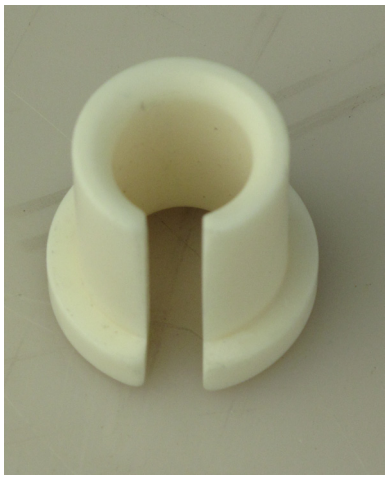

Art.No.	Ød	ØD	ØF	L	E	S	Spec.
11266*	3,5	8	9,5	3,5	1,1	3	99,5NH
10864	3,9	7,5	9,5	6	2	3,2-3,6	99,5NH
07620*	5	7	8	5,5	1,5	4	95NH
05830	13,1	20,4	26,5	25,4	5	5,3	95NH
13375	28,6	41,3	66,7	36,5	6,4	14	99NH

Se referens Generell Tekn. Spec.
* Stock item

Ritnings Nr. 3-401343-00

Subec AB **Hesselmans Torg 5** **SE- 131 54 Nacka** **Sweden**
Phone: **+46-8-88 46 33**
Fax: **+46-8-97 76 58**
Email: info@subec.se
Web: www.subec.se

Copyright © 2023 Subec

KERAMISK NIPPEL MED FLÄNS

Material	CODE	*95*	*99,5*	*99,8*	Al_2O_3 content %	ZrO_2	Zirconia
Surface Finishes		*N*	Normal finish r_a=1,0µm				
		D	Diamond Polish r_a=0,5µm				
Hardness		*H*	~1500HV			*XH*	~1800HV

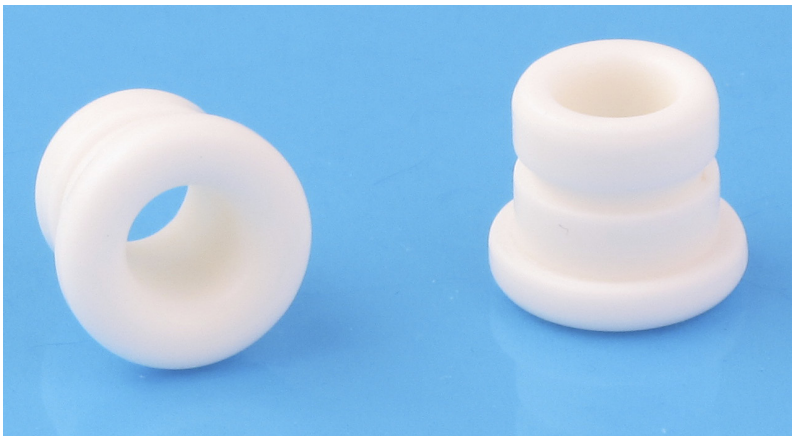

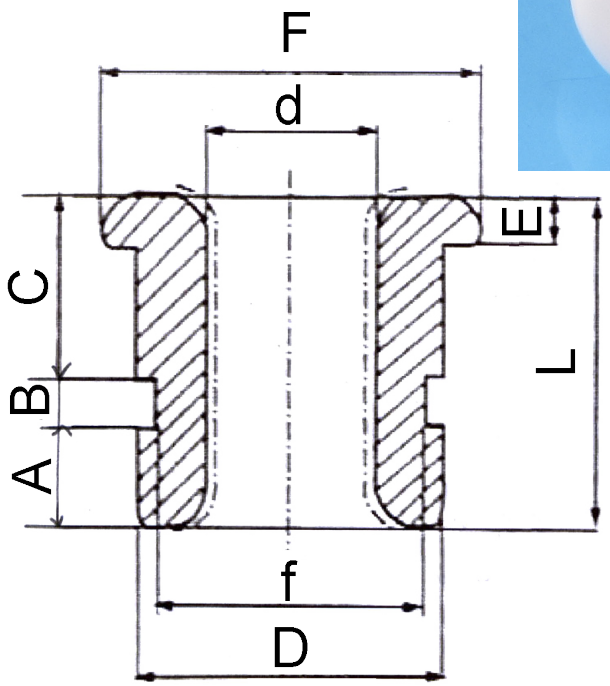

Art.No.	d	D	F	f	E	L	A	B	C	Spec.
06642*	4,3	7,7	9,6	6,7	2	8,3	2,7	1,0	4,6	95NH
06024*	11,5	23	32	21	3	15,5	3	1,5	8	95NH
09915*	12	20	30		5	30	2,5	2	20,5	95NH
10197	12	20	30	16,5	5	30	2,5	2	20,5	99,7NXH
15045*	12,2	21,5	30,5		6	25	4	2	21	99,7NXH
05901	17	25	31	21	4	23	3	6	10	95NH
11129	22	35	43	33	11	32	9,5	1,8	9,7	99,7NXH

Se referens Generell Tekn. Spec.

* Stock item

Ritnings Nr. 3-400603-00

Subec AB **Hesselmans Torg 5** **SE- 131 54 Nacka** **Sweden**
Phone: **+46-8-88 46 33**
Fax: **+46-8-97 76 58**
Email: info@subec.se
Web: www.subec.se

Copyright © 2023 Subec

KERAMISK NIPPEL MED FLÄNS

Material	CODE	*95*	*99,5*	*99,8*	Al_2O_3 content %	ZrO_2	Zirconia
Surface Finishes		*N*	Normal finish r_a=1,0µm				
		D	Diamond Polish r_a=0,5µm				
Hardness		*H*	~1500HV			*XH*	~1800HV

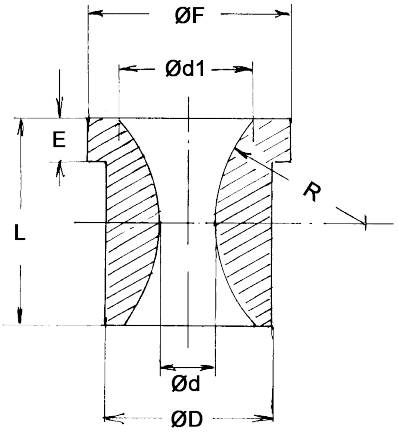

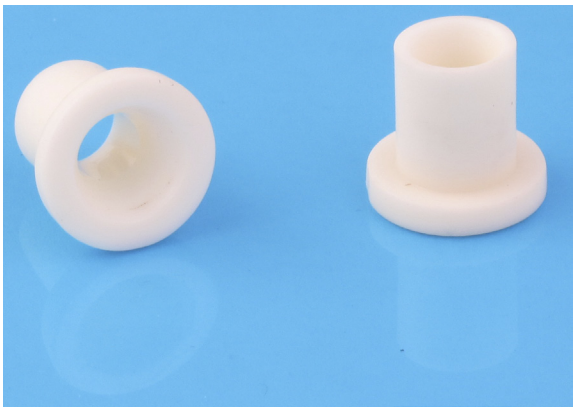

Art.No.	Ød	Ød1	ØD	ØF	L	E	R	Spec.
05520*	4	7	7	10,5	10	2	9,1	99,5NXH
05060	5	12	16	20	20	4	15	95NH
04057	5,8	15	13	15,5	19	5	16	95NH

Se referens Generell Tekn. Spec.
* Stock item

Ritnings Nr. 3-401223-00

Subec AB **Hesselmans Torg 5** **SE- 131 54 Nacka** **Sweden**
Phone: **+46-8-88 46 33**
Fax: **+46-8-97 76 58**
Email: info@subec.se
Web: www.subec.se

Copyright © 2023 Subec

KERAMISK NIPPEL MED FLÄNS

Material	CODE	*95*	*99,5*	*99,8*	Al_2O_3 content %	ZrO_2	Zirconia
Surface Finishes		*N*	Normal finish r_a=1,0µm				
		D	Diamond Polish r_a=0,5µm				
Hardness		*H*	~1500HV			*XH*	~1800HV

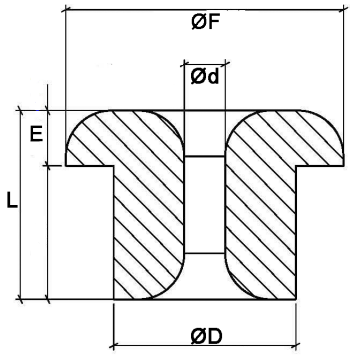

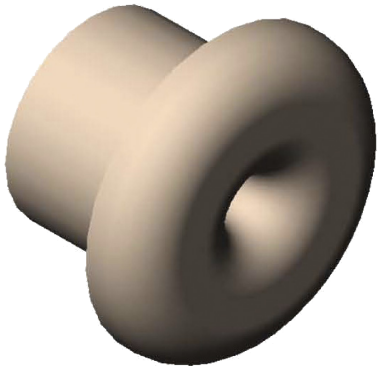

Art.No.	Ød	ØD	ØF	L	E	Spec.
10075*	0,60	5,5	7,5	5	1,5	99,7NXH
06022*	0,5	4	6,1	4,1	1,2	95NH
08381*	0,65	5,5	7,5	5	1,5	99,7NXH
06021*	0,7	4	6,1	4,1	1,2	95NH
08382*	0,75	5,5	7,5	5	1,5	99,7NXH
08383*	0,85	5,5	7,5	5	1,5	99,7NXH
06020*	0,9	4	6,1	4,1	1,2	95NH
08386*	1,1	5,5	7,5	5	1,5	99,7NXH
08387*	1,15	5,5	7,5	5	1,5	99,7NXH
08388*	1,25	5,5	7,5	5	1,5	99,7NXH
08390*	1,45	5,5	7,5	5	1,5	99,7NXH
02932*	1,5	6,7	8,4	6,5	1,5	95NXH
08391*	1,55	5,5	7,5	5	1,5	99,7NXH
08392*	1,65	5,5	7,5	5	1,5	99,7NXH
08393*	1,75	5,5	7,5	5	1,5	99,7NXH
06351	1,9	4	6	4	1	95NH
08400*	2,45	5,5	7,5	5	1,5	99,7NXH
10064*	2,8	5,5	7,5	5	1,5	99,7NXH
07598	20,2	29,8	35	25	5	95NH

Se referens Generell Tekn. Spec.
* Stock item

Ritnings Nr. 1-401223-00

Subec AB **Hesselmans Torg 5** **SE- 131 54 Nacka** **Sweden**
Phone: **+46-8-88 46 33**
Fax: **+46-8-97 76 58**
Email: info@subec.se
Web: www.subec.se

Copyright © 2023 Subec

KERAMISK NIPPEL MED FLÄNS

Material	CODE	*95*	*99,5*	*99,8*	Al_2O_3 content %	ZrO_2	Zirconia
Surface Finishes		*N*	Normal finish r_a=1,0µm				
		D	Diamond Polish r_a=0,5µm				
Hardness		*H*	~1500HV			*XH*	~1800HV

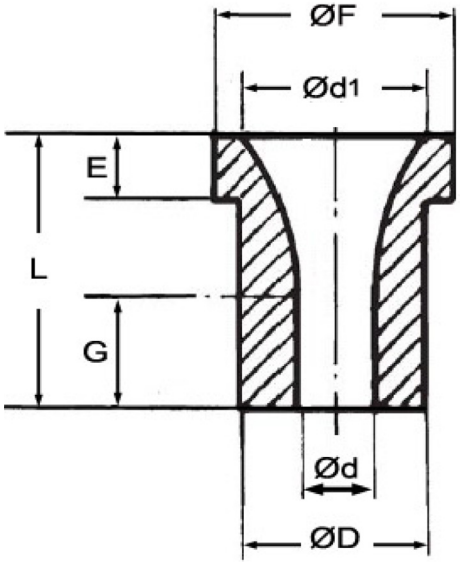

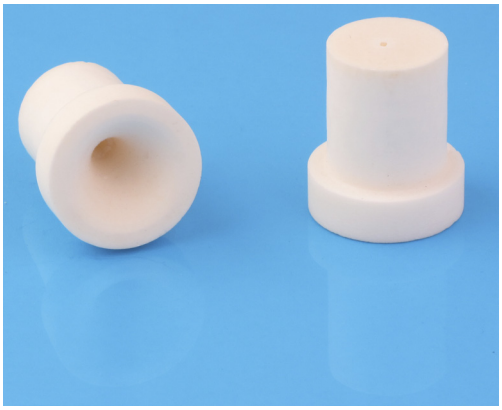

Art.No.	Ød	Ød1	ØD	ØF	G	L	E	Spec.
06406*	0,3		3,95	5,8	3,06	4,06	1	99,5NXH
06405*	0,5		3,95	5,8	3,06	4,06	1	99,5NXH
06404*	0,75		3,95	5,8	3,06	4,06	1	99,5NXH
06614*	0,79	13	13	17	8	20	5	99,5NXH
06401*	0,9		3,95	5,8	3,06	4,06	1	99,5NXH
02856*	1,4	13	13	17	8	20	5	ZrO_2DXH
05930*	1,6		3,1	5		4	1,2	95NH
05928*	1,8		3,2	5		4	1,3	95NH
05913	1,8		6	8		7,1	4	95NH
02866	2,2	13	13	17	8	20	5	99,5NXH
04247*	3		4,8	6,8			1	95NXH
05929*	3		5	7		6,8	1,5	95NH
05914	3		6	8		7,1	4	95NH
05862	3,2	10	10	17	50	63,5	5	99,5NHX
03703*	3,5		12,8	17		20	5	95NH
02872	3,6	13	13	17	8	20	5	95NH
05861	3,8	10	10	17	50	63,5	5	99,5NXH
09891*	4,0		9,9	13,7		11	5,9	99,5NXH
03704*	4,0		12,8	17		20	5	95NH
05860	4,5	10	10	17	50	63,5	5	99,5NXH
03705*	4,5		12,8	17		20	5	95NH

Se referens Generell Tekn. Spec.

* Stock item

Ritnings Nr. 1-400880-00

Subec AB **Hesselmans Torg 5** **SE- 131 54 Nacka** **Sweden**

Phone: **+46-8-88 46 33**
Fax: **+46-8-97 76 58**

Email: info@subec.se
Web: www.subec.se

Copyright © 2023 Subec

KERAMISK NIPPEL MED FLÄNS

Material	CODE	*95*	*99,5*	*99,8*	Al_2O_3 content %	ZrO_2	Zirconia
Surface Finishes		*N*	Normal finish r_a=1,0µm				
		D	Diamond Polish r_a=0,5µm				
Hardness		*H*	~1500HV			*XH*	~1800HV

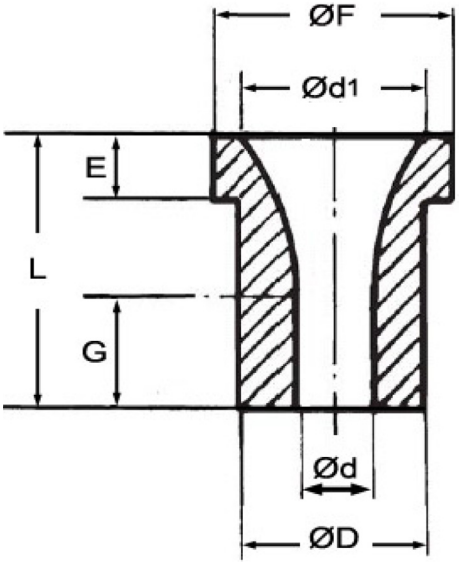

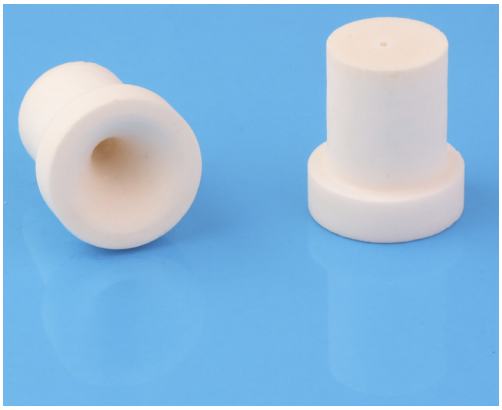

Art.No.	Ød	Ød1	ØD	ØF	G	L	E	Spec.
05643*	4,9	13	13	17	8	20	5	99,5NXH
03706*	5		12,8	17		20	5	95NH
05644*	5,0	13	13	17	8	20	5	99,5NXH
05645*	5,1	13	13	17	8	20	5	99,5NXH
03707*	5,5		12,8	17		20	5	95NH
06468	6	11,5	12,2	16	8,3	15,3	2,5	99,5NXH
03708*	6		12,8	17		20	5	95NH
13964*	6,5		12,6	17		20	5	95NH
05382*	7	12,2	12,8	16,9		20	5	95NH
03710*	7		12,8	17		20	5	95NH
03512*	8	13,9	13,9	20	8	17	5	95NH
12211	20	30	30	35	10	22	7	99,7DXH
15305*	24	35	35	40	10	22	7	99,7DXH
15305*	51	62	60	65	18	30	7	99,7DXH

Se referens Generell Tekn. Spec.
* Stock item

Ritnings Nr. 1-400880-00

Subec AB **Hesselmans Torg 5** **SE- 131 54 Nacka** **Sweden**
Phone: **+46-8-88 46 33**
Fax: **+46-8-97 76 58**
Email: info@subec.se
Web: www.subec.se

Copyright © 2023 Subec

KERAMISKT RÖR

Material	CODE	95	99,5	99,8	Al_2O_3 content %	ZrO_2	Zirconia
Surface Finishes		N	Normal finish r_a=1,0µm				
		D	Diamond Polish r_a=0,5µm				
Hardness		H	~1500HV			XH	~1800HV

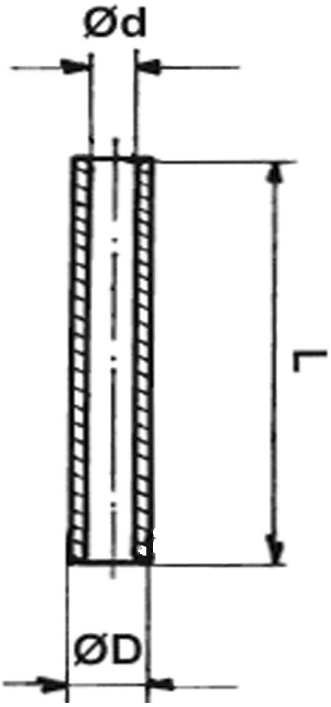

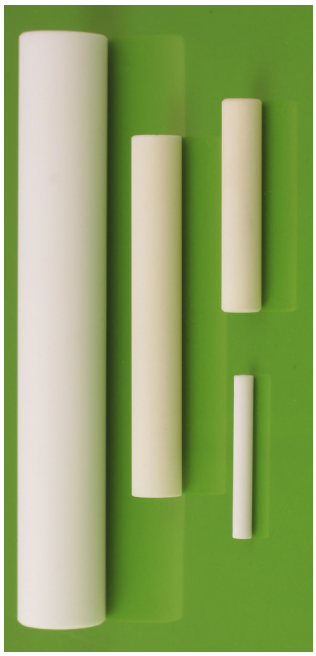

Art.No.	Ød	ØD	L	Spec.
04507*	1	3	25	95NH
06965*	1,1	2,3	18	99,5NXH
06232	2	3	10	99,5NXH
07168*	2	4	12	95NH
08740*	2	4	20	95NH
06530*	3,3	5	15	95NH
02627*	3,5	6	65	95NH
03148*	3,5	6	25	95NXH
13299*	3,5	6	40	99,5NXH
13371*	3,5	6	85	99,NXH
02626*	3,5	6	32	95NH
05354*	5,1	7	35	95NH
11299*	5,1	7	40	99,8NXH
07396*	5,1	7	50	95NH
08308*	5,1	7	50	99,5NXH
05090*	5,1	7	70	95NH
05152*	5,1	8	50	95NH
07378*	5,1	8	80	95NH
06766*	5,2	8	20	95NH
10282*	5,5	10	45	99,5NXH
10281*	5,5	10	55	99,5NXH
10280*	5,5	10	200	99,5NXH
03155	5,5	10	200	95NH
08190*	5,6	12	140	95NH
10500*	6	10	30,5	95NH
05172*	6,3	10	50	95NXH
12598*	6,35	12,7	48,25	99,8NXH
11744*	6,5	10	40	95NH

Se referens Generell Tekn. Spec.
* Stock item

Ritnings Nr. 1-400881-00

Subec AB **Hesselmans Torg 5** **SE- 131 54 Nacka** **Sweden**
Phone: **+46-8-88 46 33**
Fax: **+46-8-97 76 58**
Email: info@subec.se
Web: www.subec.se

Copyright © 2023 Subec

KERAMISKT RÖR

Material	CODE	95	99,5	99,8	Al_2O_3 content %	ZrO_2	Zirconia
Surface Finishes		N	Normal finish r_a=1,0µm				
		D	Diamond Polish r_a=0,5µm				
Hardness		H	~1500HV			XH	~1800HV

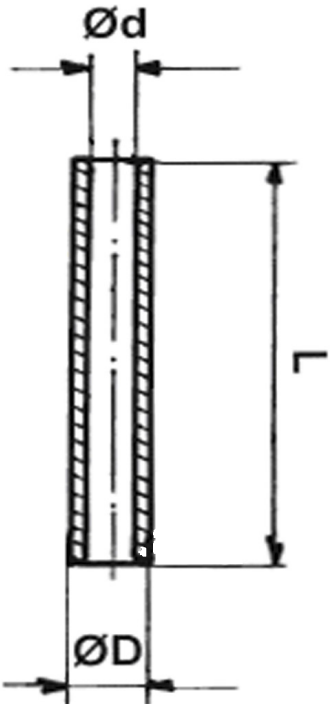

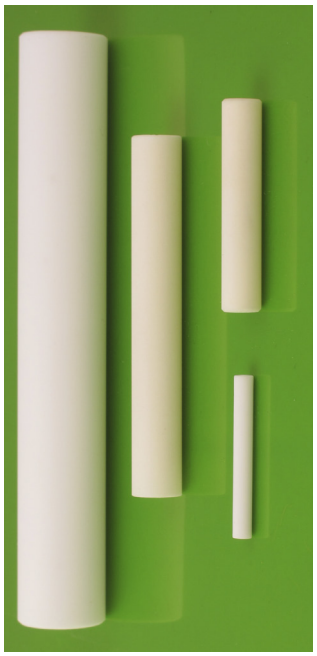

Art.No.	Ød	ØD	L	Spec.
11392*	6,5	10	60	99,5NXH
12597*	6,5	10	70	95NH
06515*	6,5	10	100	95NXH
04039*	7,3	11	140	99,5NXH
12887*	7,5	12	72	95NH
05625*	8,2	15	250	95NH
06803*	8,3	12	60	95NH
10897*	8,3	15	60	99,7NXH
07010*	8,3	15	100	95NH
10898*	8,3	15	120	99,7NXH
04132*	8,3	15	130	95NH
10899*	8,3	15	180	99,7NXH
05528*	9,85	14,75	88	95NXH
06638	10	16	300	99,5NXH
05442*	10,3	15	100	95NH
04244	12	22	100	99,5NXH
05499*	13	20	80	95NH
12188*	16,5	25	144	99,8NXH
12685*	18	20,4	29	99,8NXH
09926*	20	25	500	95NXH
07904*	25-27	33	1100	99,5NXH
07036*	27,5	32	465	95NXH
06541*	34	40	76	95NXH

Se referens Generell Tekn. Spec.
* Stock item

Ritnings Nr. 1-400881-00

Subec AB **Hesselmans Torg 5** **SE- 131 54 Nacka** **Sweden**
Phone: **+46-8-88 46 33**
Fax: **+46-8-97 76 58**
Email: info@subec.se
Web: www.subec.se

Copyright © 2023 Subec

SVETSRÖR

Material	Cordierite

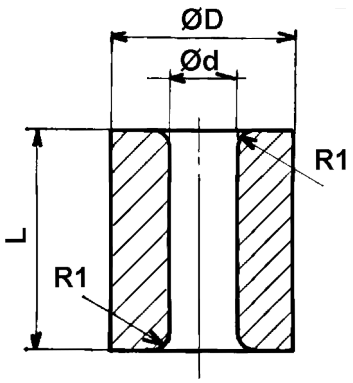



Art.No.	Ød	ØD	L
08243	0,9	6	10
08244	0,95	6	10
07348*	1	6	8
10278*	1,15	6	8
09678	1,2	6	8
08246	1,2	6	10
08247	1,3	6	10
07913	1,3	7,4	10
09679	1,4	6	8
08248	1,6	7	10
09680	1,7	6	8
07914	1,7	7	10
08249	2,1	7	10
08241	2,6	8	10
09681	2,8	8	10
08242	3,2	10	10
08250	3,2	15	20
09682	3,3	10	12
08251	3,5	10	20
14099	4,32-4,45 (0.170-0.175”)	12,7 (1/2”)	12,7 (1/2”)
08252	4,5	12	20
14100	5,46-5,59 (0.215-0.220”)	15,88 (5/8”)	12,7 (1/2”)
14101	6,99 - 7,11 (0.275-0.280”)	19,05 (3/4”)	12,7 (1/2”)

Se referens Generell Tekn. Spec.
* Stock item

Ritnings Nr. 3-401199-00

Subec AB **Hesselmans Torg 5** **SE- 131 54 Nacka** **Sweden**
Phone: **+46-8-88 46 33**
Fax: **+46-8-97 76 58**
Email: info@subec.se
Web: www.subec.se

Copyright © 2023 Subec

KERAMISK KONISK NIPPEL

Material	CODE	*95*	*99,5*	*99,8*	Al_2O_3 content %	ZrO_2	Zirconia
Surface Finishes		*N*	Normal finish r_a=1,0µm				
		D	Diamond Polish r_a=0,5µm				
Hardness		*H*	~1500HV			*XH*	~1800HV

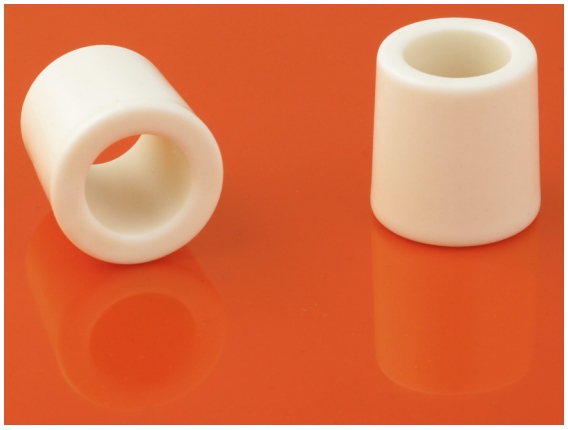

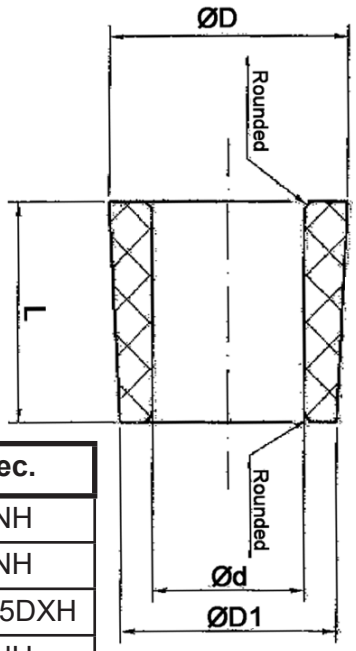

Art.No.	Ød	ØD	ØD1	L	Spec.
06744*	1,8	5	4,5	10	95NH
05138*	4	10	9,4	12	95NH
05723*	4	10,3	9,8	12	99,5DXH
06681*	4,5	16	15,5	20	95NH
02803*	5	10	8,5	15	95NH
07310*	5,5	8,5	8,0	5,0	95NH
03080*	6	10	9,4	12	95NH
03779*	6	10	8,7	15,3	95NXH
07295*	6	11,5	10	15	95NH
06411	6	14	12	16	95NH
04095*	7	12	11,4	12	95NH
05922	7	12	11,5	12	95NH
05921	7	15	13	18	95NH
05295*	8	15,6	14	18	95NH
06729	8	15	14	16	95NH
04767	10	18	17	15,7	95NH
04022*	12	20	18	20	95NH
07451*	12	20	19	18	95DH
05043*	12	20	19	18	95NXH
03791*	14	22	20	20	95NH

Se referens Generell Tekn. Spec.
* Stock item

Ritnings Nr. 1-400879-00

Subec AB **Hesselmans Torg 5** **SE- 131 54 Nacka** **Sweden**
Phone: **+46-8-88 46 33**
Fax: **+46-8-97 76 58**
Email: info@subec.se
Web: www.subec.se

Copyright © 2023 Subec

KERAMISK KONISK NIPPEL

Material	*CODE*	*95*	*99,5*	*99,8*	Al_2O_3 content %	ZrO_2	Zirconia
Surface Finishes		*N*	Normal finish r_a=1,0µm				
		D	Diamond Polish r_a=0,5µm				
Hardness		*H*	~1500HV			*XH*	~1800HV

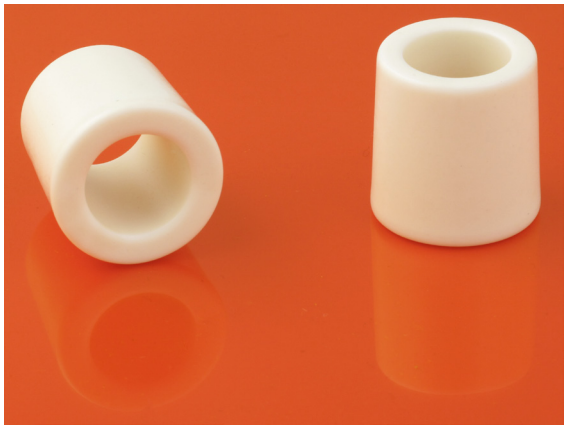

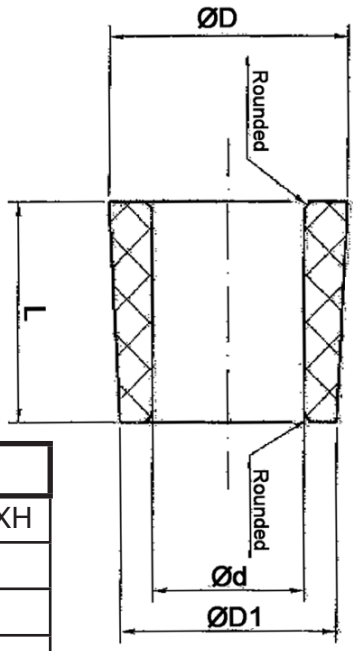

Art.No.	Ød	ØD	ØD1	L	Spec.
05555	14	22	20	20	99,5DXH
03762*	16	23	21	20	95NH
07252*	18	37	36	18	95NH
07204*	20	28	27	20	95NH
06940*	20	30	28,9	22	95NH
12282*	33	49	44	39	95NH

Se referens Generell Tekn. Spec.
* Stock item

Ritnings Nr. 1-400879-00

Subec AB **Hesselmans Torg 5** **SE- 131 54 Nacka** **Sweden**
Phone: **+46-8-88 46 33**
Fax: **+46-8-97 76 58**
Email: info@subec.se
Web: www.subec.se

Copyright © 2023 Subec

KERAMISK KONISK NIPPEL

Material	CODE	*95*	*99,5*	*99,8*	Al_2O_3 content %	ZrO_2	Zirconia
Surface Finishes		*N*	Normal finish r_a=1,0µm				
		D	Diamond Polish r_a=0,5µm				
Hardness		*H*	~1500HV			*XH*	~1800HV

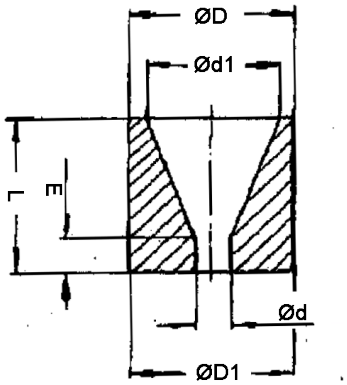

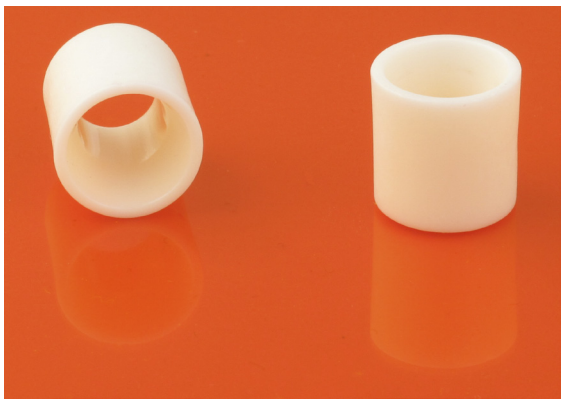

Art.No.	Ød	ØD	ØD1	Ød1	L	E	Spec.
06954*	2	6	6	5	8	2,5	95NH
05359*	4,5	11	10,5	9	11	5	95NH
07115*	4,5	12	12	9	8	2,25	95NH
06013*	5	11	10,5	9	11	5,5	95NH
05357*	5,8	11	10,5	9	11	6,3	95NH
05358*	6	11	10,5	9	11	6,5	95NH
05405*	6,5	11	10,5	9	11	7	95NH

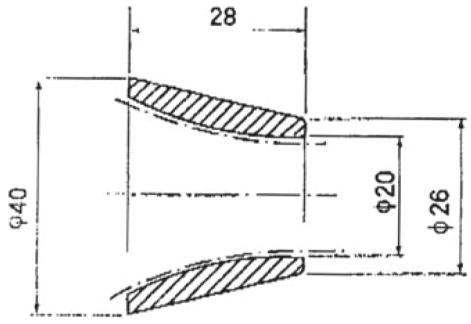

99,5NXH
Article: 05954*



Se referens Generell Tekn. Spec.
* Stock item

Ritnings Nr. 1-400877-00

Subec AB **Hesselmans Torg 5** **SE- 131 54 Nacka** **Sweden**
Phone: **+46-8-88 46 33**
Fax: **+46-8-97 76 58**
Email: info@subec.se
Web: www.subec.se

Copyright © 2023 Subec

KERAMISK STAV

Material	CODE	95	99,5	99,8	Al_2O_3 content %	ZrO_2	Zirconia
Surface Finishes		N	Normal finish r_a=1,0µm				
		D	Diamond Polish r_a=0,5µm				
Hardness		H	~1500HV			XH	~1800HV

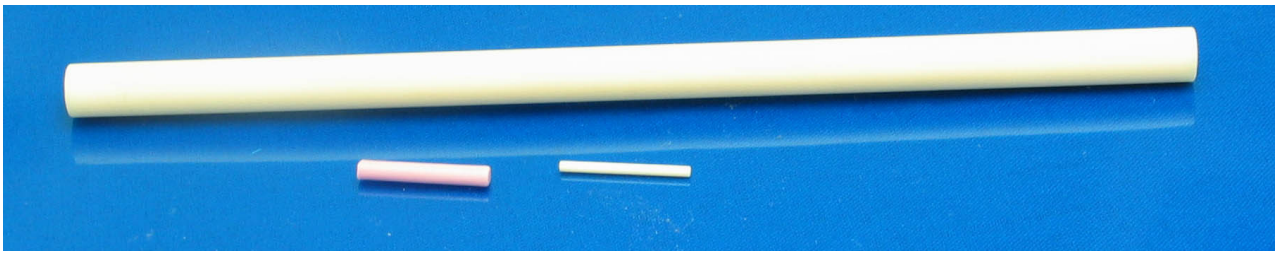

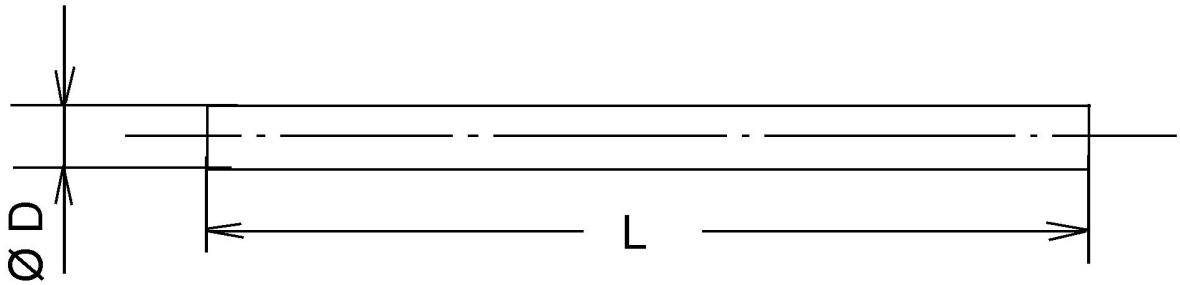

Art.No.	ØD	L	Spec.
06855*	3	40	99,5NH
06856*	3	60	99,5NH
05690*	4	33	95NXH
05419*	4	100	95NXH
06833*	5	10	99,5DXH
06834*	5	15	99,5DXH
06835*	5	20	99,5DXH
05514*	5	35	95NXH
10273	6	25	99,5NXh
03975*	6	60	95NH
10232*	6	65	99,5NXH
03314*	7	50	95NH
06469*	8	45	99,5NXH
10272*	8	70	99,5NXH
06412	8	160	95NXH
06836*	8	200	99,5NH
09028*	8	240	95NXH
03082*	8	170	95NH

Art.No.	ØD	L	Spec.
06413	8	300	95NH
05221*	10	120	99,5NXH
10271*	12	30	99,5NXH
03820*	12	80	99,5NXH
03819*	12	150	95NH
10274*	16	55	99,5NXH
06470	20	317,5	99,5NXH
06023*	25	500	99,5NXH

Se referens Generell Tekn. Spec.
* Stock item

Ritnings Nr. 1-400638-00

Subec AB **Hesselmans Torg 5** **SE- 131 54 Nacka** **Sweden**
Phone: **+46-8-88 46 33**
Fax: **+46-8-97 76 58**
Email: info@subec.se
Web: www.subec.se

Copyright © 2023 Subec

KERAMISK RULLE

Material	CODE	*95*	*99,5*	*99,8*	Al_2O_3 content %	ZrO_2	Zirconia
Surface Finishes		*N*	Normal finish r_a=1,0µm				
		D	Diamond Polish r_a=0,5µm				
Hardness		*H*	~1500HV			*XH*	~1800HV

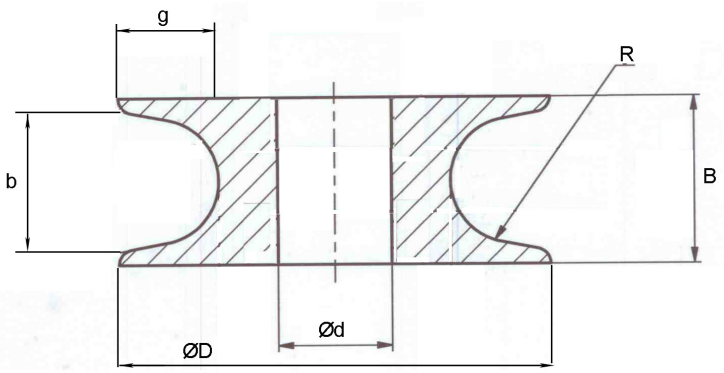

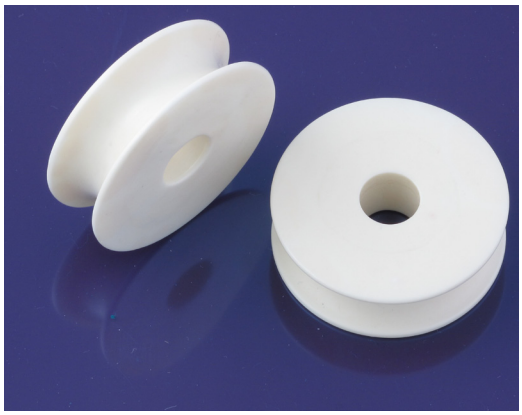

Art.No.	ØD	Ød	B	b	R	g	Spec.
05194*	11,75	5,25	10,8	10,8	8	2	95NH
06867*	16	6	8	6	3	3	95NH
05751	30	8	12	11,3	6	4	99,5NXH
14156	30	15	8	6	3	3,5	99,8NXH
05789	38	28	12	8	4	4	95NH
03831*	40	10	13	10	5	5	95NH
05287	80	10	20	8	4	10	99,5NXH

Article 6418, 5276 för lager 627/6-2Z

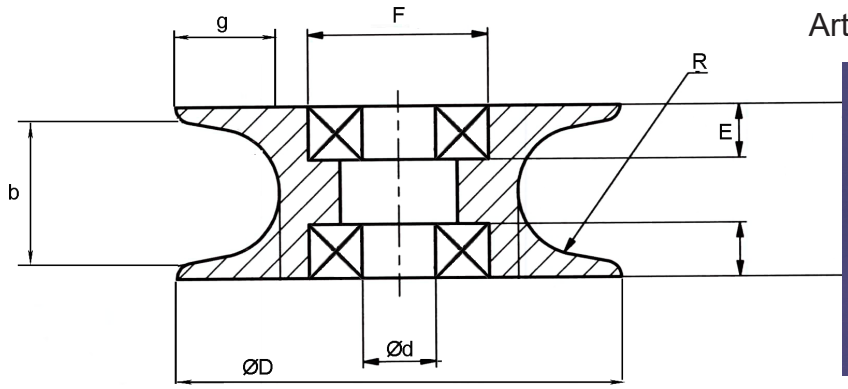

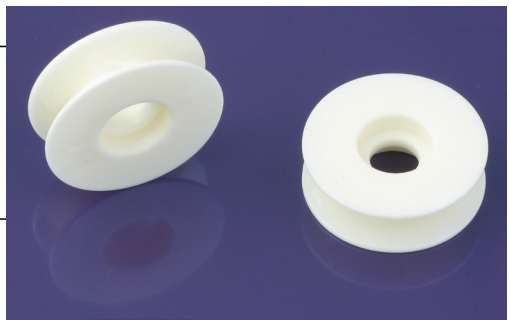

Art.No.	ØD	Ød	F	E	B	b	R	g	Spec.
06418*	24,5	6,5	10	3,2	8	6,6	2,5	5,4	99,5NXH
05276*	24,7	6,5	10	3,2	9,6	9	3,6	5,7	99,5DXH
16930	30	10,5	11	3,2	19	15	3,6	5,7	99,5DXH

Se referens Generell Tekn. Spec.
* Stock item

Ritnings Nr.

Subec AB **Hesselmans Torg 5** **SE- 131 54 Nacka** **Sweden**
Phone: **+46-8-88 46 33**
Fax: **+46-8-97 76 58**
Email: info@subec.se
Web: www.subec.se

Copyright © 2023 Subec

KERAMISK RULLE

Material	CODE	*95*	*99,5*	*99,8*	Al_2O_3 content %	ZrO_2	Zirconia
Surface Finishes		*N*	Normal finish r_a=1,0µm				
		D	Diamond Polish r_a=0,5µm				
Hardness		*H*	~1500HV			*XH*	~1800HV

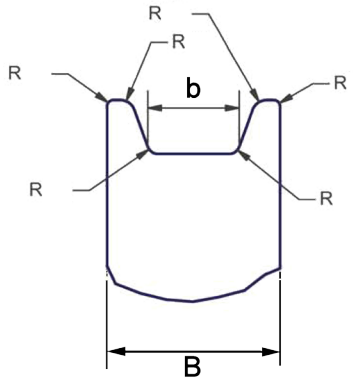

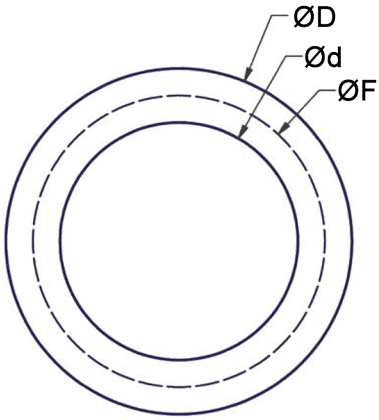

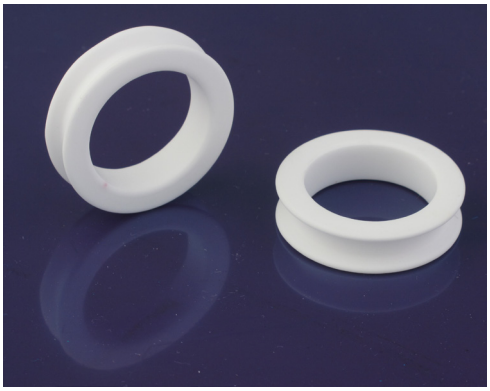

Art.No.	ØD	Ød	ØF	B	b	Spec.
05895*	32	22	27	8	4	95NH

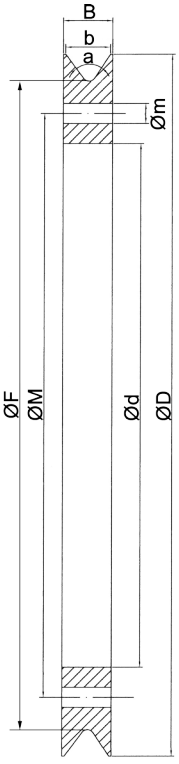

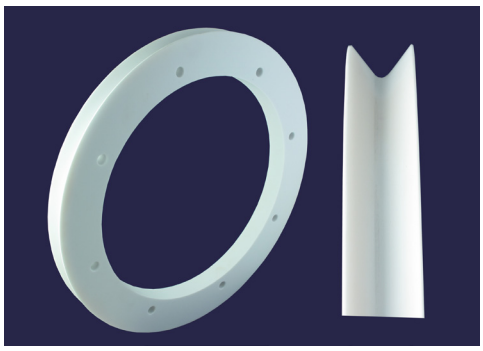

Art.No.	ØD	Ød	ØF	ØM	Øm	B	b	a	Spec.
06821*	315	235	291	262	9	22	20	70°	95NH

Se referens Generell Tekn. Spec.
* Stock item

Ritnings Nr.

Subec AB **Hesselmans Torg 5** **SE- 131 54 Nacka** **Sweden** **Phone:** **+46-8-88 46 33** **Fax:** **+46-8-97 76 58** **Email: info@subec.se** **Web: www.subec.se**

Copyright © 2023 Subec

KERAMISK RULLE

Material	CODE	95	99,5	99,8	Al_2O_3 content %	ZrO_2	Zirconia
Surface Finishes		N	Normal finish r_a=1,0µm				
		D	Diamond Polish r_a=0,5µm				
Hardness		H	~1500HV			XH	~1800HV

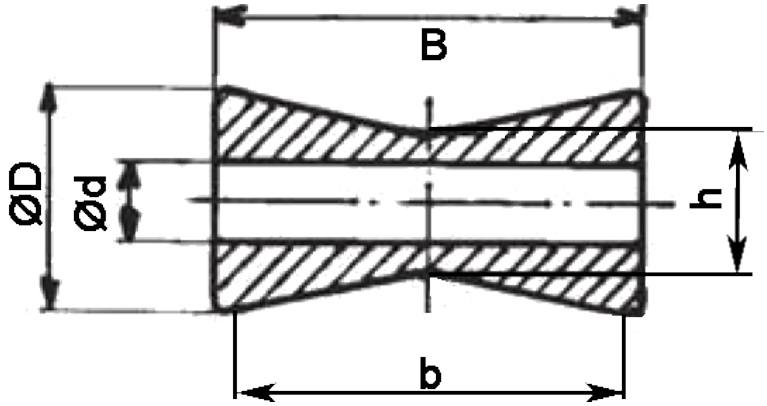

Keramiska Rullar med kullager se kapitel 6 under "Riktrullar Sleeve-Konstruktion"



Art.No.	ØD	Ød	B	b	h	Spec.
05149	20	9	10	10		95NH
02930A*	20	6,5	25	25	10,6	95NH
05566	20	7,25	20	20		95NH
08840 *	35	10	75	70,7	20,7	95NH
06939	40	30	15,9	5		95NH
06770*	45	10	60	60	30	95NH

Andra spårprofiler enligt spec.

Se referens Generell Tekn. Spec.
* Stock item

Ritnings Nr.

Subec AB **Hesselmans Torg 5** **SE- 131 54 Nacka** **Sweden**
Phone: **+46-8-88 46 33**
Fax: **+46-8-97 76 58**
Email: info@subec.se
Web: www.subec.se

Copyright © 2023 Subec

KERAMISK RULLE

Material	CODE	*95*	*99,5*	*99,8*	Al_2O_3 content %	ZrO_2	Zirconia
Surface Finishes		*N*	Normal finish r_a=1,0µm				
		D	Diamond Polish r_a=0,5µm				
Hardness		*H*	~1500HV			*XH*	~1800HV

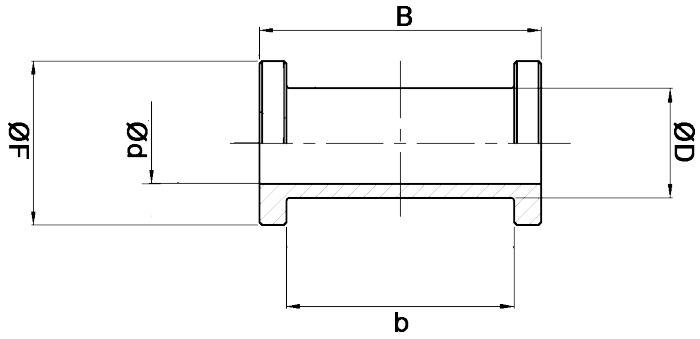

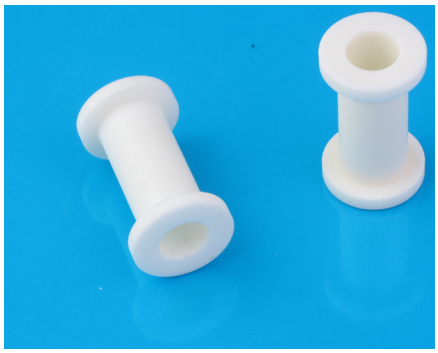

Art.No.	ØD	Ød	ØF	B	b	Spec.
06761	12	9	18	31	25	99,5NH
07018*	15	10	30	37	31	95NH
05565	22	8	30	10	5	99NH

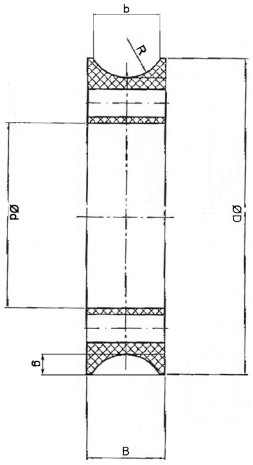

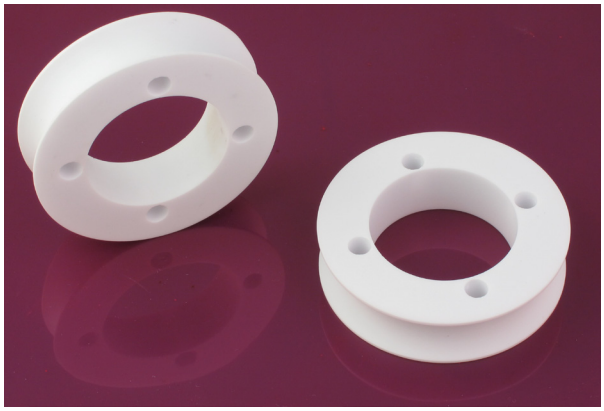

Med hål för montering av aluminiumflänsar

Art.No.	ØD	Ød	B	b	R	g	Spec.
06780*	63	37	16	13,9	8	4	95NH
06522*	64	37	16	8	4	4,5	95NH

Se referens Generell Tekn. Spec.
* Stock item

Ritnings Nr.

Subec AB **Hesselmans Torg 5** **SE- 131 54 Nacka** **Sweden**
Phone: **+46-8-88 46 33**
Fax: **+46-8-97 76 58**
Email: info@subec.se
Web: www.subec.se

Copyright © 2023 Subec

KERAMISK NIPPEL MED SPÅR



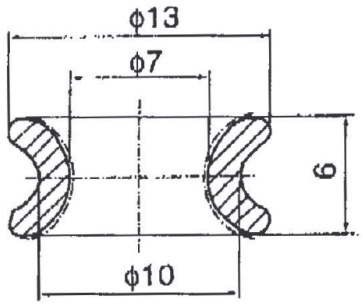

95NH
Article: 04472*

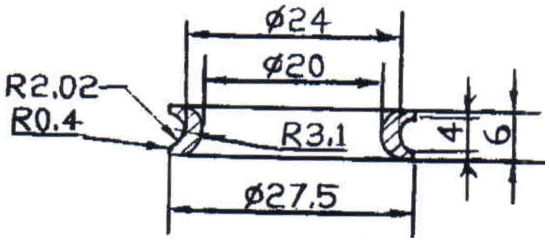

95NH
Article: 03719

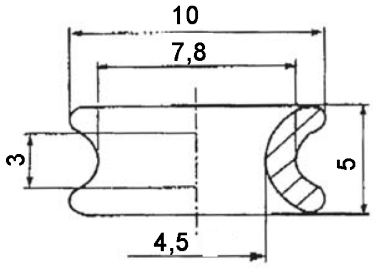

95NH
Article: 06353*

Se referens Generell Tekn. Spec.
* Stock item

Subec AB **Hesselmans Torg 5** **SE- 131 54 Nacka** **Sweden**
Phone: **+46-8-88 46 33**
Fax: **+46-8-97 76 58**
Email: info@subec.se
Web: www.subec.se

Copyright © 2023 Subec

KERAMISK NIPPEL MED FLÄNS

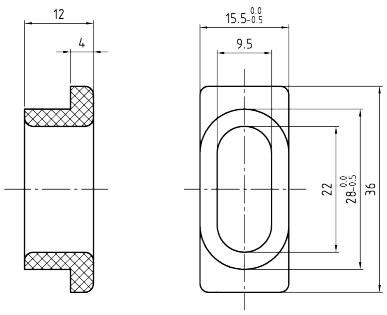

99,5NXH
Article: 05512*

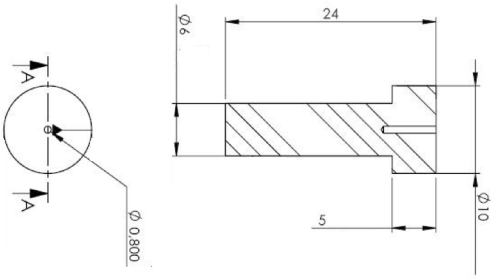

95NH
Article: 04957

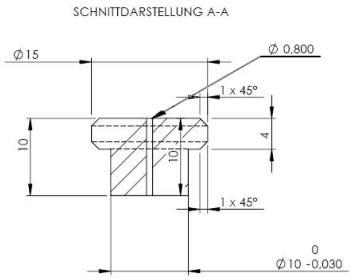

95NH
Article: 04958

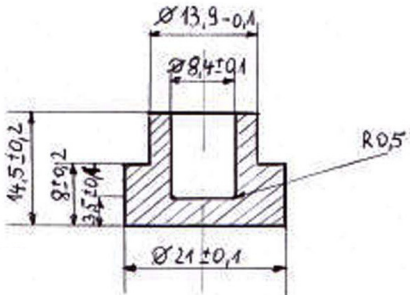

95NH
Article: 05365*

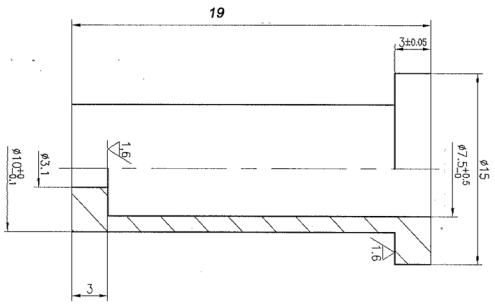

95NH
Article: 04854*

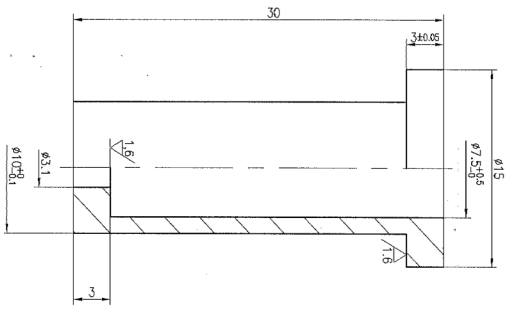

95NH
Article: 04059*

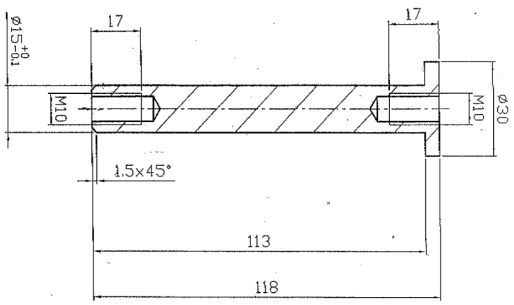

99,5NXH
Article: 04082

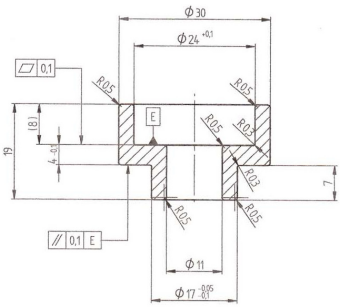

99,5NXH
Article: 05939*

Se referens Generell Tekn. Spec.
* Stock item

Subec AB **Hesselmans Torg 5** **SE- 131 54 Nacka** **Sweden**
Phone: **+46-8-88 46 33**
Fax: **+46-8-97 76 58**
Email: info@subec.se
Web: www.subec.se

Copyright © 2023 Subec

KERAMISK NIPPEL MED FLÄNS

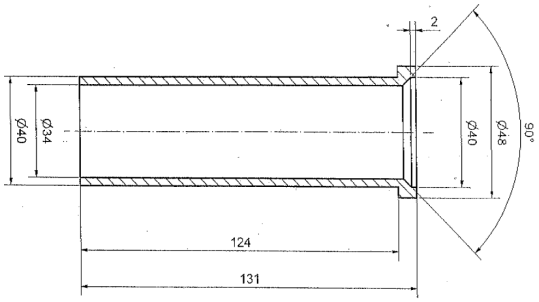

95NH
Article: 04083*

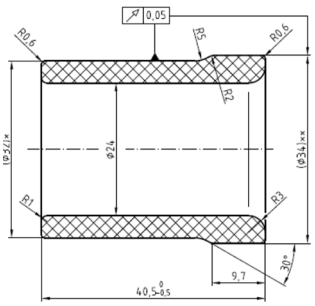

99,5NXH
Article: 06384

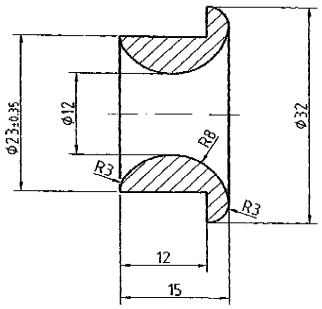

95NH
Article: 04023*

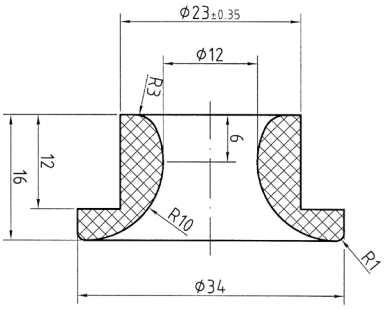

99,5DXH
Article: 04392*, inte polerad 7264*

Se referens Generell Tekn. Spec.
* Stock item

Subec AB **Hesselmans Torg 5** **SE- 131 54 Nacka** **Sweden**
Phone: **+46-8-88 46 33**
Fax: **+46-8-97 76 58**
Email: info@subec.se
Web: www.subec.se

Copyright © 2023 Subec

KERAMISK NIPPEL MED DUBBELFLÄNS

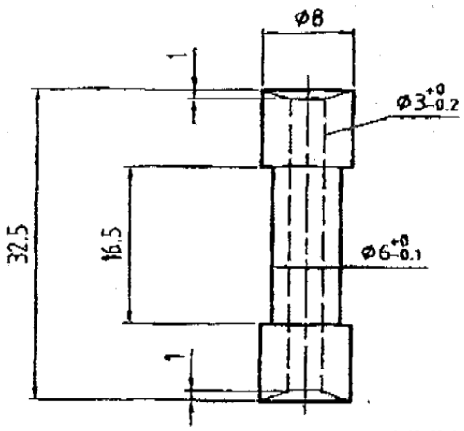

99,5NXH
Article: 04038*



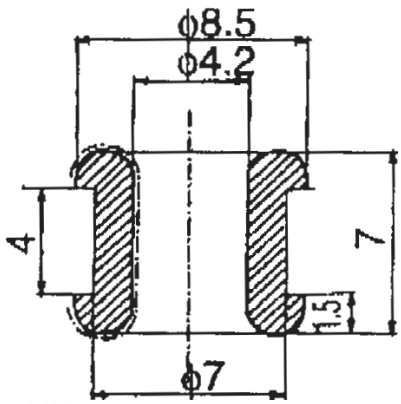

95NH
Article: 04997*



95NH
Article: 05919

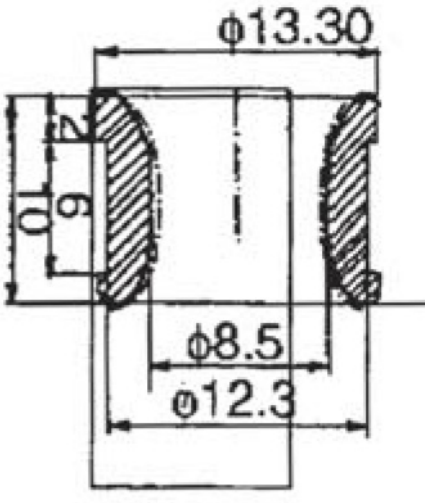

Al_2O_3, 97% renhet, rosa
Article: 02560

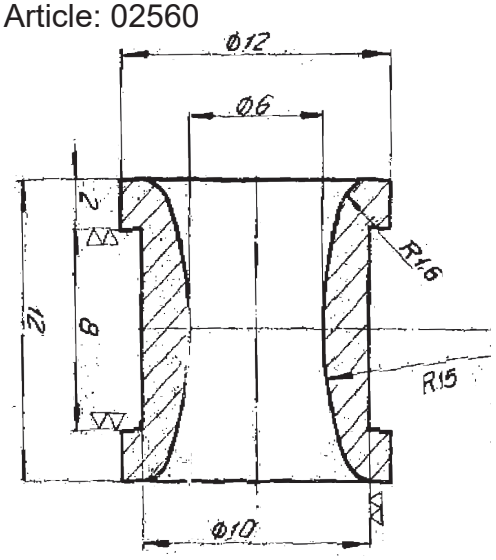

Se referens Generell Tekn. Spec.
* Stock item

Subec AB Hesselmans Torg 5 SE- 131 54 Nacka Sweden
Phone: +46-8-88 46 33
Fax: +46-8-97 76 58
Email: info@subec.se
Web: www.subec.se

Copyright © 2023 Subec

KERAMISKA BOW GUIDES

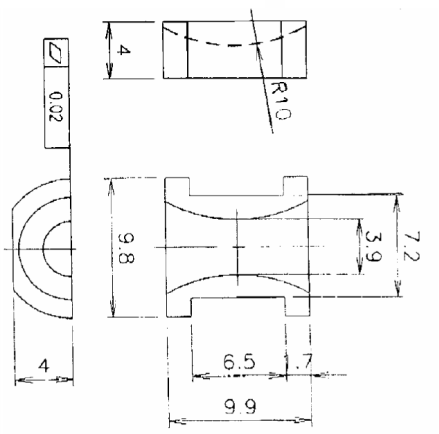

99,5NXH
Article: 02558*



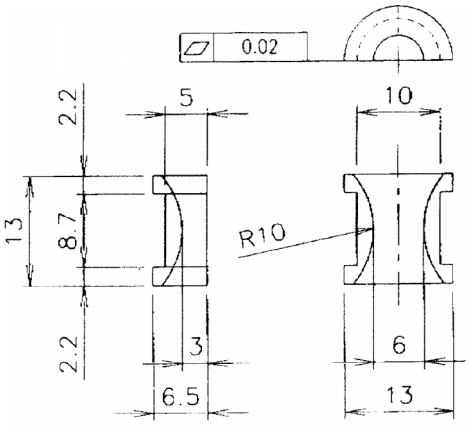

97NXH
Article: 02561*





99,5NXH
Article: 02562*

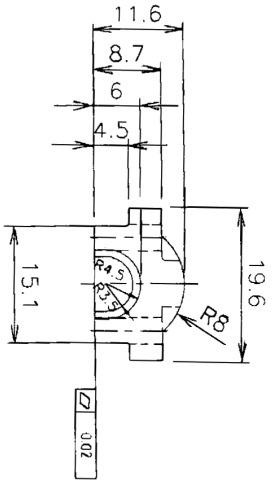

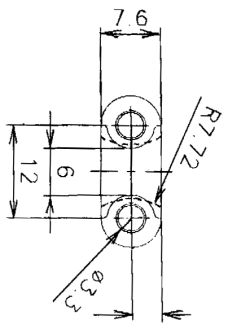



99,5NXH
Article: 02897*

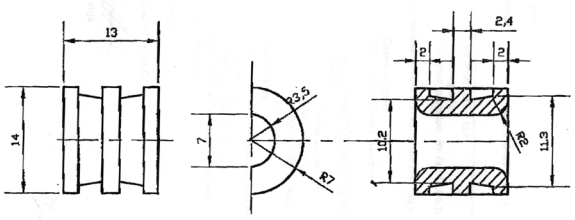

Se referens Generell Tekn. Spec.
* Stock item

Ritnings Nr. 3-400575-00

Subec AB Hesselmans Torg 5 SE- 131 54 Nacka Sweden
Phone: +46-8-88 46 33
Fax: +46-8-97 76 58
Email: info@subec.se
Web: www.subec.se

Copyright © 2023 Subec

KERAMISKA BOW GUIDES

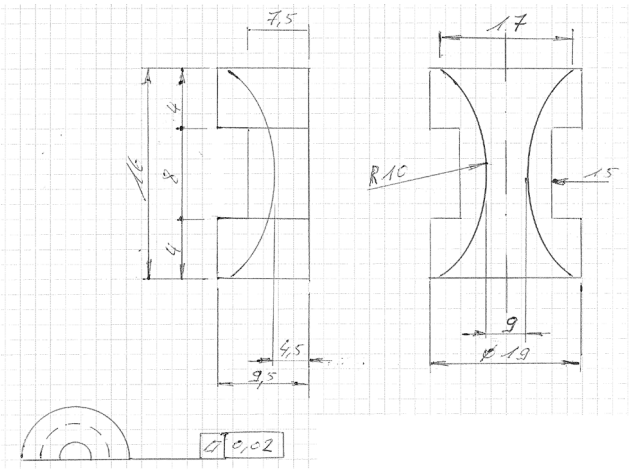

99,5NXH
Article: 05175*



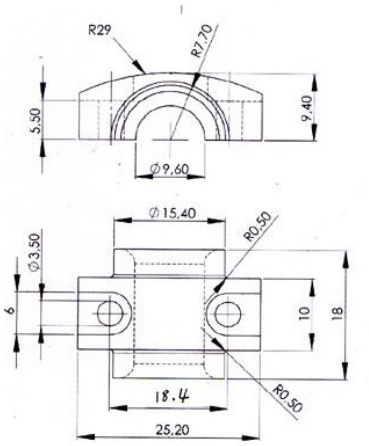

99,5NXH
Article: 05829*



99,5NXH
Article: 06025

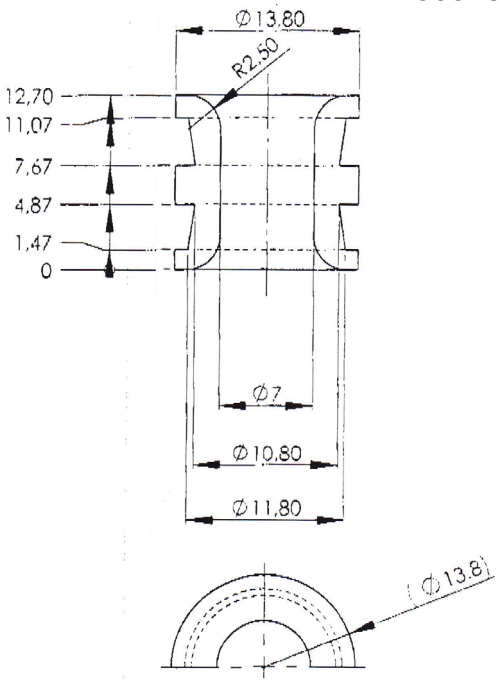

99,5NXH
Article: 06144

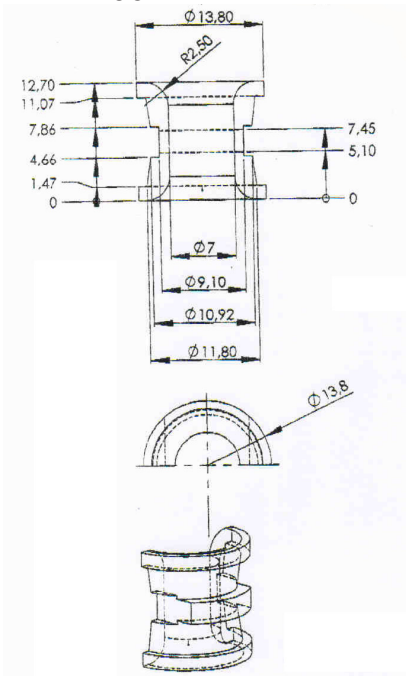

Se referens Generell Tekn. Spec.
* Stock item

Ritnings Nr. 3-400575-00

Subec AB **Hesselmans Torg 5** **SE- 131 54 Nacka** **Sweden**
Phone: **+46-8-88 46 33**
Fax: **+46-8-97 76 58**
Email: info@subec.se
Web: www.subec.se

Copyright © 2023 Subec

KERAMISKA BOW GUIDES

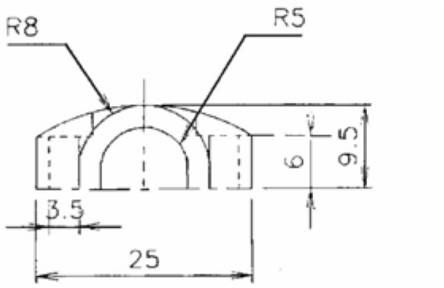

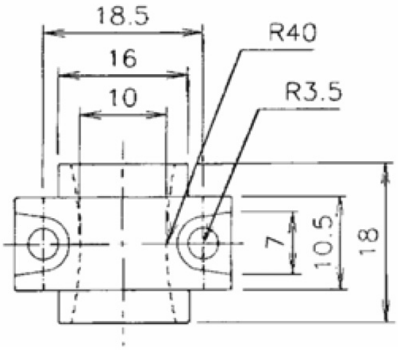

99,5NXH
Article: 02556

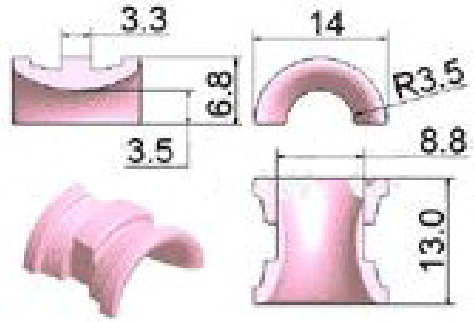

99,5NXH
Article: 06636

99,5NXH
Article: 02557

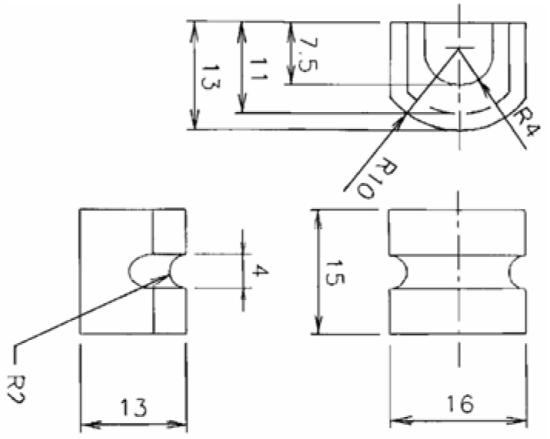

Al_2O_3, 97% renhet, rosa
Article: 02560

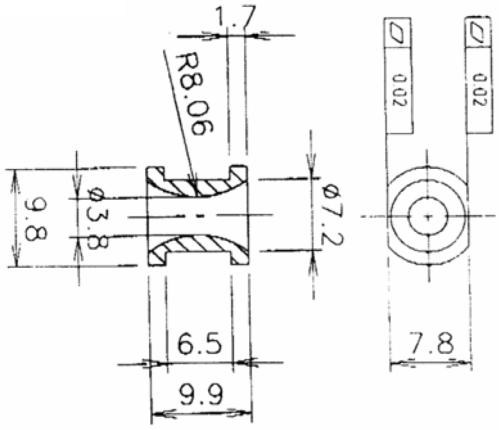

Se referens Generell Tekn. Spec.

Ritnings Nr. 3-400575-00

Subec AB **Hesselmans Torg 5** **SE- 131 54 Nacka** **Sweden**
Phone: **+46-8-88 46 33**
Fax: **+46-8-97 76 58**
Email: info@subec.se
Web: www.subec.se

Copyright © 2023 Subec

KUNDANPASSADE KERAMIKDELAR

Article: 06407* och 06408* med fas

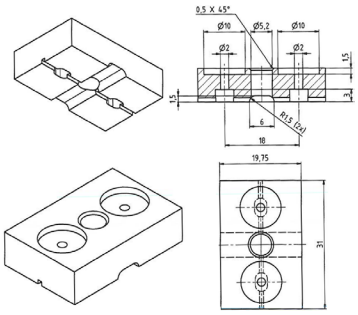

95NXH
Article: 04583* Avsmalnande rör

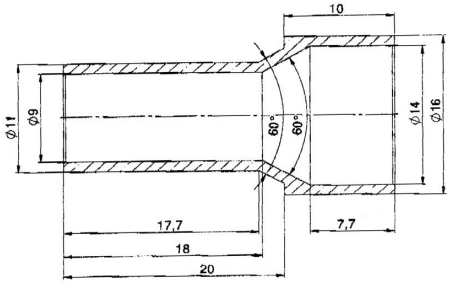

95NH
Article: 03966* Gängad guide 10-32UNF

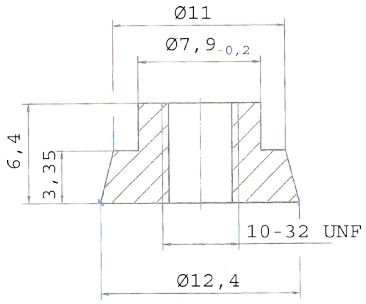

95NXH
Article: 05026-05030* Halv guide

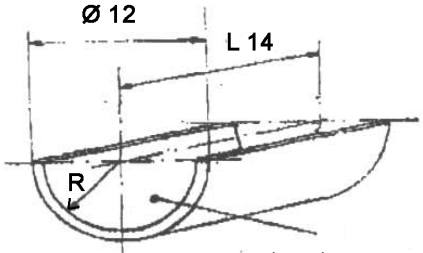

R = 1,5-5mm Surface inside polished

95NH
Article: 03967* Gängad guide 5/16-32 UNF

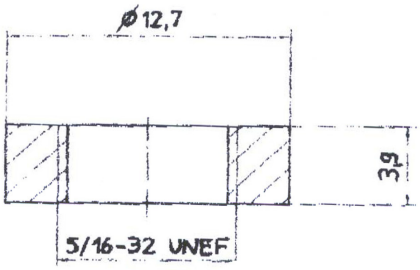

99,5NXH
Article: 06031* Platta

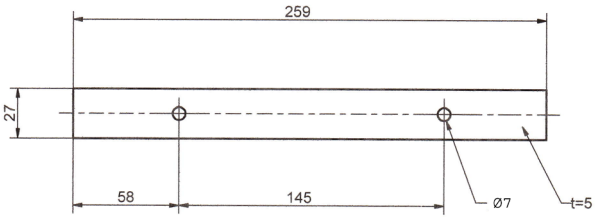

95NXH
Article: 04528* Gängad guide

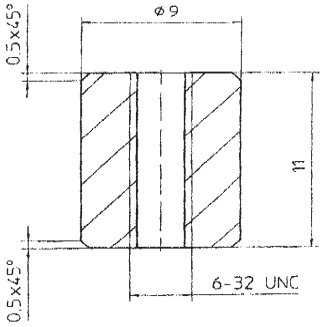

95NXH
Article: 05627*

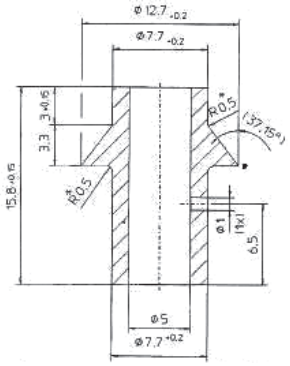

Se referens Generell Tekn. Spec.
* Stock item

Subec AB Hesselmans Torg 5 SE- 131 54 Nacka Sweden
Phone: +46-8-88 46 33
Fax: +46-8-97 76 58
Email: info@subec.se
Web: www.subec.se

Copyright © 2023 Subec

KUNDANPASSADE KERAMIKDELAR

99,5NXH
Article: 05920 Stav med spår

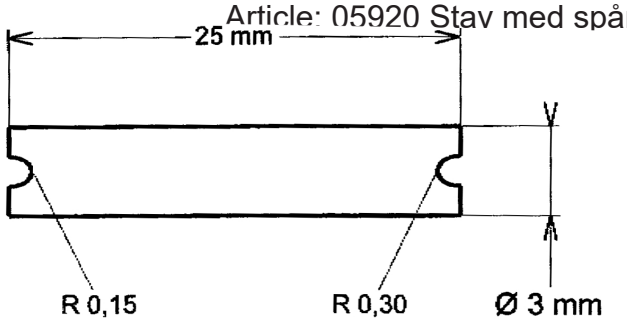

95NXH
Article: 04473 Stav med gängade ändar

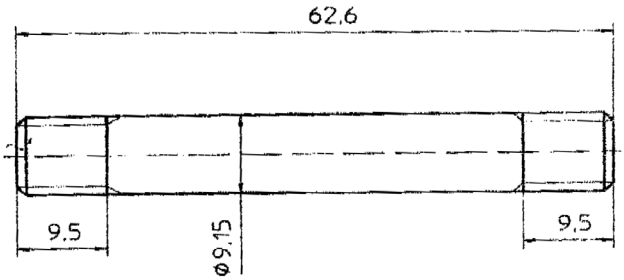

95NH
Article: 04600* Rör med lock, avsmalnande ände

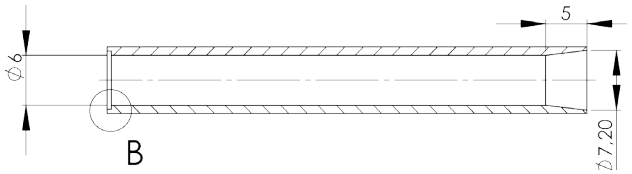

95NH
Article: 05666

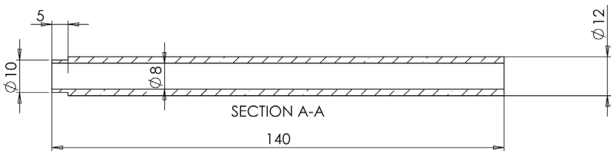

95NH
Article: 05085*

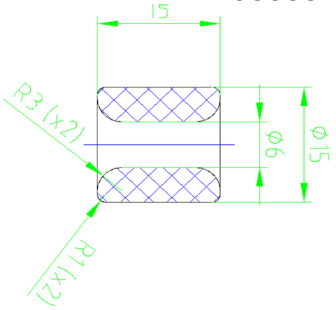

95NH
Article: 05805* Coil foot

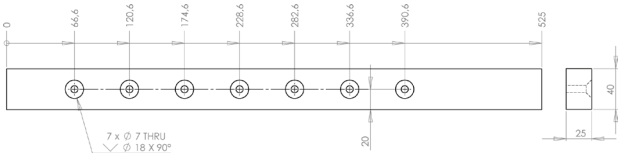

95NXH
Article: 04410*

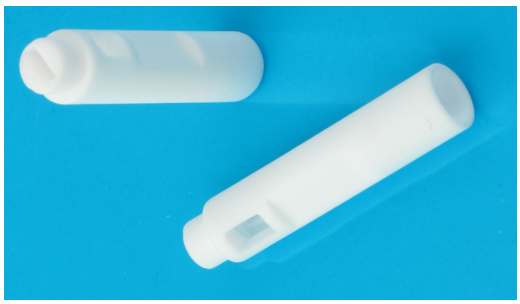

95NXH
Article: 04892* Slutet ändrör



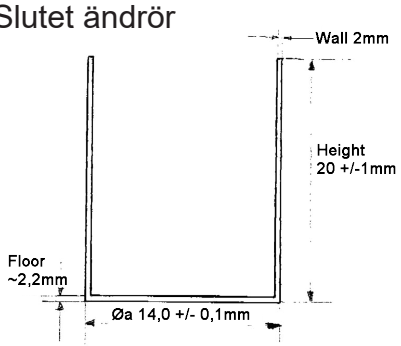

Se referens Generell Tekn. Spec.
* Stock item

Subec AB
Hesselmans Torg 5
SE- 131 54 Nacka
Sweden
Phone: +46-8-88 46 33
Fax: +46-8-97 76 58
Email: info@subec.se
Web: www.subec.se

Copyright © 2023 Subec

KUNDANPASSADE KERAMIKDELAR

Article: 03990* and 03992* H och U avstånds hållare

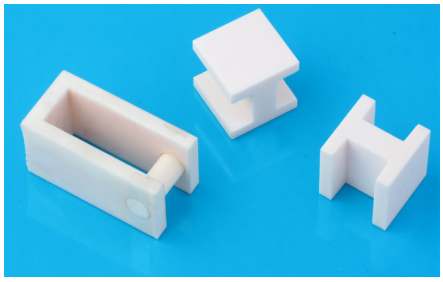

95NXH
Article: 05072*

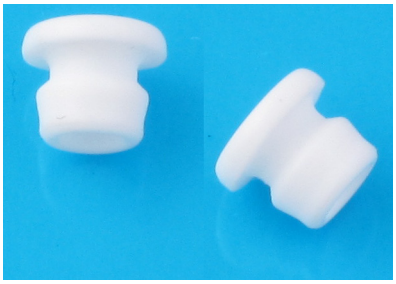

99,5NXH
Article: 03702* Trådförare

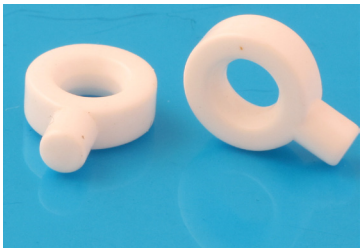

95NXH
Article: 05894* Drivrulle

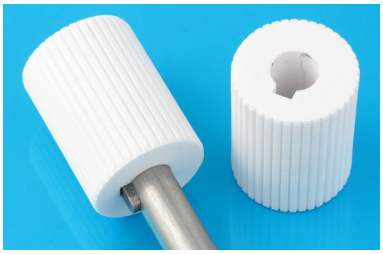

99,5NXH
Article: 03870*

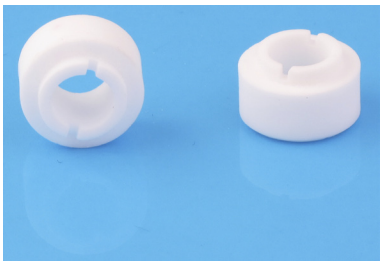

95NXH
Article: 05284* kon ändrör



99,5NXH
Article: 04277* gängad 10-32UNF



95NXH
Article: 05439* Slutet ändrör



Se referens Generell Tekn. Spec.
* Stock item

Subec AB **Hesselmans Torg 5** **SE- 131 54 Nacka** **Sweden** **Phone:** **+46-8-88 46 33** **Fax:** **+46-8-97 76 58** **Email: info@subec.se** **Web: www.subec.se**

Copyright © 2023 Subec

KUNDANPASSADE KERAMIKDELAR

95NXH
Article: 06471* U-Profil guide

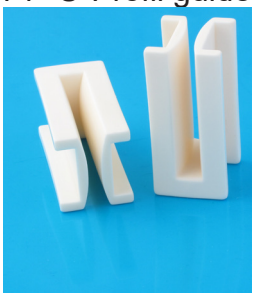

95NXH
Article: 04411* U-Profil guide

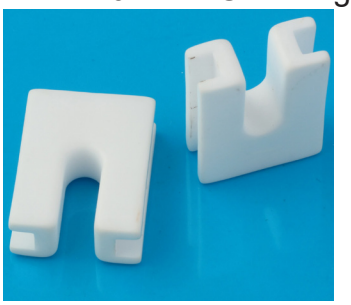

95NXH
Article: 10158* U-Profil guide

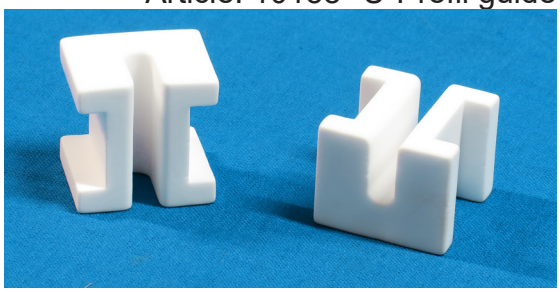

95NXH
Article: 04437* Electrifier huvud



99,5NXH
Article: 04494* Skruv och mutter M8

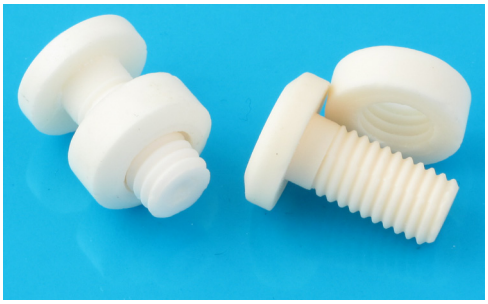

99,5NH
Article: 06427* Kundanpassad guide

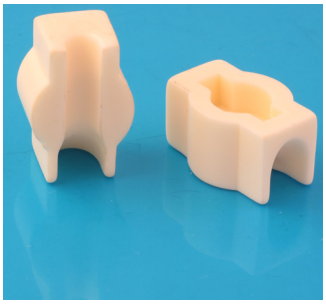

99,5NXH
Article: 02319 Trådstyrning

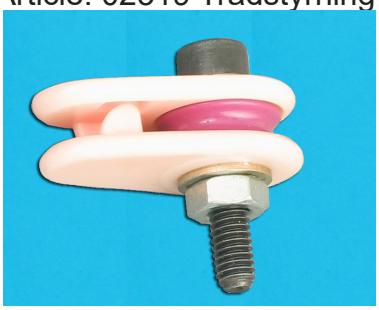

99,5NXH
Article: 07930



Se referens Generell Tekn. Spec.
* Stock item

Subec AB **Hesselmans Torg 5** **SE- 131 54 Nacka** **Sweden** **Phone:** **+46-8-88 46 33** **Fax:** **+46-8-97 76 58** **Email: info@subec.se** **Web: www.subec.se**

Copyright © 2023 Subec

KUNDANPASSADE KERAMIKDELAR

Titanoxid Diamantputs
Article: 07355*



99,5NXH
Article: 12857* Halv guide Trådstyrning

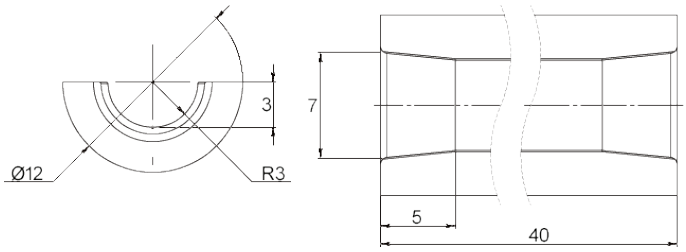

99,5DH
Article: 10571

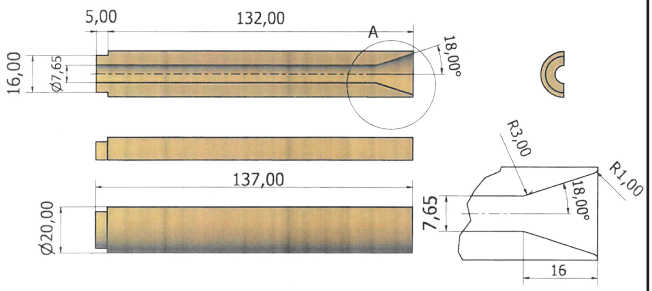

95NH
Article: 12705

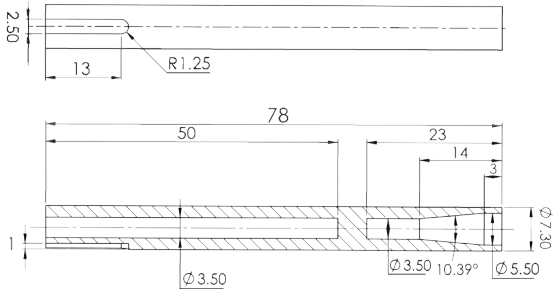

95NH
Article: 12532



99,5NXH
Article: 9543 Tillgänglig med olika spår



Se referens Generell Tekn. Spec.
* Stock item

Subec AB **Hesselmans Torg 5** **SE- 131 54 Nacka** **Sweden** **Phone:** **+46-8-88 46 33** **Fax:** **+46-8-97 76 58** **Email: info@subec.se** **Web: www.subec.se**

Copyright © 2023 Subec

GENERELL TEKNISK SPECIFIKATION

for tungsten carbide products

	CODE		
Material		Tungsten carbide	
Surface Finishes	*N*	Normal finish r_a=1,0µm	
	D	Diamond Polish r_a=0,5µm	
Hardness HRA		91 for Eyelets	86 for Rollers

	Chemical composition %								
Sandvik Grades	**WC**	**Co**	**Cr_3C_2**	**Slintering Temp (°C)**	**Density (g/cm³)**	**Vickers Hardness**	**Rockwell Hardness**	**Slintered grain size (µm)**	**Subec recommen-dation**
K03	96,85	3	0,15	1410	15,20	1950	94	0,8	
K10F	93,8	6	0,2	1410	14,95	1770	93,2	0,8	
K10	94,35	5,5	0,15	1450	14,95	1700	92,8	1,0	
K15	89,5	10	0,5	1410	14,48	1600	92,1	0,8	
K20	93,35	6,5	0,15	1450	14,90	1580	92	1,5	
K30	91,25	8,5	0,25	1450	14,65	1455	91	2,0	Eyelets
K40	87,5	12	0,5	1410	14,25	1295	89,3	2,0	
K45	84,5	15	0,5	1360	13,96	1210	88,3	2,0	
G30	85	15		1360	14,00	1030	86	5,0	Rollers
G40	80	20		1360	13,55	910	84,6	5,0	
G50	75	25		1360	13,10	810	83,2	5,0	
G56	72	28		1360	12,85	775	82,8	5,0	

Example Drawing:

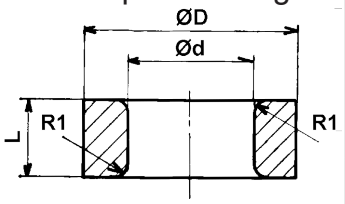

ØD ≤ 10 [+0 / -0,4]
ØD > 10 [+0 / -4%]

Ød ≤ 10 [+0,4 / -0]
Ød > 10 [+4% / -0]

Other dimensions according to DIN ISO 2768cL

Linear Dimensions					
Permissible deviations in mm for ranges in nominal lengths	0,5 - 3	3 - 6	6 - 30	120 - 400	400 - 1000
c (coarse)	±0,2	±0,3	±0,5	±0,8	±1,2
Angular Dimensions					
Permissible deviations in mm for ranges in nominal lengths	< 10	10 - 50	50 - 120	120 - 400	400 <
c (coarse)	±1°30'	±1°	±0°30'	0°15'	0°10'
External Radius and Chamfer Heights					
Permissible deviations in mm for ranges in nominal lengths	0,5 - 3	3 - 6	6 <		
c (coarse)	±0,4	±1,0	±2,0		

	Straightness and flatness					**Perpendicularity**			**Symmetry**			**Run out**
Ranges in nominal lengths in mm	< 10	10 - 30	30 - 100	100 - 300	300 - 1000	< 100	100 - 300	300 - 1000	<100	100 - 300	300 - 1000	
L	0,1	0,2	0,4	0,8	1,2	0,6	1	1,5	0,6	1	1,5	0,5

Alternative to tungsten carbide: Cold working steel hardness 60HRC

Subec will also produce custom made Ceramics on request.

Alternative to tungsten carbide: Cold working steel hardness 60HRC

Subec AB **Hesselmans Torg 5** **SE- 131 54 Nacka** **Sweden** **Phone:** **+46-8-88 46 33** **Fax:** **+46-8-97 76 58** **Email: info@subec.se** **Web: www.subec.se**

Copyright © 2023 Subec

GENERELL TEKNISK SPECIFIKATION

for cold working steel hardened 60HRC products

Material description									
L %	**C**	**Si**	**Mn**	**Cr**	**Ni**	**Mo**	**W**	**V**	**S**
1,2379	1,55	0,30	0,30	12,0	0,18	0,70	0,18	0,80	0,013
1,2601	1,60	0,30	0,30	12,0	0,18	0,60	0,50	0,30	0,013
1,2080	2,10			12,0					
1,2436	2,10			12,0			0,70		

Roughness and surface				
R_{tmax} [µm]	CLA/R [µm]	CLA [µ"]	RMS [µm]	RMS [µ"]
0,06	0,02	0,75	0,02	0,8
0,1	0,03	1,2	0,04	1,3
0,2	0,06	2,5	0,08	2,8
0,3	0,09	3,7	0,1	4,2
0,4	0,13	5,0	0,14	5,6
0,5	0,16	6,7	0,18	6,9
0,6	0,19	7,5	0,21	8,3
0,7	0,22	8,7	0,25	9,7
0,8	0,25	10,0	0,28	11,1
0,9	0,28	11,2	0,32	12,5
1,0	0,31	12,5	0,35	14,0
1,2	0,38	15,8	0,42	16,7
1,5	0,47	18,8	0,53	20,9
1,8	0,57	22,6	0,64	25,5
2,0	0,64	25,1	0,78	27,9

Roughness and surface				
R_{tmax} [µm]	CLA/R [µm]	CLA [µ"]	RMS [µm]	RMS [µ"]
2,4	0,73	30,1	0,85	33,4
2,8	0,89	35,2	0,99	39,0
3,0	0,95	37,6	1,06	41,9
3,5	1,11	43,9	1,24	48,8
4,0	1,27	50,2	1,41	55,8
5,0	1,59	62,7	1,77	69,7
6,0	1,91	75,5	2,12	83,6
7,0	2,22	87,5	2,48	92,6
8,0	2,54	100,0	2,83	111,7
10,0	3,18	125,5	3,54	140,0
20,0	6,64	251,5	7,8	279,0
40,0	12,7	502,0	14,1	558,0
60,0	19,1	755,0	21,2	836,0
125,0	39,5	1560,0	43,5	1750,0
200,0	64,0	2510,0	78,0	2790,0

Surface Quality according to manufacturer													
Surface symbol according to ISO 1302	new	0,025	0,05	0,1	0,2	0,4	0,8	1,6	3,2	6,3	12,5	25	50
Surface Symbol according to ISO 3141	until now												
Roughness index		N 1	N 2	N 3	N 4	N 5	N 6	N 7	N 8	N 9	N 10	N 11	N 12
Arithmetic mean value	R_a [µm]	0,025	0,05	0,1	0,2	0,4	0,8	1,6	3,2	6,3	12,5	25	50
Surface roughness	R_z [µm]	0,25	0,63	1	1,6	2,5	4-6,3	10	16-25	40	63	100	160
Longitudinal grinding													
Peripheral grinding													
Face grinding													
Grinding of hole													
Polish grinding													
Long stroke honing													
Short stroke honing													
Cylindrical lapping Flat lapping													
Ultrasonic lapping													
Polish Lapping													
Surface roughness produced through													

Subec AB **Hesselmans Torg 5** **SE- 131 54 Nacka** **Sweden** **Phone:** **+46-8-88 46 33** **Fax:** **+46-8-97 76 58** **Email: info@subec.se** **Web: www.subec.se**

Copyright © 2023 Subec

KONISK NIPPEL AV HÅRDMETALL

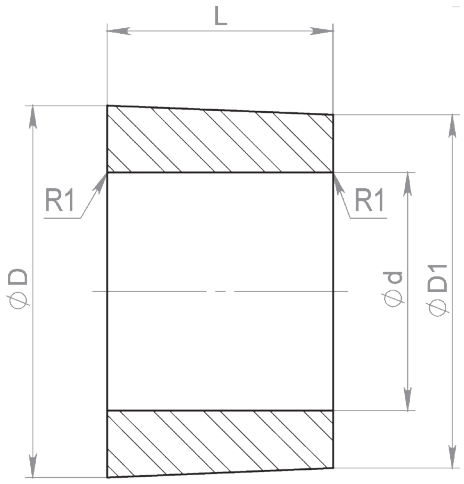

Art.No.	ØD	Ød	ØD1	L	R1
07986	25	16	23,75	15,2	1
07852	18,5	13	17,5	16	1
04374	13,8	7,75	13,35	12,2	1
Ritnings Nr. 3-401145-00					

KONISK NIPPEL AV HÅRDMETALL

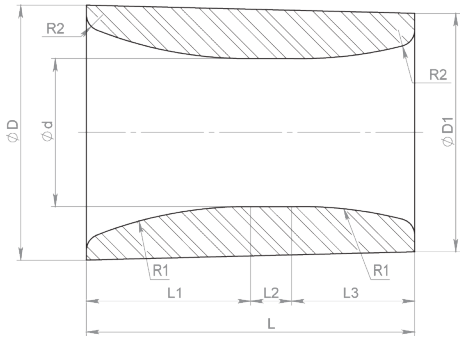

Art.No.	ØD	Ød	Ød1	L	L1	L2	L3	R1	R2
03683	31	18	25	40	20	5	15	50	2
Ritnings Nr. 1-400680-00									

STYRNING AV HÅRDMETALL MED TVÅ FLÄNSAR

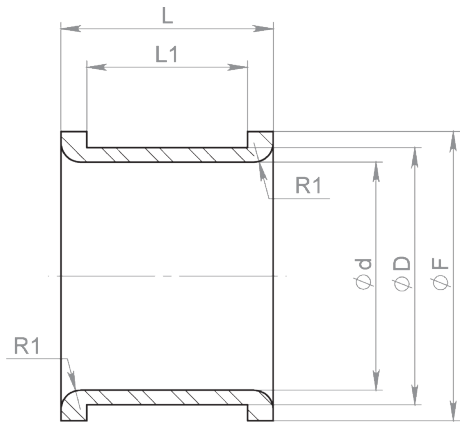

Art.No.	ØD	Ød	ØF	L	L1	R
09106	40	35,5	45	33		3
Ritnings Nr. 3-401146-00						

Alternative to tungsten carbide: Cold working steel hardness 60HRC

Subec AB Hesselmans Torg 5 SE- 131 54 Nacka Sweden
Phone: +46-8-88 46 33
Fax: +46-8-97 76 58
Email: info@subec.se
Web: www.subec.se

Copyright © 2023 Subec

KUNDANPASSADE HÅRDMETALLPROVER

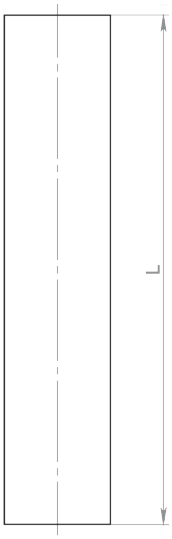

Stämpel			
Art.No.	**A**	**B**	**C**
07808	10	10	48
08157	12	12	40

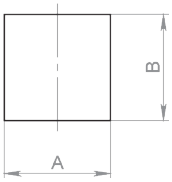

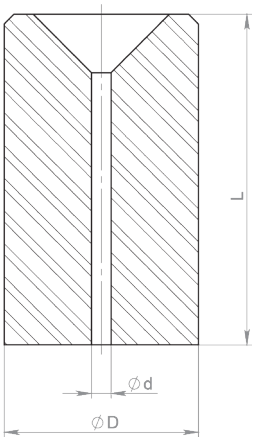

Kapmatris			
Art.No.	**ØD**	**Ød**	**L**
07807	20	2	34
08177	20	2,35	25
08178	20	2,5	25
08179	20	2,7	25

Styrgaffel Article: 10328

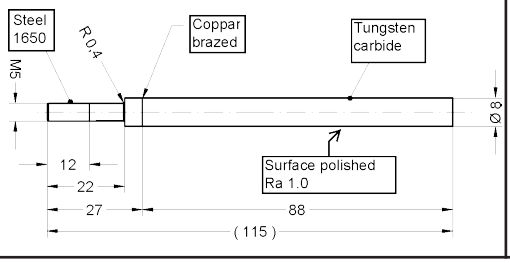

Styrhjul
Article: 16896

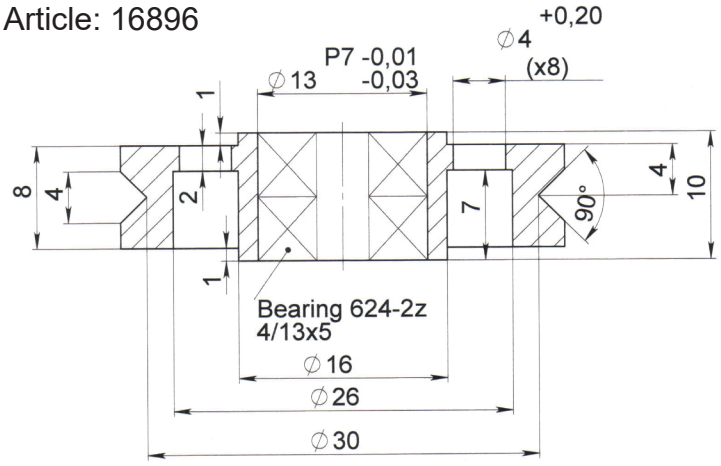

Alternative to tungsten carbide: Cold working steel hardness 60HRC

Subec AB **Hesselmans Torg 5** **SE- 131 54 Nacka** **Sweden**
Phone: **+46-8-88 46 33**
Fax: **+46-8-97 76 58**
Email: info@subec.se
Web: www.subec.se

Copyright © 2023 Subec

KUNDANPASSADE HÅRDMETALLPROVER

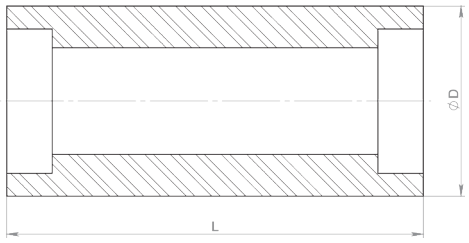

Cylindrar			
Art.No.	**ØD**	**L**	**Lager**
11423	25	40	699-2Z or 619/9-2Z
08442	25	55	
8114A	25	60	699-2Z or 619/9-2Z
08411	30	68	
12657	38	115	6002-2Z
Ritnings Nr. 3-400339-02			

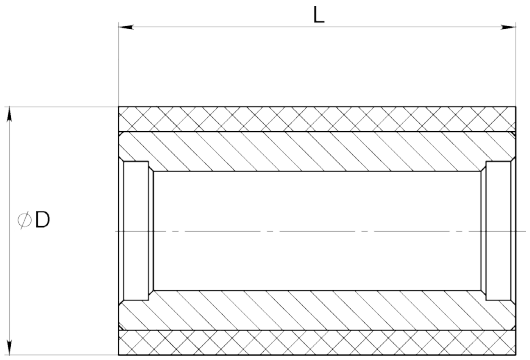

Sleeverulle			
Art.No.	**ØD**	**L**	**Lager**
12086	25	40	W 617/9
Ritnings Nr. 3-400294-01			



Horisontal Rullar antingen med eller utan gängad ände
Ritnings Nr. 3-400169-00



Vertikal Rullar
Ritnings Nr. 3-400070-00

Alternative to tungsten carbide: Cold working steel hardness 60HRC

Subec AB **Hesselmans Torg 5** **SE- 131 54 Nacka** **Sweden**
Phone: **+46-8-88 46 33**
Fax: **+46-8-97 76 58**
Email: info@subec.se
Web: www.subec.se

Copyright © 2023 Subec

HÅRDMETALL FORMNINGSRULLE

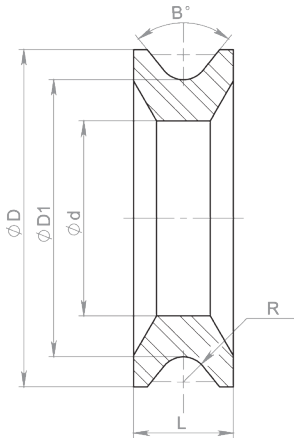

Art.No.	ØD	ØD1	Ød	L	°B	R
09110	135	110	78	40	78	10
Ritnings Nr. 3-401149-00						

HÅRDMETALL RIKTRULLE

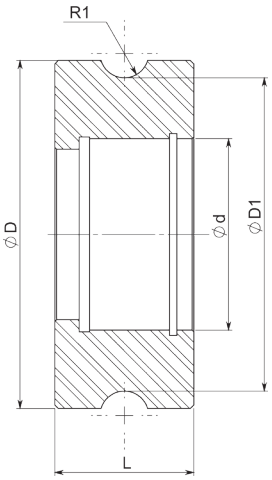

Art.No.	ØD	ØD1	Ød	L	R1
08788	100	90	55	40	7
Ritnings Nr. 3-401151-00					

HÅRDMETALL RIKTRULLE

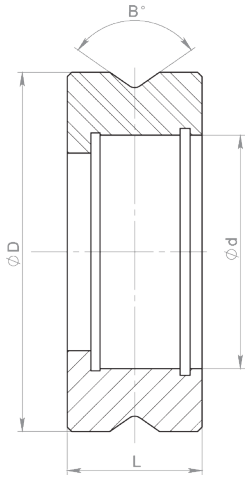

Art.No.	ØD	Ød	L	°B
08787	80	52	30	100
Ritnings Nr. 3-401151-00				

Alternative to tungsten carbide: Cold working steel hardness 60HRC

Subec AB **Hesselmans Torg 5** **SE- 131 54 Nacka** **Sweden** **Phone:** **+46-8-88 46 33** **Fax:** **+46-8-97 76 58** **Email: info@subec.se** **Web: www.subec.se**

Copyright © 2023 Subec

HÅRDMETALL RIKTRULLE

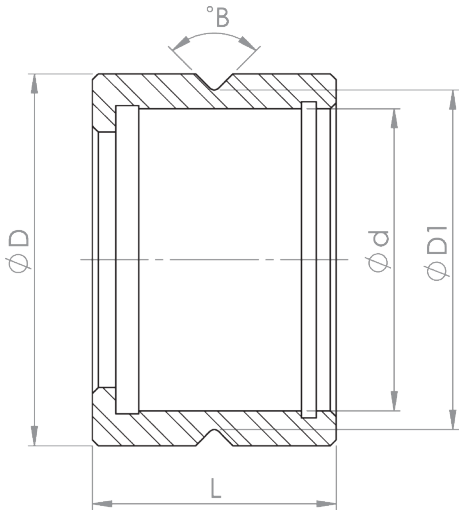

Art.No.	ØD	ØD1	Ød	L	°B
09112	32	29,21	26	25	90
09113	19	17,5	15	15,5	90
Ritnings Nr. 3-401156-00					

HÅRDMETALL RIKTRULLE

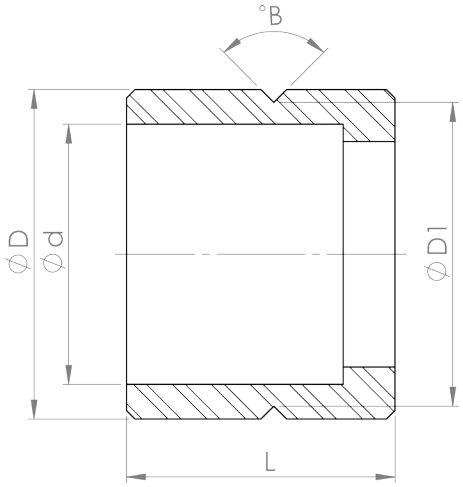

Art.No.	ØD	ØD1	Ød	L
08170	19	17,5	15	15,5
Ritnings Nr. 1-400586-00				

HÅRDMETALL RIKTRULLE

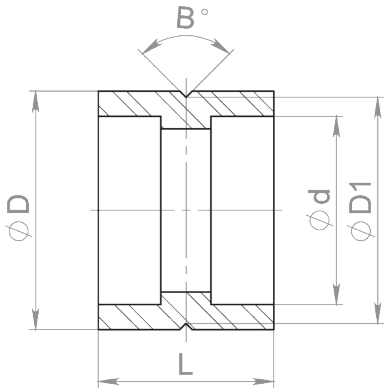

Art.No.	ØD	ØD1	Ød	°B
08171*	19	17,5	15	90
Ritnings Nr. 3-401155-00				

* Stock item

Alternative to tungsten carbide: Cold working steel hardness 60HRC

Subec AB **Hesselmans Torg 5** **SE- 131 54 Nacka** **Sweden**
Phone: **+46-8-88 46 33**
Fax: **+46-8-97 76 58**
Email: info@subec.se
Web: www.subec.se

Copyright © 2023 Subec

HÅRDMETALL RIKTRULLE

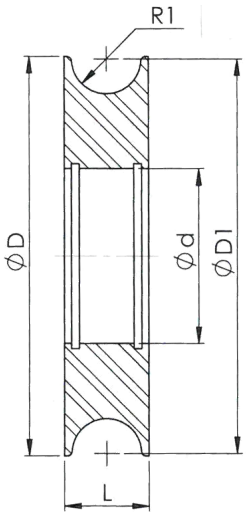

Art.No.	ØD	ØD1	Ød	L	R
09118	80	79	35	17	7
Ritnings Nr. 1-401162-00					

HÅRDMETALL RIKTRULLE

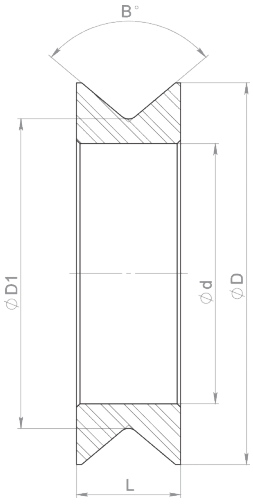

Art.No.	ØD	ØD1	Ød	L	R1
08181*	110	89,17	75	30	100
Ritnings Nr. 1-400977-00					

Article: 8181*



* Stock item

Alternative to tungsten carbide: Cold working steel hardness 60HRC

Subec AB **Hesselmans Torg 5** **SE- 131 54 Nacka** **Sweden**
Phone: **+46-8-88 46 33**
Fax: **+46-8-97 76 58**
Email: info@subec.se
Web: www.subec.se

Copyright © 2023 Subec

HÅRDMETALL FORMNINGSRULLE

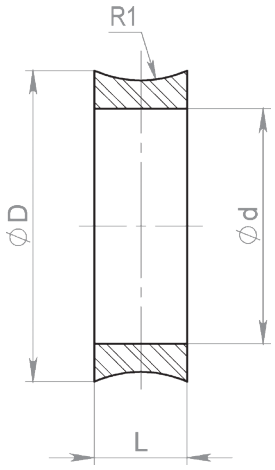

Art.No.	ØD	Ød	L	R1
08536	82,09	62	24,47	30
Ritnings Nr. 3-401153-00				

Alternative to tungsten carbide: Cold working steel hardness 60HRC

Subec AB **Hesselmans Torg 5** **SE- 131 54 Nacka** **Sweden** **Phone:** **+46-8-88 46 33** **Fax:** **+46-8-97 76 58** **Email: info@subec.se** **Web: www.subec.se**

Copyright © 2023 Subec

HÅRDMETALL RÖRNIPPLAR

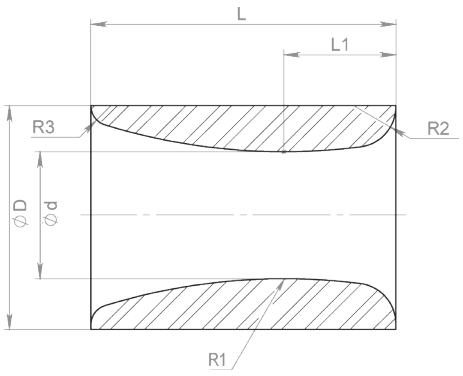

Art.No.	ØD	Ød	L	L1	R1	R2	R3
06931	18	10	25	8	50	2,5	2,5
	26	16	18		50	2	2
15520	32	25	12		16,5	2,5	2,5
12015	42	28	15		16	1	2
06917	45	25	60	22	120	8	4
06932	50	16	50		80	5	5
06915	50	18	50		80	5	3
	50	25	40		80	5	5
06916	80	44	75		100	4	4
Ritnings Nr. 1-400623-00							

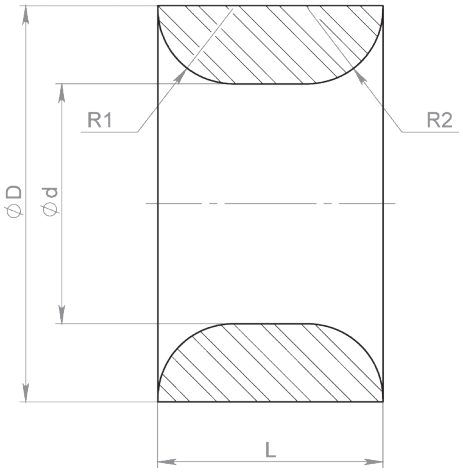

Art.No.	ØD	Ød	L	R1	R2
03227*	10,2	4,5	6	2	2
14793*	12	6	10	2	2
03225	13,2	8	7,5	2,5	2,5
07022	16,1	9,8	10,4	3	3
12013	20	14	16	2	2
12017	30	20	22	3	3
12046*	35	25	20	2	7
Ritnings Nr. 1-400646-00					

Article: 12046*



Article: 03227*

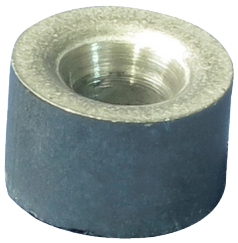

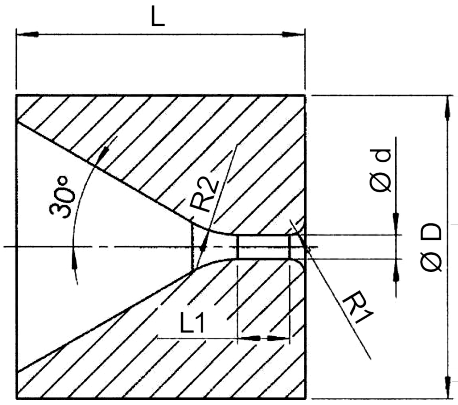

Art.No.	ØD	Ød	L	L1	R1	R2
10994*	10	0,8	9,5	9,7	0,5	3
Ritnings Nr. 3-401365-00						

* Stock item

Alternative to tungsten carbide: Cold working steel hardness 60HRC

Subec AB **Hesselmans Torg 5** **SE- 131 54 Nacka** **Sweden**
Phone: **+46-8-88 46 33**
Fax: **+46-8-97 76 58**
Email: info@subec.se
Web: www.subec.se

Copyright © 2023 Subec

HÅRDMETALL RÖRNIPPLAR

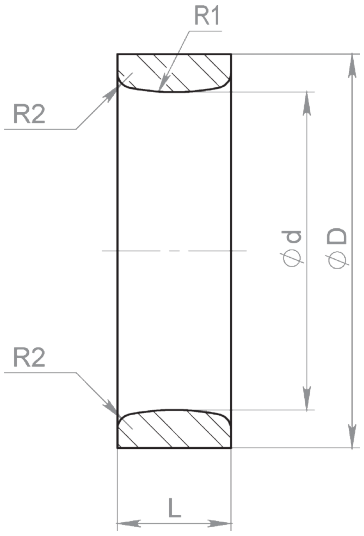

Art.No.	ØD	Ød	L	R1	R2
07589	46	35	20	25	2,5
06914	52	42	15	30	2
07714	90	70	25	25	5
08885	20	12	10	8	1,6
08886	26	18	10	16,5	2
07689*	10	3	7	8	1
07588	22	15,4	10	16	1
07587	32	20	12	10	2,5
06911	32	25	12	16,5	2
06913	60	44	22	25	4
06892	50	18	50	90	5
	12	4	7	4	1
06933	14	6	7	6	1,6
	18	10	8	6	1,6
	44	32	18	20	3
06918	100	80	25	25	5
07216	19	11,5	15	13,6	1
06910	25	18	10	16,5	2
07056	40	25	15	15	2,5
06912	45	35	20	25	2,5
	25	12	25	31	1,5
	12	5,8	12	15	1,5
Ritnings Nr. 1-401163-00					

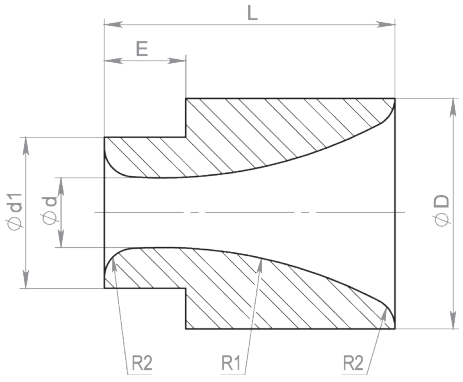

Art.No.	ØD	Ød	Ød1	L	E	R1	R2
07023*	40	12	26	50	14	80	5
06936	40	10	26	50	14	80	5
Ritnings Nr. 1-401164-00							

* Stock item

Alternative to tungsten carbide: Cold working steel hardness 60HRC

Subec AB **Hesselmans Torg 5** **SE- 131 54 Nacka** **Sweden**
Phone: **+46-8-88 46 33**
Fax: **+46-8-97 76 58**
Email: info@subec.se
Web: www.subec.se

Copyright © 2023 Subec

HÅRDMETALL RÖRNIPPLAR

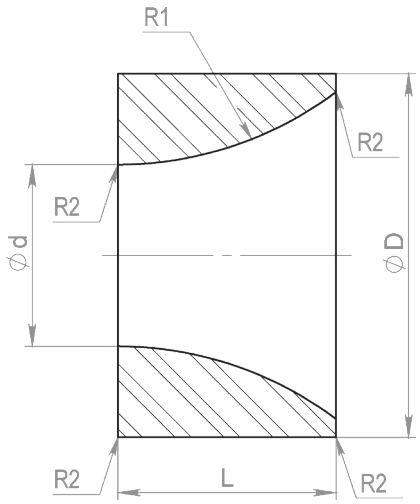

Art.No.	ØD	Ød	L	R1	R2
07055	50	25	30	50	1
Ritnings Nr. 3-401165-00					

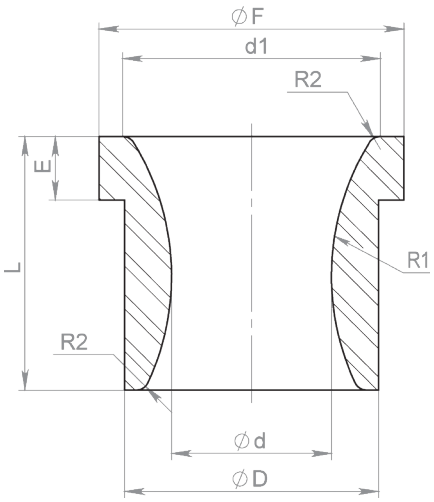

Art.No.	ØD	Ød	Ød1	ØF	L	E	R1	R2
07054	14	5,8	15	17	20	5	16	1
07316	18	9	17	21	20	5	20	1
06942	20	12	19	24	20	5	20	1
12018	55	22		65	80	20	179	3
Ritnings Nr. 3-401166-00								

HÅRDMETALL NIPPEL MED FLÄNS

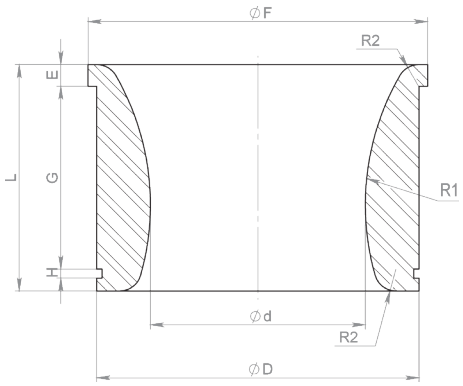

Art.No.	ØD	Ød	ØF	L	E	R1	R2	G	H
07387	150	100	158	100	10	120	10	84,85	4,15
Ritnings Nr. 3-401167-00									

Alternative to tungsten carbide: Cold working steel hardness 60HRC

Subec AB **Hesselmans Torg 5** **SE- 131 54 Nacka** **Sweden**
Phone: **+46-8-88 46 33**
Fax: **+46-8-97 76 58**
Email: info@subec.se
Web: www.subec.se

Copyright © 2023 Subec

HÅRDMETALL RÄFFLADE MATARRULLAR

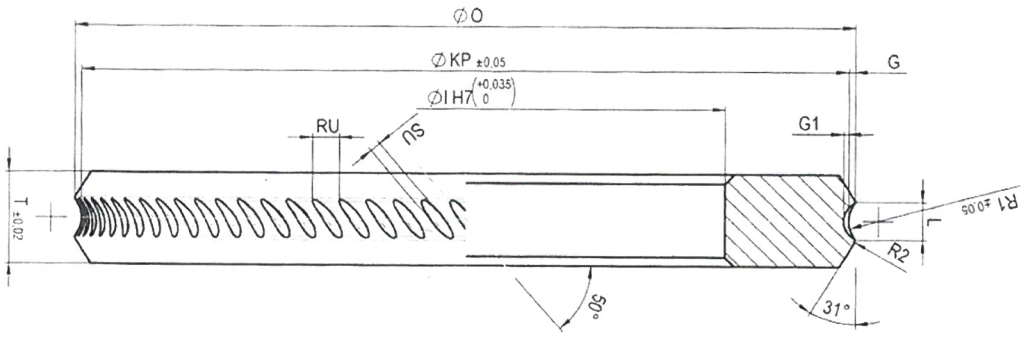

PR	R1	L	G	R2	KP				G1	SU	RU	St.U			
					123	125	140	150				123	125	140	150
PR 3	2,46	2,75	0,36	0,3	122,28	124,28	139,28	149,28	0,68	1,3	3,5	110	112	126	134
PR 3,5	2,72	3,12	0,44	0,3	122,12	124,12	139,12	149,12	0,68	1,3	3,5	110	112	124	134
PR 4	2,97	3,55	0,52	0,4	121,97	123,97	138,97	148,97	0,67	1,4	3,5	110	112	124	134
PR 4,5	3,15	3,98	0,63	0,4	121,74	123,74	138,74	148,74	0,71	1,45	3,5	110	112	124	134
PR 5	3,46	4,35	0,69	0,4	121,62	123,62	138,62	148,62	0,75	1,5	3,5	110	110	124	134
PR 5,5	3,71	4,75	0,78	0,4	121,44	123,44	138,44	148,44	0,79	1,55	4,4	86	88	98	106
PR 6	4,17	5,3	0,85	0,5	121,3	123,3	138,3	148,3	0,83	1,6	4,4	86	88	98	106
PR 6,5	4,46	5,75	0,95	0,5	121,1	123,1	138,1	148,1	0,73	1,7	4,4	86	88	98	106
PR 7	4,75	6,2	1,05	0,5	12,91	122,91	137,91	147,91	0,81	1,8	4,4	86	88	98	106
PR 7,5	5,05	6,65	1,14	0,5	120,71	122,71	137,71	147,71	0,89	1,9	5,3	72	72	82	88
PR 8	5,31	7,1	1,25	0,5	120,49	122,49	137,49	147,49	0,88	2	5,3	72	72	82	88
PR 8,5	5,58	7,55	13,6	0,5	120,28	122,28	137,28	147,28	0,96	2,1	5,3	72	72	82	88
PR 9	6,01	8	1,42	0,5	120,16	122,16	137,16	147,16	1,04	2,2	6,3	60	60	68	74
PR 9,5	6,34	8,45	1,5	0,5	120	122	137	147	0,87	2,2	6,3	60	60	68	74
PR 10	6,6	8,9	1,61	0,5	119,78	121,78	136,78	146,78	0,94	2,3	6,3	60	60	68	74
PR 10,5	6,9	9,35	1,71	0,5	119,58	121,58	136,58	146,58	0,94	2,3	6,3	60	60	68	74
PR 11	7,18	9,8	1,82	0,5	119,36	121,36	136,36	146,36	1,02	2,4	7,6	50	50	56	60
PR 11,5	7,53	10,25	1,9	0,5	119,2	121,2	136,2	146,2	1,02	2,4	7,6	50	50	56	60
PR 12	7,89	10,7	1,98	0,5	119,04	121,04	136,04	146,04	1,1	2,5	7,6	50	50	56	60
PR 13	8,52	11,56	2,15	0,5	118,7	120,7	135,7	145,7	1,18	2,6	7,6	50	50	56	60
PR 13,5	9	12	2,18	0,5	118,64	120,64	135,64	145,64	1,18	2,6	7,6	50	50	56	60
PR 14	9,18	12,45	2,32	0,5	118,36	12,36	135,36	145,36	1,26	2,7	8,3	44	46	52	56

Wire Range Ø	(OD) Ømm	(ID) Ømm	(T) mm
4-8,5	125	82	15
9,12	125	82	20
4-8,5	140	90	15
9-12	140	90	20
4-8,5	150	90	15
9-12	150	90	20

Subec AB **Hesselmans Torg 5** **SE- 131 54 Nacka** **Sweden**
Phone: **+46-8-88 46 33**
Fax: **+46-8-97 76 58**
Email: info@subec.se
Web: www.subec.se

Copyright © 2023 Subec

LASER LÄNGDMÄTNINGS PRINCIPER

CLU - Center Line Unit

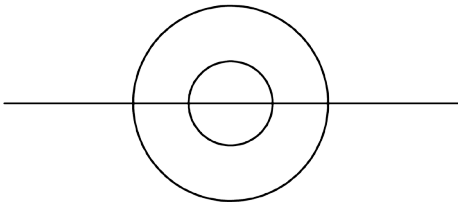

Produkter med olika diametrar är guidade genom mätpunkten. Rollarna stänger sig runt produkten på ett sådant sätt att produktens centrumlinje (CL) håller sig på samma nivå. CL håller sig på samma höjd oberoende av förändringar i produkt diameter.

Fördelar: En förädring av produktens diameter påverkar endast laserns fokusområde med halva diametern. Centrumlinjen är oberoende av produktens diameter.

Nackdelar: CLU rullföringar är ofta mer kostsamma än simplare rullföringar.



BLU - Bottom Line Unit

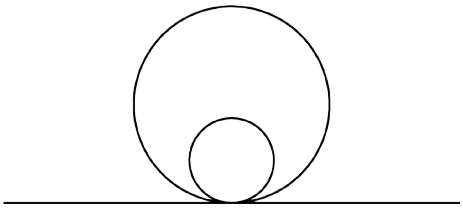

Produkter med olika diametrar är guidade genom mätpunkten och de har alla en gemensam lägsta punkt.

Fördelar: Simpla och billigare rullföringar kan användas.

Nackdelar: För mycket förändring i produktens diameter leder till att produkten faller utanför laserns fokusområde. Då måste antingen lasern eller rullföringen att höjas eller sänkas. När lasern har ställts in så bör den inte röras för optimala mätningar.



TLU - Top Line Unit

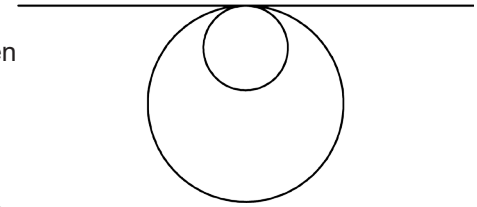

Produkter med olika diametrar är guidade genom mätpunkten moch de har alla en gemensam högsta punkt. Centrumlinjen höjs när produkten går från en högre till en lägre diameter.

Fördelar: Lasern kommer alltid att träffa produkten med bästa möjliga fokus vilket leder till ett högre antal bra mätningar och bättre precision på längdmätandet.

Nackdelar: Om centrumlinjen inte kan ändras så kan den här rullförings principen inte användas.

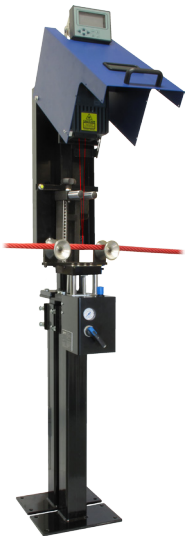

Subec AB Hesselmans Torg 5 SE- 131 54 Nacka Sweden
Phone: +46-8-88 46 33
Fax: +46-8-97 76 58
Email: info@subec.se
Web: www.subec.se

Copyright © 2023 Subec

LÄNGDMÄTARE, CAT 3-50

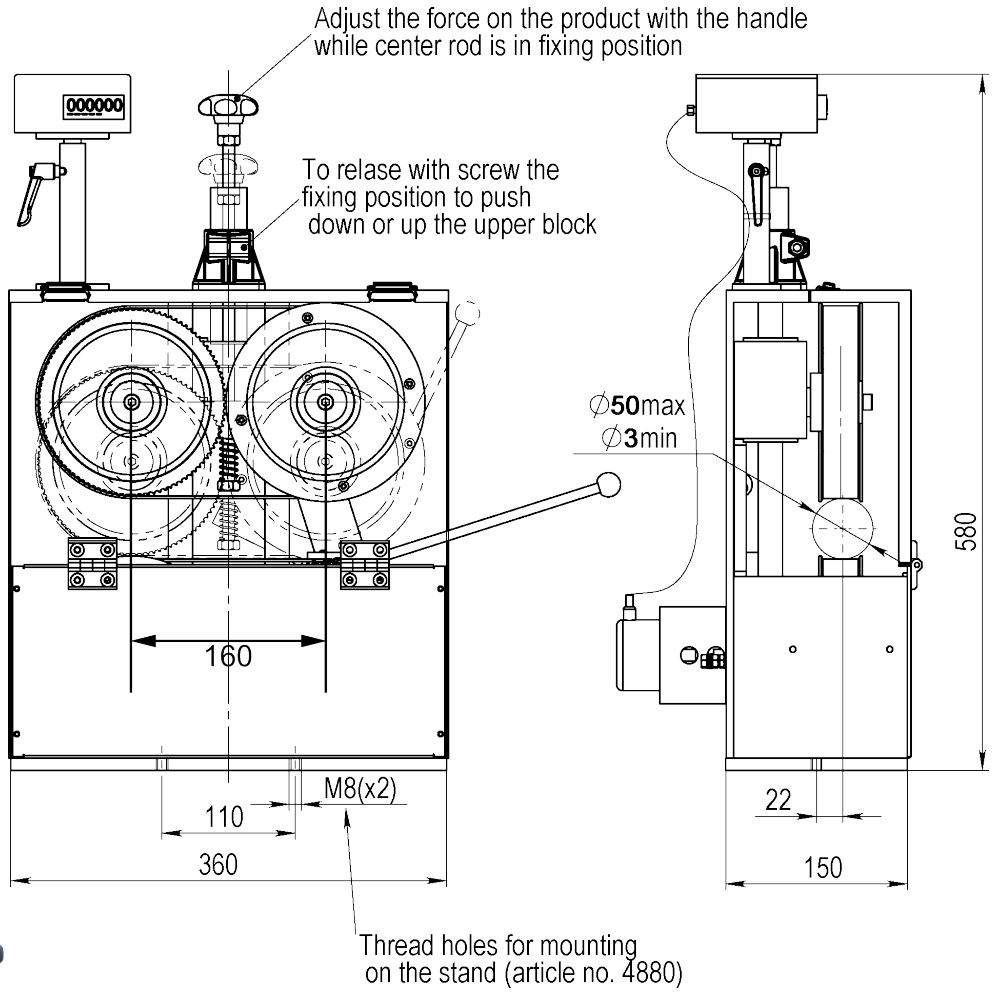

Article: 04610
Vikt: 40kg

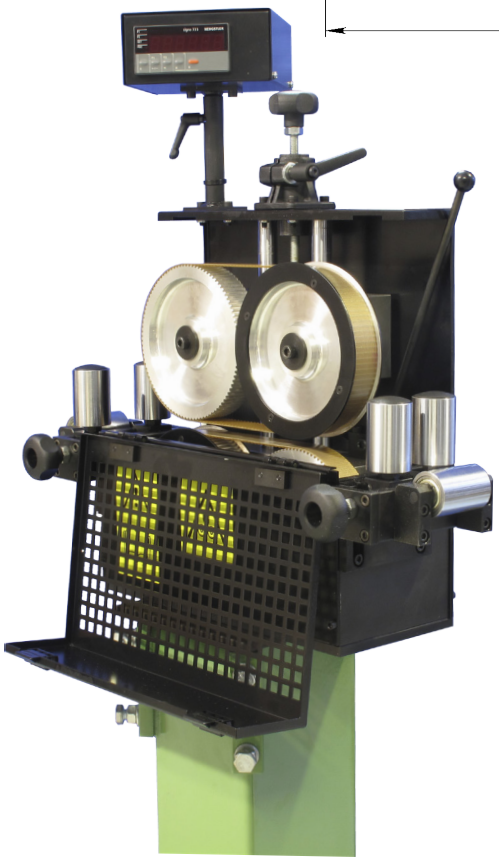

Option: Pneumatisk utförande med fjädrande rullsystem.
Article: 13257



Rullsystem
Article: 8057

Ritnings Nr. 3-400428-04

Subec AB **Hesselmans Torg 5** **SE- 131 54 Nacka** **Sweden**
Phone: **+46-8-88 46 33**
Fax: **+46-8-97 76 58**
Email: info@subec.se
Web: www.subec.se

Copyright © 2023 Subec

LÄNGDMÄTARE, CAT 5-100

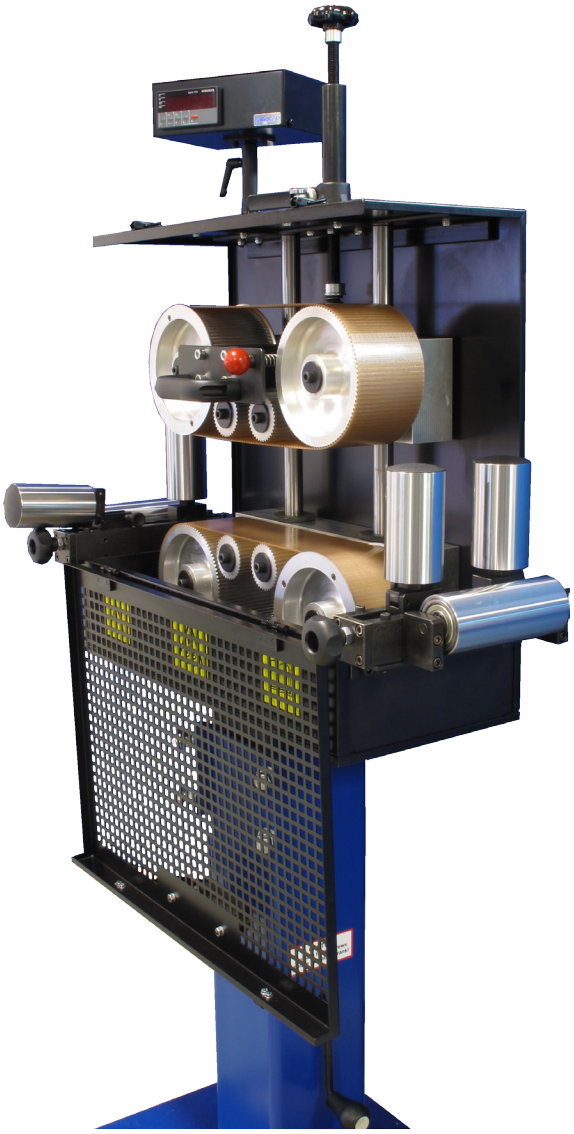

Article: 02020

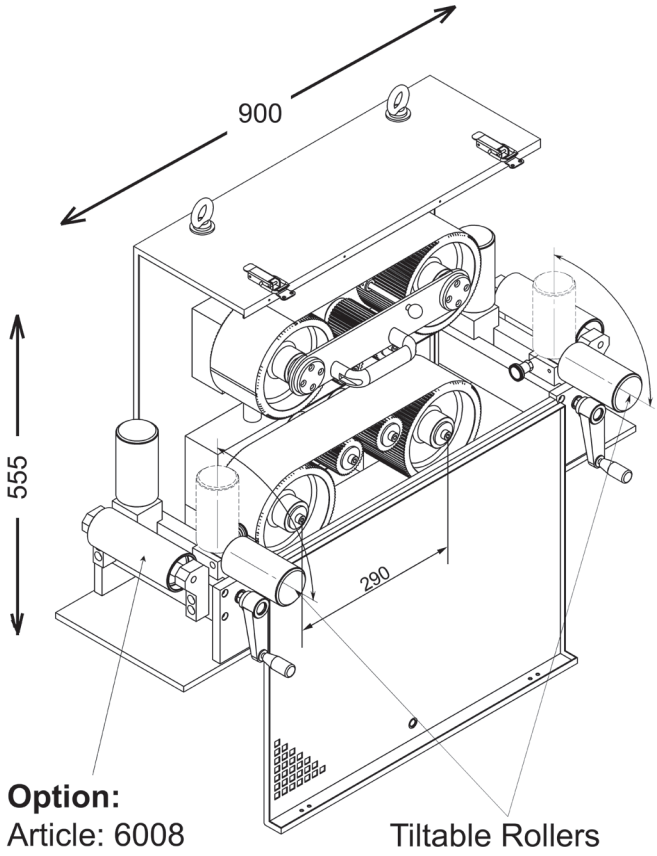

Option:
Article: 6008 Tiltable Rollers

Standard:

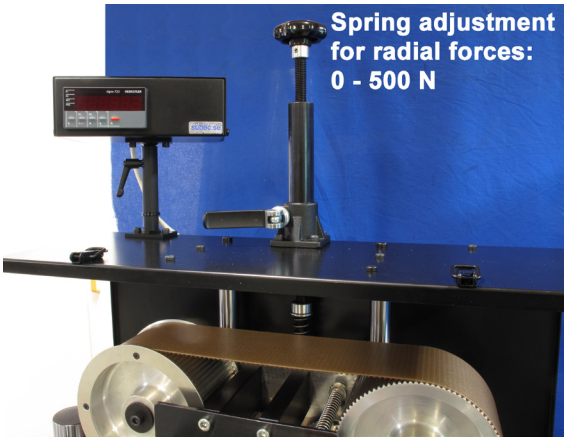

Option: Article: 05970



Ritnings Nr. 1-400452-04

Subec AB **Hesselmans Torg 5** **SE- 131 54 Nacka** **Sweden** **Phone:** **+46-8-88 46 33** **Fax:** **+46-8-97 76 58** **Email: info@subec.se** **Web: www.subec.se**

Copyright © 2023 Subec

LÄNGDMÄTARE, TOP CAT 5-100

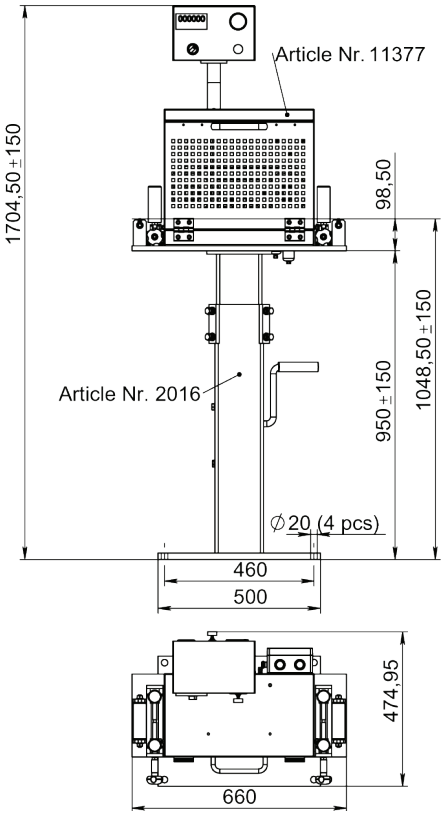

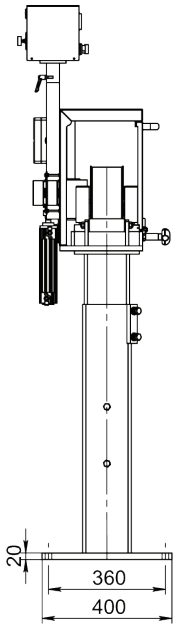

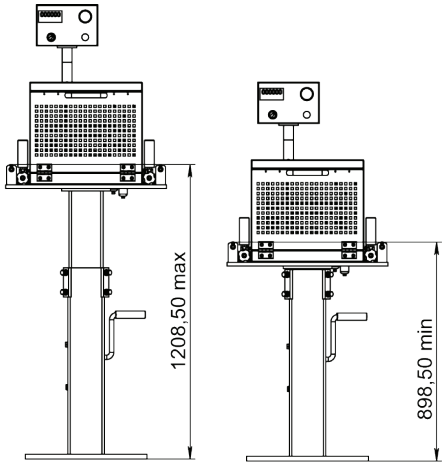

Article: 11377



Ritnings Nr. 3-400886-00

Subec AB	**Hesselmans Torg 5** **SE- 131 54 Nacka** **Sweden**	**Phone:** **Fax:**	**+46-8-88 46 33** **+46-8-97 76 58**	**Email: info@subec.se** **Web: www.subec.se**

Copyright © 2023 Subec

LÄNGDMÄTARE, TOP CAT 15-150

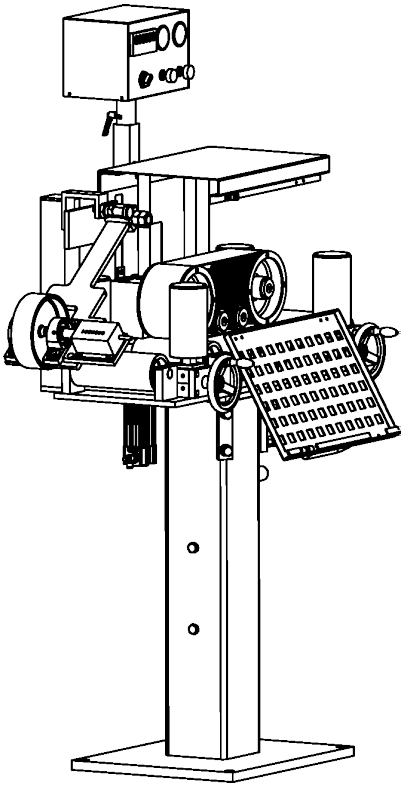

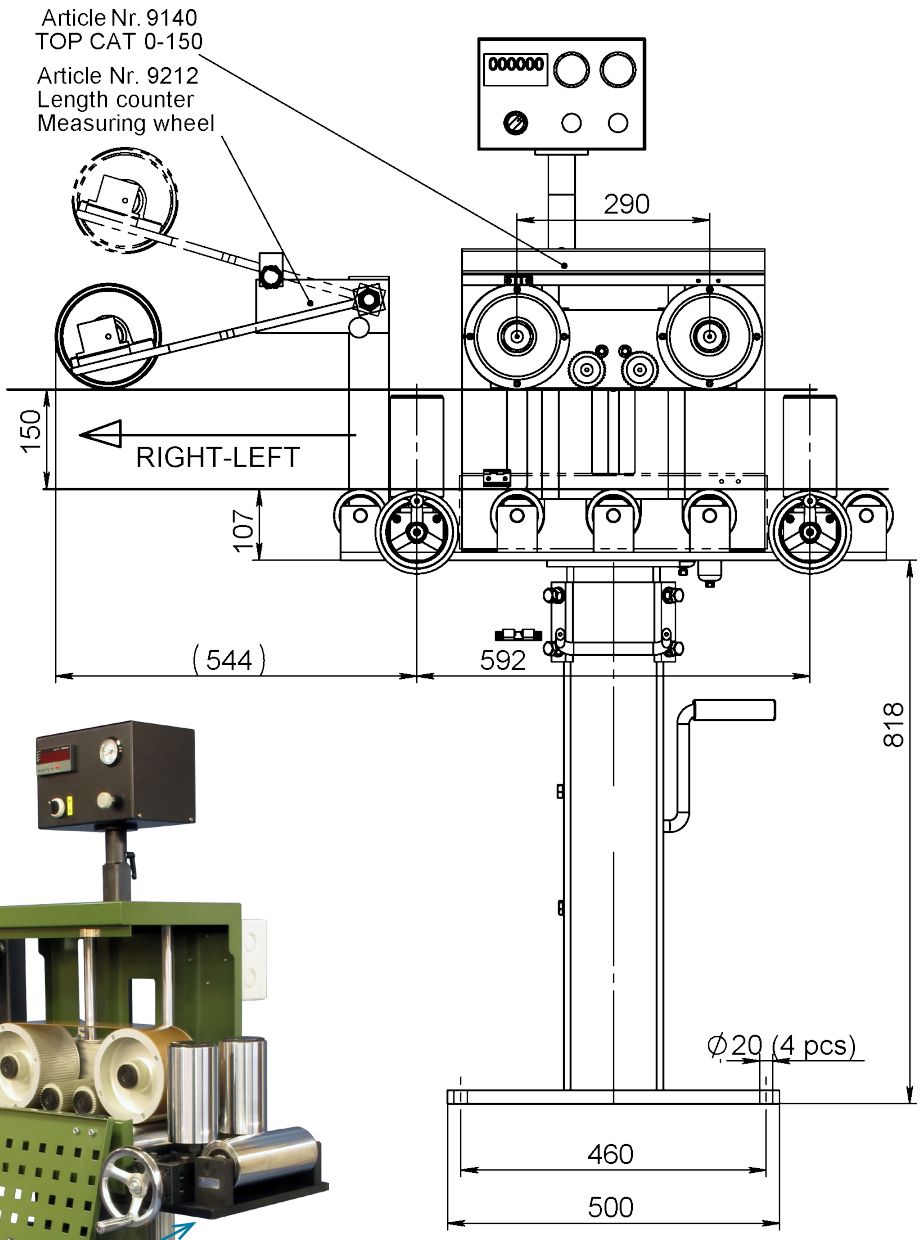

Article: 09140
Med skärm, pneumatisk öppning, encoder.

Option: 9212

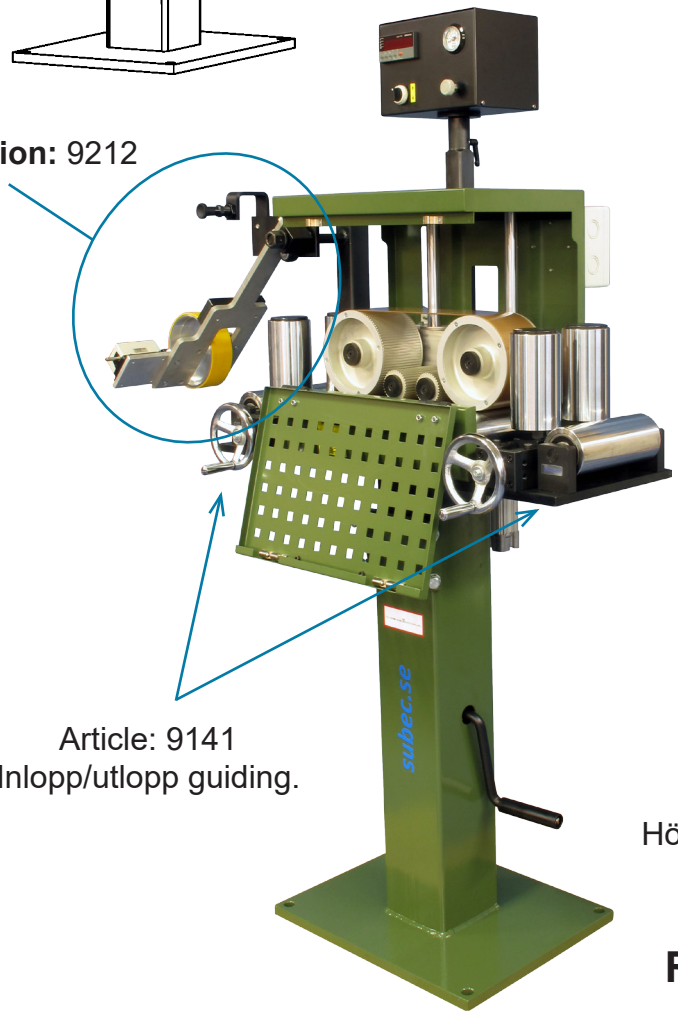

Article: 9141
Inlopp/utlopp guiding.

Article: 2016
Höjdjusterbart stativ

Ritnings Nr. 3-400886-00

Subec AB **Hesselmans Torg 5** **SE- 131 54 Nacka** **Sweden**
Phone: **+46-8-88 46 33**
Fax: **+46-8-97 76 58**
Email: info@subec.se
Web: www.subec.se

Copyright © 2023 Subec

LÄNGDMÄTARE, TOP CAT 50-350

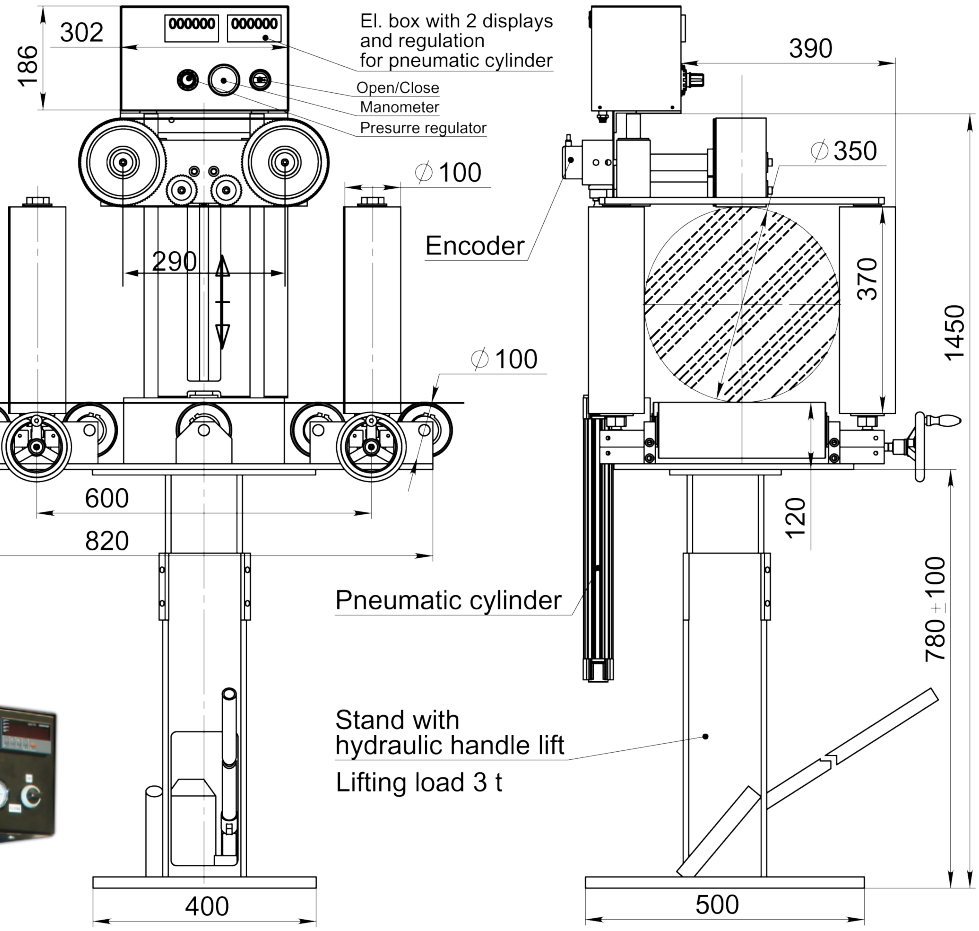



Article: 06861

Ritnings Nr. 3-400886-00

Subec AB	**Hesselmans Torg 5** **SE- 131 54 Nacka** **Sweden**	**Phone:** **Fax:**	**+46-8-88 46 33** **+46-8-97 76 58**	**Email: info@subec.se** **Web: www.subec.se**

Copyright © 2023 Subec

LÄNGDMÄTARE, SWA 50-350

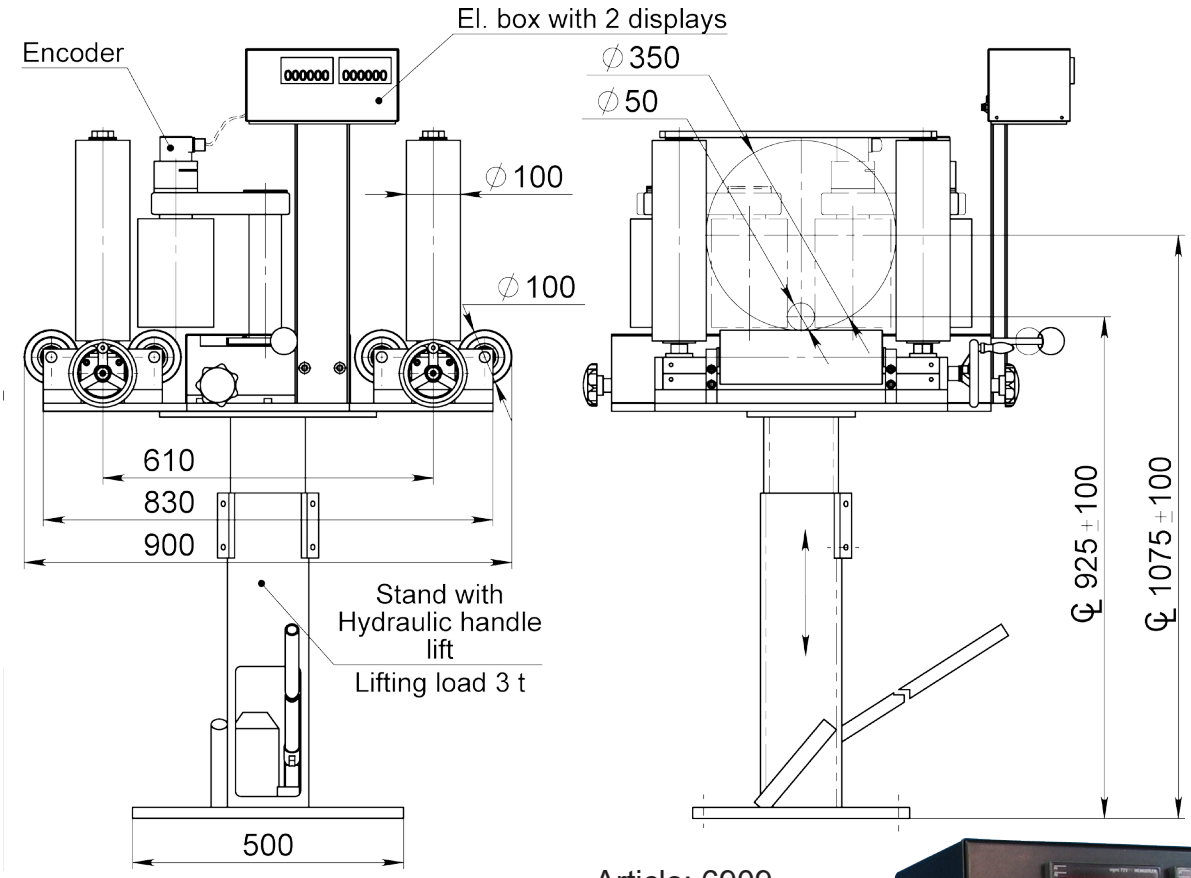

Article: 6909

Utförande SWA 5-200
också tillgänglig
Article: 06668



Ritnings Nr. 3-400865-00

Subec AB **Hesselmans Torg 5** **Phone:** **+46-8-88 46 33** **Email: info@subec.se**
SE- 131 54 Nacka **Fax:** **+46-8-97 76 58** **Web: www.subec.se**
Sweden

Copyright © 2023 Subec

MÄTKONSOL FÖR LASER LÄNGDMÄTARE, CLU

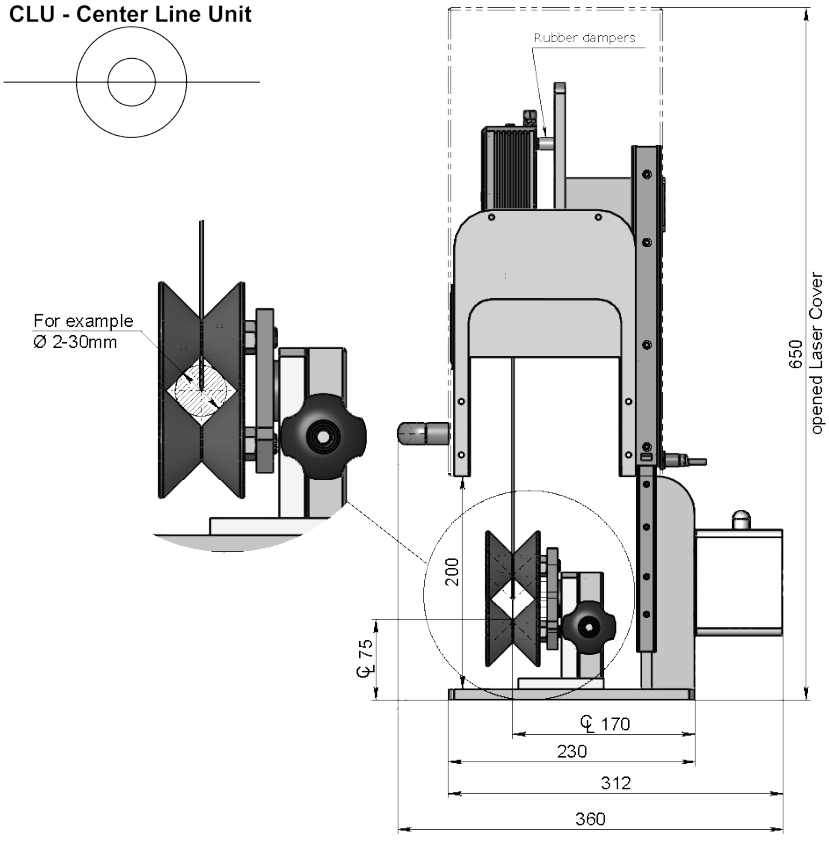

Med:

1. Mekanisk Skjutbar Kåpa
   Article: 12681 (Se Bild)

2a. Pneumatisk Skjutbar Kåpa
   Article: 12696

2b. Pneumatisk Kontrolpanel
   Article: 13032



Info:
Synkroniserad enhandsjustering av styrrullarna för optimal inriktning av produkten genom lasermätpunkten.

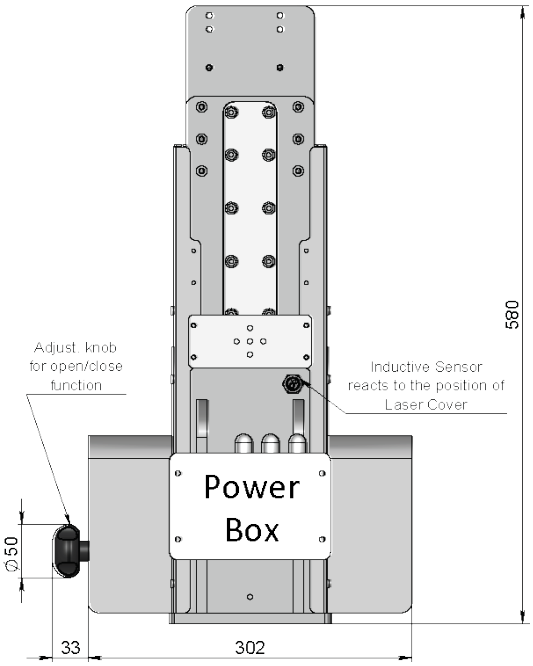

Ritnings Nr. 3-400681-00

Subec AB **Hesselmans Torg 5** **SE- 131 54 Nacka** **Sweden**
Phone: **+46-8-88 46 33**
Fax: **+46-8-97 76 58**
Email: info@subec.se
Web: www.subec.se

Copyright © 2023 Subec

MÄTKONSOL FÖR LASER LÄNGDMÄTARE, CLU

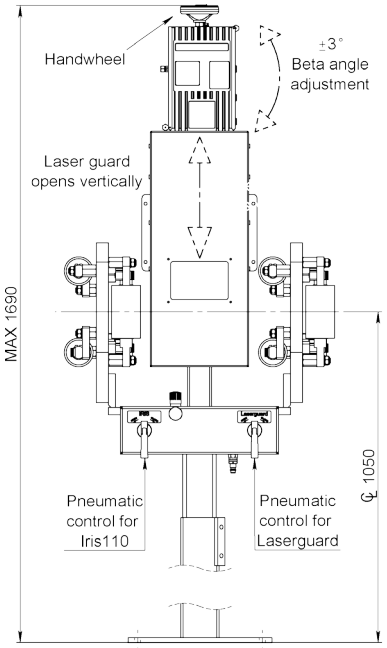

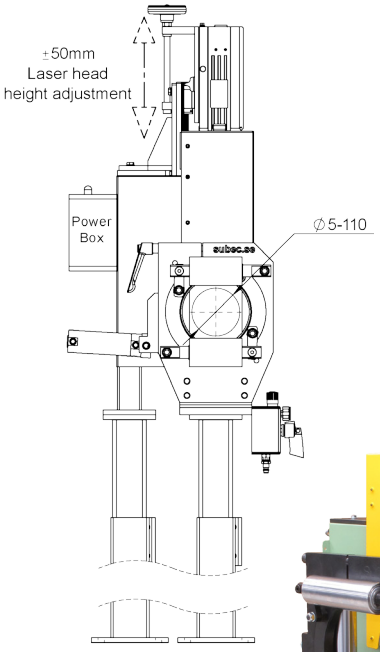

CLU - Center Line Unit

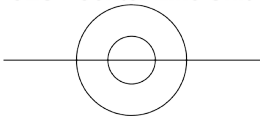

Möjligheten att justera höjden på laserhuvudet läggs till på konsolen då produktområdet varierar mycket. Det försäkrar att produkten stannar innanför laserns fokusområde.

CL och färg att specifiseras.

Alla monteringsbultar är förbereda att bli säkrade med sigill. (MID) Inkluderar monteringsstativ samt cosinus vinkeljustering. Start/Stop punkt är specifierad.

Pneumatiska Rullkors och pneumatiskt slide-up kåpa.

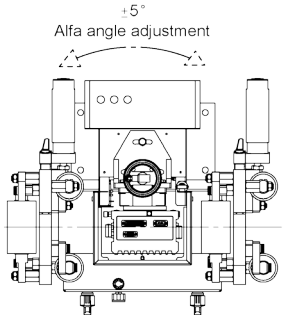

Article: 11636

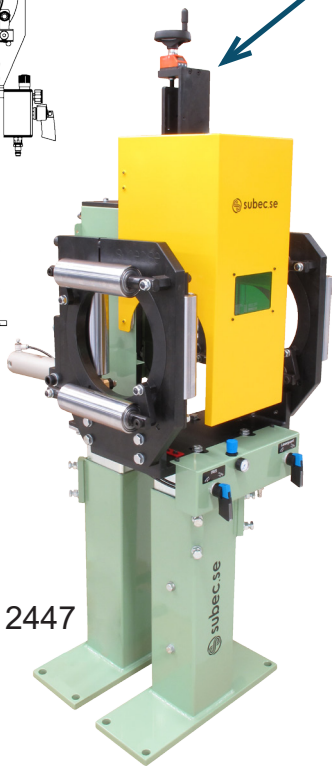

Article: 12447

Article	Typ	Produkområde	Handratt	Note
13073	Iris	10-70mm		
13171	Rullkors	0-110mm	X	Tillåter runda och platta produkter
11636	Iris	5-110mm	X	
15144A	Iris	5-110mm	X	Säkerhetskåpa med borstar
12156	Iris	10-160mm	X	
15325	Iris	10-160mm	X	Säkerhetskåpa med borstar
12447	Iris	25-200mm	X	
15044	Iris	25-200mm	X	
16545	Iris	25-200mm	X	Fullständigt inkapslad enligt säkerhets föreskrifter för laser
13209	Iris	20-300mm	X	

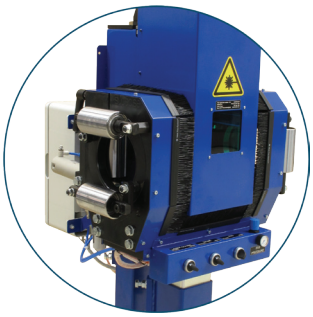

Article: 15144A
Säkerhetskåpa med borstar

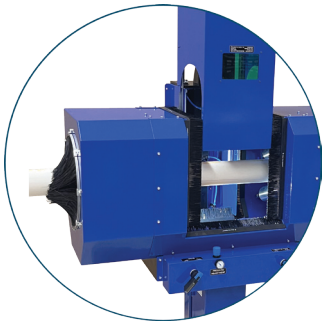

Article: 16545
Fullständigt inkapslad

Ritnings Nr. 3-401308-00

Subec AB **Hesselmans Torg 5** **SE- 131 54 Nacka** **Sweden**
Phone: **+46-8-88 46 33**
Fax: **+46-8-97 76 58**
Email: info@subec.se
Web: www.subec.se

Copyright © 2023 Subec

MÄTKONSOL FÖR LASER LÄNGDMÄTARE, TLU

Pneumatik, med automatisk diameter anpassning
för kontaktlös längdmätning av långa produkter

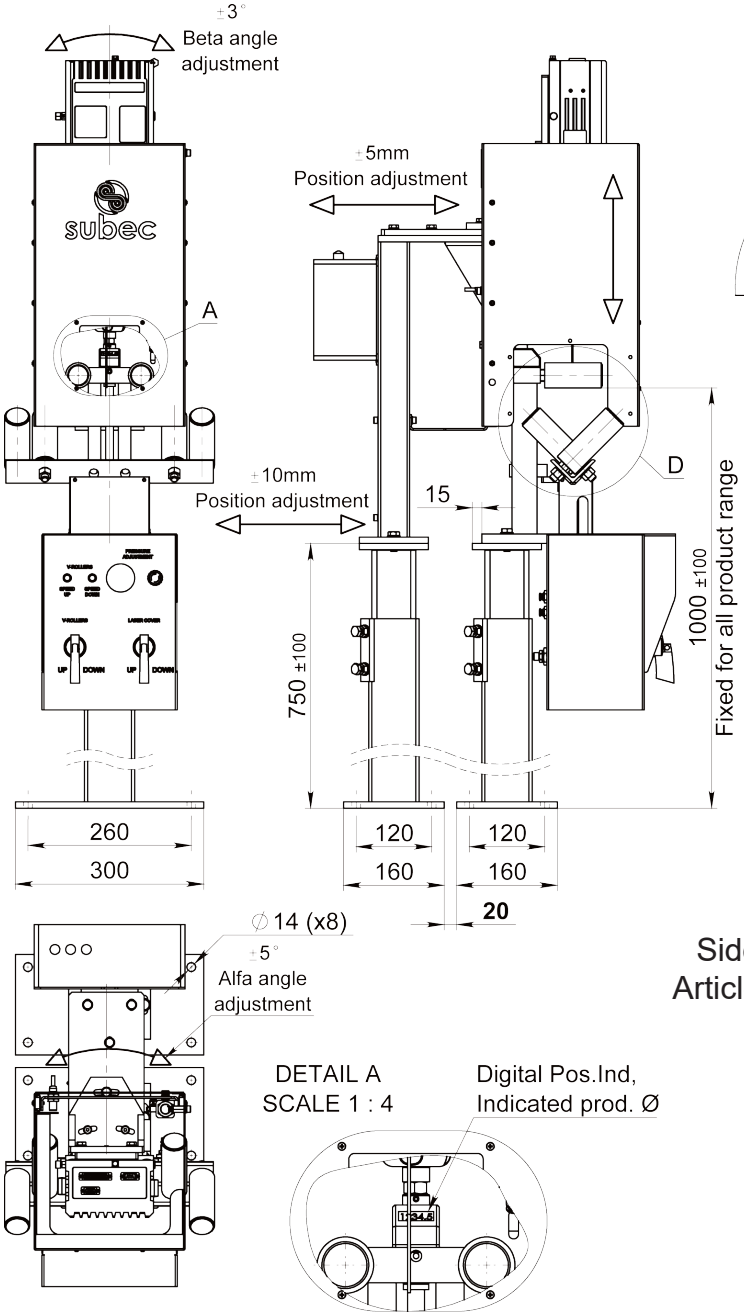

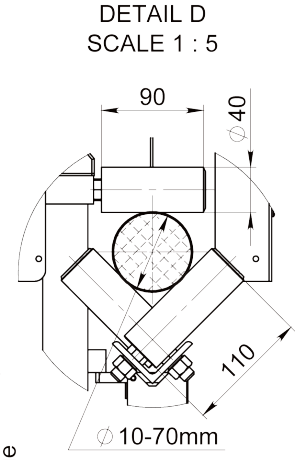

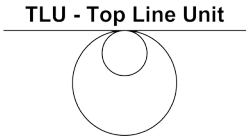

Laserkåpa

Side skirts
Article: 15129



Article: 15018A

Article	Rullar	Hjul	Produktområde
11780A	2x Ø25 L50	Ø65mm	5-30mm
12445	2x Ø30m L70	Ø65mm	5-30mm
15018A	6x Ø40 L90	-	10-70mm
15146	4x Ø60 L150	-	20-100mm

Ritnings Nr. 3-400946-00

Subec AB **Hesselmans Torg 5** **SE- 131 54 Nacka** **Sweden**
Phone: **+46-8-88 46 33**
Fax: **+46-8-97 76 58**
Email: info@subec.se
Web: www.subec.se

Copyright © 2023 Subec

MÄTKONSOL FÖR LASER LÄNGDMÄTARE, TLU

Pneumatik, med automatisk diameter anpassning
för kontaktlös längdmätning av långa produkter

TLU - Top Line Unit

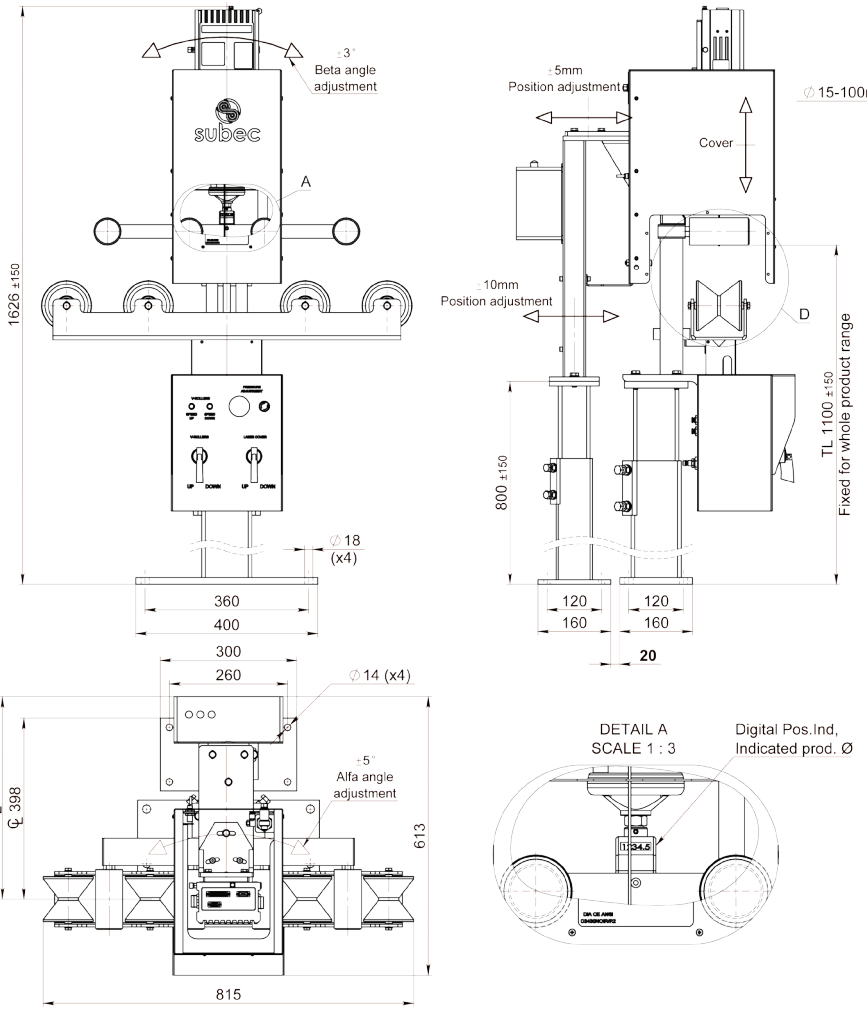

Article: 15421

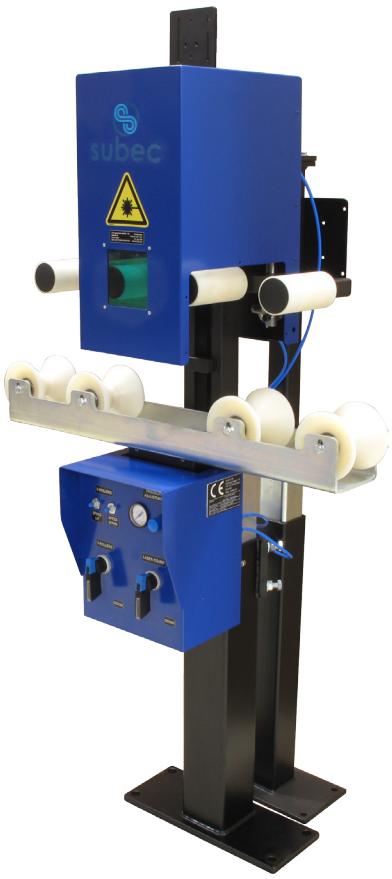

Article	Rullar	Hjul	Produktområde
15420	2x Ø60 L130	2x Ø43,5	15-100mm
15421	4x D60 L130	4x Ø43,5	15-100mm

Ritnings Nr. 3-400972-00

Subec AB **Hesselmans Torg 5** **SE- 131 54 Nacka** **Sweden**
Phone: **+46-8-88 46 33**
Fax: **+46-8-97 76 58**
Email: info@subec.se
Web: www.subec.se

Copyright © 2023 Subec

LÄNGDMÄTARE, MS 1-25

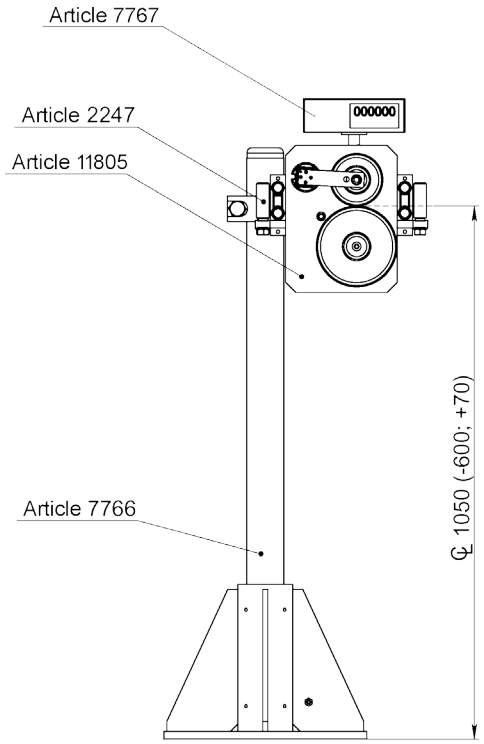

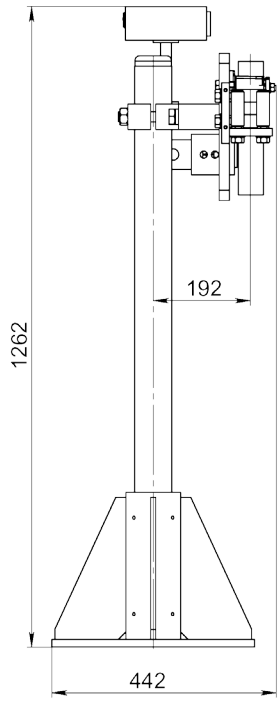

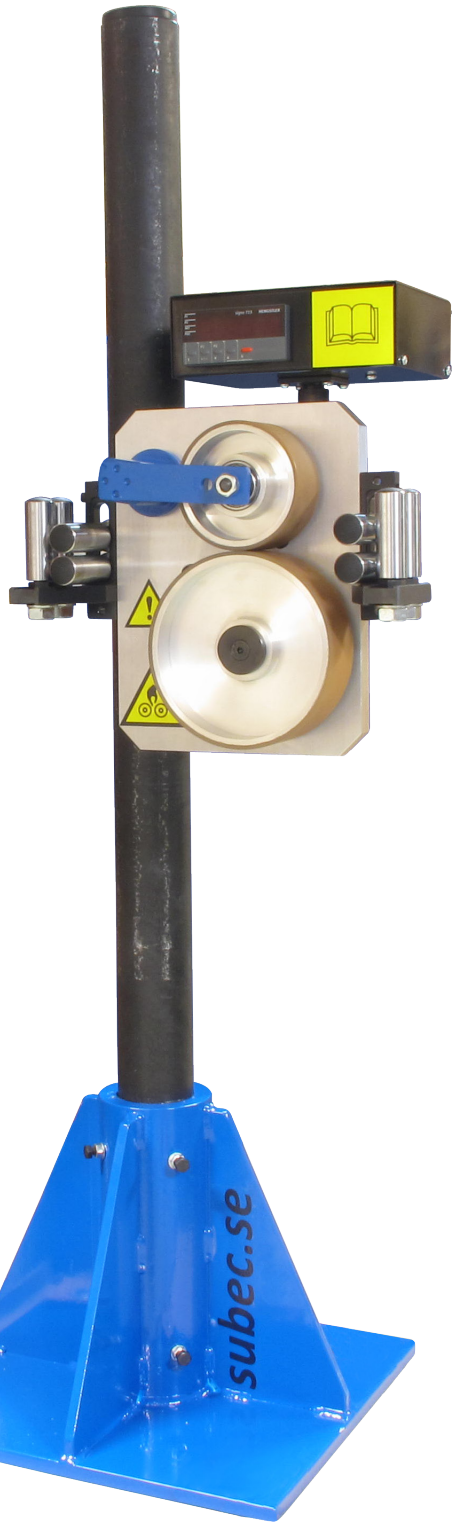

Article: 10776

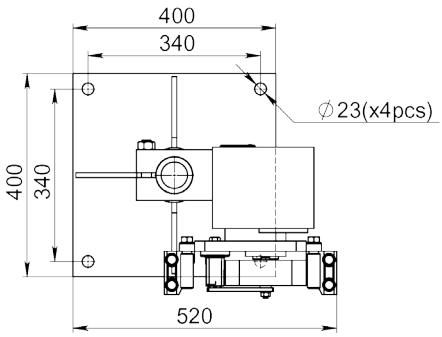



Article: 11805
Längdmätare utan stativ, rullar eller skärm

Ritnings Nr. 3-400380-00

Subec AB **Hesselmans Torg 5** **SE- 131 54 Nacka** **Sweden**
Phone: **+46-8-88 46 33**
Fax: **+46-8-97 76 58**
Email: info@subec.se
Web: www.subec.se

Copyright © 2023 Subec

LÄNGDMÄTARE, MS 1-100

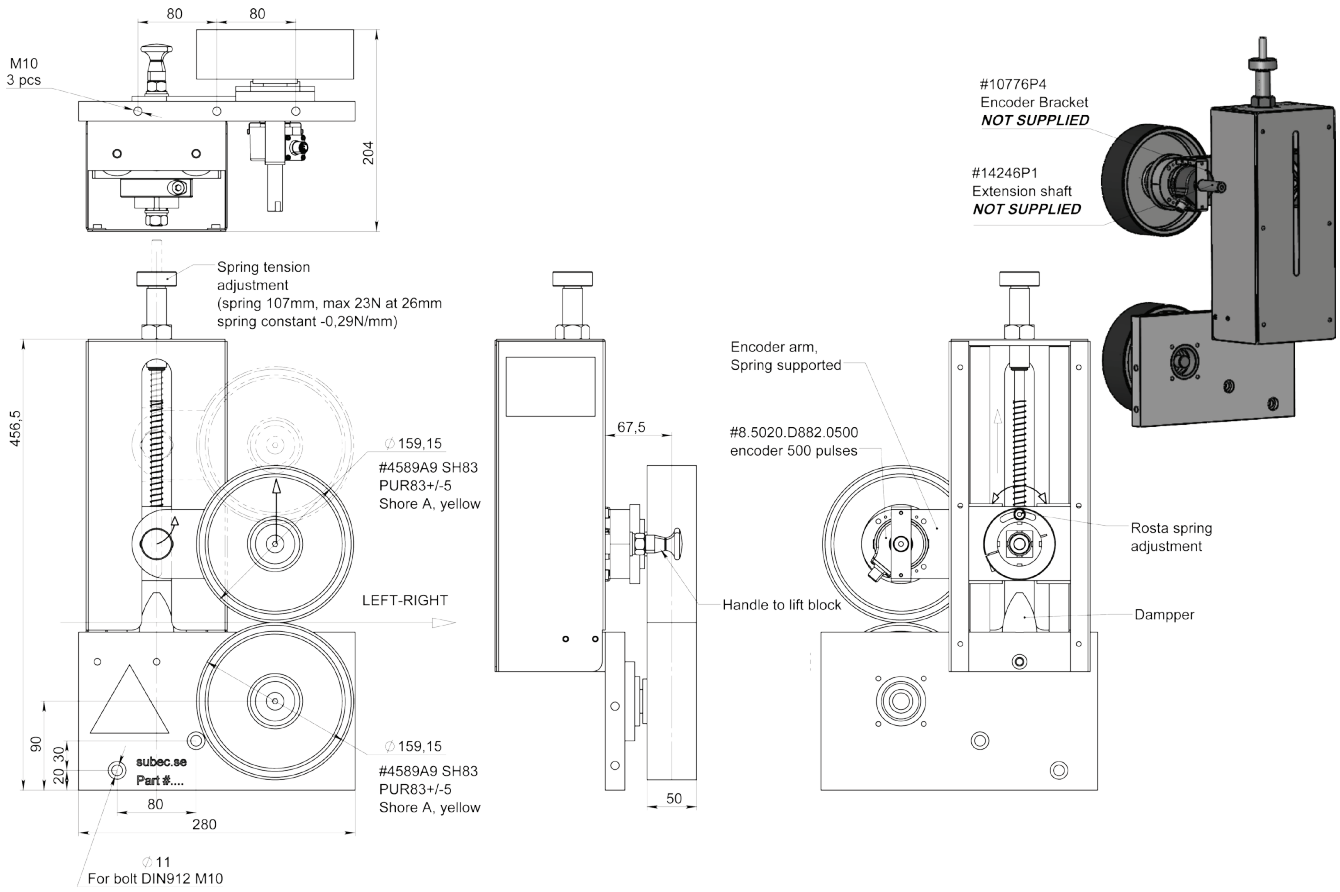

Längdmätare
Article: 15314

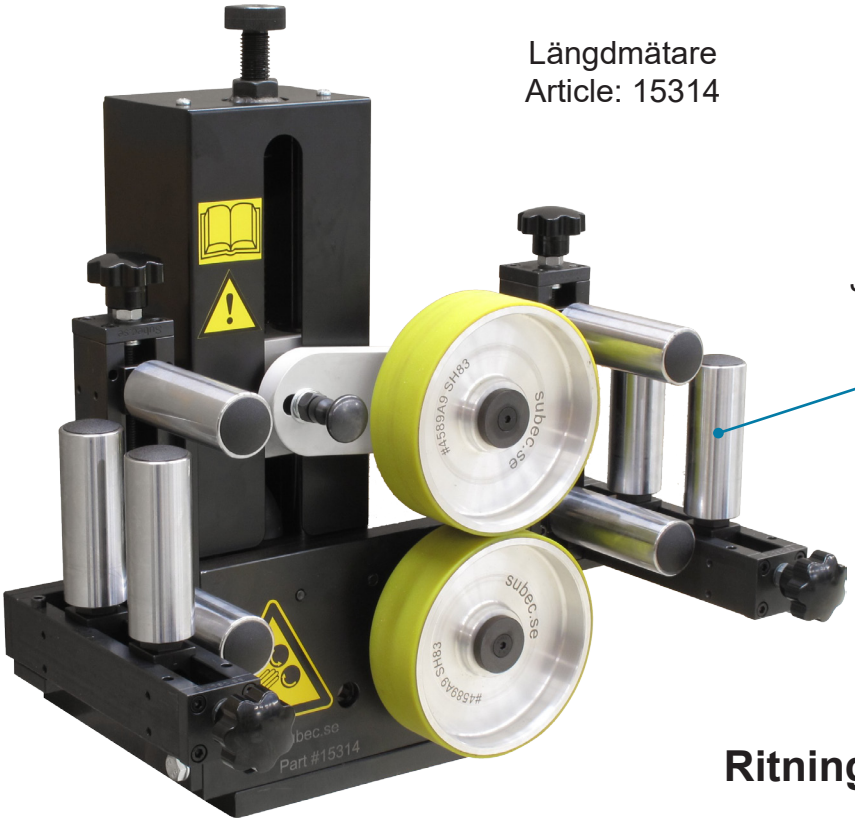

Justerbart rullkors
Article: 14973A

Ritnings Nr. 3-401422-00

Subec AB **Hesselmans Torg 5** **SE- 131 54 Nacka** **Sweden**
Phone: **+46-8-88 46 33**
Fax: **+46-8-97 76 58**
Email: info@subec.se
Web: www.subec.se

Copyright © 2023 Subec

OLIKA UTFÖRANDEN, LÄNGDMÄTARE

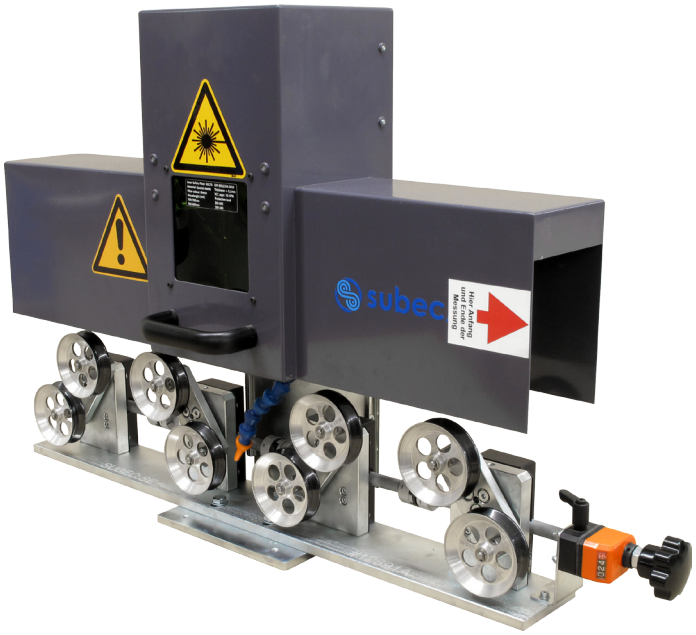

Article: 12574

Laserlängdmätare för höghastighetslinjer och högprecisionsmätningar.
Synkroniserad enhandställbar quad roterande styrenhet.

Subec AB **Hesselmans Torg 5** **Phone:** **+46-8-88 46 33** **Email: info@subec.se**
SE- 131 54 Nacka **Fax:** **+46-8-97 76 58** **Web: www.subec.se**
Sweden

Copyright © 2023 Subec

RÖRSVETSJIGG

3 axel justering och tippning

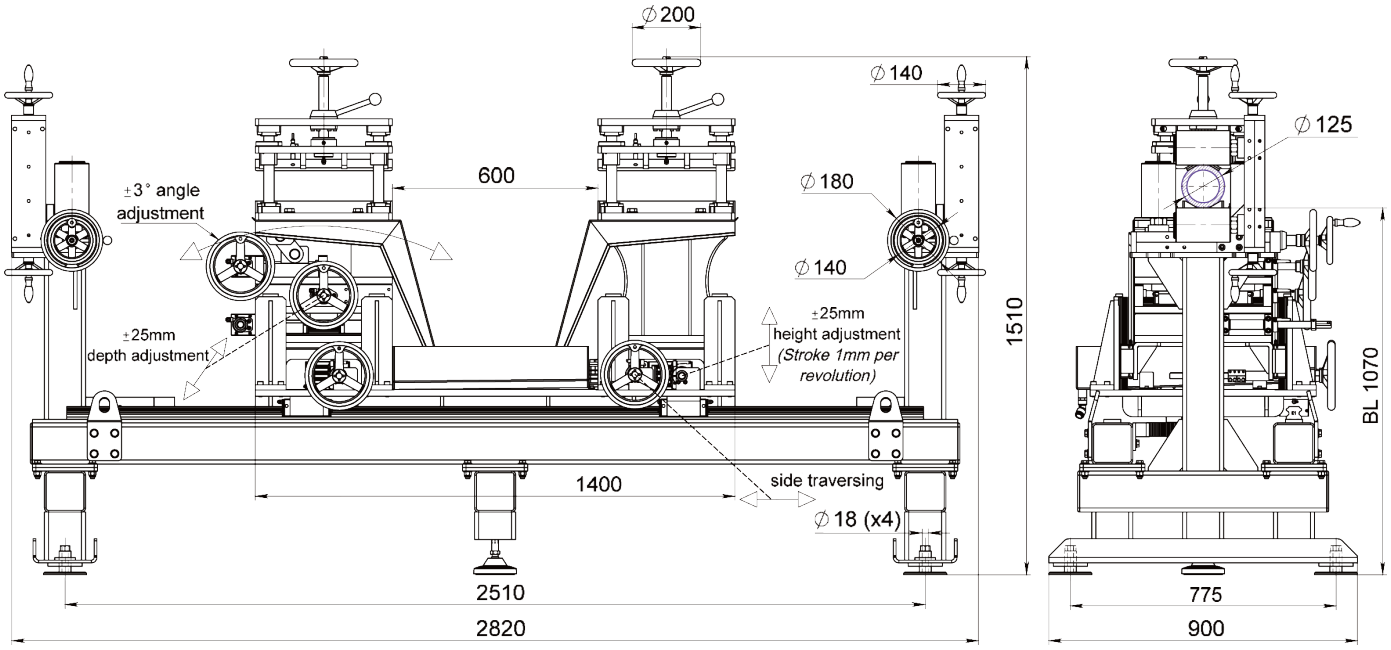



Article: 15299

Ritnings Nr. 3-401435-00

Subec AB	**Hesselmans Torg 5** **SE- 131 54 Nacka** **Sweden**	**Phone:** **Fax:**	**+46-8-88 46 33** **+46-8-97 76 58**	**Email: info@subec.se** **Web: www.subec.se**

Copyright © 2023 Subec

TALKUMMASKIN





Article: 04330

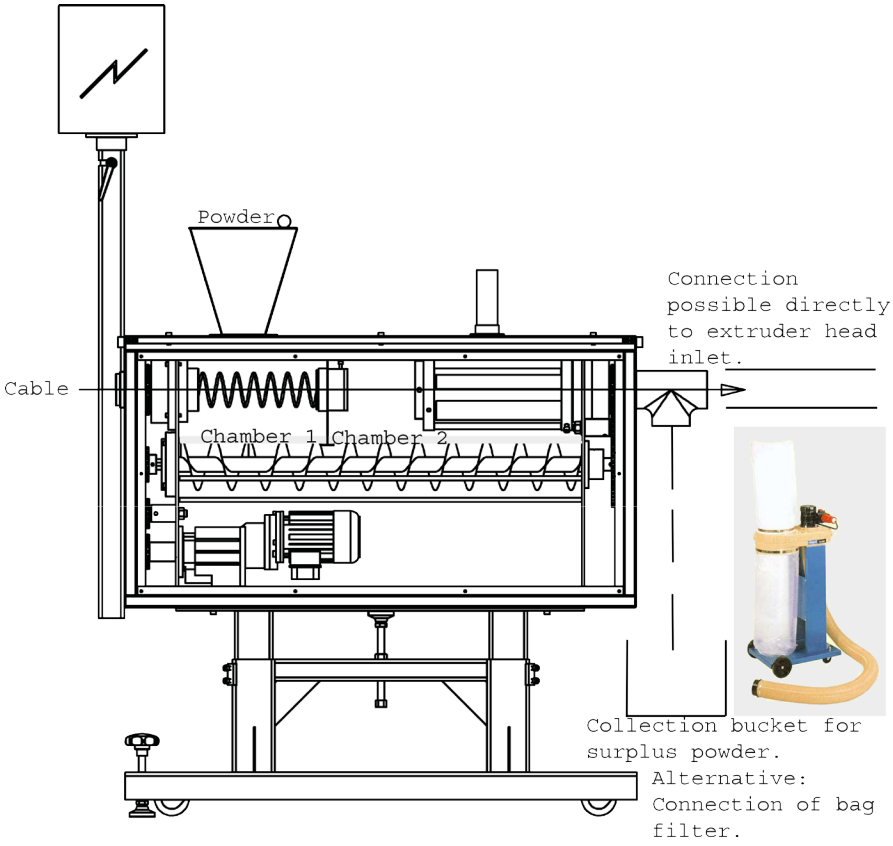



Ritnings Nr. 3-400720-00

Subec AB | Hesselmans Torg 5, SE- 131 54 Nacka, Sweden | Phone: +46-8-88 46 33 | Fax: +46-8-97 76 58 | Email: info@subec.se | Web: www.subec.se

Copyright © 2023 Subec

OMSPOLNINGSMASKIN

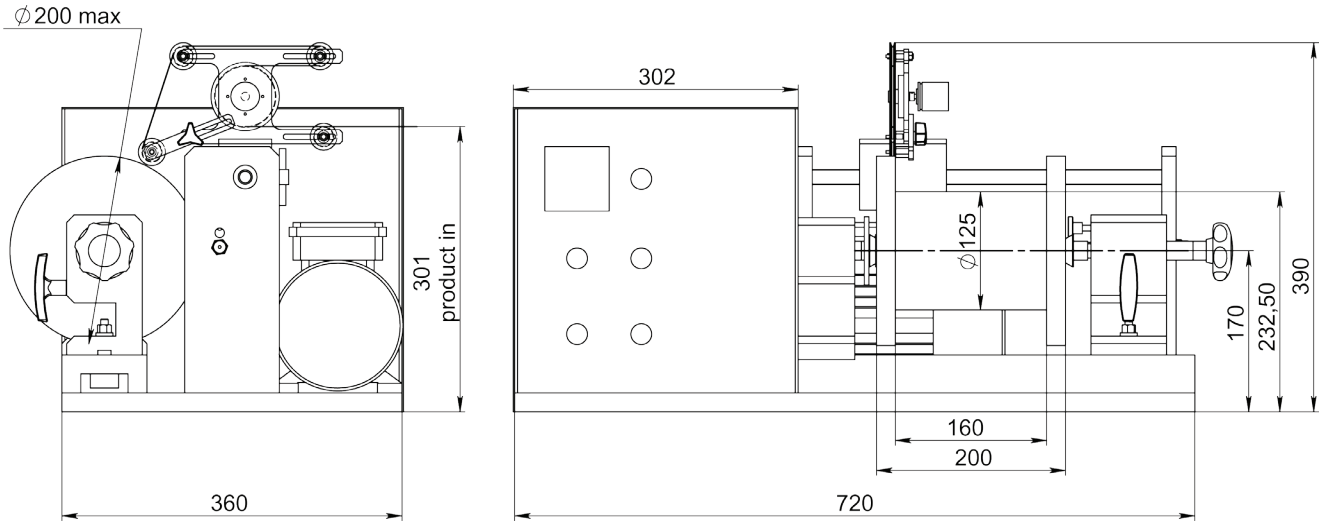

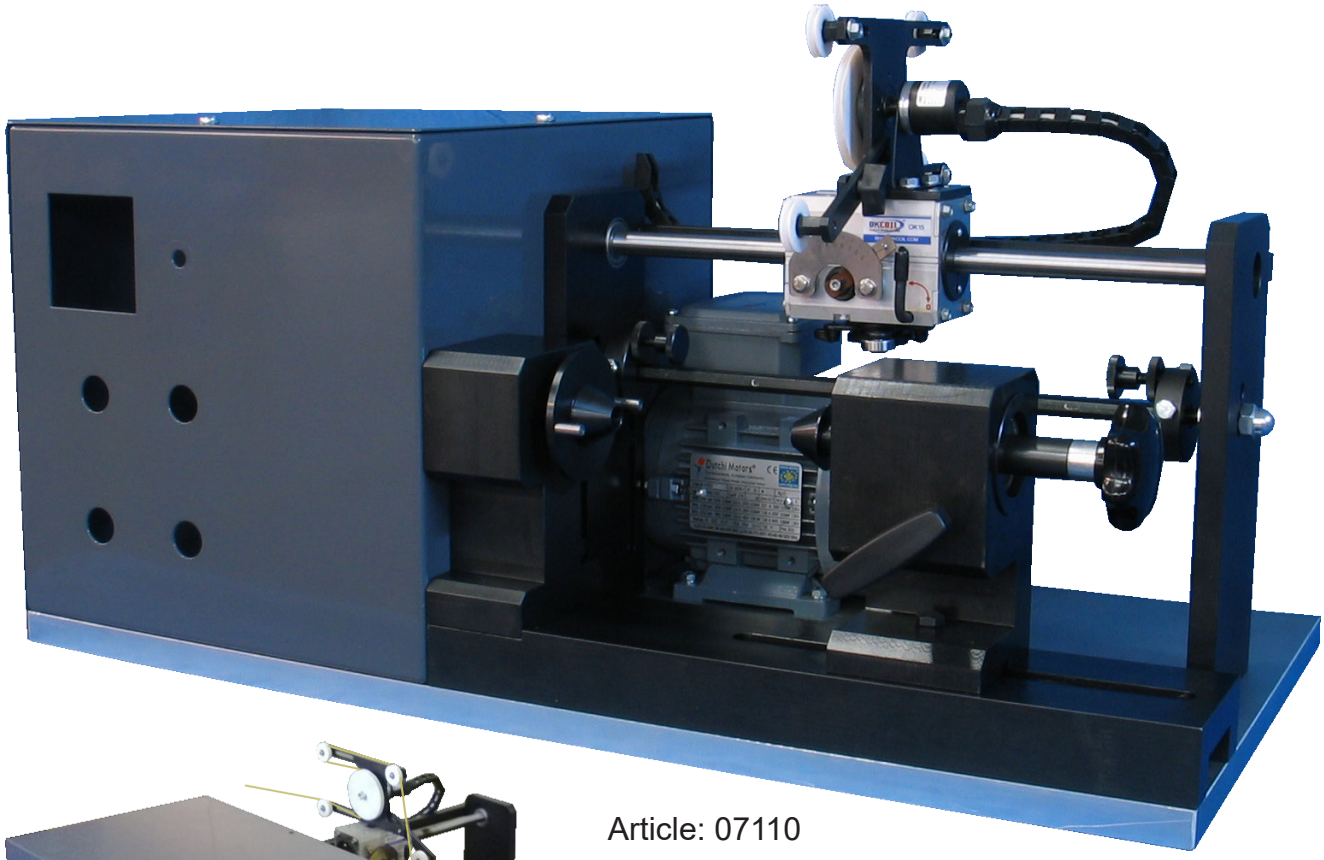



Article: 07110

Ritnings Nr. 3-400912-00

Subec AB	**Hesselmans Torg 5** **SE- 131 54 Nacka** **Sweden**	**Phone:** **Fax:**	**+46-8-88 46 33** **+46-8-97 76 58**	**Email: info@subec.se** **Web: www.subec.se**

Copyright © 2023 Subec

BOXED WIRE - KABEL PACKETERINGSMASKIN



För flexibel isolerad kabel, solid eller lina, upp till Ø 7mm.
Max produktionshastighet 1000m/min.







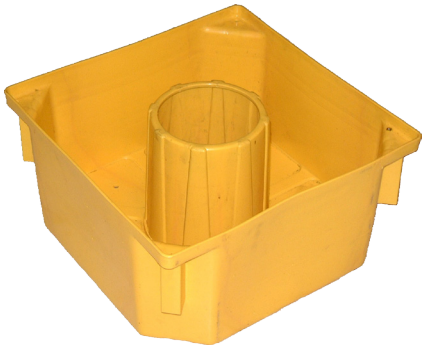

Ritnings Nr. 3-300201-00

Subec AB
Hesselmans Torg 5
SE- 131 54 Nacka
Sweden
Phone: +46-8-88 46 33
Fax: +46-8-97 76 58
Email: info@subec.se
Web: www.subec.se

Copyright © 2023 Subec

FATUPPTAGARE





Upptagaren är för rör och kabel förpackning i oktagon fat.
För kontinuerlig drift.



Ritnings Nr. 625-001

Subec AB	Hesselmans Torg 5 SE- 131 54 Nacka Sweden	Phone: Fax:	+46-8-88 46 33 +46-8-97 76 58	Email: info@subec.se Web: www.subec.se

Copyright © 2023 Subec

FLYER BOW

Material: Stål (52 HRC) eller kolfibereller kolfiber

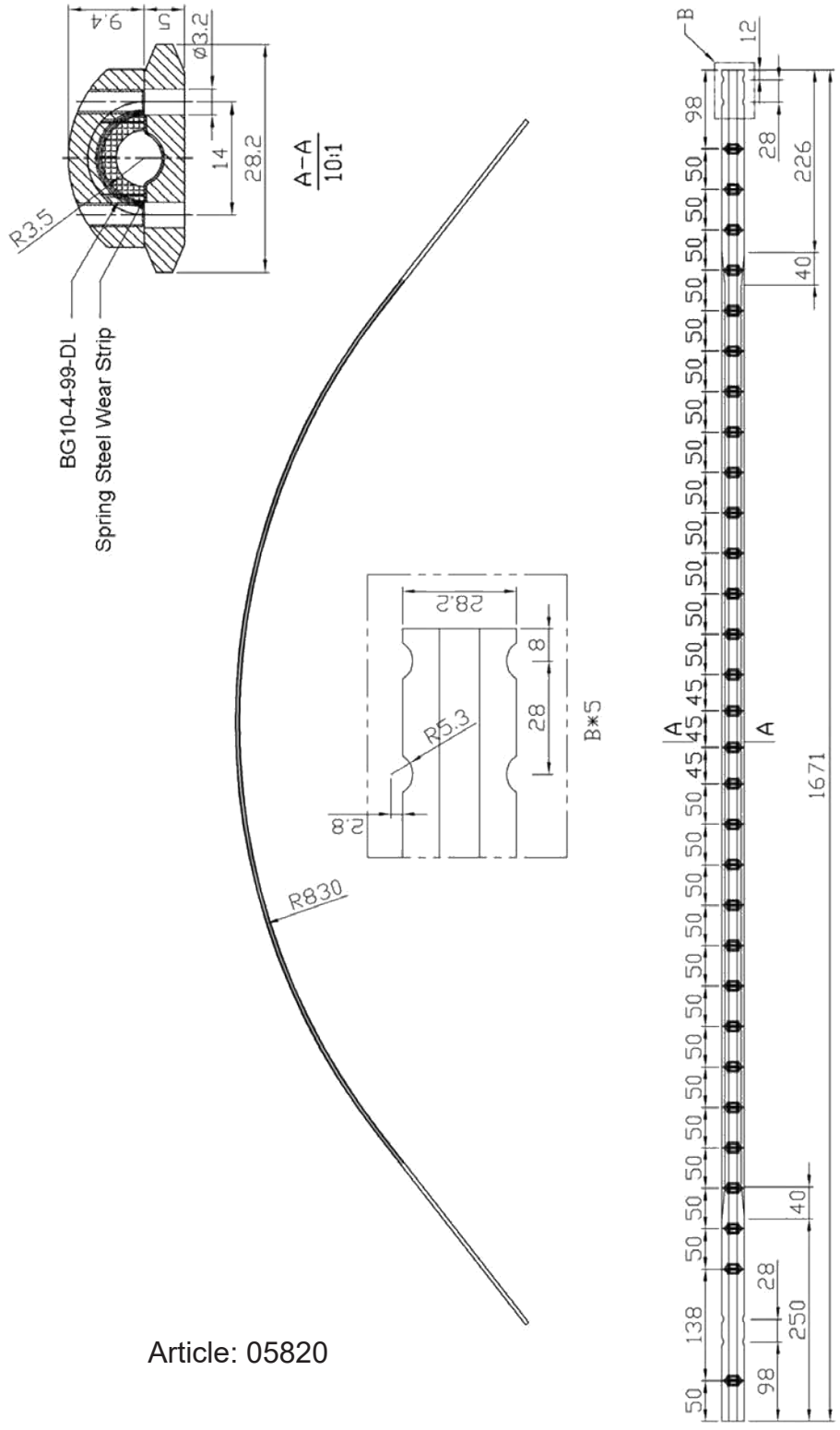

Article: 05820

Ritnings Nr. 3-400846-00

Subec AB	**Hesselmans Torg 5** **SE- 131 54 Nacka** **Sweden**	**Phone:** **Fax:**	**+46-8-88 46 33** **+46-8-97 76 58**	**Email: info@subec.se** **Web: www.subec.se**

Copyright © 2023 Subec

FLYER BOW

Material: Stål (52 HRC) eller kolfiber

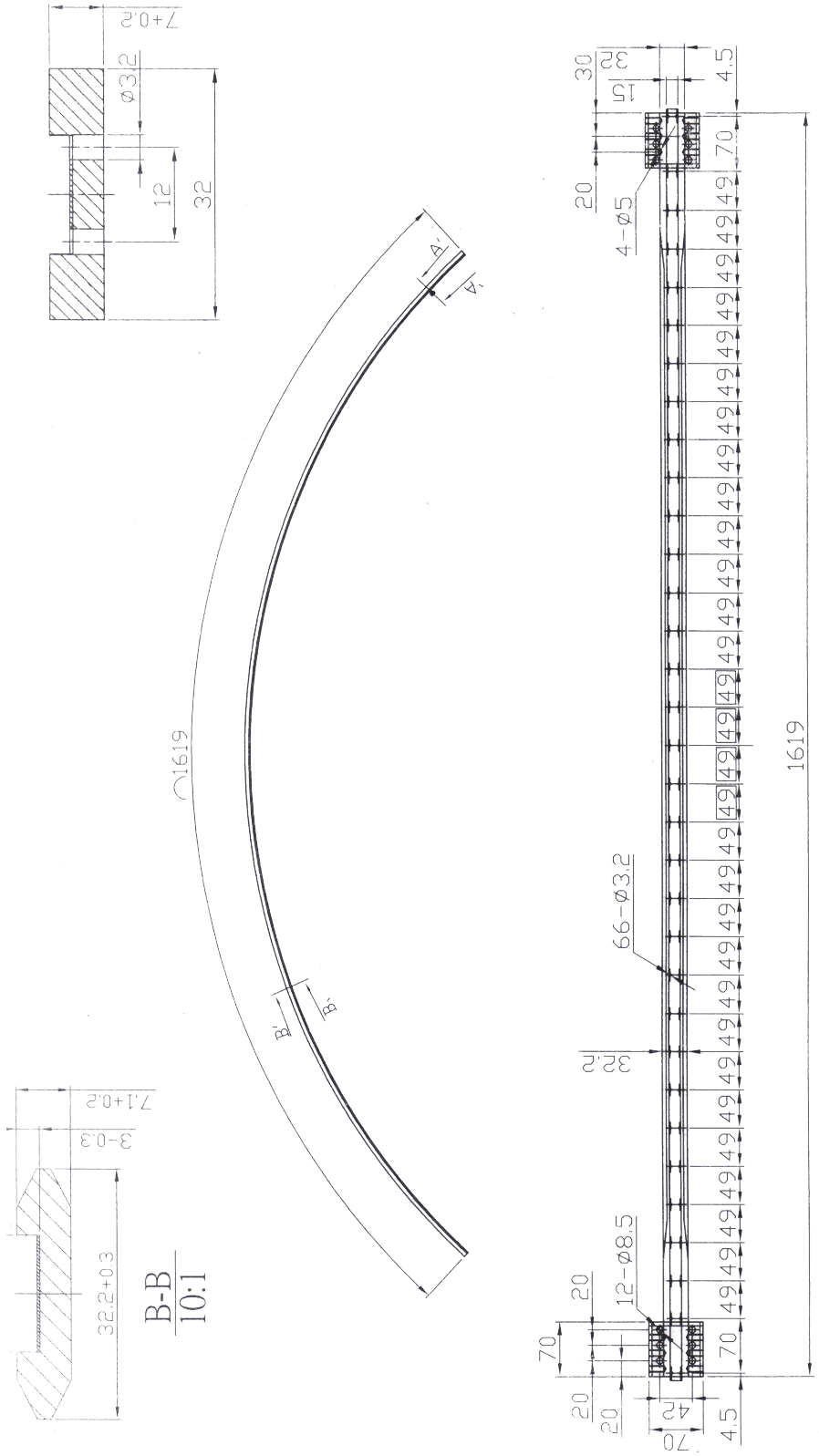

Ritnings Nr. 3-400847-00

Subec AB	**Hesselmans Torg 5** **SE- 131 54 Nacka** **Sweden**	**Phone:** **Fax:**	**+46-8-88 46 33** **+46-8-97 76 58**	**Email: info@subec.se** **Web: www.subec.se**

Copyright © 2023 Subec

BUNCHER BOW

Material: eller kolfiberKolfiber

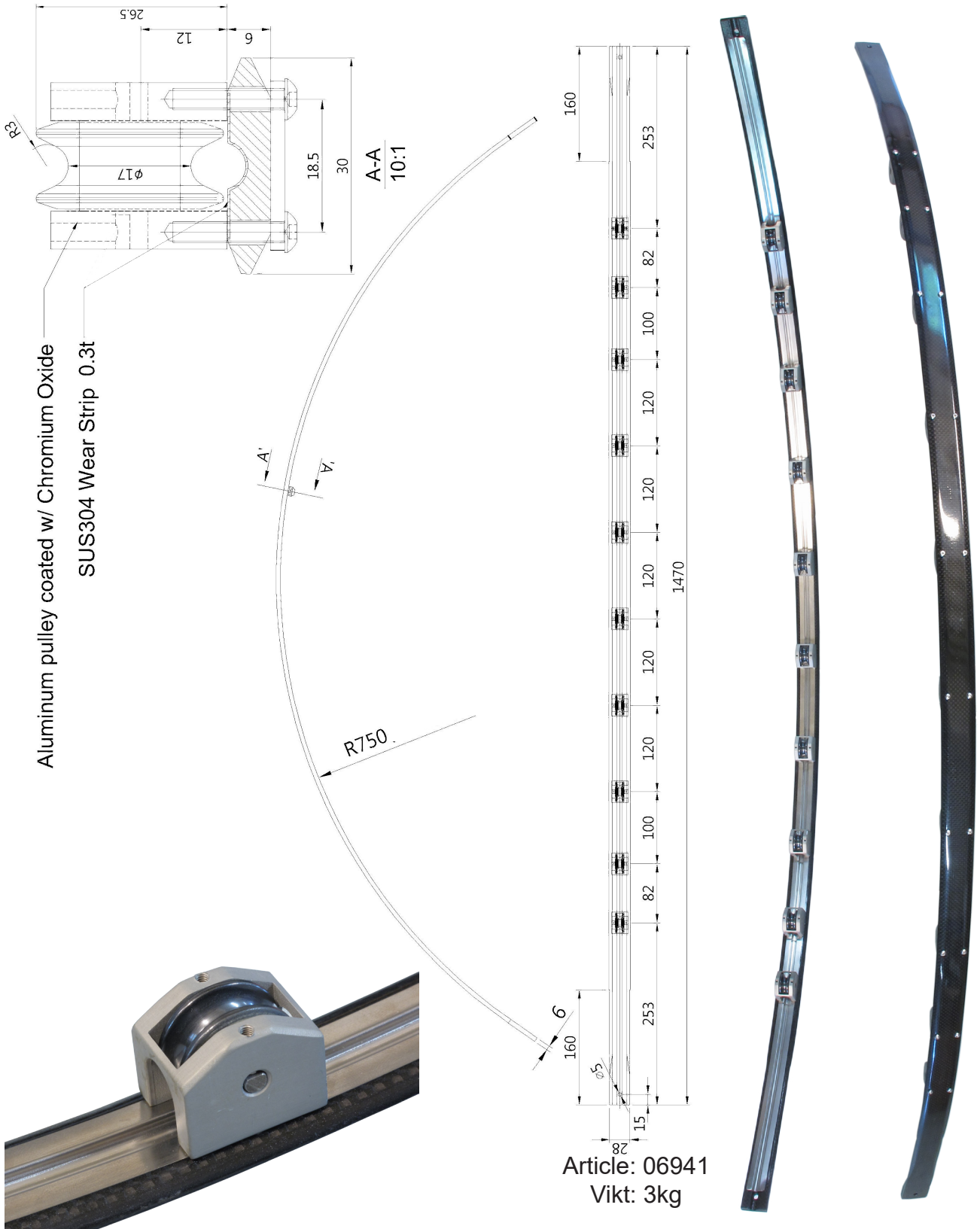

Article: 06941
Vikt: 3kg

Ritnings Nr. 3-400890-00

Subec AB	**Hesselmans Torg 5** **SE- 131 54 Nacka** **Sweden**	**Phone:** **Fax:**	**+46-8-88 46 33** **+46-8-97 76 58**	**Email: info@subec.se** **Web: www.subec.se**

Copyright © 2023 Subec

BUNCHER BOW

Material: eller kolfiberKolfiber

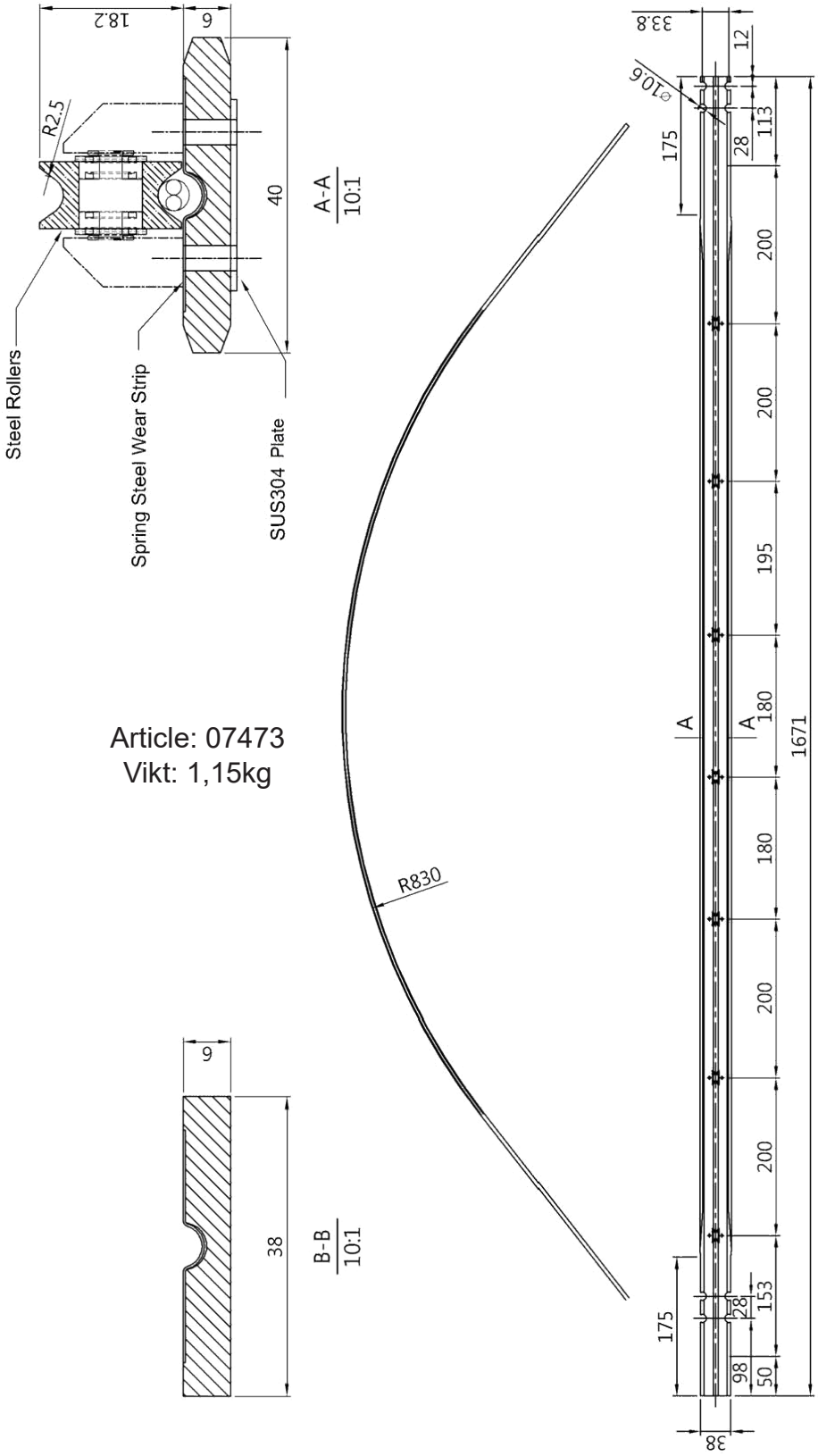

Article: 07473
Vikt: 1,15kg

Ritnings Nr. 3-401189-00

Subec AB	**Hesselmans Torg 5** **SE- 131 54 Nacka** **Sweden**	**Phone:** **Fax:**	**+46-8-88 46 33** **+46-8-97 76 58**	**Email: info@subec.se** **Web: www.subec.se**

Copyright © 2023 Subec

BUNCHER BOW TILLBEHÖR

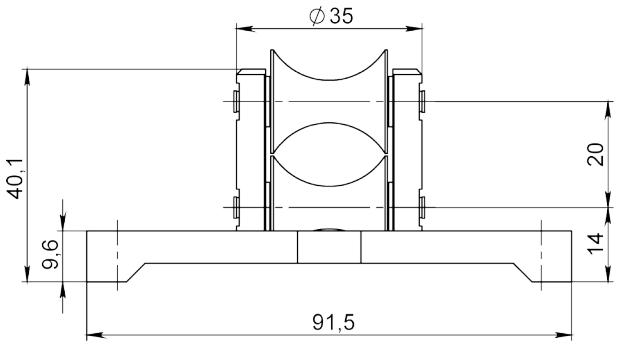

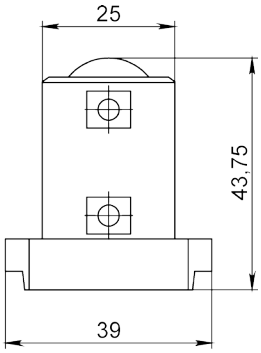

Article: 9541

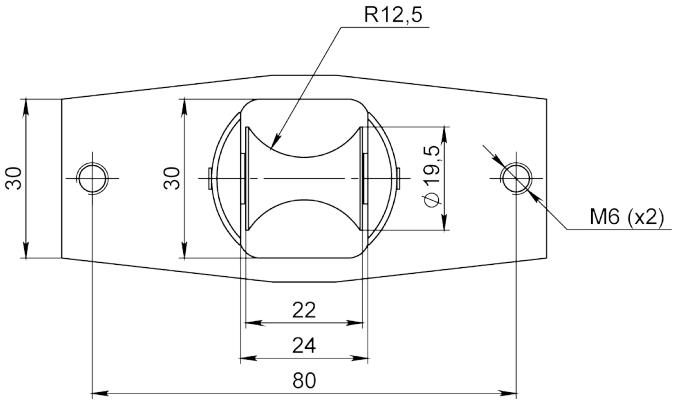

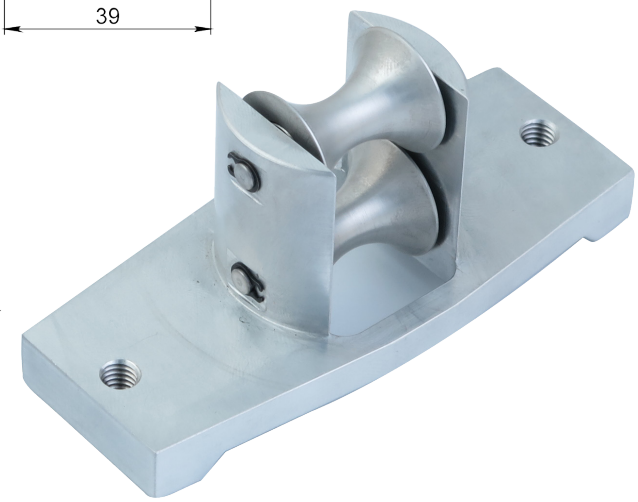

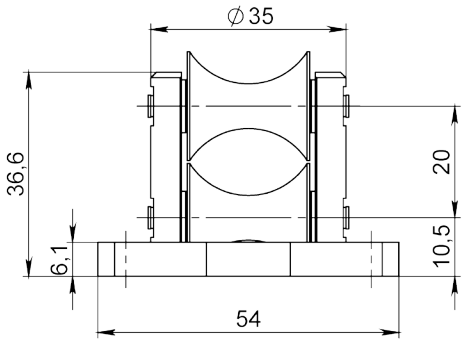

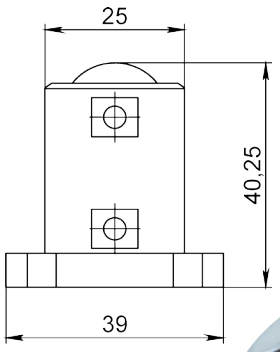

Article: 9542*

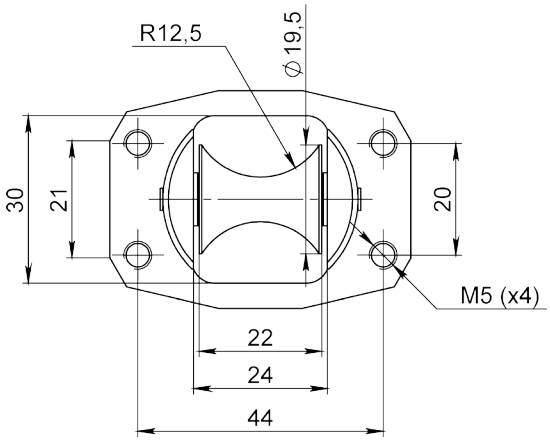

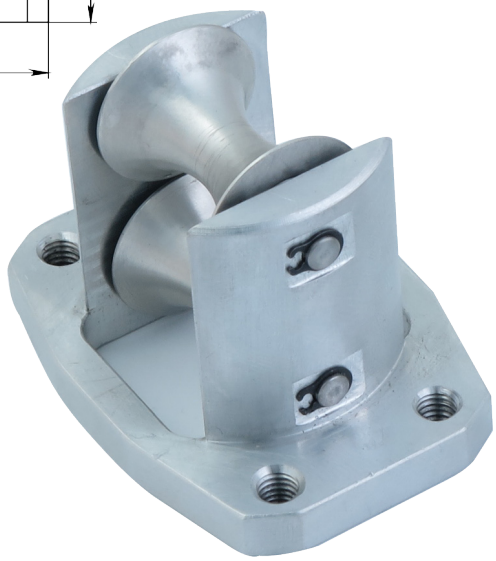

Ritnings Nr. 3-400668-00

* Stock item

Subec AB **Hesselmans Torg 5** **SE- 131 54 Nacka** **Sweden**
Phone: **+46-8-88 46 33**
Fax: **+46-8-97 76 58**
Email: info@subec.se
Web: www.subec.se

Copyright © 2023 Subec

BUNCHER BOW TILLBEHÖR

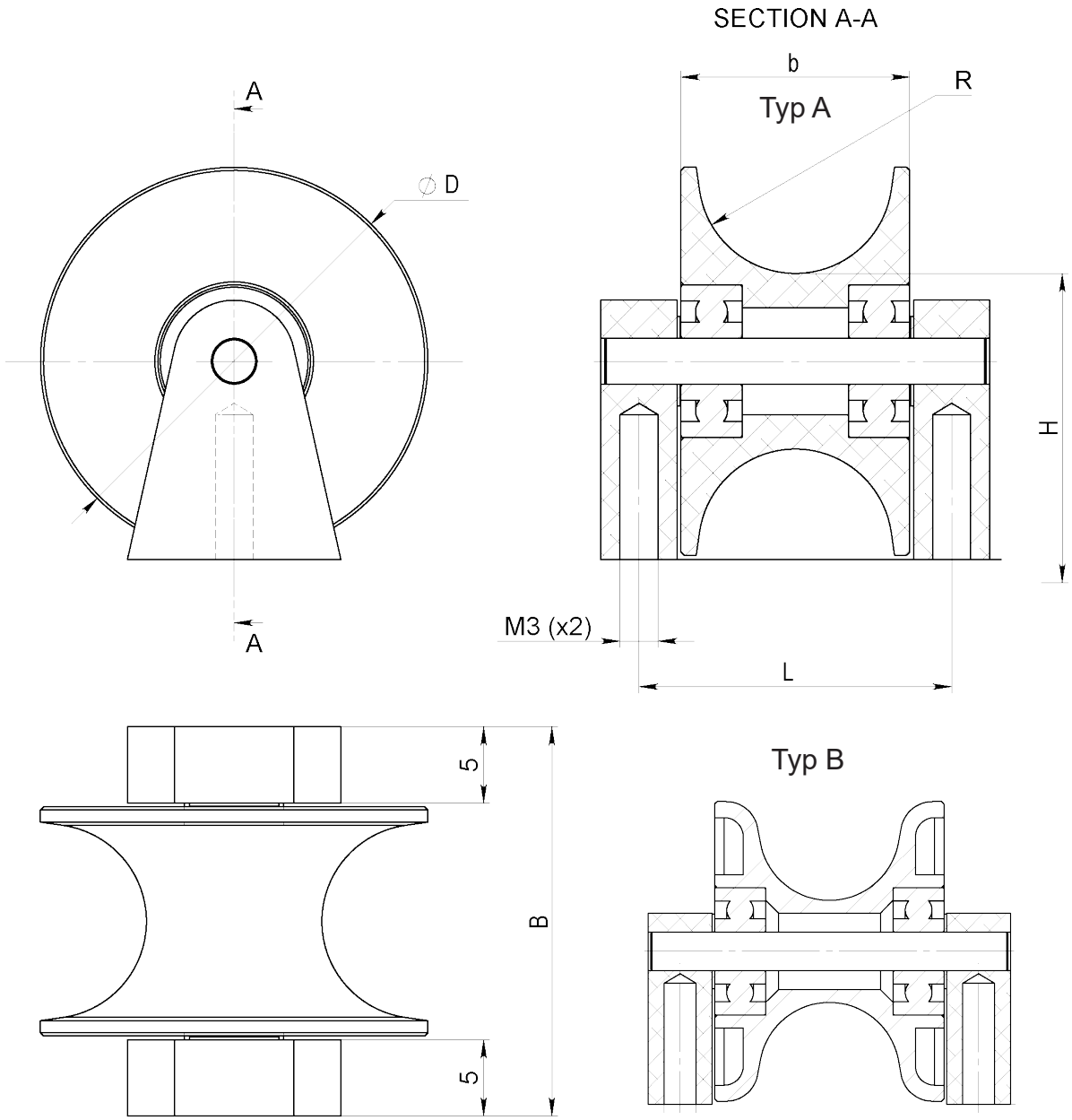

Article	D	b	B	R	H	L	Typ	Material
12810	23,5	18	28,5	5,5	16	23,5	B	ALU + Zr_2O_3 Beläggning
12780	23,5	18	28,5	5,5	16	23,5	B	Stål HRC 55
17297	25.4	14.5	25.5	4.35	20.25	20.5	B	Solid Zr_2O_3
12594*	25,4	15	25,5	6,35	20,25	20,5	A	ALU + Zr_2O_3 Beläggning

Ritnings Nr. 3-401319-00

* Stock item

Subec AB **Hesselmans Torg 5** **SE- 131 54 Nacka** **Sweden**
Phone: **+46-8-88 46 33**
Fax: **+46-8-97 76 58**
Email: info@subec.se
Web: www.subec.se

Copyright © 2023 Subec

BUNCHER BOW TILLBEHÖR

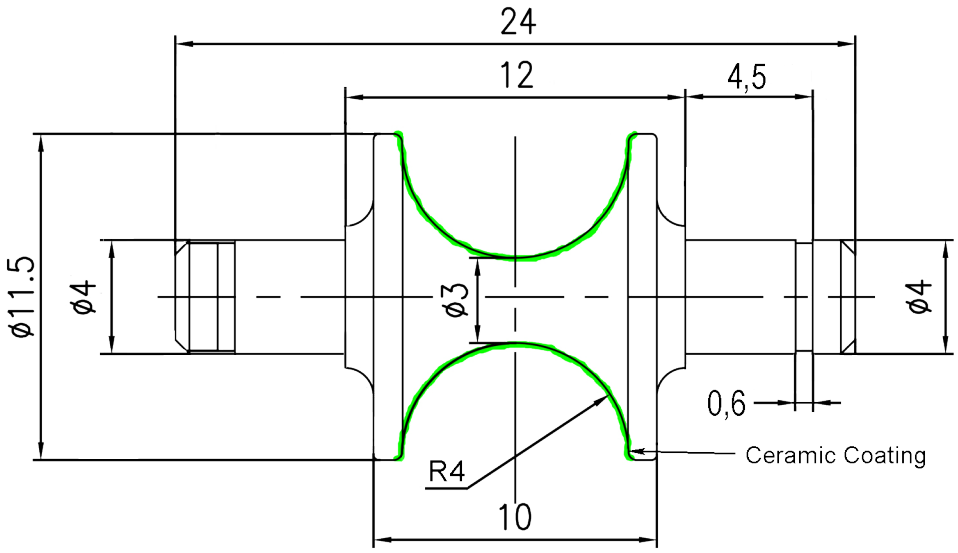

Article: 11743*
Material: ALU

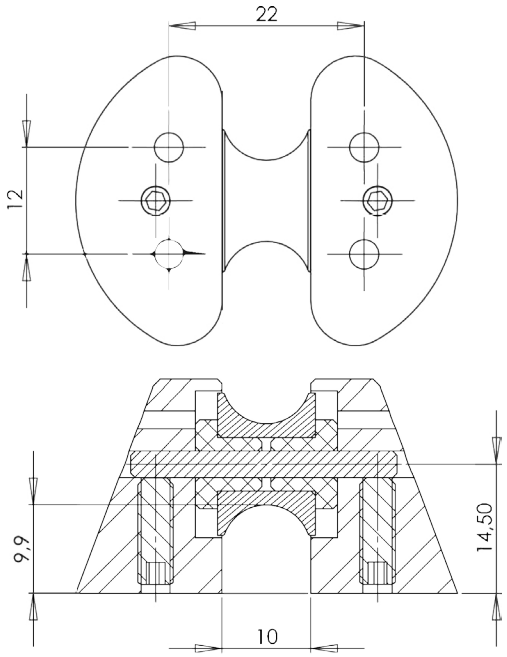

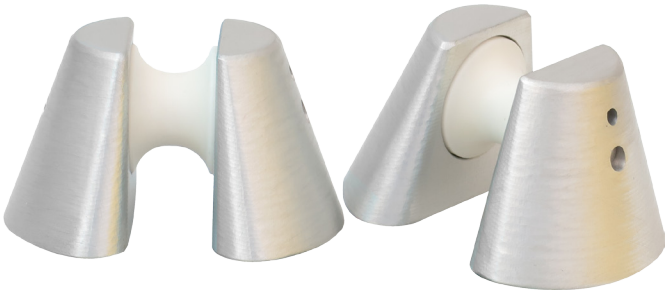

Article: 14233*
Består av hållare (Article: 08874) och rulle (Article: 08873)

Mer information vid förfrågan

* Stock item

Subec AB **Hesselmans Torg 5** **SE- 131 54 Nacka** **Sweden**
Phone: **+46-8-88 46 33**
Fax: **+46-8-97 76 58**
Email: info@subec.se
Web: www.subec.se

Copyright © 2023 Subec

BUNCHER BOW TILLBEHÖR

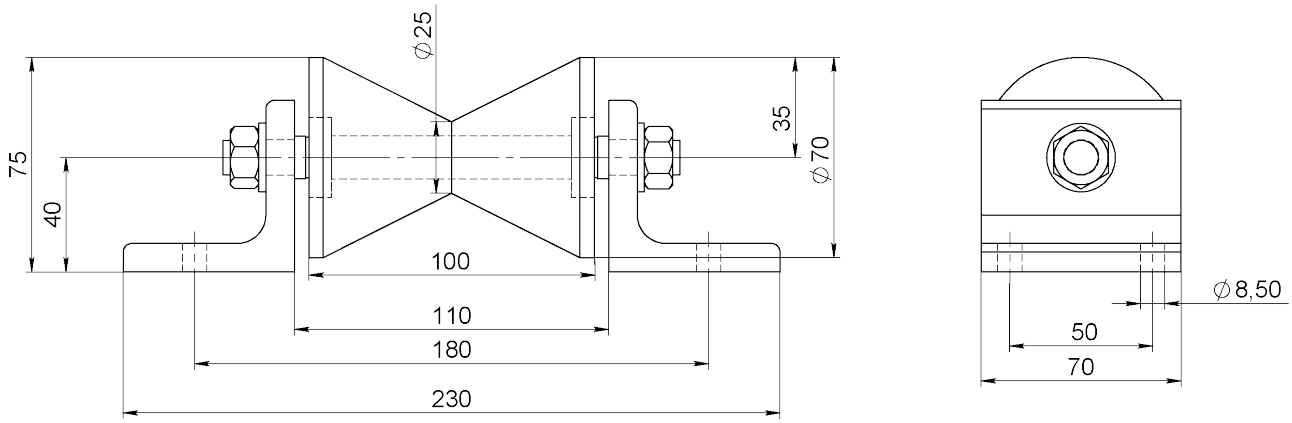

Article: 12274
Material: POM

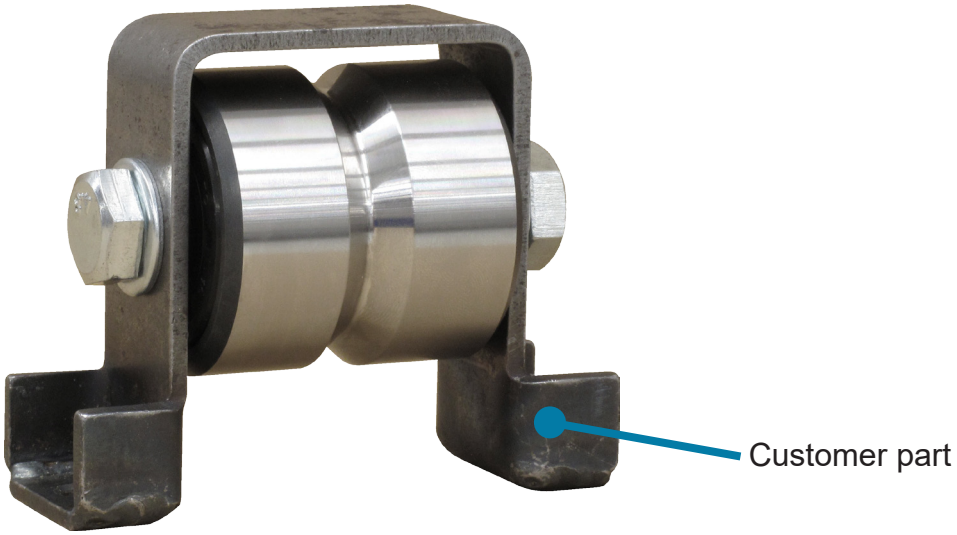

Article: 11164*

Mer information vid förfrågan

* Stock item

Subec AB **Hesselmans Torg 5** **SE- 131 54 Nacka** **Sweden**
Phone: **+46-8-88 46 33**
Fax: **+46-8-97 76 58**
Email: info@subec.se
Web: www.subec.se

Copyright © 2023 Subec

KABELSKALHUVUD

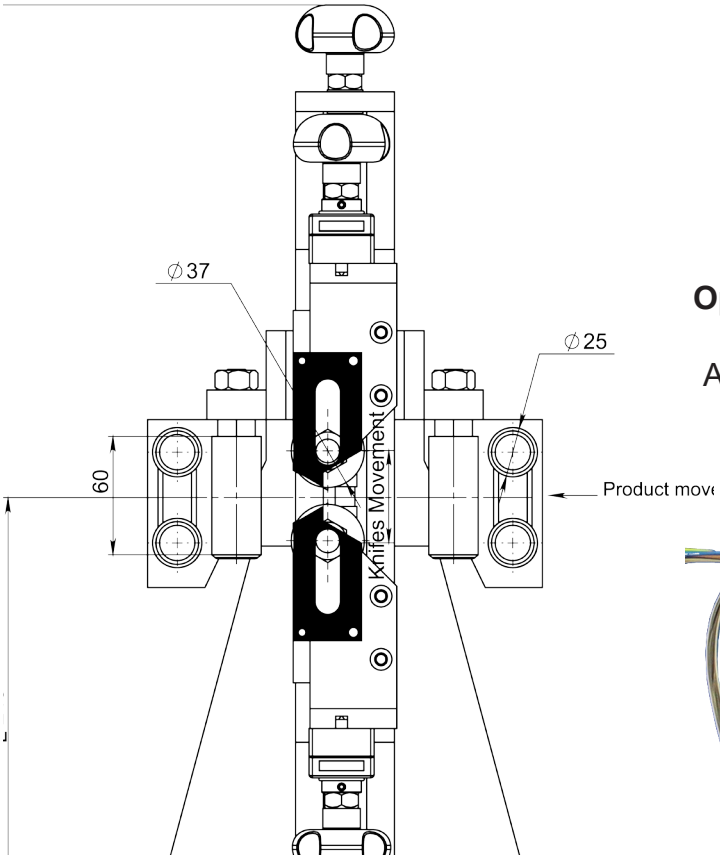

Article: 04677
Exempel på tillämpning med nippel och rullkors anordning för mjuk och smal kabeldiameter (Visas till höger)

Article: 06521
Skalhuvud utan in- och utstyrning (Se alternativ nedan)

Option: Utlopp Rullkors
Article: 02247

Option: Införings-nippel i stål
Article: 06523

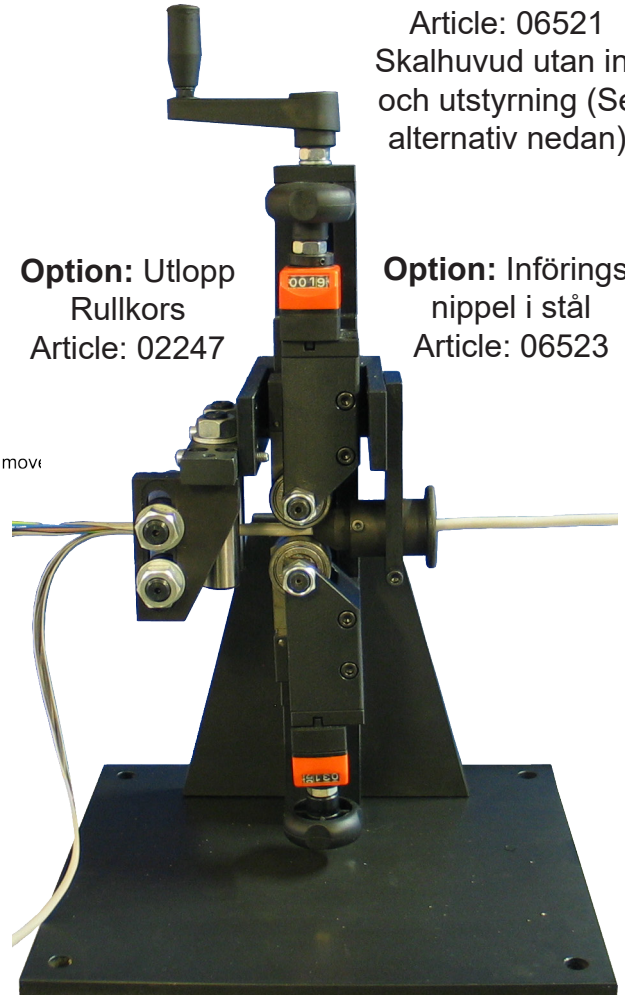

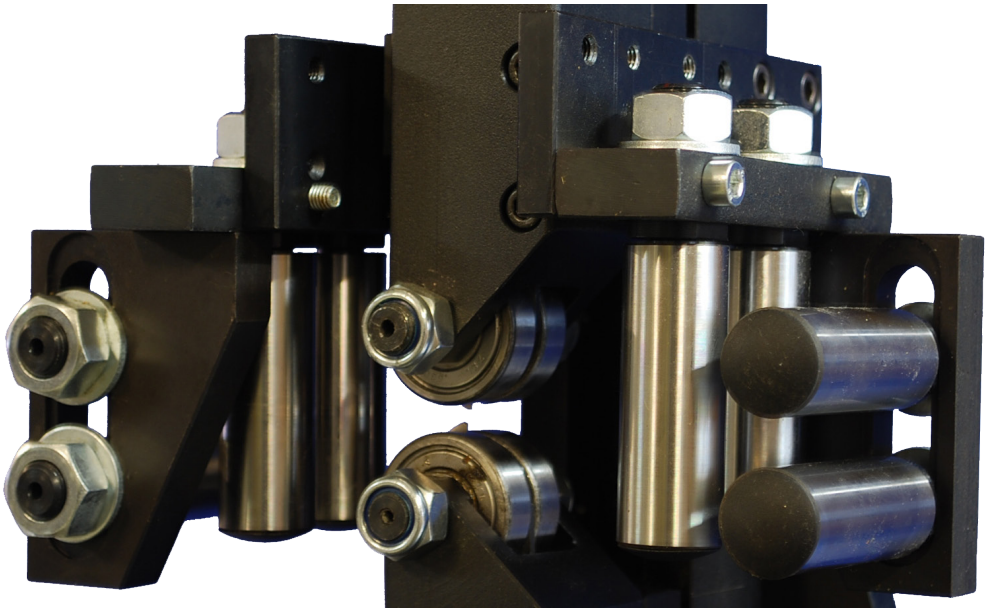

Article 02247
Rullanordning för stel och större kabeldiam-eter med 2 rullkors

Ritnings Nr. 3-400767-00

Subec AB **Hesselmans Torg 5** **SE- 131 54 Nacka** **Sweden**
Phone: **+46-8-88 46 33**
Fax: **+46-8-97 76 58**
Email: info@subec.se
Web: www.subec.se

Copyright © 2023 Subec

SKALHUVUD BYGGSATS

Skalblock, ett par
Article: 05481*



Article: 05485*
Vikt: 3,28kg

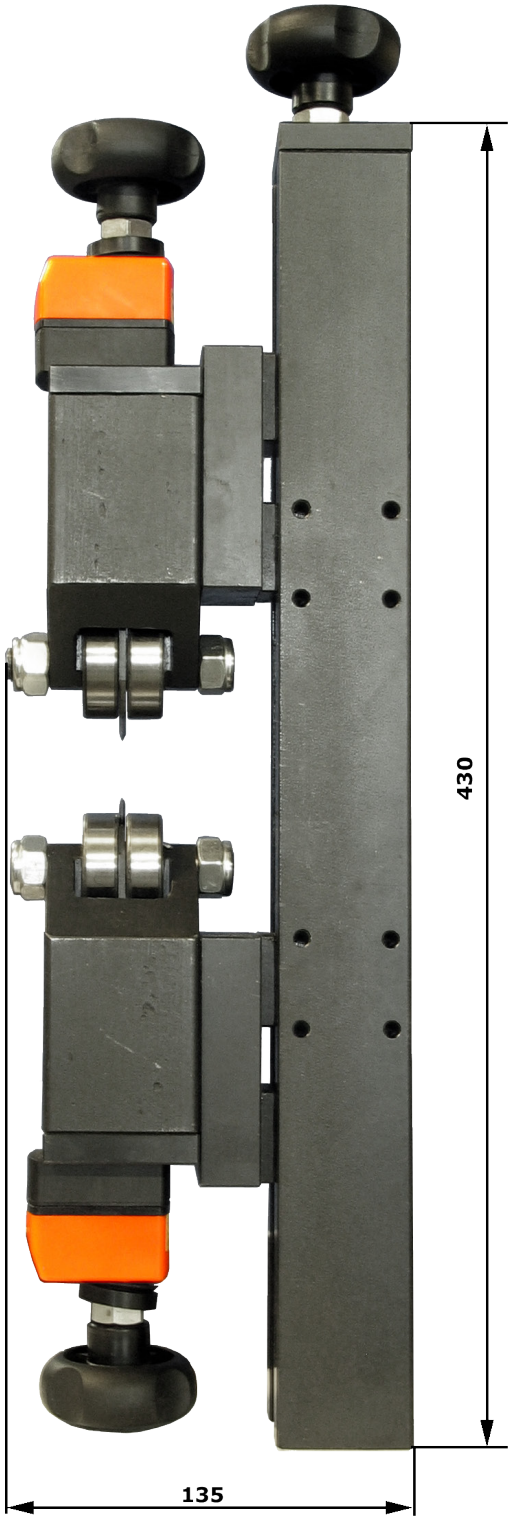

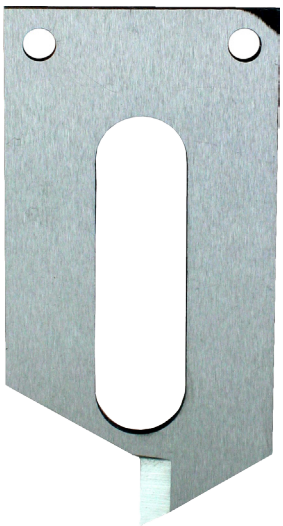

Kniv till Kabelskalhuvud
Article: 05082*

Ritnings Nr. 3-400767-00

* Stock item

Subec AB **Hesselmans Torg 5** **SE- 131 54 Nacka** **Sweden**
Phone: **+46-8-88 46 33**
Fax: **+46-8-97 76 58**
Email: info@subec.se
Web: www.subec.se

Copyright © 2023 Subec

KABELSKALARE FÖR PLATTA OCH RUNDA PRODUKTER

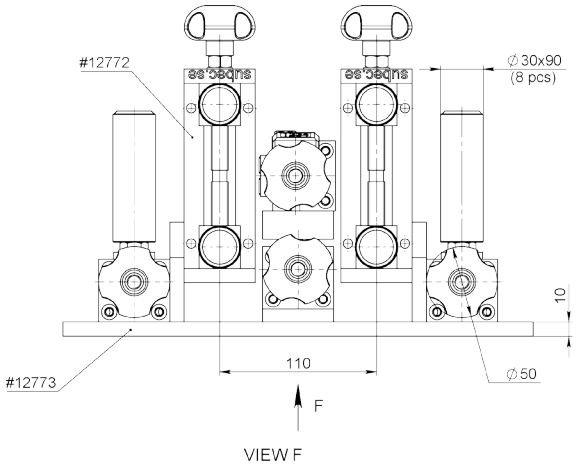

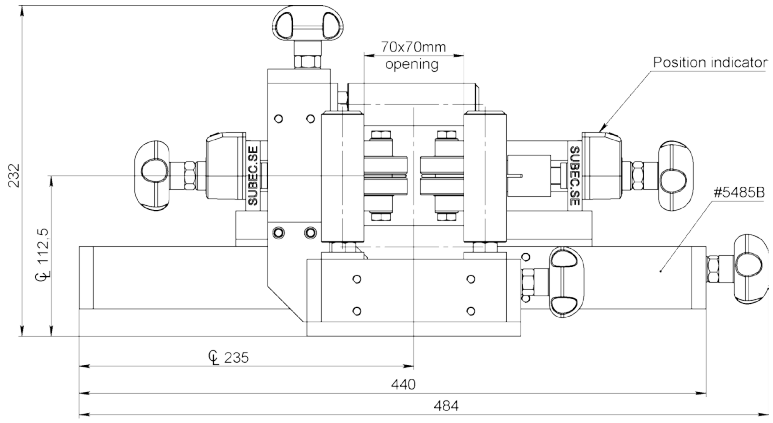

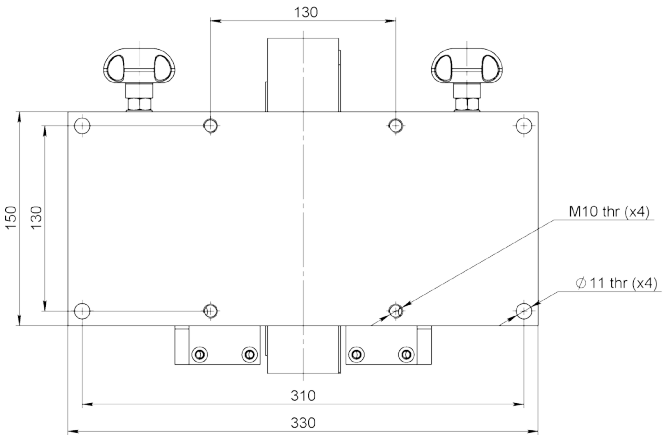

Article: 12726

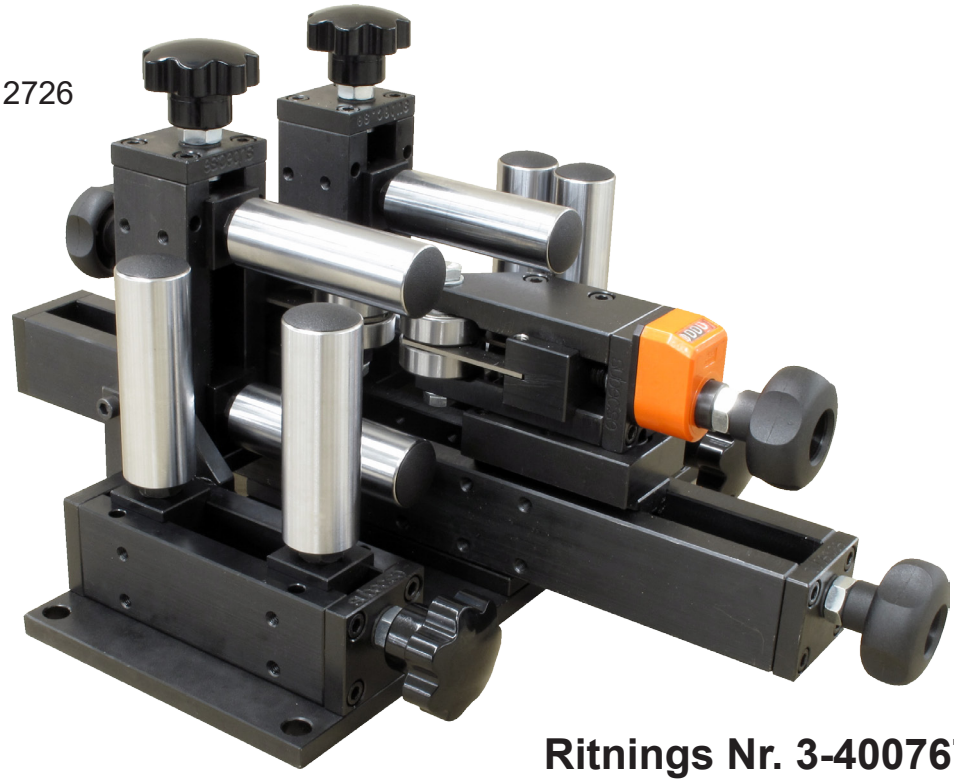

Ritnings Nr. 3-400767-00

Subec AB	**Hesselmans Torg 5** **SE- 131 54 Nacka** **Sweden**	**Phone:** **Fax:**	**+46-8-88 46 33** **+46-8-97 76 58**	**Email: info@subec.se** **Web: www.subec.se**

Copyright © 2023 Subec

KABELSKALARE MED STYRNIPPEL

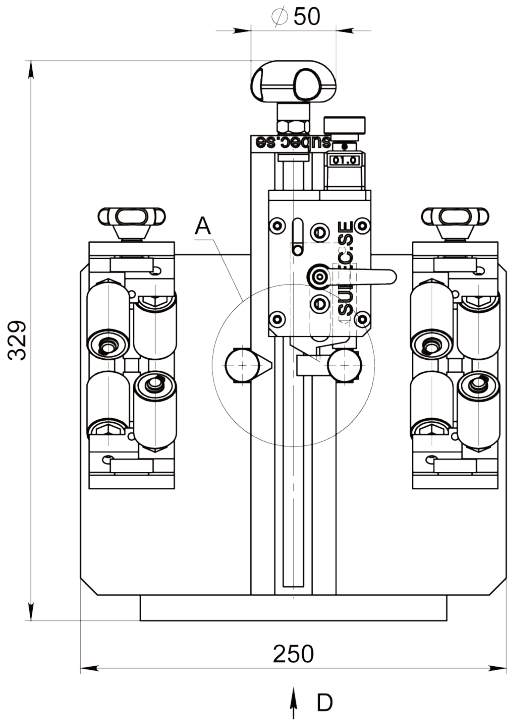

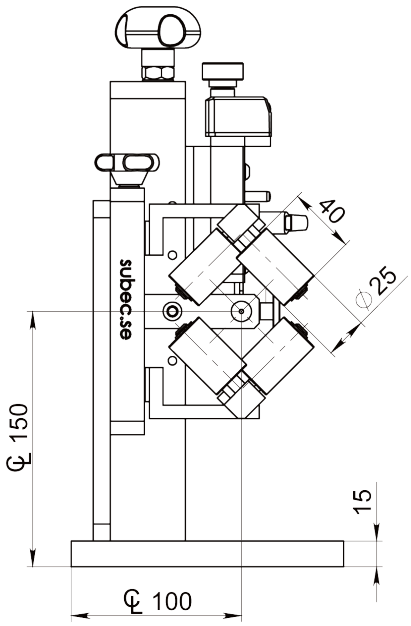

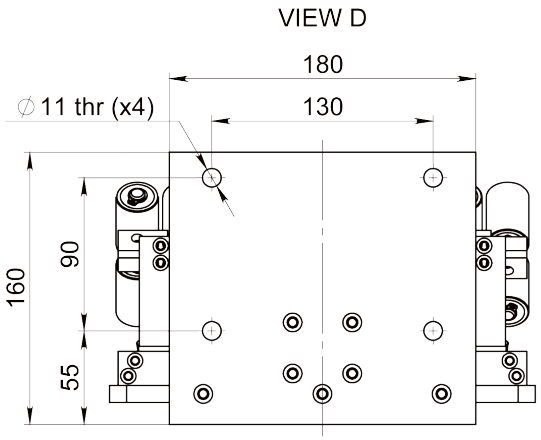

Note:
Justerbara rullkors, i olika utförande, finns som tillval.

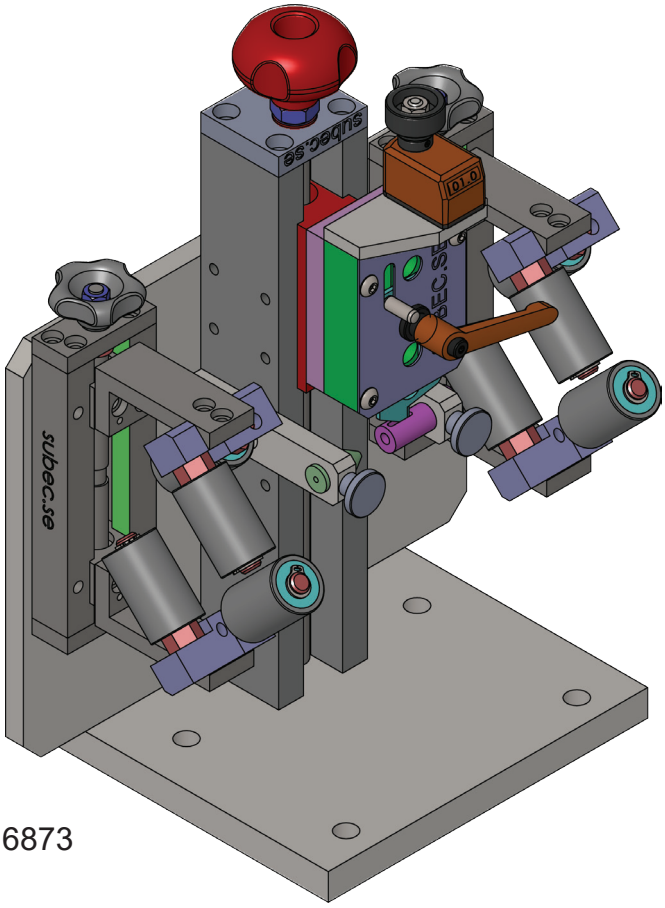

Article: 16873

Ritnings Nr. 3-400767-00

Subec AB	Hesselmans Torg 5 SE- 131 54 Nacka Sweden	Phone: Fax:	+46-8-88 46 33 +46-8-97 76 58	Email: info@subec.se Web: www.subec.se

Copyright © 2023 Subec

KABELMANTEL SKALARE & AVDRAGARE

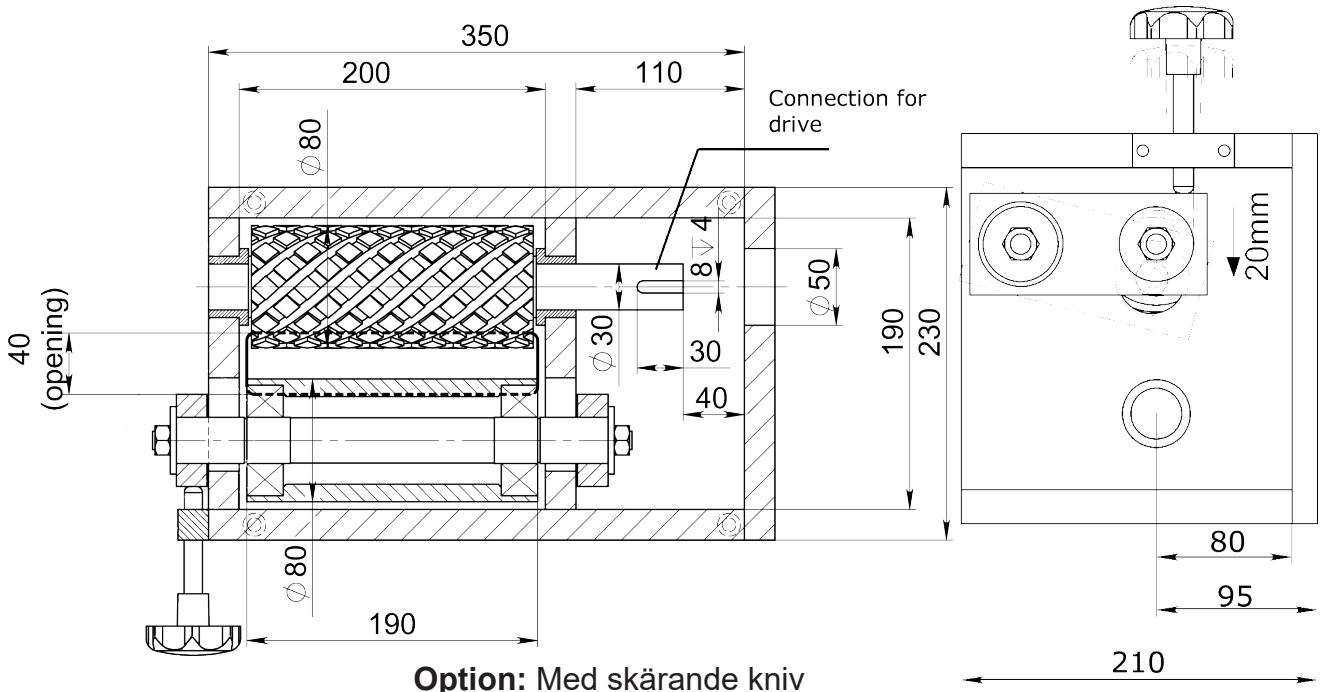

Option: Med skärande kniv
Article: 07692
Vikt: 90kg

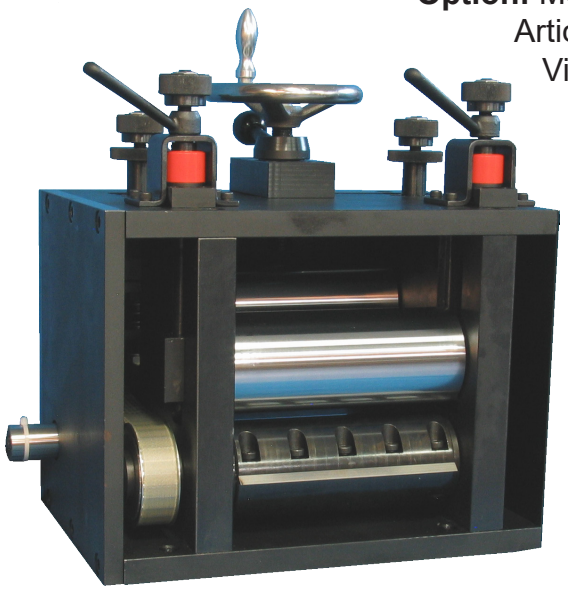

Exempel på tillämpning





Article: 07037
Vikt: 64kg

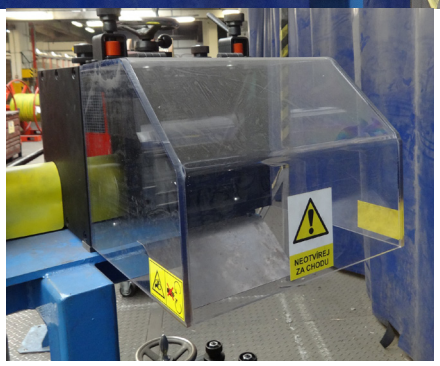

Ritnings Nr. 3-400904-00

Subec AB	**Hesselmans Torg 5** **SE- 131 54 Nacka** **Sweden**	**Phone:** **Fax:**	**+46-8-88 46 33** **+46-8-97 76 58**	**Email: info@subec.se** **Web: www.subec.se**

Copyright © 2023 Subec

KABELMANTEL SKALARE & AVDRAGARE

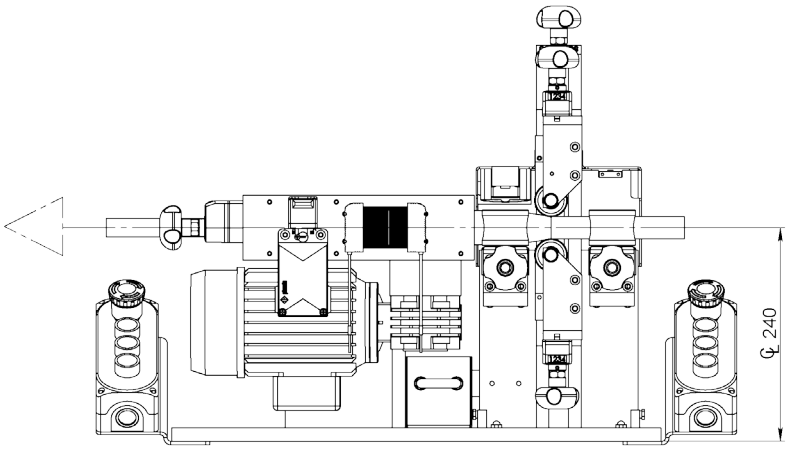

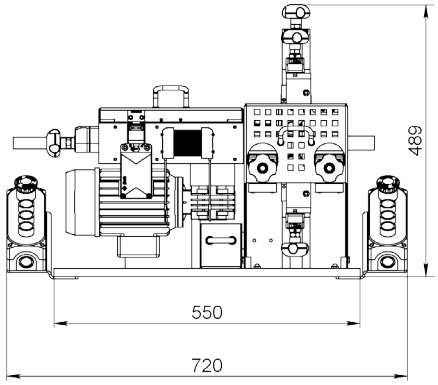

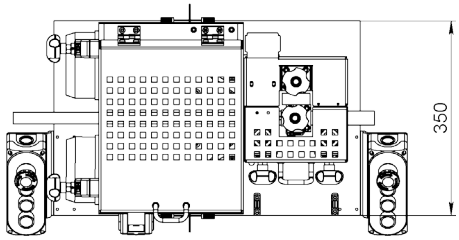

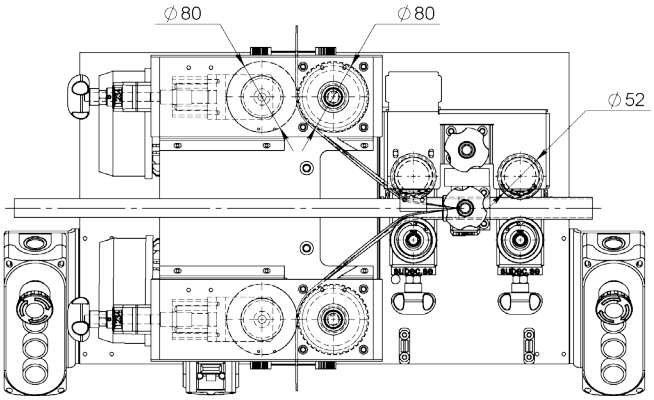

Article: 12587

För mer information se följande video: https://www.youtube.com/watch?v=ppLh3YGGEFI

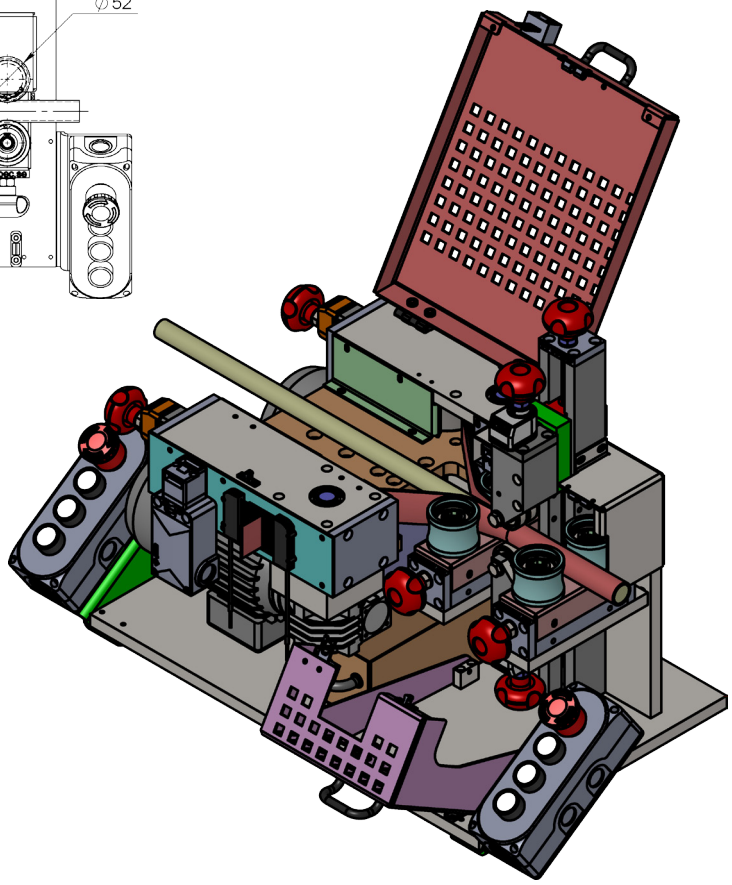

Ritnings Nr. 9-100003-01

Subec AB **Hesselmans Torg 5** **SE- 131 54 Nacka** **Sweden** **Phone:** **+46-8-88 46 33** **Fax:** **+46-8-97 76 58** **Email: info@subec.se** **Web: www.subec.se**

Copyright © 2023 Subec

KABELMANTEL SKALARE/KLIPP & AVDRAGARE

Produktområde: 2-30mm

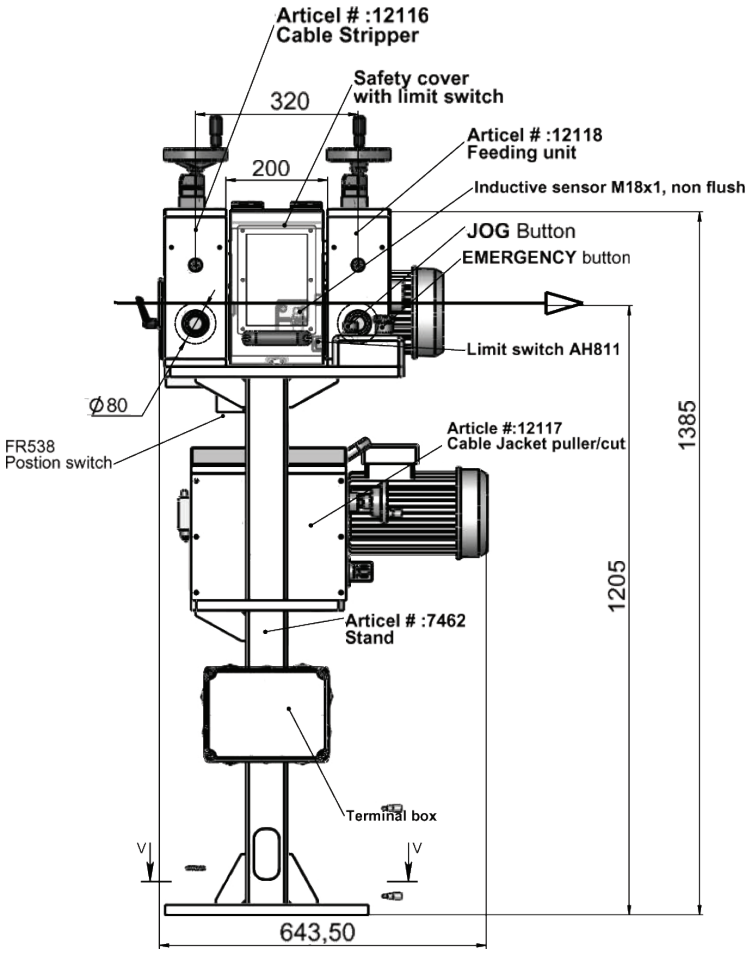

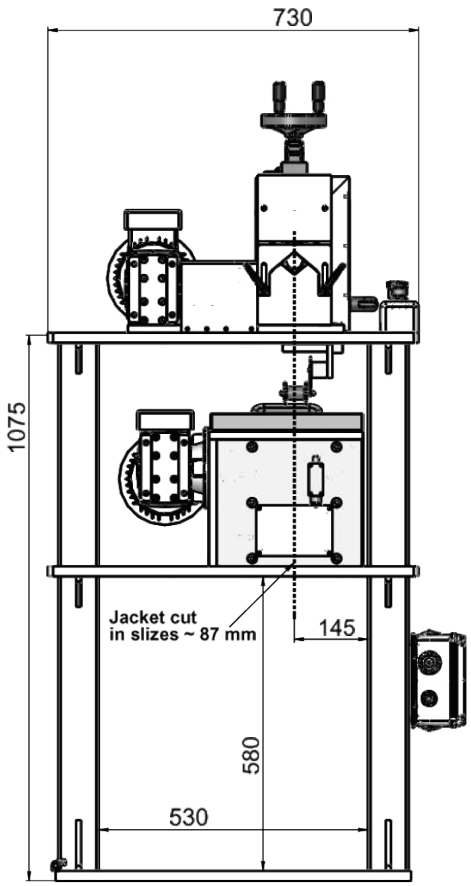

Article: 12307

Info: Knivarna är placerad mitt mellan styrningsrullarna och knivarnas avstånd till kabeln kan justeras individuellt med två handrattar. Avståndsindikatorer tillåter upprepad inställning.

Det övre och undre knivblocken can öppnas symmetriskt via höger/vänster handrattar när man sätter in produkten.



Ritnings Nr. 3-401327-00

Subec AB **Hesselmans Torg 5** **SE- 131 54 Nacka** **Sweden** **Phone:** **+46-8-88 46 33** **Fax:** **+46-8-97 76 58** **Email: info@subec.se** **Web: www.subec.se**

Copyright © 2023 Subec

KABELSAX

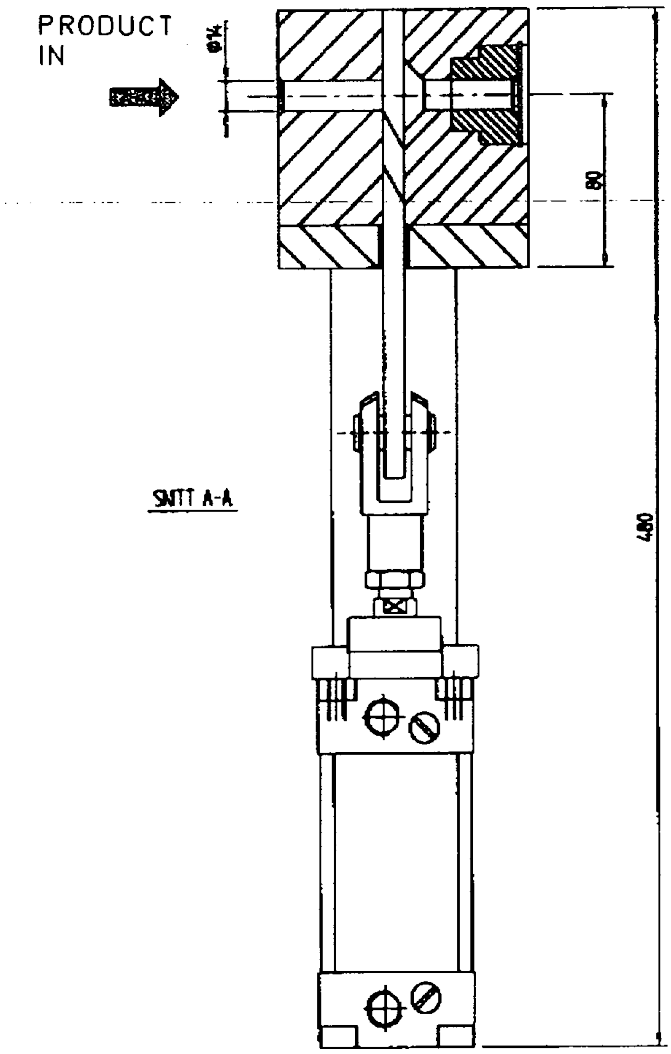

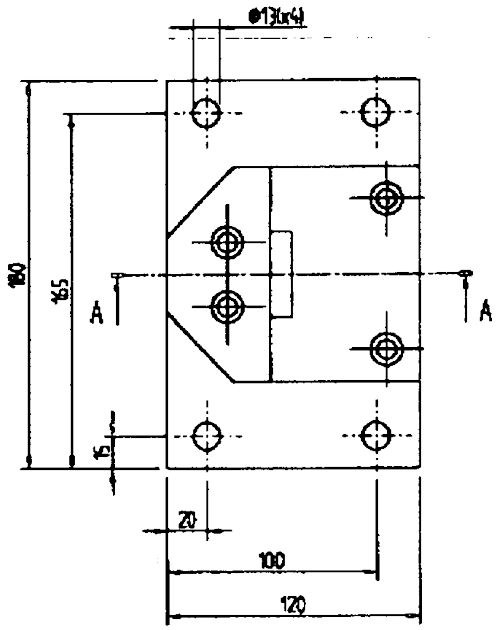

Article: 8188

Ritnings Nr. 3-400450-00

Subec AB	**Hesselmans Torg 5** **SE- 131 54 Nacka** **Sweden**	**Phone:** **Fax:**	**+46-8-88 46 33** **+46-8-97 76 58**	**Email: info@subec.se** **Web: www.subec.se**

Copyright © 2023 Subec

DIVERSE KNIVAR

Botten Kniv fri Låsning - Typ FL

Drawing No. 3-400789-00

D	d	S
46	25	5-8-10-15-20
50	25	5-8-10-15-20
60	30	5-8-10-15-20
75	60	5-8-10-15-20
77	45	5-8-10-15-20
77	60	5-8-10-15-20
80	60	5-8-10-15-20
82	60	5-8-10-15-20
90	60	5-8-10-15-20
105	50	5-8-10-15-20
105	60	5-8-10-15-20
105	80	5-8-10-15-20
105	90	5-8-10-15-20
130	100	10-15-20-25-30
160	120	10-15-20-25-30
200	160	10-15-20-25-30

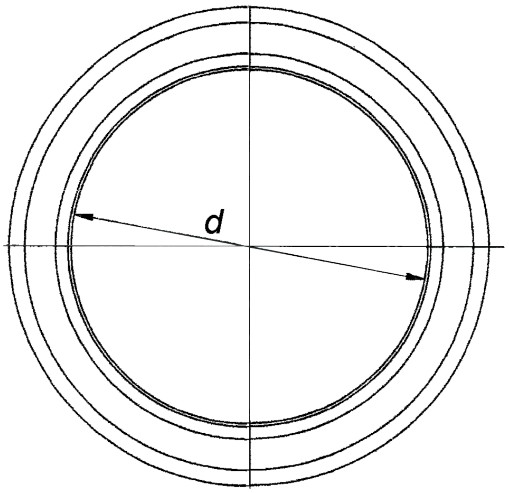



Botten Kniv själv Låsning - Typ SL

Drawing No. 3-400790-00

D	d	S
46	25	10-15-20
50	25	10-15-20
60	30	10-15-20
75	45	10-15-20
77	45	10-15-20
80	60	10-15-20
82	60	10-15-20
90	60	10-15-20
105	50	10-15-20
105	60	10-15-20
105	80	10-15-20
105	90	10-15-20

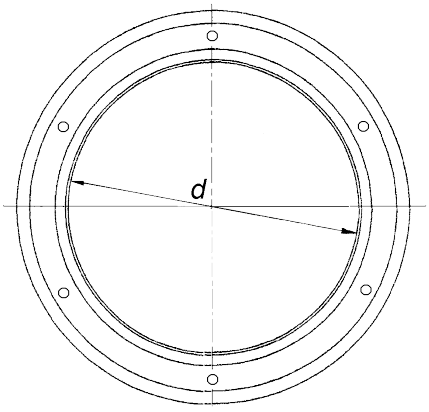

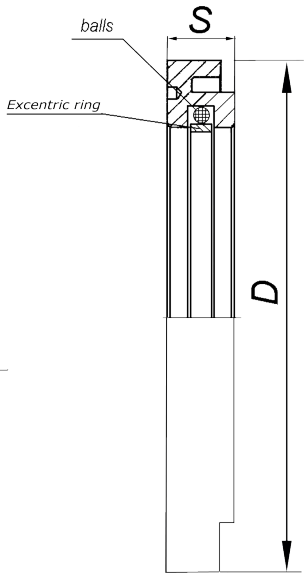

Subec AB Hesselmans Torg 5 SE- 131 54 Nacka Sweden
Phone: +46-8-88 46 33
Fax: +46-8-97 76 58
Email: info@subec.se
Web: www.subec.se

Copyright © 2023 Subec

DIVERSE KNIVAR

Kupad kniv - Form 1

Drawing No. 3-400792-00

D	d	S
62	40	1,2
65	40	1
72	50	0,8-1
75	45	1,2
75	50	1
90	60	0,8-1,2
100	70	0,8-1,2
100	66	0,8
105	65	0,8-1-1,2
105	70	1,2
105	75	0,8-0,9-1-1,2
108	65	1,2
108	82	1,2
105,6	81,05	1,24
130	70	1,5-1,8
130	80	1,5-1,8
130	100	1,2-1,5
135	100	1,5-1,8
140	70	1,8-2,5-3
150	70	2-2,5
150	80	2-2,5
150	90	3,5
175	70	2,2
180	70	2,5-3,7
200	80	4

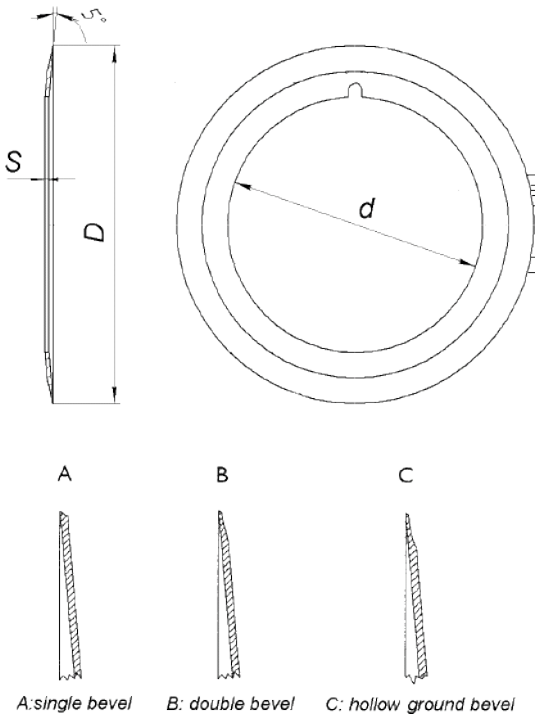

Kupad kniv med bajonett montering - Form 2

Drawing No. 3-400791-00

D	d	S
64,3	40	1-1,2
105	65	1,2
108	65	1,2
130	80	1,5

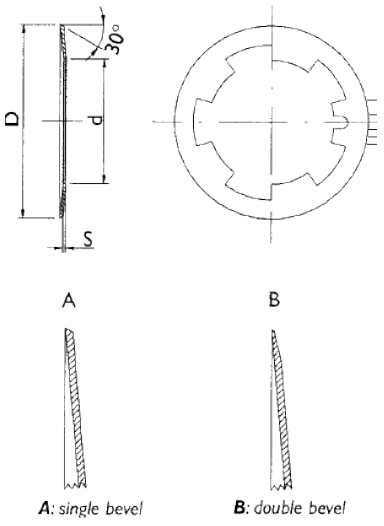

Subec AB Hesselmans Torg 5 SE- 131 54 Nacka Sweden
Phone: +46-8-88 46 33
Fax: +46-8-97 76 58
Email: info@subec.se
Web: www.subec.se

Copyright © 2023 Subec

STYRNING FÖR SKRIVARE, PHG

Info: Snabb positionering av skrivaren längst med Y och Z axlarna (kartetiskt koordinatsystem).

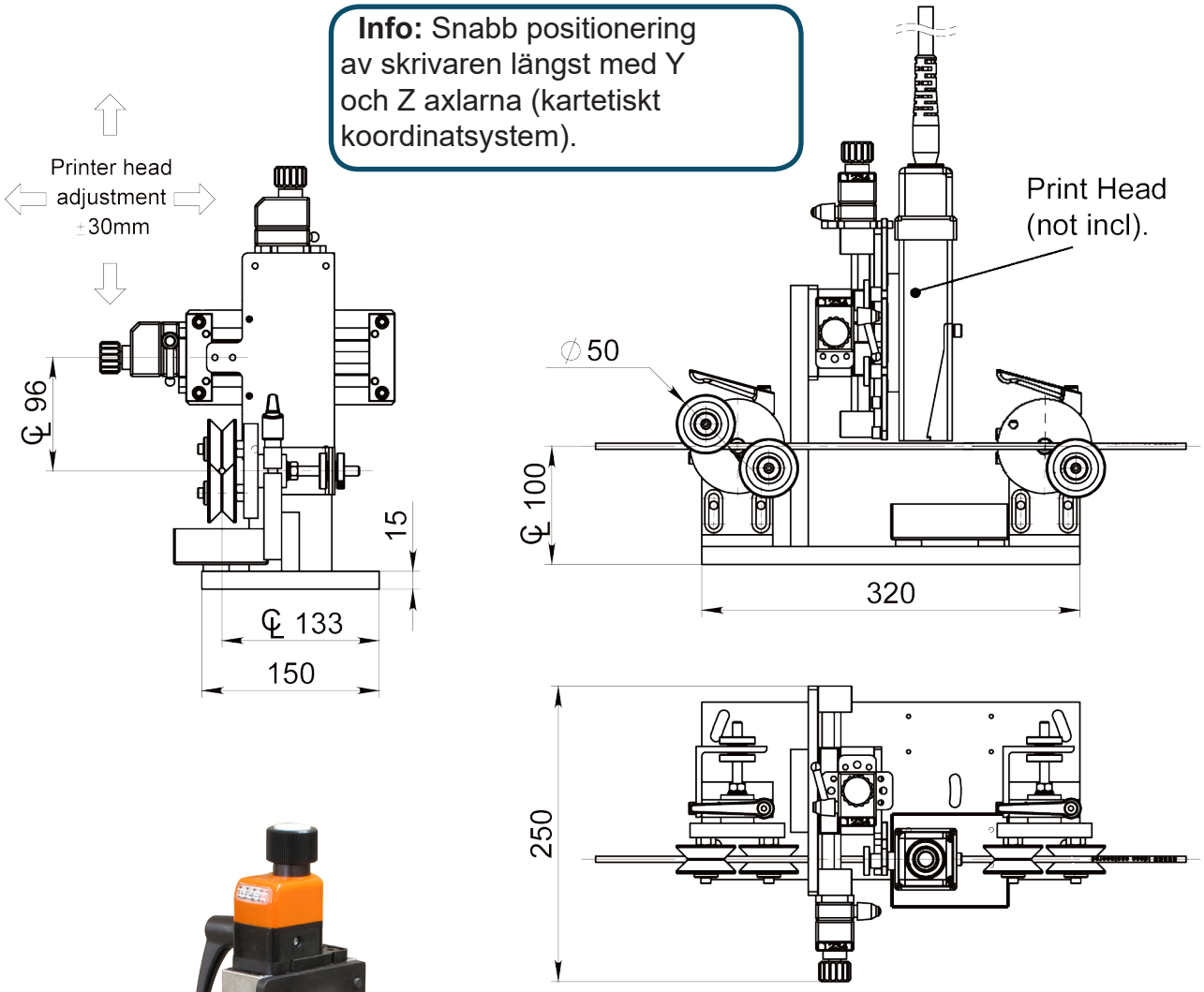

Article: 13716

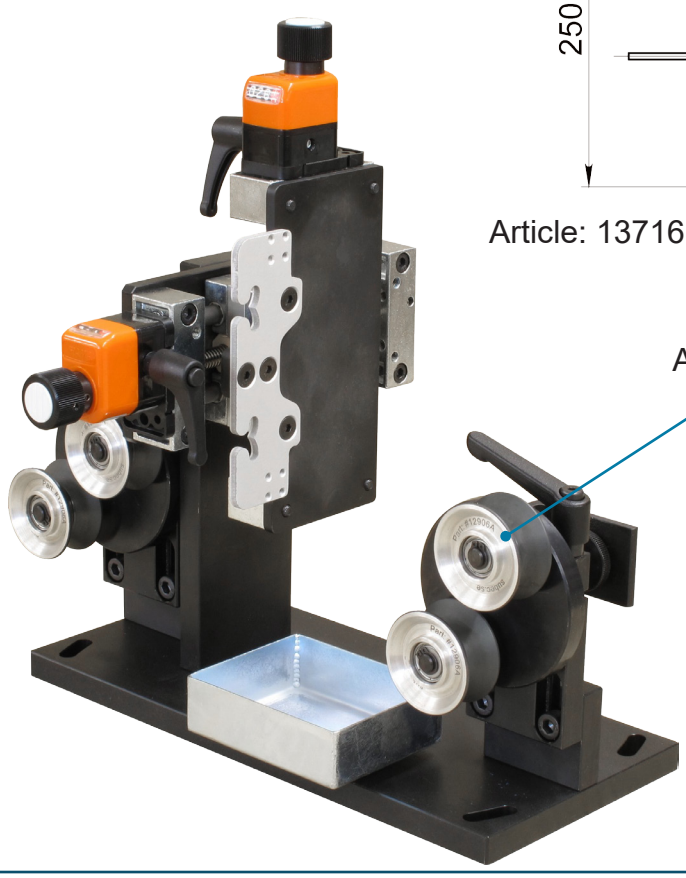

Info: Tillbehör för bläckstråleskrivare.

För produkten genom tryckningsprocessen för förbättrade resultat.

Ritnings Nr. 3-401289-00

Subec AB **Hesselmans Torg 5** **SE- 131 54 Nacka** **Sweden** **Phone:** **+46-8-88 46 33** **Fax:** **+46-8-97 76 58** **Email: info@subec.se** **Web: www.subec.se**

Copyright © 2023 Subec

STYRNING FÖR SKRIVARE, PHG

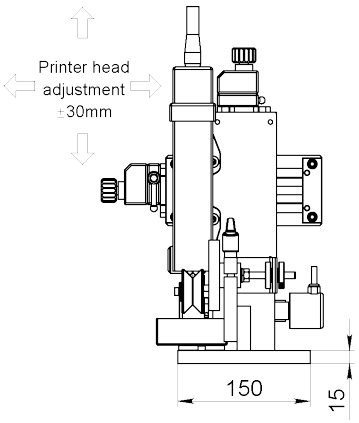

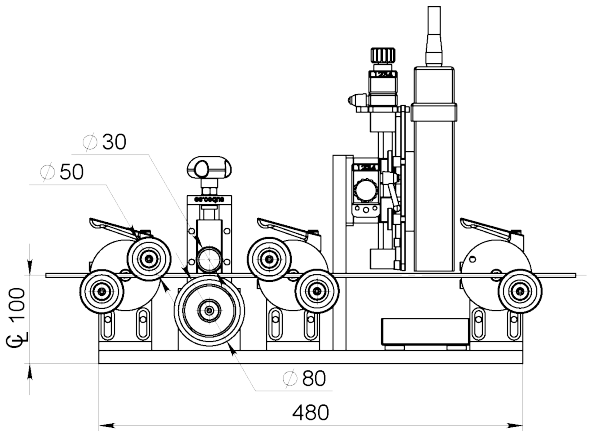

DETAIL A
SCALE 1 : 2

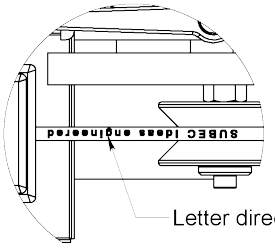

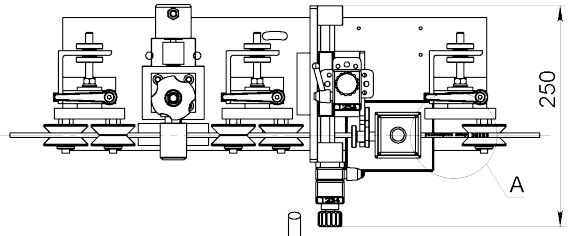

Option: Höjdjusterbart stativ
Article: 04880
Vikt: 15,5kg

Article: 11417A

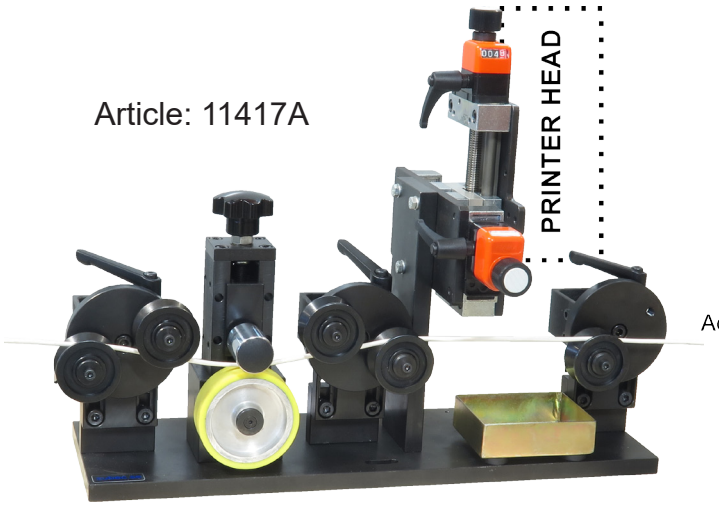

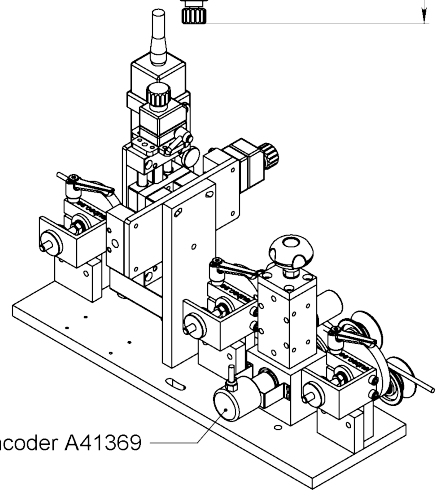

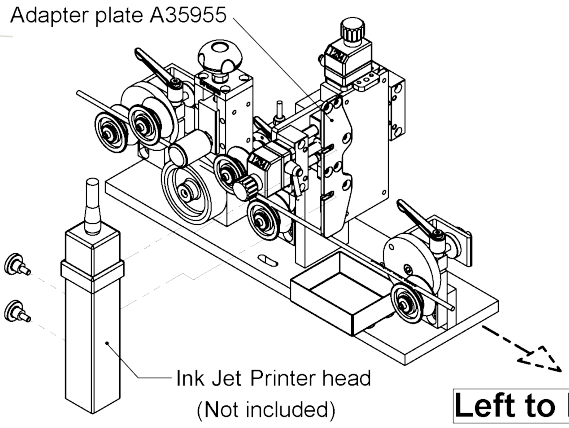

Info:

För produkten genom tryckningsprocessen för förbättrade resultat.

Ritnings Nr. 3-401289-00

Subec AB **Hesselmans Torg 5** **SE- 131 54 Nacka** **Sweden**
Phone: **+46-8-88 46 33**
Fax: **+46-8-97 76 58**
Email: info@subec.se
Web: www.subec.se

Copyright © 2023 Subec

STYRNING FÖR SKRIVARE, PHG

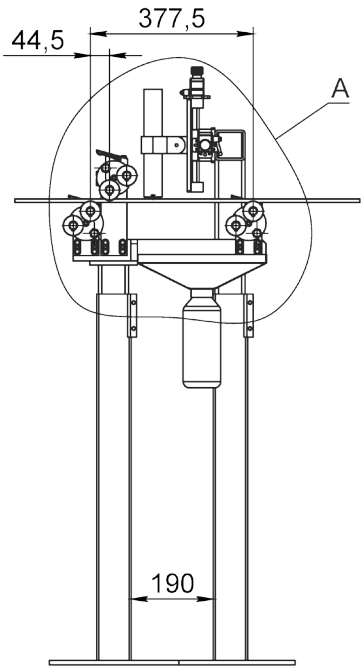

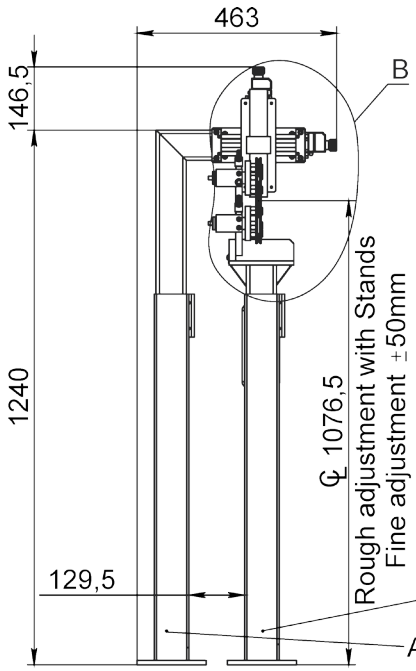

DETAIL B
SCALE 2 : 15

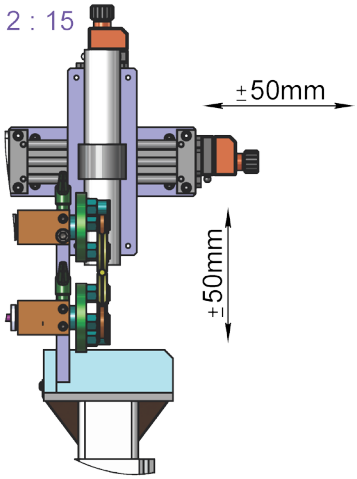

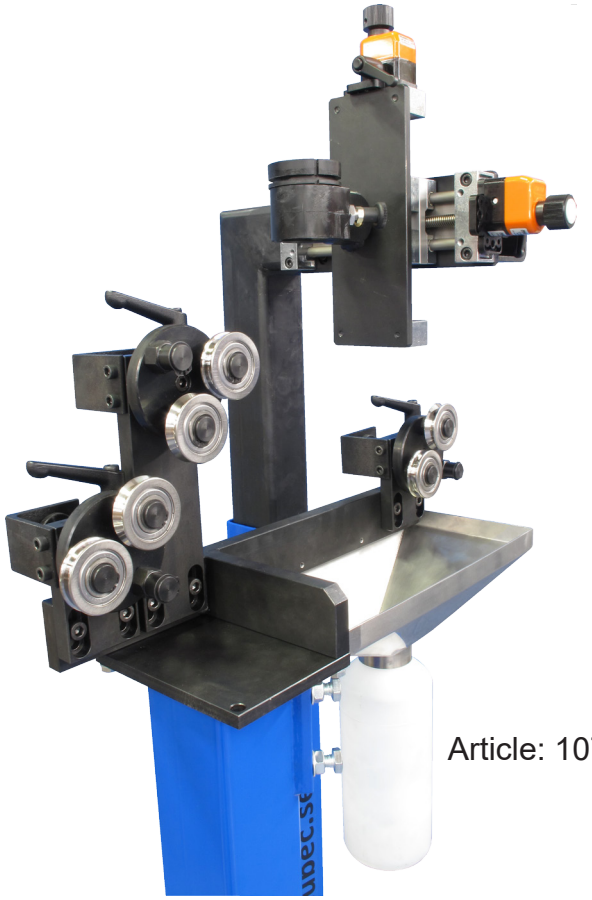

DETAIL A
SCALE 2 : 15

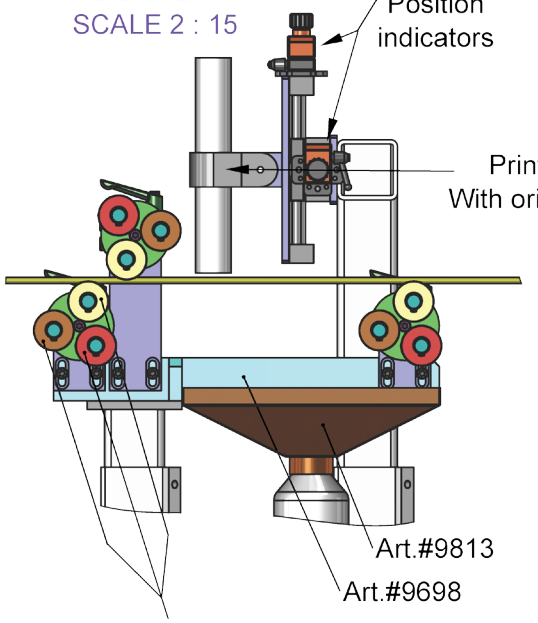

Various pulleys with different grooves are available

Article: 10760

Ritnings Nr. 3-401257-00

Subec AB	**Hesselmans Torg 5** **SE- 131 54 Nacka** **Sweden**	**Phone:** **Fax:**	**+46-8-88 46 33** **+46-8-97 76 58**	**Email: info@subec.se** **Web: www.subec.se**

Copyright © 2023 Subec

STYRNING FÖR SKRIVARE, PHG

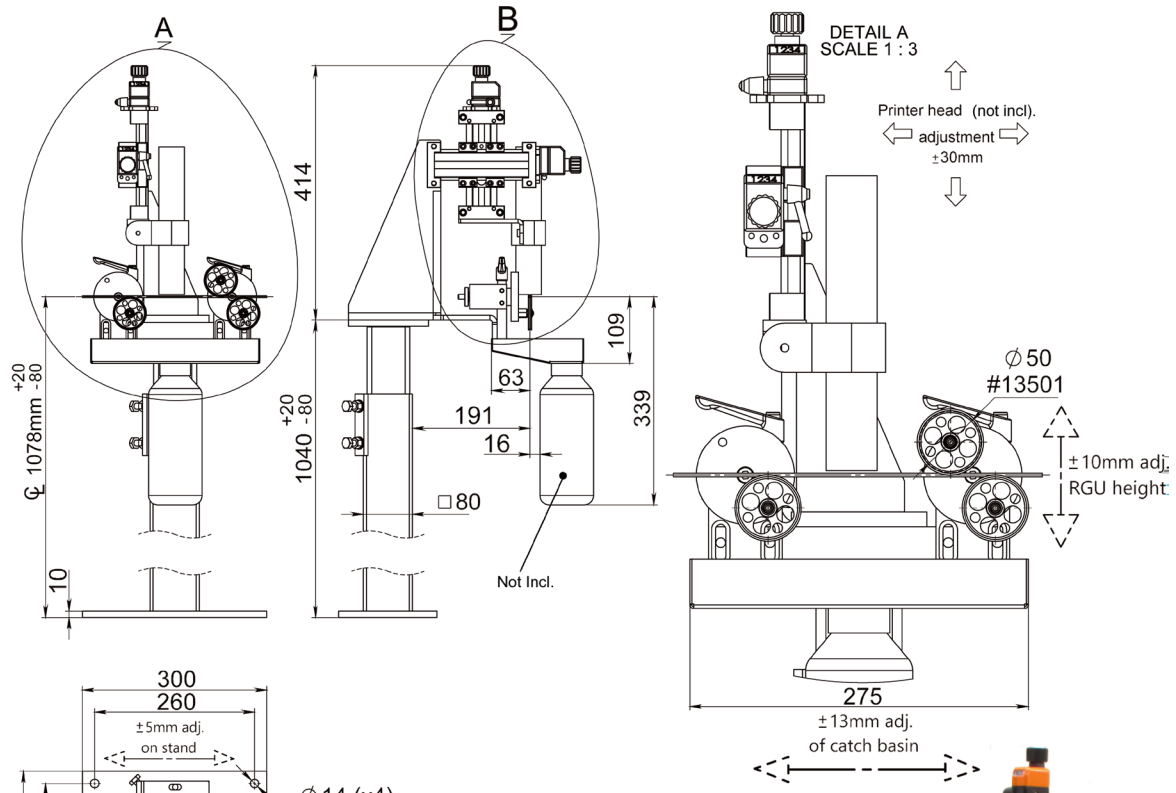

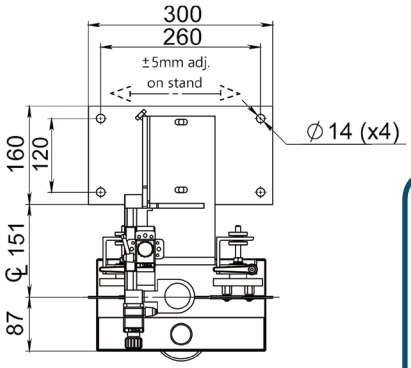

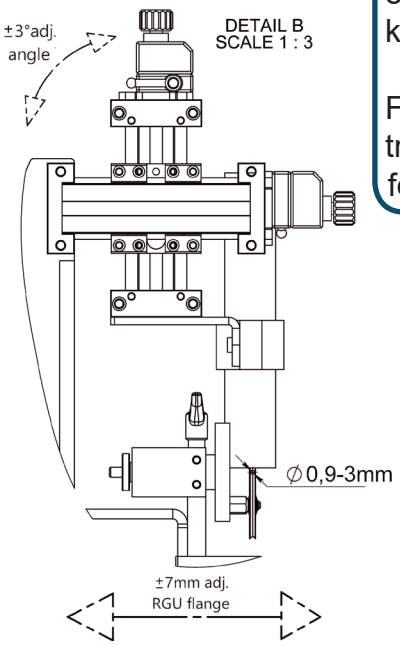

Info: Tillbehör för bläckstråleskrivare.

Snabb positionering av skrivaren längst med Y och Z axlarna (kartetiskt koordinatsystem).

För produkten genom tryckningsprocessen för förbättrade resultat.



Article: 13274

Ritnings Nr. 3-401376-00

Subec AB **Hesselmans Torg 5** **SE- 131 54 Nacka** **Sweden**
Phone: **+46-8-88 46 33**
Fax: **+46-8-97 76 58**
Email: info@subec.se
Web: www.subec.se

Copyright © 2023 Subec

STYRNING FÖR SKRIVARE, PHG

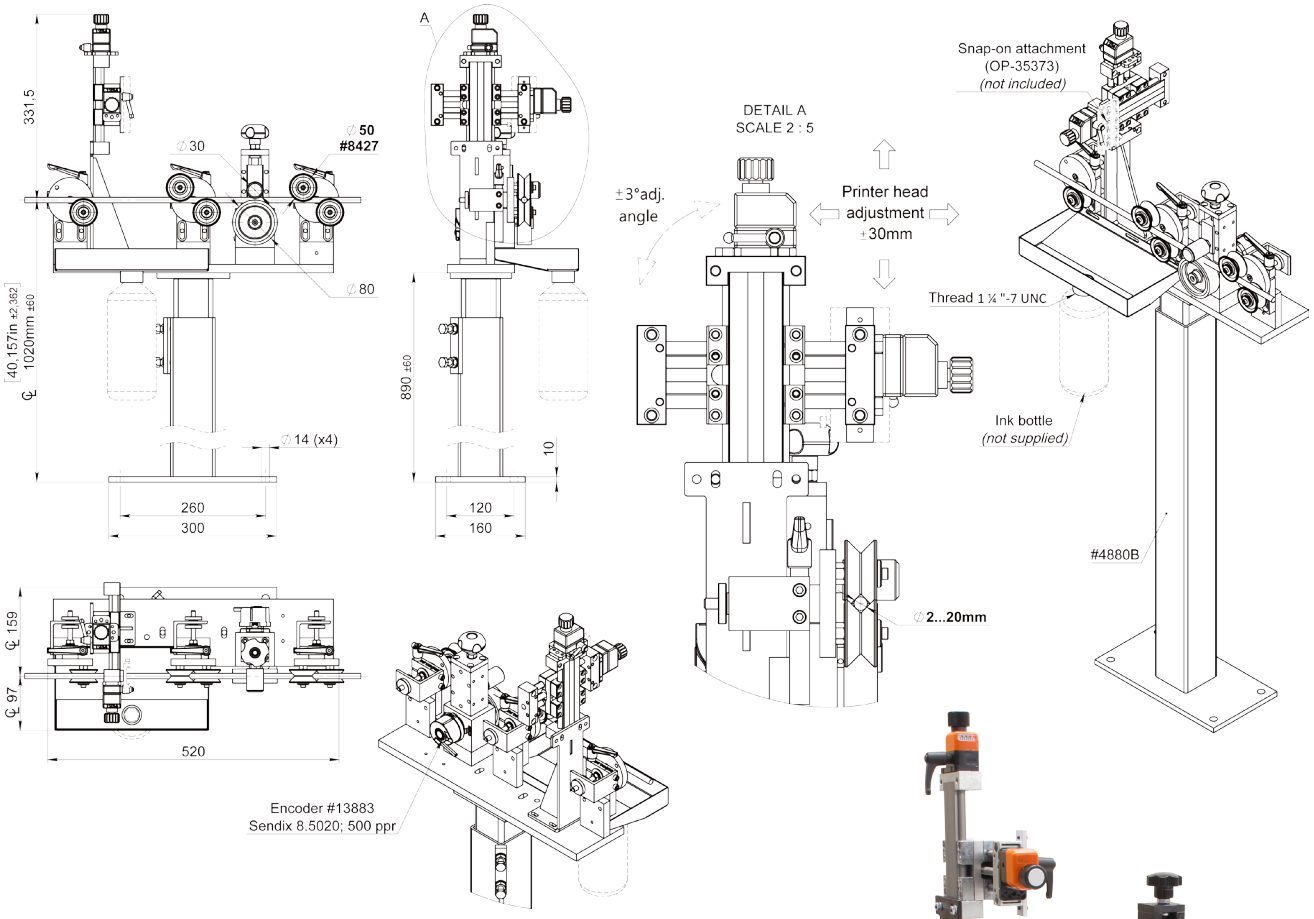



Finns tillgänglig med hjul
(article 13501)

Article: 15492

Ritnings Nr. 3-401376-00

Subec AB **Hesselmans Torg 5** **SE- 131 54 Nacka** **Sweden**
Phone: **+46-8-88 46 33**
Fax: **+46-8-97 76 58**
Email: info@subec.se
Web: www.subec.se

Copyright © 2023 Subec

STYRNING FÖR SKRIVARE, PHG

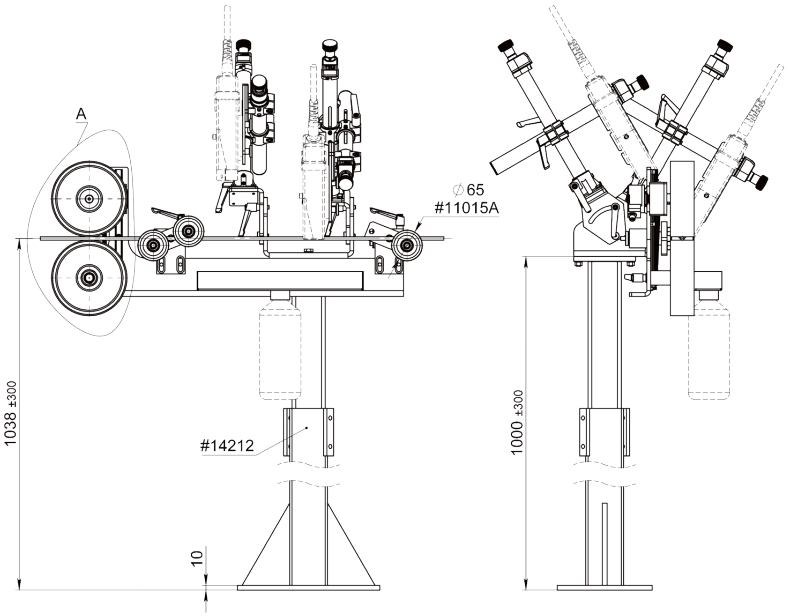

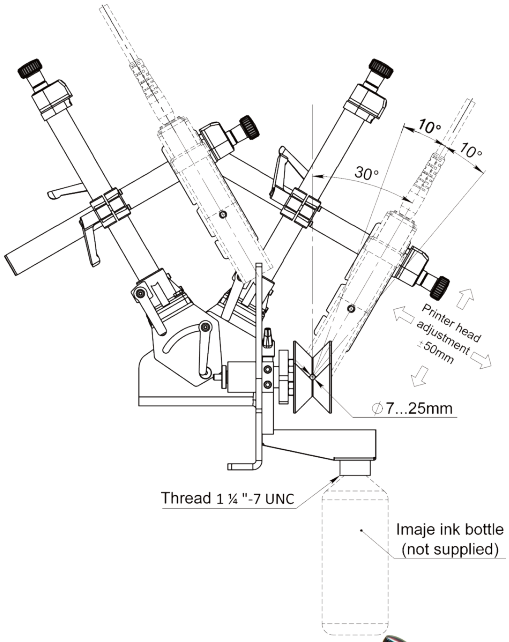

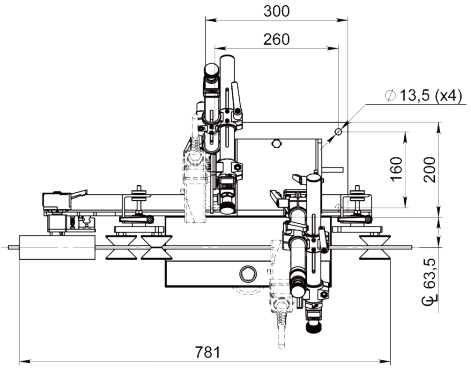

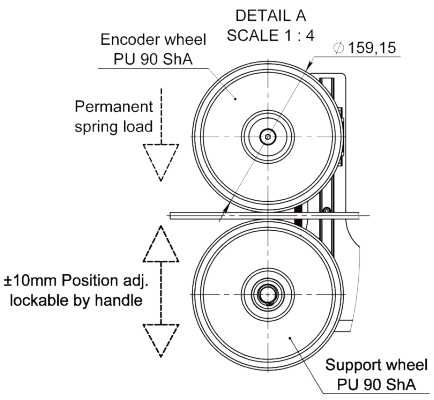



Article: 15389

Ritnings Nr. 3-401376-00

Subec AB	**Hesselmans Torg 5** **SE- 131 54 Nacka** **Sweden**	**Phone:** **Fax:**	**+46-8-88 46 33** **+46-8-97 76 58**	**Email: info@subec.se** **Web: www.subec.se**

Copyright © 2023 Subec

OLIKA UTFÖRANDEN AV STYRNING FÖR SKRIVARE, PHG



Article: 14136 (PHG), 14135 (Höjdjusterbart stativ), 0811A (Trådriktare)
PHG i kombination med en trådriktare på ett höjdjusterbart stativ.

Subec AB
Hesselmans Torg 5
SE- 131 54 Nacka
Sweden
Phone: +46-8-88 46 33
Fax: +46-8-97 76 58
Email: info@subec.se
Web: www.subec.se

Copyright © 2023 Subec

KABELKLÄMMA

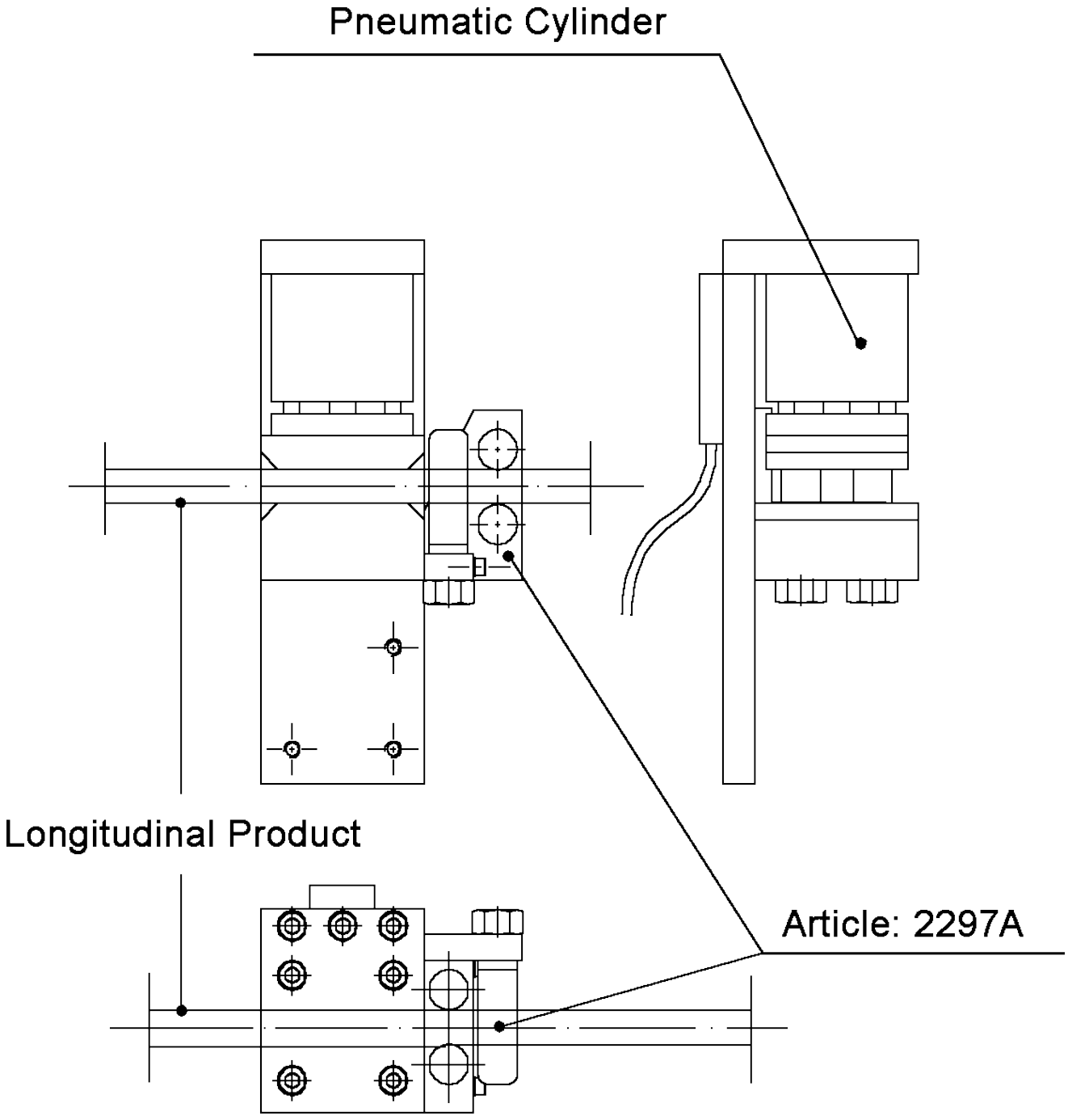

Ritnings Nr. 3-400474-00

Subec AB
Hesselmans Torg 5
SE- 131 54 Nacka
Sweden
Phone: +46-8-88 46 33
Fax: +46-8-97 76 58
Email: info@subec.se
Web: www.subec.se

Copyright © 2023 Subec

BALLONGKLÄMMOR

Pneumatic

Info: Gummiinsatsen klämmer fast oregelbundna produkter och även två parallella trådar med olika diametrar.

Anslutningsmått:
EU: 6mm
USA: 1/4” inch

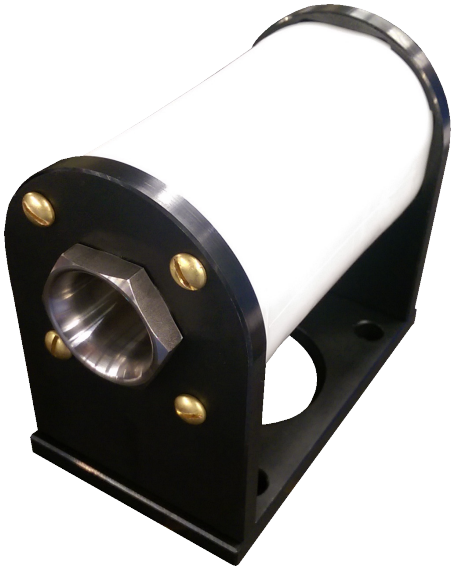

Article: 10048A

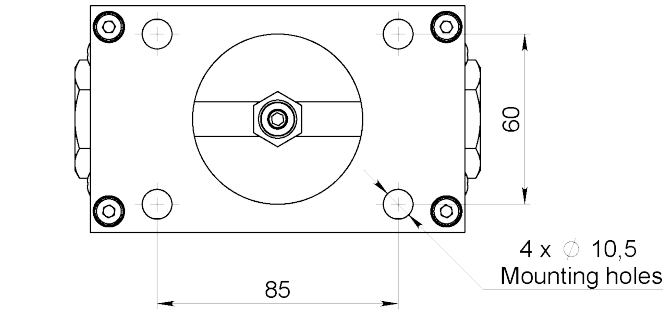

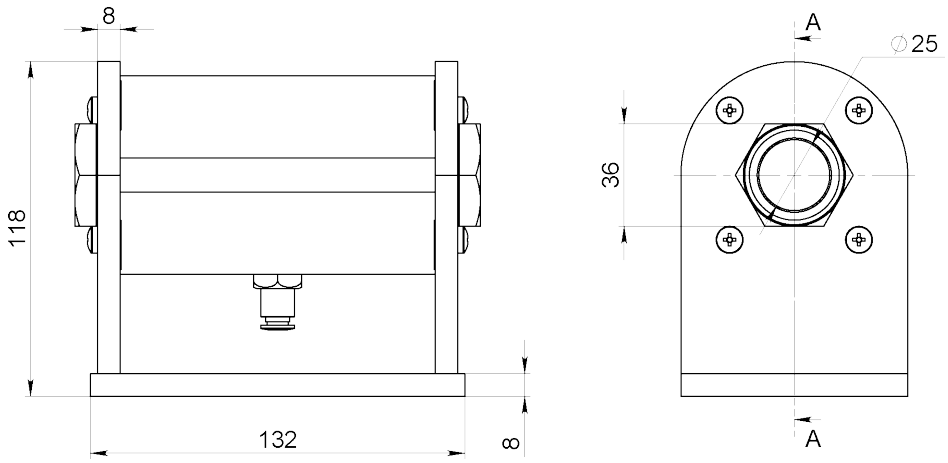

Exempel ritning av artikel 10048A med hållare

Article No.	Max Produkt Ø	Approx. Klämlängd
10048A*	25	120
11739*	40	160
11439A	50	170
10881	200	438
13876	200	525

Ritnings Nr. 3-401266-01

* Stock item

Subec AB **Hesselmans Torg 5** **SE- 131 54 Nacka** **Sweden**
Phone: **+46-8-88 46 33**
Fax: **+46-8-97 76 58**
Email: info@subec.se
Web: www.subec.se

Copyright © 2023 Subec

KUNDANPASSADE LÖSNINGAR



Article: 11739
Ballongklämma med inlopp/utlopp guiding.
Komplett enhet

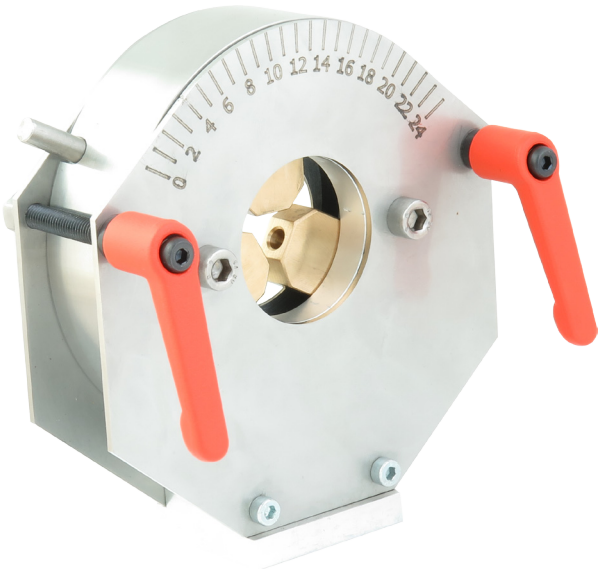

Article: 9055
Magnet Assembly



Article: 13553
Klämma för hjul montering med
säkringsaxel

Mer information vid förfrågan

Subec AB **Hesselmans Torg 5** **Phone:** **+46-8-88 46 33** **Email: info@subec.se**
SE- 131 54 Nacka **Fax:** **+46-8-97 76 58** **Web: www.subec.se**
Sweden

Copyright © 2023 Subec

Idéer förverkligade!

subec

Sprängarvägen 16
132 38 Saltsjö-Boo
Sweden

Tel: +46 8 884633
E-mail: info@subec.se